КИЇВСЬКА МІСЬКА РАДА

IX СКЛИКАННЯ

ПОСТІЙНА КОМІСІЯ З ПИТАНЬ ЖИТЛОВО-КОМУНАЛЬНОГО ГОСПОДАРСТВА ТА ПАЛИВНО-ЕНЕРГЕТИЧНОГО КОМПЛЕКСУ

вул. Хрещатик, 36, м. Київ, 01044 *тел./факс: (044) 202-73-11, 202-70-09*

ЗВІТ про роботу постійної комісії Київської міської ради з питань житлово-комунального господарства та паливно-енергетичного комплексу за 2023 рік

Назва Постійної комісії Київради (ПК)	Кількість проведених засідань ПК	Кількість питань, розглянутих на засіданнях ПК	Кількість рішень, прийнятих сесією Київради	Кількість кореспонденції, яка надійшла на розгляд до ПК	Кількість рішень, прийнятих за планом	Кількість рішень, прийнятих поза планом
Постійна комісія Київської міської ради з питань житлово – комунального господарства та паливно-енергетичного комплексу	30 зас. ПК + 64 засідань робочих та підготовчих груп	**525** Із них – 35 питань важливих для життєдіяльності міста	**20**	**2825** вх. кореспонденції та **885** - вих. кореспонденції	**5**	**15**

Відповідно до повноважень, покладених на постійну комісію Київської міської ради з питань житлово-комунального господарства та паливно-енергетичного комплексу (далі – Постійна комісія), Постійна комісія вивчає, попередньо розглядає, бере участь у підготовці та готує проєкти рішень Київської міської ради, надає висновки та рекомендації, здійснює контроль за виконанням рішень ради, її виконавчого органу з питань: житлово-комунального господарства (включаючи питання управління об'єктами житлово-комунального господарства, реформування та якості забезпечення населення житлово-комунальними послугами), паливно-енергетичного комплексу, житлового забезпечення (включаючи питання реалізації житлових прав мешканців гуртожитків, обліку громадян, які потребують поліпшення житлових умов, реконструкції та реновації об'єктів житлового фонду), організації та діяльності житлово-будівельних, гаражних кооперативів та об'єднань співвласників багатоквартирних будинків, поводження з побутовими відходами, надзвичайних ситуацій у місті, діяльності комунальної аварійно-

рятувальної служби, організації надання ритуальних послуг (включаючи питання створення та експлуатації об'єктів, призначених для поховання, утримання і збереження місць поховань).

При Постійній комісії створена підготовча група, яка протягом 2023 року опрацьовувала всі питання, які надійшли на розгляд.

За звітний період Постійною комісією проведено **30** ***засідань***, на яких ***розглянуто 528 питань***: з них – **15** ***проєктів рішень, підготовлених Постійною комісією***, а саме:

1. Проєкт рішення Київської міської ради «Про внесення змін до рішення Київської міської ради від 10.11.2022 № 5586/5627 «Про деякі питання підготовки житлового фонду міста Києва до проходження зимового періоду в умовах воєнного стану» (зі змінами від 20.04.2023 №6297/6338)».

2. Проєкт рішення Київської міської ради «Про внесення змін до рішення Київської міської ради від 07.10.2021 № 2747/2788 «Про створення комунального підприємства «Фонд модернізації та розвитку житлового фонду міста Києва».

3. Проєкт рішення Київської міської ради «Про внесення змін до деяких рішень Київської міської ради щодо діяльності комунального підприємства «Фонд модернізації та розвитку житлового фонду міста Києва».

4. Проєкт рішення Київської міської ради «Про деякі питання функціонування секторів для почесних поховань, відведених на міських кладовищах».

5. Проєкт рішення Київської міської ради «Про внесення змін до рішення Київської міської ради від 15 червня 2023 року № 6505/6546 «Про деякі питання функціонування секторів для почесних поховань, відведених на міських кладовищах».

6. Проєкт рішення Київської міської ради «Про внесення змін до рішення Київської міської ради від 15 червня 2023 року№ 6505/6546 «Про деякі питання функціонування секторів для почесних поховань, відведених на міських кладовищах» (зі змінами від 13 липня 2023 року № 6909/6950).

Прийнятими рішеннями врегульовуються питання встановлення намогильних споруд на могилах загиблих (померлих) Захисників та Захисниць України, ветеранів війни та облаштування секторів для почесних поховань, відведених на міських кладовищах, забезпечення секторів для почесних поховань охороною та інше.

7. Проєкт рішення Київської міської ради «Про внесення змін до деяких рішень Київської міської ради».

Цей проєкт рішення передбачає внесення змін до Порядку часткового відшкодування вартості незалежних джерел електричної енергії, які придбані об'єднаннями співвласників багатоквартирних будинків, кооперативами (ЖБК та ОК) та управителями багатоквартирних житлових будинків у 2022-2023 роках. Запропоновані зміни передбачають, що сума компенсації може бути від

80 тис. грн до 400 тис. грн. в залежності від кількості квартир у житловому будинку.

8. Проєкт рішення Київської міської ради «Про звернення Київської міської ради до Кабінету Міністрів України щодо термінового врегулювання питання стосовно технічного обслуговування та безпечної експлуатації внутрішньобудинкових систем газопостачання у багатоквартирних будинках».

Важливість його полягає в тому, що протягом 2023 року було відключено від газопостачання біля 100 житлових будинки в місті Києві, оскільки на законодавчому рівні не розроблено та прийнято Порядок технічного обслуговування внутрішньобудинкових систем газопостачання у багатоквартирному будинку та види робіт, які є обов'язковими під час технічного обслуговування. Наразі такий порядок прийнятий, також розроблений та затверджений Типовий договір на технічне обслуговування внутрішньобудинкових систем газопостачання у багатоквартирному будинку та види робіт з оператором газорозподільчих мереж.

9. Проєкт рішення Київської міської ради «Про внесення змін до рішення Київської міської ради від 27.05.2021 № 1241/1282 «Про затвердження Комплексної цільової програми підвищення енергоефективності та розвитку житлово-комунальної інфраструктури міста Києва на 2021–2025 роки».

10. Проєкт рішення Київської міської ради ««Про звернення Київської міської ради до Кабінету Міністрів України щодо термінового вирішення питання комплексного проведення робіт з реставрації моста імені Є. О. Патона через р. Дніпро у м. Києві у зв'язку з виникненням аварійної ситуації на магістральних трубопроводах, які прокладені в межах конструкцій прогонової будови цього моста».

Ціллю та завданням прийняття цього проєкту рішення є термінове вирішення питання комплексного проведення робіт з реставрації моста імені Є. О. Патона через р. Дніпро у м. Києві у зв'язку з виникненням аварійної ситуації на магістральних трубопроводах, які прокладені в межах конструкцій прогонової будови цього моста для забезпечення надійності систем теплопостачання масивів «Русанівка» та «БЕРЕЗНЯКИ».

11. Проєкт рішення Київської міської «Про звернення Київської міської ради до Президента України, Верховної Ради України, Кабінету Міністрів України та Представництва Європейського Союзу в Україні щодо спрямування частини коштів, отриманих від Європейського Союзу для підтримки відновлення, реконструкції та модернізації України у 2024 – 2027 роках, до територіальної громади міста Києва на відновлення зруйнованої інфраструктури столиці внаслідок бойових дій, ракетних атак, диверсій, спричинених збройною агресією російської федерації».

Цей проєкт рішення був напрацьований Постійною комісією після здійснення членами Постійної комісії робочого візиту до м. Берлін (Федеративна Республіка Німеччина). Українськими делегатами висвітлено низку проблем та викликів, які постали перед керівництвом міста під час

обстрілів російськими агресорами столиці України, та наголошено перед єврокомісарами про необхідність розгляду можливості надання фінансової допомоги для відновлення та відбудови зруйнованих об'єктів.

12. Проєкт рішення Київської міської ради «Про внесення доповнень до Положення про надання одноразової фінансової підтримки щодо проведення ремонтних робіт в багатоквартирних будинках новоствореним об'єднанням співвласників багатоквартирних будинків (ОСББ), затвердженого рішенням Київської міської ради від 16.12.2021 № 4020/4061».

13. Проект рішення Київської міської ради «Про звернення Київської міської ради до Кабінету Міністрів України щодо вирішення питання першочергового фінансування Державною казначейською службою в особливому режимі в умовах воєнного стану заходів з будівництва (придбання) житла (у тому числі на умовах співфінансування) для учасників бойових дій та членів їх сімей, категорії яких визначені постановою Кабінету Міністрів України від 20.08.2014 № 413 (із змінами)».

Цим проєктом рішення пропонується доповнити підпункт 2 пункту 19 постанови Кабінету Міністрів України від 09 червня 2021 року № 590 в частині черговості здійснення казначейського обслуговування видатків спеціального фонду державного та місцевого бюджетів для придбання житла (у тому числі на умовах співфінансування) для учасників бойових дій та членів їх сімей, учасників АТО/ООС, осіб з інвалідністю внаслідок війни, сімей загиблих.

14. Проєкт рішення Київської міської ради «Про внесення змін до рішення Київської міської ради від 08.12.2022 № 5828/5869 «Про бюджет міста Києва на 2023 рік».

15. Проєкт рішення Київської міської ради «Про звернення Київської міської ради до Верховної Ради України та Кабінету Міністрів України щодо термінового вирішення питання по компенсації різниці в тарифах комунального підприємства виконавчого органу Київради (Київської міської державної адміністрації) «Київтеплоенерго» задля підготовки та сталого проходження опалювального сезону 2023/2024 у м. Києві».

Цей проєкт рішення підготовлений для забезпечення мешканців столиці теплопостачанням в опалювальний період 2023/2024, оскільки обсяги заборгованості з різниці в тарифах на теплову енергію за період з 1 червня 2021 року по 30 квітня 2023 року становлять на загальну суму 5 533 722 604,39 грн.

Крім того, Постійною комісією ***опрацьовано 235 проєктів рішень*** Київської міської ради з питань:

– передачі земельних ділянок в оренду для експлуатації та обслуговування комплексу будівель і споруд;

– поновлення договорів оренди земельних ділянок;

– про передачу земельних ділянок в постійне користування для експлуатації та обслуговування будівель центральних та індивідуальних теплових пунктів, ОСББ;

– про надання дозволу на розроблення проєкту землеустрою щодо відведення земельних ділянок у постійне користування для розміщення, будівництва, експлуатації та обслуговування будівель і споруд об'єктів передачі електричної та теплової енергії та ін.

При Постійній комісії проведено 64 ***засідання робочих та підготовчих груп з опрацювання питань, які включені до порядків денних засідань та доведені до відома членів комісії.***

В Постійну комісію надійшло **378** ***звернень*** від громадян з питань повірки лічильників води, капітального ремонту ліфтів, освітлення в під'їздах, неналежного надання послуг гарячого водопостачання, опалення в будинках, неправомірного нарахування за спожиті житлово-комунальні послуги, неналежного обслуговування керуючими компаніями житлових будинків та прибудинкових територій, благоустрою прибудинкових територій після розриття та ін.

Для більш детального та конструктивного вирішення питань, які належать до повноважень Постійної комісії ***створено робочі групи***, а саме:

– робоча група із залученням представників від постійної комісії Київської міської ради з питань житлово-комунального господарства та паливно-енергетичного комплексу, постійної комісії Київської міської ради з питань бюджету та соціально-економічного розвитку щодо контролю за ходом виконанням рішення Київської міської ради від 07 жовтня 2021 року № 2747/2788 «Про створення комунального підприємства «Фонд модернізації та розвитку житлового фонду міста Києва» – **7 засідань;**

– робоча група для напрацювання дорожньої карти з графіком виконання регламентних та технічних робіт з проведення очистки систем водопостачання в 3-А мікрорайоні Оболоні та щодо здійснення організаційно-правових заходів стосовно передачі мереж водопостачання, водовідведення, теплопостачання до комунальної власності територіальної громади м. Києва з подальшою передачею у володіння і користування ПрАТ «АК «Київводоканал» та у господарське відання КП «Київтеплоенерго» – **2 засідання;**

– робоча група для вирішення питання щодо актуалізації технічних умов на підключення будинків на вул. Микільсько-Слобідській, 3-А та 3-Б у Дніпровському районі м. Києва до ЦО та ГВП (ЖК «Сонячна Рів'єра») – **3 засідання;**

– робоча група щодо напрацювання дорожньої карти по підключенню будинків ЖК «Райдужний» на вул. Кибальчича, 1-Б, 1-В, 1-Г у Дніпровському районі до інженерних мереж централізованого водо-, тепло-, електропостачання та водовідведення з оплатою за спожиті комунальні послуги по тарифу для населення –**2 засідання;**

– робоча група стосовно виконання пуско-налагоджувальних робіт для введення в експлуатацію РК «Жуляни» за адресою: вул. Івана Пулюя, 5а у Солом'янському районі м. Києва та щодо критичної ситуації із запуском дахових і прибудованих котелень в опалювальному сезоні 2023–2024 рр., які

були збудовані та власником яких є ПрАТ «ХК «Київміськбуд» для багатоквартирних житлових будинків міста Києва за адресами: вул. Сергія Данченка 28, 28а, 28б, 30, 32а, 32б, 34, 34а у Подільському районі м. Києва, вул. Аболмасова, 4, 4а у Дніпровському районі м. Києва, вул. Кадетський гай 8, 12 у Солом'янському районі м. Києва – **15 засідань;**

– робоча група по напрацюванню дорожньої карти з графіком виконання робіт по під'єднанню ЖК «БАГГОВУТІВСЬКИЙ» до міських інженерних мереж – **3 засідання.**

На засіданні Постійної комісії розглянуто інформацію підпорядкованих Департаментів, а саме: Департаменту житлово-комунальної інфраструктури виконавчого органу Київської міської ради (Київської міської державної адміністрації), Департаменту будівництва та житлового забезпечення виконавчого органу Київської міської ради (Київської міської державної адміністрації) та Департаменту муніципальної безпеки виконавчого органу Київської міської ради (Київської міської державної адміністрації) про бюджетні показники на 2023 рік, хід виконання заходів по затверджених міських цільових програмах, а також інформацію щодо розробки нових цільових програм та хід виконання рішень, контроль яких покладено на постійну комісію Київської міської ради з питань житлово-комунального господарства та паливно–енергетичного комплексу, заслухані звіти по них.

Опрацьовано та подано для розгляду на засіданні Постійної комісії **20 звітів,** а саме:

- звіт про хід виконання Міської цільової програми забезпечення готовності до дій за призначенням територіальної підсистеми міста Києва Єдиної державної системи цивільного захисту на 2020-2022 роки, затвердженої рішенням Київської міської ради від 12.12.2019 № 451/8024 ***за I квартал, за 1 півріччя та за 9 місяців 2023 року;***

- звіт про хід виконання Міської цільової програми забезпечення житлом громадян, які потребують поліпшення житлових умов, на 2022-2024 роки ***за I півріччя та за 9 місяців 2023 рік;***

– Звіт про хід виконання заходів Комплексної цільової програми підвищення енергоефективності та розвитку житлово-комунальної інфраструктури міста Києва на 2021–2025 роки ***за I квартал, за 1 півріччя та за 9 місяців 2023 року;***

– звіт Ритуальної служби спеціалізованого комунального підприємства «Спеціалізований комбінат підприємств комунально–побутового обслуговування виконавчого органу Київради (Київської міської державної адміністрації)» про хід виконання рішення Київської міської ради від 15.06.2023 № 6505/6546 «Про деякі питання функціонування секторів для почесних поховань, відведених на міських кладовищах» та виконання робіт по замощенню, благоустрою території на секторах почесних поховань загиблих Захисників, Захисниць України»;

– звіт щодо напрацювання дорожньої карти для виконання рішення Київської міської ради від 13.07.2023 № 6882/6923 «Про заходи щодо створення Єдиного електронного реєстру кладовищ міста Києва»;

– звіт комунального підприємства виконавчого органу Київради (Київської міської державної адміністрації) «Київтеплоенерго» про хід підготовки до опалювального сезону в частині ремонту пошкоджених інженерних мереж в місцях пориву та відновлення благоустрою з адресним переліком у кожному районі м. Києва;

– звіт робочої групи, створеної при Постійній комісії з напрацювання Концепції розвитку комунального підприємства виконавчого органу Київської міської ради (Київської міської державної адміністрації) «СУППР»;

– звіт щодо роботи комунального підприємства виконавчого органу Київської міської ради (Київської міської державної адміністрації) «Спеціалізоване управління протизсувних підземних робіт» за 2021–2022 роки, план розвитку підприємства та реалізація запланованих заходів на 2023 рік;

– звіт про хід виконання рішення Київської міської ради від 10.11.2022 № 5586/5627 «Про деякі питання підготовки житлового фонду міста Києва до проходження зимового періоду в умовах воєнного стану»;

– звіт про хід виконання рішення Київської міської ради від 22 грудня 2016 року № 780/1784 «Про затвердження Положення про співфінансування реконструкції, реставрації, проведення капітальних ремонтів, технічного переоснащення спільного майна у багатоквартирних будинках міста Києва» за 2022 рік та щодо виділення коштів на реалізацію вищезазначених робіт у 2023 році;.

– звіт Департаменту житлово-комунальної інфраструктури виконавчого органу Київської міської ради (Київської міської державної адміністрації), комунального підприємства «Київтеплоенерго» виконавчого органу Київради (Київської міської державної адміністрації) та приватного акціонерного товариства «ДТЕК Київські електромережі» щодо відновлення об'єктів критичної інфраструктури пошкоджених внаслідок ракетних обстрілів російської федерації;

– звіт за 2022 рік про хід виконання заходів Міської цільової програми з організації військової служби, виконання військового обов'язку, мобілізаційної підготовки і територіальної оборони у місті Києві «Захисник Києва» на 2022–2024 роки;

– звіт про роботу комунального підприємства «Фінансова компанія «Житло–Інвест» виконавчого органу Київської міської ради (Київської міської державної адміністрації) за 2021–2022 роки, план розвитку підприємства та реалізація запланованих заходів на 2023 рік;

– звіт про роботу Ритуальної служби спеціалізованого комунального підприємства «Спеціалізований комбінат підприємств комунально–побутового обслуговування виконавчого органу Київради (Київської міської державної

адміністрації)» (далі – Ритуальна служба СКП «Спецкомбінат ПКПО») за 2021–2022 роки та план розвитку підприємства на 2023–2024 роки;

– звіти про хід реалізації електронних петицій згідно з затвердженим планом заходів, по яких відповідальною постійною комісією Київської міської ради визначено постійну комісію Київської міської ради з питань житлово-комунального господарства та паливно-енергетичного комплексу, в частині що стосується.

Спільно з представниками постійної комісії Київської міської ради з питань архітектури, містобудування та земельних відносин, Департаменту земельних ресурсів, Департаменту житлово-комунальної інфраструктури та представниками ДТЕК розглянули звернення ДТЕК щодо прийняття рішення стосовно пришвидшення розгляду питань на пленарних засіданнях по відведенню земельних ділянок для розміщення та експлуатації споруд, об'єктів передачі електричної енергії, трансформаторних підстанцій для безперебійного забезпечення киян електричною енергією, в разі надзвичайних ситуацій, у зв'язку з воєнним станом.

На засіданнях Постійної комісії заслухана наступна інформація:

– стосовно ситуації в місті Києві з відбудовою та ремонтом майна житлового фонду, пошкодженого або знищеного внаслідок бойових дій, спричинених військовою агресією російської федерації;

– КП «Київтеплоенерго» стосовно вжиття заходів щодо проведення капітального ремонту відрізку теплової мережі, яка забезпечує теплопостачанням житлові будинки за адресами: вул. Б. Житкова, 7, 9, 11/17 та вул. В. Сальського 19, 21, 23, 25, 27, 29, 31, 33 у Шевченківському районі м. Києва на підставі звернення Асоціації «ЖБК та ОСББ Шевченківського району м. Києва»;

– щодо реалізації дорожньої карти, напрацьованої ПрАТ «ДТЕК Київські електромережі» та ПрАТ «ДБК – 4» стосовно строків виконання підключення житлових будинків ЖК «Ревуцький» за адресою: вул. Ревуцького, буд. 54, 54-а, 54-б по постійній схемі приєднання до електромереж та, відповідно, укладання договорів про надання послуг з розподілу електричної енергії, як для побутових споживачів у розмірі – 1,68 грн;

–щодо спільно напрацьованого дієвого алгоритму взаємодій задля проведення коректних нарахувань за фактично надані послуги з постачання теплової енергії мешканцям столиці у період застосування графіків аварійних відключень або графіків погодинних відключень електричної енергії під час яких знеживлюються котельні та центральні / індивідуальні теплові пункти, які забезпечують виробництво та транспортування теплової енергії комунальним підприємством виконавчого органу Київради (Київської міської державної адміністрації) «Київтеплоенерго» та ПрАТ «ДТЕК Київські електромережі»;

– щодо визначення суб'єкта господарювання, який буде забезпечувати належне утримання та обслуговування будівлі ЦТП на вул. Кіото, 15;

– щодо організованого упорядкування місць поховань загиблих (померлих)

Захисників та Захисниць України, які поховані на 42-й та 102-й ділянках Міського та Лісового кладовищ, встановлення надмогильних пам'ятників за єдиним затвердженим зразком та порядку фінансування зазначених робіт (власний кошт чи кошти міського бюджету), а також встановлення належного водовідведення на цих земельних ділянках для почесних поховань;

– щодо оформлення земельних ділянок, на яких розміщенні кладовища у м. Києві;

– щодо приведення до належного стану пам'яток культури та історичних споруд, розташованих на території Байкового кладовища;

– щодо критичної ситуації, що склалася із запуском дахових, прибудованих котелень в опалювальному сезоні 2023–2024, які були збудовані ПрАТ «ХК «Київміськбуд» для багатоквартирних житлових будинків міста Києва;

– щодо результатів повного, часткового виконання КП «Київтеплоенерго» або причини щодо неможливості виконання відновлення благоустрою на розритих прибудинкових територіях у Шевченківському, Солом'янському, Дніпровському та Дарницькому районах міста Києва;

– щодо стану використання та обслуговування споруд цивільного захисту / укриттів у м. Києві та надання пропозицій стосовно підготовки відповідного проєкту рішення щодо їх систематизації з визначенням стратегічного планування стосовно функціонального їх використання у кожному районі м. Києва на найближчі 3 – 5 років;

– щодо виконання зобов'язань ПрАТ «ХК «Київміськбуд» по виконанню ТУ з будівництва та експлуатації інженерних мереж ЖК «Медовий» за адресою: вул. Кадетський гай, буд.8,10,12;

– щодо виконання пуско-налагоджувальних робіт для введення в експлуатацію РК «Жуляни» за адресою: вул. Івана Пулюя, 5а у Солом'янському районі м. Києва;

– щодо напрацювання дорожньої карти по підключенню будинків ЖК «Райдужний» на вул. Кибальчича, 1-Б, 1-В, 1-Г у Дніпровському районі до інженерних мереж централізованого водо-, тепло-, електропостачання та водовідведення з оплатою за спожиті комунальні послуги по тарифу для населення;

– щодо забезпечення критичної інфраструктури міста Києва (котелень) джерелами безперебійного живлення на період аварійних та позапланових відключень від електроенергії;

– щодо заборгованості за використання теплових мереж ТОВ «ЄВРОРЕКОНСТРУКЦІЯ» за минулий опалювальний сезон 2022-2023 р.;

– щодо термінового напрацювання механізму про повідомлення мешканців міста Києва стосовно необхідності повірки лічильників тепло- та водопостачання надавачами комунальних послуг, враховуючи вимоги постанови Кабінету Міністрів України від 07.04.2023 № 440 «Деякі питання повірки законодавчо регульованих засобів

вимірювальної техніки в умовах воєнного та надзвичайного стану»;

– щодо можливості оцифрування процесів діяльності ОСББ в інформаційній системі «Платформа цифрових мобільних сервісів» «Київ цифровий» та створення модуля ОСББ;

– щодо пришвидшення виконання робіт районними КП ШЕУ комунальної корпорації «Київавтодор», які є виконавцями робіт по відновленню благоустрою території після усунення аварійних пошкоджень теплових мереж;

– щодо заходів по врегулюванню питання стосовно технічного обслуговування та безпечної експлуатації внутрішньобудинкових систем газопостачання у багатоквартирних будинках у місті Києві;

– щодо напрацювання дорожньої карти з графіком виконання робіт по під'єднанню ЖК «Багговутівський» до міських інженерних мереж;

– щодо врегулювання питань, пов'язаних з відновленням газопостачання до приватних житлових будинків мікрорайону «Віта–Литовська»;

– щодо вирішення питання стосовно водопостачання вулиць Лауреатської, Солов'їної, Корінної, Ставкової та Фіалкової мікрорайону Пирогів у Голосіївському районі м. Києва;

– щодо надзвичайної ситуації, яка сталася при виконанні капітального ремонту підпірної стіни житлового будинку для утримання грунту на вул. Лютеранській, 7/10 у Печерському районі м. Києва»;

– щодо проведення районними в місті Києві державними адміністраціями інвентаризації всіх підпірних стін з подальшим здійсненням організаційно-правових заходів щодо визнання їх безхазяйними з наступним прийняттям на баланс;

- щодо обстеження КП «СУППР» безхазяйних підпірних стін;

– щодо фінансування заходів визначених рішенням Київської міської ради від 16.12.2022 № 4020/4061 «Про надання одноразової фінансової підтримки щодо проведення ремонтних робіт в багатоквартирних будинках новоствореним об'єднанням співвласників багатоквартирних будинків».

На засіданні Постійної комісії було розглянуто 6 підтриманих електронних петицій, а саме:

– про розгляд підтриманої електронної петиції № 11405 від 22.12.2022 № 08/КО- 2752 (п) «Повідомляти в застосунку про віярні відключення світла»;

– про розгляд підтриманої електронної петиції № 11431 від 22.12.2022 № 08/КО-2751(п) «Заборонити працювати рекламним банерам та зовнішніх освітлень»;

– про розгляд підтриманої електронної петиції № 11775 від 28.03.2023

№ 08/КО–803(п)) «Київ – чисте місто! Платні туалети»;

– про розгляд підтриманої електронної петиції № 11928 від 07.04.2023 № 08/КО–1001 (п) «Розірвати всі договори міста Києва та УПЦ МП».

– про розгляд підтриманої електронної петиції № 11934 від 15.05.2023 № 08/КО–1493(п) «Встановити достатню кількість смітників (урн) по місту Києву»;

–про розгляд підтриманої електронної петиції № 12684 від 28.11.2023 № 08/КО–3578(п) «Гроші на ЗСУ»: прозорий розгляд бюджету Києва 2024».

Крім того заслухано звіти про стан реалізації 7 підтриманих електронних петицій, які були розглянуті у 2022 році.

На виконання рішення Київської міської ради «Про деякі питання управління майном територіальної громади міста Києва на період дії воєнного стану» від 25 жовтня 2022 року № 5482/5523 Постійна комісія розглянула **109 питань** щодо впорядкування прийняття майна до комунальної власності територіальної громади міста Києва, передачі його у володіння та користування, передачі до сфери управління районних в місті Києві державних адміністрацій, закріплення майна на праві господарського відання або оперативного управління.

Протягом року Постійна комісія розглядала звернення районних в місті Києві державних адміністрацій щодо погодження комунальним підприємствам – керуючим компаніям з обслуговування житлового фонду районів м. Києва використання коштів за рахунок яких збільшено статутні капітали, на операційну діяльність підприємств, а саме: на заробітну плату працівників, покращення матеріально-технічної бази, розрахунки за послуги з нарахування за житлові-комунальні послуги центрами комунального сервісу, оплату податків тощо.

Також Постійною комісією підготовлено інформацію (з проєктом відповіді) на 4 ***запити***, відповідно до Закону України «Про доступ до публічної інформації».

Постійною комісією розглянуто звернення від депутатів Київської міської ради, а саме: Володимира Слончака, Юрія Тихоновича, Тараса Криворучка, Олександра Бродського, Віталія Павлика, Ігора Шпака, Володимира Ялового, Ксенії Семенової, Олесі Зубрицької, Олександра Супруна, Андрія Задерейка, Ганни Свириденко, Миколи Конопелька, Ярослава Федоренка, Романа Ярошенка щодо утримання, обслуговування і використання житлового фонду, кількості та якості житлово-комунальних послуг, формування цін / тарифів на житлово-комунальні послуги, а також належного благоустрою прибудинкових територій та квартальних проїздів.

Постійна комісія підготувала проєкт плану роботи Постійної комісії на 2024 рік.

Відповідно до функціональної спрямованості протягом 2023 року Постійна комісія розглядала такі питання: утримання, обслуговування, експлуатація систем водо-, теплопостачання, водовідведення, газопостачання та іншого

інженерного обладнання багатоквартирних житлових будинків, утримання, обслуговування і використання житлового фонду, кількості та якості житлово-комунальних послуг, формування цін / тарифів на житлово-комунальні послуги, сфери благоустрою прибудинкових територій та міжквартальних проїздів на території міста Києва, реформи похоронної справи та ритуальних послуг у місті Києві, використання споруд подвійного призначення та найпростіших укриттів, стратегічне планування використання бомбосховищ у кожному районі м. Києва на найближчі 3–5 років, відновлення багатоквартирних житлових будинків, об'єктів критичної інфраструктури, пошкоджених або знищених у зв'язку із збройною агресією російської федерації, забезпечення житлом учасників бойових дій та членів їх сімей, дітей–сиріт, дітей, позбавлених батьківського піклування та ін.

Голова постійної комісії **Олександр БРОДСЬКИЙ**

вик. Валентина АНТОНЮК

1.2 1.2

08/231-68/ПР
13.01.2024

КИЇВСЬКА МІСЬКА РАДА
II СЕСІЯ IX СКЛИКАННЯ

РІШЕННЯ

_____№_____ ПРОЄКТ

Про врегулювання питань з доступу до інфраструктури об'єктів комунальної власності при розташуванні технічних засобів електронних комунікацій

Відповідно до статті 26 Закону України «Про місцеве самоврядування в Україні», пункту 8 частини першої статті 19, частин п'ятої-шостої статті 25, статті 115 Закону України «Про електронні комунікації», Закону України «Про доступ до об'єктів будівництва, транспорту, електроенергетики з метою розвитку електронних комунікаційних мереж», у зв'язку з необхідністю актуалізації рішень Київської міської ради, що регулюють питання розташування технічних засобів електронних комунікацій в м. Києві, відповідно до вимог чинного законодавства України, з метою забезпечення сталого функціонування мереж електронних комунікацій, що використовуються для надання електронних комунікаційних послуг в умовах воєнного стану, введеного Указом Президента України від 24.02.2023 № 64/2022 «Про введення воєнного стану в Україні», затвердженого Законом України № 2102-IX від 24.02.2022, Київська міська рада:

ВИРІШИЛА:

1. Скасувати рішення Київської міської ради VII сесії VI скликання від 14 липня 2011 року № 378/5765 «Про питання впорядкування діяльності суб'єктів господарювання в галузі зв'язку та інформаційних технологій».

2. Скасувати рішення Київської міської ради III сесії VII скликання від 3 вересня 2015 року № 943/1807 «Про впорядкування користування об'єктами комунальної власності територіальної громади міста Києва при будівництві та експлуатації телекомунікаційних мереж».

3. Внести зміни до пункту 1 рішення Київської міської ради X сесії VIII скликання від 12 березня 2020 року № 236/8406 «Про встановлення плати за доступ до елементів інфраструктури об'єктів будівництва, транспорту, енергетики, кабельної каналізації електрозв'язку, будинкової розподільної мережі комунальної власності територіальної громади міста Києва», виклавши його у такій редакції:

«1. Розмір плати за доступ до елементів інфраструктури об'єктів будівництва, транспорту, енергетики, кабельної каналізації електрозв'язку, будинкової розподільної мережі комунальної власності територіальної громади міста Києва (далі – об'єкт) затверджується рішеннями Київської міської ради на пленарних засіданнях.»

4. На період дії воєнного стану, заборонити підприємствам, установам, організаціям територіальної громади міста Києва, за якими закріплені об'єкти комунальної власності територіальної громади міста Києва на праві господарського відання чи оперативного управління, в тому числі, що перебувають на балансі, розібрання (демонтаж) електронних комунікаційних мереж чи їх частин окрім як за рішенням постачальника електронних комунікаційних мереж та/або послуг, який є власником (володільцем) таких мереж, чи за рішенням суду.

5. Оприлюднити це рішення у встановленому законом порядку.

6. Це рішення набирає чинності з дня його прийняття.

7. Контроль за виконанням цього рішення покласти на постійну комісію Київської міської ради з питань транспорту, зв'язку та реклами.

Київський міський голова Віталій КЛИЧКО

ПОДАННЯ:

Депутатка Київської міської ради — Вікторія БУРДУКОВА

Ксенія Семенова

Сурсько О.А.

Кулеба Є.Д.

Пашинська Н.В.

Дітриченко А.О.

Зонтаренко Г.П.

ПОГОДЖЕНО:

Постійна комісія Київської міської ради з питань транспорту, зв'язку та реклами

Голова — Олексій ОКОПНИЙ

Секретар — Ігор ГАЛАЙЧУК

Начальник управління правового забезпечення діяльності Київської міської ради — Валентина ПОЛОЖИШНИК

ПОЯСНЮВАЛЬНА ЗАПИСКА

До проєкту рішення Київської міської ради «Про врегулювання питань з доступу до інфраструктури об'єктів комунальної власності при розташуванні технічних засобів електронних комунікацій»

1. Обґрунтування прийняття рішення

1.1. Рішення Київської міської ради VII сесії VI скликання від 14 липня 2011 року № 378/5765 «Про питання впорядкування діяльності суб'єктів господарювання в галузі зв'язку та інформаційних технологій» та рішення Київської міської ради III сесії VII скликання від 3 вересня 2015 року № 943/1807 «Про впорядкування користування об'єктами комунальної власності територіальної громади міста Києва при будівництві та експлуатації телекомунікаційних мереж» були розроблені на виконання Законів України «Про телекомунікації» та «Про телебачення та радіомовлення», що вже втратили чинність.

На сьогоднішній день, засади забезпечення доступу до інфраструктури об'єкту доступу для розташування технічних засобів електронних комунікацій з метою надання абонентам електронних комунікаційних послуг врегульовано Законом України «Про доступ до об'єктів будівництва, транспорту, електроенергетики з метою розвитку електронних комунікаційних мереж» (далі – Закон про доступ), який набув чинності 4 червня 2017 року, а також нормативно-правовими актами, розробленими на виконання розділу 2 цього Закону.

З набуттям чинності Законом про доступ було внесено і зміни до Закону України «Про місцеве самоврядування в Україні», де чітко визначено і регламентовано права та повноваження органів місцевого самоврядування у відносинах між власниками інфраструктури об'єкта доступу та постачальниками електронних комунікаційних мереж та/або послуг при розташуванні технічних засобів електронних комунікацій з метою надання електронних комунікаційних послуг.

Відповідно до пункту 8 частини першої статті 19 Закону України «Про електронні комунікації» постачальники електронних комунікаційних мереж та/або послуг мають право на установлення технічних засобів електронних комунікацій у приміщеннях, що належать їм на належних правових підставах, з дозволу власника приміщення та розміщення на елементах інфраструктури об'єктів будівництва, транспорту та електроенергетики технічних засобів електронних комунікацій на договірних засадах у порядку, встановленому законодавством.

Відповідно до частин п'ятої-шостої статті 25 Закону України «Про електронні комунікації» доступ до елементів інфраструктури будівництва, що не перебувають у власності постачальників електронних комунікаційних послуг та/або мереж для розгортання загальнодоступних електронних комунікаційних мереж, здійснюється відповідно до Закону про доступ.

Оператору електронних комунікацій або уповноваженим ним особам дозволяється в порядку, встановленому законодавством, прокладати кабельні підземні, підводні та наземні лінії електронних комунікацій через мости, тунелі, колектори, вулиці, шляхи, будівлі, ліси і води, а також використовувати для цього опори ліній електропередачі та опори інфраструктури об'єктів будівництва, транспорту, електроенергетики.

Таким чином, доступ до інфраструктури об'єкта доступу, відповідно до частин першої-третьої статті 16 Закону про доступ, здійснюється на підставі договору з доступу між власником інфраструктури об'єкта доступу та замовником, що укладається відповідно до законодавства з урахуванням особливостей, встановлених Законом.

Оскільки положення рішення Київської міської ради VII сесії VI скликання від 14 липня 2011 року № 378/5765 «Про питання впорядкування діяльності суб'єктів господарювання в галузі зв'язку та інформаційних технологій» та рішення Київської міської ради III сесії VII скликання від 3 вересня 2015 року № 943/1807 «Про впорядкування користування об'єктами комунальної власності територіальної громади міста Києва при будівництві та експлуатації телекомунікаційних мереж» втратили свою актуальність та суперечать чинному законодавству України, проєктом рішення Київської міської ради «Про врегулювання питань з доступу до інфраструктури об'єктів комунальної власності при розташуванні технічних засобів електронних комунікацій» пропонується їх скасувати.

1.2. Згідно з пунктом 57 частини першої статті 26 Закону України «Про місцеве самоврядування в Україні» виключно на пленарних засіданнях сільської, селищної, міської ради вирішуються питання встановлення плати за доступ до об'єкта будівництва, транспорту, енергетики, кабельної каналізації електрозв'язку, будинкової розподільної мережі комунальної власності відповідно до Закону про доступ.

З огляду на зазначене, проєктом рішення Київської міської ради «Про врегулювання питань з доступу до інфраструктури об'єктів комунальної власності при розташуванні технічних засобів електронних комунікацій» запропоновано саме рішенням органу місцевого самоврядування встановити розміри плати за доступ до об'єкта будівництва, транспорту, енергетики, кабельної каналізації електрозв'язку, будинкової розподільної мережі комунальної власності, а не наділяти цим правом підприємства, установи, організації територіальної громади міста Києва, за якими закріплені такі об'єкти на праві господарського відання чи оперативного управління.

Негативними наслідками відсутності розмірів плати за доступ, які були б затверджені саме рішенням органу місцевого самоврядування, є те, що підприємствами іноді встановлюється плата за доступ необґрунтовано. Крім того, враховуючи, що відсутній реєстр або перелік підприємств, які можуть укладати договори з доступу до інфраструктури з постачальниками електронних комунікаційних мереж та/або послуг, іноді невідомо, чи повноважне певне підприємство на укладення таких договорів та отримувати

плату за доступ чи ні. На уточнення таких питань або на пошук уповноваженого підприємства на укладення договору з доступу на певний об'єкт, постачальники іноді витрачають значний час.

Таким чином, якщо розміри плати за доступ будуть встановлені саме рішенням Київської міської ради, то буде вирішено два актуальних питання: 1) запобігання встановленню неправомірних розмірів плати за доступ; 2) визначено та встановлено перелік уповноважених підприємств об'єктів комунальної власності, уповноважених укладати договори з доступу з постачальниками електронних комунікаційних мереж та/або послуг.

1.3. В період дії воєнного стану та відповідно до Закону України «Про електронні комунікації» постачальники електронних комунікаційних мереж та/або послуг мають додаткові обов'язки при наданні електронних комунікаційних послуг, зокрема, забезпечувати передачу оповіщень про загрозу та виникнення надзвичайних ситуацій, надзвичайного та воєнного стану від органів державної влади до населення. А відповідно до частини третьої статті 115 цього Закону постачальники електронних комунікаційних мереж та/або послуг повинні забезпечити готовність до виконання своїх функцій в умовах надзвичайної ситуації, надзвичайного та воєнного стану. В умовах надзвичайних ситуацій, надзвичайного та воєнного стану усі електронні комунікаційні мережі незалежно від форми власності використовуються для забезпечення потреб національної безпеки, оборони, охорони правопорядку. Постачальники електронних комунікаційних послуг взаємодіють при цьому з національним центром оперативно-технічного управління електронними комунікаційними мережами України (НЦУ) в питаннях, віднесених до його компетенції. НЦУ в умовах надзвичайного або воєнного стану видає розпорядження щодо оперативно-технічного управління електронними комунікаційними мережами, які є обов'язковими для виконання постачальниками електронних комунікаційних мереж та/або послуг.

Окрім цього всі жителі країни зрозуміли наскільки є важливим надання/отримання послуг зв'язку, в першу чергу для комунікації між собою, для отримання інформації, в т.ч. офіційної від органів влади, доступ до мережі Інтернет і т.д.

Нажаль, окремі власники інфраструктури об'єктів доступу, ніби то не розуміючи цього, вдаються до демонтажу електронних комунікаційних мереж. І такі дії, в переважній більшості, використовується як нецивілізований тиск на постачальників електронних комунікаційних мереж та/або послуг для укладення договорів/зміни до існуючих договорів

виключно на умовах власника об'єкта доступу. Іноді мають місце нічим неаргументовані дії власників об'єктів доступу щодо припинення/розірвання договірних відносин з постачальниками електронних комунікаційних мереж та/або послуг, навіть, незважаючи на те, що у таких постачальників є договірні відносини та надаються послуги абонентам.

Тому є актуальним та потребує врегулювання питання заборони розібрання (демонтажу) електронних комунікаційних мереж чи їх частин під час дії воєнного стану в Україні. З метою вирішення цього питання проєктом рішення Київської міської ради «Про врегулювання питань з доступу до інфраструктури об'єктів комунальної власності при розташуванні технічних засобів електронних комунікацій» запропонована відповідна заборона.

2. Мета і завдання прийняття рішення

Метою прийняття цього рішення є необхідність актуалізації рішень Київської міської ради, що регулюють питання розташування технічних засобів електронних комунікацій в м. Києві, відповідно до вимог чинного законодавства України, у зв'язку з втратою чинності Законів України «Про телекомунікації» та «Про телебачення та радіомовлення» та набуттям чинності Законом України «Про доступ до об'єктів будівництва, транспорту, електроенергетики з метою розвитку електронних комунікаційних мереж» та внесенням відповідних змін до Закону України «Про місцеве самоврядування в Україні».

Також метою прийняття цього рішення є забезпечення сталого функціонування мереж електронних комунікацій, що використовуються для надання електронних комунікаційних послуг в умовах воєнного стану, введеного Указом Президента України від 24.02.2023 № 64/2022 «Про введення воєнного стану в Україні», затвердженого Законом України № 2102-IX від 24.02.2022.

3. Правові аспекти

Рішення приймається відповідно до статті 26 Закону України «Про місцеве самоврядування в Україні», пункту 8 частини першої статті 19, частин п'ятої-шостої статті 25, статті 115 Закону України «Про електронні комунікації», Закону України «Про доступ до об'єктів будівництва, транспорту, електроенергетики з метою розвитку електронних комунікаційних мереж».

4. Фінансово-економічне обґрунтування

Реалізація цього рішення не передбачає використання коштів місцевого бюджету.

5. Відомості про наявність у проєкті рішення інформації з обмеженим доступом.

Проєкт рішення не містить інформації з обмеженим доступом у розумінні статті 6 Закону України «Про доступ до публічної інформації».

6. Інформація про дотримання прав і соціальної захищеності осіб з інвалідністю.

Проєкт рішення Київської міської ради не стосується прав і соціальної захищеності осіб з інвалідністю та не впливає на життєдіяльність цієї категорії.

7. Доповідач на пленарному засіданні

Доповідачі на пленарному засіданні – депутатка Київської міської ради Бурдукова Вікторія Вадимівна (депутатська фракція політичної партії «Слуга Народу»).

Депутатка Київської міської ради Вікторія БУРДУКОВА

Заступник міського голови –
секретар Київської міської ради

Окопному О. Ю.
Положишник В. О.
Присяжнюку М. О.
Бродському О. Я.
Вітренку Н. О.

Прошу розглянути проєкт рішення від 18.01.2024 № 08/231 - 68/ПР в установленому порядку.

Омельченко А. В.

Для контролю за проходженням та тиражування.

Юнаковій С. М.
Школі Н. В.
Кандибору Р. В. – до відома
Поворознику М. Ю.

Володимир БОНДАРЕНКО

"18" січня 2024 року
№ 08/231 - 68/ПР

08/231-68/ПР
18.01.2024

ДЕПУТАТ

КИЇВСЬКОЇ МІСЬКОЇ РАДИ IX СКЛИКАННЯ

«18» січня 2024 р. № 08/279/09/194-6

Заступнику міського голови-
секретарю Київської міської ради

Володимиру БОНДАРЕНКУ

Шановний Володимире Володимировичу!

Відповідно до ст.ст.25, 26 Регламенту Київської міської ради, прошу Вас надати доручення розглянути проєкт рішення «Про врегулювання питань з доступу до інфраструктури об'єктів комунальної власності при розташуванні технічних засобів електронних комунікацій».

Додатки:

1. Проєкт рішення «Про врегулювання питань з доступу до інфраструктури об'єктів комунальної власності при розташуванні технічних засобів електронних комунікацій» (3 арк.)
2. Пояснювальна записка до проєкту рішення (5 арк.)
3. Електронна версія зазначених документів.

З повагою,

Депутатка Київської міської ради Вікторія БУРДУКОВА

Текст проєкту рішення у паперовому вигляді відповідає проєкту в електронному вигляді на USB носії.

08/231-69/ПР
18.01.2024

КИЇВСЬКА МІСЬКА РАДА

II СЕСІЯ IX СКЛИКАННЯ

РІШЕННЯ

_____№_____

Про віднесення до сфери управління Печерської районної в місті Києві державної адміністрації нерухомого майна – нежитлової споруди (сміттєзбірник, гараж) за адресою: вул. Чеська, 9 у Печерському районі

Відповідно до статті 335 Цивільного кодексу України, статті 60 Закону України «Про місцеве самоврядування в Україні», рішення Київської міської ради від 23 жовтня 2013 року № 270/9758 «Про питання, пов'язані з державною реєстрацією речових прав на нерухоме майно, що належить до комунальної власності територіальної громади міста Києва», рішення Печерського районного суду міста Києва від 28 серпня 2023 року у справі № 757/15075/23-ц Київська міська рада

ВИРІШИЛА:

1. Віднести до сфери управління Печерської районної в місті Києві державної адміністрації нерухоме майно - нежитлову споруду (сміттєзбірник, гараж) загальною площею 45,5 кв. м, яка розташована за адресою: вул. Чеська, 9 у Печерському районі.

2. Печерській районній в місті Києві державній адміністрації вжити організаційно – правові заходи, направлені на проведення державної реєстрації права власності територіальної громади міста Києва на нерухоме майно, зазначене у пункті 1 цього рішення.

3. Оприлюднити це рішення у встановленому порядку.

4. Контроль за виконанням цього рішення покласти на постійну комісію Київської міської ради з питань власності та регуляторної політики.

Київський міський голова В. Кличко

Подання:

Перший заступник голови К
міської державної адміністр

Голова Печерської районної
Києві державної адміністрац

Начальник юридичного відд
Печерської районної в місті
державної адміністрації

Погоджено:

Заступник голови Київської
міської державної адміністр

Керівник апарату виконавчо
Київської міської ради (Київ
міської державної адміністр

Заступник керівника апарат
начальник юридичного упр
апарату виконавчого органу
міської ради (Київської міс
державної адміністрації)

Директор Департаменту
комунальної власності м. К

Голова постійної комісії Ки
міської ради з питань власн
регуляторної політики

Секретар постійної комісії
міської ради з питань власн
регуляторної політики

Начальник Управління пра
забезпечення діяльності Ки
міської ради

ПОЯСНЮВАЛЬНА ЗАПИСКА

до проєкту рішення Київської міської ради «Про віднесення до сфери управління Печерської районної в місті Києві державної адміністрації нерухомого майна – нежитлової споруди (сміттєзбірник, гараж) за адресою: вул. Чеська, 9 у Печерському районі»

1. Обґрунтування прийняття рішення

Пунктом 3 рішення Київської міської ради від 23 жовтня 2013 року № 270/9758 «Про питання, пов'язані з державною реєстрацією речових прав на нерухоме майно, що належить до комунальної власності територіальної громади міста Києва» районні в місті Києві державні адміністрації уповноважено вчиняти від імені Київської міської ради всі дії, необхідні для взяття на облік у встановленому порядку, безхазяйного майна, розташованого на території відповідних районів міста Києва. На виконання даного пункту, з урахуванням вимог Цивільного кодексу України, Печерською районною в місті Києві державною адміністрацією вчинені організаційно-правові заходи, направлені на взяття на облік виявленого на території Печерського району безхазяйного нерухомого майна, а саме нежитлової споруди (сміттєзбірник, гараж) за адресою: вул. Чеська, 9.

Так, з метою виявлення власника цього майна, направлено запити до комунального підприємства Київської міської ради «Київське міське бюро технічної інвентаризації» лист від 16 вересня 2021 року № 105/01-1624/В-040, комунального підприємства «Керуюча компанія з обслуговування житлового фонду Печерського району м. Києва» лист від 04 серпня 2021 № 105/01-1380/В-040.

23 листопада 2021 року у газеті «Хрещатик», випуск № 55 (5416), опубліковано оголошення про виявлення безхазяйної нерухомої речі.

Рішенням Печерського районного суду м. Києва від 28 серпня 2023 року у справі № 757/15075/23-ц право власності на безхазяйне нерухоме майно, а саме: цегляну нежитлову споруду (сміттєзбірник, гараж) загальною площею 45,5 кв. м, що розташована за адресою: вул. Чеська, будинок № 9 місто Київ визнано за територіальною громадою міста Києва в особі Київської міської ради. На момент підготовки цього рішення, рішення суду набрало законної сили. Реєстраційний номер рішення в Єдиному державному реєстрі судових рішень 113189315.

Відповідно до Конституції України, судове рішення є обов'язковим до виконання.

Печерська районна в місті Києві державна адміністрація не заперечує щодо передачі до її сфери управління вищенаведеного нерухомого майна.

Враховуючи вищевикладене, підготовлено проєкт цього рішення.

2. Мета і її досягнення

Проект рішення розроблено з метою передачі до сфери управління Печерської районної в місті Києві державної адміністрації виявленого на території Печерського району безхазяйного нерухомого майна, а саме: нежитлової споруди (сміттєзбірник, гараж) загальною площею 45,5 кв. м, яка розташована за адресою: вул. Чеська, 9 право власності на яке, на підставі

рішення Печерського район
№ 757/15075/23-ц, визнано
Київської міської ради.

3. Правове обґру

Проєкт рішення розро
України, статті 60 Закону
рішення Київської міської
питання, пов'язані з держа
що належить до комунальн
рішення Печерського райо
справі № 757/15075/23-ц.

4. Фіна

Прийняття та реалі
з бюджету міста Києва.

Прийняття та реалі
належно управляти майном

6. Інфор
соціальн

Проєкт рішення Ки
захищеності осіб з інвалідн

7. Інформація
обмеженим доступом

Проєкт рішення К
обмеженим доступом у р
публічної інформації».

Доповідачем проекту
засіданні буде голова Печер
Наталія Кондрашова.

Голова
Печерської районної в міст
державної адміністрації

КОПІЯ

ПЕЧЕРСЬКИЙ РАЙОННИЙ СУД МІСТА КИЄВА

Справа № 757/15075/23-ц

РІШЕННЯ
ІМЕНЕМ УКРАЇНИ

28 серпня 2023 року Печерський районний суд м. Києва у складі:
головуючого - судді Бусик О.Л.
при секретарі судових засідань - Рябошапці М.О.
учасники справи:
заявник - Печерська районна у місті Києві державна адміністрація
зацікавлена особа - Київська міська рада

розглянувши у відкритому судовому засіданні в залі суду у м. Києві цивільну справу за заявою Печерської районної у місті Києві державної адміністрації, заінтересована особа Київська міська рада, про передачу безхазяйної нерухомої речі у власність територіальної громади, -

ВСТАНОВИВ:

Печерська районна у місті Києві державна адміністрація звернулася до суду із заявою про передачу безхазяйної нерухомої речі у власність територіальної громади, посилаючись на те, що на території Печерського району виявлено цегляну нежитлову споруду (сміттєзбірник, гараж) загальною площею 45, 5 кв. м, що розташована за адресою: м. Київ, вул.Чеська, будинок 9 у м. Київ.

23.11.2021 у газеті «Хрещатик», випуск № 55 (5416), опубліковано оголошення про взяття цього об`єкту нерухомого майна на облік, протягом року з дня опублікування оголошення про взяття на облік безхазяйного майна, будь-хто із фізичних або юридичних осіб не заявив про свої права на нього, зважаючи на наявність підстав для визнання вищевказаного нерухомого майна безхазяйним майном та передачу його у власність територіальної громади.

В обґрунтування поданої заяви вказано, що візуально нежитлову споруду (сміттєзбірник, гараж) знаходяться в задовільному технічному стані, потребує виконання робіт з ремонту. Отже, з метою взяття на облік і приведення об`єктів майна, що перебувають на території Печерського району і є безхазяйними, до належного функціонального стану, заявник звертається до суду із вказаною заявою.

Ухвалою судді від 19 квітня 2023 року відкрито провадження у справі з викликом сторін у судове засідання.

Представник заінтересованої особи у судове засідання, про яке повідомлявся належним чином, не з`явився, про причини неявки до суду не повідомлено, заяви по суті або з процесуальних питань не надходили.

28 серпня 2023 року представником заявника подано до суду заяву про розгляд справи за відсутності представника у судовому засіданні, свої вимоги заявником підтримуються і просить суд їх задовольнити.

За таких обставин, суд вважає за можливе розглянути справу у відсутність учасників справи на підставі наявних у справі доказів.

Згідно ч. 1 ст. 4 ЦПК України кожна особа має право в порядку, встановленому цим Кодексом, звернутися до суду за захистом своїх порушених, невизнаних або оспорюваних прав, свобод чи законних інтересів.

Печерська районна в місті Києві
копія вірна

545914 — 25.10.23

Печерський районний суд
міста Києва
*2606*55324664*1*1*

Частиною 1 ст. 293 ЦПК
непозовного цивільного судочинст
підтвердження наявності або від
охорони прав, свобод та інтересів
немайнових чи майнових прав або
прав.

Відповідно до п. 7 ч. 2 ст.
провадження, зокрема, справи пр
власність.

Суд, розглянувши справу у
перевіривши їх доказами шляхом
оцінивши їх у сукупності, встанови

Судом встановлено, що житл
9, відповідно до розпорядження
міської державної адміністрації) від
районами в місті Києві», як майн
Києва, переданий до сфери упра
адміністрації.

За інформацією, наданою
обслуговування житлового фонду
будинок 9 по вулиці Чеській перебу

Серед об'єктів комунально
розпорядженням виконавчого орга
адміністрації) від 10.12.2010 № 111
місті Києві державної адміністрації,
даною адресою – відсутня. Так
комунальної власності територіал
Київської міської ради від 22.05.201

Зазначена одноповерхова бу
будинок № 9 по вул. Чеській не зна

Також, працівниками К
обслуговування житлового фонду
цегляній одноповерховій господарс
не з'єднані, мають окремі входи.

Комунальне підприємство К
інвентаризації» листом від 30.09
нежитловому фонду вул. Чеська, 9

- нежиле приміщення (літ.
  особою;
- нежилі приміщення № 1
  124, 30 кв. м, за фізичною
- нежила будівля (літ. В) за

Відповідно до довідки
обслуговування житлового фонду
цегляна нежитлова споруда (смітт
01.12.2021 на балансі підприємства

Печерська районна в місті
реєстратора Департаменту комуна

міської ради (Київської міської державної адміністрації) із заявою про взяття на облікцегляної нежитлової споруди (сміттєзбірник, гараж), розташованої по вул. Чеській, будинок 9 в Печерському районіта отримала рішення № 62375913 від 17.12.2021 про відмову за причини, що подані документи не дають змоги встановити набуття, зміну або припинення речових прав на нерухоме майно та їх обтяжень відповідно до п. 84 Порядку державної реєстрації речових прав на нерухоме майно та їх обтяжень, затвердженого постановою Кабінету Міністрів України від 25.12.2015 № 1127.

Печерська районна в місті Києві державна адміністрація звернулася до державного реєстратора Департаменту комунальної власності м. Києва виконавчого органу Київської міської ради (Київської міської державної адміністрації) із заявою про взяття на облікцегляної нежитлової споруди (сміттєзбірник, гараж), розташованої по вул. Чеській, будинок 9 в Печерському районіта отримала рішення № 62375913 від 17.12.2021 про відмову за причини, що подані документи не дають змоги встановити набуття, зміну або припинення речових прав на нерухоме майно та їх обтяжень відповідно до п. 84 Порядку державної реєстрації речових прав на нерухоме майно та їх обтяжень, затвердженого постановою Кабінету Міністрів України від 25.12.2015 № 1127.

Листом Департаменту комунальної власності м. Києва виконавчого органу Київської міської ради (Київської міської державної адміністрації) від 30.09.2021 вих. № 105/01-1624/В-040 Печерську районну в місті Києві державну адміністрацію було повідомлено про відсутність даних щодо балансоутримувачів об'єктів, зазначених в акті робочої групи з проведення інвентаризації безгосподарних об'єктів дорожньо-транспортної інфраструктури Печерської районної в місті Києві державної адміністрації від 06.12.2021.

В газеті «Хрещатик» від 23.11.2021 № № 55 (5416) Печерською районною в місті Києві державною адміністрацією було опубліковане повідомлення про виявлення та взяття на облік цегляної нежитлової споруди (сміттєзбірник, гараж) загальною площею 45, 5 кв. м. за адресою: вул. Чеська, будинок № 9, м. Київ.

Відповідно до ч. 1-2 ст. 11 Закону України «Про столицю України місто-герой Київ» питання організації управління районами в місті Києві належать до компетенції Київської міської ради, а у районах міста Києва діють районні в місті Києві державні адміністрації, які підпорядковуються Київській міській державній адміністрації.

Стаття 1 Закону України «Про місцеві державні адміністрації» визначає, що місцева державна адміністрація є місцевим органом виконавчої влади і входить до системи органів виконавчої влади.

Відповідно до рішення Київської міської ради від 23.10.2013 № 270/9758 «Про питання, пов'язані з державною реєстрацією речових прав на нерухоме майно, що належить до комунальної власності територіальної громади міста Києва» Печерська районна в місті Києві державна адміністрація уповноважена від імені Київської міської ради вчиняти всі дії, необхідні для взяття на облік у встановленому порядку безхазяйного майна, розташованого на території Печерського району міста Києва.

Згідно з дорученням першого заступника голови Київської міської державної адміністрації Поворозника М. від 26.12.2019 № 4094/157-2018 та Протоколом доручень № 1, затверджених заступником голови Київської міської державної адміністрації Слончаком В. 11.12.2019, напрацьованих під час наради щодо визначення єдиного алгоритму дій по закріпленню безбалансових вулиць на праві господарського відання юридичним особам комунальної форми власності територіальної громади міста Києва від 11.12.2019, районним в місті Києві державним адміністраціям було доручено поетапно вирішувати питання передачі безхазяйних об'єктів у власність територіальної громади міста Києва, зокрема, звернутись до суду з відповідними заявами.

Розпорядженням Печерської районної в місті Києві державної адміністрації № 858 від

Печерський районний суд
міста Києва

27.12.2019 було створено робочу г
благоустрою, внутрішньо квартал
території Печерського району міст

Статтею 316 ЦК України в
(майно), яке вона здійснює відпов
осіб.

Згідно з ч. 1 ст. 317 ЦК Укр
та розпорядження своїм майном.

Відповідно до ч. 1 ст.
розпоряджається своїм майном на

Право власності є непоруш
права чи обмежений у його здійсне

Відповідно до ч. 2 ст. 327
власності, здійснюють безпосере
місцевого самоврядування.

Відповідно до ст. 335 ЦК Ук
якої невідомий. Безхазяйні нерухо
реєстрацію прав на нерухоме м
території якого вони розміщені. П
оголошення у друкованих засобах
на облік безхазяйної нерухомої р
майном відповідної територіальн
комунальну власність.

З часу опублікування огол
фізична чи юридична особа заяви
подала, будь-які відомості про влас

Відповідно до ст. 333 ЦПК У
та взята на облік органом, який з
також що сплив один рік з дня
передачу безхазяйної нерухомої ре

На підставі ч. 1 ст. 10 Закону
ради є органами місцевого самоо
громади та здійснюють від їх іме
самоврядування, визначені Консти

Як встановлено, протягом р
від 23.11.2021 № 55 (5416) про ви
цегляної нежитлової споруди (см
адресою: вул. Чеська, будинок № 9

Враховуючи викладене, зва
оголошення про взяття на облік б
осіб не заявив про свої права на
визнання вищевказаного нерухом
власність територіальної громади.

Керуючись ст.ст.12, 13, 76,

Заяву Печерської районної
особа: Київська міська рада пр

територіальної громади задовольнити.

Визнати за територіальною громадою міста Києва в особі Київської міської ради право власності на безхазяйне нерухоме майно, а саме: цегляну нежитлову споруду (комітет-бірник, гараж) загальною площею 45, 5 кв. м, що розташована за адресою: вул. Чеська, будинок № 9 м. Київ.

Рішення може бути оскаржене до Київського апеляційного суду протягом тридцяти днів з дня складання повного тексту рішення.

Рішення суду набирає законної сили після закінчення строку подання апеляційної скарги всіма учасниками справи, якщо апеляційну скаргу не було подано.

У разі подання апеляційної скарги рішення, якщо його не скасовано, набирає законної сили після повернення апеляційної скарги, відмови у відкритті чи закриття апеляційного провадження або прийняття постанови суду апеляційної інстанції за наслідками апеляційного перегляду.

Повний текст судового рішення складено 01 вересня 2023 року.

Суддя О.Л. Буєнк

Печерський районний суд
міста Києва
*2606*85922466*1*1*

Коржу А.С
Литвинові
Павлику І.
Шемеляк
Щепетовій
Для розгля

27 жовтня 2
№ 105-5459

ПЕЧЕРСЬКА РАЙОННА В МІСТІ КИЄВІ ДЕРЖАВНА АДМІНІСТРАЦІЯ

КОМУНАЛЬНЕ ПІДПРИЄМСТВО «КЕРУЮЧА КОМПАНІЯ З ОБСЛУГОВУВАННЯ ЖИТЛОВОГО ФОНДУ ПЕЧЕРСЬКОГО РАЙОНУ М. КИЄВА»

пров. Івана Мар'яненка, 7, м. Київ, 01021 тел. (044)280 36 10 E-mail: kk_pech@ukr.net
Код ЄДРПОУ 35692211

432-5246
14.12.2021

Печерська районна в місті Києві
державна адміністрація

ДОВІДКА

Цегляна нежитлова споруда (сміттєзбірник, гараж) за адресою: вул. Чеська, 9 станом на 01.12.2021 на балансі комунального підприємства «Керуюча компанія з обслуговування житлового фонду Печерського району м. Києва» не перебувають.

Довідка надана за місцем вимоги.

Виконувач обов'язків директора Ігор ПАВЛИК

Тетяна Загоруй
Тетяна Шевченко 280 36 80

ДЕПАРТАМЕНТ КОМУНАЛЬНОЇ ВЛАСН
РАДИ (КИЇВСЬКОЇ

КОМУНАЛЬНЕ ПІДПР
«КИЇВСЬКЕ МІСЬКЕ

вул. Трьохсвятительська, 4-в,

30.09.2021 №062/14 - 12737 (И-2021)
на № 105/01-1624/В-040 від 16

Щодо інформації про право вла

У відповідь на Ваш запит
комунального підприємства
технічної інвентаризації» по не
власності зареєстровано:
-нежиле приміщення (літ.А
-нежилі приміщення №№1-
фізичною особою.
-нежила будівля (літ.В) заг.
Ст. 32 Закону України «П
майно та їх обтяжень» встанов
органів державної влади, ор
Національної поліції, органів
Національного банку Україн
Національного агентства з п
адвокатів, нотаріусів.
Інформація з Державного
повноважень, визначених зак
нерухомого майна в електро
Державного реєстру прав, за
допомогою електронного цифр
Порядок доступу до Де
Міністрів України, крім випад

Отже, для отримання актуальної інформації щодо державної реєстрації речових прав на нерухоме майно пропонуємо Вам скористатись безпосереднім доступом до Державного реєстру прав.

Одночасно повідомляємо, що дані з реєстрових книг комунального підприємства Київської міської ради "Київське міське бюро технічної інвентаризації" не систематизовані за прізвищем, ім'ям, по батькові (назвою) власника, ідентифікаційним кодом (ЄДРПОУ) та (чи) адресою його реєстрації місцемпроживання (місцезнаходження) в м.Києві.

Перший заступник начальника Микола СУШКО

04080, м. Київ, вул. М. Омеляновича-Павленка, 15
ПЕЧЕРСЬКА РАЙОННА
В МІСТІ КИЄВІ
ДЕРЖАВНА АДМІНІСТРАЦІЯ

Вик. Кириченко Т.М.

Аністова С.Ю.

ПЕЧЕРСЬКА Р

вул. М.Омеляновича-Павленка,
e-mail: letter_pechrda@kmd

105/01-1824/В-040
від 16.09.2021

Печерською районн
виконання рішення Київс
питання, пов'язані з держа
що належить до комунал
вчиняються дії, пов'язан
нерухомого майна.

Враховуючи наведе
зареєстровано право власн
частину споруди, яка розта

Заступник голови

Онишко,
Макітренко, 280-16-32

ПЕЧЕРСЬКА РАЙОННА В МІСТІ КИЄВІ ДЕРЖАВНА АДМІНІСТРАЦІЯ

КОМУНАЛЬНЕ ПІДПРИЄМСТВО «КЕРУЮЧА КОМПАНІЯ З ОБСЛУГОВУВАННЯ ЖИТЛОВОГО ФОНДУ ПЕЧЕРСЬКОГО РАЙОНУ М. КИЄВА»

пров. Івана Мар'яненка, 7, м. Київ, 01021 тел. (044)280 36 10 E-mail: kk_pech@ukr.net
Код ЄДРПОУ 35692211

432-3999
16.09.2021

Печерська районна в місті Києві
державна адміністрація
Відділ з питань майна комунальної власності
Начальнику відділу
Тетяні ОНИШКО

На виконання доручення Печерської районної в місті Києві державної адміністрації від 04.08.2021 № 105/01-1380/В-040 (вхідний № 432/2544 від 04.08.2021) та окремого доручення від 09.09.2021 № 105/02-125 (вхідний № 432/2820 від 13.09.2021) щодо взяття на облік, як безхазяйного майна – сміттєзбірника, розташованого на прибудинковій території житлового будинку № 9 на вул. Чеській комунальне підприємство «Керуюча компанія з обслуговування житлового фонду Печерського району м. Києва» повідомляє.

Відповідно до наявної інформації на прибудинковій території, за обумовленою адресою, розташована безгосподарна споруда - сміттєзбірник, у зв'язку з чим житлово-експлуатаційної дільницею «Печерськжитло» складена відповідна схема.

Додатки: 1. Копія схеми безгосподарчої споруди, розташованої на прибудинковій території на вулиці Чеська, 9, на 1 арк. у 1 прим.

2. Копія схеми площ прибирання з експлікацією прибудинкової території за адресою: Чеська, 9 від 07.04.2021 з додатками на 3 арк. у 1 прим.

Виконувач обов'язків директора Ігор ПАВЛИК

Ігор Єщенко
Олексій Яровой 280 36 10

ПЕЧ

вул. М. Омелян
e-mail: lett

04.08.2021 №

На № _____ від

17.07.2020 №
державною адміністр
документів, необхід
розташована на прибу
1. Заяви під
2. Технічни
гараж, мусорозбірник
3. Належним
споруди із зазначення
Довожу до Ва
від 09.07.2021 № 24
повному обсязі та сп
від 20.05.2019 № 4
безхазяйне майно до р
Враховуючи на
питань майна комун
переліку.

Заступник голови

Тетяна ОНИШКО
Оксана МАКІТРЕНКО, 280-16-32

ПАПЕРОВА КОПІЯ
ЕЛЕКТРОННОГО
ДОКУМЕНТА

УКРАЇНА

ВИКОНАВЧИЙ ОРГАН КИЇВСЬКОЇ МІСЬКОЇ РАДИ
(КИЇВСЬКА МІСЬКА ДЕРЖАВНА АДМІНІСТРАЦІЯ)

ДЕПАРТАМЕНТ КОМУНАЛЬНОЇ ВЛАСНОСТІ м. КИЄВА

вул. Хрещатик, 10, м. Київ, 01001, тел./факс (044) 202-61-51
Контактний центр міста Києва (044) 15 51 E-mail: property@kyivcity.gov.ua Код ЄДРПОУ 19020407

Печерська районна в місті Києві
державна адміністрація

За результатами опрацювання проєкту рішення Київської міської ради «Про віднесення до сфери управління Печерської районної в місті Києві державної адміністрації нерухомого майна – нежитлової споруди (сміттєзбірник, гараж) за адресою: вул. Чеська, 9 у Печерському районі», направленого Печерською районною в місті Києві державною адміністрацією, Департамент комунальної власності м. Києва виконавчого органу Київської міської ради (Київської міської державної адміністрації) погоджує зазначений проєкт рішення Київської міської ради.

Додаток в 1 прим. на 19 стор.

Перший заступник директора Підписано КЕП Олег ШМУЛЯР

Віктор Ткачик
Ірина Малютіна
Ігор Голуб 202 61 05
спр. № 062/06/13 на № 062/12743

ДОКУМЕНТ ІТС СЕПК СЕД АСКОД (
ПІДПИСАНО КВАЛІФІКОВАНИМ
ЕЛЕКТРОННИМ ПІДПИСОМ)

Сертифікат 14B6A4
Підписувач Шмуляр Олег Васильович
Дійсний з 25.10.2023 по 22.04.2024

Департамент комунальної
власності м. Києва

062/06-13-6551 від 06.12.2023

2 МІСТО

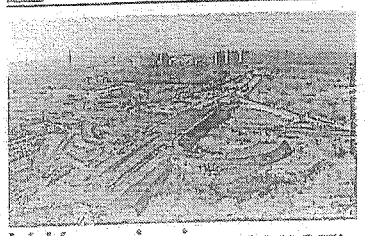

У Києві відкриють нову ділянку Великої кільцевої

Після 20 грудня в столиці планують відкрити рух новою ділянкою Великої кільцевої дороги – від проспекту Маршала Рокоссовського до вулиці Богатирської.

Там будуть 1 житлоарбіки, 1 пішохідні тротуари. Також до кінця року побудують нову транспортну розв'язку над вулицею Богатирською. Про це звітив мер Києва Віталій Кличко під час перевірки робіт на об'єкті.

Міський голова зазначив, що будують у зворотній, але вдвоєні багато чого зробили і будівельні роботи наближаються до завершення. Вже влаштували верхній шар асфальту на ділянці від проспекту Рокоссовського до вулиці Сім'ї Кудрявських.

Майже добудували шляхопровід через вулицю Богатирську. На ньому завершили основні будівельно-монтажні роботи, змонтували кроковельно-ковальний шар асфальту. Також майже готовий шляхопровід через залізницю. На ньому теж завершили основні будівельно-монтажні роботи та змонтували кроковельно-ковальний.

«Сьогодні на цьому великому та значному об'єкті транспортної інфраструктури тривають роботи, обі вкомпа шляхопровід вінчати його

Довіра глядачів до телеканалу завдяки якісному оновленню

За дві роки роботи у новому форматі об'єднані редакції телеканалу «Київ» та радіо «Київ FM» посіли лідерську позицію серед регіональних мовників за чисельністю аудиторії.

Міжнародна в Україні відзначили День працівників радіо, телебачення та зв'язку. Привітати із професійним святом муніципальних медіаторів та вручити їм нагороди прийшли і столичне радіо — заступники голови КМДА Марина Хонда та директор Департаменту суспільних комунікацій Роман Лелюк.

«У наш час саме ви забезпечуєте громадянам доступ до фундаментальних прав! Ваша робота непроста, але водночас цікава та сповнена романтики! І я щиро вітаю усіх, хто працює в цій сфері. Цікавих сюжетів та репортажів, вдячних читачів, слухачів і глядачів» — зазначила під час вручення Марина Хонда.

Водночас Роман Лелюк розповів про позитивні результати роботи комунальних телеканалу та радіо. Нагадаємо, що саме Департамент суспільних комунікацій відповідає за розвиток та роботу цих ЗМІ.

Зокрема, він акцентував увагу, що за два роки роботи у новому форматі об'єднані редакції телеканалу «Київ» та радіо «Київ FM» зайняли лідерську позицію серед регіональних мовників за чисельністю аудиторії за результатами дослідження Big Data UA.

«Два роки тому ми поставили собі амбітну мету — оновити телеканал «Київ» технічно та змістовно, щоб київські мовники найсучасніше та достовірної інформації про життя столиці. Тому редакції телеканалу та радіо здійснили перехід із аналогового будівлі до нового спеціально облаштованого приміщення. Ми основали технічний арсенал мовника. А журналісти змінили формат своєї роботи та максимально зосередилися на оперативних новинах столиці, — зазначив Роман Лелюк.

І за даними Nielsen, щомісяця більше мільйона киян стають глядачами каналу. А рівень довіри серед глядачів становить 72%. Для розуміння — навіть загальна довіра глядачів до телебачення в Україні складає менше 40%.

Роман Лелюк розповів, що у рамках модернізації телеканала

Заступник міського голови –
секретар Київської міської ради

Присяжнюку М. О.
Положишник В. О. Бродському О. Я.

Прошу розглянути проєкт рішення від 18.01.2024 № 08/231 - 69/ПР в установленому порядку.

Омельченко А. В.

Для контролю за проходженням та тиражування.

Пантелєєву П. О.

Володимир БОНДАРЕНКО

"18" січня 2024 року
№ 08/231 - 69/ПР

08/231-94/ПР
22.01.2024

КИЇВСЬКА МІСЬКА РАДА

II СЕСІЯ IX СКЛИКАННЯ

РІШЕННЯ

_____№ _____

Проєкт

Про надання ритуальній службі спеціалізованому комунальному підприємству «Спеціалізований комбінат підприємств комунально-побутового обслуговування» виконавчого органу Київради (Київської міської державної адміністрації) згоди на списання майна, що належить до комунальної власності територіальної громади міста Києва

Відповідно до частини п'ятої статті 60 Закону України «Про місцеве самоврядування в Україні», рішення Київської міської ради від 27 вересня 2018 року № 1536/5600 «Про затвердження Порядку списання об'єктів комунальної власності територіальної громади міста Києва», враховуючи листи ритуальної служби спеціалізованого комунального підприємства «Спеціалізований комбінат підприємств комунально-побутового обслуговування» виконавчого органу Київради (Київської міської державної адміністрації) від 13 жовтня 2023 року № 249-598, Департаменту житлово-комунальної інфраструктури виконавчого органу Київської міської ради (Київської міської державної адміністрації) від 12 жовтня 2023 року № 058/7/2-5886, Київська міська рада

ВИРІШИЛА:

1. Надати ритуальній службі спеціалізованому комунальному підприємству «Спеціалізований комбінат підприємств комунально-побутового обслуговування» виконавчого органу Київради (Київської міської державної адміністрації) згоду на списання майна, що належить до комунальної власності територіальної громади міста Києва, згідно з додатком.

2. Офіційно оприлюднити це рішення у порядку передбаченому законодавством України.

3. Контроль за виконанням цього рішення покласти на постійну комісію Київської міської ради з питань власності та регуляторної політики.

Київський міський голова Віталій КЛИЧКО

Подання:

Директор Департаменту комунальної власності м. Києва

Начальник юридичного управління Департаменту комунальної власності м. Києва

Директор Департаменту житлово-комунальної інфраструкт

Перший заступник директора Депа житлово-комунальної інфраструкт начальник юридичного управління

Погоджено:

Постійна комісія Київської міської з питань власності та регуляторної

Голова

Секретар

Начальник Управління правового забезпечення діяльності Київської міської ради

Додаток
до рішення Київської міської ради
_____№_____

Майно, що належить до комунальної власності територіальної громади міста Києва, згода на списання якого надається ритуальній службі спеціалізованому комунальному підприємству «Спеціалізований комбінат підприємств комунально-побутового обслуговування» виконавчого органу Київради (Київської міської державної адміністрації)

Найменування майна та адреса розташування	Інвентарний номер	Рік введення в експлуатацію	Площа, кв.м	Первісна (балансова) вартість, грн	Сума нарахованого зносу, грн	Залишкова (балансова) вартість станом на 13.09.2023р., грн
Вбиральня, літ. «1Н», вул. Стеценка, 18	04561	2022	3,2	29904,00	996,80	28907,20

Київський міський голова Віталій КЛИЧКО

ПО
до проєкту рішення Київсь
спеціалізованому комунал
підприємств комунально-
Київради (Київської м
списання майна, що нал
громади міста Києва»

1. Опис проблем, для
Київради, обґрунтування в
рішення Київради механіз
також актуальності цих пр

До Департаменту ком
Київської міської ради (Київ
ритуальної служби с
«Спеціалізований комбінат п
виконавчого органу Київрад
Ритуальна служба) від 13 жо
списання шляхом ліквідації в

Згода Департаменту
органу Київської міської рад
листом від 12 жовтня 2023 ро

Листом від 13 жов
поінформувала, що 30.08.202
ради з питань житлово-ком
комплексу (пункт 2.5.1. «П
Захисникам, Захисницям У
кладовища» протоколу N
інфраструктури виконавчого
державної адміністрації) спіл
термін провести підготовчі
встановлення флагштоку та с
території Міського (Берковец

В рамках реалізації пр
благоустрою на ділянках
по вул. Стеценка, 18 в м. Ки
від 15 червня 2023 року N
секторів для почесних похова
службі доручено передбачити
померлим (загиблим) Захисни
під установлення державного
проведення ритуалу.

Проектні рішення перед
вбиральня, літ. «1Н», загаль

задіяна при виконанні робіт з встановлення і облаштування вище зазначеного монумента. У зв'язку з цим, є необхідність знесення вказаної вбиральні.

Згідно з відомостями з Державного реєстру речових прав на нерухоме майно, за територіальною громадою міста Києва в особі Київської міської ради зареєстровано право комунальної власності на нежитлові будівлі на вул. Стеценка, 18, зокрема й на вбиральню, літ. «1Н» загальною площею 3,2 кв.м.

Відповідно до наказу Департаменту комунальної власності м. Києва виконавчого органу Київської міської ради (Київської міської державної адміністрації) від 14 грудня 2022 року № 426 «Про закріплення за ритуальною службою спеціалізованим комунальним підприємством «Спеціалізований комбінат підприємств комунально-побутового обслуговування» виконавчого органу Київради (Київської міської державної адміністрації) майна комунальної власності територіальної громади міста Києва» вищевказаний об'єкт закріплений за Ритуальною службою на праві господарського відання.

Порядок списання об'єктів комунальної власності територіальної громади міста Києва (далі – Порядок списання), затверджений рішенням Київської міської ради від 27 вересня 2018 року № 1536/5600. Підпунктом 6.2. пункту 6 Порядку списання визначено, що згоду на списання майна щодо будівель та споруд площею до 100 кв. м незалежно від вартості, ступеня зносу та строку експлуатації, надає виконавчий орган Київської міської ради (Київська міська державна адміністрація) за узгодженням постійної комісії Київської міської ради з питань власності

У зв'язку із настанням обставин непереборної сили, що пов'язанні з веденням бойових дій та враховуючи запровадження на всій території України воєнного стану (Указ Президента України від 24 лютого 2022 року № 64/2022 «Про введення воєнного стану в Україні», затвердженого Законом України від 24 лютого 2022 року № 2102-IX «Про затвердження Указу Президента України «Про введення воєнного стану в Україні»), міські, районні, обласні державні адміністрації набули статусу військових адміністрацій відповідно до статей 4 та 15 Закону «Про правовий режим воєнного стану».

Одночасно, Ритуальною службою надані документи у відповідності до пункту 8 Порядку списання.

Крім того, Ритуальною службою повідомлено, що вбиральня, яка пропонується до списання, не перебуває в оренді та заставі.

У разі списання вбиральні, літ. «1Н», загальною площею 3,2 кв.м на вул. Стеценка, 18, вивільнена земельна ділянка буде використовуватись для встановлення і облаштування монумента померлим (загиблим) Захисникам та Захисницям України, ветеранам війни.

Крім того, згідно з пунктом 15 Порядку списання Ритуальною службою надані до Департаменту комунальної власності м. Києва виконавчого органу Київської міської ради (Київської міської державної адміністрації) протокол постійно діючої комісії з питань зарахування на баланс підприємства та списання з балансу основних засобів, інших необоротних матеріальних активів, нематеріальних активів по Міському кладовищі від 13 вересня 2023 року.

Пунктами 31 та 32 ві
керівник суб'єкта господар
законодавством подання су
власності м. Києва досто
списання.

Керівник суб'єкта госп
процедури списання майна ві

2. Правове обгру
(з посиланням на конкре
підставі й на виконання яки

Правові відносини, що
відповідають частині п'ят
самоврядування в Україні» т
2018 року № 1536/5600
комунальної власності терито

3. Опис цілей і завдан
очікуваних соціально-екон
територіальної громади міст
рішення.

Метою видання даног
загальною площею 3,2 кв.м
власності територіальної г
Ритуальної служби.

4. Права і соціальна за

Проєкт рішення не ст
інвалідністю та не матиме впл

5. Фінансово-економіч
покриття цих витрат.

Реалізація даного проєкт
інших витрат з бюджету міста

6. Відповідність проєкт
публічної інформації».

Проєкт рішення не місти
статті 6 Закону України «Про д

7. Позиція заінтересован

Вказаний проєкт рішення

8. Прогноз соціально-еко

Реалізація зазначеного рі
надасть можливість списати з
загальною площею 3,2 кв.м на

9. Прізвище або назва суб'єкта подання, прізвище, посада, контактні дані доповідача проєкту рішення на пленарному засіданні та особи, відповідальної за супроводження проєкту рішення.

Суб'єктом подання проєкту рішення Київської міської ради є Департамент комунальної власності м. Києва виконавчого органу Київської міської ради (Київської міської державної адміністрації) та Департамент житлово-комунальної інфраструктури виконавчого органу Київської міської ради (Київської міської державної адміністрації).

Доповідач на пленарному засіданні Київської міської ради: директор Департаменту комунальної власності м. Києва виконавчого органу Київської міської ради (Київської міської державної адміністрації) А. Гудзь (тел. 202-61-51).

Особа, відповідальна за супроводження проєкту рішення від Департаменту комунальної власності м. Києва виконавчого органу Київської міської ради (Київської міської державної адміністрації) – Назаренко В.В., тел. 202-61-92.

Директор Департаменту
комунальної власності м. Києва — Андрій ГУДЗЬ

Директор Департамент житлово-
комунальної інфраструктури — Дмитро НАУМЕНКО

ВИКОНАВЧИЙ ОРГАН КИЇВСЬКОЇ МІ

ДЕПАРТАМЕНТ ЖИТЛО

РИТУАЛЬНА СЛУЖБА СПЕЦІА
«СПЕЦІАЛІЗОВАНИЙ КОМ
ПОБУТОВОГО ОБСЛУГОВУВА
(КИЇВСЬКОЇ МІСЬК

(РИТУАЛЬНА СЛУЖБ

вул.Бульварно-Кудрявська, 47/14 м.Київ, тел./факс

Від 13.10.2023 *№* 2419-59
На № _____ *від* _____

На доручення Постійної комісі
паливно-енергетичного комплексу (пу
службі СКП «Спецкомбінат ПК
інфраструктури доручено провести
встановлення флагштоку та стели
Міського кладовища (м. Київ, вул. Сте

В рамках реалізації проєкту б
ділянках для почесних поховань Мі
виконання рішення Київської міської
функціонування секторів для поче
передбачено, серед іншого, визначен
Захисникам та Захисницям України
земельну ділянку, на якій розташован
задіяно при виконанні робіт з встановл

У зв'язку з вищевикладеним Р
«Порядком списання об'єктів комун
затвердженим рішенням Київської м
проханням про надання дозволу на сп
шляхом ліквідації у кількості 1 одиниц

Додатки на 19 аркушах додають

- відомість про майно, що про
- акт інвентаризації майна, що
- техніко-економічне обгрунту
- акт обстеження основних зас
- відомості про наявність обтя
- відомості про земельну ділян
- копія Наказу № 88 від 11.09.
- протокол постійно діючої
  списання з балансу основн
  активів по Міському кладови
- витяг з Державного реєстру
- схема розташування будівел
- план будинку (1Н) (1 аркуш)
- копія листа-погодження Деп
- фото основних засобів (4 арк

Заступник директора

Виконавець Діна ЛІСОВЕНКО, тел. 489-63-52

КОРОТКА ДОВІДКА ПРО ВХІДНИЙ
ДОКУМЕНТ № 062/13109 від 13.12.2023
****

Вид документа	Вихідний номер	Дата
ЛИСТ	249-598	13.10.2023

Кореспондент: Ритуальна служба СКП "Спецкомбінат підприємств комунально-побутового обслуговування"

Адресат: ДЕПАРТАМЕНТ КОМУНАЛЬНОЇ ВЛАСНОСТІ М. КИЄВА ВИКОНАВЧОГО ОРГАНУ КИЇВСЬКОЇ МІСЬКОЇ РАДИ (КИЇВСЬКОЇ МІСЬКОЇ ДЕРЖАВНОЇ АДМІНІСТРАЦІЇ)

Короткий зміст

ПРО НАДАННЯ ДОЗВОЛУ НА СПИСАННЯ ОСНОВНИХ ЗАСОБІВ, А САМЕ: ВБИРАЛЬНЯ ЛІТ 1 Н, ЗАГ. ПЛОЩ. 3,2 КВ.М.

********** **Резолюції** **********

13.12.2023 ГУДЗЬ АНДРІЙ АНАТОЛІЙОВИЧ

Шмуляру О. В.
Плотнікову Ю. А.
Ткачику В. Д.

Малютіній І. Є.

ДЛЯ ВІДПОВІДНОЇ РОБОТИ

13.12.2023 МАЛЮТІНА ІРИНА ЄВГЕНІВНА

Назаренко В. В.

Вихідні листи

Номер	Дата	Кореспондент	Адресат
062/06-21-109	08.01.2024	Департамент комунальної власності м. Києва виконавчого органу Київської міської ради (Київської міської державної адміністрації)	Департамент житлово-комунальної інфраструктури

ВИКОНАВЧИЙ
(КИЇВСЬКА МІС

ДЕПАРТАМЕНТ ЖИТЛО

вул. Велика Житомирс
Контактний центр міста Києва (044) 1

12.10.2023 № 058/7/2-3886
на № 058-17229 від 04.10.2023
на №058-17632 від 10.10.2023

У Департаменті житл
органу Київської міської ра
(далі – Департамент) розглян
комунального підприємства
комунально-побутового обс
(Київської міської державної
ПКПО) від 04.10.2023 № 249-
списання основного засобу
підприємства, а саме: вбира
(інвентарний номер 04561), щ
за адресою м. Київ, вул. Степ

Повідомляємо, що Д
шляхом ліквідації основного
3,2 кв.м. (інвентарний номер
кладовища, за адресою м. Киї

Звертаємо увагу, щ
необхідно здійснювати згідно

Перший заступник директора
начальник юридичного управ

Вікторія Гордієнко
Юлія Лісова 272 40 20

Додаток 1
до Порядку

ЗАТВЕРДЖУЮ
Директор
Ритуальної служби СКП "Спецкомбінат ПКПО"

_____ Голуб О.О.
(підпис) (ініціали та прізвище)
"13" 09 2023 р.

ВІДОМІСТЬ
про майно, що пропонується до списання станом на 13 09 2023 р.

Порядковий номер	Найменування об'єкта	Рік випуску/ дата введення в експлуатацію	Номер об'єкта			Інформація про проведенні модернізації, модифікації, добудови, дообладнання, реконструкції	Вартість здійснених капітальних інвестицій, гривень	Первісна (переоцінена) вартість, гривень	Сума нарахованого зносу, гривень	Балансова (залишкова) вартість, гривень
			інвентарний	заводський	паспортний					
1	Вбиральня, літ. І"Н", загальною площею 3,2 кв.м.	2022 р.	04561	-	-	-	-	29 904,00	996,80	28907.20

Усього:
Дані про дорогоцінні метали _____ відсутні _____
(наявність у разі їх наявності за кожним об'єктом)

Головний бухгалтер _____ Козачок С.С.
(підпис) (ініціали та прізвище)

інвентаризації ма
Ритуальна служба СКП "Спецкомбінат
(найменування суб'єкта господарювання та його місцезнаходження (юрис
На підставі наказу (розпорядження) від 11 вересня 2023 р. N 88
комісією у складі
Голова комісії начальник
по
Члени комісії головний
по
інжене
по
інженер з б
по
мех
по
проведено інвентаризацію об'єктів комунальної власності, що пропон
09 2023 р.
Інвентаризацію розпочато 13 09 2023 р.
Інвентаризацію закінчено 13 09 2023 р.

Під час проведення інвентаризації встановлено таке:

Порядковий номер	Найменування об'єкта	Рік випуску/ дата введення в експлуатацію	Номер об'єкта			Станом на 13.09.2023 р.				Примітка
						фактично наявно		за даними бухгалтерського обліку		
			інвентарний	заводський	паспортний	кількість	Первісна (переоцінена) вартість, гривень	кількість	Первісна (переоцінена) вартість, гривень	
1	Вбиральня, літ. 1"Н", загальною площею 3,2 кв.м.	2022 р.	04561	-	-	1	29 904.00	1	29 904.00	-

Усього за актом :

1) загальна кількість обєктів (фактично) 1 (один)
(цифрами і словами)

2) на суму, гривень (фактично) 29904,00 грн. (двадцять дев'ять тисяч дев'ятсот чотири гривні 00 коп.)
(цифрами і словами)

Голова комісії начальник підрозділу (підпис) Півчук О.І.
посада прізвище та ініціали

Члени комісії головний бухгалтер (підпис) Козачок С.Є.
посада прізвище та ініціали

інженер з пту (підпис) Крупська В.О.
посада прізвище та ініціали

інженер з благоустрою (підпис) Кондратюк Ю.Ю.
посада прізвище та ініціали

механік (підпис) Шпачук В.М.
посада прізвище та ініціали

Техніко-економічне о

Комісія з питань зарахун
основних засобів, інших необор
складі:

Півчук О.І. – начальник пі

Члени комісії:

Козачок С.Є. – головний б

Крупська В.О. – інженер з

Кондратюк Ю.Ю. – інжене

Шпачук В.М. – механік ТМ

Провела обстеження будівл
Вбиральня, літ. 1"Н", загал
вул. Стеценка, 18 (інвентарний
для встановлення економічної доц

Будівлю вбиральні, літ. 1
експлуатацію 25.11.2022 року.

Те

Під час обстеження техніч
зафіксована просадка фундаменті
конструкції підлоги, відсутність са

Інформація про будівлю із

Основний засіб	Інвентарний номер	
Вбиральня, літ. 1"Н", загальною площею 3,2 кв.м.	04561	ви п реа з ур пом

Економічні показники

Комісією проведено інвентаризацію будівлі вбиральні, яка пропонується до списання (шляхом ліквідації), підготовлено економічні показники (балансову та залишкову вартість) (подано в таблиці 2).

Таблиця 2

Основний засіб	Інвентарний номер	Дата введення в експлуатацію	Первинна вартість, грн.	Залишкова вартість, грн.
Вбиральня, літ. 1"Н", загальною площею 3,2 кв.м.	04561	2022 р.	29904,00	28907,20

Розрахунок приблизних витрат, пов'язаних зі списанням будівлі

В процесі списання будівлі будуть виконані наступні роботи:

- розбирання надземної частини цегляної будівлі;
- розробка грунту при підведенні, заміні або посиленні фундаментів внутрішніх стін в котловані до 1 метра;
- розбирання монолітних бетонних фундаментів;
- навантаження сміття екскаваторами на автомобілі-самоскиди;
- вивезення сміття.

Орієнтовна сума понесених витрат складає 37034,00 гривень.

Роботи, пов'язані зі списанням будівлі будуть здійснені за рахунок коштів місцевого бюджету м. Києва в рамках реалізації проекту, розробленого з урахуванням визначеного місця розташування монументу померлим (загиблим) Захисникам та Захисницям України, ветеранам війни.

Оскільки зазначена будівля не може бути відновлена, розрахунок вартості ремонту провести неможливо.

Інформація про очікуваний фінансовий результат списання ОЗ, а також напрями використання коштів, які передбачається отримати в результаті списання.

В разі надання дозволу на списання, матеріали від розбирання будівлі і придатні для повторного використання, будуть використані в господарській діяльності підприємства. Вартість деталей розрахувати неможливо. Вона стане відомою після завершення процедури списання.

Під наглядом державних органів будівля не перебуває. Не знаходиться в заставі, арешті, оренді.

Голова комісії:

Начальник підрозділ Півчук О.І.

Члени комісії:

Головний бухгалтер Козачок С.Є.

Інженер з птд Крупська В.О.

Інженер з благоустрою Кондратюк Ю.Ю.

Механік Шпачук В.М.

Акт

Представниками коміс

Голова комісії: Півчук

Члени комісії:

Козачок С.Є. – голов

Крупська В.О. –інжен

Кондратюк Ю.Ю. – і

Шпачук В.М. – механ

13 вересня 2023 року б

Вбиральні, літ. «1Н», заг

04561, на території Міського

Мета обстеження – виз

її експлуатаційної придатнос

Візуальним обстежен

дефекти і пошкодження:

- стіни – мають п
  підтікання даху;
- підлога - зафіксован
- санітарно-технічне о

Висновок: На основі о

ради від 15.06.2023 р. № 6

секторів для почесних похов

передбачено визначення

(загиблим) Захисникам та З

дійшла висновку, що будівл

списання шляхом ліквідації

кв.м. (інвентарний номер 045

Голова комісії:

Начальник підроз

Члени комісії:

Головний бухгалт

Інженер з птд

Інженер з благоус

Механік ТМД

ВИКОНАВЧИЙ ОРГАН КИЇВСЬКОЇ МІСЬКОЇ РАДИ (КИЇВСЬКА МІСЬКА ДЕРЖАВНА АДМІНІСТРАЦІЯ)
ДЕПАРТАМЕНТ ЖИТЛОВО-КОМУНАЛЬНОЇ ІНФРАСТКУКТУРИ
РИТУАЛЬНА СЛУЖБА СПЕЦІАЛІЗОВАНЕ КОМУНАЛЬНЕ ПІДПРИЄМСТВО «СПЕЦІАЛІЗОВАНИЙ КОМБІНАТ ПІДПРИЄМСТВ КОМУНАЛЬНО–ПОБУТОВОГО ОБСЛУГОВУВАННЯ»
(РИТУАЛЬНА СЛУЖБА СКП «СПЕЦКОМБІНАТ ПКПО»)
вул. Бульварно-Кудрявська, 47/14, м. Київ, 01054, тел./факс (044) 482-16-62 E-mail: spec.skp@ukr.net.
Код ЄДРПОУ 03358475

Відомості про наявність обтяжень чи обмежень стосовно розпорядження майном, що пропонується до списання

Майно, яке пропонується до списання (Таблиця 1) не перебуває в оренді чи заставі.

Таблиця 1

№ п/п	Основний засіб	Інвентарний номер	Дата введення в експлуатацію
1	Вбиральня, літ. 1"Н", загальною площею 3,2 кв.м.	04561	2022 р.

Директор Олександр ГОЛУБ

Головний бухгалтер Світлана КОЗАЧОК

КИЇВСЬКА МІСЬКА ДЕРЖАВНА АДМІНІСТРАЦІЯ
РИТУАЛЬНА СЛУЖБА
СПЕЦІАЛІЗОВАНЕ КОМУНАЛЬНЕ ПІДПРИЄМСТВО
«СПЕЦІАЛІЗОВАНИЙ КОМБІНАТ ПІДПРИЄМСТВ
КОМУНАЛЬНО-ПОБУТОВОГО ОБСЛУГОВУВАННЯ»

НАКАЗ

11.09.2023 р. м. Київ № 88

Про створення постійно діючої комісії з питань зарахування на баланс підприємства та списання з балансу основних засобів, інших необоротних матеріальних активів, нематеріальних активів

У зв'язку з необхідністю зарахування на баланс підприємства та списання з балансу основних засобів та інших необоротних матеріальних активів, нематеріальних активів Ритуальної служби СКП «Спецкомбінат ПКПО» та встановлення непридатності їх до подальшого використання, неможливості й неефективності ремонту, а також для своєчасного відображення їх у бухгалтерському обліку та для оформлення необхідної документації.

Н А К А З У Ю:

1. Створити постійно діючу комісію у складі:
   Голова комісії: Півчук О.І. – начальник підрозділу;
   Члени комісії:
   Козачок С.Є. – головний бухгалтер;
   Крупська В.О. – інженер з підготовки технічної документації;
   Кондратюк Ю.Ю. – інженер з благоустрою;
   Шпачук В.М. – механік.
2. Постійно діючій комісії:
   - своєчасно здійснювати підготовку необхідних документів на введення в експлуатацію основних засобів відповідно до актів приймання-передачі, затверджених наказом Міністерства статистики України від 29.12.1995 р. № 352 «Про затвердження типових форм первинного обліку»;
   - своєчасно здійснювати підготовку необхідних документів на введення в експлуатацію нематеріальних активів відповідно до актів введення в господарський оборот об'єкта права інтелектуальної власності у складі нематеріальних активів, затверджених наказом Міністерства фінансів України від 22.11.2004р. № 732 «Про затвердження типових форм первинного обліку об'єктів права інтелектуальної власності у складі нематеріальних активів»;
   - своєчасно проводити огляд основних засобів, надавати висновки за результатами їх обстежень, складати акти на списання, надавати необхідні документи для отримання дозволу на їх списання з балансу підприємства.
3. Головному бухгалтеру забезпечити своєчасне відображення у бухгалтерському обліку надходження основних засобів відповідно до статті 9 Закону України «Про бухгалтерський облік та фінансову звітність в Україні».
4. Організатору персоналу ознайомити з даним наказом склад комісії під підпис.
5. Контроль за виконанням цього наказу залишаю за собою.
6. Скасувати дію наказу від 25.07.2023 р. № 68.

Заступник директора Костянтин ФЕРЕНЕЦЬ

Виконавець:
Козачок С.Є.

Ритуальна служба СКП «Спецкомбінат ПКП
Код ЄДРПОУ 03358475

постійно діючої комісії з питань за
балансу основних засобів, інших не

по М

від 1

комісією у складі :
Голова комісії: начальник підро
Члени комісії: головний бухгал
інженер з благоу
інженер з птд
механік ТМД

було проведено огляд основних з
придатності до подальшої експлуатації (

№ п/п	Основний засіб
1	Вбиральня, літ. 1"Н", загальною площею 3,2 кв

Згідно акту обстеження технічно
необхідності списання майна, а також
15.06.2023 р. № 6505/6546 «Про деякі пи
відведених на міських кладовищах»,
монументу померлим (загиблим) Захисн
та використання за призначенням оглян
Отже, з огляду на вищевикладен
зазначеного основного засобу.
Щодо шляхів списання, комісія ре
В процесі роботи комісією офо
списання, акт обстеження технічного
необхідності списання майна.
Рішення комісії: доручити бу
отримання погодження на списання шля

Голова комісії: начальник підро

Члени комісії: головний бухгал
інженер з благоу
інженер з птд
механік ТМД

ВИТЯГ

з Державного реєстру речових прав

Індексний номер витягу:	326010058
Дата, час формування:	16.03.2023 13:00:02
Витяг сформовано:	Бандура Юрій Вікторович, Департамент комунальної власності м. Києва виконавчого органу Київської міської ради (Київської міської державної адміністрації), м.Київ
Підстава формування витягу:	заява з реєстраційним номером: 54398226, дата і час реєстрації заяви: 08.03.2023 10:29:04

Актуальна інформація про об'єкт речових прав

Реєстраційний номер об'єкта нерухомого майна:	1714265580000
Тип об'єкта:	Нежитлові будівлі , об'єкт житлової нерухомості: Ні
Опис об'єкта:	Загальна площа (кв.м): 1751.3
Адреса:	м.Київ, вулиця Стеценка, будинок 18

Відомості про складові частини об'єкта нерухомого майна

Складова частина об'єкта нерухомого майна:	будівля контори, корпус 1, літ. "1А"
Опис складової частини:	Загальна площа (кв.м): 467.2
Складова частина об'єкта нерухомого майна:	бокс для тракторів, корпус 5; об'єкт дорож.-патр. типу, корпус 8 літ. "1Б"
Опис складової частини:	Загальна площа (кв.м): 170.2
Складова частина об'єкта нерухомого майна:	громадська вбиральня, корпус 11, літ. "1В"
Опис складової частини:	Загальна площа (кв.м): 37.3
Складова частина об'єкта нерухомого майна:	громадська вбиральна, літ. "1Г"
Опис складової частини:	Загальна площа (кв.м): 35
Складова частина об'єкта нерухомого майна:	пункт прокату, корпус 9, літ. "1Д"
Опис складової частини:	Загальна площа (кв.м): 104.2
Складова частина об'єкта нерухомого майна:	магазин, корпус 18, літ. "1Е"
Опис складової частини:	Загальна площа (кв.м): 50.6
Складова частина об'єкта нерухомого майна:	ритуальний зал, корпус 7, літ. "1Ж"
Опис складової частини:	Загальна площа (кв.м): 215.6
Складова частина об'єкта нерухомого майна:	приміщення для збереження інструментів, корпус 3, літ. "1З"
Опис складової частини:	Загальна площа (кв.м): 121.6
Складова частина об'єкта нерухомого майна:	адмінгосп блок, корпус 2, літ. "1І",

ВОР-9BJB-YR0H

Опис складової частини:	Загальна п
Складова частина об'єкта нерухомого майна:	будинок ма
Опис складової частини:	Загальна п
Складова частина об'єкта нерухомого майна:	туалет, кор
Опис складової частини:	Загальна п
Складова частина об'єкта нерухомого майна:	туалет, кор
Опис складової частини:	Загальна п
Складова частина об'єкта нерухомого майна:	Вбиральня,
Опис складової частини:	Загальна п
Складова частина об'єкта нерухомого майна:	Вбиральня,
Опис складової частини:	Загальна пл

Актуальна

Номер відомостей про речове право:

Тип речового права:	право власн
Дата, час державної реєстрації:	30.11.2018
Державний реєстратор:	Кузора Ан виконавчог державної а
Підстава внесення запису:	Рішення пр розділу), ін Анна Віталі виконавчого державної а
Документи, подані для державної реєстрації:	Лист, серія видавник: Д "Про форму номер: 26, в народних до 12.09.2018, майна Укра перебуванн власності, с видавник: Д
Розмір частки:	1/1
Власники:	Територіаль КИЄВА В С 22883141, к
Витяг сформував:	Бандура Ю

ВИКОНАВЧИЙ ОРГАН КИЇВСЬКОЇ МІСЬКОЇ РАДИ
(КИЇВСЬКА МІСЬКА ДЕРЖАВНА АДМІНІСТРАЦІЯ)

ДЕПАРТАМЕНТ КОМУНАЛЬНОЇ ВЛАСНОСТІ м. КИЄВА

НАКАЗ

19.11.2021 № 116

Про закріплення за ритуальною службою спеціалізованим комунальним підприємством «Спеціалізований комбінат підприємств комунально-побутового обслуговування» виконавчого органу Київради (Київської міської державної адміністрації) майна комунальної власності територіальної громади міста Києва

Відповідно до статті 136 Господарського кодексу України, рішення Київської міської ради від 15 грудня 2011 року № 844/7080 «Про впорядкування прийняття майна до комунальної власності територіальної громади міста Києва, передачі його у володіння та користування, передачі до сфери управління районних в місті Києві державних адміністрацій, закріплення майна на праві господарського відання або оперативного управління», підпункту 6 пункту 5.2 Положення про Департамент комунальної власності м. Києва виконавчого органу Київської міської ради (Київської міської державної адміністрації), затвердженого розпорядженням виконавчого органу Київської міської ради (Київської міської державної адміністрації) від 29 грудня 2012 року № 2383 (в редакції розпорядження від 07 липня 2020 року № 983), враховуючи рішення Київської міської ради від 07 жовтня 2010 року № 58/4870 «Про припинення діяльності комунального підприємства «Підрядне спеціалізоване ремонтно-будівельне управління», від 28 листопада 2017 року № 569/3576 «Про реорганізацію окремих комунальних підприємств у сфері поховання», від 14 липня 2016 року № 723/723 «Про надання дозволу на знесення та списання будівель, які належать до комунальної власності територіальної громади міста Києва», від 22 червня 2017 року № 641/2803 «Про надання дозволу на знесення та списання основних засобів, які належать до комунальної власності територіальної громади міста Києва», розпорядження виконавчого органу Київської міської ради (Київської міської державної адміністрації) від 10 вересня 2015 року № 876 «Про затвердження передавального акта комунального підприємства «Підрядне спеціалізоване

ремонтно-будівельне упра
«Про затвердження передава
комунальне автотранспорт
підприємства по переробці н
служби спеціалізованого
комбінат підприємств кому
органу Київради (Київської
2022 року № 249-361 та від
житлово-комунальної інфра
ради (Київської міської дер
№ 058/8-3612, технічні пас
(м. Київ, вул. Байкова, 1-
кладовище м. Київ, вул. Боб
вул. Промислова, 3), (Дарни
(будівля контори м. Київ, вул
м. Київ, вул. Бульварно-Кудр
(контора м. Київ, вул. Повітр
контори м. Київ, вул. Кол
вул. Ягідна, 24), (Чапаївс
(Пирогівське кладовище м.
м. Київ, вул. Валківська, 19),
вул. Липківського Василя
кладовище) м. Київ, вул. Л
(м. Київ, вул. Стеценка, 22),
(м. Київ, вул. Західна, 9),
2017 року, 29 вересня 2017
09 жовтня 2017 року, 13 жо
2017 року, 03 листопада 2
2018 року, 26 вересня 2018
комунальним підприємством
технічної інвентаризації»,
господарськими (допоміжним
б/н), (м. Київ, вул. Стецен
Віто-Поштова сільска рада (
(Пуща-Водицьке кладовище)
(Святошинське кладовище)),
Броварський район, село Зал
(м. Київ, вул. Байкова, 6), виг
ТОВ «Консалтингова агенція
показників об'єктів права
міста Києва,

НАКАЗУЮ:

1. Закріпити на праві
спеціалізованим комунальн

підприємств комунально-побутового обслуговування» виконавчого органу Київради (Київської міської державної адміністрації) майно комунальної власності територіальної громади міста Києва згідно з додатком.

2. Ритуальній службі спеціалізованому комунальному підприємству «Спеціалізований комбінат підприємств комунально-побутового обслуговування» виконавчого органу Київради (Київської міської державної адміністрації):

2.1. здійснювати контроль за збереженням, використанням закріпленого майна комунальної власності територіальної громади міста Києва, відображенням його у бухгалтерському обліку;

2.2. вжити заходів щодо реєстрації речових прав на будівлі та споруди, що зазначені у пункті 1 цього наказу;

2.3. дотримуватись встановленого порядку щодо списання з балансу майна комунальної власності територіальної громади міста Києва.

3. Визнати такими, що втратили чинність деякі накази:

3.1. Управління комунального майна від 07 червня 1994 року № 111 «Про закріплення основних засобів за державним комунальним підприємством «Спеціалізований комбінат підприємств комунально-побутового обслуговування» на праві повного господарського відання»;

3.2. Головного управління з питань майна від 05 жовтня 2000 року № 95 «Про закріплення основних фондів»;

3.3. Головного управління комунальної власності м. Києва виконавчого органу Київської міської ради (Київської міської державної адміністрації) від 19 березня 2004 року № 67 «Про закріплення майна за комунальним підприємством по переробці нерудних будівельних матеріалів», від 02 червня 2006 року № 106 «Про закріплення майна за комунальним підприємством «Спеціалізований комбінат підприємств комунально-побутового обслуговування», від 28 грудня 2005 року № 500 «Про закріплення майна за ритуальною службою спеціалізованим комунальним підприємством «Спеціалізований комбінат підприємств комунально-побутового обслуговування», від 19 грудня 2012 року № 611 «Про закріплення основних засобів».

4. Контроль за виконанням цього наказу покласти на начальника управління формування та використання майна Ткачика В.Д.

Директор Департаменту
комунальної власності м. Києва — Андрій ГУДЗЬ

Майно комунальної власності територіа
господарського відання за ритуальною
«Спеціалізований комбінат підпр
виконавчого органу Київради

№ з/п	Найменування	
1	2	
	Рахунок	
	ЛІСО	
	м. К	
1	Колумбарій № 1, II	
2	Вбиральня, літ. "1О", загальною площею 59,2 кв.м	
3	Нежитлова будівля, магазин-павільон, літ."1Е", загальною площею 67,1 кв.м	
4	Огорожа металева сітчата 800 пог.м	
5	Покрівля майданчика	
6	Покрівля майданчика будівництва	
7	Нежитлова будівля, трансформаторна підстанція, літ. "1И", загальною площею 26,1 кв.м	
8	Павільйон	
9	Павільон (МАФ)	
10	Нежитлова будівля, адмінкорпус, літ. "1А", загальною площею 369,5 кв.м	
11	Нежитлова будівля, побутове приміщення, котельня, літ. "1Б", загальною площею 591,6 кв.м	
12	Нежитлова будівля, ритуальний зал , літ. "1Д", загальною площею 193,9 кв.м	
13	Асфальтоване покриття тротуарних проїздів	
14	Басейн для води	
15	Басейн для води	
16	Басейн для води	
17	Басейн для води	
18	Басейн для води	
19	Басейн для води	
20	Басейн для води	
21	Високовольтний кабель	
22	Внутрішньо-квартальна каналізація	
23	Внутрішні низковольтні мережі	
24	Внутрішні тепломережі	
25	Водопровід 2-го вводу	

Продовження додатка

1	2	3	4	5	6
50	Нежитлова будівля (приміщення кузні корпус 2), (приміщення ремонтного цеху корпус 3), літ. "Д", загальною площею 377,7 кв.м	710088/1	159 155,00	120 772,41	38 382,59
	МІСЬКЕ КЛАДОВИЩЕ				
	м. Київ, вул. Стеценка, 18				
1	Вбиральня, літ. "1О", загальною площею 4,5 кв.м	03873	207 792,25	1,00	207 791,25
2	Пункт прокату, корпус 9, літ. "1Д", загальною площею 104,2 кв.м	17050	8 607,14	6 970,04	1 637,10
3	Громадська вбиральня, корпус 11, літ. "1В", загальною площею 37,3 кв.м	02611	431 832,13	84 923,60	346 908,53
4	Адмінгоспблок, корпус 2, літ. "1І", загальною площею 254,4 кв.м	27001	76 512,88	63 710,30	12 802,58
5	Будівля контори, корпус 1, літ. "1А", загальною площею 467,2 кв.м	27002	816 632,43	408 087,95	408 544,48
6	Будинок майстерні, корпус 4, літ. "1К", загальною площею 274,7 кв.м	27003	17 879,10	14 173,36	3 705,74
7	Навіси-кіоски металеві (1шт)	710204	760,97	741,69	19,28
8	Навіси-кіоски металеві (1шт)	710205	760,97	741,69	19,28
9	Навіси-кіоски металеві (1шт)	710206	760,97	741,69	19,28
10	Навіси-кіоски металеві (1шт)	710207	760,97	741,69	19,28
11	Навіси-кіоски металеві (1шт)	710208	760,97	741,69	19,28
12	Навіси-кіоски металеві (1шт)	710209	760,96	741,68	19,28
13	Навіси-кіоски металеві (1шт)	710210	760,96	741,68	19,28
14	Навіси-кіоски металеві (1шт)	710211	760,96	741,68	19,28
15	Навіси-кіоски металеві (1шт)	710212	760,96	741,68	19,28
16	Оглядова яма	710664	26 088,10	21 388,62	4 699,48
17	Ритуальний зал, корпус 7, літ. "1Ж", загальною площею 215,6 кв.м	27004	1 519 176,02	519 792,00	999 384,02
18	Громадська вбиральня, літ. "1Г", загальною площею 35,0 кв.м	710131	407 049,32	321 929,33	85 119,99
19	Електромережа 750 погонних метрів	17205	1 589 421,23	849 941,66	739 479,57
20	Замащення, асфальтування	17051	4 209 608,56	3 933 000,87	276 607,69
21	Колумбарій	17045	1 995 378,50	676 316,51	1 319 061,99
22	Магазин, корпус 18, літ. "1Е", загальною площею 50,6 кв.м	710215	78 633,78	41 263,99	37 369,79
23	Магістральний водопровід	17002	1 943 233,89	1 881 250,36	61 983,53
24	Бокс для тракторів, корпус 5; об'єкт дорожньо-патрульного типу, корпус 8, літ. "1Б", загальною площею 170,2 кв.м	27008/1	312 138,71	115 390,22	196 748,49
25	Огородження головного входу	17047	240 412,04	217 129,39	23 282,65
26	Огорожа залізобетонна з колонною нішею, 1030 штук	710139	1 700 910,93	1 034 185,76	666 725,17
27	Паркан залізобетонний вздовж вул.Стеценко, 430 пог.м	17206	91 650,29	79 066,69	12 583,60
28	Паркан залізобетонний вздовж вул.Газопровідна, 246 пог.м	17207	52 431,84	45 231,88	7 199,96
29	Паркан залізобетонний довжиною 1016 пог.м	710030	135 807,60	116 199,35	19 608,25
30	Поливальний водопровід	17052	346 462,14	238 255,33	108 206,81
31	Приміщення для збереження інструментів, корпус 3, літ. "1З", загальною площею 121,6 кв.м	17004	76 422,69	73 425,13	2 997,56
32	Туалет, корпус 6, літ "1М", загальною площею 7,6 кв.м	17226	76 188,10	38 908,83	37 279,27
33	Туалет, корпус 10, літ "1Л", загальною площею 5,2 кв.м	17225	124 557,65	59 629,10	64 928,55

1	2	
34	Вбиральня, літ. "1Н", загальною площею 3,2 кв.м	
35	Альтанка	
36	Павільон (МАФ) 4,0 м х 2,5м	
37	Павільйон	
	ПІВН	
	Київська область, Броварсь	
1	Дорожний знак з кріпленням та стійкою	
2	Адміністративний будинок (корпус №12), літ." Д", загальною площею 79,6 кв.м	
3	Адміністративний корпус (корпус №1), літ."А", загальною площею 1435,8 кв.м	
4	Будинок головного входу (корпус № 5), літ. "Р", загальною площею 8,2 кв.м	
5	Будинок головного входу (корпус № 5), літ. "С", загальною площею 8,1 кв.м	
6	Ларь для зберігання цементу	
7	Ритуальний майданчик	
8	Складські приміщення (корпус № 9), літ."Ж", загальною площею 16,4 кв.м	
9	Вбиральня цегляна (корпус № 15), літ."О", загальною площею 8,1 кв.м	
10	Вбиральня цегляна (корпус № 16), літ."П", загальною площею 5,5 кв.м	
11	Цех словорубів (корпус № 10), літ. "Е", загальною площею 202,4 кв.м	
12	Автобусні зупинки	
13	Артезіанська свердловина	
14	Басейн	
15	Благоустрій	
16	Високовольтні кабельні мережі	
17	Водонапірна вежа	
18	Зелені насадження	
19	Зовнішнє освітлення	
20	Каналізаційна насосна станція (корпус №8), літ."К", загальною площею 16,0 кв.м	
21	Каналізаційні мережі	
22	Котельня (корпус № 3), літ."В", загальною площею 162,2 кв.м	
23	Майданчики, доріжки	
24	Мережі водопроводу	
25	Низьковольтні кабельні мережі	
26	Огорожа залізобетонна 68 пог.м	
27	Огорожа із металевої сітки	
28	Під'їзні шляхи	
29	Побутові приміщення (корпус № 11), літ."З", загальною площею 35,8 кв.м	
30	Побутові приміщення (корпус № 7), літ."Г", загальною площею 48,4 кв.м	
31	Пункт прокату (корпус № 2), літ. "Б", загальною площею 170,6 кв.м	
32	Резервуари залізобетонні	
33	Ритуальний майданчик	
34	Трансформаторна підстанція (корпус № 6), літ."И", загальною площею 25,5 кв.м	
35	Трубопровід тепломережі	

Продовження додатка

1	2	3	4	5	6
498	Євроконтейнери для збору твердих побутових відходів (металеві оцинковані, 1,1 куб.м.)	03228	8 499,84	2 715,38	5 784,46
499	Євроконтейнери для збору твердих побутових відходів (металеві оцинковані, 1,1 куб.м.)	03229	8 499,84	2 715,38	5 784,46
500	Євроконтейнери для збору твердих побутових відходів (металеві оцинковані, 1,1 куб.м.)	03230	8 499,84	2 715,38	5 784,46
501	Євроконтейнери для збору твердих побутових відходів (металеві оцинковані, 1,1 куб.м.)	03231	8 499,84	2 715,38	5 784,46
502	Євроконтейнери для збору твердих побутових відходів (металеві оцинковані, 1,1 куб.м.)	03232	8 499,84	2 715,38	5 784,46
503	Євроконтейнери для збору твердих побутових відходів (металеві оцинковані, 1,1 куб.м.)	03233	8 499,84	2 715,38	5 784,46
504	Євроконтейнери для збору твердих побутових відходів (металеві оцинковані, 1,1 куб.м.)	03234	8 499,84	2 715,38	5 784,46
505	Євроконтейнери для збору твердих побутових відходів (металеві оцинковані, 1,1 куб.м.)	03235	8 499,84	2 715,38	5 784,46
506	Євроконтейнери для збору твердих побутових відходів (металеві оцинковані, 1,1 куб.м.)	03236	8 499,84	2 715,38	5 784,46
507	Євроконтейнери для збору твердих побутових відходів (металеві оцинковані, 1,1 куб.м.)	03237	8 499,84	2 715,38	5 784,46
508	Євроконтейнери для збору твердих побутових відходів (металеві оцинковані, 1,1 куб.м.)	03238	8 499,84	2 715,38	5 784,46
509	Євроконтейнери для збору твердих побутових відходів (металеві оцинковані, 1,1 куб.м.)	03239	8 499,84	2 715,38	5 784,46
510	Євроконтейнери для збору твердих побутових відходів (металеві оцинковані, 1,1 куб.м.)	03240	8 499,84	2 715,38	5 784,46
511	Декоративні вази	19017	8 730,60	8 729,60	1,00
512	Холодильник Норд	710015	975,00	975,00	0,00
	Рахунок 112 "Малоцінні необоротні матеріальні активи"				
	Всього по рахунку 112, в тому числі:		5 607 294,75	5 372 600,20	234694,55
1	Пам'ятна дошка загиблим у Другій світовій війні (Міське кладовище)	04410	12 499,00	12 499,00	0,00
2	Пам'ятна дошка загиблим у Другій світовій війні (Міське кладовище)	04411	12 499,00	12 499,00	0,00
3	Пам'ятна дошка загиблим у Другій світовій війні (Міське кладовище)	04412	12 499,00	12 499,00	0,00
4	Пам'ятна дошка загиблим у Другій світовій війні (Міське кладовище)	04413	12 499,00	12 499,00	0,00
	Вартість в цілому:		130 116 156,50	83 230 951,96	46 885 204,54

Начальник відділу формування та розподілу майна Ірина МАЛЮТІНА

СХЕМА РОЗТАШ

Вулиця (провулок, площа)

місто (селище,село)

район Подільський (Міськ

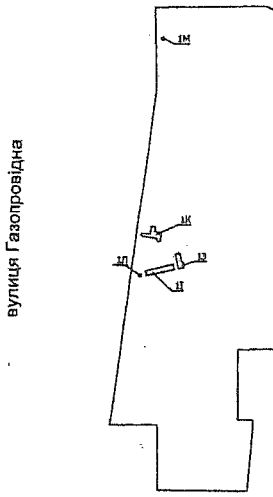

вулиця

до схеми розта

Літера або номер за планом	Назва будівель та споруд	загальна площа
1	2	3
1А	Будівля контори, корпус 1	
1Б	Об'єктдорож.-пвтр.типу, корпус 8	
	Бокс для тракторів, корпус 5	
1В	Громадська вбиральня, корпус 11	
1Г	Громадська вбиральня	
1Д	Пункт прокату, корпус 9	
1Е	Магазин, корпус 18	
1Ж	Ритуальний зал, корпус 7	
1З	Приміщення для зберігання інструментів, корпус 3	
1І	Адмінгосблок, корпус 2	
1К	Будинок майстерні, корпус 4	
1Л	Вбиральня, корпус 10	
1М	Вбиральня, корпус 6	
1Н	Вбиралня	
1О	Вбиралня	

ПЛАН БУДИНКУ

громадського будинку

Вбиральня, літера 1Н

(призначення)

Вулиця (провулок, площа) Стеценка, № 18

місто (селище, село) Київ,

район Подільський (Міське кладовище),

область

Масштаб 1 : 200

Поверх I Літери "1Н"

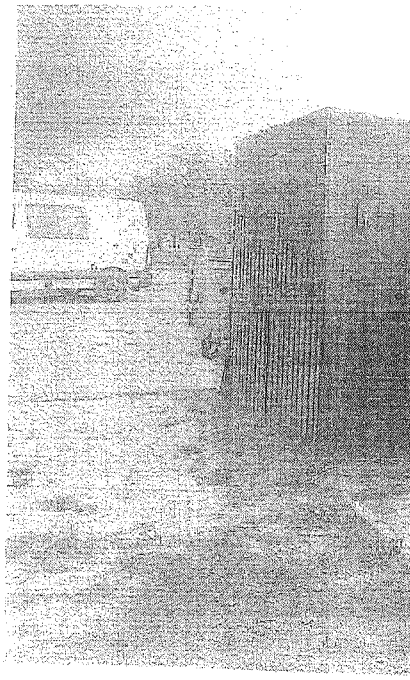

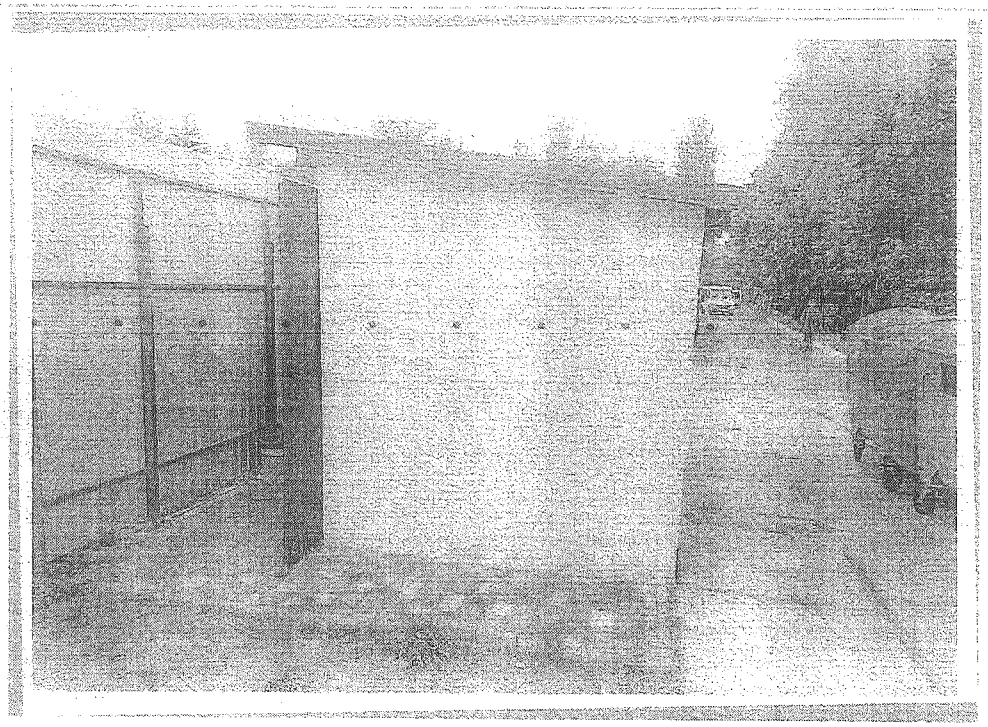

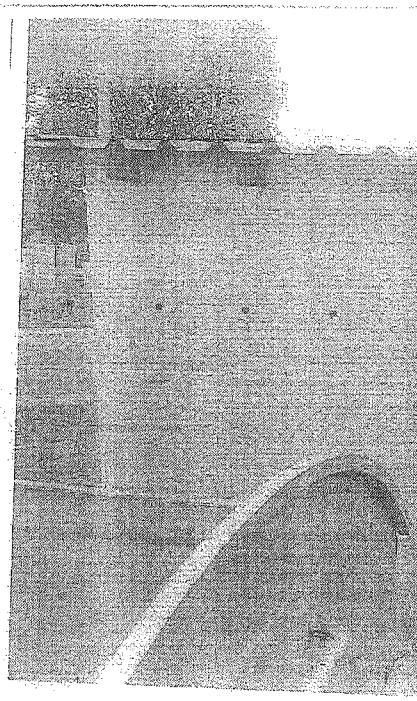

INBN
04561

Заступн
секретар

Пр
По

Прошу розглянут
№ 08/231- 94/ПР в уста

Ом

Для контролю за пр

Ан

"22" січня 2024 року
№ 08/23 - 94/ПР

08/231-94/ПР
22.01.2024

УКРАЇНА

ВИКОНАВЧИЙ ОРГАН КИЇВСЬКОЇ МІСЬКОЇ РАДИ
(КИЇВСЬКА МІСЬКА ДЕРЖАВНА АДМІНІСТРАЦІЯ)

ДЕПАРТАМЕНТ КОМУНАЛЬНОЇ ВЛАСНОСТІ м. КИЄВА

вул. Хрещатик, 10, м. Київ, 01001, тел./факс (044) 202-61-51
Контактний центр міста Києва (044) 15 51 E-mail: property@kyivcity.gov.ua Код ЄДРПОУ 19020407

18.01.2024
062/06-31-342

Київська міська рада

Відповідно до статей 26, 29 Регламенту Київської міської ради, затвердженого рішенням Київської міської ради від 04 листопада 2021 року № 3135/3176, Департамент комунальної власності м. Києва виконавчого органу Київської міської ради (Київської міської державної адміністрації) (далі – Департамент) направляє проєкт рішення Київської міської ради «Про надання ритуальній службі спеціалізованому комунальному підприємству «Спеціалізований комбінат підприємств комунально-побутового обслуговування» виконавчого органу Київради (Київської міської державної адміністрації) згоди на списання майна, що належить до комунальної власності територіальної громади міста Києва».

Відповідальним за супроводження документів проєкту рішення є головний спеціаліст Департаменту – Назаренко Віта Віталіївна, тел. 202-61-92.

Текст проєкту в паперовому вигляді відповідає проєкту в електронному вигляді на usb-носії.

Додатки:
1. Проєкт рішення на 1 арк.
2. Додаток до проєкта рішення на 1 арк.
3. Пояснювальна записка на 4 арк.
4. Додаткові матеріали на 28 арк.
5. Електронна версія зазначеного.

Директор Андрій ГУДЗЬ

Віктор Ткачик, Ірина Малютіна
Віта Назаренко 202-61-92

08/231-110/ПР
25.01.2024

КИЇВСЬКА МІСЬКА РАДА

II СЕСІЯ IX СКЛИКАННЯ

РІШЕННЯ

_____№_____ ПРОЄКТ

Про внесення змін до Переліку житлових приміщень фонду житла, призначеного для тимчасового проживання внутрішньо переміщених осіб у місті Києві

Відповідно до законів України «Про столицю України - місто-герой Київ», «Про місцеве самоврядування в Україні», постанови Кабінету Міністрів України від 29 квітня 2022 року № 495 «Деякі заходи з формування фондів житла, призначеного для тимчасового проживання внутрішньо переміщених осіб», наказу Державного комітету України з питань житлово-комунального господарства від 14 травня 2004 року № 98 «Про затвердження форм щодо житлових приміщень з фондів житла для тимчасового проживання», зареєстрованого в Міністерстві юстиції України 02 червня 2004 року за № 688/9287, рішення Київської міської ради від 13 вересня 2022 року № 5453/5494 «Про деякі питання формування фонду житла, призначеного для тимчасового проживання внутрішньо переміщених осіб у місті Києві», рішення Київської міської ради від 27 жовтня 2022 року № 5533/5574 «Про уточнення назв вулиць і провулків в місті Києві» Київська міська рада

ВИРІШИЛА:

1. Затвердити зміни до Переліку житлових приміщень фонду житла, призначеного для тимчасового проживання внутрішньо переміщених осіб у місті Києві, який затверджений рішенням Київської міської ради від 18 травня 2023 року № 6327/6368, виклавши його у новій редакції, що додається.
2. Оприлюднити це рішення в установленому порядку.
3. Контроль за виконанням цього рішення покласти на постійну комісію Київської міської ради з питань житлово-комунального господарства та паливно-енергетичного комплексу та постійну комісію Київської міської ради з питань власності та регуляторної політики.

Київський міський голова Віталій КЛИЧКО

ПОДАННЯ:

Директор Департаменту бу
та житлового забезпечення

Начальник юридичного уп
Департаменту будівництва
та житлового забезпечення

ПОГОДЖЕНО:

Заступник голови Київсько
державної адміністрації

Постійна комісія Київської
з питань житлово-комунал
та паливно-енергетичного

Голова

Секретар

Постійна комісія Київської
ради з питань власності та
політики

Голова

Секретар

Начальник управління пра
забезпечення діяльності Ки
міської ради

ЗАТВЕРДЖЕНО
рішення Київської міської ради
від 18.05.2023 № 6327/6368
у редакції рішення Київської
міської ради
від _____№_____

Перелік
житлових приміщень фонду житла, призначеного для тимчасового проживання внутрішньо переміщених осіб у місті Києві

№ п/п	Адреса житлового будинку	Номер квартири	Кількість кімнат	Житлова площа квартири, кв. м	Загальна площа квартири, кв. м	Найменування управителя (балансоутримувача), юридична адреса
1.	**Вул. Гроденська, 14, Дніпровський район м. Києва**	100	1	16,3	41,8	Комунальне підприємство з експлуатації і ремонту житлового фонду «Житло-сервіс» 02081 м. Київ вул. Дніпровська набережна, 25-б
2.		156	1	16,1	41,3	
3.		192	1	16,2	42,0	
4.		223	1	16,3	42,0	
5.		226	1	16,3	41,8	
6.		229	1	16,2	41,7	
7.		233	1	16,3	42,1	
8.		234	1	16,1	41,8	
9.		235	1	20,5	44,8	
10.		237	1	16,3	42,2	
11.		240	1	16,3	41,5	
12.		243	1	16,3	41,7	
13.		247	1	16,3	42,0	
14.		249	1	20,3	44,3	
15.		251	1	16,3	42,0	
16.		254	1	16,3	41,6	
17.		257	1	16,4	42,0	
18.		261	1	16,4	42,1	
19.		262	1	15,3	41,8	
20.		263	1	20,4	44,5	
21.		265	1	15,6	42,0	
22.		268	1	16,2	41,6	
23.		271	1	16,2	41,5	
24.		275	1	16,2	42,1	
25.		276	1	16,1	42,0	
26.		279	1	16,4	42,2	
27.		282	1	16,3	41,8	
28.		285	1	16,2	41,8	
29.		289	1	16,1	41,9	
30.		290	1	16,0	42,0	
31.		293	1	16,4	42,1	
32.		299	1	16,2	41,7	
33.		303	1	16,3	42,1	
34.		304	1	16,1	42,0	
35.		305	1	19,9	44,1	
36.		310	1	16,4	41,8	
37.		313	1	16,3	41,9	
38.		319	1	20,1	44,5	
39.	**Вул. Академіка Заболотного, 148-Б, Голосіївський район м. Києва**	9				
40.		17				
41.		20				
42.		11				
43.		15				
44.		19				
45.		23				
46.		27				
47.		31				
48.		35				
49.		39				
50.		43				
51.		47				
52.		51				
53.		55				
54.		59				
55.		63				
56.		67				
57.		71				
58.		75				
59.		79				
60.		83				
61.		87				
62.		91				
63.		95				
64.		99				
65.		103				
66.		107				
67.		182				
68.		186				
69.		190				
70.		194				
71.		198				
72.		245				
73.		251				
74.		257				
75.	**Просп. Миколи Бажана, 17-А Дарницький район м. Києва**	23				
76.		33				
77.		34				
78.		64				
79.		65				
80.		125				
81.		126				
82.		146				
83.		147				
84.		157				
85.		158				
86.		168				
87.		169				
88.		179				
89.		180				
90.		190				
91.		191				

92.		30	2	54,3	72,4	
93.		241	2	42,2	57,8	
94.		252	2	53,8	74,6	
95.		254	2	54,9	77,0	
96.		255	2	43,8	60,0	
97.		256	2	41,5	59,8	
98.		257	2	55,3	82,2	
99.		258	2	55,3	81,0	
100.		259	2	42,1	60,3	
101.	**Просп. Миколи Бажана, 17-Б Дарницький район м. Києва**	368	1	14,8	30,0	
102.		369	1	15,2	32,2	
103.		387	2	40,1	60,2	
104.		403	2	40,2	60,3	
105.		404	2	41,8	63,0	
106.		405	2	43,2	63,0	
107.		406	2	44,9	71,4	
108.		407	2	40,2	60,3	
109.		408	2	41,8	63,0	
110.		409	2	43,2	63,0	
111.		410	2	44,9	71,4	
112.	**Пров. Моторний, 11 Голосіївський район м. Києва**	72	1	18,1	43,2	
113.	**Пров. Моторний, 11-Б Голосіївський район м. Києва**	61	2	35,3	76,2	

Київський міський голова Віталій КЛИЧКО

ПО
до проєкту рішення Київ
житлових приміщень фонд
внутрішн

1. Опис проблем, дл
обґрунтування відповідн
рішення механізмів і сп
актуальності цих проблем

На виконання рішенн
№ 5453/5494 «Про деякі пи
тимчасового проживання
Департамент будівництва
Київської міської ради
призначеного для тимчасо
місті Києві (далі – Фонд).

В рамках реалізації
м. Києва на 2021-2023 р
власність житла для над
внутрішньо переміщеним
забезпечення, як головним
придбано 113 квартир.

З метою забезпечен
Київською міською радо
№ 6327/6368 «Про затверд
призначеного для тимчасо
місті Києві», яким у вста
приміщень фонду житла
внутрішньо переміщених о
організації їх обліку, розпод

В зв'язку з уточнення
до норм сучасної українс
проведених остаточних об
внести зміни до Переліку ж
тимчасового проживання в

2. Правове обґрун
посиланням на конкрет
підставі й на виконання я

Проєкт рішення розр
України - місто-герой К
постанови Кабінету Мініст
заходи з формування фонді
внутрішньо переміщених о
житлово-комунального го
затвердження форм щодо ж
проживання, зареєстровано

року за № 688/9287, рішення Київської міської ради від 13 вересня 2022 року № 5453/5494 «Про деякі питання формування фонду житла, призначеного для тимчасового проживання внутрішньо переміщених осіб у місті Києві», рішення Київської міської ради від 27 жовтня 2022 року № 5533/5574 «Про уточнення назв вулиць і провулків в місті Києві».

3. Опис цілей і завдань, основних положень проєкту рішення, а також очікуваних соціально-економічних, правових та інших наслідків для територіальної громади міста Києва від прийняття запропонованого проєкту рішення

Метою та завданням прийняття проєкту рішення є забезпечення ефективного та цільового використання фонду житла, призначеного для тимчасового проживання внутрішньо переміщених осіб у місті Києві.

Прийняття запропонованого рішення дозволить ефективно використовувати фонд житла, призначеного для тимчасового проживання внутрішньо переміщених осіб у місті Києві.

4. Інформація про дотримання прав і соціальної захищеності осіб з інвалідністю.

Проєкт рішення Київської міської ради не стосується прав і соціальної захищеності осіб з інвалідністю та не впливає на життєдіяльність цієї категорії осіб.

5. Фінансово-економічне обґрунтування та пропозиції щодо джерел покриття цих витрат

Прийняття та виконання цього рішення не потребує додаткових матеріально-фінансових витрат та не впливає на показники бюджету міста Києва.

6. Інформація з обмеженим доступом

Проєкт рішення Київської міської ради не містить інформації з обмеженим доступом у розумінні статті 6 Закону України «Про доступ до публічної інформації».

7. Прізвище або назва суб'єкта подання, прізвище, посада, контактні дані доповідача проєкту рішення на пленарному засіданні та особи, відповідальної за супроводження проєкту рішення

Суб'єктами подання проєкту рішення є Департаментом будівництва та житлового забезпечення виконавчого органу Київської міської ради (Київської міської державної адміністрації).

Відповідальним за супроводження проєкту рішення та доповідачем на пленарному засіданні Київської міської ради є директор Департаменту будівництва та житлового забезпечення виконавчого органу Київської міської ради (Київської міської державної адміністрації) Работнік Борис Петрович (тел. (044) 201 20 69).

Директор Департаменту будівництва
та житлового забезпечення міста Києва Борис РАБОТНІК

П

до проєкту рішення Київської міської ради «Про вне

для тимчасового проживан

Про затвердження Переліку житлових приміщень фонду житл

Чинна редакція

Перелік
житлових приміщень фонду житла комунальної власності для надання в т
користування, в тому числі внутрішньо переміщеним особам

№ п/п	Адреса житлового будинку	Номер квартири	Кількість кімнат	Житлова площа квартири, кв.м	Загальна площа квартири, кв.м	На
1.	Вул. Гродненська, 14, Дніпровський район м. Києва	100	1	15,55	40,76	Ко пі ек ре жи фо се 020 ву Дн наб 6
2.		156	1	15,55	40,76	
3.		192	1	15,56	40,64	
4.		223	1	15,76	40,84	
5.		226	1	15,55	40,48	
6.		229	1	15,55	40,48	
7.		233	1	15,76	40,83	
8.		234	1	15,56	40,64	
9.		235	1	19,61	43,85	
10.		237	1	15,76	40,84	
11.		240	1	15,55	40,48	
12.		243	1	15,55	40,48	
13.		247	1	15,76	40,83	
14.		249	1	19,61	43,85	
15.		251	1	15,76	40,84	
16.		254	1	15,55	40,48	

17.		257	1	15,55	40,48	
18.		261	1	15,76	40,83	
19.		262	1	15,56	40,64	
20.		263	1	19,61	43,85	
21.		265	1	15,76	40,84	
22.		268	1	15,55	40,48	
23.		271	1	15,55	40,48	
24.		275	1	15,76	40,83	
25.		276	1	15,56	40,64	
26.		279	1	15,76	40,84	
27.		282	1	15,55	40,48	
28.		285	1	15,55	40,48	
29.		289	1	15,76	40,83	
30.		290	1	15,56	40,64	
31.		293	1	15,76	40,84	
32.		299	1	15,55	40,48	
33.		303	1	15,76	40,83	
34.		304	1	15,56	40,64	
35.		305	1	19,61	43,85	
36.		310	1	15,55	40,48	
37.		313	1	15,55	40,48	
38.		319	1	19,61	43,85	
39.	Вул. Академіка	9	1	14,93	41,55	
40.	Заболотного, 148-Б,	17	1	14,93	41,55	
41.	Голосіївський район м. Києва	20	1	13,94	40,08	
42.		11	2	31,67	62,61	
43.		15	2	30,46	61,71	
44.		19	2	31,67	62,61	

16.		254	1	16,3	41,6	
17.		257	1	16,4	42,0	
18.		261	1	16,4	42,1	
19.		262	1	15,3	41,8	
20.		263	1	20,4	44,5	
21.		265	1	15,6	42,0	
22.		268	1	16,2	41,6	
23.		271	1	16,2	41,5	
24.		275	1	16,2	42,1	
25.		276	1	16,1	42,0	
26.		279	1	16,4	42,2	
27.		282	1	16,3	41,8	
28.		285	1	16,2	41,8	
29.		289	1	16,1	41,9	
30.		290	1	16,0	42,0	
31.		293	1	16,4	42,1	
32.		299	1	16,2	41,7	
33.		303	1	16,3	42,1	
34.		304	1	16,1	42,0	
35.		305	1	19,9	44,1	
36.		310	1	16,4	41,8	
37.		313	1	16,3	41,9	
38.		319	1	20,1	44,5	
39.	Вул. Академіка	9	1	15,2	42,2	
40.	Заболотного, 148-Б,	17	1	15,1	42,2	
41.	Голосіївський район м. Києва	20	1	14,0	41,0	
42.		11	2	32,3	63,8	
43.		15	2	31,2	62,9	

45.		23	2	30,46	61,71	
46.		27	2	31,67	62,61	
47.		31	2	30,46	61,71	
48.		35	2	31,67	62,61	
49.		39	2	30,46	61,71	
50.		43	2	31,67	62,61	
51.		47	2	30,46	61,71	
52.		51	2	31,67	62,61	
53.		55	2	30,46	61,71	
54.		59	2	31,67	62,61	
55.		63	2	30,46	61,71	
56.		67	2	31,67	62,61	
57.		71	2	30,46	61,71	
58.		75	2	31,67	62,61	
59.		79	2	30,46	61,71	
60.		83	2	31,67	62,61	
61.		87	2	30,46	61,71	
62.		91	2	31,67	62,61	
63.		95	2	30,46	61,71	
64.		99	2	31,67	62,61	
65.		103	2	30,46	61,71	
66.		107	2	31,67	62,61	
67.		182	2	27,68	57,20	
68.		186	2	30,46	61,71	
69.		190	2	27,68	57,20	
70.		194	2	30,46	61,71	
71.		198	2	27,68	57,20	
72.		245	3	38,92	74,33	

73.		251	3	38,92	74,33	
74.		257	3	38,92	74,33	
75.	Просп. Миколи Бажана, 17-А Дарницький район м. Києва	23	1	17,50	39,70	
76.		33	1	17,50	39,70	
77.		34	1	15,30	34,60	
78.		64	1	17,50	39,70	
79.		65	1	15,30	34,60	
80.		125	1	17,50	39,70	
81.		126	1	15,00	34,60	
82.		146	1	17,50	39,70	
83.		147	1	15,00	34,60	
84.		157	1	17,50	39,70	
85.		158	1	15,00	34,60	
86.		168	1	18,20	39,70	
87.		169	1	15,30	34,60	
88.		179	1	17,80	39,70	
89.		180	1	15,70	34,60	
90.		190	1	17,50	39,70	
91.		191	1	15,30	34,60	
92.		30	2	54,30	72,40	
93.		241	2	42,20	57,80	
94.		252	2	53,80	74,60	
95.		254	2	54,90	77,00	
96.		255	2	43,80	60,00	
97.		256	2	41,50	59,80	
98.		257	2	55,30	82,20	
99.		258	2	55,30	81,00	

72.		245	3	40,0	76,1	
73.		251	3	39,1	74,8	
74.		257	3	39,1	74,6	
75.	Просп. Миколи Бажана, 17-А Дарницький район м. Києва	23	1	17,5	39,7	
76.		33	1	17,5	39,7	
77.		34	1	15,3	34,6	
78.		64	1	17,5	39,7	
79.		65	1	15,3	34,6	
80.		125	1	17,5	39,7	
81.		126	1	15,0	34,6	
82.		146	1	17,5	39,7	
83.		147	1	15,0	34,6	
84.		157	1	17,5	39,7	
85.		158	1	15,0	34,6	
86.		168	1	18,2	39,7	
87.		169	1	15,3	34,6	
88.		179	1	17,8	39,7	
89.		180	1	15,7	34,6	
90.		190	1	17,5	39,7	
91.		191	1	15,3	34,6	
92.		30	2	54,3	72,4	
93.		241	2	42,2	57,8	
94.		252	2	53,8	74,6	
95.		254	2	54,9	77,0	
96.		255	2	43,8	60,0	
97.		256	2	41,5	59,8	
98.		257	2	55,3	82,2	

100.		259	2	42,10	60,30	
101.	Просп. Миколи Бажана, 17-Б Дарницький район м. Києва	368	1	14,80	30,00	
102.		369	1	15,20	32,20	
103.		387	2	40,10	60,20	
104.		403	2	40,20	60,30	
105.		404	2	41,80	63,00	
106.		405	2	43,20	63,00	
107.		406	2	44,90	71,40	
108.		407	2	40,20	60,30	
109.		408	2	41,80	63,00	
110.		409	2	43,20	63,00	
111.		410	2	44,90	71,40	
112.	Пров. Моторний, 11 Голосіївський район м. Києва	72	1	18,10	43,20	
113.	Пров. Моторний, 11-Б Голосіївський район м. Києва	61	2	35,30	76,20	

Директор Департаменту будівництва
та житлового забезпечення міста Києва

КИЇВСЬКА МІСЬКА РАДА

II СЕСІЯ IX СКЛИКАННЯ

РІШЕННЯ

18.05.2023 № 6314/6368

Про затвердження Переліку житлових приміщень фонду житла, призначеного для тимчасового проживання внутрішньо переміщених осіб у місті Києві

Відповідно до закону України «Про столицю України – місто-герой Київ», «Про місцеве самоврядування в Україні», постанови Кабінету Міністрів України від 29 квітня 2022 року № 495 «Деякі заходи з формування фондів житла, призначеного для тимчасового проживання внутрішньо переміщених осіб», наказу Державного комітету України з питань житлово-комунального господарства від 14 травня 2004 року № 98 «Про затвердження форм щодо житлових приміщень з фондів житла для тимчасового проживання», зареєстрованого в Міністерстві юстиції України 02 червня 2004 року за № 688/9287, рішення Київської міської ради від 13 вересня 2022 року № 5453/5494 «Про деякі питання формування фонду житла, призначеного для тимчасового проживання внутрішньо переміщених осіб у місті Києві» Київська міська рада

ВИРІШИЛА:

1. Затвердити Перелік житлових приміщень фонду житла, призначеного для тимчасового проживання внутрішньо переміщених осіб у місті Києві, згідно з додатком до цього рішення.

1.1. Установити, що житлові приміщення фонду житла, призначеного для тимчасового проживання внутрішньо переміщених осіб у місті Києві, не підлягають приватизації, обміну та поділу, передачі їх у піднайм, використанню для вселення до них інших осіб.

2. Департаменту будівництва та житлового забезпечення виконавчого органу Київської міської ради (Київської міської державної адміністрації):

2.1. Здійснювати в установленому порядку ведення обліку житлових приміщень фонду житла, призначеного для тимчасового проживання внутрішньо переміщених осіб у місті Києві (далі – фонд).

2.2. Здійснювати розподіл житлових приміщень фонду за поданням районних в місті Києві державних адміністрацій.

2.3. Здійснювати на офіційному вебсайті Департаменту будівництва та житлового забезпечення виконавчого органу Київської міської ради (Київської міської державної адміністрації) публікацію переліку житлових приміщень фонду.

3. Районним в місті Києві державним адміністраціям:

3.1. Здійснювати облік громадян, що потребують надання житлового приміщення для тимчасового проживання з фонду.

3.2. Визначати в установленому порядку осіб, яким будуть надані житлові приміщення з фонду.

3.3. Приймати рішення про надання житлових приміщень з фонду, які отримані в порядку розподілу від Департаменту будівництва та житлового забезпечення виконавчого органу Київської міської ради (Київської міської державної адміністрації).

3.4. Видавати ордери на вселення в житлове приміщення з фонду.

3.5. Здійснювати повернення до Департаменту будівництва та житлового забезпечення виконавчого органу Київської міської ради (Київської міської державної адміністрації) житлових приміщень фонду, які звільнилися та у подальшому використанні яких за призначенням немає потреби, для їх подальшого перерозподілу.

3.6. Надавати до Департаменту будівництва та житлового забезпечення виконавчого органу Київської міської ради (Київської міської державної адміністрації) щомісяця до 05 числа інформацію про кількість осіб, які перебувають на обліку громадян, що потребують надання житлового приміщення для тимчасового проживання з фонду. ,

4. Визначити Комунальне підприємство з експлуатації і ремонту житлового фонду «Житло-сервіс» управителем (балансоутримувачем) житлових приміщень фонду.

5. Комунальному підприємству з експлуатації і ремонту житлового фонду «Житло-сервіс» у встановленому порядку:

5.1. Забезпечувати укладання договору користування (найму) житлового приміщення з фонду.

5.2. Здійснювати контроль за цільовим використанням фонду та його утриманням, технічною експлуатацією та ремонтом, а також виконанням користувачами умов договору користування (найму) житлового приміщення.

6. Оприлюднити це рішення в установленому порядку.

7. Контроль за виконанням цього рішення покласти на постійну комісію Київської міської ради з питань житлово-комунального господарства та паливно-енергетичного комплексу та постійну комісію Київської міської ради з питань власності.

Київський міський голова Віталій КЛИЧКО

ЗАТВЕРДЖЕНО
рішення Київської міської ради
18.05.2023 № 6314/6368

1

Перелік
житлових приміщень фонду житла комунальної власності для надання
тимчасове користування, в тому числі внутрішньо переміщеним осо

№ п/п	Адреса житлового будинку	Номер квартири	Кількість кімнат	Житлова площа квартири, кв. м	Загальна площа квартири, кв. м	Найменування управляючої (балансоутримувача) юридична а
1	Вул. Грушевська, 14, Дніпровський район м. Києва	190	1	15,55	40,76	Комунальне підприємство з експлуатації і житлового фо «Житло-сервіс Дніпровська набережна, 25 м. Київ, 02081
2		156	1	15,55	40,76	
3		192	1	15,56	40,64	
4		223	1	15,76	40,84	
5		226	1	15,55	40,48	
6		229	1	15,55	40,48	
7		333	1	15,76	40,83	
8		334	1	15,56	40,64	
9		235	1	19,61	43,85	
10		237	1	15,76	40,84	
11		240	1	15,55	40,48	
12		243	1	15,55	40,48	
13		247	1	15,76	40,83	
14		249	1	19,61	43,85	
15		251	1	15,76	40,84	
16		254	1	15,55	40,48	
17		257	1	15,55	40,48	
18		261	1	15,76	40,83	
19		262	1	15,56	40,64	
20		263	1	19,61	43,85	
21		265	1	15,76	40,84	
22		268	1	15,55	40,48	
23		271	1	15,55	40,48	
24		275	1	15,76	40,83	
25		276	1	15,56	40,64	
26		279	1	15,76	40,84	
27		282	1	15,55	40,48	
28		285	1	15,55	40,48	
29		289	1	15,76	40,83	
30		290	1	15,56	40,64	
31		293	1	15,76	40,84	
32		299	1	15,55	40,48	
33		303	1	15,76	40,83	
34		304	1	15,56	40,64	
35		305	1	19,61	43,85	
36		310	1	15,55	40,48	
37		313	1	15,55	40,48	
38		319	1	19,61	43,85	

90		190	1	17,50	39,70
91		191	1	15,50	34,60
92		30	2	54,30	79,40
93		241	2	42,20	57,80
94		252	2	53,80	74,60
95		254	2	54,90	77,00
96		255	2	43,80	60,00
97		256	2	41,50	59,80
98		257	2	55,50	82,20
99		258	2	55,30	81,00
100		259	2	42,10	60,30
101	Просп. Миколи Бажана, 17-Б, Дарницький район м. Києва	368	1	14,80	30,00
102		369	1	15,20	32,20
103		387	2	40,10	60,20
104		403	2	40,20	60,30
105		404	2	41,80	63,00
106		405	2	43,20	63,00
107		406	2	44,90	71,40
108		407	2	40,20	60,30
109		408	2	41,60	63,00
110		409	2	43,20	63,00
111		410	2	44,90	71,40
112	Пров. Моторний, 11, Голосіївський район м. Києва	72	1	18,10	43,20
113	Пров. Моторний, 11-Б, Голосіївський район м. Києва	61	2	35,30	76,20

Київський міський голова Віталій КЛИЧКО

КИЇВСЬ

II СЕ

27.10.2022 № 5533/5544

Про уточнення назв
і провулку в місті К

Відповідно до статті 2
в Україні», пункту 3 части
статті 8, статті 11 Закону У
об'єктам права власності і
святкових дат, назв і дат іст
від 15 квітня 2022 року
об'єктів міського підпоряд
федерацією та/або її союзн
введеного Указом Президен
«Про введення воєнного ста
«Про затвердження Указу Пр
в Україні» від 24 лютого 2
уточнення назв відповідно д
Київська міська рада

ВИРІШИЛА:

1. Уточнити назви в
до цього рішення.
2. Виконавчому о
організаційно-правові заходи
3. Департаменту міс
Київської міської ради (Київ
в Реєстрі вулиць та інших
цього рішення.
4. Внести зміни до
затвердженого рішенням К
№ 34/899 «Про затверджен
відповідно до пункту 1 цього
5. Оприлюднити
законодавством.

6. Контроль за виконанням цього рішення покласти на постійну комісію Київської міської ради з питань місцевого самоврядування, регіональних та міжнародних зв'язків.

КИЇВСЬКА МІСЬКА РАДА СЕКРЕТАРІАТ УКРАЇНА

Київський міський голова Віталій КЛИЧКО

вулиць і пр

№ п/п	Чинна назва
1	вулиця Блакитного
2	вулиця Вавілових
3	вулиця Гродненська
4	провулок Гродненський
5	вулиця Добрузька

Київський міський голова

ВИКОНАВЧИЙ ОРГАН КИЇВСЬКОЇ МІСЬКОЇ РАДИ (КИЇВСЬКА МІСЬКА ДЕРЖАВНА АДМІНІСТРАЦІЯ)

ДЕПАРТАМЕНТ БУДІВНИЦТВА ТА ЖИТЛОВОГО ЗАБЕЗПЕЧЕННЯ

КОМУНАЛЬНЕ ПІДПРИЄМСТВО З ЕКСПЛУАТАЦІЇ І РЕМОНТУ ЖИТЛОВОГО ФОНДУ «ЖИТЛО-СЕРВІС»

(КП «ЖИТЛО-СЕРВІС»)

Дніпровська набережна, 25-Б, м. Київ, 02081 тел.(044) 281-44-01; Веб-сайт: www.zhitlo-service.kiev.ua
E-mail: jitlo-servis2000@ukr.net Код ЄДРПОУ 31025659

04.12.2023 № 110/306-1563

Директору
Департаменту будівництва
та житлового забезпечення
Б. РАБОТНІКУ
вул. Володимирська, 42
01601, м. Київ

Шановний Борисе Петровичу!

Рішенням Київської міської ради від 18.05.2023 року № 6327/6368 Затверджено Перелік житлових приміщень фонду житла, призначеного для тимчасового проживання внутрішньо переміщених осіб у місті Києві, згідно з додатком до цього рішення. Комунальне підприємство з експлуатації і ремонту житлового фонду «Житло-сервіс» (далі Підприємство) визначено управителем (балансоутримувачем) житлових приміщень Фонду.

Підприємтсво надає актуальну інформацію до Департаменту будівництва та житлового забезпечення виконавчого органу Київської міської ради (Київської міської державної адміністрації) щодо площ квартир зазначених у додатку до рішення, відповідно до отриманої технічної документації на квартири з Фонду станом на 01.12.2023 року за формою, що додається.

Додаток: 4 арк.

З повагою

В.о. директора **Сергій КАЗЮЧИЦЬ**

Андрій Степаненко
281-44-03

житлових приміщень ф
тимчасове користувані

№ п/п	Адреса житлового будинку	к
1.	вул. Гродненська, 14, Дніпровський район м. Києва	
2.		
3.		
4.		
5.		
6.		
7.		
8.		
9.		
10.		
11.		
12.		
13.		
14.		
15.		
16.		
17.		
18.		
19.		
20.		
21.		
22.		
23.		
24.		
25.		
26.		
27.		
28.		
29.		
30.		
31.		
32.		
33.		
34.		
35.		
36.		
37.		
38.		

№ п/п	Адреса житлового будинку	Номер квартири	Поверх	Кількість кімнат	Житлова площа квартири, кв. м	Загальна площа квартири, кв. м
1.	вул. Академіка Заболотного, 148-Б, Голосіївський район м. Києва	9	3	1	15,2	42,2
2.		11	3	2	32,3	63,8
3.		15	3	2	31,2	62,9
4.		17	4	1	15,1	42,2
5.		19	4	2	32,4	64,0
6.		20	4	1	14,0	41,0
7.		23	4	2	31,0	63,1
8.		27	5	2	32,2	63,6
9.		31	5	2	30,9	62,8
10.		35	6	2	32,2	63,7
11.		39	6	2	31,0	62,6
12.		43	7	2	32,2	63,7
13.		47	7	2	31,1	63,0
14.		51	8	2	32,4	63,9
15.		55	8	2	31,1	62,9
16.		59	9	2	32,3	63,8
17.		63	9	2	31,1	62,9
18.		67	10	2	32,2	63,9
19.		71	10	2	31,0	62,7
20.		75	11	2	32,2	64,3
21.		79	11	2	31,0	63,1
22.		83	12	2	32,3	64,5
23.		87	12	2	31,0	62,7
24.		91	13	2	32,3	64,2
25.		95	13	2	31,1	63,2
26.		99	14	2	32,3	63,9
27.		103	14	2	31,2	62,9
28.		107	15	2	32,4	64,0
29.		182	9	2	28,3	58,6
30.		186	10	2	31,1	61,6
31.		190	10	2	28,2	58,4
32.		194	11	2	31,0	62,8
33.		198	11	2	28,2	58,5
34.		245	3	3	40,0	76,1
35.		251	4	3	39,1	74,8
36.		257	5	3	39,1	74,6

№ п/п	Адреса житлового будинку	к
1.	просп. Миколи Бажана, 17-А, Дарницький район м. Києва	
2.		
3.		
4.		
5.		
6.		
7.		
8.		
9.		
10.		
11.		
12.		
13.		
14.		
15.		
16.		
17.		
18.		
19.		
20.		
21.		
22.		
23.		
24.		
25.		
26.		
27.	просп. Миколи Бажана, 17-Б, Дарницький район м. Києва	
28.		
29.		
30.		
31.		
32.		
33.		
34.		
35.		
36.		
37.		

№ п/п	Адреса житлового будинку	Номер квартири	Поверх	Кількість кімнат	Житлова площа квартири, кв. м	Загальна площа квартири, кв. м
1.	пров. Моторний, 11, Голосіївський район м. Києва	72	11	1	18,1	43,2
2.	пров. Моторний, 11, Голосіївський район м. Києва	61	11	2	35,3	76,2

В.о. директора (підпис) Сергій КАЗЮЧИЦЬ

Заступ
секретар

Брод
Прис
Поло

Прошу розглянути
№ 08/231 - 110/ПР в уст

Омел

Для контролю за пр

Юнак
Андр

"29" січня 2024 року
№ 08/231 – 110/ПР

08/231-110/ПР
25.01.2024

УКРАЇНА

ВИКОНАВЧИЙ ОРГАН КИЇВСЬКОЇ МІСЬКОЇ РАДИ
(КИЇВСЬКА МІСЬКА ДЕРЖАВНА АДМІНІСТРАЦІЯ)

ДЕПАРТАМЕНТ БУДІВНИЦТВА ТА ЖИТЛОВОГО ЗАБЕЗПЕЧЕННЯ

вул. Володимирська, 42, м. Київ, 01030, тел./факс (044) 235 61 02
Контактний центр міста Києва (044) 15 51 E-mail: construction@kyiv.city.gov.ua Код ЄДРПОУ 24378016

22.01.2024 056-376

Заступнику міського голови –
секретарю Київської міської ради
Володимиру БОНДАРЕНКУ

Шановний Володимире Володимировичу!

Відповідно до статей 26, 29 Регламенту Київської міської ради, затвердженого рішенням Київської міської ради від 04 листопада 2021 року № 3135/3176, прошу Вас надати доручення відповідним структурним підрозділам секретаріату Київської міської ради розглянути проєкт рішення Київської міської ради «Про внесення змін до Переліку житлових приміщень фонду житла, призначеного для тимчасового проживання внутрішньо переміщених осіб у місті Києві» (далі – проєкт рішення).

Відповідальним за представлення проєкту рішення на всіх стадіях розгляду є директор Департаменту будівництва та житлового забезпечення виконавчого органу Київської міської ради (Київської міської державної адміністрації) Работнік Борис Петрович, к. т. 201-20-69.

Текст проєкту рішення у паперовому варіанті відповідає тексту проєкту рішення в електронному варіанті на USB носії.

Додатки:

1. Проєкт рішення - на 4 арк. в 1 прим.;
2. Пояснювальна записка - на 2 арк. в 1 прим.;
3. Порівняльна таблиця - на 5 арк. в 1 прим.;
4. Електронна версія зазначеного проєкту рішення, пояснювальна записка та порівняльна таблиця.

З повагою

Директор Борис РАБОТНІК

Лариса Жилик
Марина Навозенко
Ірина Хоптюк 234 68 63

1,6 1,6

КИЇВСЬКА МІСЬКА РАДА

IX СКЛИКАННЯ

ПОСТІЙНА КОМІСІЯ З ПИТАНЬ ЖИТЛОВО-КОМУНАЛЬНОГО ГОСПОДАРСТВА ТА ПАЛИВНО-ЕНЕРГЕТИЧНОГО КОМПЛЕКСУ

вул. Хрещатик, 36, м. Київ, 01044 *тел.: (044) 202-73-11, 202-70-09*

31.01.2024 № 08/284-59
на №_____ від_____

Директору Департаменту фінансів виконавчого органу Київської міської ради (Київської міської державної адміністрації)
Володимиру РЕПІКУ

Директору Департаменту житлово-комунальної інфраструктури виконавчого органу Київської міської ради (Київської міської державної адміністрації)
Дмитру НАУМЕНКУ

Директору Департаменту муніципальної безпеки виконавчого органу Київської міської ради (Київської міської державної адміністрації)
Роману ТКАЧУКУ

Щодо надання інформації

Шановний пане Володимире!
Шановний пане Дмитре!
Шановний пане Романе!

У постійну комісію Київської міської ради з питань житлово-комунального господарства та паливно-енергетичного комплексу (далі – Постійна комісія) для розгляду надійшов проєкт рішення Київської міської ради «Про заходи стимулювання належного утримання та експлуатації захисник споруд цивільного захисту приватної форми власності» *(доручення заступника міського голови – секретаря Київської міської ради від 22.01.2024 № 08/231-95/ПР)* (далі – проєкт рішення).

Просимо Вас опрацювати зазначений вище проєкт рішення та надати обгрунтовану інформацію щодо можливості шляхів його реалізації для

розгляду проєкту рішення на найближчому засіданні Постійної комісії, яке заплановане на 07.02.2024 року.

З повагою

голова Постійної комісії Олександр БРОДСЬКИЙ

Валентина АНТОНЮК
Олена ЄРМОЛАЄВА 202-73-11

08/231-95/ПР
22.01.2024

КИЇВСЬКА МІСЬКА РАДА

II СЕСІЯ IX СКЛИКАННЯ

РІШЕННЯ

_____№_____ ПРОЄКТ

Про заходи стимулювання належного утримання та експлуатації захисник споруд цивільного захисту приватної форми власності

Відповідно до Кодексу цивільного захисту України, законів України «Про місцеве самоврядування в Україні», «Про столицю України – місто-герой Київ», «Про правовий режим воєнного стану», Указу Президента України від 24 лютого 2022 року № 64/2022 «Про введення воєнного стану в Україні», затвердженого Законом України «Про затвердження Указу Президента України «Про введення воєнного стану в Україні» від 24 лютого 2022 року № 2102-IX, постанов Кабінету Міністрів України від 10 березня 2017 року № 138 «Деякі питання використання захисник споруд цивільного захисту», від 11 березня 2022 року № 252 «Деякі питання формування та виконання місцевих бюджетів у період воєнного стану», рішення Київської міської ради від 23 лютого 202 року № 4531/4572 «Про особливості підготовки та розгляду проєктів рішень Київської міської ради, спрямованих на реалізацію та/або фінансування заходів і завдань, передбачених Кодексом цивільного захисту України, законами України «Про оборону», «Про основи національного спротиву», «Про національну безпеку України», «Про Збройні Сили України», «Про військовий обов'язок і військову службу», «Про правовий режим надзвичайного стану», «Про правовий режим воєнного стану» , з метою забезпечення безпеки населення на території міста Києва, Київська міська рада

ВИРІШИЛА:

1. Доручити виконавчому органу Київської міської ради (Київській міській державній адміністрації) в місячний термін:

1.1. Розробити та затвердити в установленому порядку Порядок відшкодування (компенсації) вартості витрат на комунальні послуги, сплачених власниками захисних споруд цивільного захисту (найпростіших укриттів, споруд подвійного призначення) приватної форми власності, що перебувають на обліку захисник споруд цивільного захисту, за період їх використання для укриття населення, починаючи з дня набрання чинності цим рішенням на період дії воєнного стану;

1.2. Розробити та затвердити в установленому порядку Порядок стимулювання власників захисних споруд цивільного захисту (найпростіших укриттів, споруд подвійного призначення) приватної форми власності, що не перебувають на обліку захисник споруд цивільного захисту, з метою залучення таких власників до включення об'єктів (найпростіших укриттів, споруд подвійного призначення) до обліку у фонді захисник споруд цивільного захисту.

2. Виконавчому органу Київської міської ради (Київській міській державній адміністрації) передбачити у бюджеті міста Києва на 2024 рік відповідне фінансування, необхідне для реалізації заходів, передбачених зазначеними в пункті 1 цього рішення Порядками.

3. Оприлюднити це рішення в установленому порядку.

4. Це рішення набирає чинності з дня його оприлюднення.

5. Контроль за виконанням цього рішення покласти на постійну комісію Київської міської ради з питань бюджету, соціально-економічного розвитку та інвестиційної діяльності та постійну комісію Київської міської ради з питань житлово-комунального господарства та паливно-енергетичного комплексу.

Київський міський голова **Віталій КЛИЧКО**

ПОДАННЯ:

Депутат Київської міської ради — Андрій ВІТРЕНКО

ПОГОДЖЕНО:

Постійна комісія Київської міської ради з питань бюджету, соціально-економічного розвитку та інвестиційної діяльності

Голова — Андрій ВІТРЕНКО

Секретар — Владислав АНДРОНОВ

Постійна комісія Київської міської ради з питань житлово-комунального господарства та паливно-енергетичного комплексу

Голова — Олександр БРОДСЬКИЙ

Секретар — Тарас КРИВОРУЧКО

Начальник управління правового забезпечення діяльності Київської міської ради — Валентина ПОЛОЖИШНИК

ПОЯСНЮВАЛЬНА ЗАПИСКА
до проекту рішення Київської міської ради
«Про заходи стимулювання належного утримання та експлуатації захисник споруд цивільного захисту приватної форми власності»

1. Обґрунтування необхідності прийняття рішення

Проєкт рішення розроблено на виконання вимог Кодексу цивільного захисту України, законів України «Про місцеве самоврядування в Україні», «Про столицю України – місто-герой Київ», «Про правовий режим воєнного стану», Указу Президента України від 24 лютого 2022 року № 64/2022 «Про введення воєнного стану в Україні», затвердженого Законом України «Про затвердження Указу Президента України «Про введення воєнного стану в Україні» від 24 лютого 2022 року № 2102-IX, постанов Кабінету Міністрів України від 10 березня 2017 року № 138 «Деякі питання використання захисник споруд цивільного захисту», від 11 березня 2022 року № 252 «Деякі питання формування та виконання місцевих бюджетів у період воєнного стану», рішення Київської міської ради від 23 лютого 202 року № 4531/4572 «Про особливості підготовки та розгляду проєктів рішень Київської міської ради, спрямованих на реалізацію та/або фінансування заходів і завдань, передбачених Кодексом цивільного захисту України, законами України «Про оборону», «Про основи національного спротиву», «Про національну безпеку України», «Про Збройні Сили України», «Про військовий обов'язок і військову службу», «Про правовий режим надзвичайного стану», «Про правовий режим воєнного стану» , з метою забезпечення безпеки населення на території міста Києва.

24 лютого 2022 року російська федерація почала широкомасштабний наступ на територію України. З перших днів вторгнення ворог випустив по території України тисячі ракет і ударних БПЛА різних видів намагаючись не тільки вразити Сили оборони України, а і поцілити в об'єкти цивільної інфраструктури, об'єкти енергетичного комплексу.

Жертвами терористичних обстрілів росіян стають тисячі українців, які отримують поранення, травмування або гинуть від ракет та «шахедів». Це стосується і столиці України – міста Києва, в якому катастрофічно не вистачає як бомбосховищ, так і найпростіших укриттів, споруд подвійного призначення.

Фонд захисник споруд цивільного захисту, у тому числі найпростіших укриттів та споруд подвійного призначення, налічує більше чотирьох тисяч різних об'єктів. Частина найпростіших укриттів, які є на обліку захисник споруд цивільного захисту і які відсутні на такому обліку, знаходиться у приватній власності і повинна бути підготовлена до експлуатації за кошти власника.

Кодекс цивільного захисту України є базовим документом, що регулює питання організації та забезпечення цивільного захисту населення в Україні. У контексті укриттів саме Кодекс містить важливі аспекти, зокрема визначає вимоги до їх конструкції, обладнання, безпеки та інших аспектів, що забезпечують ефективний захист людей в разі надзвичайних ситуацій. Він визначає правові стандарти, процедури та вимоги, які мають на меті забезпечити безпеку та захист населення в укриттях. Також передбачає систему

контролю та нагляду за дотриманням цих вимог. Згідно з Кодексом цивільного захисту України основними видами захисних споруд є сховища, протирадіаційні укриття і споруди подвійного призначення.

Також існують норми оснащення формування з обслуговування захисної споруди, затверджені наказом МВС № 579 «Про затвердження вимог з питань використання та обліку фонду захисних споруд цивільного захисту». Зокрема, там конкретизовано вимоги щодо утримання та експлуатації захисних споруд цивільного захисту.

Враховуючи те, що збройна агресії РФ проти України прийняла затяжний характер, а потреба в мережі захисник споруд цивільного захисту тільки зростає, є необхідність в стимулюванні належного утримання та експлуатації споруд цивільного захисту приватної форми власності та відшкодуванню (компенсації) вартості витрат на комунальні послуги, сплачені власниками захисних споруд цивільного захисту (найпростіших укриттів, споруд подвійного призначення) з дня набрання чинності цим рішенням на період дії воєнного стану. З приватними власниками захисник споруд цивільного захисту (найпростіших укриттів, споруд подвійного призначення) потрібно шукати компроміси щоб вони надавали людям доступ до безпечних місць, як це встановлено законом. Ми переживаємо страшні часи війни і повинні підтримувати й допомагати один одному.

2. Мета і завдання прийняття рішення

Даний проєкт підготовлено з метою забезпечення безпеки населення на території міста Києва, збільшення кількісного складу фонду захисник споруд цивільного захисту, відшкодування (компенсації) вартості витрат на комунальні послуги, сплачених власниками захисних споруд цивільного захисту (найпростіших укриттів, споруд подвійного призначення).

3. Загальна характеристика та основні положення проекту рішення

Проєктом рішення Київської міської ради передбачається доручити виконавчому органу Київської міської ради (Київській міській державній адміністрації) розробити та затвердити в установленому порядку:

- Порядок відшкодування (компенсації) вартості витрат на комунальні послуги, сплачених власниками захисних споруд цивільного захисту (найпростіших укриттів, споруд подвійного призначення) приватної форми власності, що перебувають на обліку захисник споруд цивільного захисту, за період їх використання для укриття населення, починаючи з 24 лютого 2022 року на період дії воєнного стану;
- Порядок стимулювання власників захисних споруд цивільного захисту (найпростіших укриттів, споруд подвійного призначення) приватної форми власності, що не перебувають на обліку захисник споруд цивільного захисту, з метою залучення таких власників до включення об'єктів (найпростіших укриттів, споруд подвійного призначення) до обліку у фонді захисник споруд цивільного захисту;

Також, проєктом рішення Київської міської ради передбачається виконавчому органу Київської міської ради (Київській міській державній

адміністрації) передбачити у бюджеті міста Києва на 2024 рік відповідне фінансування, необхідне для реалізації заходів передбачених вищезазначеними Порядками

4. Правові аспекти

Проєкт рішення розроблено на виконання вимог Кодексу цивільного захисту України, законів України «Про місцеве самоврядування в Україні», «Про столицю України – місто-герой Київ», «Про правовий режим воєнного стану», Указу Президента України від 24 лютого 2022 року № 64/2022 «Про введення воєнного стану в Україні», затвердженого Законом України «Про затвердження Указу Президента України «Про введення воєнного стану в Україні» від 24 лютого 2022 року № 2102-IX, постанов Кабінету Міністрів України від 10 березня 2017 року № 138 «Деякі питання використання захисник споруд цивільного захисту», від 11 березня 2022 року № 252 «Деякі питання формування та виконання місцевих бюджетів у період воєнного стану», рішення Київської міської ради від 23 лютого 202 року № 4531/4572 «Про особливості підготовки та розгляду проєктів рішень Київської міської ради, спрямованих на реалізацію та/або фінансування заходів і завдань, передбачених Кодексом цивільного захисту України, законами України «Про оборону», «Про основи національного спротиву», «Про національну безпеку України», «Про Збройні Сили України», «Про військовий обов'язок і військову службу», «Про правовий режим надзвичайного стану», «Про правовий режим воєнного стану»

5. Інформація про дотримання прав і соціальної захищеності осіб з інвалідністю.

Проєкт рішення Київської міської ради не стосується прав і соціальної захищеності осіб з інвалідністю та не впливає на життєдіяльність цієї категорії.

6. Інформація з обмеженим доступом.

Проєкт рішення Київської міської ради не містить інформації з обмеженим доступом у розумінні статті 6 Закону України «Про доступ до публічної інформації».

7. Фінансово-економічне обґрунтування.

Реалізація проєкту рішення Київської міської ради «Про заходи стимулювання належного утримання та експлуатації захисник споруд цивільного захисту приватної форми власності» передбачає виділення фінансового ресурсу з бюджету міста Києва.

8. Прогноз соціально-економічних та інших наслідків прийняття рішення.

Прийняття рішення дозволить підвищити забезпечення безпеки громадян України, які постійно проживають або знаходяться в місті Києві, стимулює власників споруд цивільного захисту приватної форми власності за утримання таких споруд у готовності до використання за призначенням та їх експлуатації згідно із встановленими вимогами.

9. Суб'єкт подання.
Депутат Київської міської ради Андрій Вітренко.

Депутат Київської міської ради **Андрій ВІТРЕНКО**

Заступник міського голови –
секретар Київської міської ради

Вітренку А. О.
Бродському О. Я.
Положишник В. О.

Прошу розглянути проєкт рішення від 22.01.2024 № 08/231 - 95/ПР в установленому порядку.

Омельченко А. В.

Для контролю за проходженням та тиражування.

Юнаковій С. М.
Школі Н. В.
Поворознику М. Ю. – до відома
Пантелеєву П. О. – до відома

Володимир БОНДАРЕНКО

"22" січня 2024 року
№ 08/231 – 95/ПР

08/231-95/ПР
22.01.2024

ДЕПУТАТ

КИЇВСЬКОЇ МІСЬКОЇ РАДИ IX СКЛИКАННЯ

«22» січня 2024р. № 08/279/03/192-16

Київська міська рада

Заступнику міського голови – секретарю Київської міської ради
Володимиру БОНДАРЕНКУ

СУПРОВІДНИЙ ЛИСТ

Керуючись статтями 26 і 29 Регламенту Київської міської ради, затвердженого рішенням Київської міської ради від 04 листопада 2021 року № 3135/3176, прошу Вас надати доручення відповідним структурним підрозділам секретаріату Київської міської ради розглянути проєкт рішення Київської міської ради «Про заходи стимулювання належного утримання та експлуатації захисник споруд цивільного захисту приватної форми власності» (далі – проєкт рішення).

Додатки:

1. Проєкт рішення на 2 арк. в 1 прим.;
2. Пояснювальна записка на 4 арк. в 1 прим.;

Текст проєкту рішення у паперовому вигляді відповідає тексту проєкту рішення у електронному вигляді на USB носії

Депутат Київської міської ради **Андрій Вітренко**

Виконавець:
Ільїчов А.І.
(068) 329 44 18

УКРАЇНА

ВИКОНАВЧИЙ ОРГАН КИЇВСЬКОЇ МІСЬКОЇ РАДИ
(КИЇВСЬКА МІСЬКА ДЕРЖАВНА АДМІНІСТРАЦІЯ)

ДЕПАРТАМЕНТ ФІНАНСІВ

вул. Хрещатик, 36, м. Київ, 01044 тел. (044) 202 79 29, 202 77 58, 202 73 45
Контактний центр міста Києва (044) 15 51 E-mail: finance@kyivcity.gov.ua Код ЄДРПОУ 02317474

Постійній комісії Київради з питань
житлово-комунального господарства
та паливно-енергетичного комплексу

Департамент фінансів виконавчого органу Київської міської ради (Київської міської державної адміністрації) розглянув лист постійної комісії Київради з питань житлово-комунального господарства та паливно-енергетичного комплексу від 31.01.2024 № 08/284-59 і повідомляє.

Департаментом вже опрацьовано проєкт рішення Київської міської ради від 22.01.2024 №08/231-95/ПР «Про заходи стимулювання належного утримання та експлуатації захисних споруд цивільного захисту приватної форми власності», результати розгляду якого направлено постійній комісії Київради з питань бюджету, соціально-економічного розвитку та інвестиційної діяльності листом від 30.01.2024 № 054-9-06/242.

Додаток: копія листа Департаменту фінансів міста Києва від 30.01.2024 № 054-9-06/242

Директор Володимир РЕПІК

Юлія Аввакумова 202-77-40

ДОКУМЕНТ ІТС ЄІПК СЕД АСКОД (**ПІДПИСАНО КВАЛІФІКОВАНИМ ЕЛЕКТРОННИМ ПІДПИСОМ**)

Сертифікат 26B2648ADD3032E1040000009B031900A9C2A900
Підписувач Репік Володимир Михайлович
Дійсний з 05.10.2022 9:39:57 по 05.10.2024 9:39:57

Департамент фінансів

054-9-06/266 від 01.02.2024

УКРАЇНА

ВИКОНАВЧИЙ ОРГАН КИЇВСЬКОЇ МІСЬКОЇ РАДИ
(КИЇВСЬКА МІСЬКА ДЕРЖАВНА АДМІНІСТРАЦІЯ)

ДЕПАРТАМЕНТ ФІНАНСІВ

вул. Хрещатик, 36, м. Київ, 01044 тел. (044) 202 79 29, 202 77 58, 202 73 45
Контактний центр міста Києва (044) 15 51 E-mail: finance@kyivcity.gov.ua Код ЄДРПОУ 02317474

Постійній комісії Київради з питань
бюджету, соціально-економічного
розвитку та інвестиційної діяльності

Зауваження
до проєкту рішення Київської міської ради від 22.01.2024 №08/231-95/ПР
«Про заходи стимулювання належного утримання та експлуатації захисних
споруд цивільного захисту приватної форми власності»

Департамент фінансів виконавчого органу Київської міської ради (Київської міської державної адміністрації) розглянув лист постійної комісії Київради з питань бюджету, соціально-економічного розвитку та інвестиційної діяльності від 24.01.2024 № 08/280-44 і повідомляє.

Постановою Кабінету Міністрів України від 10 березня 2017 року № 138 «Деякі питання використання захисних споруд цивільного захисту» врегульовано порядок створення, утримання фонду захисних споруд цивільного захисту, виключення таких споруд із фонду та ведення його обліку.

Конституцією України імперативно встановлено, що власність зобов'язує. Ні Кодекс цивільного захисту України, ні постанова Кабінету Міністрів України від 10.03.2017 №138 не містять норм щодо обов'язку відшкодування витрат власникам, у яких захисні споруди перебувають у приватній власності. Натомість на них покладається додатковий обов'язок щодо утримання та обліку об'єктів фонду захисних споруд.

Частиною 8 статті 32 Кодексу цивільного захисту України встановлено, що утримання захисних споруд цивільного захисту у готовності до використання за призначенням здійснюється їх власниками, користувачами, юридичними особами, на балансі яких вони перебувають (у тому числі споруд, що не увійшли до їх статутних капіталів у процесі приватизації (корпоратизації), за рахунок власних коштів.

ДОКУМЕНТ ІТС ЄІПК СЕД АСКОД (**ПІДПИСАНО КВАЛІФІКОВАНИМ ЕЛЕКТРОННИМ ПІДПИСОМ**)

Сертифікат 26B2648ADD3032E1040000009B031900A9C2A900
Підписувач Репік Володимир Михайлович
Дійсний з 05.10.2022 9:39:57 по 05.10.2024 9:39:57

Департамент фінансів
054-9-06/242 від 30.01.2024

Відповідно до Регламенту Київської міської ради, затвердженого рішенням Київської міської ради від 4 листопада 2021 року № 3135/3176, у випадку внесення на розгляд Київради проєкту рішення Київради, прийняття якого призведе до зміни показників бюджету міста Києва (надходжень бюджету та/або витрат бюджету), суб'єкт подання зобов'язаний додати до пояснювальної записки фінансово-економічне обґрунтування та пропозиції щодо джерел покриття цих витрат.

Не підтримуючи проєкт рішення як такий, що суперечить актам вищої юридичної сили, додатково зазначаємо, що з огляду на те, що проєкт рішення внесено без належного обґрунтування, Департамент фінансів міста Києва не має можливості здійснити оцінку впливу на показники бюджету міста.

Директор Володимир РЕПІК

Юлія Аввакумова 202-77-40

ДОКУМЕНТ ІТС ЄІПК СЕД АСКОД (**ПІДПИСАНО КВАЛІФІКОВАНИМ ЕЛЕКТРОННИМ ПІДПИСОМ**)

Сертифікат 26B2648ADD3032E1040000009B031900A9C2A900
Підписувач Репік Володимир Михайлович
Дійсний з 05.10.2022 9:39:57 по 05.10.2024 9:39:57

Департамент фінансів

054-9-06/242 від 30.01.2024

2.1 вх. 08/3408 30.01.2024 2.1

УКРАЇНА

ВИКОНАВЧИЙ ОРГАН КИЇВСЬКОЇ МІСЬКОЇ РАДИ
(КИЇВСЬКА МІСЬКА ДЕРЖАВНА АДМІНІСТРАЦІЯ)

ДЕПАРТАМЕНТ МУНІЦИПАЛЬНОЇ БЕЗПЕКИ

вул. Вишгородська, 21, м. Київ, 04074 тел. (044) 430 03 32, (044) 430 11 15
Контактний центр міста Києва: 15-51, E-mail: security@kyivcity.gov.ua, Код ЄДРПОУ 42698051

Департамент економіки та інвестицій виконавчого органу Київської міської ради (Київської міської державної адміністрації)

Департамент фінансів виконавчого органу Київської міської ради (Київської міської державної адміністрації)

Постійна комісія Київської міської ради з питань бюджету та соціально-економічного розвитку

Постійна комісія Київської міської ради з питань житлово-комунального господарства та паливно-енергетичного комплексу

Відповідно до підпункту 4.3. пункту 4. Розділу III Порядку розроблення, затвердження та виконання міських цільових програм у місті Києві, затвердженого рішенням Київської міської ради від 29.10.2009 № 520/2589 (у редакції рішення Київської міської ради від 12.11.2019 № 65/7638 (із змінами)), надаємо звіт за 2023 рік про виконання заходів Міської цільової програми забезпечення готовності до дій за призначенням територіальної підсистеми міста Києва Єдиної державної системи цивільного захисту на 2020 – 2023 роки.

Додатки: на 17 арк. в 1 прим.

Директор Роман ТКАЧУК

Марина Пашкевич 430-00-18

ДОКУМЕНТ ІТС ЄІПК СЕД АСКОД (**ПІДПИСАНО КВАЛІФІКОВАНИМ ЕЛЕКТРОННИМ ПІДПИСОМ**)

Сертифікат 3FAA9288358EC00304000000A3292A0003D4C400
Підписувач Ткачук Роман Станіславович
Дійсний з 23.10.2023 7:12:19 по 21.10.2024 7:12:19

Департамент муніципальної безпеки виконавчого органу Київської міської ради (Київської міської державної адміністрації)

079-641 від 30.01.2024

Додаток 5

Пояснювальна записка

до звіту про хід виконання Міської цільової програми забезпечення готовності до дій за призначенням територіальної підсистеми міста Києва Єдиної державної системи цивільного захисту на 2020 – 2023 роки

1. Оцінка ефективності виконання

Міська цільова програма забезпечення готовності до дій за призначенням територіальної підсистеми міста Києва Єдиної державної системи цивільного захисту на 2020 – 2023 роки, затверджена рішенням Київради від 12 грудня 2019 року № 451/8024 (із змінами), передбачає виконання у 2023 році завдань за рахунок коштів бюджету міста Києва – 1 661 337,42 тис. гривень та за рахунок інших джерел (коштів підприємств) – 29 880,32 тис. грн.

За 2023 рік фактичне фінансування завдань Програми становить 377 796,35 тис. грн, що відповідає 22,3 % від потреби. Освоєно (від виділених коштів) станом на 31.12.2023 – 314 297,37 тис. грн, що становить 83,19 %.

2. Пропозиції щодо забезпечення подальшого виконання

Для забезпечення подальшого виконання завдань та заходів Програми необхідне вчасне фінансування її заходів відповідно до передбачених Програмою обсягів, а також припинення військової агресії Російської Федерації та скасування воєнного стану.

Звіт за 2023 рік
Досягнення індикаторів програми

№ з/п	Назва індикатора	Одиниця виміру	Значення індикатора програми		Відхи (зі зн «+» аб
			План 2023 року	Факт 2023 року	
1	Кількість населення міста Києва, що отримає інформацію при виникненні надзвичайної ситуації	тис. осіб	2832,6	2832,6	(
2	Кількість населення, яке отримає укриття в разі виникнення надзвичайної ситуації	тис. осіб	23,9	23,9	(
3	Кількість груп товарів для поповнення матеріального резерву, одиниць	одиниць	6	2	-
4	Кількість виїздів на ліквідацію надзвичайних ситуацій	одиниць	3000	2348	-6
5	Кількість виїздів на профілактику (попередження) надзвичайних ситуацій (в складі загальної кількості аварійних викликів)	одиниць	850	560	-2

Аналіз виконання за видатками за 2023 рік за Міською цільовою програмою забезпечення готовнос призначенням територіальної підсистеми міста Києва Єдиної державної системи цивільного захисту на 20

Заплановані бюджетні асигрування				Проведені видатки				
Усього	СФ	ЗФ	ЦФ	Усього	СФ	ЗФ	ЦФ	Усього
338191,40	-	338191,40	-	314021,78	-	314021,78	-	24169,6

Звіт

про виконання результативних показників за 2023 рік

Міської цільової програми забезпечення готовності до дій за призначенням територіальн

державної системи цивільного захисту на 2020–2023 рок

№ з/п	Результативні показники	Значення показника		Відхилення (зі знаком «+» або «-»)	Фак п п.
		планове	фактичне		
1. Техногенна безпека					
1.1.1.	**витрати:** обсяг витрат, тис. грн	20905,97	19275,14	-1630,83	
1.1.1.	**продукту:** кількість груп товарів для поповнення матеріального резерву, од.	6	2	-4,00	
1.1.1.	**ефективності:** середні витрати на придбання 1-ї групи товарів, тис. грн	3484,3	9637,5	6153,17	
1.1.1.	**якості:** рівень пвиконання заходу, %	100	100	0,00	
1.1.2.	**витрати:** обсяг витрат, тис. грн	700	0	-700,00	
1.1.2.	**продукту:** кількість об'єктів, що підлягають забезпеченню матеріально-технічними засобами, одиниць	1	0	-1,00	

1.1.2.	**ефективності:** середні витрати на забезпечення матеріально-технічними засобами одного об'єкта, тис. грн	700,0	0	-700,00	
1.1.2.	**якості:** рівень виконання заходу, %	100,0	0	-100,00	
1.1.2.2.	**витрати:** обсяг витрат, тис. грн	700,0	0	-700,00	
1.1.2.2.	**продукту:** кількість груп товарів, необхідних для забезпечення 60-ти робочих місць у разі виникнення НС, одиниць	5	0	-5,00	
1.1.2.2.	**ефективності:** середні витрати на 1 групу товарів, тис. грн	140,0	0	-140,00	
1.1.2.2.	**якості:** рівень виконання заходу, %	100,0	0	-100,00	
1.1.3.	**витрати:** обсяг витрат, тис. грн	500,0	0	-500,00	
1.1.3.	**продукту:** площа об'єкта, на якому втановлено та обслуговуються засоби відеоспостереження, охоронної сигналізації та охоронної системи, кв. м	3618,0	0	-3618,00	
1.1.3.	**ефективності:** середні витрати на встановлення та обслуговування засобів відеоспотереження, охоронної сигналізації та охоронної системи, тис. грн	0,1	0	-0,14	
1.1.3.	**якості:** рівень виконання заходу, %	100,0	0	-100,00	
1.1.4.	**витрати:** обсяг витрат, тис. грн	0,0	1248,71	1248,71	
1.1.4.	**продукту:** площа складських приміщень, на яких проведено ремонтно-будівельні роботи, кв. м	0,0	0	0,00	
1.1.4.	**ефективності:** середні витрати на проведення ремонтно-будівельних робіт складських приміщень, тис. грн	0,00	0	0,00	

1.1.4.	**якості:** рівень готовності об'єкта, %	0	0	0,00	
1.1.5.	**витрати:** обсяг витрат, тис. грн	30,0	0	-30,00	
1.1.5.	**продукту:** кількість об'єктів, на яких здійснено обслуговування та забезпечення функціонування урядового зв'язку, одиниць	1	0	-1,00	
1.1.5.	**ефективності:** середні витрати на обслуговування та забезпечення функціонування урядового зв'язку на 1 об'єкті, тис. грн	30,0	0	-30,00	
1.1.5.	**якості:** рівень виконання заходу, %	100	0	-100,00	
1.1.6.	**витрати:** обсяг витрат, тис. грн	4000,0	275,59	-3724,41	
1.1.6.	**продукту:** кількість захисних споруд цивільного захисту населення, одиниць	2415,0	3	-2412,00	
1.1.6.	**ефективності:** середні витрати на утримання 1-ї захисної споруди цивільного захисту, тис. грн	1,66	91,9	90,24	
1.1.6.	**якості:** динаміка рівня готовності захисних споруд до використання, %	43,2	5	-38,20	
1.1.7.	**витрати:** обсяг витрат, тис. грн	25880,22	6670,35	-19209,87	
1.1.7.	**продукту:** кількість груп товарів (засоби захисту для населення (з урахуванням додаткових 2%), од.	3	1	-2,00	
1.1.7.	**ефективності:** середні витрати на придбання 1-ї групи товару, тис. грн	8626,77	6670,35	-1956,42	
1.1.7.	**якості:** динаміка забезпеченості населення засобами захисту, %	75	65	-10,00	
1.1.7.	**витрати:** обсяг витрат, кошти підприємств, тис. грн	25880,32	0	-25880,32	

1.1.7.	**продукту:** кількість груп товарів (засоби захисту для населення (з урахуванням додаткових 2%), од.	3	0	-3,00	
1.1.7.	**ефективності:** середні витрати на придбання 1-ї групи товару, тис. грн	8626,77	0	-8626,77	
1.1.7.	**якості:** динаміка забезпеченості населення засобами захисту, %	75	0	-75,00	
1.1.8.	**витрати:** обсяг витрат, тис. грн	8820,71	5995,92	-2824,79	
1.1.8.	**продукту:** кількість груп засобів захисту, придбаних для працівників та служб ЦЗ (з урахуванням додаткових 2%), од.	5	2	-3,00	
1.1.8.	**ефективності:** середні витрати на придбання 1-ї групи товару, тис. грн	1764,14	2997,96	1233,82	
1.1.8.	**якості:** динаміка забезпеченості працівників засобами захисту, %	100	50	-50,00	
1.1.9.	**витрати:** обсяг витрат, тис. грн	1026,12	0	-1026,12	
1.1.9.	**продукту:** кількість придбаних приладів для працівників територіальних формувань і спеціалізованих служб ЦЗ, одиниць	600	0	-600,00	
1.1.9.	**ефективності:** середні витрати на придбання приладів для працівників територіальних формувань і спеціалізованих служб ЦЗ, тис. грн	1,71	0	-1,71	
1.1.9.	**якості:** рівень виконання заходу, %	100	0	-100,00	
1.1.10.	**витрати:** обсяг витрат, тис. грн	1000,0	0	-1000,00	
1.1.10.	**продукту:** кількість виїздів щодо запобігання та ліквідації наслідків хімічного та радіоактивного забруднення, одиниць	235,0	0	-235,00	
1.1.10.	**ефективності:** середні витрати на здійснення 1-го виїзду, тис. грн	4,25	0	-4,25	

1.1.10.	**якості:** частка ліквідованих радіаційних аварій, %	100,0	0	-100,00	
1.1.11.	**витрати:** обсяг витрат, тис. грн	168703,73	79308,17	-89395,56	
1.1.11.	**продукту:** кількість населення міста Києва, що отримає інформацію при виникненні НС, тис. осіб	2832,6	2832,60	0,00	
1.1.11.	**ефективності:** середні витрати на оповіщення одного мешканця міста Києва, %	36,56	28,00	-8,562	
1.1.11.	**якості:** частка населення, яке охоплено системою оповіщення, %	96	96	0,00	
1.1.12.	**витрати:** обсяг витрат, тис. грн	400,0	0	-400,00	
1.1.12.	**продукту:** кількість проведених навчань, одиниць	420	0	-420,00	
1.1.12.	**ефективності:** середні витрати на здійснення 1-го навчання, тис. грн	0,95	0	-0,95	
1.1.12.	**якості:** рівень виконання заходу, %	100	0	-100,00	
1.1.13.	**витрати:** обсяг витрат, тис. грн	0,0	36,48	36,48	
1.1.13.	**продукту:** кількість проєктів, одиниць	0	1,00	1,00	
1.1.13.	**ефективності:** середні витрати на розробку 1-го проєкта, тис. грн	0,0	36,48	36,48	
1.1.13.	**якості:** рівень виконання заходу, %	0	3,00	3,00	
1.2.	**витрати:** обсяг витрат, тис. грн	1060,0	0	-1060,0	
1.2.	**продукту:** кількість груп товарів для друку та виготовлення, одиниць	6,0	0	-6,0	
1.2.	**ефективності:** середні витрати на виготовлення та придбання 1-єї групи товарів, тис. грн	176,7	0	-176,7	
1.2.	**якості:** рівень виконання заходу, %	100,0	0	-100,0	
2. Пожежна безпека					
2.1.1.	**витрати:** обсяг витрат, тис. грн	65000,0	58000,0	-7000,0	

2.1.1.	**продукту:** кількість придбаної штатної техніки, одиниць	1	3	2,0	
2.1.1.	**ефективності:** середні витрати на придбання 1-ї штатної техніки, тис. грн	65000,0	19333,33	-45666,7	
2.1.1.	**якості:** рівень забезпеченості штатною технікою, %	55,0	55,0	0,0	
2.1.2.	**витрати:** обсяг витрат, тис. грн	2200,0	2199,8	-0,2	
2.1.2.	**продукту:** кількість відремонтованої штатної техніки, одиниць	22	22	0,0	
2.1.2.	**ефективності:** середні витрати на ремонт 1-ї одиниці штатної техніки, тис. грн	100,0	100,0	0,0	
2.1.2.	**якості:** рівень готовності спецтехніки до дій за призначенням, %	71,0	71,0	0,0	
2.1.3.	**витрати:** обсяг витрат, тис. грн	18000,0	17976,16	-23,84	
2.1.3.	**продукту:** кількість груп спеціальної техніки (обладнання), одиниць	8,0	2,0	-6	
2.1.3.	**ефективності:** середні витрати на придбання 1-ї групи товарів, тис. грн	2250,0	8988,08	6738,08	
2.1.3.	**якості:** рівень забезпеченості матеріальною базою, %	73,8	25,0	-48,8	
2.1.4.	**витрати:** обсяг витрат, тис. грн	34000,0	810,62	-33189,38	
2.1.4.	**продукту:** кількість об'єктів будівництва, одиниць	1	1	0	
2.1.4.	**ефективності:** середні витрати на будівництво 1-го об'єкта, тис. грн	34000	810,62	-33189,38	
2.1.4.	**якості:** рівень готовності об'єкта, %	70	5	-65	
2.1.5.	**витрати:** обсяг витрат, тис. грн	17000	0	-17000	
2.1.5.	**продукту:** кількість комплектів обладнання, одиниць	560	0	-560	

2.1.5.	**ефективності:** середні вартість комплекту, тис. грн	30,4	0	-30,4	
2.1.5.	**якості:** рівень виконання заходу, %	100	0	-100	
2.1.6.	**витрати:** обсяг витрат, тис. грн	316463,7	52058,51	-264405,19	
2.1.6.	**продукту:** кількість об'єктів, одиниць	5	2	-3	
2.1.6.	**ефективності:** середні вартість об'єкта, тис. грн	63292,74	26029,26	-37263,48	
2.1.6.	**якості:** рівень виконання заходу, %	100	20	-80	
3. Розбудова сил цивільного захисту					
3.1.1.	**витрати:** обсяг витрат, тис. грн	77994,11	66900	-11094,11	
3.1.1.	**продукту:** кількість виїздів на ліквідацію надзвичайних ситуацій, одиниць	3200	2348	-852	
3.1.1.	**ефективності:** середні витрати на утримання 1-ї штатної одиниці (з врахуванням послуг із страхування, медичного огляду тощо, придбання спецодягу, медикаментів, витратних матеріалів тощо), тис. грн	24,37	28,49	4,12	
3.1.1.	**якості:** рівень виконання заходу, %	100	100	0	
3.1.2.	**витрати:** обсяг витрат, тис. грн	5329,00	0	-5329,00	
3.1.2.	**продукту**: кількість груп спеціальної техніки (обладнання), одиниць	8	0	-8	
3.1.2.	**ефективності**: середні витрати на придбання 1-ї групи товарів, тис. грн	606	0	-606	
3.1.2.	**якості:** рівень виконання заходу, %	100	0	-100	
3.1.3.	**витрати:** обсяг витрат, тис. грн	32417,36	0	-32417,36	
3.1.3.	**продукту:** кількість працівників, осіб	103	0	-103	
3.1.3.	**ефективності**: середні витрати на одного працівника, тис. грн	314,73	0	-314,73	

3.1.3.	**якості:** рівень готовності до дій за призначенням, %	100	0	-100	
3.1.4.	**витрати:** обсяг витрат, тис. грн	2356,0	0	-2356,00	
3.1.4.	**продукту:** кількість груп придбання аварійно- рятувального транспорту, оснащення та спорядження (обладнання), одиниць	8,0	0	-8	
3.1.4.	**ефективності:** середні витрати на придбання 1-ї групи товарів, тис. грн	294,5	0	-294,5	
3.1.4.	**якості:** рівень виконання заходу, %	100,0	0	-100	
3.2.1.	**витрати:** обсяг витрат, тис. грн	16,6	0	-16,60	
3.2.1.	**продукту:** кількість населення, задіяного в навчаннях, тис. осіб	1,0	0	-1,00	
3.2.1.	**ефективності:** середні витрати на навчання 1-ї особи, тис. грн	16,6	0	-16,60	
3.2.1.	**якості:** рівень виконання заходу, %	100,0	0	-100,00	
4. Забезпечення спеціалізованих служб цивільного захисту					
4.1.1.	**витрати:** обсяг витрат, тис. грн	6000,0	0	-6000,0	
4.1.1.	**продукту:** кількість груп товарів для технічного оснащення служби, одиниць	3,0	0	-3,0	
4.1.1.	**ефективності:** середні витрати на придбання 1-ї групи товарів, тис. грн	2000,0	0	-2000,0	
4.1.1.	**якості:** рівень виконання заходу, %	100,0	0	-100,0	
4.2.1.	**витрати:** обсяг витрат, тис. грн	739333,8	0	-739333,8	
4.2.1.	**продукту:** кількість заходів для створення запасів, одиниць	3,0	0	-3,0	
4.2.1.	**ефективності:** середні витрати на виконання одного заходу, тис. грн	246444,6	0	-246444,6	
4.2.1.	**якості:** рівень виконання заходу, %	100,0	0	-100,0	
4.2.2.	**витрати:** обсяг витрат, тис. грн	104300,0	0	-104300,0	

4.2.2.	**продукту:** кількість будівель, одиниць	4,0	0	-4,0	
4.2.2.	**ефективності:** середні витрати на реконструкцію (модернізацію) однієї будівлі, тис. грн	26075,0	0	-26075,0	
4.2.2.	**якості:** рівень виконання заходу, %	100,0	0	-100,0	
4.3.1.	**витрати:** обсяг витрат, тис. грн	3900,0	0	-3900,0	
4.3.1.	**продукту:** кількість автономних джерел енергоживлення, одиниць	7,0	0	-7,0	
4.3.1.	**ефективності:** середні витрати на придбання одного агрегату, тис. грн	557,1	0	-557,1	
4.3.1.	**якості:** рівень виконання заходу, %	100,0	0	-100,0	
4.3.2.	**витрати:** обсяг витрат, тис. грн	8000,0	0	-8000,0	
4.3.2.	**продукту:** кількість транспортних засобів, одиниць	2,0	0	-2,0	
4.3.2.	**ефективності:** середні витрати на один транспортний засіб, тис. грн	4000,0	0	-4000,0	
4.3.2.	**якості:** рівень виконання заходу, %	100,0	0	-100,0	

ІНФОРМАЦІЯ ПРО ВИКОНАННЯ ЗАХОДІВ

за 2023 рік Міської цільової програми забезпечення готовності до дій за призначенням територіальної підсистеми міста Києва Єдиної державної системи цивільно

№ з/п	Зміст заходів Програми	Виконавці	Планові обсяги фінансування на 2023 рік (затверджені рішення Київської міської ради від 12.12.2019 № 451/8024)				Стан виконання (що зроблено)	Видатки за 2023 рік (виділені)			
			Усього, тис. грн.	Державний бюджет	Міський бюджет	Інші кошти		Усього, тис. грн.	Державний бюджет	Міський бюджет	Інші кошти
1. Техногенна безпека											
1.1. Запобігання виникненню надзвичайних ситуацій техногенного та природного характеру та захист населення і територій міста Києва у разі їх											
1.1.1.	Поповнення матеріального резерву виконавчого органу Київської міської ради (Київської міської державної адміністрації) для запобігання і ліквідації наслідків надзвичайних ситуацій в місті Києві	Департамент муніципальної безпеки	20905,97	0,00	20905,97	0,00	Поповнено матеріальний резерв (плівка, вологостійкі плити, шифер безазбестовий, мішки поліпропіленові, паливо, цвяхи, цвяхи шиферні, саморізи, лист оцинкований, пиломатеріали, ОСБ, труби, тощо)	19275,14	0,00	19275,14	0,00
1.1.2.	Забезпечення експлуатації об'єкта «Міський» в мирний час та придбання необхідних матеріально-технічних та речових засобів	Департамент муніципальної безпеки	0,00	0,00	0,00	0,00	Захід не виконувався.	0,00	0,00	0,00	0,00
1.1.2.2.	Забезпечення належного технічного стану об'єкта «Міський» та придбання необхідного обладнання, матеріально-технічних та речових засобів	Департамент муніципальної безпеки	700,00	0,00	700,00	0,00	Захід не виконувався.	0,00	0,00	0,00	0,00
1.1.3.	Обладнання території об'єкта «Холодильник» засобами відео спостереження та охоронної системи сигналізації *	Департамент муніципальної безпеки	500,00	0,00	500,00	0,00	Закуплено відповідне обладнання.	4000,00	0,00	4000,00	0,00
1.1.4.	Розроблення проектної документації та проведення ремонтно- будівельних робіт складських приміщень зберігання матеріального резерву	Департамент муніципальної безпеки	0,00	0,00	0,00	0,00	Погашено кредиторську заборгованість за 2022 рік.	1248,72	0,00	1248,72	0,00
1.1.5.	Обслуговування та забезпечення функціонування урядового зв'язку на об'єкті «Міський»	Департамент муніципальної безпеки	30,00	0,00	30,00	0,00	Захід не виконувався.	0,00	0,00	0,00	0,00
1.1.6.	Підтримання в належному стані захисних споруд цивільного захисту, які належать до комунальної власності міста Києва	Департамент житлово-комунальної інфраструктури	4000,00	0,00	0,00	4000,00	За 2023 рік проведено технічне обслуговування обладнання 3х захисних споруд, проведено заміну їх сантехнічного обладнання, забезпечено споруди необхідним майном та інвентарем.	275,59	0,00	0,00	275,59
1.1.7.	Забезпечення непрацюючого населення, яке проживає в прогнозованій зоні хімічного забруднення, промисловими засобами захисту органів дихання від небезпечних хімічних речовин	Департамент муніципальної безпеки, хімічно- небезпечні підприємства, установи та організації	51760,64	0,00	25880,32	25880,32	Закуплено 1215 комплектів захисту.	6670,35	0,00	6670,35	0,00

1.1.8.	Забезпечення працівників територіальних формувань та спеціалізованих служб цивільного захисту промисловими засобами захисту органів дихання від небезпечних хімічних речовин, від бойових отруйних речовин, одягом спеціальним захисним та респіраторами	Департамент муніципальної безпеки, хімічно- небезпечні підприємства, установи та організації	8820,71	0,00	8820,71	0,00	Закуплено 415 комплектів захисту та 415 протигазів.	5995,92	0,00	5995,92	0,00
1.1.9.	Забезпечення працівників територіальних формувань та спеціалізованих служб цивільного захисту (ЦЗ) приладами радіаційної, хімічної розвідки і дозиметричного контролю	Департамент муніципальної безпеки	1026,12	0,00	1026,12	0,00	Захід не виконувався.	0,00	0,00	0,00	0,00
1.1.10.	Здійснення заходів щодо обстежень, проведення експертизи, забезпечення охорони, перевезення, тимчасове зберігання, утилізація та ліквідація наслідків хімічного та радіоактивного забруднення територій в місті Києві	Департамент муніципальної безпеки	1000,00	0,00	1000,00	0,00	Проведено тендер. Договір не підписано.	0,00	0,00	0,00	0,00
1.1.11.	Здійснення практичних заходів з реконструкції (модернізації) існуючої системи оповіщення з використанням сучасних інформаційних та телекомунікаційних технологій шляхом поступової заміни складових частин системи та каналів зв'язку загальнодержавної, територіальної та місцевих автоматизованих систем централізованого оповіщення м. Києва про загрозу виникнення або виникнення надзвичайних ситуацій	Департамент муніципальної безпеки	168703,73	0,00	168703,73	0,00	Здійснюються етапи виконання робіт відповідно до умов договору.	79308,17	0,00	79308,17	0,00
1.1.12.	Підготовка органів управління та сил цивільного захисту (проведення командно-штабних навчань, штабних тренувань, спеціальних, показових та експериментальних навчань і тренувань)	Департамент муніципальної безпеки	400,00	0,00	400,00	0,00	Захід не виконувався.	0,00	0,00	0,00	0,00
1.1.13.	Розроблення проектно-кошторисної документації для будівництва будівлі аварійно-рятувальної станції Подільського району за адресою вул. Вишгородська, 21 *	Департамент муніципальної безпеки	0,00	0,00	0,00	0,00	Проектні роботи.	2853,43	0,00	2853,43	0,00
1.2. Забезпечення заходів інформування мешканців міста щодо дій у разі виникнення надзвичайних ситуацій											

1.2.	Розроблення макетів та випуск друкованої продукції (біг-борди, сіті-лайти, листівки, плакати, буклети, книги, пам'ятки тощо), а також аудіо- і відеопродукції (аудіо- та відеоролики соціальної реклами) щодо попередження пожеж та надзвичайних ситуацій для проведення навчання населення правилам безпеки життєдіяльності	Департамент муніципальної безпеки, Департамент суспільних комунікацій	1060,00	0,00	1060,00	0,00	Департаментом суспільних комунікацій спільно з підпорядкованими комунальними засобами масової інформації (комунальним підприємством Київської міської ради «Телекомпанія «Київ», комунальним підприємством «Радіостанція «Голос Києва»), комунальним підприємством Київської міської ради «Київінформ» та комунальним некомерційним підприємством виконавчого органу Київської міської ради (Київської міської державної адміністрації) «Центр комунікації» здійснюється широка інформаційно-роз'яснювальна робота, спрямована на попередження пожеж і надзвичайних ситуацій та проведення навчання населення правилам безпеки життєдіяльності на своїх ресурсах.	0,00	0,00	0,00	0,00
2. Пожежна безпека											
2.1. Забезпечення реалізації заходів пожежної безпеки											
2.1.1.	Придбання сучасних пожежних автодрабин, аварійно-рятувальних автомобілів та пожежної техніки	Департамент муніципальної безпеки, ГУДСНС України у м. Києві	65000,00	0,00	65000,00	0,00	Придбано САРМ-В, автоцистерну до 3 т. автоцистерну до 8 т.	58000,00	0,00	58000,00	0,00
2.1.2.	Ремонт пожежних автодрабин, аварійно- рятувальної та пожежної техніки	Департамент муніципальної безпеки, ГУДСНС України у м. Києві	2200,00	0,00	2200,00	0,00	Проведено технічне обслуговування та відремонтовано 22 спеціальні автомобілі.	2199,76	0,00	2199,76	0,00
2.1.3.	Зміцнення матеріально-технічної бази підрозділів ГУ ДСНС України в м. Києві (бойовий одяг та упорядження, аварійно-рятувальне обладнання, апарати захисту органів дихання на стисненому повітрі та резервні балони, костюми радіаційно-хімічного захисту, засоби захисту органів дихання від небезпечних хімічних речовин, прилади радіаційно-хімічної розвідки та дозиметричного контролю)	Департамент муніципальної безпеки, ГУДСНС України у м. Києві	18000,00	0,00	18000,00	0,00	Придбанно 379 костюмів радіаційно-хімічного захисту та 328 костюмів захисних пожежного.	17976,16	0,00	17976,16	0,00
2.1.4.	Будівництво пожежного депо в Деснянському районі м. Києва	Деснянська РДА, Департамент муніципальної безпеки, ГУ ДСНС України у м. Києві	34000,00	0,00	34000,00	0,00	Розроблено проєктно-кошторисну документацію. Отримано позитивний висновок експертизи.	20000,00	0,00	20000,00	0,00

2.1.5.	Розвиток цифрової інноваційної інфраструктури. (придбання комплектів обладнання: телекомунікаційні засоби, обладнання, цифровий DMR радіозв'язок, тощо)	Департамент муніципальної безпеки, ГУДСНС України у м. Києві	17000,00	0,00	17000,00	0,00	Захід не виконувався.	0,00	0,00		0,00
2.1.6.	Установлення пожежних депо/постів	Департамент муніципальної безпеки, ГУДСНС України у м. Києві	316463,70	0,00	316463,70	0,00	Завершені роботи по розробці проектної документації стадії "Проект", та "Робоча документація", проведені торги та укладені договори на будівництво 2 пожежних постів	93093,11	0,00	93093,11	0,00
3. Розбудова сил цивільного захисту											
3.1. Забезпечення проведення робіт та виконання заходів щодо запобігання виникненню, локалізації та ліквідації наслідків надзвичайних ситуацій, на території міста Києва, захисту населення і територій від управління, сил і засобів комунальної аварійно-рятувальної служби «Київська служба порятунку» до дій за призначенням											
3.1.1.	Фінансове та матеріально-технічне утримання правобережного підрозділу КАРС «Київська служба порятунку» у постійній готовності до дій за призначенням, зміцнення та розвиток матеріально-технічної бази служби	Департамент муніципальної безпеки, КАРС «Київська служба порятунку»	77994,11	0,00	77994,11	0,00	Оплата праці-50594,23 тис.грн.; нарахування на оплату праці-10604,87 тис.грн.; харчування оперативного складу- 598,40 тис.грн.; відшкодування комунальних послуг-487,38 тис.грн; послуги зв'язку-57,42 тис.грн; оплата інших послуг-1707,99 тис.грн; закупки-1373,05 тис.грн; паливо-мастильні матеріали-1007,55 тис.грн; відшкодування пільгової пенсії-43,26 тис.грн., медикаменти-6,7 тис.грн., навчання-192,19 тис.грн., земельний податок-226,96 тис.грн	66900,00	0,00	66900,00	0,00
3.1.2.	Забезпечення оперативних підрозділів базового (правобережного) підрозділу спеціальним аварійно-рятувальним транспортом, оснащенням та спорядженням	Департамент муніципальної безпеки, КАРС «Київська служба порятунку»	5329,00	0,00	5329,00	0,00	Захід не виконувався.	0,00	0,00	0,00	0,00
3.1.3.	Фінансове та матеріально-технічне утримання рятувально-водолазного підрозділу КАРС «Київська служба порятунку» у постійній готовності до дій за призначенням, зміцнення та розвиток матеріально-технічної бази служби	Департамент муніципальної безпеки, КАРС «Київська служба порятунку»	32417,36	0,00	32417,36	0,00	Захід не виконувався.	0,00	0,00	0,00	0,00
3.1.4.	Забезпечення аварійно-рятувального водолазного підрозділу КАРС «Київська служба порятунку» спеціальним аварійно-рятувальним транспортом, оснащенням та спорядженням	Департамент муніципальної безпеки, КАРС «Київська служба порятунку»	2356,00	0,00	2356,00	0,00	Захід не виконувався.	0,00	0,00	0,00	0,00
3.2. Проведення заходів з метою інформування мешканців міста, підвищення готовності до дій елементів єдиної системи реагування на надзвич											

3.2.1.	Участь у міських навчаннях з питань цивільного захисту, масових освітніх заходах з попередження травматизму населення під час виникнення надзвичайних ситуацій	Управління з питань цивільного захисту, КАРС «Київська служба порятунку»	16,60	0,00	16,60	0,00	Захід не виконувався.	0,00	0,00	0,00	0,00
4. Забезпечення спеціалізованих служб цивільного захисту											
4.1. Забезпе-чення належного функціонування служби матеріального забезпечення у разі виникнення надзвичайної ситуації											
4.1.1.	Забезпечення належного функціонування служби матеріального забезпечення у разі виникнення надзвичай-ної ситуації	Департамент промисловості та розвитку підприємництва	6000,00	0,00	6000,00	0,00	Захід не виконувався.	0,00	0,00	0,00	0,00
4.2. Забезпечення належного функціонування служби торгівлі та харчування у разі виникнення надзвичайної ситуації											
4.2.1.	Виконання заходів із забезпечення створення запасів продуктів харчування та непродовольчих товарів, необхідних для життєзабезпечення постраждалих у разі виникнення надзвичайних ситуацій	Департамент промисловості та розвитку підприємництва	739333,80	0,00	739333,80	0,00	Захід не виконувався.	0,00	0,00	0,00	0,00
4.2.2.	Здійснення реконструкції (модернізації) плодоовочевих баз та приміщень комунальних ринків для забезпечення створення резерву продуктів харчування у разі виникнення надзвичайних ситуацій	Департамент промисловості та розвитку підприємництва	104300,00	0,00	104300,00	0,00	Захід не виконувався.	0,00	0,00	0,00	0,00
4.3. Забезпечення належного функціонування комунально-технічної служби у разі виникнення надзвичайної ситуації											
4.3.1.	Придбання автономних джерел енергоживлення при відключенні централізованого енергопостачання	Департамент житлово-комунальної інфраструктури, ПрАТ «АК «Київводоканал»	3900,00	0,00	3900,00	0,00	У 2023 році отримано безкоштовно 42 генератора потужністю 30 -500 кВт, від Гум. штабу КМДА, ЮНІСЕФ та Товариства Червоного хреста. За кошти міської програми генератори не закупалися.	0,00	0,00	0,00	0,00
4.3.2.	Придбання транспортних засобів (автомобільних цистерн) з метою забезпечення мешканців м. Києва питною водою під час локалізації аварій у будинках, де відсутнє централізоване водопостачання	Департамент житлово-комунальної інфраструктури, ПрАТ «АК «Київводоканал»	8000,00	0,00	8000,00	0,00	У 2023 році отримано безкоштовно 1 автоцистерну від німецької фірми "Hamburger Wasserwerke GmbH". За кошти міської програми автомобільні цистерни не закупалися.	0,00	0,00	0,00	0,00
ВСЬОГО:			**1691217,74**	**0,00**	**1661337,42**	**29880,32**		**377796,35**	**0,00**	**377520,76**	**275,59**

* - передбачено кошторисом (п. 1.1.3. та п. 1.1.13).

2.3
2.3.1

Вх. від 26.01.2024
№284/53

ДЕПУТАТ
КИЇВСЬКОЇ МІСЬКОЇ РАДИ IX СКЛИКАННЯ

«26» січня 2024 р. №08/279/09/035-17

Голові постійної комісії Київської міської ради з питань житлово-комунального господарства та паливно-енергетичного комплексу
Бродському О. Я.

вул. Хрещатик, буд.36, м. Київ, 01044

щодо введення в експлуатацію ліфтів у будинку за адресою: вулиця Плеханова 6 в Дніпровському районі міста Києва

Шановний Олександре Яковичу!

До мене, як до депутата Київської міської ради, звернулася голова ЖБК «ПЕДАГОГ» Хабарова Ірина Олександрівна з проханням допомогти вирішити питання стосовно введення в експлуатацію ліфтів, після їх заміни, у будинку № 6 по вулиці Плеханова в Дніпровському районі м. Києва.

Заявниця повідомляє, що у 2023 році у вищезазначеному будинку було встановлено 3 нових ліфти, але до теперішнього часу їх не введено в експлуатацію та не видані технічні паспорти на них.

У зв'язку з викладеним, на підставі Закону України «Про статус депутатів місцевих рад», прошу Вас:

1. Включити до порядку денного засідання постійної комісії Київської міської ради з питань житлово-комунального господарства та паливно-енергетичного комплексу та розглянути моє депутатське звернення щодо введення в експлуатацію ліфтів у будинку № 6 по вулиці Плеханова у Дніпровському районі м. Києва.
2. Запросити для участі у вирішенні цього питання керівництво КП «КиївБудРеконструкція», ТОВ «Елевейтор Сервіс» та представників ЖБК «ПЕДАГОГ».

3. Про результати розгляду звернення прошу повідомити мене, направивши відповідь на адресу моєї громадської приймальні: вул. Сулеймана Стальського 14-А, м. Київ, 02125 та через систему АСКОД.

Додаток № 1 на 1 (одному) аркуші.

З повагою
депутат Київської міської ради **Тарас КРИВОРУЧКО**

Вик. Тетяна ЄРМАКОВА

Депутату Київської міської ради
IX скликання
Криворучку Т.Г.

№ 19 від "24" січня 2024 р.

П.І.Б. Хабарової Ірини Олександрівни

Контактний телефон

ЗАЯВА

Шановний Тарасе Григоровичу!

Мешканці ЖБК „Педагог", звертаються до Вас з проханням вирішити цю ситуацію: ліфти були замінені на нові у 3-х під'їздах у 2023 році. На даний час дані ліфти не введені в експлуатацію та не отримані паспорти на 3 ліфта.

Просимо вплинути на дану ситуацію, на введення ліфтів ~~в~~ експлуатацію.

Я, Хабарова Ірина Олександрівна відповідно до Закону України «Про захист персональних» від 01.06.2010 року, надаю згоду на збір та обробку своїх персональних даних.

"24" січень 2024 р. І.О. Хабарова

2.9.2

UNIT L
ELEVATOR SERVICE

Київська міська рада
29.01.2024 № 08/3248

Голові постійної комісії Київради з питань житлово-комунального господарства та паливно-енергетичного комплексу
п. Олександру БРОДСЬКОМУ

01044, м. Київ, вул. Хрещатик, 36,
каб. 1021

Вих №48/1 від 24.01.2024

Шановний пане Олександре!

Товариство з обмеженою відповідальністю «ЮНІТ-Л» (далі – Товариство) звертається до Вас за допомогою у вирішенні зазначених у даному листі питань.

Так, між Товариством та Комунальним підприємством «Дирекція з капітального будівництва та реконструкції «Київбудреконструкція» (далі – Замовник) укладені Договори підряду (далі – Договори), за яким Товариство є Підрядником з виконання робіт по реконструкції ліфтів у житлових будинку міста Києва

Повідомляємо, що Товариство виконує роботи з реконструкції ліфтів належним чином та у строки, встановлені Договором та Календарним планом виконання робіт, що є Додатком до Договору. Проте, ми зіткнулися з проблемою непідписання Актів виконаних робіт та як наслідок несплати коштів за виконані роботи.

Зокрема, у період листопад-грудень 2023 року були передані відповідальному представнику Замовника належним чином оформлені та підписані представником Товариства документи передбачені договорами, а саме:

- Довідки про вартість виконаних робіт та витрати за формою № КБ-3, складені відповідно до Актів приймання виконаних робіт за формою № КБ-2в з відомостями ресурсів, узгоджених (завізованих) представником технічного нагляду Замовника,
- Акти вартості устаткування,
- Акти відшкодування витрат по первинному технічному огляду ліфтів на загальну суму 28 636 189,27грн.

Звертаємо Вашу увагу, що станом на 24 січня 2024 року зазначені Довідки та Акти не були підписані представником Замовника та жодної письмової вмотивованої відмови або зауважень стосовно прийняття робіт та/або підписання вищезазначених актів та довідок отримано не було.

Товариство вже неодноразово отримувало від мешканців зазначених будинків усні зауваження стосовно незручностей, викликаних неможливістю користування ліфтами. Звертаємо Вашу увагу, що ліфти відповідно діючого законодавства

ТОВ «ЮНІТ-Л»
Юр. адреса: Україна, 04071, місто Київ,
вул. Костянтинівська, будинок 2-А, корпус літ. А, офіс 412
Телефон: +380 (44) 299-06-24,
E-mail: info@unit-l.com

р/р UA863052990000026009025016493 (UAH) в
в АТ КБ «Приватбанк»

Код ЄДРПОУ: 32423953
Індивідуальний податковий № 324239526577

України відносяться до устаткування підвищеної небезпеки та не можуть експлуатуватися без проведення їх реєстрації та введення в експлуатацію згідно Правил будови і безпечної експлуатації ліфтів.

Враховуючи вищевикладене, а також велике соціальне значення безпечного та безперебійного функціонування ліфтів у багатоквартирних будинках міста Києва, просимо Вас посприяти у вирішенні питання, щодо належного прийняття посадовими особами КП «Дирекція з капітального будівництва та реконструкції «Київбудреконструкція» виконаних нашим Товариством відповідних робіт з реконструкції ліфтів відповідно до адресного переліку, що зазначений у додатку до цього листа.

Принагідно зазначаємо, що наше Товариство робить все від нас можливе для вирішення цієї незрозумілої для нас ситуації, й надалі засвідчує Вам нашу чітку позицію щодо неухильного виконання всіх взятих договірних зобов'язань нашим Товариством перед Замовником щодо проведення якісної, у визначені строки, реконструкції ліфтів у багатоквартирних будинках.

Додаток до листа: на 1 арк.

З повагою
т.в.о директора

Ірина Романенко

ТОВ «ЮНІТ-Л»
Юр. адреса: Україна, 04071, місто Київ,
вул. Костянтинівська, будинок 2-А, корпус літ. А, офіс 412
Телефон: +380 (44) 299-06-24,
E-mail: info@unit-l.com

р/р UA863052990000026009025016493 (UAH) в
в АТ КБ «Приватбанк»

Код ЄДРПОУ: 32423953
Індивідуальний податковий № 324239526577

UNIT L
ELEVATOR SERVICE

Додаток до листа №48/1
від 24 .01.2024

№ з/п	Вид робіт, адреса об'єкта	№ Договору	Дата Договору	Сума переданих актів Замовнику, грн.,
1	бульв. Ігоря Шамо, 13, під'їзди 1, 2, 3	51/22-КТ	16.12.2022	39 852,65
2	вул. Академіка Заболотного, 80, під'їзд 1	20/23-КТ	12.07.2023	129 438,38
3	вул. Академіка Карпинського, 12/25, під'їзд 1	51/23-КТ	26.07.2023	620 796,31
4	вул. Велика Васильківська, 45, під'їзди 1-5	10/22-КТ	16.09.2022	671 585,56
5	вул. Генерала Наумова 31, під'їзди 1,2	19/22-КТ	23.09.2022	1 509 259,02
6	вул. Гната Юри, 16, під'їзд 4	46/23-КТ	25.07.2023	611 368,54
7	вул. Данила Щербаківського, 57-Г, п.1-4	80/23-КТ	16.11.2023	913 389,82
8	вул. Дегтярівська, 47, п.1	74/23-КТ	21.09.2023	949 035,42
9	вул. Жмеринська, 16, під'їзди1-7	14/23-КТ	06.07.2023	3 740 644,19
10	вул. Жмеринська, 18, під'їзди 2, 3	10/23-КТ	06.07.2023	621 502,04
11	вул. Митрополита Василя Липківського 24, під'їзд 1	12/23-КТ	06.07.2023	598 819,91
12	вул. Новоукраїнська, 5, п.1	75/23-КТ	21.09.2023	981 804,62
13	вул. Патріарха Мстислава Скрипника, 15, під'їзд 1	33/23-КТ	17.07.2023	453 407,30
14	вул. Преображенська, 40, під'їзд 3	53/23-КТ	26.07.2023	283 453,42
15	вул. Преображенська, 7, під'їзд 1	52/23-КТ	26.07.2023	283 083,43
16	вул. Семашка,12, під'їзди 1,2	13/23-КТ	06.07.2023	842 361,44
17	вул. Симиренка, 27, під'їзд 1	19/23-КТ	12.07.2023	2 669 684,32
18	вул. Татарська, 20, п.2	76/23-КТ	21.09.2023	1 573 262,52
19	вул. Черкаська, 11, п.1	78/23-КТ	22.09.2023	2 681 626,64
20	вул. Щусєва, 44, п.2, 3	79/23-КТ	22.09.2023	206 444,99
21	вул. Юрія Глушка, 9-А, п.1	77/23-КТ	21.09.2023	1 108 584,92
22	пров. Іпсилантіївський 5, під'їзди 1,2	17/23-КТ	12.07.2023	4 508 367,76
23	просп. Академіка Корольова, 24, під'їзд 1	25/23-КТ	14.07.2023	1 108 912,03
24	Хрещатик, 29, п.1-5	18/23-КТ	12.07.2023	1 529 504,04

Т.в.о директора

ТОВАРИСТВО З ОБМЕЖЕНОЮ ВІДПОВІДАЛЬНІСТЮ * м.КИЇВ * УКРАЇНА * "ЮНІТ-Л" Ідентифікаційний код 32423953

Ірина Романенко

ТОВ «ЮНІТ-Л»
Юр. адреса: Україна, 04071, місто Київ,
вул. Костянтинівська, будинок 2-А, корпус літ. А, офіс 412
Телефон: +380 (44) 299-06-24,
E-mail: info@unit-l.com

р/р UA863052990000026009025016493 (UAH) в
в АТ КБ «Приватбанк»

Код ЄДРПОУ: 32423953
Індивідуальний податковий № 324239526577

ТОВ «ЕЛЕВЕЙТОР СЕРВІС»
02099, м. Київ,
вул. Бориспільська, 9, корп. 91, оф. 016
Тел +38 (044) 299 03 30
E-mail: info@elevator-service.com.ua
Код ЄДРПОУ: 38526925

№ 42/1 від 24.01.2024

Київська міська рада
29.01.2024 № **08/3250**

Голові постійної комісії Київської міської ради з питань житлово-комунального господарства та паливно-енергетичного комплексу
БРОДСЬКОМУ О.Я.
01044, м. Київ, вул. Хрещатик, 36, каб. 1021

Шановний Олександре Яковичу!

Товариство з обмеженою відповідальністю «ЕЛЕВЕЙТОР СЕРВІС» засвідчує Вам свою повагу та звертається з наступного питання.

Наше Товариство більше десяти років здійснює реконструкцію, капітальний, поточні ремонти та обслуговування ліфтів у багатоквартирних будинках, офісних та адміністративних будівлях як у місті Києві, так і в інших містах. Товариство завжди добросовісно виконує взяті зобов'язання перед відповідними замовниками, якими виступають органи державної влади та місцевого самоврядування, підприємства, установи та організації різних форм власності.

У 2023 році, як і в попередні роки, Товариство здійснювало реконструкцію більше 260 ліфтів у багатоквартирних будинках міста Києва, замовником цих робіт виступало комунальне підприємство «Дирекція з капітального будівництва та реконструкції «Київбудреконструкція» (далі Замовник). Незважаючи на перебої з поставками комплектуючих матеріалів, проблеми з енергоносіями, відсутність достатньої кількості робочої сили та інші складнощі, які пов'язані з масштабною агресією московії проти України, ТОВ «ЕЛЕВЕЙТОР СЕРВІС» виконало свої зобов'язання перед замовником та мешканцями міста Києва та завершило у 2023 році реконструкцію ліфтів, адресний перелік яких затверджений Департаментом житлово-комунальної інфраструктури.

Проте, з незрозумілих для нас причин, акти виконаних робіт за нижче наведеними адресами, погоджені представником технагляду Замовника, та які були направлені на погодження до комунального підприємства «Київбудреконструкція» в період жовтень - грудень 2023 року, станом на дату написання листа Замовником не підписані та не профінансовані.

№ з/п	Вид робіт, адреса об'єкта	№ Договору	Дата Договору	Сума переданих актів Замовнику, грн.,	Дата пред'явлення технагляду
1	вул. Алматинська 4, під'їзди 2,3	29/23-КТ	17.07.2023	2 876 209,72	26.10.2023
2	вул. Андрія Малишка, 13-А, під'їзд 3	69/23-КТ	07.08.2023	520 236,26	19.12.2023
3	вул. Вірменська, 3, під'їзд 7	48/23-КТ	26.07.2023	542 361,92	23.11.2023
4	вул. Інженера Бородіна, 5-Б, під'їзд 1	58/23-КТ	27.07.2023	544 130,23	23.11.2023
5	вул. Курнатовського, 4, під'їзд 2	63/23-КТ	01.08.2023	347 801,28	19.12.2023
6	вул. Миколи Соловцова, 3, під'їзд 1	65/23-КТ	01.08.2023	466 999,83	19.12.2023
7	вул. Плеханова, 6, під'їзди 1-3	67/23-КТ	01.08.2023	2 247 677,46	15.12.2023
8	вул. Преображенська, 16, під'їзд 3	71/23-КТ	07.08.2023	1 366 882,88	14.12.2023
9	вул. Райдужна, 11-а, під'їзди 1-9	5/22-КТ	14.09.2022	530 614,63	30.11.2023
10	вул. Райдужна, 57, під'їзд 2	73/23-КТ	07.08.2023	775 245,32	23.11.2023
11	вул. Ревуцького 4 під'їзди 1-3	20/22-КТ	23.09.2022	1 773 739,24	28.11.2023
12	вул. Севастопольська 24, під'їзди 2,3	35/23-КТ	19.07.2023	2 010 332,25	15.12.2023
13	вул. Сулеймана Стальського, 30, під'їзд 2	59/23-КТ	27.07.2023	348 815,64	19.12.2023
14	вул. Тростянецька 6-Д, під'їзд 2	36/23-КТ	19.07.2023	812 233,77	23.11.2023
15	вул. Юрія Шумського, 4-А, під'їзд 1	60/23-КТ	27.07.2023	348 748,28	15.12.2023
16	вул. Тростянецька 6-Є, під'їзди 1,2	21/23-КТ	14.07.2023	3 213 380,26	19.12.2023
17	просп. Миколи Бажана 28-В, під'їзд 2	42/23-КТ	24.07.2023	628 818,22	22.12.2023
18	просп. Миколи Бажана, 7-І, під'їзд 4	62/23-КТ	01.08.2023	552 484,71	28.12.2023
19	Харківське шосе 154, під'їзд 1	43/23-КТ	24.07.2023	732 186,75	15.12.2023
20	Харківське шосе, 168-Г, під'їзди 1, 2	13/22-КТ	19.09.2022	111 018,93	06.11.2023
21	Харківське шосе, 180/21, під'їзд 2	40/22-КТ	06.10.2022	450 635,40	26.12.2023
22	Харківське шосе, 180/21, під'їзди 1,3,6,7	14/22-КТ	19.09.2022	199 258,70	19.10.2023
23	Харківське шосе, 65, під'їзд 1	37/23-КТ	19.07.2023	585 687,46	19.12.2023

Отже, станом на 24.01.2024 у Замовника знаходяться Акти виконаних робіт по об'єктно на загальну вартість 21 985 499,11 грн.

З огляду на вищевказане, фактично виконані роботи не є прийнятими Замовником.

Деякі з вищеперерахованих об'єктів введені в експлуатацію без відповідного документального прийняття – погодження Актів виконаних робіт Замовником, що є грубим порушенням чинних законодавчих норм України. Запуски ліфтів були проведені у зв'язку з необхідністю доступу екстрених служб міста до мешканців з обмеженими можливостями (швидка допомога, служби надзвичайних ситуацій) тощо.

При цьому звертаємо Вашу увагу на те, що ліфт є механізмом підвищеної небезпеки, що потребує постійного технічного нагляду, виконання регламентних робіт кваліфікованим персоналом. Експлуатація пристроїв безпеки та блокування з порушенням регламенту заводу виробника може призвести до негативних, у т.ч. летальних, наслідків.

Ураховуючи вищезазначене, з метою забезпечення безперебійного функціонування ліфтів у житлових будинках міста Києва та з метою захисту прав та інтересів мешканців, просимо постійну комісію Київради, до функціональної спрямованості якої відноситься питання контролю за діяльністю комунальних підприємств сфери житлово-комунального господарства, вжити відповідних заходів, в межах наданих Вам повноважень, щодо найшвидшого вирішення порушених у цьому листі проблем.

З повагою
директор Андрій Корнієнко

2.4 Вх. 08/3040
26.01.2024

ДЕПУТАТ

КИЇВСЬКОЇ МІСЬКОЇ РАДИ IX СКЛИКАННЯ

«26» січня 202 р. №08/279/09/035-16

Голові постійної комісії Київської міської ради з питань житлово-комунального господарства та паливно-енергетичного комплексу
Бродському О. Я.

вул. Хрещатик, буд.36, м. Київ, 01044

щодо оформлення ПрАТ «АК «КИЇВВОДОКАНАЛ» актів технічного приймання тимчасового водопроводу та каналізації будинку ЖБК «Захисник» по вулиці Бориспільська, 19 у Дарницькому районі міста Києва

Шановний Олександре Яковичу!

До мене, як до депутата Київської міської ради, звернувся голова правління ЖБК «Захисник» Гордієнко Р.М. з проханням допомогти вирішити питання стосовно оформлення актів технічного приймання тимчасового водопроводу та каналізації на період виконання технічних умов по постійному вводу об'єкту: «Будівництво житлового будинку з вбудованими приміщеннями громадського призначення, який знаходиться за адресою: вул. Бориспільська, 19 у Дарницькому районі м. Києва» згідно технічних умов на водопостачання №10351 від 25.04.2018 року та каналізування №10370 від 25.04.2018 року.

Починаючи з 07.06.2023р. ЖБК «Захисник» намагається оформити зазначені акти технічного приймання, але ПрАТ «АК «КИЇВВОДОКАНАЛ» вимагає здійснити додаткові роботи з хімічного захисту внутрішніх, прибудинкових каналізаційних кілець, що розташовані на території об'єкту будівництва. На жаль, до теперішнього часу вказану проблему не вирішено, оскільки ЖБК «Захисник» на даний час не має фінансової можливості здійснити ці додаткові роботи.

Заявник просить допомогти йому у вирішенні даного питання, оскільки всі інші зауваження та роботи вже виконані за рахунок членів кооперативу, і житловий будинок може бути підключений до мереж водопостачання та каналізування ПрАТ «АК «КИЇВВОДОКАНАЛ».

У зв'язку з викладеним, на підставі Закону України «Про статус депутатів місцевих рад», прошу Вас:

1. Включити до порядку денного засідання постійної комісії Київської міської ради з питань житлово-комунального господарства та паливно-енергетичного комплексу та розглянути моє депутатське звернення щодо оформлення актів технічного приймання тимчасового водопроводу та каналізації на період виконання технічних умов по постійному вводу об'єкту: «Будівництво житлового будинку з вбудованими приміщеннями громадського призначення, який знаходиться за адресою: вул. Бориспільська, 19 у Дарницькому районі м. Києва».
2. Запросити для участі у вирішенні цього питання представників ПрАТ «АК «КИЇВВОДОКАНАЛ», та представників ЖБК «Захисник».
3. Про результати розгляду звернення прошу повідомити мене, направивши відповідь на адресу моєї громадської приймальні: вул. Сулеймана Стальського 14-А, м. Київ, 02125 та через систему АСКОД.

Додаток № 1 на 2 (двох) аркушах.

З повагою
депутат Київської міської ради **Тарас КРИВОРУЧКО**

Вик. Тетяна ЄРМАКОВА
тел. 044-338-45-01

КИЇВСЬКА МІСЬКА РАДА

IX СКЛИКАННЯ

постійна комісія з питань житлово-комунального господарства та паливно-енергетичного комплексу

вул. Хрещатик, 36, м. Київ , 01044, к..1021 *тел.:(044)202-70-09, 202-73-11*

25.01.2024 № 08/284-48

на № б/н від 22.01.2024

Генеральному директору –
голові правління ПрАТ
«АК «Київводоканал»
Олегу ЛИСЮКУ

Щодо надання пропозицій

Шановний пане Олегу!

У постійну комісію Київської міської ради з питань житлово-комунального господарства та паливно-енергетичного комплексу (далі - Постійна комісія) надійшло звернення Житлово-будівельного кооперативу «ЗАХИСНИК» (вх. 22.01.2024 № б/н) щодо розгляду та вирішення питання з підключення по тимчасовому договору водопостачання та водовідведення в будинку за адресою: вул. Бориспільська,19.

За наявною інформацією ЖБК «ЗАХИСНИК» з 07.06.223 року та станом на сьогодні у ПрАТ «АК «Київводоканал» намагається оформити акти технічного приймання тимчасового водопроводу та каналізації на період виконання технічних умов по постійному вводу об'єкта: «Будівництво житлового будинку з вбудованими приміщеннями громадського призначення, який знаходиться за адресою: вул. Бориспільська, 19 у Дарницькому районі м. Києва» відповідно до технічних умов на водопостачання № 10351 від 25.04.2018 та каналізування № 10370 від 25.04.2018.

Просимо Вас опрацювати вищезазначене звернення та надати в Постійну комісію пропозиції щодо шляхів вирішення порушеного питання ЖБК «ЗАХИСНИК».

Також доводимо до Вашого відома, що порушене питання буде внесено в порядок денний засідання Постійної комісії, яке планується провести 07.02.2024.

Додаток на 2 арк. в 1 прим.

З повагою
голова постійної комісії Олександр БРОДСЬКИЙ

Валентина Антонюк 202-73-11

Вх. 284/52
26.01.2024

ЖИТЛОВО-БУДІВЕЛЬНИЙ КООПЕРАТИВ «ЗАХИСНИК»

02093, Україна, м. Київ, вул. Бориспільська, 19, Код 39150794,
р/р UA593052990000026007016213036 в ПАТ «Приватбанк» тел. 044-2091345

вих. №2/2024/02 від 17.01.2024 року

Секретарю постійної комісії
Київської міської ради
з питань житлово-комунального
господарства та паливно –
енергетичного комплексу
Криворучку Т.Г.

Шановний Тарасе Григоровичу!

Розпорядженням Київської міської державної адміністрації від 05.03.2014 р. № 240 при ГУМВС України в місті Києві був створений житлово-будівельний кооператив «Захисник» ***з числа працівників МВС, Національної поліції України, медичних працівників, ветеранів та учасників бойових дій***, метою якого було будівництво 9-поверхового житлового будинку на вул. Бориспільська, 19 в м. Києві.

3 жовтня 2014 р. між ГУ МВС України в місті Києві був укладений договір № 179, згідно якого на ЖБК «Захисник» був покладений обов'язок щодо проектування житлового будинку, його спорудження, підключення комунікацій, введення у експлуатацію.

На разі, з 07.06.2023 по даний час житлово-будівельний кооператив «Захисник» у ПрАТ «АК «КИЇВВОДОКАНАЛ» **намагається оформити акти технічного приймання тимчасового водопроводу та каналізації** на період виконання технічних умов по постійному вводу об'єкту: «Будівництво житлового будинку з вбудованими приміщеннями громадського призначення, який знаходиться за адресою: вулиця Бориспільська, 19 у Дарницькому районі м. Києва», **згідно технічних умов на водопостачання № 10351 від 25.04.2018 року та каналізування №10370 від 25.04.2018 року**.

Всі технічні умови житлово-будівельний кооператив «Захисник» виконанав, проектна документація щодо водопостачання та каналізування будинку вже прийнята профільними управліннями ПрАТ «АК «КИЇВВОДОКАНАЛ», про що свідчить їх печатки на даній проектній документації, але технічний нагляд ПрАТ «АК «КИЇВВОДОКАНАЛ» **для погодження подання на розгляд технічної ради** цієї документації вимагає від ЖБК «Захисник» здійснити додатково роботи з хімічного захисту внутрішніх, прибудинкових каналізаційних кілець, які розташовані на нашій території.

Слід зазначити, що каналізаційні кільця, які розташовані на міській межі, де здійснюється примикання мереж, покриті хімічним захистом (поліетиленові вкладиші).

З даного приводу правління ЖБК «Захисник» та керівництво ПрАТ «АК «КИЇВВОДОКАНАЛ» 22 грудня 2023 року провело спільну нараду, але під час неї не було прийнято позитивного рішення.

Прошу Вас розглянути дане питання **на засіданні постійної комісії Київської міської ради з питань житлово-комунального господарства та паливно-енергетичного комплексу,** запросити правління ЖБК «Захисник».

На разі житлово-будівельний кооператив **не має фінансової змоги** здійснити зазначені роботи з хімічного захисту. Всі інші зауваження та роботи були виконані за рахунок членів кооперативу, будинок може бути підключений до мереж водопостачання та каналізування ПрАТ «АК «КИЇВВОДОКАНАЛ» та у подальшому введений у експлуатацію.

Це дасть можливість членам даного кооперативу (***працівникам МВС, Національної поліції України, медичним працівникам системи МВС, ветеранам, учасникам бойових дій та тим хто зараз знаходиться на передовій***), їх родинам, які в більшій кількості досі проживають у гуртожитку, розташованому поряд з даним будинком на 9 кв. метрах, заїхати у заповітні квартири. Члени кооперативу «Захисник» дуже просять Вашої допомоги!

За результатами розгляду прошу повідомити.

З повагою,

Голова правління
Житлово-будівельного кооперативу
«Захисник» _____ **Р.М. Гордієнко**
моб. тел. 098-0222250

2.5

КИЇВСЬКА МІСЬКА РАДА

IX СКЛИКАННЯ

ПОСТІЙНА КОМІСІЯ З ПИТАНЬ ЖИТЛОВО-КОМУНАЛЬНОГО ГОСПОДАРСТВА ТА ПАЛИВНО-ЕНЕРГЕТИЧНОГО КОМПЛЕКСУ

вул. Хрещатик, 36, м. Київ, 01044 *тел.: (044) 202-73-11, 202-70-09*

19.12.2023 № 08/224-843
на № _____ від _____

Депутату Київської міської ради
Тарасу КРИВОРУЧКУ

Директору КП «Київтеплоенерго»
Вячеславу БІНДУ

Директору КП «Керуюча компанія з обслуговування житлового фонду Дніпровського району м. Києва»
Івану КРАСНОМУ

Директору КП «Група впровадження проекту з енергозбереження в адміністративних і громадських будівлях міста Києва»
Вячеславу ХМАРІ

Щодо опрацювання рішення Постійної комісії

Шановний пане Тарасе!
Шановний пане Вячеславе!
Шановний пане Іване!
Шановний пане Вячеславе!

Надсилаємо Вам для врахування та опрацювання
Витяг з протоколу № 30/75 від 13.12.2023
засідання постійної комісії Київської міської ради з питань житлово-комунального господарства та паливно-енергетичного комплексу
(далі – Постійна комісія)

Місце проведення: Київська міська рада, м. Київ, вул. Хрещатик, 36, 10 поверх, каб.1021, початок засідання – 14.00.

Склад комісії: 7 депутатів Київської міської ради.

Присутні: 4 депутати Київської міської ради, члени Постійної комісії:

Олександр БРОДСЬКИЙ – голова Постійної комісії, головуючий на засіданні;

Юрій ТИХОНОВИЧ – перший заступник голови Постійної комісії;

Тарас КРИВОРУЧКО – секретар Постійної комісії;

Ігор ШПАК – член Постійної комісії.

Відсутні: 3 депутати Київської міської ради:

Віталій ПАВЛИК, Олеся САМОЛУДЧЕНКО, Олександр ПОПОВ.

Порядок денний:

2.11. Про заслуховування звіту робочої групи, створеній при постійній комісії Київської міської ради з питань житлово-комунального господарства та паливно-енергетичного комплексу для вирішення питання щодо актуалізації технічних умов на підключення будинків на вул. Микільсько-Слобідській, 3-А та 3-Б у Дніпровському районі м. Києва до ЦО та ГВП (ЖК «Сонячна Рів'єра»).

Доповідач: секретар Постійної комісії, голова робочої групи Тарас Криворучко.

Розділ 2. Розгляд звернень та доручень.

2.11. Про заслуховування звіту робочої групи, створеній при постійній комісії Київської міської ради з питань житлово-комунального господарства та паливно-енергетичного комплексу для вирішення питання щодо актуалізації технічних умов на підключення будинків на вул. Микільсько-Слобідській, 3-А та 3-Б у Дніпровському районі м. Києва до ЦО та ГВП (ЖК «Сонячна Рів'єра»).

СЛУХАЛИ:

Тарас КРИВОРУЧКО, секретар Постійної комісії, голова робочої групи, зазначив, що 29.11.2023 та 05.12.2023 під його головуванням було проведено два засідання робочої групи, створеній при Постійній комісії для вирішення питання щодо актуалізації технічних умов на підключення будинків на вул. Микільсько-Слобідській, 3-А та 3-Б у Дніпровському районі м. Києва до ЦО та ГВП (ЖК «Сонячна Рів'єра») (далі – Робоча група).

За результатами обговорення вирішили звернутися до Постійної комісії з пропозиціями щодо необхідності проведення обстеження будинків на вул. Митрополита Андрея Шептицького, 1/2 та вул. Пантелеймона Куліша, 5-Б у Дніпровському районі м. Києва для проведення реконструкції внутрішньобудинкових систем теплопостачання КП «Керуюча компанія з обслуговування житлового фонду Дніпровського району м. Києва» та КП «Київтеплоенерго» і продовжити роботу Робочої групи.

Доповідач наголосив, що за результатами обстеження буде зрозумілий обсяг робіт та визначено розпорядника коштів і замовника цих робіт.

ВИСТУПИЛИ:

Сергій РИБАЧУК, заступник директора КП «Київтеплоенерго» повідомив, що обстеження в цих будинках проведено, технічно вирішено замінити 2

теплообмінника в цих будинках по незалежній схемі та виконавцю робіт отримати технічні умови. Проєкт технічних умов готовий, тому можливо КП «Група впровадження проекту з енергозбереження в адміністративних і громадських будівлях міста Києва» запропонувати виступити замовником цих робіт.

ВИРІШИЛИ:

1. Звіт Робочої групи, взяти до відома.
2. Провести засідання Робочої групи за участю КП «Керуюча компанія з обслуговування житлового фонду Дніпровського району м. Києва», КП «Група впровадження проекту з енергозбереження в адміністративних і громадських будівлях міста Києва», КП «Київтеплоенерго» для визначення виконавця робіт по заміні 2-х теплообмінників в житлових будинках на вул. Митрополита Андрея Шептицького, 1/2 та вул. Пантелеймона Куліша, 5-Б у Дніпровському районі м. Києва.
3. Продовжити роботу Робочої групи до **01.02.2024 р.**

ГОЛОСУВАЛИ: «за» – 4 «проти» – 0, «утримались» – 0, «не голосували» – 0.

Рішення прийнято.

З оригіналом згідно.

З повагою

Голова постійної комісії Олександр БРОДСЬКИЙ

Валентина АНТОНЮК 202-73-11
Олена ЄРМОЛАЄВА

Вх. 284/21
11.01.2024

ВИКОНАВЧИЙ ОРГАН КИЇВСЬКОЇ МІСЬКОЇ РАДИ (КИЇВСЬКА МІСЬКА ДЕРЖАВНА АДМІНІСТРАЦІЯ)
ДЕПАРТАМЕНТ ЖИТЛОВО-КОМУНАЛЬНОЇ ІНФРАСТРУКТУРИ

КОМУНАЛЬНЕ ПІДПРИЄМСТВО ВИКОНАВЧОГО ОРГАНУ КИЇВРАДИ (КИЇВСЬКОЇ МІСЬКОЇ ДЕРЖАВНОЇ АДМІНІСТРАЦІЇ) «КИЇВТЕПЛОЕНЕРГО»

КП «КИЇВТЕПЛОЕНЕРГО»

пл. І. Франка, буд. 5, м. Київ, 01001, тел.: +380 (44) 207-61-00, E-mail: info@kte.kmda.gov.ua, сайт: https://kte.kmda.gov.ua/
Код ЄДРПОУ 40538421

10.01.2024 №1/28/21.1/168

На № 08/284-843 від 19.12.2023
На № 08/284-868 від 26.12.2023

Голові постійної комісії Київської міської ради з питань житлово-комунального господарства та паливно-енергетичного комплексу Олександру БРОДСЬКОМУ

Про надання інформації

Шановний пане Олександре!

КП «КИЇВТЕПЛОЕНЕРГО» (Підприємство) на виконання Протоколу від 13.12.2023 № 30/75 засідання постійної комісії Київської міської ради з питань житлово-комунального господарства та паливно-енергетичного комплексу (Постійна комісія) та Протоколу від 20.12.2023 № 3 засідання робочої групи, створеної при Постійній комісії, щодо актуалізації технічних умов на приєднання до теплових мереж житлових будинків 3-а та 3-б на вул. Микільсько-Слобідській у Дніпровському районі міста Києва (ЖК «Сонячна Рів'єра») повідомляє.

Дев'ятиповерховий житловий будинок за адресою: вул. Митрополита Андрея Шептицького, 1/2 підключено від ТК-622/30-2 через ЦТП Шептицького, 1/2 за залежною схемою. Житловий будинок складається з 18 під'їздів та має 4 вводи теплоносія. Система опалення житлового будинку з 1 до 7 під'їзду працює від першого вводу через СРТ (на кожний під'їзд окрема система СРТ). Система опалення житлового будинку з 8 до 18 під'їзду працює через елеваторні вузли (на кожній під'їзд окремий елеваторний вузол).

Дев'ятиповерховий житловий будинок за адресою: вул. Пантелеймона Куліша, 5-б підключений від ТК-622/31-2 через ЦТП Шептицького, 24-г за залежною схемою. Житловий будинок складається з 5 під'їздів. Система опалення житлового будинку з 1 до 5 під'їзду працює через СРТ (на кожний під'їзд окрема система СРТ).

Орієнтовна вартість проєктних робіт на проведення реконструкції внутрішньобудинкових систем опалення житлових будинків на

вул. Митрополита Андрея Шептицького, 1/2 (1-7 під'їзди) та вул. Пантелеймона Куліша, 5-б з переведенням на незалежну схему приєднання може сягати до 500 тис. грн за робочий проєкт (окремо для кожного будинку), вартість будівельно-монтажних робіт уточнюється після розроблення проєктно-кошторисної документації.

З повагою

Заступник директора
з технічних питань Сергій РИБАЧУК

Сергій Хмельницький
Людмила Майстренко 207-67-62

КИЇВСЬКА МІСЬКА РАДА

IX СКЛИКАННЯ

ПОСТІЙНА КОМІСІЯ З ПИТАНЬ ЖИТЛОВО-КОМУНАЛЬНОГО ГОСПОДАРСТВА ТА ПАЛИВНО-ЕНЕРГЕТИЧНОГО КОМПЛЕКСУ

вул. Хрещатик, 36, м. Київ, 01044 *тел.: (044) 202-73-11, 202-70-09*

Протокол № 3
засідання робочої групи, створеній при постійній комісії Київської міської ради з питань житлово-комунального господарства та паливно-енергетичного комплексу (далі – Постійна комісія) для вирішення питання щодо актуалізації технічних умов на підключення будинків на вул. Микільсько-Слобідській, 3-А та 3-Б у Дніпровському районі м. Києва до ЦО та ГВП (ЖК «Сонячна Рів'єра») (далі – Робоча група)

від 20.12.2023

Місце проведення: Київська міська рада, м. Київ, вул. Хрещатик, 36, 10 поверх, каб.1021, початок засідання – 14.00.

Присутні: 2 депутати Київської міської ради, члени Постійної комісії:

Тарас КРИВОРУЧКО – голова Робочої групи, секретар Постійної комісії, головуючий на засіданні Робочої групи;

Юрій ТИХОНОВИЧ – перший заступники голови Постійної комісії.

Запрошені:

Вячеслав ХМАРА – директор комунального підприємства «Група впровадження проекту з енергозбереження в адміністративних і громадських будівлях міста Києва»;

Сергій РИБАЧУК – заступник директора з технічних питань комунального підприємства «Київтеплоенерго»;

Сергій ГРЕБЕНКО – начальник відділу комунального підприємства «Група впровадження проекту з енергозбереження в адміністративних і громадських будівлях міста Києва»;

Микола ТКАЧУК – головний інженер комунального підприємства «Керуюча компанія з обслуговування житлового

	фонду Дніпровського району м. Києва»;
Олена ЄРМОЛАЄВА	– заступниця начальниці відділу з питань інфраструктури управління забезпечення діяльності постійних комісії Київської міської ради;
Денис СКОРЕНКО	– помічник депутата Київської міської ради Олександра БРОДСЬКОГО.

Порядок денний:

1. Про визначення виконавця робіт по заміні 2-х теплообмінників в житлових будинках на вул. Митрополіта Андрея Шептицького, 1/ 2 та вул. Пантелеймона Куліша, 5-Б у Дніпровському районі м. Києва (ЖК «Сонячна рів'єра»).

Доповідачі: головуючий на засіданні робочої групи, секретар постійної комісії Київської міської ради з питань житлово-комунального господарства та паливно-енергетичного комплексу Тарас Криворучко;

директор КП «Київтеплоенерго» Вячеслав Бінд;

директор КП «Група впровадження проекту з енергозбереження в адміністративних і громадських будівлях міста Києва» Вячеслав Хмара;

директор КП «Керуюча компанія з обслуговування житлового фонду Дніпровського району м. Києва» Іван Красний.

Розгляд (обговорення) питань порядку денного:

1. Про визначення виконавця робіт по заміні 2-х теплообмінників в житлових будинках на вул. Митрополіта Андрея Шептицького, 1/ 2 та вул. Пантелеймона Куліша, 5-Б у Дніпровському районі м. Києва (ЖК «Сонячна Рів'єра»).

СЛУХАЛИ: Тарас КРИВОРУЧКО, голова Робочої групи, секретар Постійної комісії, головуючий на засіданні Робочої групи зазначив, що на засіданні Постійної комісії, яка відбулася 13.12.2023 року, прийнято рішення стосовно проведення цього засідання Робочої групи з питання визначення виконавця робіт по заміні 2-х теплообмінників в житлових будинках на вул. Митрополіта Андрея Шептицького, 1/ 2 та вул. Пантелеймона Куліша, 5-Б у Дніпровському районі м. Києва.

ВЗЯЛИ УЧАСТЬ У ОБГОВОРЕННІ:

Тарас КРИВОРУЧКО, Юрій ТИХОНОВИЧ, Вячеслав ХМАРА, Микола ТКАЧУК, Сергій ГРЕБЕНКО.

За результатами обговорення, дійшли висновку, що для прийняття рішення на засіданні Постійної комісії, рекомендувати комунальному підприємству виконавчого органу Київради (Київської міської державної адміністрації) «Київтеплоенерго» до 15.01.2024 надати дефектний акт на проведення робіт та визначити орієнтовну вартість проєктних робіт на проведення реконструкції внутрішньобудинкових систем теплопостачання будинків на вул. Митрополита

Андрея Шептицького, 1/ 2 та вул. Пантелеймона Куліша, 5-Б у Дніпровському районі м. Києва. Повернутися до розгляду цього питання після 15.01.2024 для продовження роботи Робочої групи.

Голова Робочої групи,
Секретар Постійної комісії Тарас КРИВОРУЧКО

Протокол вела Олена ЄРМОЛАЄВА

КИЇВСЬКА МІСЬКА РАДА

IX СКЛИКАННЯ

ПОСТІЙНА КОМІСІЯ З ПИТАНЬ ЖИТЛОВО-КОМУНАЛЬНОГО ГОСПОДАРСТВА ТА ПАЛИВНО-ЕНЕРГЕТИЧНОГО КОМПЛЕКСУ

вул. Хрещатик, 36, м. Київ, 01044 *тел.: (044) 202-73-11, 202-70-09*

18.12.2023 № 08/284-839
на № 31101 від 28.09.2023

Директору Департаменту
житлово-комунальної
інфраструктури виконавчого
органу Київської міської ради
(Київської міської державної
адміністрації)
Дмитру НАУМЕНКУ

Директору Департаменту
територіального контролю міста
Києва виконавчого органу
Київської міської ради (Київської
міської державної адміністрації)
Михайлу БУДІЛОВУ

Голові Оболонської районної в
місті Києві державної
адміністрації
Кирилу ФЕСИКУ

Голові правління- генеральному
директору ПрАТ «АК
«Київводоканал»
Олегу ЛИСЮКУ

Директору КП «Київтеплоенерго»
Вячеславу БІНДУ

Адвокату ПП «Чейндж Груп»
Сергію КОСТЯНЧУКУ

Щодо врахування рішення
Постійної комісії

Надсилаємо Вам для
Витяг
засідання постійної
комунального гос

Місце проведення: Ки
10 поверх, каб.1021, поча
Склад комісії: 7 депутат
Присутні: 4 депутати Ки
Олександр БРОДСЬКИЙ

Юрій ТИХОНОВИЧ
Тарас КРИВОРУЧКО
Ігор ШПАК
Відсутні: 3 депутати Київ
Віталій ПАВЛИК, Олеся

2.3. Про хід вико
(протокол № 26/71 від
правових заходів стосовн
громади міста Києва з
ПрАТ «АК «Київводокан
та технічних робіт з
мікрорайоні Оболоні.

Доповідачі: депутат
Постійної комісії Юрій Т
заступник голови
Пантелеєв;
директор Департ
виконавчого органу Киї
адміністрації) Дмитро Н
голова Оболонської
Кирило Фесик;
директор Департам
виконавчого органу Киї
адміністрації) Михайло Б
директор комунальн

(Київської міської державної адміністрації) «Київтеплоенерго» Вячеслав Бінд;

голова правління – генеральний директор ПрАТ «АК «Київводоканал» Олег Лисюк;

генеральний директор ПрАТ «ДТЕК Київські електромережі» Денис Бондар;

адвокат Сергій Костянчук.

Розділ 2. Розгляд звернень та доручень.

2.3. Про хід виконання протокольного доручення Постійної комісії (протокол № 26/71 від 22.11.2023 року) щодо здійснення організаційно-правових заходів стосовно передачі до комунальної власності територіальної громади міста Києва з подальшою передачею у володіння і користування ПрАТ «АК «Київводоканал» мережі водопостачання, стосовно регламентних та технічних робіт з проведення очистки систем водопостачання в 3-А мікрорайоні Оболоні.

Олександр БРОДСЬКИЙ, голова Постійної комісії, головуючий на засіданні Постійної комісії зазначив, що на минулому засіданні Постійної комісії представник ПрАТ «АК «Київводоканал» наголосив, що мережі не належать/ не передані товариству, а тому їх має утримувати власник такого майна. Також було озвучено, що Оболонська районна в місті Києві державна адміністрація ще в минулому році запустила процедуру виявлення безхазяйного майна і вже є рішення суду про визнання цих мереж безхазяйними і їх передачу у комунальну власність територіальної громади м. Києва.

Після опрацювання матеріалів, які надійшли до Постійної комісії стало відомо, що мережі на праві приватної власності належать ПП «ЧЕЙНДЖ ГРУП». Майно набуте на відкритих електронних торгах у березні 2023 року в процедурі банкрутства ТОВ «Експлуатаційна компанія» (далі – товариство). Одним із кредиторів цього товариства є ПрАТ «АК «Київводоканал» і ним було погоджено продаж майна (борг перед ПрАТ «АК «Київводоканал» складав усього 47 тис. грн).

Ухвалою Оболонського районного суду м. Києва від 22.11.2023 у справі №756/12222/23 заяву Оболонської районної в місті Києві державної адміністрації, заінтересовані особи: Київська міська рада, приватне підприємство «Чейндж груп» про визнання безхазяйним майна та його передачу у комунальну власність – залишено без розгляду, оскільки є ВЛАСНИК, який цілком легально купив майно і є ДОБРОСОВІСНИМ НАБУВАЧЕМ.

07 грудня 2023 року Оболонською районною в місті Києві державною адміністрацією подано до Київського апеляційного суду апеляційну скаргу на вищезазначену ухвалу.

Зазначена мережа обслуговує 30 житлових та нежитлових будинків (серед них 3 дитячі садочки, готелі, церква, інститут гідробіології).

Головуючий на за
інформації до комунальн
передані і теплові мереж
В ОБГОВОРЕННІ ВЗЯ
Олександр БРОДСЬКИ
Сергій ГОРКУЦЕНКО,
За результатами об
Груп» надати відповід
водопровідну та теплові
ВИРІШИЛИ:
1. Створити робоч
Постійної комісії Юр
Департаменту житлово
Київської міської ра
Департаменту територіа
Київської міської ра
Оболонської районної
«Київводоканал», предс
для напрацювання доро
технічних робіт з пр
мікрорайоні Оболоні т
стосовно передачі мереж
комунальної власності
передачею у володіння
господарське відання КП
2. Засідання робоч
каб. 1021 за адресою: вул
3. Оболонській райс
засідання робочої групи
про визнання безхазяйн
комунальну власність тер
ГОЛОСУВАЛИ: «за» –
Рішення прийнято.
З оригіналом згідно.

З повагою

Голова постійної комісії

Валентина АНТОНЮК 202-73-11
Олена ЄРМОЛАЄВА

КИЇВСЬКА МІСЬКА РАДА

IX СКЛИКАННЯ

ПОСТІЙНА КОМІСІЯ З ПИТАНЬ ЖИТЛОВО-КОМУНАЛЬНОГО ГОСПОДАРСТВА ТА ПАЛИВНО-ЕНЕРГЕТИЧНОГО КОМПЛЕКСУ

вул. Хрещатик, 36, м. Київ, 01044 *тел.: (044) 202-73-11, 202-70-09*

Протокол № 1

засідання робочої групи, створеній при постійній комісії Київської міської ради з питань житлово-комунального господарства та паливно-енергетичного комплексу (далі – Постійна комісія) для напрацювання дорожньої карти з графіком виконання регламентних та технічних робіт з проведення очистки систем водопостачання в 3-А мікрорайоні Оболоні та щодо здійснення організаційно-правових заходів стосовно передачі мереж водопостачання, водовідведення, теплопостачання до комунальної власності територіальної громади м. Києва з подальшою передачею у володіння і користування ПрАТ «АК «Київводоканал» та у господарське відання КП «Київтеплоенерго» (далі – Робоча група)

від 20.12.2023

Місце проведення: Київська міська рада, м. Київ, вул. Хрещатик, 36, 10 поверх, каб.1021, початок засідання – 13.00.

Присутні: 2 депутати Київської міської ради, члени Постійної комісії:

Юрій ТИХОНОВИЧ – головуючий на засіданні Робочої групи, перший заступник голови Постійної комісії;

Тарас КРИВОРУЧКО – секретар Постійної комісії, член Робочої групи.

Запрошені:

Сергій ГОРКУЦЕНКО – заступник генерального директора з технічних питань ПрАТ «АК «Київводоканал»;

Олександр МАЛИХІН – заступник директора Департаменту житлово-комунальної інфраструктури виконавчого органу Київської міської ради (Київської міської державної адміністрації);

Сергій РИБАЧУК – заступник директора комунального підприємства «Київтеплоенерго» виконавчого органу Київради (Київської міської державної адміністрації).

Ярослав ГОСПОДАРЕНКО – представник Департаменту територіального контролю м. Києва виконавчого органу Київської міської ради (Київської міської державної

	адміністрації);
Кирило ФЕСИК	– голова Оболонської районної в місті Києві державної адміністрації;
Олександр ЦИБУЛЬЩАК	– перший заступник голови Оболонської районної в місті Києві державної адміністрації;
Олександр ЦАРІКОВ	– заступник керівника апарату – начальник юридичного відділу Оболонської районної в місті Києві державної адміністрації;
Сергій КОСТЯНЧУК	– представник приватного підприємства «Чейндж Груп»;
Олексій ТИХОНОВ	– радник заступника голови Київської міської державної адміністрації Петра ПАНТЕЛЕЄВА;
Валентина АНТОНЮК	–начальник відділу з питань інфраструктури управління забезпечення діяльності постійних комісії Київської міської ради;
Олена ЄРМОЛАЄВА	– заступник начальника відділу з питань інфраструктури управління забезпечення діяльності постійних комісії Київської міської ради;
Денис СКОРЕНКО	– помічник депутата Київської міської ради Олександра БРОДСЬКОГО.

Порядок денний:

1. Про напрацювання дорожньої карти з графіком виконання регламентних та технічних робіт з проведення очистки систем водопостачання в 3-А мікрорайоні Оболоні та щодо здійснення організаційно-правових заходів стосовно передачі мереж водопостачання, водовідведення, теплопостачання до комунальної власності територіальної громади м. Києва з подальшою передачею у володіння і користування ПрАТ «АК «Київводоканал» та у господарське відання КП «Київтеплоенерго».

Доповідачі: депутат Київської міської ради, перший заступник голови Постійної комісії Юрій Тихонович;

директор Департаменту житлово-комунальної інфраструктури виконавчого органу Київської міської ради (Київської міської державної адміністрації) Дмитро Науменко;

голова Оболонської районної в місті Києві державної адміністрації Кирило Фесик;

директор Департаменту територіального контролю міста Києва виконавчого органу Київської міської ради (Київської міської державної адміністрації) Михайло Буділов;

директор комунального підприємства виконавчого органу Київради (Київської міської державної адміністрації) «Київтеплоенерго» Вячеслав Бінд;

голова правління – генеральний директор ПрАТ «АК «Київводоканал» Олег Лисюк;

адвокат Сергій Костянчук.

Розгляд (обговорення) питань порядку денного:

1. Про напрацювання дорожньої карти з графіком виконання регламентних та технічних робіт з проведення очистки систем водопостачання в 3-А мікрорайоні Оболоні та щодо здійснення організаційно-правових заходів стосовно передачі мереж водопостачання, водовідведення, теплопостачання до комунальної власності територіальної громади м. Києва з подальшою передачею у володіння і користування ПрАТ «АК «Київводоканал» та у господарське відання КП «Київтеплоенерго».

СЛУХАЛИ:

Юрій ТИХОНОВИЧ, головуючий на засіданні Робочої групи, перший заступник голови Постійної комісії, зазначив, що порушене питання розглядалося на засіданні Постійної комісії, на якій було прийнято рішення створити Робочу групу з напрацювання з графіком виконання регламентних та технічних робіт з проведення очистки систем водопостачання в 3-А мікрорайоні Оболоні та щодо здійснення організаційно-правових заходів стосовно передачі мереж водопостачання, водовідведення, теплопостачання до комунальної власності територіальної громади м. Києва з подальшою передачею у володіння і користування ПрАТ «АК «Київводоканал» та у господарське відання КП «Київтеплоенерго». Надав слово доповідачам.

ВЗЯЛИ УЧАСТЬ У ОБГОВОРЕННІ:

Юрій ТИХОНОВИЧ, Тарас КРИВОРУЧКО, Кирило ФЕСИК, Олександр ЦИБУЛЬЩАК, Олександр ЦАРІКОВ, Сергій ГОРКУЦЕНКО, Сергій КОСТЯНЧУК, Олексій ТИХОНОВ.

За результатами обговорення дійшли висновку, що для прийняття виваженого рішення на засіданні Постійної комісії, необхідно доручити:

– Оболонській районній в місті Києві державній адміністрації спільно з приватним підприємством «Чейндж Груп» опрацювати питання замовлення відповідної правової експертизи щодо набуття права власності на мережі водопостачання та водовідведення (термін до 01.02.2024);

– Оболонській районній в місті Києві державної адміністрації спільно з приватним підприємством «Чейндж Груп» визначити шляхи виконання технічних регламентних робіт на водопровідних мережах в 3-А мікрорайоні Оболоні (термін до 01.02.2024);

–Оболонській районній в місті Києві державної адміністрації опрацювати юридичні аспекти можливості викупу мереж водопостачання та водовідведення та передачі їх до комунальної власності територіальної громади м. Києва з подальшою передачею у володіння та користування ПрАТ «АК «Київводоканал», враховуючи наявні документи та відсутність реєстрації права власності в Державному реєстрі речових прав на нерухоме майно(термін до 01.02.2024).

Рекомендувати:

– приватному підприємству «Чейндж Груп» сприяти встановленню додаткової системи фільтрації води для будинків на Оболонській набережній для забезпечення якісного постачання води у весняний період 2024 році (термін до 01.02.2024);

– приватному підприємству «Чейндж Груп» спільно з ПрАТ «АК «Київводоканал» провести промивку водопровідних мереж в 3-А мікрорайоні Оболоні (термін до 01.02.2024).

Повернутися до розгляду порушених питань після 01.02.2024 для продовження роботи Робочої групи.

Головуючий на засіданні
Робочої групи, перший заступник
голови Постійної комісії Юрій ТИХОНОВИЧ

Протокол вели Валентина АНТОНЮК, Олена ЄРМОЛАЄВА

Інформація щодо стану передачі інженерних мереж водопостачання та водовідведення житлового масиву «Оболонь» 3-А мікрорайону.

14.12.2023

На сьогодні у житловому масиві «Оболонь» 3-А мікрорайону експлуатуються водопровідні мережі довжиною 7,3 км (пожежних гідрантів – 56 шт., водопровідних вводів – 107 шт.) (лист ПрАТ «АК «Київводоканал» від 19.05.2023 № 2008/5/36/02-23).

Проектна документація зовнішніх інженерних мереж водопостачання та каналізування (робочі креслення) вказаного об'єкта була погоджена ПрАТ «АК «Київводоканал» протягом 2002-2006 років відповідно до технічних умов ПрАТ «АК «Київводоканал» (ТУ на водопостачання від 07.11.2000 № 5241, ТУ на каналізування об'єкта від 01.11.2000 № 5373).

Водопровідні мережі та водозабірні споруди житлового масиву «Оболонь» 3-А мікрорайону, задіяні в технологічній системі водопостачання житлового масиву були побудовані в повному обсязі та здані в експлуатацію в установленому порядку.

Функції забудовника вищевказаного житлового масиву виконував ПрАТ «Трест Київміськбуд-1». Виконавчо-технічна документація передана забудовником до ПрАТ «АК «Київводоканал» по всіх об'єктах (лист ПрАТ «АК «Київводоканал» від 19.09.2018 № 4826/26/36/02-18).

Через судові процеси, які тривали з 2010 року, ПрАТ «Трест Київміськбуд-1» призупинило фінансово-господарську діяльність, а також не забезпечило своєчасну передачу інженерних мереж до комунальної власності територіальної громади міста Києва.

Відповідно до розпорядження Оболонської районної у м. Києві державної адміністрації від 17.07.2009 № 514 «Про визначення балансоутримувача житлових будинків в 3-А мікрорайоні житлового масиву «Оболонь» ТОВ «Експлуатаційна компанія» мала здійснювати обслуговування збудованих та введених в експлуатацію 58 житлових будинків в 3-А мікрорайоні житлового масиву «Оболонь» до створення об'єднань співвласників багатоквартирних будинків (далі - ОСББ).

На сьогодні ТОВ «Експлуатаційна компанія» здійснює обслуговування 14 житлових будників в яких не зареєстровано ОСББ та будинок № 11 на Оболонській Набережній в якому зареєстровано ОСББ «Оболонська набережна 11» мешканці всіх інших 44 будинків прийняли рішення щодо створення ОСББ та самообслуговування або вибору управляючої компанії відповідно до чинного законодавства України.

Водночас:

- Листом від 23 липня 2014 року № 120 Приватне акціонерне товариство «Трест Київміськбуд-1» (далі - ПрАТ «Трест Київміськбуд-1») повідомило Оболонську РДА, що згідно з договором про інвестування об'єктів житла та культурно-соціальної сфери в Оболонському районі м. Києва від 29 серпня 2003 року Товариство, як Забудовник-Інвестор, виконало будівництво житлових будинків з об'єктами соціальної сфери в 3-А мкр. ж/м «Оболонь», однак, у зв'язку з незалежних від них обставин, не змогло в повному обсязі, починаючи з 2009 року, передати зовнішні інженерні мережі в 3-А мкр. ж/м «Оболонь» до комунальної власності територіальної громади м. Києва, оскільки експлуатуючі організації ПАТ «АК «Київводоканал» та ПАТ «Київенерго» з різних причин відмовились погоджувати їх прийняття, при цьому успішно експлуатуючи дані

мережі. Також ПрАТ «Трест Київміськбуд-1» зазначило, що за результатами спільної нарад від 06 грудня 2013 року за участю представників Оболонської РДА, ПрАТ «Трест Київміськбуд-1» та організації, яка обслуговує житлові будинки - ТОВ «Експлуатаційна компанія», прийнято рішення за обставин, які склались, вважати зовнішні водопровідні та каналізаційні мережі безгосподарчими та ініціювати їх закріплення як комунальної власності територіальної громади м. Києва з подальшою передачею до ПАТ «АК «Київводоканал».

- Листом від 27 липня 2017 року № 40 ПрАТ «Трест Київміськбуд-1» повідомило Оболонську РДА, що не обслуговує зовнішні інженерні мережі в 3-А мікрорайоні житлового масиву «Оболонь» та вони не обліковуються на балансі Товариства.

- Листом від 23 жовтня 2021 року № 5234/41/36/02-21 Приватне акціонерне товариство «Акціонерна компанія «Київводоканал» поінформувало Оболонську РДА про те, що зазначені каналізаційні та водопровідні мережі 3-А мікрорайону житлового масиву «Оболонь», побудованого на території Оболонського району міста Києва, не перебувають у комунальній власності територіальної громади міста Києва та не передані у володіння та користування Товариству.

- На звернення Оболонської РДА від 06 березня 2023 року № 104-1538 до ТОВ «Експлуатаційна компанія», яка частково утримує та обслуговує житловий фонд 3-А мікрорайону житлового масиву «Оболонь», щодо надання документів, що дають право останньому на здійснення експлуатації зовнішніх водопровідних та каналізаційних мереж, відповіді не отримано.

Слід зазначити, що зазначені зовнішні мережі побудовані за кошти інвесторів та відповідно до чинного законодавства не належали на праві власності ні забудовнику, ні ТОВ «Експлуатаційна компанія» та підлягали передачі до комунальної власності територіальної громади міста Києва.

Крім того, відповідно до статті 4 Закону України «Про приватизацію державного і комунального майна» об'єкти інженерної інфраструктури та благоустрою міст, інших населених пунктів, включаючи мережі, споруди, устаткування, які пов'язані з постачанням споживачам води, газу, тепла, а також відведенням і очищенням стічних вод приватизації не підлягають.

Враховуючи численні скарги мешканців житлового масиву у зв'язку з тим, що зазначені мережі ніким не обслуговувалися та не ремонтувалися, а також відомості про власника відсутні, Оболонською районною в місті Києві державної адміністрацією вживались заходи щодо передачі цих мереж до комунальної власності територіальної громади міста Києва.

Неодноразово проводилися наради з метою вирішення порушеного питання та обстеження технічного стану водопровідних мереж у житловому масиві «Оболонь» 3-А мікрорайону та складалися відповідні акти обстеження:

- в 2019 році фахівцями управління житлово-комунального господарства Оболонської районної в місті Києві державної адміністрації спільно з представниками ПрАТ «АК «Київводоканал» проведено спільне обстеження не облікованих (безбалансових) мереж водопостачання та водовідведення і складено відповідний акт огляду з зауваженнями;

- у жовтні 2023 року представниками ПрАТ «АК «Київводоканал» спільно з представниками ПП «Чейнж груп». За результатами розроблено кошторис на

виконання робіт з відновлення технічного стану водопровідних мереж мікрорайону 3-А житлового масиву «Оболонь» на суму 6287,88521 тис. грн.

Зазначені мережі протягом тривалого часу ніким не обслуговуються (запірна арматура виходить з ладу що призводить до застійних зон), через незадовільну якість води та постійні аварії на мережах мешканці більше 50 житлових будинків залишаються без належної послуги з водопостачання.

У період 2021-2023 років сталося 5 пошкоджень на водопровідних мережах мікрорайону, 20 пошкоджень запірної арматури, 7 пошкоджень пожежних гідранта (лист ПрАТ «АК «Київводоканал» від 19.05.2023 № 2008/5/36/02-23), крім того після проведення перевірки протипожежного вуличного водопостачання станом на 26.05.2023 з 46 пожежних гідранта у житлового масиву «Оболонь» 29 несправні (лист Оболонського РУ ГУ ДСНС України у м. Києві 30.06.2023 № 71 28 01-688/71 28 02).

У результаті пошкодження на водопровідних мережах мікрорайону в 2021 році без водопостачання залишились декілька житлових будинків і магазин. З метою усунення пошкоджень відбулася виїзна робоча зустріч представників Оболонської районної в місті Києві державної адміністрації з представниками ПрАТ «АК «Київводоканал», ОСББ та ТОВ «Експлуатаційна компанія» під час якої представник ТОВ «Експлуатаційна компанія» наполягав, що зазначені інженерні мережі на балансі підприємства не перебувають та житлові будинки, які постраждалі від аварії не обслуговуються товариством, тому кошти на ремонтні роботи відсутні. За підсумками зустрічі, представниками ОСББ було прийнято рішення, що вони зберуть кошти з співвласників постраждалих будинків та перерахують на рахунок ПрАТ «АК «Київводоканал». За оперативною інформацією ПрАТ «АК «Київводоканал», ремонтні роботи було проведено, але кошти на рахунок підприємства не надійшли.

Беручи до уваги викладене, Оболонською районною в місті Києві державної адміністрацією було розпочато процедуру набуття права власності на безхазяйні нерухомі речі:

- розпорядження Оболонської районної в місті Києві державної адміністрації від 20.12.2021 № 717 «Про деякі питання, пов'язані з визнанням безхазяйним майна, розташованого в Оболонському районі міста Києва»;
- опубліковано оголошення в друкованих засобах масової інформації про виявлення майна, що має ознаки безхазяйного, зокрема, зовнішніх водопровідних та каналізаційних мереж у мікрорайоні 3-А Оболонського району міста Києва (газета «Хрещатик» № 61 (5422) 21.12.2021).

У вересні 2023 року Оболонською районною в місті Києві державною адміністрацією було подано до Оболонського районного суду м. Києва заяву про визнання безхазяйним майна та передачу його у комунальну власність територіальної громади міста Києва.

Ухвалою Оболонського районного суду м. Києва від 27 вересня 2023 року прийнято заяву Оболонської районної в місті Києві державної адміністрації, заінтересована особа: Київська міська рада, про визнання безхазяйним майна та передачу його у комунальну власність та відкрито спрощене провадження у справі № 756/12222/23.

16 листопада 2023 року Приватним підприємством «Чейндж Груп» подано до Оболонського районного суду м. Києва заяву про залишення без розгляду заяви Оболонської районної в місті Києві державної адміністрації,

заінтересована особа: Київська міська рада, про визнання безхазяйним майна та передачу його у комунальну власність у зв'язку з наявністю спору про право.

Ухвалою Оболонського районного суду м. Києва від 22 листопада 2023 року у справі № 756/12222/23 заяву Оболонської районної в місті Києві державної адміністрації, заінтересовані особи: Київська міська рада, Приватне підприємство «Чейндж Груп» про визнання безхазяйним майна та передачу його у комунальну власність територіальної громади міста Києва залишено без розгляду та роз'яснено заявнику право на звернення до суду у порядку загального позовного провадження у зв'язку із наявністю спору про право.

07 грудня 2023 року Оболонською районною в місті Києві державною адміністрацію подано до Київського апеляційного суду апеляційну скаргу на вищезазначену ухвалу.

УКРАЇНА

ОБОЛОНСЬКА РАЙОННА В МІСТІ КИЄВІ ДЕРЖАВНА АДМІНІСТРАЦІЯ

вул. Левка Лук'яненка, 16, м. Київ, 04205 тел. (044) 418 38 49
E-mail: rda.obolonska@kyivcity.gov.ua Код ЄДРПОУ 37371727

Голові постійної комісії Київської міської ради з питань житлово-комунального господарства та паливно-енергетичного комплексу
Олександру БРОДСЬКОМУ

Шановний Олександре Яковичу !

На виконання рішення постійної комісії Київської міської ради з питань житлово-комунального господарства та паливно-енергетичного комплексу (далі – Постійна комісія), прийнятого за результатами засідання Постійної комісії від 22 листопада 2023 року (протокол № 26/71 від 22.11.2023), яке надійшло листом від 28 листопада 2023 року № 08/284-782 (вх. № 104/5758 від 28 листопада 2023 року) щодо передачі до комунальної власності територіальної громади міста Києва з подальшою передачею у володіння та користування ПрАТ «АК «Київводоканал» мережі водопостачання в 3-А мікрорайоні Оболоні, повідомляємо.

Ухвалою Оболонського районного суду м. Києва від 22.11.2023 у справі № 756/12222/23 заяву Оболонської районної в місті Києві державної адміністрації, заінтересовані особи: Київська міська рада, Приватне підприємство «Чейндж Груп» про визнання безхазяйним майна та його передачу у комунальну власність – залишено без розгляду.

07 грудня 2023 року Оболонською районною в місті Києві державною адміністрацію подано до Київського апеляційного суду апеляційну скаргу на вищезазначену ухвалу (копія чеку АТ «Укрпошта» від 07.12.2023).

З повагою

Перший заступник голови Олександр ЦИБУЛЬЩАК

Олександр ЦАРІКОВ 418 59 98

ДОКУМЕНТ ІТС ЄІПК СЕД АСКОД (**ПІДПИСАНО КВАЛІФІКОВАНИМ ЕЛЕКТРОННИМ ПІДПИСОМ**)

Сертифікат 26B2648ADD3032E1040000005B351900CFC2A900
Підписувач Цибульщак Олександр Леонідович
Дійсний з 05.10.2022 9:44:56 по 05.10.2024 9:44:56

Оболонська районна в місті Києві державна адміністрація

104-9060 від 08.12.2023

№	Адреса будинку	№ будинку	Корпус/тип	Обслуговується
1	Оболонська набережна	1	1-2	ОСББ "Вітрила оболоні"
2	Оболонська набережна	3	1-8	ТОВ "Затишна оселя"
3	Проспект Володимира Івасюка	2-Г	1-2	ОСББ "Оболонські вежі"
4	Проспект Володимира Івасюка	2-Д	1-5	ТОВ "Парк Стоун Сервис"
5	Проспект Володимира Івасюка	4	1-8	ОСББ "Оазис-4"
6	Оболонська набережна	7	1-3	ОСББ "Оболонська сім'я"
7	Оболонська набережна	5	Церква	
8	Проспект Володимира Івасюка	4-Б	Дитячий садок	
9	Проспект Володимира Івасюка	4-А		ТОВ "Затишна оселя"
10	Проспект Володимира Івасюка	6	1-8	ТОВ "Затишна оселя"
11	Оболонська набережна	9	Готель	
12	Оболонська набережна	11	1-3	ОСББ "Оболонська Набережна 11"
13	Проспект Володимира Івасюка	6-А	1-2	ТОВ "Затишна оселя"
14	Проспект Володимира Івасюка	6-Д	Гараж	
15	Проспект Володимира Івасюка	6-Б	1-2	ТОВ "Експлуатаційна компанія"
16	Проспект Володимира Івасюка	8	1	ОСББ "Оазис-2016"
17	Проспект Володимира Івасюка	8	2-8	ТОВ "Затишна оселя"
18	Оболонська набережна	13		
19	Оболонська набережна	15	1-5	ТОВ "Експлуатаційна компанія"
20	Проспект Володимира Івасюка	8-А		ТОВ "Затишна оселя"
21	Проспект Володимира Івасюка	8-Б	Дитячий садок	
22	Проспект Володимира Івасюка	10-А	1,2,3,4,8	ТОВ "Експлуатаційна компанія"
23	Проспект Володимира Івасюка	10-А	5,6,7	ОСББ "ГС-10-Астра"
24	Оболонська набережна	17	Готель	
25	Оболонська набережна	19	1	ТОВ "Затишна оселя"
26	Оболонська набережна	19	2-5	ТОВ "Експлуатаційна компанія"
27	Оболонська набережна	21-73	Котеджи	
28	Проспект Володимира Івасюка	10-Б	Дитячий садок	
29	Проспект Володимира Івасюка	10	Академія Мистецтв	
30	Проспект Володимира Івасюка	12	Інститут гідробіології	

2.7

КИЇВСЬКА МІСЬКА РАДА

IX СКЛИКАННЯ

ПОСТІЙНА КОМІСІЯ З ПИТАНЬ ЖИТЛОВО-КОМУНАЛЬНОГО ГОСПОДАРСТВА ТА ПАЛИВНО-ЕНЕРГЕТИЧНОГО КОМПЛЕКСУ

вул. Хрещатик, 36, м. Київ, 01044
тел.: (044) 202-73-11, 202-70-09

22.01.2024 № 08/284-32
на №_____ від _____

Директору
КП «Київміськсвітло»
Леоніду САМОХВАЛОВУ

Щодо виконання
рішення Постійної комісії

Шановний пане Леоніде!

Направляємо Вам для опрацювання та виконання
витяг з протоколу № 1/76 від 17.01.2024
засідання постійної комісії Київської міської ради з питань житлово-комунального господарства та паливно-енергетичного комплексу
(далі – Постійна комісія).

Місце проведення: Київська міська рада, м. Київ, вул. Хрещатик, 36, 10 поверх, каб.1021, початок засідання – 14:00.
Склад комісії: 7 депутатів Київської міської ради.

Присутні: 5 депутатів Київської міської ради, члени Постійної комісії:
Олександр БРОДСЬКИЙ – голова Постійної комісії, головуючий на засіданні;
Юрій ТИХОНОВИЧ – перший заступник голови Постійної комісії;
Тарас КРИВОРУЧКО – секретар Постійної комісії;
Олеся САМОЛУДЧЕНКО – член Постійної комісії;
Ігор ШПАК – член Постійної комісії.
Відсутні: 2 депутати Київської міської ради:
Віталій ПАВЛИК, Олександр ПОПОВ.

Порядок денний:

2.5. Про розгляд звернення товариства з обмеженою відповідальністю «МІСЬКБУД ІНЖИНІРІНГ» *(реєстраційний номер від 13.12.2023 № 08/40201)* щодо погодження безоплатної передачі інженерних мереж зовнішнього

освітлення прибудинкових територій житлових будинків №№ 41-Г, 41-Д, 41-Є на проспекті Правди та міжквартального проїзду вздовж будинку №41-Д в складі об'єкту: «Будівництво мікрорайонів I, II, 1п.к. VI у багатофункціональному житловому районі на вул. Маршала Гречка та проспекту Правди (проспект Правди навпроти перетину з проспектом Василя Порика) у Подільському районі м. Києва (1 мікрорайон, V черга будівництва)» до комунальної власності територіальної громади міста Києва з подальшим закріпленням на праві господарського віддання за комунальним підприємством електромереж зовнішнього освітлення м. Києва «Київміськсвітло» згідно з переліком інженерних мереж, що додається.

Доповідачі: директор Департаменту комунальної власності м. Києва виконавчого органу Київської міської ради (Київської міської державної адміністрації) Андрій Гудзь;

директор комунального підприємства електромереж зовнішнього освітлення м. Києва «Київміськсвітло» Леонід Самохвалов;

директор ТОВ «МІСЬКБУД ІНЖИНІРІНГ» Сергій Капустян.

Розділ 2. Розгляд звернень та доручень

2.5. Про розгляд звернення товариства з обмеженою відповідальністю «МІСЬКБУД ІНЖИНІРІНГ» *(реєстраційний номер від 13.12.2023 № 08/40201)* щодо погодження безоплатної передачі інженерних мереж зовнішнього освітлення прибудинкових територій житлових будинків №№ 41-Г, 41-Д, 41-Є на проспекті Правди та міжквартального проїзду вздовж будинку №41-Д в складі об'єкту: «Будівництво мікрорайонів I, II, 1п.к. VI у багатофункціональному житловому районі на вул. Маршала Гречка та проспекту Правди (проспект Правди навпроти перетину з проспектом Василя Порика) у Подільському районі м. Києва (1 мікрорайон, V черга будівництва)» до комунальної власності територіальної громади міста Києва з подальшим закріпленням на праві господарського віддання за комунальним підприємством електромереж зовнішнього освітлення м. Києва «Київміськсвітло» згідно з переліком інженерних мереж, що додається.

СЛУХАЛИ:

Олександр БРОДСЬКИЙ, голова Постійної комісії, головуючий на засіданні Постійної комісії зазначив, що підготовча група, створена при Постійній комісії опрацювала звернення ТОВ «МІСЬКБУД ІНЖИНІРІНГ» щодо погодження безоплатної передачі інженерних мереж зовнішнього освітлення, а саме:

інженерні мережі зовнішнього освітлення прибудинкових територій житлових будинків №№ 41-Г, 41-Д, 41-Є на просп. Правди та міжквартального проїзду вздовж будинку №41-Д на просп. Правди до ком. власності тер. громади м. Києва з подальшим закріпленням на праві господарського відання за КП «Київміськсвітло». Перелік інженерних мереж, які приймаються погоджений КП «Київміськсвітло».

ВИСТУПИЛИ:

Ігор ШПАК, депутат Київської міської ради, член Постійної комісії наголосив,

що протягом 3-х місяців він звертається до КП «Київміськсвітло» у зв'язку зі складною ситуацією, яка сталася на вул. Солов'їній в Голосіївському районі м. Києва. В темний період доби (осінньо-зимовий) на цій вулиці повна темрява. Діти в школу, в дитячий садочок, мешканці до зупинки громадського транспорту ходять з ліхтариками.

Відповіді від КП «Київміськсвітло» так і не надійшло. Також зазначив, що на цій вулиці стоїть чотири опори, на які є можливість встановити ліхтарі для вуличного освітлення. Звернувся до представника КП «Київміськсвітло», присутнього на засіданні Постійної комісії терміново вжити заходів належного реагування.

ВИСТУПИЛИ:

Юрій ТИХОНОВИЧ, депутат Київської міської ради, перший заступник голови Постійної комісії, наголосив, що така ж ситуація склалася в ЖК «Медовий» вул. Пулюя (вверх по території до школи та до дитячого садочку, вул. Кадетський гай, 5). В темний період доби (осінньо-зимовий) стоїть повна темрява, мешканці з дітками добираються з ліхтариками до своїх осель. Запропонував надати в Постійну комісію інформацію щодо можливості встановлення освітлювальних опор або встановлення ліхтарів вуличного освітлення на існуючі опори.

ВИСТУПИЛИ:

Олександр БРОДСЬКИЙ, голова Постійної комісії, головуючий на засіданні Постійної комісії запропонував перенести розгляд звернення товариства з обмеженою відповідальністю «МІСЬКБУД ІНЖИНІРІНГ» *(реєстраційний номер від 13.12.2023 № 08/40201)*на наступне засідання Постійної комісії.

ВИРІШИЛИ:

1. Перенести розгляд звернення товариства з обмеженою відповідальністю «МІСЬКБУД ІНЖИНІРІНГ» *(реєстраційний номер від 13.12.2023 № 08/40201)*на наступне засідання Постійної комісії.
2. Доручити КП «Київміськсвітло» терміново провести обстеження вул. Солов'їної у Голосіївському районі м. Києва та вул. Пулюя ЖК «Медовий» (вверх по території до школи та дитячого садка, вул. Кадетський гай, 5) у Солом'янському районі м. Києва та знайти можливість встановити ліхтарі вуличного освітлення.
3. Інформацію про проведену роботу надати в Постійну комісію.

ГОЛОСУВАЛИ: «за» – 5, «проти» – 0, «утримались» – 0, «не голосували» – 0.

Рішення прийнято.

З оригіналом згідно

З повагою

голова Постійної комісії Олександр БРОДСЬКИЙ

Валентина Антонюк 202-73-11

2.8

КИЇВСЬКА МІСЬКА РАДА

IX СКЛИКАННЯ

ПОСТІЙНА КОМІСІЯ З ПИТАНЬ ЖИТЛОВО-КОМУНАЛЬНОГО ГОСПОДАРСТВА ТА ПАЛИВНО-ЕНЕРГЕТИЧНОГО КОМПЛЕКСУ

вул. Хрещатик, 36, м. Київ, 01044 *тел.: (044) 202-73-11, 202-70-09*

10.11.2023 №08/284-719

на №284/534 від 26.10.2023

08/32497 30.10.2023

Депутату Київської міської ради
Ігорю ШПАКУ

Голові Голосіївської районної в
місті Києві державної адміністрації
Сергію САДОВОМУ

Голові правління – генеральному
директору ПрАТ «АК «Київводоканал»
Олегу ЛИСЮКУ

Генеральному директору
Національного музею народної
архітектури та побуту України
Оксані ПОВЯКЕЛЬ

Керівниці ОСН «Комітет мікрорайону
«Пирогів»
Тамарі ЦИКАЛЕНКО

Щодо опрацювання та врахування
Рішення Постійної комісії

Шановний пане Ігорю!
Шановний пане Сергію!
Шановний пане Олегу!
Шановна пані Оксано!
Шановна пані Тамаро!

Надсилаємо Вам для опрацювання та врахування витяг з протоколу № 23/68 від 01.11.2023 року засідання постійної комісії Київської міської ради з питань житлово – комунального господарства та паливно – енергетичного комплексу (далі – Постійна комісія) в частині, що Вас стосується:

Витяг з протоколу № 23/68
засідання постійної комісії Київської міської ради з питань житлово-комунального господарства та паливно-енергетичного комплексу

від 01.11.2023

Місце проведення: Київська міська рада, м. Київ, вул. Хрещатик, 36, 10 поверх, каб.1021, початок засідання – 14.00.

Склад комісії: 7 депутатів Київської міської ради.

Присутні: 5 депутатів Київської міської ради, членів Постійної комісії:

Олександр БРОДСЬКИЙ	– голова Постійної комісії, головуючий на засіданні;
Юрій ТИХОНОВИЧ	– перший заступник голови Постійної комісії;
Тарас КРИВОРУЧКО	– секретар Постійної комісії;
Ігор ШПАК	– член Постійної комісії;
Олександр ПОПОВ	– член Постійної комісії.

Відсутні: 2 депутати Київської міської ради:
Віталій ПАВЛИК, Олеся САМОЛУДЧЕНКО.

Порядок денний:

2.2. Про розгляд звернення депутата Київської міської ради Ігоря ШПАКА *(реєстраційний номер 284/534 від 26.10.2023)* щодо вирішення питання стосовно водопостачання вулиць Лауреатської, Солов'їної, Корінної, Ставкової та Фіалкової мікрорайону Пирогів у Голосіївському районі м. Києва.

Доповідачі: депутат Київської міської ради, член Постійної комісії Ігор Шпак;

голова Голосіївської районної в місті Києві державної адміністрації Сергій Садовой;

в.о. голови правління – генерального директора ПрАТ «АК «Київводоканал» Олег Лисюк;

генеральний директор Національного музею народної архітектури та побуту України Оксана Повякель;

представник ОСН «Комітет мікрорайону «Пирогів» Тамара Цикаленко.

Розділ 2. Розгляд звернень та доручень

2.2. Про розгляд звернення депутата Київської міської ради Ігоря ШПАКА *(реєстраційний номер 284/534 від 26.10.2023)* щодо вирішення питання стосовно водопостачання вулиць Лауреатської, Солов'їної, Корінної, Ставкової та Фіалкової мікрорайону Пирогів у Голосіївському районі м. Києва.

СЛУХАЛИ:

Олександр БРОДСЬКИЙ, голова Постійної комісії, головуючий на засіданні, зазначив, що за наявною інформацією водопостачання вулиць Лауреатської, Солов'їної, Корінної, Ставкової та Фіалкової мікрорайону Пирогів у Голосіївському районі м. Києва здійснювалося із свердловин, які знаходяться на

території Національного музею народної архітектури та побуту України (далі – Музей) без оформлення договірних відносин. Музей не є ліцензіатом НКРЕКП і не має права надавати послуги з водопостачання, чим саме і порушує законодавство. Мешканці стурбовані, що найближчим часом можуть залишитись без водопостачання (приблизно 200 приватних будинків, в яких проживає понад тисяча чоловік) і звертаються до Постійної комісії з проханням вирішити питання з підключенням до мереж ПрАТ «АК «Київводоканал», а також у розробці проектно-кошторисної документації на водовідведення по всьому мікрорайону.

ВИСТУПИЛИ:

Ігор ШПАК, депутат Київської міської ради, член Постійної комісії, наголосив, що мешканці мікрорайону Пирогів неодноразово зверталися до нього з проханням розглянути порушене питання на засіданні Постійної комісії і прийняти виважене рішення.

Повідомив, що Музей надавав мешканцям воду на добровільній основі без укладення з відповідних договорів на водопостачання. За отриману послугу мешканці не сплачували. Запропонував заслухати генерального директора Музею.

ВИСТУПИЛИ:

Артем ПОЛІЄНКО, заступник генерального директора Музею, повідомив, що в умовах тяжкого економічного стану Музей не може постачати мешканцям воду, оскільки є припис Державної аудиторської служби України. Однак, запевнив, що поки вода буде постачатися з 9.00 ранку до 18.00 год вечора, але це буде тривати якийсь певний час. Також зазначив, що Музей може передати в оренду місту свердловини, але наголосив, що передача до комунальної власності територіальної громади м. Києва потребуватиме багато часу.

ВИСТУПИЛИ:

Сергій ГОРКУЦЕНКО, заступник генерального директора з технічних питань ПрАТ «АК «Київводоканал» (далі – підприємство) повідомив, що у підприємства мереж водовідведення та водопостачання на цій території немає, і наголосив, що у зв'язку з висотністю території, без будівництва підвищувальної станції, налагодити водопостачання неможливо. Також зазначив, що підприємство допомагає ліквідовувати аварії, хоча цей водопровід не знаходиться на балансі.

Доповідач зауважив, що згідно з розпорядженням Київської міської державної адміністрації від 07.10.2003 № 1878 «Про комплексний розвиток інженерно-транспортної інфраструктури мікрорайонів малоповерхової (приватної) забудови», функція замовника з проєктування та будівництва водопровідних та каналізаційних мереж вказаного мікрорайону належить до компетенції Голосіївської районної в місті Києві державної адміністрації (далі – Замовник). Також наголосив, що Замовнику необхідно отримати у підприємства технічні умови на водопостачання та каналізування зазначеної забудови, розробити та затвердити проєктно-кошторисну документацію, після чого виконати будівництво вуличних водопровідних та каналізаційних мереж у встановленому порядку.

ВИСТУПИЛИ:

Сергій САДОВОЙ, голова Голосіївської районної в місті Києві державної адміністрації, зазначив, що мешканці готові долучитися до фінансування

відповідних робіт, а також наголосив, що Голосіївська районна в місті Києві державна адміністрація не заперечує взяти на себе функцію Замовника.

ВИСТУПИЛИ:

Тамара ЦИКАЛЕНКО, керівник ОСН «Комітет мікрорайону «Пирогів», зазначила, що мешканці сплачували Музею благодійний внесок. За власні кошти змінили на 3-ій свердловині насос та обладнання. Також запевнила, що мешканці готові брати участь у фінансуванні відповідних робіт.

В ОБГОВОРЕННІ ВЗЯЛИ УЧАСТЬ:

Олександр БРОДСЬКИЙ, Ігор ШПАК, Сергій САДОВОЙ, Сергій ГОРКУЦЕНКО, Артем ПОЛІЄНКО.

Під час обговорення наголошено, що наразі з 1918 року в суді знаходиться справа за позовом Державної аудиторської служби України щодо встановлених порушень Музеєм. Було запропоновано, за необхідності, залучити Голосіївську районну в місті Києві державну адміністрацію 3-ю стороною.

ВИРІШИЛИ:

1. Підтримати звернення депутата Київської міської ради Ігоря ШПАКА *(реєстраційний номер 284/534 від 26.10.2023)* щодо вирішення питання стосовно водопостачання вулиць Лауреатської, Солов'їної, Корінної, Ставкової та Фіалкової мікрорайону Пирогів у Голосіївському районі м. Києва.

2. Доручити Голосіївській районній в місті Києві державній адміністрації спільно з ПрАТ «АК «Київводоканал» опрацювати технічне завдання та вартість проєктування робіт по водопостачанню та водовідведенню мікрорайону Пирогів та подати бюджетний запит на 2024 рік до Департаменту фінансів виконавчого органу Київської міської ради (Київської міської державної адміністрації) з орієнтовною вартістю виконання проєктних робіт.

3. Рекомендувати Національному музею народної архітектури та побуту України звернутися до Київської міської ради з пропозицією щодо укладення договору оренди на використання свердловин, які є на його балансі для здійснення водопостачання вулиць Лауреатської, Солов'їної, Корінної, Ставкової та Фіалкової мікрорайону Пирогів у Голосіївському районі м. Києва, а також гарантувати водопостачання вищезазначених вулиць до виконання відповідних робіт.

ГОЛОСУВАЛИ: «за» – 5, «проти» – 0, «утримались» – 0, «не голосували» – 0.

Рішення прийнято.

З оригіналом згідно

З повагою

голова Постійної комісії Олександр БРОДСЬКИЙ

Валентина Антонюк
Олена Єрмолаєва 202-73-11

Київська міська рада
30.10.2023 № 08/33497

УКРАЇНА

Орган самоорганізації населення в м. Києві

«КОМІТЕТ МІКРОРАЙОНУ «ПИРОГІВ»

Юридична адреса: 03026, м. Київ, вул. Лауреатська, 8;
Адреса для листів: 03026, м. Київ, вул. Лауреатська, 8;
т.067 587-52-22, E-mail: osnpurogiv@gmail

Вих. №29 від 27.10.2023р.

Голові Постійної комісії Київської міської ради
з питань житлово-комунального господарства
та паливно-енергетичного комплексу
Олександру БРОДСЬКОМУ

Шановний пане Олександре!

Звертаємось до Вас з проханням запобігання техногенної катастрофи, яка може статися найближчим часом у мікрорайоні Пирогів Голосіївського району міста Києва. Проблема полягає у водозабезпеченні мікрорайону.

Справа в тому, що частина вулиць мікрорайону Пирогів (Ставкова, Солов'їна, Фіалкова та частина Лауреатської та Корінної) користується водопостачанням із Музею народної архітектури та побуту України. Але Музей не в змозі забезпечити водою мікрорайон і може відключити в будь який момент вулиці від водопостачання. Сотні людей залишаться без води, без права на приготування їжі та щоденної гігієни (помитися та попрати одяг). Люди похилого віку не матимуть змоги купувати собі воду.

Ми, як представники жителів неодноразово зверталися до міської влади з проханням допомоги. Але питання не вирішується, а тільки затягується.

Мешканці стурбовані, що вже найближчим часом вони залишаться без води. Вони прагнуть підключитися до мережі ПрАТ «Київводоканал». Але ніяких результатів.

Звертаємось до Вас від імені мешканців з проханням допомоги у вирішенні такого важливого і болючого питання, а саме підключення мережі та взяття на баланс ПрАТ «Київводоканал».

А також розробку проектної документації на водовідведення по всьому мікрорайоні.

З повагою,
керівник ОСН КМ «Пирогів» Тамара ЦИКАЛЕНКО

ДЕПУТАТ

КИЇВСЬКОЇ МІСЬКОЇ РАДИ IX СКЛИКАННЯ

ПОСТІЙНІЙ КОМІСІЇ КИЇВСЬКОЇ МІСЬКОЇ РАДИ З ПИТАНЬ ЖИТЛОВО-КОМУНАЛЬНОГО ГОСПОДАРСТВА ТА ПАЛИВНО-ЕНЕРГЕТИЧНОГО КОМПЛЕКСУ

ДЕПУТАТСЬКЕ ЗВЕРНЕННЯ

Щодо водопостачання селища Пирогів Голосіївського району м .Києва

Відповідно до ст.ст. 11, 13 Закону України «Про статус депутатів місцевих рад» звертаюся до Вас з питанням вжиття організаційно-правових заходів щодо вирішення проблеми водопостачання вулиць Лауреатська, Солов'їна, Корінна, Ставкова, Фіалкова мікрорайону Пирогів Голосіївського району м. Києва.

Водопостачання та водовідведення у селищі Пирогів наразі перебуває в невизначеному стані. Частина селища використовує воду від Національного музею народної архітектури та побуту України, який тимчасово погодився безкоштовно надавати воду і в будь-який момент може припинити постачання, а інша частина використовує воду з криниць, вживання якої є заборонене. Історія намагань вирішення зазначеної проблеми дуже тривала, але на сьогодні не вжито жодних заходів щодо поліпшення ситуації мікрорайону Пирогів.

Враховуючи вищевикладене прошу Комісію на черговому засіданні розглянути питання з водопостачання мікрорайону Пирогів та розробити можливі шляхи вирішення проблеми водопостачання вулиць Лауреатська, Солов'їна, Корінна, Ставкова, Фіалкова мікрорайону Пирогів Голосіївського району м. Києва.

Депутат Київської міської ради Ігор Шпак

2.9

ДЕРЖАВНЕ АГЕНТСТВО ВІДНОВЛЕННЯ ТА РОЗВИТКУ ІНФРАСТРУКТУРИ УКРАЇНИ

вул. Фізкультури, 9, м. Київ, 03150
Тел.: (044) 287-24-05, 287-24-49, факс: 287-42-18
E-mail: info@restoration.gov.ua
https://www.restoration.gov.ua
Код ЄДРПОУ 37641918

_____ № _____

На № _____ від _____

Кабінет Міністрів України

Київська міська рада

Державне агентство відновлення та розвитку інфраструктури України (далі – Агентство відновлення) на виконання резолюції Віце-прем'єр-міністра з відновлення України – Міністра розвитку громад, територій та інфраструктури України Кубракова О. М. від 30.12.2023 № 40874/1/1-23 до листа Київської міської ради від 26.12.2023 № 225-КР-4665 розглянуло рішення Київської міської ради від 14.12.2023 р. № 7525/7566 «Про звернення Київської міської ради до Кабінету Міністрів України щодо термінового вирішення питання комплексного проведення робіт з реставрації моста імені Є. О. Патона через р. Дніпро у м. Києві у зв'язку з виникненням аварійної ситуації на магістральних трубопроводах, які прокладені в межах конструкцій прогонової будови цього моста» та в межах компетенції повідомляє наступне.

Відповідно до Положення про Державне агентство відновлення та розвитку інфраструктури України, затвердженого постановою Кабінету Міністрів України від 10.09.2014 № 439 (в редакції постанови Кабінету Міністрів України від 21.02.2023 № 193), Агентство відновлення є центральним органом виконавчої влади, діяльність якого спрямовується і координується Кабінетом Міністрів України через Віце-прем'єр-міністра з відновлення України – Міністра розвитку громад, територій та інфраструктури України та реалізує, зокрема, державну політику у сфері дорожнього господарства та управління автомобільними дорогами загального користування державного значення.

Згідно з пунктом 1 постанови Кабінету Міністрів України від 06.08.2003 № 1221 «Деякі питання управління дорожнім комплексом» функції замовника виконання робіт з будівництва, реконструкції, ремонту та утримання

Вихідний документ
(**Підписано кваліфікованим електронним підписом**)
Сертифікат 3FAA9288358EC0030400000047D535001D88B100
Підписувач Найєм Мустафа-Масі
Дійсний з 02.02.2023 по 01.02.2025

Державне агентство відновлення розвитку інфраструктури України
228/1/07-02/02.3-3/05-24
від 11.01.2024

автомобільних доріг загального користування покладено на служби автомобільних доріг в Автономній Республіці Крим, областях і м. Севастополі.

Пунктом першим наказу Агентства відновлення від 08.05.2023 № Н-191 «Деякі питання діяльності Служби автомобільних доріг у Київській області» (далі – Наказ) Службу автомобільних доріг у Київській області перейменовано на Службу відновлення та розвитку інфраструктури у Київській області (далі – Служба відновлення).

Згідно з підпунктом 2.2.1. пункту 2.2. розділу 2 Положення про Службу відновлення та розвитку інфраструктури у Київській області, затвердженого Наказом, основним предметом діяльності Служби відновлення є, зокрема, виконання в межах визначених повноважень функцій замовника робіт та послуг з нового будівництва, реконструкції, капітального ремонту, ремонту та утримання автомобільних доріг та іншого державного майна.

Постановою Кабінету Міністрів України від 11.11.2022 № 1271 «Про внесення змін до постанов Кабінету Міністрів України від 3 березня 2022 р. № 193 і від 3 травня 2022 р. № 528» визначено, що замовником робіт з реставрації з пристосуванням мосту імені Є. О. Патона через р. Дніпро та підходів до нього і одержувачем бюджетних коштів є Служба автомобільних доріг в Київській області (Служба відновлення). Рекомендувати Київській міській державній адміністрації (Київській міській військовій адміністрації) сприяти Службі автомобільних доріг в Київській області (Службі відновлення) в отриманні документів дозвільного характеру, що дають право на виконання підготовчих та будівельних робіт, про погодження науково-проектної документації, а також про прийняття в експлуатацію закінчених будівництвом об'єктів.

Розпорядженням Київської міської військової адміністрації від 23.01.2023 № 32 «Про реставрацію з пристосуванням мосту імені Є. О. Патона через р. Дніпро та підходів до нього», яким зобов'язано КК «Київавтодор» передати Службі відновлення функції замовника та всі наявні документи, які засвідчують права замовника.

Постановою Кабінету Міністрів України 13.06.2023 № 619 «Про затвердження Порядку використання коштів, передбачених у державному бюджеті для розвитку та відновлення інфраструктури» передбачено кошти на забезпечення робіт та послуг для реставрації з пристосуванням мосту імені Є. О. Патона через р. Дніпро та підходів до нього.

З метою забезпечення вирішення будівельно-технологічних задач при реалізації об'єкту «Реставрація з пристосуванням мосту імені Є. О. Патона через р. Дніпро та підходів до нього» Службою відновлення було укладено договір з ТОВ «ПАТОН-ЕКСПЕРТ» на проведення науково-дослідних робіт (попередні роботи) по зазначеному об'єкту відповідно до вимог ДБН А.2.2-14-2016 «Склад

Вихідний документ
(**Підписано кваліфікованим електронним підписом**)
Сертифікат 3FAA9288358EC0030400000047D535001D88B100
Підписувач Найєм Мустафа-Масі
Дійсний з 02.02.2023 по 01.02.2025

Державне агентство відновлення
розвитку інфраструктури України
228/1/07-02/02.3-3/05-24
від 11.01.2024

та зміст науково-проектної документації на реставрацію пам'яток архітектури та містобудування» (зі змінами). Обсяг робіт за договором включає організацію та забезпечення підрядною організацією виконання попередніх робіт, проведення експертизи кошторисного розрахунку на виконання науково-дослідних, науково-вишукувальних та науково-проектних робіт, надання експертної оцінки.

На даний час відповідно до укладеного договору розроблена програма науково-дослідних робіт будівництва «Реставрація з пристосуванням мосту імені Є. О. Патона через р. Дніпро та підходів до нього», визначена вартість науково-проектних робіт та отримана експертна оцінка.

Крім того, підготовлено реставраційне завдання на розроблення науково-проектної документації з будівництва об'єкту «Реставрація з пристосуванням мосту імені Є. О. Патона через р. Дніпро та підходів до нього», яке було узгоджено з Агентством відновлення відповідно до встановленого порядку.

Відповідно до реставраційного завдання передбачено проведення робіт з перевлаштування інженерних мереж, які прокладено в тілі мосту, про які Київська міська військова адміністрація також інформувала Службу автомобільних доріг у Київській області (Службу відновлення) листом від 06.02.2023 № 003-127.

За інформацією Служби відновлення, для запобігання в подальшому аварійних ситуацій, які призводять до значних пошкоджень конструкцій мосту, доцільно опрацювати питання щодо необхідності та можливості підключення зазначених у зверненні житлових масивів Русанівка та Березняки до Дарницької ТЕЦ, розташованої поряд на лівому березі р. Дніпро, або інших джерел теплової енергії.

Наразі Службою відновлення з урахуванням вимог Закону України «Про публічні закупівлі», проводиться підготовка необхідної документації для визначення генеральної проектної організації для розробки науково-проектної документації по об'єкту «Реставрація з пристосуванням мосту імені Є. О. Патона через р. Дніпро та підходів до нього» (стадія ЕП).

Голова Мустафа-Масі НАЙЄМ

Сергій Аксьонов
Алла Кисіль

Вихідний документ
(**Підписано кваліфікованим електронним підписом**)

Сертифікат 3FAA9288358EC0030400000047D535001D88B100
Підписувач Найєм Мустафа-Масі
Дійсний з 02.02.2023 по 01.02.2025

Державне агентство відновлення
розвитку інфраструктури України

228/1/07-02/02.3-3/05-24
від 11.01.2024

МІНІСТЕРСТВО РОЗВИТКУ ГРОМАД, ТЕРИТОРІЙ
ТА ІНФРАСТРУКТУРИ УКРАЇНИ
пр-т Берестейський, 14, м. Київ, 01135,
тел.: (044) 351-40-96, (044) 351-40-35, (044) 351-40-01,
E-mail: miu@mtu.gov.ua, сайт: www.mtu.gov.ua, код згідно з ЄДРПОУ 37472062

від _____ 20__ р. № _____ На № _____ від _____ 20__ р.

Київська міська рада

Міністерство розвитку громад, територій та інфраструктури України на виконання резолюції Віце-прем'єр-міністра з відновлення України – Міністра розвитку громад, територій та інфраструктури України Кубракова О. М. від 30.12.2023 № 40874/1/1-23 розглянуло лист Київської міської ради від 26.12.2023 № 225-КР-4665 щодо термінового вирішення питання комплексного проведення робіт з реставрації моста імені Є.О. Патона через р. Дніпро у м. Києві (далі – міст ім. Патона) у зв'язку з виникненням ситуації на магістральних трубопроводах, які прокладені в межах конструкцій прогонової будови цього моста, та в межах компетенції повідомляє.

Відповідно до статті 5 Закону України «Про автомобільні дороги» (далі – Закон) автомобільні дороги поділяються на: автомобільні дороги загального користування; вулиці і дороги міст та інших населених пунктів; відомчі (технологічні) автомобільні дороги; автомобільні дороги на приватних територіях.

Статтями 16, 17 Закону встановлено, що вулиці і дороги міст та інших населених пунктів знаходяться у віданні органів місцевого самоврядування і є комунальною власністю. Управління функціонуванням та розвитком вулиць і доріг міст та інших населених пунктів здійснюється відповідними органами місцевого самоврядування, у віданні яких вони знаходяться.

Згідно із статтею 18 Закону складовими вулиць і доріг міст та інших населених пунктів є, зокрема, штучні споруди, до яких, згідно з визначенням, наведеним у статті 1 Закону належать інженерні споруди, призначені для руху транспортних засобів і пішоходів через природні та інші перешкоди, а також сталого функціонування автомобільної дороги (мости, шляхопроводи, естакади, віадуки, тунелі, наземні та підземні пішохідні переходи, наплавні мости та поромні переправи, розв'язки доріг, підпірні стінки, галереї, уловлювальні з'їзди, снігозахисні споруди, протилавинні і протисельові споруди тощо).

Основні обов'язки органів місцевого самоврядування щодо управління функціонуванням і розвитком вулиць і доріг міст та інших населених пунктів визначено статтею 19 Закону, до яких, серед іншого, належить організація будівництва, реконструкції, ремонту та утримання вулиць і доріг міст та інших

ДОКУМЕНТ СЕД

Підписувач Деркач Сергій Анатолійович
Сертифікат 3FAA9288358EC00304000000FEEA35006265B200
Дійсний з 13.02.2023 0:00:00 по 12.02.2025 23:59:59

Міністерство розвитку громад, територій
та інфраструктури України

1874/29/10-24 від 30.01.2024

населених пунктів за встановленими для них будівельними нормами, правилами та нормами.

Відповідно до статті 21 Закону органи місцевого самоврядування, що управляють функціонуванням та розвитком вулиць і доріг міст та інших населених пунктів, зокрема: відповідають стан вулиць і доріг міст та інших населених пунктів відповідно до діючих норм, у тому числі щодо безпеки руху транспортних засобів і пішоходів; якість робіт з проектування, будівництва, реконструкції, ремонту та утримання вулиць і доріг міст та інших населених пунктів; забезпечення проведення аудиту або перевірки безпеки автомобільних доріг згідно з вимогами цього Закону, інших актів законодавства України, національних стандартів України, а також вжиття необхідних заходів за результатами проведення аудиту безпеки автомобільних доріг або перевірки безпеки автомобільних доріг.

Слід зазначити, що на виконання підпункту 4 пункту 3 рішення Ради національної безпеки і оборони України від 23 червня 2023 р., введеного в дію Указом Президента України Зеленського В. від 26 червня 2023 р. № 353/2023, розпорядженням Кабінету Міністрів України від 27 червня 2023 р. № 578 «Про утворення комісії з перевірки стану мостових споруд» (далі - Розпорядження) утворено комісію з перевірки стану мостових споруд.

На виконання пункту 2 Розпорядження комісією було визначено переліки мостових споруд, що підлягають перевірці, за пропозиціями голови або членів комісії та за результатами роботи комісії листом Мінінфраструктури від 28.08.2023 № 14345/29/10-23 до Кабінету Міністрів України подано звіт про результати перевірки стану мостових споруд щодо їх відповідності основним вимогам до будівель і споруд, визначеним статтею 7^{-2} Закону України «Про будівельні норми» (далі – Звіт).

Згідно з інформацією, наведеною у пунктах 3.6.2 та 4.2 Звіту, до сфери управління виконавчого органу Київської міської державної адміністрації входить Комунальна корпорація «Київавтодор» у складі якої функціонує комунальне підприємство «Київавтошляхміст» - організація по ремонту і утриманню мостів і шляхів, у підпорядкуванні якої знаходиться зазначений об'єкт.

Відповідно до пункту 3.6.2 Звіту аналіз стану моста імені Є.О. Патона показав, що міст перебуває у непрацездатному стані, при цьому недотримані строки обстеження, зокрема, у 2018 р. під час його обстеження експертами був встановлений п'ятий непрацездатний експлуатаційний стан. При цьому, згідно з чинними державними будівельними нормами, обстеження об'єкта повинно було відбуватися кожного року, проте в останнє відбулось у 2020 р. За період 2018-2022 рр. на утримання мосту імені Є.О. Патона та ремонтні роботи було спрямовано недостатній обсяг фінансування: у 2018 р. на обстеження було витрачено 3 981,60 тис. грн., у 2020 р. 7 841,29 тис. грн., тобто, близько 11,82 млн грн. В рамках поточного середнього ремонту протягом 2018 і 2019 р. було виконано протиаварійні заходи на опорах №№ 0, 1, 6, 11, 17, 21, 25 та 26 у зв`язку з руйнуванням поперечної балки на опорі № 1 та № 25 на загальну суму 15 117,6 тис. грн. В інших роках ніяких ремонтних заходів не проводилось.

ДОКУМЕНТ СЕД

Підписувач Деркач Сергій Анатолійович
Сертифікат 3FAA9288358EC00304000000FEEA35006265B200
Дійсний з 13.02.2023 0:00:00 по 12.02.2025 23:59:59

Міністерство розвитку громад, територій та інфраструктури України

1874/29/10-24 від 30.01.2024

Разом з тим, звертаємо увагу, що відповідно до статті 39-2 Закону України «Про регулювання містобудівної діяльності» власники або управителі об'єктів будівництва забезпечують поточний огляд і періодичне обстеження прийнятих в експлуатацію у встановленому законодавством порядку об'єктів протягом усього періоду їх існування та несуть відповідальність за їх експлуатацію згідно із законом. Обстеження об'єкта здійснюється з метою визначення його фактичного стану та оцінки його відповідності основним вимогам до будівель і споруд, визначеним законодавством, та вжиття заходів для забезпечення надійності та безпеки під час його експлуатації. Обов'язковому обстеженню підлягають, зокрема, об'єкти, що за класом наслідків (відповідальності) належать до об'єктів з середніми та значними наслідками. У період між обстеженнями власники або управителі своїми силами чи із залученням інших суб'єктів господарювання забезпечують огляд об'єктів та вживають заходів щодо забезпечення надійності та безпеки під час їх експлуатації.

Порядок проведення обстеження прийнятих в експлуатацію об'єктів будівництва затверджено постановою Кабінету Міністрів України від 12 квітня 2017 р. № 257.

В додатку У Звіту наведено акт огляду мосту ім. Є.О. Патона з рекомендаціями, зокрема, щодо термінового проведення протиаварійних заходів та спеціального технічного обстеження та випробування з метою актуалізації спроможності конструкції пропускати транспортне навантаження (встановити фактичну вантажопідйомність) та актуалізації інформації для можливості використання її в ході складання проектної документації.

Крім того, в пункті 5.1 Звіту наведено основні висновки з проведених оглядів, де зазначено, що основними причинами незадовільного стану мостів, зокрема, мосту ім. імені Є.О. Патона, є:

1. Низький рівень фінансування мостових споруд. Рівень фінансування мостів за останні 5 років складав менше 10 відсотків від загального обсягу фінансування розвитку та утримання автомобільних доріг. Найкритичнішою ситуація є на мостах, що знаходяться у комунальній власності.

2. Неналежне виконання окремими розпорядниками бюджетних коштів і балансоутримувачами своїх функцій, низький рівень їх компетентності. Окремими розпорядниками бюджетних коштів частина фінансового ресурсу спрямовувалась на нове будівництво об'єктів замість капітального ремонту або реконструкції аварійних транспортних споруд. Багатьох дефектів мостових споруд можна було б уникнути, якби своєчасно здійснювались всі необхідні заходи з експлуатаційного утримання (гідрофобізація, ремонт деформаційних швів тощо), призначались відповідні комплекси протиаварійних та ремонтних заходів. Адже наведені дефекти необхідно усувати в ході експлуатації споруди при перших їх проявах, так як на початкових етапах процес усунення буде значно дешевшим, ніж коли розвиток дефектів призведе до критичної ситуації.

Підпунктом 2 пункту 4 Положення про Державне агентство відновлення та розвитку інфраструктури України, затвердженого постановою Кабінету Міністрів України від 10 вересня 2014 року № 439 (в редакції постанови Кабінету Міністрів України від 21 лютого 2023 року № 193), встановлено, що Агентство відновлення

ДОКУМЕНТ СЕД

Підписувач Деркач Сергій Анатолійович
Сертифікат 3FAA9288358EC00304000000FEEA35006265B200
Дійсний з 13.02.2023 0:00:00 по 12.02.2025 23:59:59

Міністерство розвитку громад, територій та інфраструктури України

1874/29/10-24 від 30.01.2024

відповідно до покладених на нього завдань, забезпечує, зокрема, організацію будівництва, ремонту та утримання автомобільних доріг загального користування державного значення.

Постановою Кабінету Міністрів України від 11 листопада 2022 р. № 1271 «Про внесення змін до постанов Кабінету Міністрів України від 3 березня 2022 р. № 193 і від 3 травня 2022 р. № 528» визначено, що замовником робіт з реставрації з пристосуванням мосту імені Є. О. Патона та підходів до нього і одержувачем бюджетних коштів є Служба автомобільних доріг в Київській області.

Служба автомобільних доріг у Київській області входить до переліку державних підприємств, установ та організацій, що належать до сфери управління Державної служби автомобільних доріг, який затверджено розпорядженням Кабінету Міністрів України від 23 листопада 2011 року № 1221.

Постановою Кабінету Міністрів України 13.06.2023 № 619 «Про затвердження Порядку використання коштів, передбачених у державному бюджеті для розвитку та відновлення інфраструктури» передбачено кошти на забезпечення робіт та послуг для реставрації з пристосуванням мосту імені Є. О. Патона та підходів до нього.

Враховуючи зазначене, надаємо інформацію щодо стану проведення робіт з реставрації моста імені Є. О. Патона, надану листом Державного агентства відновлення та розвитку інфраструктури України від 22.01.2024 № 362/1/07-02/02.3/05-78/06-24 (копія додається).

Згідно із абзацом другим пункту 1 Положення про Міністерство розвитку громад, територій та інфраструктури України, затвердженого постановою Кабінету Міністрів України від 30 червня 2015 р. № 460 (у редакції постанови Кабінету Міністрів України від 17 грудня 2022 р. № 1400) (далі - Положення), Міністерство розвитку громад, територій та інфраструктури України (Мінінфраструктури) є головним органом у системі центральних органів виконавчої влади, який серед іншого, забезпечує формування та реалізацію державної політики у сфері дорожнього господарства.

Водночас, законами та Положенням не передбачено повноважень Міністерства розвитку громад, територій та інфраструктури України здійснювати управління функціонуванням та розвитком вулиць і доріг міст та інших населених пунктів.

Додаток: на 3 арк. в 1 прим.

Заступник Міністра Сергій ДЕРКАЧ

Олена Кожекіна т.351-41-70

ДОКУМЕНТ СЕД

Підписувач Деркач Сергій Анатолійович
Сертифікат 3FAA9288358EC00304000000FEEA35006265B200
Дійсний з 13.02.2023 0:00:00 по 12.02.2025 23:59:59

Міністерство розвитку громад, територій та інфраструктури України

1874/29/10-24 від 30.01.2024

КИЇВСЬКА МІСЬКА РАДА

II СЕСІЯ IX СКЛИКАННЯ

РІШЕННЯ

14.12.2023 № 7525/7566

Про звернення Київської міської ради до Кабінету Міністрів України щодо термінового вирішення питання комплексного проведення робіт з реставрації моста імені Є. О. Патона через р. Дніпро у м. Києві у зв'язку з виникненням аварійної ситуації на магістральних трубопроводах, які прокладені в межах конструкцій прогонової будови цього моста

Відповідно до законів України «Про місцеве самоврядування в Україні», «Про столицю України – місто-герой Київ», Київська міська рада

ВИРІШИЛА:

1. Направити звернення Київської міської ради до Кабінету Міністрів України щодо термінового вирішення питання комплексного проведення робіт з реставрації моста імені Є. О. Патона через р. Дніпро у м. Києві у зв'язку з виникненням аварійної ситуації на магістральних трубопроводах, які прокладені в межах конструкцій прогонової будови цього моста», що додається.

2. Оприлюднити це рішення в установленому порядку.

3. Контроль за виконанням цього рішення покласти на постійну комісію Київської міської ради з питань житлово-комунального господарства та паливно-енергетичного комплексу та постійну комісію Київської міської ради з питань місцевого самоврядування та зовнішніх зв'язків.

КИЇВСЬКА МІСЬКА РАДА СЕКРЕТАРІАТ УКРАЇНА

Київський міський голова Віталій КЛИЧКО

Товариство з обмеженою відповідальністю
«МІСЬКБУД ІНЖИНІРІНГ» 2.16
02093, м. Київ, вул. Бориспільська, 26-Ж, офіс 6-10, код ЄДРПОУ 39486576.
Тел-факс: (044) 219-37-06. Ел. адреса: ooombi@ukr.net

Київська міська рада
16.01.2024 № **08/1453**

Вих. № 2/16/01
Від «16» січня 2024 року

Голові постійно діючої комісії Київської міської ради з питань житлово-комунального господарства та паливно-енергетичного комплексу

В додаток до листа №08/40201 від 13 грудня 2023 року, ТОВ «МІСЬКБУД ІНЖИНІРІНГ», як замовник будівництва об'єкту, згідно ТУ КП «Київміськсвітло» №60-8 від 30.06.2015 року виконав у повному обсязі інженерні мережі зовнішнього освітлення прибудинкових територій житлових будинків №№41-Г, 41-Д, 41-Є на проспекті Правди та міжквартального проїзду вздовж будинку №41-Д в складі об'єкту: «Будівництво мікрорайонів I, II, 1 п.к. III, 1 п.к. VI у багатофункціональному житловому районі на вул. Маршала Гречка та проспекту Правди (проспект Правди напроти перетину з проспектом Василя Порика) у Подільському районі м. Києва (1 мікрорайон, V черга будівництва)».

На підставі пункту 3 рішення Київської міської ради від 27 жовтня 2022 року №5482/5523 «Про деякі питання управління майном територіальної громади міста Києва на період дії воєнного стану», прошу Вас погодити безоплатне прийняття до комунальної власності територіальної громади м. Києва вищезазначені інженерні мережі зовнішнього освітлення з подальшим закріпленням на праві господарського віддання за КП «Київміськсвітло».

Директор С.М. Капустян

Товариство з обмеженою відповідальністю
«МІСЬКБУД ІНЖИНІРІНГ»

02093, м. Київ, вул. Бориспільська, 26-Ж, офіс 6-10, код ЄДРПОУ 39486576.
Тел-факс: (044) 219-37-06. Ел. адреса: ooombi@ukr.net

Вих. № 2/16/01
Від «16» січня 2024 року

Голові постійно діючої комісії Київської міської ради з питань житлово-комунального господарства та паливно-енергетичного комплексу

В додаток до листа №08/40201 від 13 грудня 2023 року, ТОВ «МІСЬКБУД ІНЖИНІРІНГ», як замовник будівництва об'єкту, згідно ТУ КП «Київміськсвітло» №60-8 від 30.06.2015 року виконав у повному обсязі інженерні мережі зовнішнього освітлення прибудинкових територій житлових будинків №№41-Г, 41-Д, 41-Є на проспекті Правди та міжквартального проїзду вздовж будинку №41-Д в складі об'єкту: «Будівництво мікрорайонів I, II, 1 п.к. III, 1 п.к. VI у багатофункціональному житловому районі на вул. Маршала Гречка та проспекту Правди (проспект Правди напроти перетину з проспектом Василя Порика) у Подільському районі м. Києва (1 мікрорайон, V черга будівництва)».

На підставі пункту 3 рішення Київської міської ради від 27 жовтня 2022 року №5482/5523 «Про деякі питання управління майном територіальної громади міста Києва на період дії воєнного стану», прошу Вас погодити безоплатне прийняття до комунальної власності територіальної громади м. Києва вищезазначені інженерні мережі зовнішнього освітлення з подальшим закріпленням на праві господарського віддання за КП «Київміськсвітло».

Директор С.М. Капустян

вх. від 16.01.2024 №08/1453

Товариство з обмеженою відповідальністю «МІСЬКБУД ІНЖИНІРІНГ»

02093, м.Київ, вул. Бориспільська, 26-Ж, офіс 6-10, код ЄДРПОУ 39486576.
Тел-факс: (044) 219-37-06. Ел. адреса: ooombi@ukr.net

Вих. № 2/16/01
Від «16» січня 2024 року

Київська міська рада
16.01.2024 № 08/1453

Голові постійно діючої комісії Київської міської ради з питань житлово-комунального господарства та паливно-енергетичного комплексу

В додаток до листа №08/40201 від 13 грудня 2023 року, ТОВ «МІСЬКБУД ІНЖИНІРІНГ», як замовник будівництва об'єкту, згідно ТУ КП «Київміськсвітло» №60-8 від 30.06.2015 року виконав у повному обсязі інженерні мережі зовнішнього освітлення прибудинкових територій житлових будинків №№41-Г, 41-Д, 41-Є на проспекті Правди та міжквартального проїзду вздовж будинку №41-Д в складі об'єкту: «Будівництво мікрорайонів I, II, 1 п.к. III, 1 п.к. VI у багатофункціональному житловому районі на вул. Маршала Гречка та проспекту Правди (проспект Правди напроти перетину з проспектом Василя Порика) у Подільському районі м. Києва (1 мікрорайон, V черга будівництва)».

На підставі пункту 3 рішення Київської міської ради від 27 жовтня 2022 року №5482/5523 «Про деякі питання управління майном територіальної громади міста Києва на період дії воєнного стану», прошу Вас погодити безоплатне прийняття до комунальної власності територіальної громади м. Києва вищезазначені інженерні мережі зовнішнього освітлення з подальшим закріпленням на праві господарського віддання за КП «Київміськсвітло».

Директор С.М. Капустян

КИЇВСЬКА МІСЬКА РАДА

IX СКЛИКАННЯ

ПОСТІЙНА КОМІСІЯ З ПИТАНЬ ЖИТЛОВО-КОМУНАЛЬНОГО ГОСПОДАРСТВА ТА ПАЛИВНО-ЕНЕРГЕТИЧНОГО КОМПЛЕКСУ

вул. Хрещатик, 36, м. Київ, 01044 *тел.: (044) 202-73-11, 202-70-09*

22.01.2024 № 08/284-32

на №_____ від _____

Директору
КП «Київміськсвітло»
Леоніду САМОХВАЛОВУ

Щодо виконання
рішення Постійної комісії

Шановний пане Леоніде!

Направляємо Вам для опрацювання та виконання
витяг з протоколу № 1/76 від 17.01.2024
засідання постійної комісії Київської міської ради з питань житлово-комунального господарства та паливно-енергетичного комплексу (далі – Постійна комісія).

Місце проведення: Київська міська рада, м. Київ, вул. Хрещатик, 36, 10 поверх, каб.1021, початок засідання – 14:00.
Склад комісії: 7 депутатів Київської міської ради.

Присутні: 5 депутатів Київської міської ради, члени Постійної комісії:
Олександр БРОДСЬКИЙ – голова Постійної комісії, головуючий на засіданні;
Юрій ТИХОНОВИЧ – перший заступник голови Постійної комісії;
Тарас КРИВОРУЧКО – секретар Постійної комісії;
Олеся САМОЛУДЧЕНКО – член Постійної комісії;
Ігор ШПАК – член Постійної комісії.
Відсутні: 2 депутати Київської міської ради:
Віталій ПАВЛИК, Олександр ПОПОВ.

Порядок денний:

2.5. Про розгляд звернення товариства з обмеженою відповідальністю «МІСЬКБУД ІНЖИНІРІНГ» *(реєстраційний номер від 13.12.2023 № 08/40201)* щодо погодження безоплатної передачі інженерних мереж зовнішнього

освітлення прибудинкових територій житлових будинків №№ 41-Г, 41-Д, 41-Є на проспекті Правди та міжквартального проїзду вздовж будинку №41-Д в складі об'єкту: «Будівництво мікрорайонів I, II, 1п.к. VI у багатофункціональному житловому районі на вул. Маршала Гречка та проспекту Правди (проспект Правди навпроти перетину з проспектом Василя Порика) у Подільському районі м. Києва (1 мікрорайон, V черга будівництва)» до комунальної власності територіальної громади міста Києва з подальшим закріпленням на праві господарського віддання за комунальним підприємством електромереж зовнішнього освітлення м. Києва «Київміськсвітло» згідно з переліком інженерних мереж, що додається.

Доповідачі: директор Департаменту комунальної власності м. Києва виконавчого органу Київської міської ради (Київської міської державної адміністрації) Андрій Гудзь;

директор комунального підприємства електромереж зовнішнього освітлення м. Києва «Київміськсвітло» Леонід Самохвалов;

директор ТОВ «МІСЬКБУД ІНЖИНІРІНГ» Сергій Капустян.

Розділ 2. Розгляд звернень та доручень

2.5. Про розгляд звернення товариства з обмеженою відповідальністю «МІСЬКБУД ІНЖИНІРІНГ» *(реєстраційний номер від 13.12.2023 № 08/40201)* щодо погодження безоплатної передачі інженерних мереж зовнішнього освітлення прибудинкових територій житлових будинків №№ 41-Г, 41-Д, 41-Є на проспекті Правди та міжквартального проїзду вздовж будинку №41-Д в складі об'єкту: «Будівництво мікрорайонів I, II, 1п.к. VI у багатофункціональному житловому районі на вул. Маршала Гречка та проспекту Правди (проспект Правди навпроти перетину з проспектом Василя Порика) у Подільському районі м. Києва (1 мікрорайон, V черга будівництва)» до комунальної власності територіальної громади міста Києва з подальшим закріпленням на праві господарського віддання за комунальним підприємством електромереж зовнішнього освітлення м. Києва «Київміськсвітло» згідно з переліком інженерних мереж, що додається.

СЛУХАЛИ:

Олександр БРОДСЬКИЙ, голова Постійної комісії, головуючий на засіданні Постійної комісії зазначив, що підготовча група, створена при Постійній комісії опрацювала звернення ТОВ «МІСЬКБУД ІНЖИНІРІНГ» щодо погодження безоплатної передачі інженерних мереж зовнішнього освітлення, а саме:

інженерні мережі зовнішнього освітлення прибудинкових територій житлових будинків №№ 41-Г, 41-Д, 41-Є на просп. Правди та міжквартального проїзду вздовж будинку №41-Д на просп. Правди до ком. власності тер. громади м. Києва з подальшим закріпленням на праві господарського відання за КП «Київміськсвітло». Перелік інженерних мереж, які приймаються погоджений КП «Київміськсвітло».

ВИСТУПИЛИ:

Ігор ШПАК, депутат Київської міської ради, член Постійної комісії наголосив,

що протягом 3-х місяців він звертається до КП «Київміськсвітло» у зв'язку зі складною ситуацією, яка сталася на вул. Солов'їній в Голосіївському районі м. Києва. В темний період доби (осінньо-зимовий) на цій вулиці повна темрява. Діти в школу, в дитячий садочок, мешканці до зупинки громадського транспорту ходять з ліхтариками.

Відповіді від КП «Київміськсвітло» так і не надійшло. Також зазначив, що на цій вулиці стоїть чотири опори, на які є можливість встановити ліхтарі для вуличного освітлення. Звернувся до представника КП «Київміськсвітло», присутнього на засіданні Постійної комісії терміново вжити заходів належного реагування.

ВИСТУПИЛИ:

Юрій ТИХОНОВИЧ, депутат Київської міської ради, перший заступник голови Постійної комісії, наголосив, що така ж ситуація склалася в ЖК «Медовий» вул. Пулюя (вверх по території до школи та до дитячого садочку, вул. Кадетський гай, 5). В темний період доби (осінньо-зимовий) стоїть повна темрява, мешканці з дітками добираються з ліхтариками до своїх осель. Запропонував надати в Постійну комісію інформацію щодо можливості встановлення освітлювальних опор або встановлення ліхтарів вуличного освітлення на існуючі опори.

ВИСТУПИЛИ:

Олександр БРОДСЬКИЙ, голова Постійної комісії, головуючий на засіданні Постійної комісії запропонував перенести розгляд звернення товариства з обмеженою відповідальністю «МІСЬКБУД ІНЖИНІРІНГ» *(реєстраційний номер від 13.12.2023 № 08/40201)*на наступне засідання Постійної комісії.

ВИРІШИЛИ:

1. Перенести розгляд звернення товариства з обмеженою відповідальністю «МІСЬКБУД ІНЖИНІРІНГ» *(реєстраційний номер від 13.12.2023 № 08/40201)*на наступне засідання Постійної комісії.

2. Доручити КП «Київміськсвітло» терміново провести обстеження вул. Солов'їної у Голосіївському районі м. Києва та вул. Пулюя ЖК «Медовий» (вверх по території до школи та дитячого садка, вул. Кадетський гай, 5) у Солом'янському районі м. Києва та знайти можливість встановити ліхтарі вуличного освітлення.

3. Інформацію про проведену роботу надати в Постійну комісію.

ГОЛОСУВАЛИ: «за» – 5, «проти» – 0, «утримались» – 0, «не голосували» – 0.

Рішення прийнято.

З оригіналом згідно

З повагою

голова Постійної комісії Олександр БРОДСЬКИЙ

Валентина Антонюк 202-73-11

П Е Р Е Л І К

інженерних мереж зовнішнього освітлення, які приймаються до комунальної власності територіальної громади міста Києва та закріплюються на праві господарського відання господарське відання за КП «Київміськсвітло»

Адреса та назва мереж	Підприємство, що передає	Зовнішнє освітлення матеріали та обладнання	Рік побудови	Ринкова вартість без ПДВ, грн	
				початкова	залишкова
Інженерні мережі зовнішнього освітлення прибудинкових територій житлових будинків №№41-Г, 41-Д, 41-Є на просп. Правди та міжквартального проїзду вздовж будинку №41-Д на просп. Правди,побудовані в складі об'єкта: «Будівництво мікрорайонів I, II, 1 п. к. III, 1 п. к. VI у багатофункціональному житловому районі на вул. Маршала Гречка та просп. Правди (просп. Правди навпроти перетину з проспектом Василя Порика) у Подільському районі м. Києва. I мікрорайон. V черга будівництва»	**ТОВ «МІСЬКБУД ІНЖИНІРІНГ»**	Опора металева гарячого цинкування ПО/8/1, h=8 м – 29 шт.	2021	**308 355,55**	**308 355,55**
		Оголовок 1-ріжковий оцинкований КО 1/0,6-1,5/1Р – 27 шт.		**44 732,25**	**44 732,25**
		Оголовок 2-ріжковий оцинкований КР 2/0,6/1,5 (180°) – 2 шт.		**4 911,94**	**4 911,94**
		Світильник світлодіодний ITW SYSTEMS PARK LED-43W/730-I/W-81 – 31 шт.		**173 150,19**	**173 150,19**
		Щиток ввідний для опори з одним запобіжником ТВ-1 – 27 шт.		**22 184,28**	**22 184,28**
		Щиток ввідний для опори з двома запобіжниками ТВ-2 – 2 шт.		**1 760,58**	**1 760,58**
		Кабель АВВГ 4х16 – 932,0 м		**31 541,15**	**31 541,15**
		Кабель ВВГ 3х1,5 – 300,0 м		**2712,12**	**2712,12**
		Провід самоутримний СІП 4х25 – 366,0 м		**10 248**	**10 248**
		Кабельний колодязь з/б ККС-1/1 – 1 шт.		**980**	**980**
		Кабельний колодязь SmallBox – 1419 – 31 шт.		**73 567,8**	**73 567,8**
		Люк електротехнічний чавунний на ККС-1/1 – 1 шт.		**1 780**	**1 780**
		Труба гнучка гофрована двостінна поліетиленова Д зов/Д вн = 63/51,5 мм – 877,0 м.		**22 637,30**	**22 637,30**

673561,46

Замовник (інвестор): директор ТОВ «МІСЬКБУД ІНЖИНІРІНГ» м.п. _____ С. М. Капустян

Погоджено:

В. о. головного інженера КП «Київміськсвітло» м.п. _____ А.І. Семененко

Начальник ВТУ КП «Київміськсвітло» _____ Р. Лавренюк

Начальник ЕТР-8 КП «Київміськсвітло» _____ О.М. Вдовенко

Згідно з оригіналом

«ЗАТВЕРДЖУЮ»
Головний інженер КП «Київміськсвітло»
_____ Гамоля С.І.
_____20____ р.

АКТ
ОБСТЕЖЕННЯ МЕРЕЖ ЗОВНІШНЬОГО ОСВІТЛЕННЯ

« 02 » вересня 2021 р. **м. Київ**

Ми, що нижче підписалися, комісія КП «Київміськсвітло» в складі: заступник начальника ВТУ Раченко Є.С., начальник ВЕ Савчук Я.С., начальник ЕТР-8 Вдовенко О.М., інженер-інспектор ВК Пономаренко К.В., а також представник підрядника головний інженер ТОВ «Вікітрейд» Бабич М.О., склали цей акт про те, що в результаті обстеження *інженерних мереж зовнішнього освітлення прибудинкових територій житлових будинків №№41-Г, 41-Д, 41-Є на просп. Правди та міжквартального проїзду вздовж будинку №41-Д на просп. Правди,* побудованих в складі об'єкта: «Будівництво мікрорайонів I, II, 1 п. к. III, 1 п. к. VI у багатофункціональному житловому районі на вул. Маршала Гречка та просп. Правди (просп. Правди навпроти перетину з проспектом Василя Порика) у Подільському районі м. Києва. I мікрорайон. V черга будівництва», було виявлено наступне:

1. Мережі зовнішнього освітлення складаються з таких елементів (матеріалів, виробів, конструкцій) в наступній кількості:
   - Опора металева гарячого цинкування ПО/8/1, h=8 м – 29 шт.;
   - Оголовок 1-ріжковий оцинкований КО 1/0,6-1,5/1Р – 27 шт.;
   - Оголовок 2-ріжковий оцинкований КР 2/0,6/1,5 (180°) – 2 шт.;
   - Світильник світлодіодний ITW SYSTEMS PARK LED-43W/730-I/W-81 – 31 шт.;
   - Щиток ввідний для опори з одним запобіжником ТВ-1 – 27 шт.;
   - Щиток ввідний для опори з двома запобіжниками ТВ-2 – 2 шт.;
   - Кабель АВВГ 4х16 – 932,0 м;
   - Кабель ВВГ 3х1,5 – 300,0 м;
   - Провід самоутримний СІП 4х25 – 366,0 м;
   - Кабельний колодязь з/б ККС-1/1 – 1 шт.;
   - Кабельний колодязь Small Box – 1419 – 31 шт.;
   - Люк електротехнічний чавунний на ККС-1/1 – 1 шт.;
   - Труба гнучка гофрована двостінна поліетиленова Д зов/Д вн = 63/51,5 мм – 877,0 м.

2. Інженерні мережі зовнішнього освітлення побудовані відповідно до проекту 06.12.15-ІНТ/ПР-ЗО, розробленому ТОВ «ІНТЕЛЕКТ ПРОЕКТ» за ТУ КП «Київміськсвітло» №60-8 від 30.06.2015р., та норм ПУЕ без зауважень до обсягів та якості виконаних робіт.

3. До КП «Київміськсвітло» здана наступна технічна документація по об'єкту обстеження:
   - Технічні паспорти на основне обладнання: опори, кронштейни, світильники (паспорти на опори, кронштейни та світильники не заповнені виробником щодо дати виготовлення, не завірені печаткою), колодязі та люки до колодязів ККС-1/1;
   - Проект 06.12.15-ІНТ/ПР-ЗО;
   - Технічні умови КП «Київміськсвітло» №60-8 від 30.06.2015р.;
   - Копії сертифікатів про відповідність об'єктів проекту та готовність до експлуатації, виданих органом державного архітектурно – будівельного контролю;
   - Сертифікати якості (відповідності) на світильники, силові кабелі, самоутримний провід та арматуру до нього, труби;
   - Виконавча схема розподільчої електромережі;
   - Кабельний журнал;
   - Протокол замірів опору кабелю та самоутримного проводу;
   - Протокол вимірювання опору петлі «фаза- нуль»;
   - Копії свідоцтв про повірку законодавчо регульованих засобів вимірювальної техніки, якими проводилися вимірювання;
   - Акти на закриття прихованих робіт (фундаменти опор, кабель в трубах).

Згідно з оригіналом

Висновок:

Інженерні мережі зовнішнього освітлення прибудинкових територій житлових будинків №№41-Г, 41-Д, 41-Є на просп. Правди та міжквартального проїзду вздовж будинку №41-Д на просп. Правди визнані придатними до експлуатації та будуть прийняті в господарське відання КП «Київміськсвітло» після виходу розпорядження КМДА про прийняття цих мереж до комунальної власності територіальної громади м. Києва та закріплення їх на праві господарського відання за КП «Київміськсвітло» за умови надання технічної документації на об'єкт в повному обсязі.

Перелік технічної документації, що підлягає передачі в доповнення до вже переданої:

1. Копії актів готовності до експлуатації;
2. Протокол світлотехнічних вимірювань;

Акт підписали:

Заступник начальника ВТУ		Раченко Є.С.
Начальник ВЕ		Савчук Я.С.
Начальник ЕТР-8		Вдовенко О.М.
Інженер-інспектор ВК		Пономаренко К.В.
Представник підрядника головний інженер ТОВ «Вікітрейд»		Бабич М.О.

Згідно з оригіналом

2.17 Бродський

ТОВАРИСТВО З ОБМЕЖЕНОЮ ВІДПОВІДАЛЬНІСТЮ
"ТЕРЕМКИ-БУД"

01014, м. Київ, вулиця Болсуновська, будинок 13-15, код ЄДРПОУ 40571961, тел. 044 338 74 48
п/р UA703006470000000026006010867 в АБ "КЛІРИНГОВИЙ ДІМ", м. Київ

№ 4
від 18. 01. 2024 р.

Київська міська рада
19.01.2024 № 08/1993

Постійна комісія Київської міської ради з питань житлово-комунального господарства та паливно-енергетичного комплексу

Товариство з обмеженою відповідальністю «ТЕРЕМКИ-БУД» є замовником будівництва об'єкту: «Житлова та громадська забудова з автовокзалом, по території вулиці Кільцева дорога, 1, 1а, 1в, обмеженої вулицями Кільцева дорога, західною межею забудови по вул. Теремківській та Жулянській і міською межею, у Голосіївському районі м. Києва».

Відповідно до технічних умов на проектування електромереж зовнішнього освітлення №40-6/9019 від 07.10.2011року, ТОВ «ТЕРЕМКИ-БУД» побудувало інженерні мережі зовнішнього освітлення та має наміри передати їх, безоплатно, у комунальну власність територіальної громади м. Києва з подальшим закріпленням на праві господарського відання за КП «Київміськсвітло».

Ринкова вартість, яка зазначена у переліку інженерних мереж та погоджена КП «Київміськсвітло», становить 1 060 867,62 грн. без ПДВ, відповідно до звіту про оцінку майна від 10.11.2023р.

Враховуючи пункт 3 рішення Київської міської ради від 27.10.2022 № 5482/5523, просимо включити в порядок денний найближчої постійної комісії Київської міської ради з питань житлово-комунального господарства та паливно-енергетичного комплексу питання, щодо прийняття до комунальної власності територіальної громади м. Києва з подальшим закріпленням на праві господарського відання за КП «Київміськсвітло» інженерних мереж зовнішнього освітлення, а також, розглянути та погодити зазначене питання.

Додатки:

- перелік інженерних мереж – 1 прим;
- копія виписки з ЄДРПОУ – 1 прим.;
- копія рішення єдиного учасника – 1 прим.;
- копія Статуту – 1 прим;
- копія ТУ №40-6/9019 від 07.10.2011р. – 1 прим.;

- копія звіту про оцінку майна від 10.11.2023р. *– 1 прим.;*
- копія акту обстеження мереж зовнішнього освітлення *– 1 прим.;*
- копії документів на земельну ділянку *– 24 арк.*

З повагою

Директор **Кубар Н.А.**

Головний бухгалтер **Глуховцева О.О.**

Товариство з обмеженою відповідальністю «ТЕРЕМКИ-БУД» Ідентифікаційний код 40571961 * Україна * м.Київ *

Перелік

інженерних мереж зовнішнього освітлення з обладнанням, які приймаються до комунальної власності т
закріплюються на праві господарського відання за КП "Київміськсвіт

№ п/п	*Адреса та назва мереж*	*Підприємство, що передає*	*Зовнішнє освітлення матеріали та обладнання*	*Кількі матеріа обладн*
1	***Інженерні мережі зовнішнього освітлення з обладнанням прибудинкових територій та внутрішньоквартальних проїздів на бульв. Тадея Рильського, 3, 5 та вул. Родини Кістяківських, 2-А, 4 у Голосіївському районі м. Києва»***	ТОВ «ТЕРЕМКИ-БУД»	Кабель ВВГ 4х50	0,0625
			Кабель АВВГ-1 4х25	1,627
			Кабель ВВГ-1 3х1,5	0,414
			Опора ОПК 4,0; h=4 м (1-ріжкова)	4 ш
			Опора ОПК 8,0; h=8 м (1-ріжкова)	41 ш
			Світильник світлодіодний вбудований «EVROLED 65», P = 65 Вт	41 ш
			Світильник світлодіодний вбудований «EVROLED 30», P = 30 Вт	4 ш
			Шафа І-710Н(100А)-3/2 У1	1 ш
			Термінал системи управління і контролю СЕА СУГО-Я-09	1 ш
			Колодязь кабельний з/б ККС-1/1	60 ш
			Люк чавунний електротехнічний	60 ш
			Труба ПВХ Ø75 мм	1,4519
			Труба ПВХ Ø110 мм	0,033
			Всього	

Замовник: Директор ТОВ «ТЕРЕМКИ - БУД»

Погоджено: Головний інженер КП «Київміськсвітло»

Начальник ВТУ КП «Київміськсвітло» м. п.

Начальник ЕТР-6 КП «Київміськсвітло»

08/231-45/ПР
15.01.2024

КИЇВСЬКА МІСЬКА РАДА

II СЕСІЯ IX СКЛИКАННЯ

РІШЕННЯ

_____№_____

364410579

Про надання Ритуальній службі спеціалізованому комунальному підприємству «Спеціалізований комбінат підприємств комунально-побутового обслуговування» виконавчого органу Київради (Київської міської державної адміністрації) земельної ділянки в постійне користування для розміщення та обслуговування кладовища на території Бучанської міської територіальної громади Бабинецького старостинського округу Київської області

Розглянувши заяву Ритуальної служби спеціалізованого комунального підприємства «Спеціалізований комбінат підприємств комунально-побутового обслуговування» виконавчого органу Київради (Київської міської державної адміністрації) (код ЄДРПОУ 03358475, адреса: вул. Бульварно-Кудрявська, 47/14, м. Київ, 01054) від 05 січня 2024 року № 68079-008171879-031-03, враховуючи, що земельна ділянка зареєстрована в Державному земельному кадастрі (витяг з Державного земельного кадастру про земельну ділянку від 11 січня 2024 року № НВ-0000046802024), право комунальної власності територіальної громади міста Києва на яку зареєстровано в установленому порядку (право власності зареєстровано в Державному реєстрі речових прав на нерухоме майно 13 грудня 2023 року, номер відомостей про речове право 52981282), відповідно до статей 9, 83, 92, 116, 122, 123 Земельного кодексу України, пункту 34 частини першої статті 26 Закону України «Про місцеве самоврядування в Україні», Закону України «Про адміністративну процедуру», Київська міська рада

ВИРІШИЛА:

1. Надати Ритуальній службі спеціалізованому комунальному підприємству «Спеціалізований комбінат підприємств комунально-побутового обслуговування» виконавчого органу Київради (Київської міської державної адміністрації), за умови виконання пункту 2 цього рішення, в постійне

користування земельну д
3221055300:05:004:0172) д
виду цільового призначення
закладів комунального о
територіальної громади Баб
із земель комунальної вла
власності зареєстровано у Д
13 грудня 2023 року, номер
земель – землі житл
від 05 січня 2024 року № 68

2. Ритуальній служ
«Спеціалізований комб
обслуговування» виконавч
адміністрації):

2.1. Виконувати обов'
Земельного кодексу Україн

2.2. Вжити заходів
користування земельною ді
«Про державну реєстрацію

2.3. Забезпечити віл
експлуатації існуючих інж
земельної ділянки.

2.4. Під час використа
використанні, зареєстрован

3. Попередити землек
цільовим призначенням тя
відповідно до вимог статей

4. Дане рішення набир

5. Відповідальному
забезпечити виконання пун
України «Про адміністратив

6. Контроль за викона
Київської міської ради з п
відносин.

Київський міський голова

ПОДАННЯ:

Заступник голови
Київської міської державної адміністрації
з питань здійснення самоврядних повноважень — Петро ОЛЕНИЧ

Директор Департаменту земельних ресурсів
виконавчого органу Київської міської ради
(Київської міської державної адміністрації) — Валентина ПЕЛИХ

Начальник юридичного управління
Департаменту земельних ресурсів
виконавчого органу Київської міської ради
(Київської міської державної адміністрації) — Дмитро РАДЗІЄВСЬКИЙ

ПОГОДЖЕНО:

Постійна комісія Київської міської ради
з питань архітектури, містопланування
та земельних відносин

Голова — Михайло ТЕРЕНТЬЄВ

Секретар — Юрій ФЕДОРЕНКО

Начальник управління правового
забезпечення діяльності
Київської міської ради — Валентина ПОЛОЖИШНИК

ПОЯСНЮВА

№ ПЗН-615

до проєкту рішення

Про надання Ритуа
комунальному підприє
підприємств комунально-поб
органу Київради (Київської місь
ділянки в постійне користуван
кладовища на території Бучан
Бабинецького старости

1. Юридична особа:

Назва	*РИТУ ПІДП ПІДП ОБСЛ (КИЇВ*
Перелік засновників (учасників)	*КИЇВ м. Ки будин*
Кінцевий бенефіціарний власник (контролер)	*Відсу*
Реєстраційний номер:	від *08*

2. Відомості про земельну д

Місце розташування:	*Київс Бучан*
Площа:	*20,54*
Вид та термін користування:	*Право*
Категорія земель:	*Землі*
Цільове призначення:	*03.12 комун кладо*
Нормативна грошова оцінка (за попереднім розрахунком*)	*2789*

**Наведені розрахунки норматив відповідно до вимог чинного зак*

3. Обґрунтування прийнят

Відповідно до Земельного ко комунальної власності у місті від 20.04.2017 № 241/2463, Д Київської міської ради (Київсь рішення Київської міської ради.

4. Мета прийняття рішення.

Метою прийняття рішення є забезпечення реалізації встановленого Земельним кодексом України права особи на оформлення права користування на землю.

5. Особливі характеристики ділянки.

Наявність будівель і споруд на ділянці:	*Земельна ділянка вільна від забудови.*
Наявність ДПТ:	*Рішенням Бучанської міської ради від 17.11.2023 № 3987-50-VIII затверджено «Детальний план території, орієнтовною площею 58,0 га для будівництва та обслуговування будівель закладів комунального обслуговування на території Бабинецького старостинського округу, Бучанського району, Київської області».*
Функціональне призначення згідно з Генпланом:	*Відповідно до Генерального плану селища Бабинці та села Буда-Бабинецька Київської області, затвердженого в 1970 р., земельна ділянка розташована в зоні виробничо-складських приміщень.*
Правовий режим:	*Земельна ділянка належить на праві власності територіальній громаді міста Києва (право власності зареєстровано у Державному реєстрі речових прав на нерухоме майно 13.12.2023, номер відомостей про речове право 52981282).*
Інші особливості:	*Земельна ділянка на праві власності належить територіальній громаді міста Києва за результатами земельних торгів (протокол № LSE001-UA-20231026-34035 від 27.11.2023), договір купівлі-продажу земельної ділянки від 07.12.2023 зареєстровано в реєстрі за № 3125.* *Зазначаємо, що Департамент земельних ресурсів не може перебирати на себе повноваження Київської міської ради та приймати рішення про надання або відмову в наданні в постійне користування земельної ділянки, оскільки відповідно до пункту 34 частини першої статті 26 Закону України «Про місцеве самоврядування в Україні» та статей 9, 122 Земельного кодексу України такі питання вирішуються виключно на пленарних засіданнях сільської, селищної, міської ради.* *Зазначене підтверджується, зокрема, рішеннями Верховного Суду від 28.04.2021 у справі № 826/8857/16, від 17.04.2018 у справі № 826/8107/16, від 16.09.2021 у справі № 826/8847/16.* *Зважаючи на вказане, цей проєкт рішення направляється для подальшого розгляду Київською міською радою відповідно до її Регламенту.*

6. Стан нормативно-правової бази у даній сфері правового регулювання.

Загальні засади та порядок передачі земельних ділянок у користування зацікавленим особам визначено Земельним кодексом України та Порядком набуття прав на землю із земель комунальної власності у місті Києві, затвердженим рішенням Київської міської ради від 20.04.2017 № 241/2463.

Проєкт рішення не містить інформацію з обмеженим доступом у розумінні статті 6 Закону України «Про доступ до публічної інформації».

Проєкт рішення не стосується прав і соціальної захищеності осіб з інвалідністю та не матиме впливу на життєдіяльність цієї категорії.

7. Фінансово-економічне о

Реалізація рішення не потреб

Відповідно до Податкового
Києві, затвердженого рішенням
«Про бюджет міста Києва на
складатиме: 2789 грн 01 коп. (1

8. Прогноз соціально-екон

Наслідками прийняття розр
особою своїх прав щодо користу

Доповідач: директор Департаменту

Директор Департаменту земел

ВИТЯГ
з Державного земельного кадастру про земельну ділянку

Номер витягу	НВ-0000046802024
Дата формування	11.01.2024
Строк дії	три місяці з дати формування
Надано на заяву (запит)	Київська міська рада 11.01.2024, ЗВ-3200024712024

Дані, за якими здійснювався пошук інформації у Державному земельному кадастрі

Кадастровий номер земельної ділянки	3221055300:05:004:0172
Власник (користувач):	
Прізвище, власне ім'я, по батькові (за наявності)/найменування	-----
Податковий номер	-----
Унікальний номер запису в Єдиному державному демографічному реєстрі (за наявності)	-----

Загальні відомості про земельну ділянку

Кадастровий номер	3221055300:05:004:0172
Місце розташування (адміністративно-територіальна одиниця)	Київська область, Бабинецький старостинський округ Бучанської міської територіальної громади
Цільове призначення:	
Категорія земель	Землі житлової та громадської забудови
Вид цільового призначення земельної ділянки	03.12 Для будівництва та обслуговування будівель закладів комунального обслуговування
Обліковий номер масиву, до складу якого входить земельна ділянка	-----
Обліковий номер території, на якій розташовані земельні ділянки, необхідні для розміщення об'єктів, щодо яких відповідно до закону може здійснюватися примусове відчуження земельних ділянок з мотивів суспільної необхідності, до складу якої входить земельна ділянка	-----
Обліковий номер функціональної зони, до складу якої входить земельна ділянка	-----

Обліковий номер контуру об'єкта будівництва та закінченого будівництвом об'єкта, розташованого на земельній ділянці	-----
Обліковий номер меліоративної мережі, складової частини меліоративної мережі, яка забезпечує гідротехнічну меліорацію відповідної земельної ділянки	-----
Обліковий номер об'єкта інженерної інфраструктури, що належить до складу відповідної меліоративної мережі, складової частини меліоративної мережі	-----
Площа земельної ділянки, гектарів	20.5
Нормативна грошова оцінка, гривень	2789
Дата проведення нормативної грошової оцінки	21.0
Скасований кадастровий номер (номери), у разі коли земельна ділянка створена в результаті поділу/об'єднання	-----

Відомості про дер

Інформація про документацію із землеустрою, на підставі якої здійснена державна реєстрація земельної ділянки	Техн (відн 03.0
Орган, який зареєстрував земельну ділянку	Відд Голо
Дата державної реєстрації земельної ділянки	11.0

Відомості про право власності/право постійного користування
згідно з Державним реєстром речових прав на нерухоме майно

Вид права	Право власності
Інформація про власників (користувачів) земельної ділянки	
Прізвище, власне ім'я, по батькові (за наявності)/найменування	КИЇВСЬКА МІСЬКА РАДА
Громадянство	Відомості з ДРРП не надходили
Реквізити документа, що посвідчує особу	Відомості з ДРРП не надходили
Податковий номер/номер та серія (за наявності) паспорта фізичної особи	22883141
Унікальний номер запису в Єдиному державному демографічному реєстрі (за наявності)	Відомості з ДРРП не надходили
Місце проживання/ місцезнаходження	Відомості з ДРРП не надходили
Частка у спільній власності	1
Документ, який є підставою для виникнення права	договір купівлі-продажу, Русанюк З.З., приватний нотаріус Київського міського нотаріального округу 07.12.2023 3125; документ, що підтверджує наявність факту виконання умов правочину довідка, Фінансове управління Бучанської міської ради 12.12.2023 01-15/02-443;
Документ, що посвідчує право	-----

Відомості про оренду, суборенду згідно з Державним реєстром речових прав на нерухоме майно

Орендар:

Прізвище, власне ім'я, по батькові (за наявності)/найменування	Відомості з ДРРП не надходили
Громадянство	Відомості з ДРРП не надходили
Реквізити документа, що посвідчує особу	Відомості з ДРРП не надходили
Податковий номер/номер та серія (за наявності) паспорта фізичної особи	Відомості з ДРРП не надходили
Унікальний номер запису в Єдиному державному демографічному реєстрі (за наявності)	Відомості з ДРРП не надходили

Створено за допомогою програмного забезпечення Державного земельного кадастру.

Місце проживання/ місцезнаходження	Відо
Площа земельної ділянки, переданої в оренду	Відо
Орган, що здійснив державну реєстрацію речового права	Відо
Дата державної реєстрації речового права	Відо
Строк дії речового права	Відо

Суборендар:

Прізвище, власне ім'я, по батькові (за наявності)/найменування	Відо
Громадянство	Відо
Реквізити документа, що посвідчує особу	Відо
Податковий номер/номер та серія (за наявності) паспорта фізичної особи	Відо
Унікальний номер запису в Єдиному державному демографічному реєстрі (за наявності)	Відо
Місце проживання/ місцезнаходження	Відо
Площа земельної ділянки (її частини), переданої в суборенду	Відо
Обліковий номер частини земельної ділянки, на яку поширюється дія договору суборенди	Відо
Орган, що здійснив державну реєстрацію речового права	Відо
Дата державної реєстрації речового права	Відо
Строк дії речового права	Відо
Додаткові відомості	-----

Відомості про земельний сервітут згідн

Вид сервітуту	Відо

Створено за допомогою програмного забезпечення Державн

Площа земельної ділянки (її частини), на яку поширюється дія сервітуту	Відомості з ДРРП не надходили
Обліковий номер земельної ділянки (її частини), на яку поширюється дія сервітуту	Відомості з ДРРП не надходили
Підстава для встановлення земельного сервітуту	Відомості з ДРРП не надходили
Орган, що здійснив державну реєстрацію сервітуту	Відомості з ДРРП не надходили
Дата державної реєстрації сервітуту	Відомості з ДРРП не надходили
Строк дії сервітуту	Відомості з ДРРП не надходили
Додаткові відомості	-----

Відомості про обтяження згідно з Державним реєстром речових прав на нерухоме майно

Вид обтяження	Відомості з ДРРП не надходили
Опис предмета обтяження	Відомості з ДРРП не надходили
Дата державної реєстрації обтяження	Відомості з ДРРП не надходили
Орган, що здійснив державну реєстрацію обтяження	Відомості з ДРРП не надходили
Документ, який є підставою для виникнення обтяження	Відомості з ДРРП не надходили
Додаткові відомості	-----

Відомості про обмеження у використанні земельної ділянки

Вид обмеження у використанні земельної ділянки	Охоронна зона навколо (уздовж) об'єкта енергетичної системи
Обліковий номер частини земельної ділянки, на яку поширюється дія обмеження у використанні земельної ділянки	-----
Площа земельної ділянки (її частини), на яку поширюється дія обмеження	0.8587 гектарів
Підстава для виникнення обмеження у використанні земельної ділянки	Закон Постанова КМУ № 1051 від 17.10.2012 року "Про затвердження Порядку ведення Державного земельного кадастру" 17.10.2012
Орган, що здійснив державну реєстрацію обмеження	-----

Дата державної реєстрації обмеження	13.0
Строк дії обмеження	безс

Інформація про документ
у використанні земель в

Реквізити заяви про державну реєстрацію обмеження у використанні земель	-----
Прізвище, власне ім'я та по батькові (за наявності)/ найменування заявника	-----
Інформація про документи, на підставі яких внесені відомості про обмеження у використанні земель	-----

Відомості про за

Назва та напрям заходу	-----
Площа	-----
Товщина родючого шару ґрунту, у тому числі об'єм ґрунтової маси	-----
Кошторисна вартість запроектованих робіт	-----
Строки проведення	-----
Інформація про документи, на підставі яких передбачено здійснення заходу щодо охорони земель і ґрунтів	-----

Відомості про ділянки надр, надані
користування надрами та актів про надан
взаємодії між Державним земельним к

Реєстраційний номер спеціального дозволу на користування надрами	-----
Дата видачі спеціального дозволу на користування надрами	-----
Підстава для надання спеціального дозволу на користування надрами	-----
Вид користування надрами	-----
Відомості про ділянку надр, що надається у користування	-----

Площа ділянки надр, що надається у користування	-----
Вид корисної копалини	-----
Відомості про особу, якій надано спеціальний дозвіл на користування надрами:	
Прізвище, власне ім'я та по батькові (за наявності)/ найменування	-----
Реєстраційний номер облікової картки платника податків/ серія (за наявності) та номер паспорта фізичної особи/код згідно з ЄДРПОУ	-----
Строк дії спеціального дозволу на користування надрами	-----
Документ, який засвідчує надання гірничого відводу	-----
Відомості про користувача гірничого відводу (за наявності)	
Найменування/ прізвище, власне ім'я та по батькові (за наявності)	-----
Мета надання гірничого відводу	-----
Площа проекції гірничого відводу	-----
Строк дії акта про надання гірничого відводу	-----

Кадастровий номер зе

КАДАСТРОВИ

Умовні позначення:

Опис меж:

Від А до Б землі Бабинецького старостинського окру
Бучанської міської територіальної громади;
Від Б до В землі Бабинецького старостинського окру
Бучанської міської територіальної громади (проїзд);
Від В до Г землі Бабинецького старостинського окру
Бучанської міської територіальної громади (проїзд);
Від Г до Д Шаленко Поліна Михайлівна;
Від Д до А Кодоненко Світлана Онисимівна;
Від Е до Е землі Бабинецького старостинського окру
Бучанської міської територіальної громади;

КООРДИНАТИ ПОВОРОТ

Номер точки	Назва точки

Місце розташування	
Цільове призначення	Категорія зем
	Код цільового призначення
Площа, гектарів	
Відомості про перенесення в натуру (на місцевість) меж	охоронних зо прибережних захисних смуг і пляжних зон зон санітарно охорони, сані захисних зон особливого р використання (за наявності)
	земельної діл (у разі форму земельної діл
	частини земе ділянки, на я може проводи гідротехнічна меліорація (за наявності)
Відомості про контури об'єктів нерухомого майна, меліоративних складових частин меліоративних м та точки водовиділу, розташовані н земельній ділянці (за наявності)	
Відомості про встановлені межові разі формування земельної ділянки	

08/231-45/ПР
15.01.2024

УКРАЇНА

ВИКОНАВЧИЙ ОРГАН КИЇВСЬКОЇ МІСЬКОЇ РАДИ
(КИЇВСЬКА МІСЬКА ДЕРЖАВНА АДМІНІСТРАЦІЯ)

ДЕПАРТАМЕНТ ЗЕМЕЛЬНИХ РЕСУРСІВ

вул. Хрещатик, 32-а, м. Київ, 01001 тел. (044) 202 78 15
Контактний центр міста Києва (044) 15 51 E-mail: kyivland@kyivcity.gov.ua Код ЄДРПОУ 26199097

15.01.24 № 05715-СЛ-61502

Заступнику міського голови-
секретарю Київської міської ради
Володимиру БОНДАРЕНКУ

Шановний Володимире Володимировичу!

Департамент земельних ресурсів виконавчого органу Київської міської ради (Київської міської державної адміністрації) відповідно до пункту 3 статті 26 Регламенту Київської міської ради, затвердженого рішенням Київської міської ради від 04.11.2021 № 3135/3176, направляє проєкт рішення Київської міської ради «Про надання Ритуальній службі спеціалізованому комунальному підприємству «Спеціалізований комбінат підприємств комунально-побутового обслуговування» виконавчого органу Київради (Київської міської державної адміністрації) земельної ділянки в постійне користування для розміщення та обслуговування кладовища на території Бучанської міської територіальної громади Бабинецького старостинського округу Київської області» (справа № 364410579) для подальшого опрацювання.

Додатки:
- проєкт рішення Київської міської ради до справи № 364410579 на 3 арк. в 1 примірнику;
- пояснювальна записка до справи № 364410579 на 3 арк. в 1 примірнику;
- витяг з Державного земельного кадастру про земельну ділянку від 11.01.2024 № НВ-0000046802024 на 6 арк. в 1 примірнику;
- заява від 05.01.2024 № 68079-008171879-031-03 на 1 арк. в 1 примірнику;
- копія листа Департаменту земельних ресурсів від 10.01.2024 № 05702-342 на 1 арк. в 1 примірнику.

З повагою

Директор Валентина ПЕЛИХ

Текст проєкту рішення у папе
електронному вигляді на USB

В.о. начальника четвертого відділу управ
ресурсів Оксана Шинкарчук

Розробник документації із землеустрою: ТОВ "БУДПРОМ ПРОЕКТ", Добренко О. В.
(прізвище, власне ім'я, по батькові (за наявності) фізичної особи / найменування юридичної особи)

ЕКСПЛІКАЦІЯ ЗЕМЕЛЬНИХ УГІДЬ

Всього земель, га	У тому числі за земельними угіддями, га:
	Землі під соціально-культурними об'єктами
1	2
Площа земельної ділянки, га 20.5417	20.5417

Створено за допомогою програмного забезпечення Державного земельного кадастру.

Заступник міськ
секретар Київської м

Терентьєву М. О.
Положишник В. С

Прошу розглянути проєкт рішн
№ 08/231 - 45/ПР в установленому по

Омельченко А. В.

Для контролю за проходженням

Пантелєєву З

"15" січня 2024 року
№ 08/231 - 45/ПР

08/231-127/ПР
29.01.2024

КИЇВСЬКА МІСЬКА РАДА

II СЕСІЯ IX СКЛИКАННЯ

РІШЕННЯ

_____№_____

523339300

Про надання СПЕЦІАЛІЗОВАНОМУ ВОДОГОСПОДАРСЬКОМУ КОМУНАЛЬНОМУ ПІДПРИЄМСТВУ ВИКОНАВЧОГО ОРГАНУ КИЇВСЬКОЇ МІСЬКОЇ РАДИ (КИЇВСЬКОЇ МІСЬКОЇ ДЕРЖАВНОЇ АДМІНІСТРАЦІЇ) «КИЇВВОДФОНД» земельних ділянок у постійне користування для експлуатації та обслуговування бюветного комплексу на вул. Кибальчича Миколи, 9 у Дніпровському районі міста Києва

Розглянувши заяву СПЕЦІАЛІЗОВАНОГО ВОДОГОСПОДАРСЬКОГО КОМУНАЛЬНОГО ПІДПРИЄМСТВА ВИКОНАВЧОГО ОРГАНУ КИЇВСЬКОЇ МІСЬКОЇ РАДИ (КИЇВСЬКОЇ МІСЬКОЇ ДЕРЖАВНОЇ АДМІНІСТРАЦІЇ) «КИЇВВОДФОНД» (код ЄДРПОУ: 37292855, місцезнаходження юридичної особи: 04080, м. Київ, вул. Дмитрівська, 16-Б) від 15 січня 2024 року № 72128-008198409-031-03 про надання в постійне користування земельних ділянок (кадастровий номер 8000000000:66:034:0012 та кадастровий номер 8000000000:66:034:0010), проєкт землеустрою щодо відведення земельних ділянок та додані документи, керуючись статтями 9, 79[1], 83, 92, 116, 122, 123, 186 Земельного кодексу України, Законом України «Про внесення змін до деяких законодавчих актів України щодо розмежування земель державної та комунальної власності», пунктом 34 частини першої статті 26 Закону України «Про місцеве самоврядування в Україні», Законом України «Про адміністративну процедуру», Київська міська рада

ВИРІШИЛА:

1. Затвердити проєк
Спеціалізованому водо
виконавчого органу Київ
адміністрації) «Київводфо
комплексу на вул. Кибаль
(категорія земель – землі п
енергетики, оборони та інш
11.04, заява ДЦ від 15 сі
№ **523339300**).

2. Надати СПЕ
КОМУНАЛЬНОМУ ПІДПР
МІСЬКОЇ РАДИ (КИЇВС
«КИЇВВОДФОНД», за умо
користування земельну д
8000000000:66:034:0012) та
номер 8000000000:66:034:0
комплексу (код виду ціл
експлуатації основних, під
інфраструктури (виробниц
води, збирання, очищення т
у Дніпровському районі
територіальної громади міс
на праві господарського в
органу Київської міської
від 07 вересня 2011 року
змінами) (право господарс
речових прав на нерухоме
речове право 43250323).

3. СПЕЦІАЛ
КОМУНАЛЬНОМУ ПІДПР
МІСЬКОЇ РАДИ (КИЇВС
«КИЇВВОДФОНД»:

3.1. Виконувати обов'
Земельного кодексу Україн

3.2. Вжити заходів
користування земельними д
«Про державну реєстрацію

3.3. Питання майнови

3.4. Забезпечити віл
експлуатації існуючих інж
земельних ділянок.

3.5. Виконати вимоги, викладені в листі Департаменту містобудування та архітектури виконавчого органу Київської міської ради (Київської міської державної адміністрації) від 30 жовтня 2020 року № 11271/0/09/19-20.

3.6. Під час використання земельних ділянок дотримуватися обмежень у їх використанні, зареєстрованих у Державному земельному кадастрі.

3.7. Забезпечити відповідно до рішення Київської міської ради від 27 жовтня 2011 року № 384/6600 «Про затвердження Порядку видалення зелених насаджень на території міста Києва» (із змінами і доповненнями) обстеження зелених насаджень, укладання охоронного договору на зелені насадження та у випадку, визначеному законодавством, вирішення питання сплати відновної вартості зелених насаджень.

3.8. У разі необхідності проведення реконструкції, питання оформлення дозвільної та проєктно-кошторисної документації вирішувати в порядку, визначеному законодавством України.

4. Попередити землекористувача, що використання земельної ділянки не за цільовим призначенням тягне за собою припинення права користування нею відповідно до вимог статей 141, 143 Земельного кодексу України.

5. Дане рішення набирає чинності з дня доведення його до відома заявника.

6. Відповідальному структурному підрозділу Київської міської ради забезпечити виконання пункту 5 цього рішення в порядку, визначеному Законом України «Про адміністративну процедуру».

7. Контроль за виконанням цього рішення покласти на постійну комісію Київської міської ради з питань архітектури, містопланування та земельних відносин.

Київський міський голова Віталій КЛИЧКО

ПОДАННЯ:

Заступник голови
Київської міської державн
з питань здійснення самов

Директор Департаменту зе
виконавчого органу Київс
(Київської міської держави

Начальник юридичного уп
Департаменту земельних р
виконавчого органу Київс
(Київської міської держав

ПОГОДЖЕНО:

Постійна комісія Київської
з питань архітектури, місто
та земельних відносин

Голова

Секретар

Начальник управління пра
забезпечення діяльності
Київської міської ради

Постійна комісія Київської
з питань житлово-комунал
та паливно-енергетичного

Голова

Секретар

ПОЯСНЮВАЛЬНА ЗАПИСКА

№ ПЗН-61703 від 23.01.2024

до проєкту рішення Київської міської ради:

Про надання СПЕЦІАЛІЗОВАНОМУ ВОДОГОСПОДАРСЬКОМУ КОМУНАЛЬНОМУ ПІДПРИЄМСТВУ ВИКОНАВЧОГО ОРГАНУ КИЇВСЬКОЇ МІСЬКОЇ РАДИ (КИЇВСЬКОЇ МІСЬКОЇ ДЕРЖАВНОЇ АДМІНІСТРАЦІЇ) «КИЇВВОДФОНД» земельних ділянок у постійне користування для експлуатації та обслуговування бюветного комплексу на вул. Кибальчича Миколи, 9 у Дніпровському районі міста Києва

До справи
№ 523339300

1. Юридична особа:

Назва	*СПЕЦІАЛІЗОВАНЕ ВОДОГОСПОДАРСЬКЕ КОМУНАЛЬНЕ ПІДПРИЄМСТВО ВИКОНАВЧОГО ОРГАНУ КИЇВСЬКОЇ МІСЬКОЇ РАДИ (КИЇВСЬКОЇ МІСЬКОЇ ДЕРЖАВНОЇ АДМІНІСТРАЦІЇ) «КИЇВВОДФОНД»*
Перелік засновників (учасників) юридичної особи	*КИЇВСЬКА МІСЬКА РАДА* *Код ЄДРПОУ засновника: 22883141* *Адреса засновника: 01044, м. Київ, вул. Хрещатик, 36*
Кінцевий бенефіціарний власник (контролер)	*Відсутній*
Реєстраційний номер:	*від 16.01.2024 № 523339300*

2. Відомості про земельні ділянки (кадастрові №№ 8000000000:66:034:0012; 8000000000:66:034:0010).

Місце розташування (адреса)	*м. Київ, р-н Дніпровський, вул. Кибальчича Миколи, 9*
Площі	*0,0051 га (кадастровий номер 8000000000:66:034:0012); 0,0188 га (кадастровий номер 8000000000:66:034:0010)*
Вид та термін користування	*право в процесі оформлення (постійне користування)*
Категорія земель	*землі промисловості, транспорту, електронних комунікацій, енергетики, оборони та іншого призначення*
Вид цільового призначення	*11.04 для розміщення та експлуатації основних, підсобних і допоміжних будівель та споруд технічної інфраструктури (виробництва та розподілення газу, постачання пари та гарячої води, збирання, очищення та розподілення води) (для експлуатації та обслуговування бюветного комплексу)*
Нормативні грошові оцінки (за попереднім розрахунком*)	*8000000000:66:034:0012 – 72 472 грн 09 коп;* *8000000000:66:034:0010 – 267 152 грн 02 коп.*
**Наведені розрахунки нормативної грошової оцінки не є остаточними і будуть уточнені відповідно до вимог чинного законодавства при оформленні права на земельну ділянку.*	

3. Обґрунтування прийнят

На замовлення зацікавле
землеустрою щодо відведення
кодексу України (в редакції до

Департаментом містобудуванн
виконавчого органу Київської
(Київської міської державної а

Відповідно до Земельного к
комунальної власності у міст
від 20.04.2017 № 241/2463, Депа
міської ради (Київської міської д
міської ради.

4. Мета прийняття рішенн

Метою прийняття рішення
України права особи на оформл

5. Особливі характеристик

Наявність будівель і споруд на ділянках:
Наявність ДПТ:
Функціональне призначення згідно з Генпланом:

	розподілення газу, постачання пари та гарячої води, збирання, очищення та розподілення води) є супутнім видом цільового призначення території громадських будівель та споруд.
Правовий режим:	*Земельні ділянки належать до земель комунальної власності територіальної громади міста Києва.*
Розташування в зеленій зоні:	*Земельні ділянки не входять до зеленої зони.*
Інші особливості:	*Зазначаємо, що Департамент земельних ресурсів не може перебирати на себе повноваження Київської міської ради та приймати рішення про передачу або відмову в передачі в постійне користування земельних ділянок, оскільки відповідно до пункту 34 частини першої статті 26 Закону України «Про місцеве самоврядування в Україні» та статей 9, 122 Земельного кодексу України такі питання вирішуються виключно на пленарних засіданнях сільської, селищної, міської ради.* *Зазначене підтверджується, зокрема, рішеннями Верховного Суду від 28.04.2021 у справі № 826/8857/16, від 17.04.2018 у справі № 826/8107/16, від 16.09.2021 у справі № 826/8847/16.* *Зважаючи на вказане, цей проєкт рішення направляється для подальшого розгляду Київською міською радою відповідно до її Регламенту.*

6. Стан нормативно-правової бази у даній сфері правового регулювання.

Загальні засади та порядок передачі земельних ділянок у користування зацікавленим особам визначено Земельним кодексом України та Порядком набуття прав на землю із земель комунальної власності у місті Києві, затвердженим рішенням Київської міської ради від 20.04.2017 № 241/2463.

Проєкт рішення не містить інформацію з обмеженим доступом у розумінні статті 6 Закону України «Про доступ до публічної інформації».

Проєкт рішення не стосується прав і соціальної захищеності осіб з інвалідністю та не матиме впливу на життєдіяльність цієї категорії.

7. Фінансово-економічне обгрунтування.

Реалізація рішення не потребує додаткових витрат міського бюджету.

Відповідно до Податкового кодексу України та Положення про плату за землю в місті Києві, затвердженого рішенням Київської міської ради від 23.06.2011 № 242/5629 «Про встановлення місцевих податків і зборів у м. Києві» (зі змінами та доповненнями) розрахунковий розмір земельного податку складатиме (1%):

8000000000:66:034:0012 – 724 грн 72 коп;
8000000000:66:034:0010 – 2 671 грн 52 коп.

8. Прогноз соціально-економічних та інших наслідків прийняття рішення.

Наслідками прийняття розробленого проєкту рішення стане реалізація зацікавленою особою своїх прав щодо користування земельними ділянками.

Доповідач: директор Департаменту земельних ресурсів **Валентина ПЕЛИХ.**

Директор Департаменту земельних ресурсів Валентина ПЕЛИХ

з Державного земел

Номер витягу	НВ-7116864352
Дата формування	30.08.2021
Надано на заяву (запит)	КП "Київський 19.08.2021, ЗВ-

Дані, за якими здійснювався по

Кадастровий номер земельної ділянки	8000000000:66:

Загальні в

Кадастровий номер	8000000000:66:
Місце розташування (адміністративно-територіальна одиниця)	м. Київ, Дніпро
Цільове призначення:	11.04 Для розмі будівель та спо розподілення га та розподілення
Категорія земель	Землі промисло призначення
Вид використання земельної ділянки	для експлуатац
Форма власності	Інформація про відсутня
Площа земельної ділянки, гектарів	0.0051

Відомості про де

Інформація про документацію із землеустрою, на підставі якої здійснена державна реєстрація земельної ділянки	Проект землеус 10.06.2021;Ком відносин", Сол
Орган, який зареєстрував земельну ділянку	Міськрайонне у управління Дер
Дата державної реєстрації земельної ділянки	30.08.2021

Створено за допомогою програмного забезпечення Державн

Відомості про обмеження у використанні земельної ділянки

Вид обмеження у використанні земельної ділянки	Перший пояс зони санітарної охорони джерел та об'єктів централізованого питного водопостачання (суворого режиму)
Площа земельної ділянки (її частини), на яку поширюється дія обмеження	0.0051 гектарів
Підстава для виникнення обмеження у використанні земельної ділянки	Закон Наказ Міністерства регіонального розвитку, будівництва та житлово-комунального господарства України "Про затвердження ДБН В.2.5-74:2013 "Водопостачання. Зовнішні мережі та споруди. Основні положення проектування" № 133 08.04.2013
Дата державної реєстрації обмеження	
Строк дії обмеження	безстроково

Відомості про особу, яка уповноважена надавати відомості
з Державного земельного кадастру відповідно до закону,
що надала витяг з Державного земельного кадастру про земельну ділянку (за наявності)

Витяг підготував та надав

Кадастро

Кадастровий номер зе

Опис меж:

Від А до А землі не надані у власність чи користування;

Умовні позначення:

Експлікація земельних угідь:

Всього земель, гектарів	У тому числі за земельними угіддями, гектарів:
	Землі, які використовуються для технічної інфраструктури
1	2
Площа земельної ділянки, гектарів 0.0051	0.0051

Створено за допомогою програмного забезпечення Державного земельного кадастру

Відомості про особу, яка склал

Прізвище та ініціали особи, яка склала кадастровий план земельної ділянки

Створено за допомогою програмного забезпечення Держав

ВИТЯГ

з Державного земельного кадастру про земельну ділянку

Номер витягу	НВ-6814452162021
Дата формування	16.08.2021
Надано на заяву (запит)	КП "Київський інститут земельних відносин" 13.08.2021, ЗВ-9711204952021

Дані, за якими здійснювався пошук інформації у Державному земельному кадастрі

Кадастровий номер земельної ділянки	8000000000:66:034:0010

Загальні відомості про земельну ділянку

Кадастровий номер	8000000000:66:034:0010
Місце розташування (адміністративно-територіальна одиниця)	м. Київ, Дніпровський р-н, вулиця Кибальчича Миколи, 9
Цільове призначення:	11.04 Для розміщення та експлуатації основних, підсобних і допоміжних будівель та споруд технічної інфраструктури (виробництва та розподілення газу, постачання пари та гарячої води, збирання, очищення та розподілення води)
Категорія земель	Землі промисловості, транспорту, зв'язку, енергетики, оборони та іншого призначення
Вид використання земельної ділянки	для експлуатації та обслуговування бюветного комплексу
Форма власності	Інформація про зареєстроване право в Державному земельному кадастрі відсутня
Площа земельної ділянки, гектарів	0.0188

Відомості про державну реєстрацію земельної ділянки

Інформація про документацію із землеустрою, на підставі якої здійснена державна реєстрація земельної ділянки	Проект землеустрою щодо відведення земельних ділянок, 10.06.2021;Комунальне підприємство "Київський інститут земельних відносин", Соломко Анатолій Олександрович
Орган, який зареєстрував земельну ділянку	Відділ у Білогірському районі Головного управління Держгеокадастру у Хмельницькій області
Дата державної реєстрації земельної ділянки	16.08.2021

Створено за допомогою програмного забезпечення Державного земельного кадастру

Відомості про обмеж

Вид обмеження у використанні земельної ділянки	Охоронна зона
Площа земельної ділянки (її частини), на яку поширюється дія обмеження	0.0015 гектарів
Підстава для виникнення обмеження у використанні земельної ділянки	Закон Закон України " енергетичних об 09.07.2010
Дата державної реєстрації обмеження	
Строк дії обмеження	безстроково

Відомості про обмеж

Вид обмеження у використанні земельної ділянки	Перший пояс зо централізованої
Площа земельної ділянки (її частини), на яку поширюється дія обмеження	0.0188 гектарів
Підстава для виникнення обмеження у використанні земельної ділянки	Закон Наказ Міністер комунального го В.2.5-74:2013 " положення прое 08.04.2013
Дата державної реєстрації обмеження	
Строк дії обмеження	безстроково

Відомості про особу
з Державного земе
що надала витяг з Державного зем

Витяг підготував та надав	

Створено за допомогою програмного забезпечення Державн

Додаток до витягу з Державного земельного кадастру про земельну ділянку від 16.08.2021 р. № НВ-6814452162021

Кадастровий план земельної ділянки

Кадастровий номер земельної ділянки 8000000000:66:034:0010

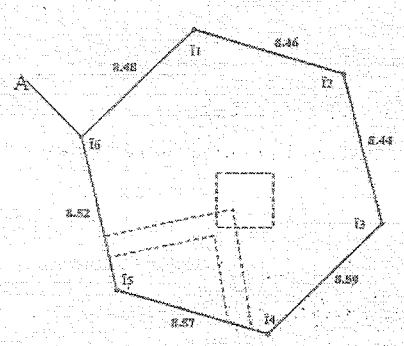

Масштаб 1: 250

Створено за допомогою програмного забезпечення Державного земельного кадастру

Опис меж:

Від А до А землі не надані у власн
користування;

Експлікація земельних угідь:

Всього земель, гектарів	У тому
	Землі, які викорис для технічної інфр
1	2
Площа земельної ділянки, гектарів 0.0188	0.0009

Створено за допомогою програмного забезпечення

Відомості про особу, яка склала кадастровий план земельної ділянки (за наявності)

Прізвище та ініціали особи, яка склала кадастровий план земельної ділянки	Наумчук К. В.

Створено за допомогою програмного забезпечення Державного земельного кадастру

з Державного земе

Номер витягу	НВ
Дата формування	23.
Строк дії	тра
Надано на заяву (запит)	Кий
	23.

Дані, за якими здійснювався по

Кадастровий номер земельної ділянки	800
Власник (користувач):	
Прізвище, власне ім'я, по батькові (за наявності)/найменування	----
Податковий номер	----
Унікальний номер запису в Єдиному державному демографічному реєстрі (за наявності)	----

Загальні в

Кадастровий номер	800
Місце розташування (адміністративно-територіальна одиниця)	м. К
Цільове призначення:	
Категорія земель	Зем ене
Вид цільового призначення земельної ділянки	11. і до (вир вод
Обліковий номер масиву, до складу якого входить земельна ділянка	----
Обліковий номер території, на якій розташовані земельні ділянки, необхідні для розміщення об'єктів, щодо яких відповідно до закону може здійснюватися примусове відчуження земельних ділянок з мотивів суспільної необхідності, до складу якої входить земельна ділянка	----

Створено за допомогою програмного забезпечення Держав

Обліковий номер функціональної зони, до складу якої входить земельна ділянка	-----
Обліковий номер контуру об'єкта будівництва та закінченого будівництвом об'єкта, розташованого на земельній ділянці	-----
Обліковий номер меліоративної мережі, складової частини меліоративної мережі, яка забезпечує гідротехнічну меліорацію відповідної земельної ділянки	-----
Обліковий номер об'єкта інженерної інфраструктури, що належить до складу відповідної меліоративної мережі, складової частини меліоративної мережі	-----
Площа земельної ділянки, гектарів	0.0188
Нормативна грошова оцінка, гривень	254192.05
Дата проведення нормативної грошової оцінки	11.05.2023
Скасований кадастровий номер (номери), у разі коли земельна ділянка створена в результаті поділу/об'єднання	-----

Відомості про державну реєстрацію земельної ділянки

Інформація про документацію із землеустрою, на підставі якої здійснена державна реєстрація земельної ділянки	Проект землеустрою щодо відведення земельних ділянок, 10.06.2021; Комунальне підприємство "Київський інститут земельних відносин", Соломко Анатолій Олександрович
Орган, який зареєстрував земельну ділянку	Відділ у Білогірському районі Головного управління Держгеокадастру у Хмельницькій області
Дата державної реєстрації земельної ділянки	16.08.2021

Відомості про право власності / пр
книги, крім відомостей про р

Вид права	-----
Інформація про власників (користувачів) земельної ділянки	
Прізвище, власне ім'я, по батькові (за наявності)/найменування	-----
Громадянство	-----
Реквізити документа, що посвідчує особу	-----
Податковий номер/номер та серія (за наявності) паспорта фізичної особи	-----
Унікальний номер запису в Єдиному державному демографічному реєстрі (за наявності)	-----
Місце проживання/ місцезнаходження	-----
Частка у спільній власності	-----
Документ, який є підставою для виникнення права	-----
Документ, що посвідчує право	-----

Відомості про оренду, су

Стан відомостей	акт
Орендар:	
Прізвище, власне ім'я, по батькові (за наявності)/найменування	-----
Громадянство	-----
Реквізити документа, що посвідчує особу	-----
Податковий номер/номер та серія (за наявності) паспорта фізичної особи	-----
Унікальний номер запису в Єдиному державному демографічному реєстрі (за наявності)	-----
Місце проживання/ місцезнаходження	-----

Площа земельної ділянки, переданої в оренду	-----
Орган, що здійснив державну реєстрацію речового права	-----
Дата державної реєстрації речового права	-----
Строк дії речового права	-----

Суборендар:

Прізвище, власне ім'я, по батькові (за наявності)/найменування	-----
Громадянство	-----
Реквізити документа, що посвідчує особу	-----
Податковий номер/номер та серія (за наявності) паспорта фізичної особи	-----
Унікальний номер запису в Єдиному державному демографічному реєстрі (за наявності)	-----
Місце проживання/ місцезнаходження	-----
Площа земельної ділянки (її частини), переданої в суборенду	-----
Обліковий номер частини земельної ділянки, на яку поширюється дія договору суборенди	-----
Орган, що здійснив державну реєстрацію речового права	-----
Дата державної реєстрації речового права	-----
Строк дії речового права	-----
Додаткові відомості	-----

Відомості про земельний сервітут згідно з Державним реєстром земель

Стан відомостей	актуальні
Вид сервітуту	-----
Площа земельної ділянки (її частини), на яку поширюється дія сервітуту	-----

Обліковий номер земельної ділянки (її частини), на яку поширюється дія сервітуту	-----
Підстава для встановлення земельного сервітуту	-----
Орган, що здійснив державну реєстрацію сервітуту	-----
Дата державної реєстрації сервітуту	-----
Строк дії сервітуту	-----
Додаткові відомості	-----

Відомості про обмеж

Вид обмеження у використанні земельної ділянки	Охо
Обліковий номер частини земельної ділянки, на яку поширюється дія обмеження у використанні земельної ділянки	-----
Площа земельної ділянки (її частини), на яку поширюється дія обмеження	0.00
Підстава для виникнення обмеження у використанні земельної ділянки	Зак реж 09.0
Орган, що здійснив державну реєстрацію обмеження	-----
Дата державної реєстрації обмеження	-----
Строк дії обмеження	без

Вид обмеження у використанні земельної ділянки	Пер цен
Обліковий номер частини земельної ділянки, на яку поширюється дія обмеження у використанні земельної ділянки	-----
Площа земельної ділянки (її частини), на яку поширюється дія обмеження	0.0
Підстава для виникнення обмеження у використанні земельної ділянки	Зак та з зат

	мережі та споруди. Основні положення проектування" № 133 08.04.2013
Орган, що здійснив державну реєстрацію обмеження	-----
Дата державної реєстрації обмеження	-----
Строк дії обмеження	безстроково

Інформація про документи, на підставі яких відомості про обмеження у використанні земель внесені до Державного земельного кадастру

Реквізити заяви про державну реєстрацію обмеження у використанні земель	-----
Прізвище, власне ім'я та по батькові (за наявності)/ найменування заявника	-----
Інформація про документи, на підставі яких внесені відомості про обмеження у використанні земель	-----

Відомості про заходи щодо охорони земель і ґрунтів

Назва та напрям заходу	-----
Площа	-----
Товщина родючого шару ґрунту, у тому числі об'єм ґрунтової маси	-----
Кошторисна вартість запроектованих робіт	-----
Строки проведення	-----
Інформація про документи, на підставі яких передбачено здійснення заходу щодо охорони земель і ґрунтів	-----

Відомості про ділянки надр, надані у користування відповідно до спеціальних дозволів на користування надрами та актів про надання гірничих відводів, одержаних в порядку інформаційної взаємодії між Державним земельним кадастром, Держгеонадрами та Держпраці (за наявності)

Реєстраційний номер спеціального дозволу на користування надрами	-----
Дата видачі спеціального дозволу на користування надрами	-----

Підстава для надання спеціального дозволу на користування надрами	-----
Вид користування надрами	-----
Відомості про ділянку надр, що надається у користування	-----
Площа ділянки надр, що надається у користування	-----
Вид корисної копалини	-----
Відомості про особу, якій надано спеціальний дозвіл на користування надрами:	
Прізвище, власне ім'я та по батькові (за наявності)/ найменування	-----
Реєстраційний номер облікової картки платника податків/ серія (за наявності) та номер паспорта фізичної особи/код згідно з ЄДРПОУ	-----
Строк дії спеціального дозволу на користування надрами	-----
Документ, який засвідчує надання гірничого відводу	-----
Відомості про користувача гірничого відводу (за наявності)	
Найменування/ прізвище, власне ім'я та по батькові (за наявності)	-----
Мета надання гірничого відводу	-----
Площа проекції гірничого відводу	-----
Строк дії акта про надання гірничого відводу	-----

Додаток
до витягу з Державного земельного кадастру
про земельну ділянку
від 23.01.2024 р. № НВ-0000156112024

Кадастровий номер земельної ділянки 8000000000:66:034:0010

КАДАСТРОВИЙ ПЛАН ЗЕМЕЛЬНОЇ ДІЛЯНКИ

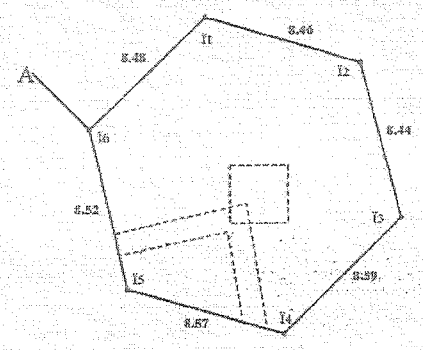

Масштаб 1: 250

Створено за допомогою програмного забезпечення Державного земельного кадастру.

Умовні позначення:

Створено за допомогою програмного забезпечення

КООРДИНАТИ ПОВОРОТНИХ ТОЧОК МЕЖ ЗЕМЕЛЬНОЇ ДІЛЯНКИ

Номер точки	Назва точки	Відстань (метрів)	Координати (м)	
			X	Y

Місце розташування		м. Київ, Дніпровський р-н, вулиця Кибальчича Миколи, 9
Цільове призначення	Категорія земель	Землі промисловості, транспорту, електронних комунікацій, енергетики, оборони та іншого призначення
	Код цільового призначення	11.04 Для розміщення та експлуатації основних, підсобних і допоміжних будівель та споруд технічної інфраструктури (виробництва та розподілення газу, постачання пари та гарячої води, збирання, очищення та розподілення води)
Площа, гектарів		0.0188
Відомості про перенесення в натуру (на місцевість) меж	охоронних зон, прибережних захисних смуг і пляжних зон, зон санітарної охорони, санітарно-захисних зон і зон особливого режиму використання земель (за наявності)	-----
	земельної ділянки (у разі формування земельної ділянки)	-----
	частини земельної ділянки, на якій може проводитися гідротехнічна меліорація (за наявності)	-----
Відомості про контури об'єктів нерухомого майна, меліоративних мереж, складових частин меліоративних мереж та точки водовиділу, розташовані на земельній ділянці (за наявності)		-----

Створено за допомогою програмного забезпечення Державного земельного кадастру.

Відомості про встановлені межові
разі формування земельної ділянк

Розробник документації із
землеустрою: земе
(прізвищ

ЕКСПЛІ

Всього земель, га	У т
	Землі, які викорис для технічної інфр
1	2
Площа земельної ділянки, га 0.0188	0.0009

Створено за допомогою програмного забезпечення

ВИТЯГ
з Державного земельного кадастру про земельну ділянку

Номер витягу	НВ-0000156122024
Дата формування	23.01.2024
Строк дії	три місяці з дати формування
Надано на заяву (запит)	Київська міська рада 23.01.2024, ЗВ-8000013132024

Дані, за якими здійснювався пошук інформації у Державному земельному кадастрі

Кадастровий номер земельної ділянки	8000000000:66:034:0012
Власник (користувач):	
Прізвище, власне ім'я, по батькові (за наявності)/найменування	-----
Податковий номер	-----
Унікальний номер запису в Єдиному державному демографічному реєстрі (за наявності)	-----

Загальні відомості про земельну ділянку

Кадастровий номер	8000000000:66:034:0012
Місце розташування (адміністративно-територіальна одиниця)	м. Київ, Дніпровський р-н, вулиця Кибальчича Миколи, 9
Цільове призначення:	
Категорія земель	Землі промисловості, транспорту, електронних комунікацій, енергетики, оборони та іншого призначення
Вид цільового призначення земельної ділянки	11.04 Для розміщення та експлуатації основних, підсобних і допоміжних будівель та споруд технічної інфраструктури (виробництва та розподілення газу, постачання пари та гарячої води, збирання, очищення та розподілення води)
Обліковий номер масиву, до складу якого входить земельна ділянка	-----
Обліковий номер території, на якій розташовані земельні ділянки, необхідні для розміщення об'єктів, щодо яких відповідно до закону може здійснюватися примусове відчуження земельних ділянок з мотивів суспільної необхідності, до складу якої входить земельна ділянка	-----

Створено за допомогою програмного забезпечення Державного земельного кадастру.

Обліковий номер функціональної зони, до складу якої входить земельна ділянка	-----
Обліковий номер контуру об'єкта будівництва та закінченого будівництвом об'єкта, розташованого на земельній ділянці	-----
Обліковий номер меліоративної мережі, складової частини меліоративної мережі, яка забезпечує гідротехнічну меліорацію відповідної земельної ділянки	-----
Обліковий номер об'єкта інженерної інфраструктури, що належить до складу відповідної меліоративної мережі, складової частини меліоративної мережі	-----
Площа земельної ділянки, гектарів	0.0
Нормативна грошова оцінка, гривень	689
Дата проведення нормативної грошової оцінки	11.
Скасований кадастровий номер (номери), у разі коли земельна ділянка створена в результаті поділу/об'єднання	-----

Відомості про де

Інформація про документацію із землеустрою, на підставі якої здійснена державна реєстрація земельної ділянки	Пр 10. зем
Орган, який зареєстрував земельну ділянку	Мі Гол
Дата державної реєстрації земельної ділянки	30.

Створено за допомогою програмного забезпечення Держав

Відомості про право власності / право постійного користування внесені до Поземельної книги, крім відомостей про речові права, що виникли після 1 січня 2013 року

Вид права	-----
Інформація про власників (користувачів) земельної ділянки	
Прізвище, власне ім'я, по батькові (за наявності)/найменування	-----
Громадянство	-----
Реквізити документа, що посвідчує особу	-----
Податковий номер/номер та серія (за наявності) паспорта фізичної особи	-----
Унікальний номер запису в Єдиному державному демографічному реєстрі (за наявності)	-----
Місце проживання/ місцезнаходження	-----
Частка у спільній власності	-----
Документ, який є підставою для виникнення права	-----
Документ, що посвідчує право	-----

Відомості про оренду, суборенду згідно з Державним реєстром земель

Стан відомостей	актуальні
Орендар:	
Прізвище, власне ім'я, по батькові (за наявності)/найменування	-----
Громадянство	-----
Реквізити документа, що посвідчує особу	-----
Податковий номер/номер та серія (за наявності) паспорта фізичної особи	-----
Унікальний номер запису в Єдиному державному демографічному реєстрі (за наявності)	-----
Місце проживання/ місцезнаходження	-----

Створено за допомогою програмного забезпечення Державного земельного кадастру.

Площа земельної ділянки, переданої в оренду	-----
Орган, що здійснив державну реєстрацію речового права	-----
Дата державної реєстрації речового права	-----
Строк дії речового права	-----
Суборендар:	
Прізвище, власне ім'я, по батькові (за наявності)/найменування	-----
Громадянство	-----
Реквізити документа, що посвідчує особу	-----
Податковий номер/номер та серія (за наявності) паспорта фізичної особи	-----
Унікальний номер запису в Єдиному державному демографічному реєстрі (за наявності)	-----
Місце проживання/ місцезнаходження	-----
Площа земельної ділянки (її частини), переданої в суборенду	-----
Обліковий номер частини земельної ділянки, на яку поширюється дія договору суборенди	-----
Орган, що здійснив державну реєстрацію речового права	-----
Дата державної реєстрації речового права	-----
Строк дії речового права	-----
Додаткові відомості	-----

Відомості про земельний

Стан відомостей	акт
Вид сервітуту	-----
Площа земельної ділянки (її частини), на яку поширюється дія сервітуту	-----

Створено за допомогою програмного забезпечення Держан

Обліковий номер земельної ділянки (її частини), на яку поширюється дія сервітуту	-----
Підстава для встановлення земельного сервітуту	-----
Орган, що здійснив державну реєстрацію сервітуту	-----
Дата державної реєстрації сервітуту	-----
Строк дії сервітуту	-----
Додаткові відомості	-----

Відомості про обмеження у використанні земельної ділянки

Вид обмеження у використанні земельної ділянки	Перший пояс зони санітарної охорони джерел та об'єктів централізованого питного водопостачання (суворого режиму)
Обліковий номер частини земельної ділянки, на яку поширюється дія обмеження у використанні земельної ділянки	-----
Площа земельної ділянки (її частини), на яку поширюється дія обмеження	0.0051 гектарів
Підстава для виникнення обмеження у використанні земельної ділянки	Закон Наказ Міністерства регіонального розвитку, будівництва та житлово-комунального господарства України "Про затвердження ДБН В.2.5-74:2013 "Водопостачання. Зовнішні мережі та споруди. Основні положення проектування" № 133 08.04.2013
Орган, що здійснив державну реєстрацію обмеження	-----
Дата державної реєстрації обмеження	-----
Строк дії обмеження	безстроково

Інформація про документи, на підставі яких відомості про обмеження у використанні земель внесені до Державного земельного кадастру

Реквізити заяви про державну реєстрацію обмеження у використанні земель	-----
Прізвище, власне ім'я та по батькові (за наявності)/ найменування заявника	-----

Створено за допомогою програмного забезпечення Державного земельного кадастру.

Інформація про документи, на підставі яких внесені відомості про обмеження у використанні земель	-----

Відомості про за

Назва та напрям заходу	-----
Площа	-----
Товщина родючого шару ґрунту, у тому числі об'єм ґрунтової маси	-----
Кошторисна вартість запроектованих робіт	-----
Строки проведення	-----
Інформація про документи, на підставі яких передбачено здійснення заходу щодо охорони земель і ґрунтів	-----

Відомості про ділянки надр, надані користування надрами та актів про нада взаємодії між Державним земельним

Реєстраційний номер спеціального дозволу на користування надрами	-----
Дата видачі спеціального дозволу на користування надрами	-----
Підстава для надання спеціального дозволу на користування надрами	-----
Вид користування надрами	-----
Відомості про ділянку надр, що надається у користування	-----
Площа ділянки надр, що надається у користування	-----
Вид корисної копалини	-----
Відомості про особу, якій надано спеціальний дозвіл на користування надрами:	
Прізвище, власне ім'я та по батькові (за наявності)/ найменування	-----
Реєстраційний номер облікової картки платника податків/ серія (за наявності) та номер паспорта	-----

Створено за допомогою програмного забезпечення Держа

фізичної особи/код згідно з ЄДРПОУ

Строк дії спеціального дозволу на користування надрами	-----
Документ, який засвідчує надання гірничого відводу	-----
Відомості про користувача гірничого відводу (за наявності)	
Найменування/ прізвище, власне ім'я та по батькові (за наявності)	-----
Мета надання гірничого відводу	-----
Площа проекції гірничого відводу	-----
Строк дії акта про надання гірничого відводу	-----

Створено за допомогою програмного забезпечення Державного земельного кадастру.

Кадастровий номер з

КАДАСТРОВ

Створено за допомогою програмного забезпечення Держав

Умовні позначення:

Опис меж:
Від А до А землі не надані у власність чи користува

Створено за допомогою програмного забезпечення Державного земельного кадастру.

КООРДИНАТИ ПОВОРО

Номер точки	Назва точки

Місце розташування	
Цільове призначення	Категорія зе
	Код цільово призначенн
Площа, гектарів	
Відомості про перенесення в натуру (на місцевість) меж	охоронних з прибережни захисних см і пляжних зо зон санітарн охорони, са захисних зо особливого використан (за наявност
	земельної д (у разі форм земельної д
	частини зем ділянки, на може прово гідротехніч меліорація наявності)
Відомості про контури об'єктів нерухомого майна, меліоративни складових частин меліоративних та точки водовиділу, розташовані земельній ділянці (за наявності)	

Створено за допомогою програмного забезпечен

Відомості про встановлені межові знаки (у разі формування земельної ділянки)	-----

Розробник документації із землеустрою: Комунальне підприємство "Київський інститут земельних відносин", Соломко Анатолій Олександрович
(прізвище, власне ім'я, по батькові (за наявності) фізичної особи / найменування юридичної особи)

ЕКСПЛІКАЦІЯ ЗЕМЕЛЬНИХ УГІДЬ

Всього земель, га	У тому числі за земельними угіддями, га:
	Землі, які використовуються для технічної інфраструктури
1	2
Площа земельної ділянки, га 0.0051	0.0051

Створено за допомогою програмного забезпечення Державного земельного кадастру.

Код земельної ділянки:	66:034:0010
Площа:	0.0188 га
Адрес земельноїділянки:	Дніпровський район, вул. Кибал
Заявник:	СПЕЦІАЛІЗОВАНЕ ВОДОГОСПОД ДИ (КИЇВСЬКОЇ МІСЬКОЇ ДЕРЖАВ
Вид та термін користування:	постійне користування
Цільове призначення:	11.04, для розміщення та експлуа чної інфраструктури (виробництв

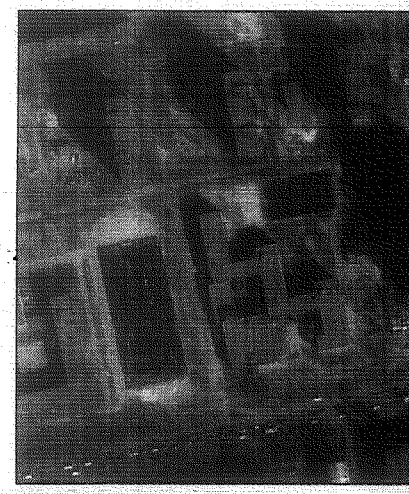

Матеріали аерофотозйомки 2018 р.
виготовлено за даними АІС ОУЗР

Код земельної ділянки: 68:034:0912 Справа 523339300

Площа: 0.0051 га

Адрес земельної ділянки: Дніпровський район, вул. Кибальчича Миколи, 2

Заявник: СПЕЦІАЛІЗОВАНЕ ВОДОГОСПОДАРСЬКЕ КОМУНАЛЬНЕ ПІДПРИЄМСТВО ВИКОНАВЧОГО ОРГАНУ КИЇВСЬКОЇ МІСЬКОЇ РА ДИ (КИЇВСЬКОЇ МІСЬКОЇ ДЕРЖАВНОЇ АДМІНІСТРАЦІЇ) «КИЇВВОДФОНД»

Вид та термін користування: постійне користування

Цільове призначення: 11.04, для розміщення та експлуатації основних, відсобних і допоміжних будівель та споруд техні чної інфраструктури (виробництва та розподілення газу, постачання пари та гарячої води, збирання, очищення та розподілення вод

Матеріали аерофотозйомки 2018 р.
виготовлено за даними АІС ОУЗР

Заступ
секретар

Тере
Брод
Поло

Прошу розглянути
№ 08/231 - 127/ПР в уст

Омел

Для контролю за пр

Юна
Пант

"29" січня 2024 року
№ 08/231 – 127/ПР

08/231-127/ПР
29.01.2024

УКРАЇНА

ВИКОНАВЧИЙ ОРГАН КИЇВСЬКОЇ МІСЬКОЇ РАДИ
(КИЇВСЬКА МІСЬКА ДЕРЖАВНА АДМІНІСТРАЦІЯ)

ДЕПАРТАМЕНТ ЗЕМЕЛЬНИХ РЕСУРСІВ

вул. Хрещатик, 32-а, м. Київ, 01001 тел. (044) 202 78 15
Контактний центр міста Києва (044) 15 51 E-mail: kyivland@kyivcity.gov.ua Код ЄДРПОУ 26199097

29.01.2024 № 05715-СЛ-61703

Заступнику міського голови-
секретарю Київської міської ради
Володимиру БОНДАРЕНКУ

Шановний Володимире Володимировичу!

Департамент земельних ресурсів виконавчого органу Київської міської ради (Київської міської державної адміністрації) відповідно до пункту 3 статті 26 Регламенту Київської міської ради, затвердженого рішенням Київської міської ради від 04.11.2021 № 3135/3176, направляє проєкт рішення Київської міської ради «Про надання СПЕЦІАЛІЗОВАНОМУ ВОДОГОСПОДАРСЬКОМУ КОМУНАЛЬНОМУ ПІДПРИЄМСТВУ ВИКОНАВЧОГО ОРГАНУ КИЇВСЬКОЇ МІСЬКОЇ РАДИ (КИЇВСЬКОЇ МІСЬКОЇ ДЕРЖАВНОЇ АДМІНІСТРАЦІЇ) «КИЇВВОДФОНД» земельних ділянок у постійне користування для експлуатації та обслуговування бюветного комплексу на вул. Кибальчича Миколи, 9 у Дніпровському районі міста Києва» (справа № 523339300) для подальшого опрацювання.

Додатки:
- проєкт рішення Київської міської ради до справи № 523339300 на 3 арк. в 1 примірнику;
- пояснювальна записка до справи № 523339300 на 3 арк. в 1 примірнику;
- витяг з бази даних міського земельного кадастру на 1 арк. в 1 примірнику;
- матеріали супутникової фотозйомки на 2 арк. в 1 примірнику;
- проєкт землеустрою щодо відведення земельної ділянки 1 книга в 1 примірнику;
- витяги з Державного земельного кадастру про земельні ділянки від 23.01.2024 № НВ-0000156122024 та № НВ-0000156112024 на 12 арк. в 1 примірнику;
- інформаційна довідка з Державного реєстру речових прав на нерухоме майно від 18.01.2024 № 362396476 на 3 арк. в 1 примірнику;
- заява спеціалізованого водогосподарського комунального підприємства виконавчого органу Київської міської ради (Київської міської державної адміністрації) «Київводфонд» від 15.01.2023 № 72128-008198409-031-03 на 21 арк. в 1 примірнику.

З повагою

Директор Валентина ПЕЛИХ

Текст проєкту рішення у
електронному вигляді на

Начальник другого відділу
управління землеустрою
Департаменту земельних ресурсів
виконавчого органу Київської міс
(Київської міської державної адмі

08/231-129/ПР
29.01.2024

КИЇВСЬКА МІСЬКА РАДА

II СЕСІЯ IX СКЛИКАННЯ

РІШЕННЯ

_____№_____

353973607

Про надання СПЕЦІАЛІЗОВАНОМУ ВОДОГОСПОДАРСЬКОМУ КОМУНАЛЬНОМУ ПІДПРИЄМСТВУ ВИКОНАВЧОГО ОРГАНУ КИЇВСЬКОЇ МІСЬКОЇ РАДИ (КИЇВСЬКОЇ МІСЬКОЇ ДЕРЖАВНОЇ АДМІНІСТРАЦІЇ) «КИЇВВОДФОНД» земельних ділянок у постійне користування для експлуатації та обслуговування бюветного комплексу на вул. Райдужній, 17-21 у Дніпровському районі міста Києва

Розглянувши заяву СПЕЦІАЛІЗОВАНОГО ВОДОГОСПОДАРСЬКОГО КОМУНАЛЬНОГО ПІДПРИЄМСТВА ВИКОНАВЧОГО ОРГАНУ КИЇВСЬКОЇ МІСЬКОЇ РАДИ (КИЇВСЬКОЇ МІСЬКОЇ ДЕРЖАВНОЇ АДМІНІСТРАЦІЇ) «КИЇВВОДФОНД» (код ЄДРПОУ: 37292855, місцезнаходження юридичної особи: 04080, м. Київ, вул. Дмитрівська, 16-Б) від 15 січня 2024 року № 72128-008198459-031-03 про надання в постійне користування земельних ділянок (кадастровий номер 8000000000:66:017:0004 та кадастровий номер 8000000000:66:017:0005), проєкт землеустрою щодо відведення земельних ділянок та додані документи, керуючись статтями 9, 83, 92, 116, 122, 123, 186 Земельного кодексу України, Законом України «Про внесення змін до деяких законодавчих актів України щодо розмежування земель державної та комунальної власності», пунктом 34 частини першої статті 26 Закону України «Про місцеве самоврядування в Україні», Законом України «Про адміністративну процедуру», Київська міська рада

ВИРІШИЛА:

1. Затвердити проект
Спеціалізованому водог
виконавчого органу Київс
адміністрації) «Київводфон
комплексу на вул. Райдужні
земель – землі промис
енергетики, оборони та інш
11.04, заява ДІЦ від 15 сі
№ 353973607).

2. Надати СПЕ
КОМУНАЛЬНОМУ ПІДПР
МІСЬКОЇ РАДИ (КИЇВС
«КИЇВВОДФОНД», за умо
користування земельну д
8000000000:66:017:0004) та
номер 8000000000:66:017:0
комплексу (код виду ціл
експлуатації основних, під
інфраструктури (виробниц
води, збирання, очищення
Дніпровському районі м
територіальної громади міст
на праві господарського в
органу Київської міської
від 07 вересня 2011 року
змінами) (право господарс
речових прав на нерухоме
речове право 43189478).

3. СПЕЦІАЛ
КОМУНАЛЬНОМУ ПІДПР
МІСЬКОЇ РАДИ (КИЇВС
«КИЇВВОДФОНД»:

3.1. Виконувати обов
Земельного кодексу Україн

3.2. Вжити заходів
користування земельними д
«Про державну реєстрацію

3.3. Питання майнови

3.4. Забезпечити від
експлуатації існуючих інж
земельних ділянок.

3.5. Виконати вимоги, викладені в листі Департаменту містобудування та архітектури виконавчого органу Київської міської ради (Київської міської державної адміністрації) від 30 жовтня 2020 року № 11273/0/09/19-20.

3.6. Під час використання земельних ділянок дотримуватися обмежень у їх використанні, зареєстрованих у Державному земельному кадастрі.

3.7. Забезпечити відповідно до рішення Київської міської ради від 27 жовтня 2011 року № 384/6600 «Про затвердження Порядку видалення зелених насаджень на території міста Києва» (із змінами і доповненнями) обстеження зелених насаджень, укладання охоронного договору на зелені насадження та у випадку, визначеному законодавством, вирішення питання сплати відновної вартості зелених насаджень.

3.8. У разі необхідності проведення реконструкції, питання оформлення дозвільної та проєктно-кошторисної документації вирішувати в порядку, визначеному законодавством України.

4. Попередити землекористувача, що використання земельної ділянки не за цільовим призначенням тягне за собою припинення права користування нею відповідно до вимог статей 141, 143 Земельного кодексу України.

5. Дане рішення набирає чинності з дня доведення його до відома заявника.

6. Відповідальному структурному підрозділу Київської міської ради забезпечити виконання пункту 5 цього рішення в порядку, визначеному Законом України «Про адміністративну процедуру».

7. Контроль за виконанням цього рішення покласти на постійну комісію Київської міської ради з питань архітектури, містопланування та земельних відносин.

Київський міський голова Віталій КЛИЧКО

ПОДАННЯ:

Заступник голови
Київської міської державн
з питань здійснення самов

Директор Департаменту з
виконавчого органу Київс
(Київської міської держав

Начальник юридичного уп
Департаменту земельних р
виконавчого органу Київс
(Київської міської держав

ПОГОДЖЕНО:

Постійна комісія Київсько
з питань архітектури, міст
та земельних відносин

Голова

Секретар

Начальник управління пра
забезпечення діяльності
Київської міської ради

Постійна комісія Київської
з питань житлово-комунал
та паливно-енергетичного

Голова

Секретар

ПОЯСНЮВАЛЬНА ЗАПИСКА

№ ПЗН-61702 від 23.01.2024

до проєкту рішення Київської міської ради:

Про надання СПЕЦІАЛІЗОВАНОМУ ВОДОГОСПОДАРСЬКОМУ КОМУНАЛЬНОМУ ПІДПРИЄМСТВУ ВИКОНАВЧОГО ОРГАНУ КИЇВСЬКОЇ МІСЬКОЇ РАДИ (КИЇВСЬКОЇ МІСЬКОЇ ДЕРЖАВНОЇ АДМІНІСТРАЦІЇ) «КИЇВВОДФОНД» земельних ділянок у постійне користування для експлуатації та обслуговування бюветного комплексу на вул. Райдужній, 17-21 у Дніпровському районі міста Києва

До справи
№ 353973607

1. Юридична особа:

Назва	*СПЕЦІАЛІЗОВАНЕ ВОДОГОСПОДАРСЬКЕ КОМУНАЛЬНЕ ПІДПРИЄМСТВО ВИКОНАВЧОГО ОРГАНУ КИЇВСЬКОЇ МІСЬКОЇ РАДИ (КИЇВСЬКОЇ МІСЬКОЇ ДЕРЖАВНОЇ АДМІНІСТРАЦІЇ) «КИЇВВОДФОНД»*
Перелік засновників (учасників) юридичної особи	*КИЇВСЬКА МІСЬКА РАДА* *Код ЄДРПОУ засновника: 22883141* *Адреса засновника: 01044, м. Київ, вул. Хрещатик, 36*
Кінцевий бенефіціарний власник (контролер)	*Відсутній*
Реєстраційний номер:	*від 16.01.2024 № 353973607*

2. Відомості про земельні ділянки (кадастрові №№ 8000000000:66:017:0004; 8000000000:66:017:0005).

Місце розташування (адреса)	*м. Київ, р-н Дніпровський, вул. Райдужна, 17-21*
Площі	*0,0210 га (кадастровий номер 8000000000:66:017:0004); 0,0033 га (кадастровий номер 8000000000:66:017:0005)*
Вид та термін користування	*право в процесі оформлення (постійне користування)*
Категорія земель	*землі промисловості, транспорту, електронних комунікацій, енергетики, оборони та іншого призначення*
Вид цільового призначення	*11.04 для розміщення та експлуатації основних, підсобних і допоміжних будівель та споруд технічної інфраструктури (виробництва та розподілення газу, постачання пари та гарячої води, збирання, очищення та розподілення води) (для експлуатації та обслуговування бюветного комплексу)*
Нормативні грошові оцінки (за попереднім розрахунком*)	*8000000000:66:017:0004 – 301 348 грн 02 коп;* *8000000000:66:017:0005 – 47 354 грн 69 коп.*
**Наведені розрахунки нормативної грошової оцінки не є остаточними і будуть уточнені відповідно до вимог чинного законодавства при оформленні права на земельну ділянку.*	

3. Обґрунтування прийняття рішення.

На замовлення зацікавленої особи землевпорядною організацією розроблено проєкт землеустрою щодо відведення земельних ділянок, який згідно зі статтею 186[1] Земельного кодексу України (в редакції до 27.05.2021) погоджено з відповідними органами, зокрема:

Департаментом містобудуванн
виконавчого органу Київської
(Київської міської державної а

Відповідно до Земельного
комунальної власності у міс
від 20.04.2017 № 241/2463, Деп
міської ради (Київської міс
Київської міської ради.

4. Мета прийняття рішенн

Метою прийняття рішення
України права особи на оформл

5. Особливі характеристик

Наявність будівель і споруд на ділянках:	
Наявність ДПТ:	
Функціональне призначення згідно з Генпланом:	

Функціональне призначення згідно з Генпланом:	*розподілення газу, постачання пари та гарячої води, збирання, очищення та розподілення води) є супутнім видом цільового призначення території житлової забудови багатоповерхової.*
Правовий режим:	*Земельні ділянки належать до земель комунальної власності територіальної громади міста Києва.*
Розташування в зеленій зоні:	*Земельні ділянки не входять до зеленої зони.*
Інші особливості:	*Зазначаємо, що Департамент земельних ресурсів не може перебирати на себе повноваження Київської міської ради та приймати рішення про передачу або відмову в передачі в постійне користування земельних ділянок, оскільки відповідно до пункту 34 частини першої статті 26 Закону України «Про місцеве самоврядування в Україні» та статей 9, 122 Земельного кодексу України такі питання вирішуються виключно на пленарних засіданнях сільської, селищної, міської ради.* *Зазначене підтверджується, зокрема, рішеннями Верховного Суду від 28.04.2021 у справі № 826/8857/16, від 17.04.2018 у справі № 826/8107/16, від 16.09.2021 у справі № 826/8847/16.* *Зважаючи на вказане, цей проєкт рішення направляється для подальшого розгляду Київською міською радою відповідно до її Регламенту.*

6. Стан нормативно-правової бази у даній сфері правового регулювання.

Загальні засади та порядок передачі земельних ділянок у користування зацікавленим особам визначено Земельним кодексом України та Порядком набуття прав на землю із земель комунальної власності у місті Києві, затвердженим рішенням Київської міської ради від 20.04.2017 № 241/2463.

Проєкт рішення не містить інформацію з обмеженим доступом у розумінні статті 6 Закону України «Про доступ до публічної інформації».

Проєкт рішення не стосується прав і соціальної захищеності осіб з інвалідністю та не матиме впливу на життєдіяльність цієї категорії.

7. Фінансово-економічне обґрунтування.

Реалізація рішення не потребує додаткових витрат міського бюджету.

Відповідно до Податкового кодексу України та Положення про плату за землю в місті Києві, затвердженого рішенням Київської міської ради від 23.06.2011 № 242/5629 «Про встановлення місцевих податків і зборів у м. Києві» (зі змінами та доповненнями) розрахунковий розмір земельного податку складатиме (1%):

8000000000:66:017:0004 - 3 013 грн 48 коп;
8000000000:66:017:0005 - 473 грн 55 коп.

8. Прогноз соціально-економічних та інших наслідків прийняття рішення.

Наслідками прийняття розробленого проєкту рішення стане реалізація зацікавленою особою своїх прав щодо користування земельними ділянками.

Доповідач: директор Департаменту земельних ресурсів **Валентина ПЕЛИХ.**

Директор Департаменту земельних ресурсів Валентина ПЕЛИХ

Код земельної ділянки: 66:017:0004
Площа: 0.0210 га
Адрес земельної ділянки: Дніпровський район, вул. Райдуг
Заявник: СПЕЦІАЛІЗОВАНЕ ВОДОГОСПОД ДИ (КИЇВСЬКОЇ МІСЬКОЇ ДЕРЖАВ
Вид та термін користування: постійне користування
Цільове призначення: 11.04, для розміщення та експлуа чної інфраструктури (виробництв

Матеріали аерофотозйомки 2019 р.
виготовлено за даними АІС ОУЗР

з Державного земел

Номер витягу	НВ-
Дата формування	23.(
Строк дії	три
Надано на заяву (запит)	Кий
	23.(

Дані, за якими здійснювався по

Кадастровий номер земельної ділянки	800
Власник (користувач):	
Прізвище, власне ім'я, по батькові (за наявності)/найменування	-----
Податковий номер	-----
Унікальний номер запису в Єдиному державному демографічному реєстрі (за наявності)	-----

Загальні ві

Кадастровий номер	800
Місце розташування (адміністративно-територіальна одиниця)	м. К
Цільове призначення:	
Категорія земель	Зем. ener
Вид цільового призначення земельної ділянки	11.0 і до (вир вод
Обліковий номер масиву, до складу якого входить земельна ділянка	-----
Обліковий номер території, на якій розташовані земельні ділянки, необхідні для розміщення об'єктів, щодо яких відповідно до закону може здійснюватися примусове відчуження земельних ділянок з мотивів суспільної необхідності, до складу якої входить земельна ділянка	-----

Створено за допомогою програмного забезпечення Державн

Код земельної ділянки:	66:017:0005	Справа 353973607
Площа:	0.0033 га	
Адрес земельноїділянки:	Дніпровський район, вул. Райдужна, 17-21	
Заявник:	СПЕЦІАЛІЗОВАНЕ ВОДОГОСПОДАРСЬКЕ КОМУНАЛЬНЕ ПІДПРИЄМСТВО ВИКОНАВЧОГО ОРГАНУ КИЇВСЬКОЇ МІСЬКОЇ РА ДИ (КИЇВСЬКОЇ МІСЬКОЇ ДЕРЖАВНОЇ АДМІНІСТРАЦІЇ) «КИЇВОДФОНД»	
Вид та термін користування:	постійне користування	
Цільове призначення:	11.04, для розміщення та експлуатації основних, підсобних і допоміжних будівель та споруд техні чної інфраструктури (виробництва та розподілення газу, постачання пари та гарячої води, збирання, очищення та розподілення вод	

Матеріали аерофотозйомки 2019 р.
виготовлено за даними АІС ОУЗР

Обліковий номер функціональної зони, до складу якої входить земельна ділянка	-----
Обліковий номер контуру об'єкта будівництва та закінченого будівництвом об'єкта, розташованого на земельній ділянці	-----
Обліковий номер меліоративної мережі, складової частини меліоративної мережі, яка забезпечує гідротехнічну меліорацію відповідної земельної ділянки	-----
Обліковий номер об'єкта інженерної інфраструктури, що належить до складу відповідної меліоративної мережі, складової частини меліоративної мережі	-----
Площа земельної ділянки, гектарів	0.0033
Нормативна грошова оцінка, гривень	45057.44
Дата проведення нормативної грошової оцінки	11.05.2023
Скасований кадастровий номер (номери), у разі коли земельна ділянка створена в результаті поділу/об'єднання	-----

Відомості про державну реєстрацію земельної ділянки

Інформація про документацію із землеустрою, на підставі якої здійснена державна реєстрація земельної ділянки	Проект землеустрою щодо відведення земельних ділянок, 10.06.2021; Комунальне підприємство "Київський інститут земельних відносин", Соломко Анатолій Олександрович
Орган, який зареєстрував земельну ділянку	Відділ у Камінь-Каширському районі Міжрайонного управління у Камінь-Каширському та Любешівському районах Головного управління Держгеокадастру у Волинській області
Дата державної реєстрації земельної ділянки	27.08.2021

Відомості про право власності / щ
книги, крім відомостей про р

Вид права	-----
Інформація про власників (користувачів) земельної ділянки	
Прізвище, власне ім'я, по батькові (за наявності)/найменування	-----
Громадянство	-----
Реквізити документа, що посвідчує особу	-----
Податковий номер/номер та серія (за наявності) паспорта фізичної особи	-----
Унікальний номер запису в Єдиному державному демографічному реєстрі (за наявності)	-----
Місце проживання/ місцезнаходження	-----
Частка у спільній власності	-----
Документ, який є підставою для виникнення права	-----
Документ, що посвідчує право	-----

Відомості про оренду, су

Стан відомостей	акт
Орендар:	
Прізвище, власне ім'я, по батькові (за наявності)/найменування	-----
Громадянство	-----
Реквізити документа, що посвідчує особу	-----
Податковий номер/номер та серія (за наявності) паспорта фізичної особи	-----
Унікальний номер запису в Єдиному державному демографічному реєстрі (за наявності)	-----
Місце проживання/ місцезнаходження	-----

Площа земельної ділянки, переданої в оренду	-----
Орган, що здійснив державну реєстрацію речового права	-----
Дата державної реєстрації речового права	-----
Строк дії речового права	-----

Суборендар:

Прізвище, власне ім'я, по батькові (за наявності)/найменування	-----
Громадянство	-----
Реквізити документа, що посвідчує особу	-----
Податковий номер/номер та серія (за наявності) паспорта фізичної особи	-----
Унікальний номер запису в Єдиному державному демографічному реєстрі (за наявності)	-----
Місце проживання/ місцезнаходження	-----
Площа земельної ділянки (її частини), переданої в суборенду	-----
Обліковий номер частини земельної ділянки, на яку поширюється дія договору суборенди	-----
Орган, що здійснив державну реєстрацію речового права	-----
Дата державної реєстрації речового права	-----
Строк дії речового права	-----
Додаткові відомості	-----

Відомості про земельний сервітут згідно з Державним реєстром земель

Стан відомостей	актуальні
Вид сервітуту	-----
Площа земельної ділянки (її частини), на яку поширюється дія сервітуту	-----

Обліковий номер земельної ділянки (її частини), на яку поширюється дія сервітуту	-----
Підстава для встановлення земельного сервітуту	-----
Орган, що здійснив державну реєстрацію сервітуту	-----
Дата державної реєстрації сервітуту	-----
Строк дії сервітуту	-----
Додаткові відомості	-----

Відомості про обмеж

Вид обмеження у використанні земельної ділянки	Охор
Обліковий номер частини земельної ділянки, на яку поширюється дія обмеження у використанні земельної ділянки	-----
Площа земельної ділянки (її частини), на яку поширюється дія обмеження	0.00
Підстава для виникнення обмеження у використанні земельної ділянки	Зако реж 09.0
Орган, що здійснив державну реєстрацію обмеження	-----
Дата державної реєстрації обмеження	-----
Строк дії обмеження	безс

Вид обмеження у використанні земельної ділянки	Охор
Обліковий номер частини земельної ділянки, на яку поширюється дія обмеження у використанні земельної ділянки	-----
Площа земельної ділянки (її частини), на яку поширюється дія обмеження	0.00
Підстава для виникнення обмеження у використанні земельної ділянки	Зако та ж

	затвердження ДБН В.2.5-75:2013. КАНАЛІЗАЦІЯ ЗОВНІШНІ МЕРЕЖІ ТА СПОРУДИ» 08.04.2013
Орган, що здійснив державну реєстрацію обмеження	-----
Дата державної реєстрації обмеження	-----
Строк дії обмеження	безстроково
Вид обмеження у використанні земельної ділянки	Охоронна зона навколо інженерних комунікацій
Обліковий номер частини земельної ділянки, на яку поширюється дія обмеження у використанні земельної ділянки	-----
Площа земельної ділянки (її частини), на яку поширюється дія обмеження	0.0013 гектарів
Підстава для виникнення обмеження у використанні земельної ділянки	Закон Наказ Міністерства регіонального розвитку, будівництва та житлово-комунального господарства України № 134 «Про затвердження ДБН В.2.5-75:2013. КАНАЛІЗАЦІЯ ЗОВНІШНІ МЕРЕЖІ ТА СПОРУДИ» 08.04.2013
Орган, що здійснив державну реєстрацію обмеження	-----
Дата державної реєстрації обмеження	-----
Строк дії обмеження	безстроково
Вид обмеження у використанні земельної ділянки	Перший пояс зони санітарної охорони джерел та об'єктів централізованого питного водопостачання (суворого режиму)
Обліковий номер частини земельної ділянки, на яку поширюється дія обмеження у використанні земельної ділянки	-----
Площа земельної ділянки (її частини), на яку поширюється дія обмеження	0.0033 гектарів
Підстава для виникнення обмеження у використанні земельної ділянки	Закон Наказ Міністерства регіонального розвитку, будівництва та житлово-комунального господарства України "Про затвердження ДБН В.2.5-74:2013 "Водопостачання. Зовнішні мережі та споруди. Основні положення проектування" № 133 08.04.2013
Орган, що здійснив державну реєстрацію обмеження	-----

Дата державної реєстрації обмеження	-----
Строк дії обмеження	безс

Інформація про документ
у використанні земель в

Реквізити заяви про державну реєстрацію обмеження у використанні земель	-----
Прізвище, власне ім`я та по батькові (за наявності)/ найменування заявника	-----
Інформація про документи, на підставі яких внесені відомості про обмеження у використанні земель	-----

Відомості про за

Назва та напрям заходу	-----
Площа	-----
Товщина родючого шару ґрунту, у тому числі об`єм ґрунтової маси	-----
Кошторисна вартість запроектованих робіт	-----
Строки проведення	-----
Інформація про документи, на підставі яких передбачено здійснення заходу щодо охорони земель і ґрунтів	-----

Відомості про ділянки надр, надані
користування надрами та актів про нада
взаємодії між Державним земельним

Реєстраційний номер спеціального дозволу на користування надрами	-----
Дата видачі спеціального дозволу на користування надрами	-----
Підстава для надання спеціального дозволу на користування надрами	-----
Вид користування надрами	-----
Відомості про ділянку надр, що надається у користування	-----

Площа ділянки надр, що надається у користування	-----
Вид корисної копалини	-----
Відомості про особу, якій надано спеціальний дозвіл на користування надрами:	
Прізвище, власне ім'я та по батькові (за наявності)/ найменування	-----
Реєстраційний номер облікової картки платника податків/ серія (за наявності) та номер паспорта фізичної особи/код згідно з ЄДРПОУ	-----
Строк дії спеціального дозволу на користування надрами	-----
Документ, який засвідчує надання гірничого відводу	-----
Відомості про користувача гірничого відводу (за наявності)	
Найменування/ прізвище, власне ім'я та по батькові (за наявності)	-----
Мета надання гірничого відводу	-----
Площа проекції гірничого відводу	-----
Строк дії акта про надання гірничого відводу	-----

Кадастровий номер з

КАДАСТРОВІ

А

Умовні позначення:

Опис меж:

Від А до А землі не надані у власність чи користува

Створено за допомогою програмного забезпечення Державного земельного кадастру.

КООРДИНАТИ ПОВОРО

Номер точки	Назва точки

Місце розташування	
Цільове призначення	Категорія зе
	Код цільово призначення
Площа, гектарів	
Відомості про перенесення в натуру (на місцевість) меж	охоронних з прибережни захисних см і пляжних зо зон санітарн охорони, сан захисних зон особливого використанн (за наявност
	земельної ді (у разі форм земельної ді
	частини земе ділянки, на я може провод гідротехнічн меліорація (з наявності)
Відомості про контури об'єктів нерухомого майна, меліоративних складових частин меліоративних м та точки водовиділу, розташовані земельній ділянці (за наявності)	

Створено за допомогою програмного забезпечення

Відомості про встановлені межові знаки (у разі формування земельної ділянки)	-----

Розробник документації із землеустрою: Комунальне підприємство "Київський інститут земельних відносин", Соломко Анатолій Олександрович
(прізвище, власне ім'я, по батькові (за наявності) фізичної особи / найменування юридичної особи)

ЕКСПЛІКАЦІЯ ЗЕМЕЛЬНИХ УГІДЬ

Всього земель, га	У тому числі за земельними угіддями, га:
	Землі, які використовуються для технічної інфраструктури
1	2
Площа земельної ділянки, га 0.0033	0.0033

Створено за допомогою програмного забезпечення Державного земельного кадастру.

з Державного земел

Номер витягу	НВ-
Дата формування	23.0
Строк дії	три
Надано на заяву (запит)	Киї
	23.0

Дані, за якими здійснювався пош

Кадастровий номер земельної ділянки	8000
Власник (користувач):	
Прізвище, власне ім'я, по батькові (за наявності)/найменування	-----
Податковий номер	-----
Унікальний номер запису в Єдиному державному демографічному реєстрі (за наявності)	-----

Загальні ві

Кадастровий номер	8000
Місце розташування (адміністративно-територіальна одиниця)	м. К
Цільове призначення:	
Категорія земель	Зем енер
Вид цільового призначення земельної ділянки	11.0 і дог (вир вода
Обліковий номер масиву, до складу якого входить земельна ділянка	-----
Обліковий номер території, на якій розташовані земельні ділянки, необхідні для розміщення об'єктів, щодо яких відповідно до закону може здійснюватися примусове відчуження земельних ділянок з мотивів суспільної необхідності, до складу якої входить земельна ділянка	-----

Створено за допомогою програмного забезпечення Державн

Обліковий номер функціональної зони, до складу якої входить земельна ділянка	-----
Обліковий номер контуру об'єкта будівництва та закінченого будівництвом об'єкта, розташованого на земельній ділянці	-----
Обліковий номер меліоративної мережі, складової частини меліоративної мережі, яка забезпечує гідротехнічну меліорацію відповідної земельної ділянки	-----
Обліковий номер об'єкта інженерної інфраструктури, що належить до складу відповідної меліоративної мережі, складової частини меліоративної мережі	-----
Площа земельної ділянки, гектарів	0.0210
Нормативна грошова оцінка, гривень	286729.15
Дата проведення нормативної грошової оцінки	11.05.2023
Скасований кадастровий номер (номери), у разі коли земельна ділянка створена в результаті поділу/об'єднання	-----

Відомості про державну реєстрацію земельної ділянки

Інформація про документацію із землеустрою, на підставі якої здійснена державна реєстрація земельної ділянки	Проект землеустрою щодо відведення земельних ділянок, 10.06.2021; Комунальне підприємство "Київський інститут земельних відносин", Соломко Анатолій Олександрович
Орган, який зареєстрував земельну ділянку	Відділ у Васильківському районі Головного управління Держгеокадастру у Дніпропетровській області
Дата державної реєстрації земельної ділянки	26.08.2021

Створено за допомогою програмного забезпечення Державного земельного кадастру.

Відомості про право власності / пр
книги, крім відомостей про р

Вид права	-----
Інформація про власників (користувачів) земельної ділянки	
Прізвище, власне ім'я, по батькові (за наявності)/найменування	-----
Громадянство	-----
Реквізити документа, що посвідчує особу	-----
Податковий номер/номер та серія (за наявності) паспорта фізичної особи	-----
Унікальний номер запису в Єдиному державному демографічному реєстрі (за наявності)	-----
Місце проживання/ місцезнаходження	-----
Частка у спільній власності	-----
Документ, який є підставою для виникнення права	-----
Документ, що посвідчує право	-----

Відомості про оренду, суб

Стан відомостей	акту
Орендар:	
Прізвище, власне ім'я, по батькові (за наявності)/найменування	-----
Громадянство	-----
Реквізити документа, що посвідчує особу	-----
Податковий номер/номер та серія (за наявності) паспорта фізичної особи	-----
Унікальний номер запису в Єдиному державному демографічному реєстрі (за наявності)	-----
Місце проживання/ місцезнаходження	-----

Створено за допомогою програмного забезпечення Державн

Площа земельної ділянки, переданої в оренду	-----
Орган, що здійснив державну реєстрацію речового права	-----
Дата державної реєстрації речового права	-----
Строк дії речового права	-----

Суборендар:

Прізвище, власне ім'я, по батькові (за наявності)/найменування	-----
Громадянство	-----
Реквізити документа, що посвідчує особу	-----
Податковий номер/номер та серія (за наявності) паспорта фізичної особи	-----
Унікальний номер запису в Єдиному державному демографічному реєстрі (за наявності)	-----
Місце проживання/ місцезнаходження	-----
Площа земельної ділянки (її частини), переданої в суборенду	-----
Обліковий номер частини земельної ділянки, на яку поширюється дія договору суборенди	-----
Орган, що здійснив державну реєстрацію речового права	-----
Дата державної реєстрації речового права	-----
Строк дії речового права	-----
Додаткові відомості	-----

Відомості про земельний сервітут згідно з Державним реєстром земель

Стан відомостей	актуальні
Вид сервітуту	-----
Площа земельної ділянки (її частини), на яку поширюється дія сервітуту	-----

Обліковий номер земельної ділянки (її частини), на яку поширюється дія сервітуту	-----
Підстава для встановлення земельного сервітуту	-----
Орган, що здійснив державну реєстрацію сервітуту	-----
Дата державної реєстрації сервітуту	-----
Строк дії сервітуту	-----
Додаткові відомості	-----

Відомості про обмеж

Вид обмеження у використанні земельної ділянки	Охо
Обліковий номер частини земельної ділянки, на яку поширюється дія обмеження у використанні земельної ділянки	-----
Площа земельної ділянки (її частини), на яку поширюється дія обмеження	0.00
Підстава для виникнення обмеження у використанні земельної ділянки	Зако реж 09.0
Орган, що здійснив державну реєстрацію обмеження	-----
Дата державної реєстрації обмеження	-----
Строк дії обмеження	безс

Вид обмеження у використанні земельної ділянки	Охо
Обліковий номер частини земельної ділянки, на яку поширюється дія обмеження у використанні земельної ділянки	-----
Площа земельної ділянки (її частини), на яку поширюється дія обмеження	0.00
Підстава для виникнення обмеження у використанні земельної ділянки	Зако та ж

	затвердження ДБН В.2.5-75:2013. КАНАЛІЗАЦІЯ ЗОВНІШНІ МЕРЕЖІ ТА СПОРУДИ» 08.04.2013
Орган, що здійснив державну реєстрацію обмеження	-----
Дата державної реєстрації обмеження	-----
Строк дії обмеження	безстроково
Вид обмеження у використанні земельної ділянки	Охоронна зона навколо інженерних комунікацій
Обліковий номер частини земельної ділянки, на яку поширюється дія обмеження у використанні земельної ділянки	-----
Площа земельної ділянки (її частини), на яку поширюється дія обмеження	0.0074 гектарів
Підстава для виникнення обмеження у використанні земельної ділянки	Закон Наказ Міністерства регіонального розвитку, будівництва та житлово-комунального господарства України № 134 «Про затвердження ДБН В.2.5-75:2013. КАНАЛІЗАЦІЯ ЗОВНІШНІ МЕРЕЖІ ТА СПОРУДИ» 08.04.2013
Орган, що здійснив державну реєстрацію обмеження	-----
Дата державної реєстрації обмеження	-----
Строк дії обмеження	безстроково
Вид обмеження у використанні земельної ділянки	Перший пояс зони санітарної охорони джерел та об'єктів централізованого питного водопостачання (суворого режиму)
Обліковий номер частини земельної ділянки, на яку поширюється дія обмеження у використанні земельної ділянки	-----
Площа земельної ділянки (її частини), на яку поширюється дія обмеження	0.0210 гектарів
Підстава для виникнення обмеження у використанні земельної ділянки	Закон Наказ Міністерства регіонального розвитку, будівництва та житлово-комунального господарства України "Про затвердження ДБН В.2.5-74:2013 "Водопостачання. Зовнішні мережі та споруди. Основні положення проектування" № 133 08.04.2013
Орган, що здійснив державну реєстрацію обмеження	-----

Дата державної реєстрації обмеження	-----
Строк дії обмеження	без

Інформація про докумен
у використанні земель

Реквізити заяви про державну реєстрацію обмеження у використанні земель	-----
Прізвище, власне ім'я та по батькові (за наявності)/ найменування заявника	-----
Інформація про документи, на підставі яких внесені відомості про обмеження у використанні земель	-----

Відомості про за

Назва та напрям заходу	-----
Площа	-----
Товщина родючого шару ґрунту, у тому числі об'єм ґрунтової маси	-----
Кошторисна вартість запроектованих робіт	-----
Строки проведення	-----
Інформація про документи, на підставі яких передбачено здійснення заходу щодо охорони земель і ґрунтів	-----

Відомості про ділянки надр, надані
користування надрами та актів про нада
взаємодії між Державним земельним

Реєстраційний номер спеціального дозволу на користування надрами	-----
Дата видачі спеціального дозволу на користування надрами	-----
Підстава для надання спеціального дозволу на користування надрами	-----
Вид користування надрами	-----
Відомості про ділянку надр, що надається у користування	-----

Площа ділянки надр, що надається у користування	-----
Вид корисної копалини	-----
Відомості про особу, якій надано спеціальний дозвіл на користування надрами:	
Прізвище, власне ім'я та по батькові (за наявності)/ найменування	-----
Реєстраційний номер облікової картки платника податків/ серія (за наявності) та номер паспорта фізичної особи/код згідно з ЄДРПОУ	-----
Строк дії спеціального дозволу на користування надрами	-----
Документ, який засвідчує надання гірничого відводу	-----
Відомості про користувача гірничого відводу (за наявності)	
Найменування/ прізвище, власне ім'я та по батькові (за наявності)	-----
Мета надання гірничого відводу	-----
Площа проекції гірничого відводу	-----
Строк дії акта про надання гірничого відводу	-----

Кадастровий номер зе

КАДАСТРОВИ

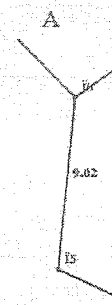

Умовні позначення:

Опис меж:

Від А до А землі не надані у власність чи користува

Створено за допомогою програмного забезпечення Державного земельного кадастру.

КООРДИНАТИ ПОВОРОТ

Номер точки	Назва точки

Місце розташування	
Цільове призначення	Категорія зем
	Код цільового призначення
Площа, гектарів	
Відомості про перенесення в натуру (на місцевість) меж	охоронних зо прибережних захисних сму і пляжних зон зон санітарно охорони, сані захисних зон особливого р використання (за наявності)
	земельної діл (у разі форму земельної діл
	частини земе ділянки, на я може проводи гідротехнічна меліорація (з наявності)
Відомості про контури об'єктів нерухомого майна, меліоративних складових частин меліоративних м та точки водовиділу, розташовані н земельній ділянці (за наявності)	

Створено за допомогою програмного забезпечення Д

Відомості про встановлені межові знаки (у разі формування земельної ділянки)	-----

Розробник документації із землеустрою: Комунальне підприємство "Київський інститут земельних відносин", Соломко Анатолій Олександрович
(прізвище, власне ім'я, по батькові (за наявності) фізичної особи / найменування юридичної особи)

ЕКСПЛІКАЦІЯ ЗЕМЕЛЬНИХ УГІДЬ

Всього земель, га	У тому числі за земельними угіддями, га:	
	Землі, які використовуються для технічної інфраструктури	Землі, які використовуються для технічної інфраструктури
1	2	3
Площа земельної ділянки, га 0.0210	0.0009	0.0201

Створено за допомогою програмного забезпечення Державного земельного кадастру.

з Державного земел

Номер витягу	НВ-0711909042
Дата формування	27.08.2021
Надано на заяву (запит)	КП "Київський 16.08.2021, ЗВ-

Дані, за якими здійснювався по

Кадастровий номер земельної ділянки	8000000000:66:

Загальні ві

Кадастровий номер	8000000000:66:
Місце розташування (адміністративно-територіальна одиниця)	м. Київ, Дніпро
Цільове призначення:	11.04 Для розмі будівель та спор розподілення га та розподілення
Категорія земель	Землі промисло призначення
Вид використання земельної ділянки	для експлуатаці
Форма власності	Інформація про відсутня
Площа земельної ділянки, гектарів	0.0033

Відомості про дер

Інформація про документацію із землеустрою, на підставі якої здійснена державна реєстрація земельної ділянки	Проект землеуст 10.06.2021;Кому відносин", Соло
Орган, який зареєстрував земельну ділянку	Відділ у Камінь Камінь-Каширс Держгеокадастр
Дата державної реєстрації земельної ділянки	27.08.2021

Створено за допомогою програмного забезпечення Державн

Відомості про обмеження у використанні земельної ділянки

Вид обмеження у використанні земельної ділянки	Охоронна зона навколо (вздовж) об'єкта енергетичної системи
Площа земельної ділянки (її частини), на яку поширюється дія обмеження	0.0003 гектарів
Підстава для виникнення обмеження у використанні земельної ділянки	Закон Закон України "Про землі енергетики та правовий режим спеціальних зон енергетичних об'єктів" № 2480-VI 09.07.2010
Дата державної реєстрації обмеження	
Строк дії обмеження	безстроково

Відомості про обмеження у використанні земельної ділянки

Вид обмеження у використанні земельної ділянки	Охоронна зона навколо інженерних комунікацій
Площа земельної ділянки (її частини), на яку поширюється дія обмеження	0.0010 гектарів
Підстава для виникнення обмеження у використанні земельної ділянки	Закон Наказ Міністерства регіонального розвитку, будівництва та житлово-комунального господарства України № 134 «Про затвердження ДБН В.2.5-75:2013. КАНАЛІЗАЦІЯ ЗОВНІШНІ МЕРЕЖІ ТА СПОРУДИ» 08.04.2013
Дата державної реєстрації обмеження	
Строк дії обмеження	безстроково

Відомості про обмеження у використанні земельної ділянки

Вид обмеження у використанні земельної ділянки	Охоронна зона навколо інженерних комунікацій
Площа земельної ділянки (її частини), на яку поширюється дія обмеження	0.0013 гектарів
Підстава для виникнення обмеження	Закон

у використанні земельної ділянки	Наказ Міністер комунального г В.2.5-75:2013. К 08.04.2013
Дата державної реєстрації обмеження	
Строк дії обмеження	безстроково

Відомості про обмеж

Вид обмеження у використанні земельної ділянки	Перший пояс зо централізованої
Площа земельної ділянки (її частини), на яку поширюється дія обмеження	0.0033 гектарів
Підстава для виникнення обмеження у використанні земельної ділянки	Закон Наказ Міністер комунального г В.2.5-74:2013 "К положення прое 08.04.2013
Дата державної реєстрації обмеження	
Строк дії обмеження	безстроково

Відомості про особу
з Державного земе
що надала витяг з Державного зем

Витяг підготував та надав	

Додаток до витягу з Державного земельного кадастру про земельну ділянку від 27.08.2021 р. № НВ-0711909042021

Кадастровий план земельної ділянки

Кадастровий номер земельної ділянки 8000000000:66:017:0005

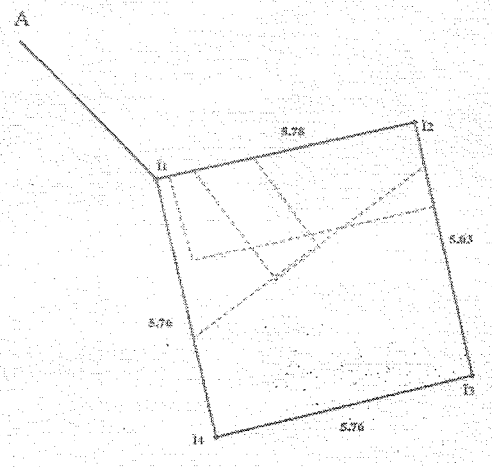

Масштаб 1: 100

Створено за допомогою програмного забезпечення Державного земельного кадастру

Опис меж:

Від А до А землі не надані у власн
користування;

Експлікація земельних угідь:

Всього земель, гектарів	У тому
	Землі, які ви
1	
Площа земельної ділянки, гектарів 0.0033	

Створено за допомогою програмного забезпечення Д

Відомості про особу, яка склала кадастровий план земельної ділянки (за наявності)

Прізвище та ініціали особи, яка склала кадастровий план земельної ділянки	Сидорчук В. М.

Створено за допомогою програмного забезпечення Державного земельного кадастру

з Державного земел

Номер витягу	НВ-1216553362
Дата формування	26.08.2021
Надано на заяву (запит)	КП "Київський 16.08.2021, ЗВ-

Дані, за якими здійснювався по

Кадастровий номер земельної ділянки	8000000000:66:

Загальні ві

Кадастровий номер	8000000000:66:
Місце розташування (адміністративно-територіальна одиниця)	м. Київ, Дніпро
Цільове призначення:	11.04 Для розмі будівель та спор розподілення га та розподілення
Категорія земель	Землі промисло призначення
Вид використання земельної ділянки	для експлуатаці ,
Форма власності	Інформація про відсутня
Площа земельної ділянки, гектарів	0.0210

Відомості про дер

Інформація про документацію із землеустрою, на підставі якої здійснена державна реєстрація земельної ділянки	Проект землеуст 10.06.2021;Кому відносин", Соло
Орган, який зареєстрував земельну ділянку	Відділ у Василь у Дніпропетров
Дата державної реєстрації земельної ділянки	26.08.2021

Створено за допомогою програмного забезпечення Державн

Відомості про обмеження у використанні земельної ділянки

Вид обмеження у використанні земельної ділянки	Охоронна зона навколо (вздовж) об'єкта енергетичної системи
Площа земельної ділянки (її частини), на яку поширюється дія обмеження	0.0020 гектарів
Підстава для виникнення обмеження у використанні земельної ділянки	Закон Закон України "Про землі енергетики та правовий режим спеціальних зон енергетичних об'єктів" № 2480-VI 09.07.2010
Дата державної реєстрації обмеження	
Строк дії обмеження	безстроково

Відомості про обмеження у використанні земельної ділянки

Вид обмеження у використанні земельної ділянки	Охоронна зона навколо інженерних комунікацій
Площа земельної ділянки (її частини), на яку поширюється дія обмеження	0.0062 гектарів
Підстава для виникнення обмеження у використанні земельної ділянки	Закон Наказ Міністерства регіонального розвитку, будівництва та житлово-комунального господарства України№ 134 «Про затвердження ДБН В.2.5-75:2013. КАНАЛІЗАЦІЯ ЗОВНІШНІ МЕРЕЖІ ТА СПОРУДИ» 08.04.2013
Дата державної реєстрації обмеження	
Строк дії обмеження	безстроково

Відомості про обмеження у використанні земельної ділянки

Вид обмеження у використанні земельної ділянки	Охоронна зона навколо інженерних комунікацій
Площа земельної ділянки (її частини), на яку поширюється дія обмеження	0.0074 гектарів
Підстава для виникнення обмеження	Закон

Створено за допомогою програмного забезпечення Державного земельного кадастру

у використанні земельної ділянки	Наказ Міністер комунального В.2.5-75:2013. 08.04.2013
Дата державної реєстрації обмеження	
Строк дії обмеження	безстроково

Відомості про обме

Вид обмеження у використанні земельної ділянки	Перший пояс з централізовано
Площа земельної ділянки (її частини), на яку поширюється дія обмеження	0.0210 гектарів
Підстава для виникнення обмеження у використанні земельної ділянки	Закон Наказ Міністер комунального В.2.5-74:2013 " положення про 08.04.2013
Дата державної реєстрації обмеження	
Строк дії обмеження	безстроково

Відомості про особ
з Державного зем
що надала витяг з Державного зем

Витяг підготував та надав

Створено за допомогою програмного забезпечення Держав

Додаток до витягу з Державного земельного кадастру про земельну ділянку від 26.08.2021 р. № НВ-1216553362021

Кадастровий план земельної ділянки

Кадастровий номер земельної ділянки 8000000000:66:017:0004

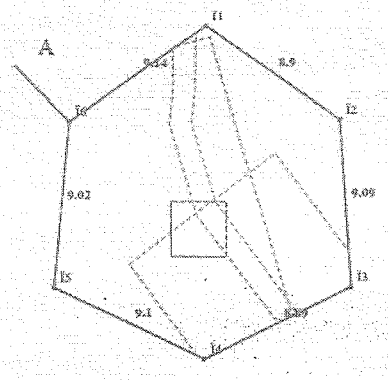

Масштаб 1: 250

Створено за допомогою програмного забезпечення Державного земельного кадастру

Опис меж:

Від А до А землі не надані у власн
користування;

Експлікація земельних угідь:

Всього земель, гектарів	У тому
	Землі, які використ для технічної інфра
1	2
Площа земельної ділянки, гектарів 0.0210	0.0009

Створено за допомогою програмного забезпечення Д

Відомості про особу, яка склала кадастровий план земельної ділянки (за наявності)

Прізвище та ініціали особи, яка склала кадастровий план земельної ділянки	Рибалка О. В.

Створено за допомогою програмного забезпечення Державного земельного кадастру

Заступ
секретар

Тер
Брод
Пол

Прошу розглянути
№ 08/231 - 129/ПР в уст

Оме

Для контролю за пр

Юна
Пант

"29" січня 2024 року
№ 08/231 – 129/ПР

08/231-129/ПР
29.01.2024

УКРАЇНА

ВИКОНАВЧИЙ ОРГАН КИЇВСЬКОЇ МІСЬКОЇ РАДИ
(КИЇВСЬКА МІСЬКА ДЕРЖАВНА АДМІНІСТРАЦІЯ)

ДЕПАРТАМЕНТ ЗЕМЕЛЬНИХ РЕСУРСІВ

вул. Хрещатик, 32-а, м. Київ, 01001 тел. (044) 202 78 15
Контактний центр міста Києва (044) 15 51 E-mail: kyivland@kyivcity.gov.ua Код ЄДРПОУ 26199097

№ 05715-СЛ-61702

Заступнику міського голови-
секретарю Київської міської ради
Володимиру БОНДАРЕНКУ

Шановний Володимире Володимировичу!

Департамент земельних ресурсів виконавчого органу Київської міської ради (Київської міської державної адміністрації) відповідно до пункту 3 статті 26 Регламенту Київської міської ради, затвердженого рішенням Київської міської ради від 04.11.2021 № 3135/3176, направляє проєкт рішення Київської міської ради «Про надання СПЕЦІАЛІЗОВАНОМУ ВОДОГОСПОДАРСЬКОМУ КОМУНАЛЬНОМУ ПІДПРИЄМСТВУ ВИКОНАВЧОГО ОРГАНУ КИЇВСЬКОЇ МІСЬКОЇ РАДИ (КИЇВСЬКОЇ МІСЬКОЇ ДЕРЖАВНОЇ АДМІНІСТРАЦІЇ) «КИЇВВОДФОНД» земельних ділянок у постійне користування для експлуатації та обслуговування бюветного комплексу на вул. Райдужній, 17-21 у Дніпровському районі міста Києва» (справа № 353973607) для подальшого опрацювання.

Додатки:
- проєкт рішення Київської міської ради до справи № 353973607 на 3 арк. в 1 примірнику;
- пояснювальна записка до справи № 353973607 на 3 арк. в 1 примірнику;
- витяг з бази даних міського земельного кадастру на 1 арк. в 1 примірнику;
- матеріали супутникової фотозйомки на 2 арк. в 1 примірнику;
- проєкт землеустрою щодо відведення земельної ділянки 1 книга в 1 примірнику;
- витяги з Державного земельного кадастру про земельні ділянки від 23.01.2024 № НВ-0000156142024 та № НВ-0000156132024 на 12 арк. в 1 примірнику;
- інформаційна довідка з Державного реєстру речових прав на нерухоме майно від 18.01.2024 № 362395764 на 2 арк. в 1 примірнику;
- заява спеціалізованого водогосподарського комунального підприємства виконавчого органу Київської міської ради (Київської міської державної адміністрації) «Київводфонд» від 15.01.2023 № 72128-008198459-031-03 на 20 арк. в 1 примірнику.

З повагою

Директор Валентина ПЕЛИХ

Текст проєкту рішення у п
електронному вигляді на U

Начальник другого відділу
управління землеустрою
Департаменту земельних ресурсів
виконавчого органу Київської міськ
(Київської міської державної адміні