Товариство з обмеженою відповідальністю «Епіцентр К»
вул. Берковецька, 6-К, м. Київ, 04128, Україна
телефон/факс: (044) 206-26-00, www.epicentrk.ua
Код ЄДРПОУ 32490244

ЗВІТ
з оцінки впливу на довкілля

«Реконструкція існуючої схеми електропостачання Офісного центру, розташованого за адресою: м. Київ, вул. Берковецька, 6-К та Торгівельного комплексу, розташованого за адресою: м. Київ, вул. Берковецька, 6В, шляхом влаштування когенераційних установок резервного електропостачання»

№ 11231
(реєстраційний номер справи про оцінку впливу на довкілля планованої діяльності)

Виконавці Звіту з ОВД
Директор ТОВ «ЦЕНТР ЕКОПРОЕКТ» Оксак Ю.Ю.

Затверджено:
Керівник проектів та програм у сфері матеріального виробництва ТОВ «Епіцентр К» Янковенко В.П.

Київ – 2025

ЗМІСТ

1 ОПИС ПЛАНОВАНОЇ ДІЯЛЬНОСТІ....6
1.1 Опис місця провадження планованої діяльності 6
1.2 Цілі планованої діяльності....9
1.3 Опис характеристик планованої діяльності протягом виконання підготовчих і будівельних робіт та провадження планованої діяльності....10
1.4 Опис основних характеристик планованої діяльності....11
1.5 Оцінка за видами та кількістю очікуваних відходів, викидів (скидів), забруднення води, повітря, ґрунту та надр, шумового, вібраційного, світлового, теплового та радіаційного забруднення, а також випромінення, які виникають у результаті виконання підготовчих і будівельних робіт та провадження планованої діяльності....21
1.5.1 Оцінка за видами та кількістю очікуваних відходів, викидів, забруднення води, повітря, ґрунту та надр, шумового, вібраційного, світлового, теплового та радіаційного забруднення, а також випромінення в результаті виконання підготовчих і будівельних робіт 21
1.5.2 Оцінка за видами та кількістю очікуваних відходів, викидів (скидів), забруднення води, повітря, ґрунту та надр, шумового, вібраційного, світлового, теплового та радіаційного забруднення, а також випромінення, які виникають у результаті провадження планованої діяльності 40
2 ОПИС ВИПРАВДАНИХ АЛЬТЕРНАТИВ ПЛАНОВАНОЇ ДІЯЛЬНОСТІ, ОСНОВНИХ ПРИЧИН ОБРАННЯ ЗАПРОПОНОВАНОГО ВАРІАНТА З УРАХУВАННЯМ ЕКОЛОГІЧНИХ НАСЛІДКІВ 86
3 ОПИС ПОТОЧНОГО СТАНУ ДОВКІЛЛЯ ТА ОПИС ЙОГО ЙМОВІРНОЇ ЗМІНИ БЕЗ ЗДІЙСНЕННЯ ПЛАНОВАНОЇ ДІЯЛЬНОСТІ В МЕЖАХ ТОГО, НАСКІЛЬКИ ПРИРОДНІ ЗМІНИ ВІД БАЗОВОГО СЦЕНАРІЮ МОЖУТЬ БУТИ ОЦІНЕНІ НА ОСНОВІ ДОСТУПНОЇ ЕКОЛОГІЧНОЇ ІНФОРМАЦІЇ ТА НАУКОВИХ ЗНАНЬ....91
4 ОПИС ФАКТОРІВ ДОВКІЛЛЯ, ЯКІ ЙМОВІРНО ЗАЗНАЮТЬ ВПЛИВУ З БОКУ ПЛАНОВАНОЇ ДІЯЛЬНОСТІ ТА ЇЇ АЛЬТЕРНАТИВНИХ ВАРІАНТІВ 103
5 ОПИС І ОЦІНКА МОЖЛИВОГО ВПЛИВУ НА ДОВКІЛЛЯ ПЛАНОВАНОЇ ДІЯЛЬНОСТІ, ЗОКРЕМА ВЕЛИЧИНИ ТА МАСШТАБІВ ТАКОГО ВПЛИВУ, ХАРАКТЕРУ, ІНТЕНСИВНОСТІ І СКЛАДНОСТІ, ЙМОВІРНОСТІ, ОЧІКУВАНОГО ПОЧАТКУ, ТРИВАЛОСТІ, ЧАСТОТИ І НЕВІДВОРОТНОСТІ ВПЛИВУ 105
5.1 Виконання підготовчих і будівельних робіт та провадження планової діяльності....105
5.2 Використання у процесі провадження планованої діяльності природних ресурсів, зокрема земель, ґрунтів, води та біорізноманіття....105
5.3 Викиди та скиди забруднюючих речовин, шумове, вібраційне, світлове, теплове та радіаційне забруднення 106
5.3.1 Викиди забруднюючих речовин в атмосферне повітря....106
5.3.2 Скиди забруднюючих речовин 110
5.3.3 Шумове забруднення 110
5.3.4 Вібраційне, світлове, теплове та радіаційне забруднення, випроміненням та іншими факторами впливу 111
5.3.5 Операції у сфері поводження з відходами 111
5.4.1 Оцінка ризику впливу планової діяльності на природне середовище та здоров’я населення 113
5.4.2 Ризики через можливість виникнення надзвичайних ситуацій....114
5.4.3 Кумулятивний вплив інших наявних об’єктів, планової діяльності та об’єктів, щодо яких отримано рішення про провадження планові діяльності 117
5.4.4 Вплив планованої діяльності на клімат, у тому числі характер і масштаби викидів парникових газів, та чутливість діяльності до зміни клімату 118
6 ОПИС МЕТОДІВ ПРОГНОЗУВАННЯ, ЩО ВИКОРИСТОВУВАЛИСЯ ДЛЯ ОЦІНКИ ВПЛИВУ НА ДОВКІЛЛЯ 118
7 ОПИС ПЕРЕДБАЧЕНИХ ЗАХОДІВ, СПРЯМОВАНИХ НА ЗАПОБІГАННЯ, ВІДВЕРНЕННЯ, УНИКНЕННЯ ТА ЗМЕНШЕННЯ ЗНАЧНОГО НЕГАТИВНОГО ВПЛИВУ НА ДОВКІЛЛЯ, У

ТОМУ ЧИСЛІ КОМПЕНСАЦІЙНІ ЗАХОДИ 119
8 ОПИС ОЧІКУВАНОГО ЗНАЧНОГО НЕГАТИВНОГО ВПЛИВУ ДІЯЛЬНОСТІ НА ДОВКІЛЛЯ ЗУМОВЛЕНОГО НАДЗВИЧАЙНИМИ СИТУАЦІЯМИ, ЗАХОДИ ЗАПОБІГАННЯ ВПЛИВУ НАДЗВИЧАЙНИХ СИТУАЦІЙ 121
9 ВИЗНАЧЕННЯ УСІХ ТРУДНОЩІВ (ТЕХНІЧНИХ НЕДОЛІКІВ) ВИЯВЛЕНИХ У ПРОЦЕСІ ПІДГОТОВКИ З ОЦІНКИ ВПЛИВУ НА ДОВКІЛЛЯ 123
10 ЗАУВАЖЕННЯ І ПРОПОЗИЦІЇ ГРОМАДСЬКОСТІ ДО ПЛАНОВАНОЇ ДІЯЛЬНОСТІ 123
11 СТИСЛИЙ ЗМІСТ ПРОГРАМ МОНІТОРИНГУ ТА КОНТРОЛЮ ЩОДО ВПЛИВУ НА ДОВКІЛЛЯ ПІД ЧАС ВПРОВАДЖЕННЯ ПЛАНОВАНОЇ ДІЯЛЬНОСТІ 127
12 РЕЗЮМЕ НЕТЕХНІЧНОГО ХАРАКТЕРУ ІНФОРМАЦІЇ 128
13 СПИСОК ПОСИЛАНЬ 130
Відомості про авторів звіту 131
ДОДАТКИ 132

ПЕРЕЛІК ДОДАТКІВ

№ Додатку	Назва
Додаток №1	Документи, що підтверджують право користування земельними ділянками (витяги, договори суборенди частини земельної ділянки)
Додаток №2	Титульний аркуш, табл. 6.2, розділ 2.10 «Документів, у яких обґрунтовуються обсяги викидів для отримання дозволу на викиди забруднюючих речовин в атмосферне повітря стаціонарними джерелами», розроблених ТОВ «ПРОМЕКОПРОЕКТ» у 2021 році
Додаток №3	Дозвіл на викиди забруднюючих речовин в атмосферне повітря стаціонарними джерелами за №8038600000-10350 від 02.05.2022 (термін дії – до 02.05.2032), виданий Управлінням екології та природних ресурсів виконавчого органу Київської міської ради (Київської міської державної адміністрації)
Додаток №4	Технічні паспорти когенераційних установок в контейнерному виконанні «RSE 1500», «RSE 4500»
Додаток №5	Лист за №315/33/1 від 02.12.2024 ТОВ «Епіцентр К» щодо одночасності роботи обладнання
Додаток №6	Договір за №21648/5-08-Т від 26.11.2019 з ПрАТ «АК «Київводоканал» на надання послуг з водопостачання та приймання стічних вод через приєднані мережі
Додаток №7	Договір від 10.10.2024 з ТОВ «Епіцентр Дженерейшн» на постачання електричної енергії
Додаток №8	Договір постачання природного газу за №22/ПГ-6029-П від 10.12.2024 з ТОВ «Газопостачальна компанія «Нафтогаз України»
Додаток №9	Карта-схема розташування джерел викидів при проведенні підготовчих та будівельних робіт
Додаток №10	Протокол вимірювання рівнів шуму за №04-1/25Ш від 31.01.2025 санітарно-промислової лабораторії ТОВ «ДОВКІЛЛЯ»
Додаток №11	Свідоцтво про атестацію ТОВ «ДОВКІЛЛЯ» за №0086/2024 від 11.12.2024 чинне до 01.04.2027, видане ДП «Вінницький науково-виробничий центр стандартизації, метрології та сертифікації»
Додаток №12	Титульний аркуш, таблиця 2.2 «Звіту по інвентаризації викидів забруднюючих речовин на Товаристві з обмеженою відповідальністю «Епіцентр К», розробленого ТОВ «НВО «Екоальянс» у 2014 році
Додаток №13	Титульний аркуш, таблиця 2.2 «Доповнення до звіту по інвентаризації джерел викидів забруднюючих речовин Товариства з обмеженою відповідальністю «Епіцентр К», розробленого ПП «Херсонекосервіс» у 2016 році
Додаток №14	Титульний аркуш, таблиця 2.2 «Доповнення до звіту по інвентаризації джерел викидів забруднюючих речовин на Товариство з обмеженою відповідальністю «Епіцентр К» (гіпермаркет №6)», розробленого ТОВ «еМСіеЛ» у 2018 році
Додаток №15	Ситуаційна карта-схема ТОВ «Епіцентр К»
Додаток №16	Лист за №991-002-2662/991-143/03-427 від 16.12.2024 Центральної геофізичної обсерваторії імені Бориса Срезневського (ЦГО) про метеорологічні характеристики
Додаток №17	Розрахунок розсіювання забруднюючих речовин в атмосферному повітрі при провадженні планованої діяльності без та з урахуванням величин фонових концентрацій
Додаток №18	Лист за №991-002-2679/991-143/03-432 від 17.12.2024 Центральної геофізичної обсерваторії імені Бориса Срезневського (ЦГО) про фонові концентрації м. Київ

№ Додатку	Назва
Додаток №19	Витяг з офіційного реєстру ЕкоСистеми від 26.11.2024, сформований відповідно до статті 10 Закону України щодо величин фонових концентрацій забруднюючих речовин
Додаток №20	Протокол дослідження повітря населених місць за №03-1/25П від 31.01.2025 санітарно-промислової лабораторії ТОВ «ДОВКІЛЛЯ»
Додаток №21	Декларація про відходи за №58462 від 20.02.2024
Додаток №22	Договори про надання послуг у сфері поводження з відходами
Додаток №23	Протоколи вимірювань показників складу та властивостей проб зворотних вод з очисних споруд стічних дощових вод за 2024 рік екологічної лабораторії ТОВ «НВО «АСПЕКТ-ЕКО»
Додаток №24	Протокол контролю викидів забруднюючих речовин в атмосферне повітря від стаціонарних джерел від 31.05.2024 екологічної лабораторії ТОВ «НВО «АСПЕКТ-ЕКО»
Додаток №25	Лист за №077-51 від 03.01.2025 Департаменту захисту довкілля та адаптації до зміни клімату виконавчого органу Київської міської ради (Київської міської державної адміністрації) щодо об’єктів природно-заповідного фонду та Смарагдової мережі
Додаток №26	Оцінка ризиків запланованої діяльності на здоров’я населення
Додаток №27	Додаткова угода до договору №04336/5-04 від 18.05.2004 з ПАТ «АК «Київводоканал» на відведення додаткового об’єму стічних вод, які потрапляють в комунальну каналізацію м. Києва через зливоприймачі та люки каналізаційних колодязів
Додаток №28	Лист за №066-219 від 20.01.2024 Департаменту охорони культурної спадщини виконавчого органу Київської міської ради (Київської міської державної адміністрації) щодо об’єктів культурної спадщини
Додаток №29	Кваліфікаційний сертифікат інженера-проектувальника серія АР №016174 від 26.12.2019

1 ОПИС ПЛАНОВАНОЇ ДІЯЛЬНОСТІ

1.1 Опис місця провадження планованої діяльності

Планованою діяльністю передбачена «Реконструкція існуючої схеми електропостачання Офісного центру, розташованого за адресою: м. Київ, вул. Берковецька, 6-К та Торгівельного комплексу, розташованого за адресою: м. Київ, вул. Берковецька, 6В, шляхом влаштування когенераційних установок резервного електропостачання».

Реконструкція передбачена на проммайданчику підприємства, розташованому на земельних ділянках, загальною площею 10,5072 га, які використовуються підприємством на підставі права власності та суборенди відповідно до витягів з державного реєстру речових прав:

- земельна ділянка з кадастровим №8000000000:75:489:0141, площею 0,7743 га – витяг №337040844 від 27.06.2023 (тип речового права – право власності);
- земельна ділянка з кадастровим №8000000000:75:489:0015, площею 4,2199 га – витяг №337567592 від 30.06.2023 (тип речового права – право власності);
- частина земельної ділянки з кадастровим №8000000000:75:489:0001, площею 2,3255 га (загальна площа зем.ділянки – 64,1443 га) – витяг №391732153 від 20.08.2024 (тип речового права – право суборенди на частину майна);
- частина земельної ділянки з кадастровим №8000000000:75:489:0001, площею 3,1875 га (загальна площа зем.ділянки – 64,1443 га) – витяг №391737612 від 20.08.2024 (тип речового права – право суборенди на частину майна).

Суборенда частин земельної ділянки здійснюється відповідно до договорів суборенди з ПрАТ «АГРОФІРМА «ТЕПЛИЦІ «УКРАЇНИ».

Документи, що підтверджують право користування земельними ділянками (витяги, договори суборенди), наведені в додатку №1.

Територія планованої діяльності знаходиться у Святошинському районі м. Києва та межує:

- з півночі – з торгівельно-розважальним центром «Lavina Mall», далі розташований торгівельний комплекс «Ашан Біличі»;
- на півдні – з проїжджою частиною вул. Берковецька, за якою розміщені зелені насадження;
- на заході – з торгівельно-розважальним центром «Lavina Mall»;
- на сході – з проїжджою частиною вул. Берковецька, далі розміщена Велика окружна дорога, просп. Академіка Паладіна, за якими знаходяться землі сільськогосподарського призначення (Для ведення особистого підсобного господарства, садівництва, городництва, сінокосіння і випасання худоби) – територія садових товариств м. Києва по просп. Академіка Паладіна та вул. Садовій.

Геодезичні координати географічного центру об’єкта (в системі координат WGS-84), визначені відповідно до «Інструкції щодо порядку визначення геодезичних координат джерел викидів забруднюючих речовин при проведенні державного обліку в галузі охорони атмосферного повітря», затвердженої наказом Мінекоресурсів України за №190 від 22.05.2001, наведені в таблиці 1.1.1.

Таблиця 1.1.1 – Геодезичні координати проммайданчика ТОВ «Епіцентр К»

Широта			**Довгота**		
градуси (°)	**мінути (')**	**секунди ('')**	**градуси (°)**	**мінути (')**	**секунди ('')**
1	**2**	**3**	**4**	**5**	**6**
ТОВ «Епіцентр К» м. Київ, Святошинський район, вул. Берковецька, 6-К, 6-В					
50	29	39	30	21	41

Ситуаційна карта-схема району розташування території планованої діяльності ТОВ «Епіцентр К» наведена на рис. 1.1.1.

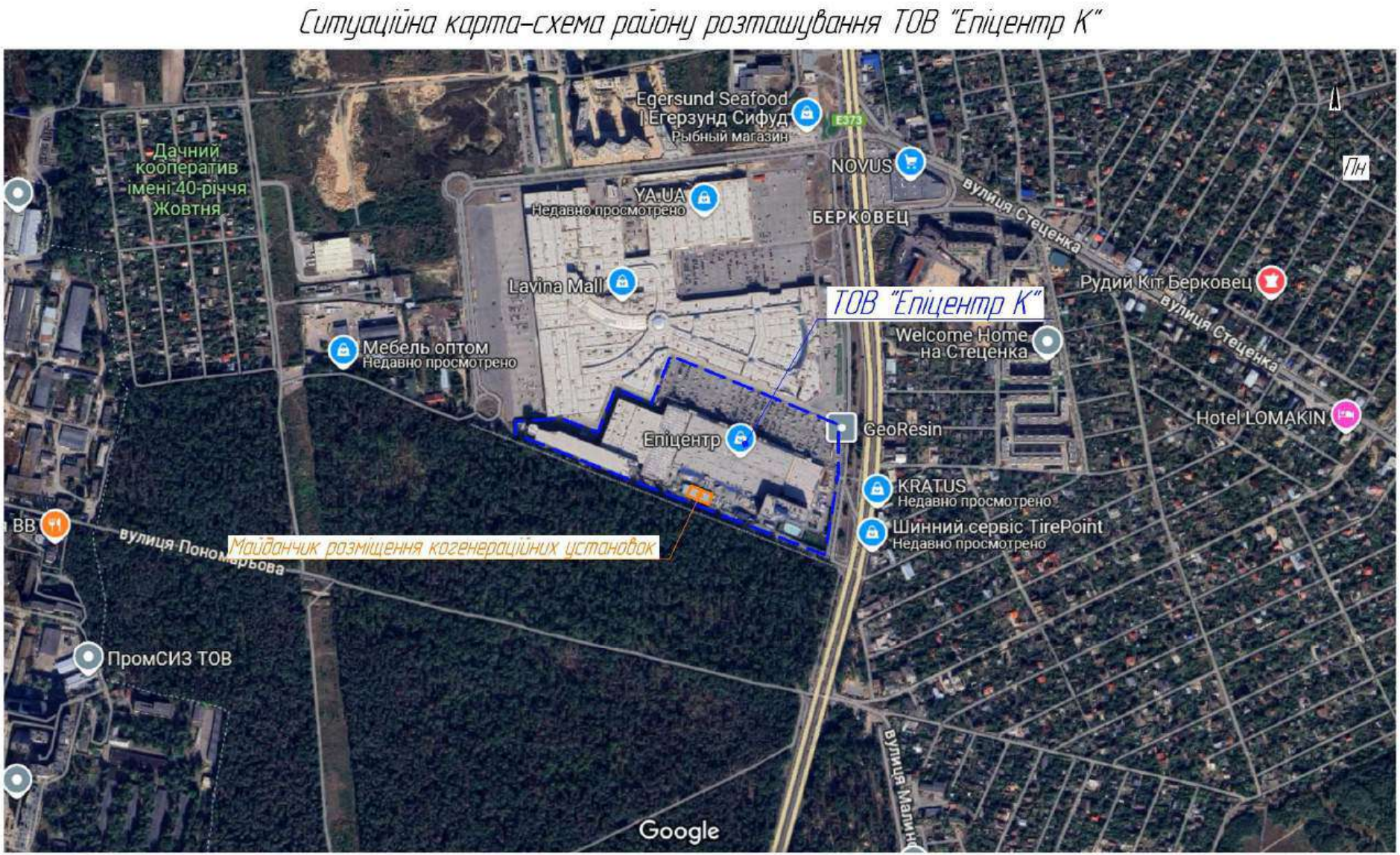

Рисунок 1.1.1 – Ситуаційна карта-схема району розташування території планованої діяльності ТОВ «Епіцентр К»

1.2 Цілі планованої діяльності

Наразі, на території ТОВ «Епіцентр К» по вулиці Берковецька, 6-В, 6-К в Святошинському районі м. Києва наявні: будівля торгівельного комплексу з торговельно-виставковими залами для продажу продовольчих та непродовольчих товарів, дільницею обробки деревини, фуд-маркетом, вбудованими адміністративними та побутовими приміщеннями тощо; відкриті стоянки легкових автомобілів, загальною місткістю 1148 машино-місць, площею 2,895 га; багаторівневий паркінг, місткістю 997 машино-місць, загальною площею 4,15214 га; господарський двір з рампою для розвантаження; відкриті майданчики «сад-город» та «будівельні матеріали»; навіси для візків і зберігання товарів; майданчики для відстою велосипедів та побутових відходів; офісний центр.

У зв'язку з наявністю на території автостоянки більш, ніж на 100 машино-мість та площею понад 1 га, відповідно до Закону України «Про оцінку впливу на довкілля», гіпермаркет ТОВ «Епіцентр К» належить до другої категорії видів планованої діяльності та об'єктів, які можуть мати значний вплив на довкілля і підлягають оцінці впливу на довкілля відповідно до ст. 3, ч. 3, п. 10 (абз. 2): «будівництво (облаштування) автостоянок на площі не менш як 1 гектар і більш як на 100 паркомісць»).

Метою планованої діяльності ТОВ «Епіцентр К» є реконструкція існуючої схеми електропостачання Офісного центру, розташованого за адресою: м. Київ, вул. Берковецька, 6-К та Торгівельного комплексу, розташованого за адресою: м. Київ, вул. Берковецька, 6-В, шляхом влаштування когенераційних установок резервного електропостачання. Але, відповідно до положень Закону України «Про оцінку впливу на довкілля» та п. 6 Постанови КМУ від 13.12.2017 №1010 «Про затвердження критеріїв визначення планованої діяльності, яка не підлягає оцінці впливу на довкілля, та критеріїв визначення розширень і змін діяльності та об'єктів, які не підлягають оцінці впливу на довкілля», об'єкти планованої діяльності не підлягають проходженню процедури з оцінки впливу на довкілля в разі якщо: «розширення господарської діяльності або об'єктів, які підлягали оцінці впливу на довкілля та щодо яких було отримано висновок з оцінки впливу на довкілля, порогові значення для яких у частинах другій і третій статті 3 Закону України «Про оцінку впливу на довкілля» не встановлені, за умови, що в результаті такого розширення господарська діяльність не призведе до збільшення утворюваних та утворення нових видів небезпечних відходів, збільшення та/або появи нових джерел викидів в атмосферне повітря та скидів забруднюючих речовин у водні об'єкти, шумового, вібраційного, світлового, теплового та радіаційного забруднення, а також випромінення». Планованою діяльністю передбачено розміщенням когенераційних установок, які є джерелами викиду забруднюючих речовин та акустичного навантаження.

Поруч з цим, відповідно до пункту 2, підпункту 1^2 постанови КМУ від 13.12.2017 №1010 «Про затвердження критеріїв визначення планованої діяльності, яка не підлягає оцінці впливу на довкілля, та критеріїв визначення розширень і змін діяльності та об'єктів, які не підлягають оцінці впливу на довкілля», оцінці впливу на довкілля не підлягає планована діяльність з: «будівництва та/або розміщення у період воєнного стану газопоршневих та газотурбінних установок, зокрема когенераційних, блочно-модульних котелень, дизельних/бензинових та газових генераторів (потужністю від 1 МВт та більше), а також пов'язаних з ними мереж електро-, тепло-, газо-, водопостачання, вузлів обліку, іншого пов'язаного обладнання»

Враховуючи вищенаведене та керуючись вимогами ЗУ «Про оцінку впливу на довкілля» (ст. 3, ч. 3, п. 14: розширення та зміни, включаючи перегляд або оновлення умов провадження планованої діяльності, встановлених (затверджених) рішенням про провадження планованої діяльності або подовження строків її провадження, реконструкцію, технічне переоснащення, капітальний ремонт, перепрофілювання діяльності та об'єктів, зазначених у пунктах 1-13 цієї частини, крім тих, які не справляють значного впливу на довкілля та відповідно до критеріїв, затверджених Кабінетом Міністрів України) та постанови КМУ №1010 від 13.12.2017 «Про затвердження критеріїв визначення планованої діяльності, яка не підлягає оцінці впливу на довкілля, та критеріїв визначення розширень і змін діяльності та об'єктів, які не підлягають оцінці впливу на довкілля», розширення діяльності ТОВ «Епіцентр К» підлягає проходженню оцінки впливу на довкілля.

Слід зазначити, що у зв'язку з постійними обстрілами об'єктів енергетичної системи України, наразі актуальна потреба в децентралізації енергосистеми та розвитку малої і маневрової енергетики, чого можна досягнути шляхом встановлення когенераційних (в більшості випадків – газових) установок.

Враховуючи потребу в швидкому завезенні та будівництві когенераційних енергооб'єктів, протягом 2024 року було внесено ряд змін до законодавства, направлених на спрощення щодо імпорту та будівництва таких об'єктів.

Зокрема, Законом України «Про внесення змін до підрозділу 2 розділу XX «Перехідні положення» Податкового кодексу України щодо звільнення від оподаткування податком на додану вартість операцій з ввезення товарів для потреб виробництва та/або ремонту машин механізованого розмінування» №3853-IX від 16.07.2024 та Законом України «Про внесення змін до Митного кодексу України щодо звільнення від оподаткування ввізним митом товарів для потреб виробництва та/або ремонту машин механізованого розмінування, товарів, які сприяють відновленню енергетичної інфраструктури України, та щодо окремих особливостей митного оформлення товарів, призначених для потреб безпеки і оборони» №3854-IX від 16.07.2024 встановлено звільнення з оподаткування ПДВ та ввізним митом в період з 27.07.2024 по 01.01.2026 щодо операцій з ввезення на митну територію України когенераційних установок та допоміжного обладнання для їх функціонування.

Процедуру будівництва або розміщення когенераційних установок на період воєнного стану було спрощено відповідно до постанови Кабінету Міністрів України від 14 травня 2024 р. №547, якою внесено зміни до постанов Кабміну від 13 грудня 2017 р. №1010 і від 7 грудня 2023 р. №1320.

Згідно з Постановою Кабінету Міністрів України від 07.12.2023 №1320, будівництво та розміщення газопоршневих і газотурбінних установок потужністю від 1 МВт та більше здійснюється без необхідності отримання низки дозвільних документів, які вимагаються в мирний час, що дозволяє суттєво скоротити строки підготовки до будівництва і швидше реагувати на енергетичні виклики.

Порядок приєднання до газорозподільних систем, який під час дії воєнного стану регулюється Постановою Національної комісії, що здійснює державне регулювання у сферах енергетики та комунальних послуг №355 від 29.03.2022, також спрощено для когенераційних енергооб'єктів. Зокрема, відповідно до вказаної Постанови, оператори газорозподільних систем зобов'язані першочергово забезпечувати приєднання об'єктів, включаючи когенераційні установки, для яких наявна довідка військової адміністрації про необхідність термінового приєднання.

Також спрощено порядок приєднання когенераційних установок до електричних мереж, що під час дії воєнного стану регулюється Постановою НКРЕКП №352 від 26.03.2022, яка встановлює особливі умови для приєднання новозбудованих, реконструйованих чи технічно переоснащених електроустановок до системи розподілу електричної енергії.

Таким чином, спрощення встановлення когенераційних установок для бізнесу, що скорочує час на введення їх в експлуатацію, пов'язане із заохоченням підприємств до самостійного забезпечення власних потреб в електроенергії та є позитивним кроком для розвитку малої і маневрової енергетики в Україні.

1.3 Опис характеристик планованої діяльності протягом виконання підготовчих і будівельних робіт та провадження планованої діяльності

Підготовчі та будівельні роботи передбачається здійснювати відповідно до Порядку виконання підготовчих та будівельних робіт, затвердженого постановою Кабінету Міністрів України від 13 квітня 2011 р. №466.

Тривалість будівництва визначається відповідно до ДСТУ Б А.3.1-22:2013 «Визначення тривалості будівництва об'єктів» та становитиме до 3 місяців.

Враховуючи обсяг робіт, тривалість виконання робіт підготовчого періоду, відповідно до п. 4.1.6 ДБН Б А.3.1-22:2013 «Визначення тривалості будівництва об'єктів», прийнята у розмірі 20% та відповідно становить до 18 днів.

Підготовчий період включає проведення наступних видів робіт:

- відведення майданчика для встановлення когенераційних установок;
- влаштування тимчасової захисної огорожі будмайданчика, висотою 2,0 м, відповідно до ДСТУ Б В.2.8-43:2011 «Огородження інвентарні будівельних майданчиків та ділянок виконання будівельно-монтажних робіт. Технічні умови»;
- за необхідності, встановлення схеми руху автотранспорту та знаків безпеки;
- влаштування сигнальних огороджень небезпечних зон;
- влаштування пункту з розміщенням засобів протипожежного захисту;
- вивезення будівельного сміття;
- планування території будмайданчика;
- складування будівельних матеріалів.

Основний період

Передбачено проведення наступних робіт основного періоду:

- монтажні роботи (монтаж обладнання, прокладання комунікацій тощо);
- електромонтажні роботи;
- благоустрій території.

До початку будівельно-монтажних робіт передбачено виконати ряд заходів, а саме:

- позначити попереджувальними знаками небезпечні зони виконання робіт;
- розробити та затвердити проєкти виконання робіт;
- підготувати необхідне обладнання, будівельні машини та механізми;
- забезпечити джерела живлення, необхідні для роботи електричного обладнання та освітлювальних приладів;
- розробити заходи із забезпечення безпечних умов виконання робіт та підготувати засоби пожежогасіння, колективного та індивідуального захисту робітників.

Для проведення підготовчих та будівельних робіт передбачено використовувати наступні види техніки:

- компресор пересувний «СО-7А»;
- зварювальний агрегат «АСД-300»;
- апарат для газового зварювання і різання;
- кран стріловий «Grove GMK 5100»;
- автомобіль бортовий.

За необхідності, техніка може бути замінена на інші види з аналогічними технічними характеристиками.

Монтажні роботи передбачено виконувати в технологічній послідовності методами, які забезпечуватимуть стійкість змонтованої частини установки на всіх стадіях монтажу; стійкість змонтованих елементів та їх міцність під час навантажень, а також безпечність виконання робіт.

Для виконання підготовчих та будівельних робіт передбачено залучити до 10 робітників.

1.4 Опис основних характеристик планованої діяльності

ТОВ «Епіцентр К» спеціалізується на оптовій та роздрібній торгівлі будівельними матеріалами, а також іншими продовольчими та не продовольчими товарами.

На території підприємства по вул. Берковецька, 6-В, 6-К у Святошинському районі м. Києва наразі розміщені: будівля торгівельного комплексу з торговельно-виставковими залами для продажу продовольчих та непродовольчих товарів, дільницею обробки деревини, фуд-маркетом, вбудованими адміністративними та побутовими приміщеннями тощо; відкриті стоянки легкових автомобілів, загальною місткістю 1148 машино-місць, площею 2,895 га; багаторівневий паркінг, місткістю 997 машино-місць, загальною площею 4,15214 га; господарський двір з рампою для розвантаження; відкриті майданчики «сад-город» та

«будівельні матеріали»; навіси для візків і зберігання товарів; майданчики для відстою велосипедів та побутових відходів; офісний центр.

<u>Існуюче положення</u>

Торгівельний комплекс призначений для надання послуг населенню в придбанні будівельних матеріалів, реалізації різноманітних непродовольчих та продовольчих товарів, господарських виробів, техніки (електротехнічні товари та вироби, сантехнічне обладнання, вироби з металу, пластмаси, меблі для кухні, реманент для саду та городу, техніка для прибирання), текстилю, одягу, спортивних та дитячих товарів тощо.

У будівлі торгівельного комплексу розміщено:

- торгівельно-виставкові зали з основними відділами: будівельних, оздоблювальних та декоративних матеріалів; промислових товарів широкого асортименту (товари для дому, подарунки, текстиль); побутової техніки; меблів; господарських товарів; дитячих товарів; центром видачі замовлень тощо;
- будовані адміністративні та побутові приміщення;
- кафе тощо.

<u>Основні підрозділи та приміщення торгівельного комплексу</u>

Для організації роздрібної торгівлі товарами в асортименті, що відповідає товарному профілю і спеціалізації магазину, а також іншими товарами в складі будівлі торгівельного комплексу облаштувано наступні зони:

1. Торговельні приміщення з торгово-виставковими залами з наступним зонуванням відділів: «Будівельні матеріали»; «Сантехніка»; «Декор»; «Інструменти»; «Вироби з металу»; «Вироби з дерева»; «Покриття для підлоги, плитка»; «Електротехніка»; «Освітлення»; «Деко»; відділ товарів для саду та городу: «Сад, город»; «Садовий інструмент» та «Садові меблі»; «Побутова техніка»; «Побутова хімія»; «Дитячі товари»; «Спортивні товари»; «Мілітарі»; флора-центр; центр видачі замовлень; касова зона з інформаційним центром для додаткового обслуговування покупців; відкритий майданчик для експозиції і продажу товарів будівельного відділу; відкритий майданчик для експозиції і продажу товарів відділу «Сад, город».
2. Приміщення для приймання і підготовки товарів до продажу.
3. Приміщення обслуговування покупців, що складається з наступних відділів: центру видачі замовлень; зони додаткового обслуговування покупців; форматно-розкрійної дільниці; пункту приймання замовлень; повернення товарів; сервісного центру; громадської вбиральні; санітарно-гігієнічного приміщення.
4. Службові та адміністративні приміщення: головна каса; приміщення начальника охорони; кімната персоналу; оглядова; агрегатна; приміщення моніторного контролю.
5. Технічні приміщення: електрощитові; вузли керування автоматичними установками пожежогасіння (АУПГ).
6. Приміщення громадського харчування: кафе; виробничі, допоміжні та складські приміщення; побутові приміщення для персоналу (гардероб, душова, туалет); кабінет завідуючого виробництвом.
7. Аптечний заклад.
8. Відділ «Меблі» в якому передбачається реалізовувати: кухонні та столові меблі; столи, комоди, тумби; ліжка, дивани; шафи; кухонний та декоративний текстиль; подарунки; штори; одяг.
9. Побутові приміщення персоналу у складі: гардеробної, умивальної, туалету, душової; медичного пункту; агрегатної; кімнати відпочинку; конференц-залу та інших приміщень.
10. Адміністративні приміщення: відділи інженерно-технічного персоналу, головного енергетика, фінансового, господарського відділу, бухгалтерії, відділу реклами; кабінет директора, асистента директора та юриста.

<u>Приймання та підготовка товарів до продажу</u>

Для приймання та розвантаження товарів облаштовано технологічний майданчик.

Після розвантаження товар транспортується до зони тимчасового зберігання у будівлі торгівельного комплексу та до торгово-виставкових залів.

Розвантаження товарів проводиться за допомогою газових навантажувачів. Транспортування товарів до торгово-виставкових залів та до зони тимчасового зберігання і підготовки передбачається виконувати електричними навантажувачами, електророклами (самохідними візками для транспортування палет та піддонів) та за допомогою електричних штабелерів (візків з гідравлічнім підйомом вил).

Товари зберігаються в палетованому вигляді на стелажах і у штабелях.

Особливістю підприємства є реалізація товарів за формою самообслуговування переважно з транспортної тари (ящики, контейнери та ін.).

У торгово-виставкових залах знаходиться до 80% всього товарного запасу, решта – 20% тимчасово зберігаються в зонах підготовки товарів.

Промислові товари, що надходять у продаж в системі самообслуговування, упаковані і промарковані відповідно до вимог нормативних документів. Уся продукція проходить контроль відповідності кількості і якості вантажу даним супровідних документів та цілісності упаковки.

Товар надходить, в основному, в готовій до продажу упаковці зі штрих-кодом, що наноситься постачальником на кожну одиницю продукції.

Облік товарів – автоматизований, з використанням єдиної комп'ютерної бази. Фасування та етикетування дрібного товару здійснюється в зоні приймання.

Продаж та супровід товарів

Площа торгово-виставкових залів розподіляється за призначенням на:

- торговельну;
- виставкову;
- розрахунково-касову;
- зону для вільного переміщення покупців;
- виставкову зону (продаж товарів за зразками).

У *торговельній зоні* реалізація товару здійснюється за принципом самообслуговування, під час якого покупці після попереднього огляду та вибору товару самостійно або з продавцем-консультантом відбирають товари та проплачують їх в централізованій касовій зоні.

У *виставковій зоні,* для ознайомлення покупців, представлено зразки велико-габаритної продукції (меблі, тренажери, сантехнічне обладнання тощо) всіх артикулів, марок і різновидів, комплектуючих виробів і приладів з цінами, каталогами. Також представлено торгово-виставкове обладнання: експозитори для керамічної плитки, системи для демонстрації люстр, експозитори для дверей та інше обладнання і стенди, а також спеціальні пульти, що дозволяє покупцям ознайомитися з товарами.

У торгово-виставкових залах товар в основному зберігається на стелажах і у штабелях. Конструкція стелажів – збірно-розбірна. Високі стелажі розраховані під європіддони. Продаж товару здійснюється з нижнього ярусу стелажів і з палет, розміщених поруч зі стелажами, з проїздів і на подіумах, що дозволяє ефективно використовувати обсяг приміщень торгово-виставкових залів, полегшує облік вантажів, забезпечує краще зберігання продукції, дозволяє мати вільний доступ до товару.

Робота торгівельного комплексу здійснюється за принципом самообслуговування, при якому покупці після попереднього огляду і вибору товару самостійно або з продавцем-консультантом в торгово-виставкових залах відбирають товари в інвентарні візки і оплачують їх в централізованій касовій зоні в касових терміналах, які об'єднуються в єдину комп'ютерну мережу. Через касовий апарат зчитується маркування, вартість товару і вноситься до загальної бази даних систематизованого обліку.

Допоміжні споруди та приміщення торгівельного комплексу

Біля кожного входу в будівлю торгівельного комплксу організовано камери схову (місце для тимчасового зберігання особистих речей покупців).

Також у будівлі розміщено:

- громадські санвузли для покупців (у тому числі, санітарно-гігієнічне приміщення з універсальною кабіною для користування маломобільних груп населення);
- приміщення для надання сервісних послуг, в якому передбачається проведення ремонтних (паяльних, точильних, випробувальних та інших) робіт та обслуговування обладнання, придбаного в торгівельному комплексі;
- приміщення для оформлення кредиту;
- зону додаткового обслуговування покупців;
- флора-центр;
- відділення банку;
- головну касу.

Для надання інформаційно-довідкових та додаткових послуг в торгово-виставкових залах наявні стійки з автоматизованими робочими місцями.

Також розміщено інформаційну службу, де надається послуга продавця-консультанта, в обов'язки якого входить супроводжувати людину з інвалідністю та допомагати йому у придбанні товарів та отриманні послуг за необхідності.

Доставка придбаних товарів пропонується автомобілями служби доставки або власним транспортом покупців.

Для отримання онлайн-замовлень організовано центр видачі замовлень (ЦВЗ) з адресною системою зберігання.

Опалювальна дільниця

Для опалення торгівельний комплекс обладнаний газовими руфтопами «LENNOX» (27 од.) і «MC-RG» (12 од.), водогрійними газовими котлами «Viessmann» модель «Vitoplex 200 SX2A» (3 од.), які працюють в автоматичному режимі та не потребують постійного обслуговування. У якості палива використовується природний газ з тиском 2 кПа.

Акумуляторна дільниця

На дільниці, за допомогою зарядних пристроїв, здійснюється процес відновлення необхідної ємкості кислотних акумуляторів для електронавантажувачів (кар).

Станція технічного обслуговування (СТО)

СТО призначена для проведення дрібного технічного ремонту автомобілів, які обслуговують підприємство. На дільниці проводяться зварювальні роботи з використанням зварювального напіватомату та механічна обробка металевих деталей на заточувальному верстаті «3К634», токарному верстаті «ФМ-11М-2».

Зварювальна дільниця

Для проведення ремонтних робіт в торгівельному комплексі наявна зварювальна дільниця. Зварювальні роботи виконуються інверторним зварювальним апаратом «Патон ВДИ-L-200» та електродами «АНО-3». Механічна обробка металевих деталей здійснюється на заточувальному верстаті «3К634».

Форматно-розкрійна дільниця (ФРД)

Для відвідувачів торгівельного комплексу передбачена форматно-розкрійна дільниця, призначена для обробки деревини. Обробка відбувається на форматно-розкрійних верстатах «GRIGGO SC3200 Unica 500», кромкооблицювальних верстатах «IHEBROK-euro-2000», торцювальних – «Metabo KGS 305» та «RGS 254». Кожен верстат обладнано індивідувальною аспіраційною установкою.

Автотранспортне відділення

На території торгівельного комплексу розташований автомобільний багаторівневий паркінг, місткістю 997 машино-місць, загальною площею 4,15214 га, а також наявні відкриті стоянки легкових автомобілів, загальною місткістю 1148 машино-місць, площею 2,895 га.

Дільниця пайки та випробувальна дільниця

На території торгівельного комплексу розміщена випробувальна дільниця для перевірки роботоздатності дизель-генераторів різних марок та іншого обладнання (сервісний центр). На дільниці проводять ремонти (паяльні роботи) та обслуговування обладнання, придбаного в торгівельному комплексі.

Кухня

У торгівельному комплексі наявні кухня та піцерія, призначені для приготування та реалізації продуктів харчування короткого часу зберігання. Складники для приготування страв різного роду поступають на кухню, за необхідності промиваються, подрібнюються або очищуються. З даних складників формуються майбутні страви та піддаються термічній обробці (смаження, випікання тощо) на відповідному обладнанні: пательні електричні «KB/E 725»; пароконвекторні печі «POLIN 4060/10», «POLIN 4060/5».

Також, на кухні випікають хлібобулочні вироби. Для цього борошно доставляється в мішках, зберігається в спеціальному приміщенні, відбирається у необхідній кількості (в ручному режимі) та подається на кухню. На кухні вимішують тісто, формують заготовки майбутніх виробів та випікають вироби у пароконвектоматах.

Для заправки холодильного обладнання кухні в якості холодоагента використовують фреони R404, R134A у кількості 12,4 кг/рік. Заміс тіста та охолодження булочок відбувається в закритому приміщенні, не обладнаному системою витяжної вентиляції.

Миття посуду та іншого обладнання здійснюється в трьох односекційних мийках з використанням в якості миючого засобу соди каустичної.

Дільниця аварійного електроживлення

Для забезпечення аварійного живлення електроенергією підприємства використовуються дизель-генератори «Olympian GEP700-1», «GEP550-2», «P1250E1». При раптовому вимкненні зовнішнього живлення, вони спрацьовують автоматично. Дизельне пальне для дизель-генераторів доставляють на підприємство за необхідністю та зберігають у закритих металевих каністрах.

Дільниця охолодження та кондиціювання

Для кондиціювання та охолодження повітря офісних приміщень і торгівельних залів використовуються чиллери «KAPPA VEVO ST 1PS-2PS», дахові кондиціонери «LENNOX», дахові кондиціонери «MC-RG». Охолодження повітря приміщення зрізаних квітів відбувається за допомогою спліт-системи колонного типу «DAIKIN» з холодоагентом фреоном. Через нещільності у з’єднаннях в конденсаторах може здійснюватися витік фреону.

Ремонтні роботи виконуються самостійно службою управління експлуатації: у випадку виявлення порушення герметичності холодильного контуру, залишки холодоагенту відкачуються у балони за допомогою спеціального обладнання (евакуатора «SPC CR-700E») для подальшого його використання.

Склад балонів з СВГ

Склад балонів із скрапленим вуглеводневим газом (СВГ) розміщено на відкритому майданчику і призначено для заміни пустих балонів газових навантажувачів повними.

Фарбувальна дільниця

Фарбувальні роботи проводяться на спеціальному майданчику методом пневматичного розпилення та малярним пензлем. Для даних цілей використовуються: емаль ПФ-115 – 340 кг/рік; розчинник уайт-спірит – 85 кг/рік.

Металобаза

На металобазі, для різання металу, використовують один металообробний (відрізний) верстат – болгарка «Makita» (діаметр диску – 150 мм), потужністю 2 кВт.

Деревообробний пост

Деревообробний пост розташований на господарському дворі та призначений для забезпечення виробничих і побутових потреб підприємства. Для оброблення деревини використовується шліфувальна машинка «Makita» – 220 Вт і круглопильний верстат (ручна циркулярка) – 1,4 кВт. За рік обробляють 15 м^3 деревини.

КНС та ЛОС

Каналізаційна насосна станція (КНС) призначена для перекачування господарсько-побутових стоків. Робота основних насосів автоматизована та залежить від рівня води в прийомному резервуарі. Стічні води самопливом подаються до прийомного резервуару, а потім до насосної станції. У машинному відділенні КНС розміщуються основні технологічні насоси, продуктивністю 10 м^3/добу та 150 м^3/добу.

Відведення дощових і талих (поверхневих) вод з території торгівельного комплексу передбачено до міської каналізаційної мережі з попереднім очищенням на локальних очисних спорудах (ЛОС) типу ТОВ НІЦ «Потенціал-4». Наявні ЛОС №1 (10 м^3) та ЛОС №2 (150 м^3), призначені для очищення стічних вод з території відкритої автостоянки та території розвантажувально-завантажувальної зони.

Басейн

У приміщенні офісного центру наявний фітнес-центр, до складу якого входить басейн, розміром 12,3 м х 17,0 м. Площа поверхні басейну складає 209 м^2. Для забезпечення органолептичних, токсикологічних та мікробіологічних показників якості води, яка використовується для заповнення та живлення басейну, в чаші басейну виконується багаторазова рециркуляція води. Знезараження води проводиться з використанням розчину гіпохлориду натрію. Для забезпечення контролю рівнів pH та Cl передбачений контролер, який подає сигнал для дозування необхідного реагенту. Зберігання гіпохлориду натрію та приготування розчину відбувається в технічному приміщенні.

Кулінарне відділення

На другому поверсі торгівельного комплексу розміщується кухонна дільниця, що складається з трьох острівців: мийної, кулінарної дільниці та пекарської дільниці.

На острівцю 1 розміщується мийна посуду.

На острівцю 2 розміщуються: фритюр – 2 од.; гриль електричний та гриль-поверхня для смаження; піч для піци на дровах; плита електрична – 3 од; плита індукційна; рисоварка «Bartsher» – 2 од.; пароконвектори електричні – 3 од.; хоспер для м’яса на дровах; гриль електричний професіний – 2 од.

На острівцю 3 наявні: пароконвектор електричний для випічки; піч подова; ротаційна хлібопіч; просіювач борошна; подрібнювач сухарів.

У приміщеннях м’ясного та рибного цеху торгівельного комплексу на другому поверсі розміщуються коптильня для м’яса та коптильня для риби. Для копчення використовується деревна щепа.

Зберігання харчової сировини та готових кулінарних виробів здійснюється в холодильних та морозильних камерах, які підключені до загальної системи забезпечення фреоном. Компресорна розміщуєються в допоміжних приміщеннях машинного відділу торгівельного комплексу на другому поверсі та обладнана системою витяжної вентиляції.

У 2021 році ТОВ «ПРОМЕКОПРОЕКТ» розроблено «Документи, у яких обґрунтовуються обсяги викидів для отримання дозволу на викиди забруднюючих речовин в атмосферне повітря стаціонарними джерелами» (далі – Документи). Титульний аркуш, табл. 6.2 Документів наведені в додатку №2. Отримано дозвіл на викиди забруднюючих речовин в атмосферне повітря стаціонарними джерелами за №8038600000-10350 від 02.05.2022 (термін дії – до 02.05.2032), виданий Управлінням екології та природних ресурсів виконавчого органу Київської міської ради (Київської міської державної адміністрації) за погодженням з Головним управлінням Держпродспоживслужби у м. Києві за №05.4/1241 від 14.04.2022 (додаток №3).

Перелік існуючих джерел викиду забруднюючих речовин ТОВ «Епіцентр К» наведено нижче (нумерація джерел відповідно до дозволу на викиди забруднюючих речовин в атмосферне повітря стаціонарними джерелами за №8038600000-10350 від 02.05.2022):

- *джерела викиду №№1, 2* – Труби дизель-генераторів «Olympian GEP 700-1» (H = 7 м; D = 0,3 м);
- *джерела викиду №№3, 6, 7, 9-11, 13-15, 17-19, 21, 24, 29* – Труби дахових кондиціонерів «LENNOX LGG 300» (H = 12 м; D = 0,09 м);
- *джерела викиду №№4, 5, 8, 12, 16, 22, 25-28* – Труби дахових кондиціонерів «LENNOX BGK 040» (H = 12 м; D = 0,09 м);
- *джерела викиду №№20, 23* – Труби дахових кондиціонерів «LENNOX BAG 045» (H = 12 м; D = 0,09 м);
- *джерела викиду №№30-33* – Газові свічі (H = 5 м; D = 0,05 м);
- *джерела викиду №№34, 36* – Труби посту зарядки кислотних акумуляторів (H = 6 м; D = 0,47 м);
- *джерело викиду №35* – Труба посту зарядки кислотних акумуляторів (H = 12 м; D = 0,37 м);
- *джерело викиду №37* – Труба ремонтної дільниці (H = 12 м; D = 0,375 м);
- *джерела викиду №№39-41* – Неорганізовані (Чіллери «KAPPA VEVO ST 1PS-2PS») (H = 6 м; D = 0,5 м);
- *джерело викиду №42* – Труба підземної автостоянки (H = 38 м; D = 0,35 м);
- *джерела викиду №№43-45* – Труби котлів «Viessmann» марки «Vitoplex 200 SX2A» (H = 39 м; D = 0,3 м);
- *джерело викиду №46* – Труба пательні електричної КВ/Е725 (H = 37 м; D = 0,4 м);
- *джерело викиду №47* – Труба пароконвекторних печей «Polin 4060/10», «Polin 4060/5» (H = 37 м; D = 0,22 м);
- *джерело викиду №48* – Труба пательні електричної КВ/Е725 (H = 12 м; D = 0,35 м);
- *джерело викиду №49* – Труба пароконвекторних печей «Polin 4060/10», «Polin 4060/5» (H = 12 м; D = 0,2 м);
- *джерело викиду №50* – Труба ремонтного відділення (пайка та випробування двигунів) (H = 12 м; D = 0,3 м);
- *джерело викиду №51* – Труба пательні електричної КВ/Е725 (H = 12 м; D = 0,25 м);
- *джерело викиду №52** – Пересувне (розвантажувальна рампа);
- *джерело викиду №53** – Пересувне (маневрування при паркуванні);
- *джерело викиду №54** – Пересувне (роз'їзди газових навантажувачів);
- *джерела викиду №№55-81* – Неорганізовані (Дахові кондиціонери) (H = 12 м; D = 0,5 м);
- *джерело викиду №82* – Неорганізоване (Спліт система «EUROPE N V ERQ140») (H = 12 м; D = 0,5 м);
- *джерело викиду №83* – Вентиляційна труба (духова шафа «HF Helpan Formi», холодильна камера) (H = 12,61 м; D = 0,24 м);
- *джерело викиду №84* – Труба розстійної шафи (H = 12,63 м; D = 0,24 м);
- *джерело викиду №85* – Труба печі для піци (H = 12,97 м; D = 0,25 м);
- *джерело викиду №86* – Труба фритюрниці (H = 12,9 м; D = 0,25 м);
- *джерела викиду №№88-93* – Свічі (H = 12,5 м; D = 0,019 м);
- *джерела викиду №№94, 96, 99, 100, 104, 105* – Труби руфтопів «MC-RG-8-45/55» (H = 12,65 м; D = 0,1 м);
- *джерела викиду №№95, 97, 98, 101-103* – Труби руфтопів «MC-RG-12-65/120» (H = 12,65 м; D = 0,1 м);
- *джерела викиду №№106-117* – Неорганізовані (Дахові кондиціонери) (H = 12,65 м; D = 0,5 м);
- *джерела викиду №№118, 119* – Свічі (H = 12,5 м; D = 0,019 м);
- *джерело викиду №120*** – Пересувне (автомобільний паркінг);
- *джерело викиду №121* – Неорганізоване (Ремонтна дільниця) (H = 2 м; D = 0,5 м);

- *джерело викиду №122* – Неорганізоване (Дільниця фарбування) (Н = 2 м; D = 0,5 м);
- *джерело викиду №123* – Неорганізоване (Деревообробна дільниця) (Н = 2 м; D = 0,5 м);
- *джерело викиду №124* – Неорганізоване (Склад балонів СВГ) (Н = 2 м; D = 0,5 м);
- *джерело викиду №125* – Труба дизель-генератора «GEP550-2» (Н = 2,36 м; D = 0,05 м);
- *джерела викиду №№126-128* – Неорганізовані (Налив дизельного палива в бак дизель-генератора) (Н = 2 м; D = 0,5 м);
- *джерело викиду №129* – Неорганізоване (Холодильна камера з квітами) (Н = 2 м; D = 0,5 м);
- *джерела викиду №№130, 132* – Вентиляційні труби односекційної мийки (Н = 12 м; D = 0,25 м);
- *джерело викиду №131* – Вентиляційна труба односекційної мийки (Н = 12 м; D = 0,29 м);
- *джерела викиду №№133-135* – Неорганізовані (кондиціонер «Mitsubishi») (Н = 42 м; D = 0,5 м);
- *джерела викиду №№136, 137* – Труби КНС (Н = 2,5 м; D = 0,17 м);
- *джерела викиду №№138, 139* – Неорганізовані (ЛОС) (Н = 2,5 м; D = 0,5 м);
- *джерела викиду №№140, 141* – Вентиляційні труби басейну (Н = 41,8 м; D = 0,27 м);
- *джерело викиду №142* – Вентиляційна труба басейну (Н = 41,8 м; D = 0,31 м);
- *джерело викиду №143* – Вентиляційна труба басейну (Н = 41,8 м; D = 0,29 м);
- *джерело викиду №142* – Вентиляційна труба басейну (Н = 41,8 м; D = 0,31 м);
- *джерело викиду №144**** – Пересувне (гостьова автостоянка);
- *джерело викиду №145* – Труба дизельного двигуна «P1250E1» (Н = 2 м; D = 0,15 м);
- *джерело викиду №146* – Неорганізоване (Налив дизельного палива в бак дизель-генератора) (Н = 1,5 м; D = 0,5 м);
- *джерело викиду №147* – Труба мийної (Н = 12,6 м; D = 0,25 м);
- *джерело викиду №148* – Труба кухні (фритюр, гриль-прес, поверхня для смаження) (Н = 12,85 м; D = 0,31 м);
- *джерело викиду №149* – Труба печі для піци на дровах (Н = 12,6 м; D = 0,25 м);
- *джерело викиду №150* – Труба кухні (індукційна плита) (Н = 12,6 м; D = 0,25 м);
- *джерело викиду №151* – Труба кухні (плита електрична, рисоварка) (Н = 12,6 м; D = 0,25 м);
- *джерело викиду №152* – Труба кухні (фритюр, електроплита, пароконвектор) (Н = 12,6 м; D = 0,25 м);
- *джерело викиду №153* – Труба хосперу на дровах (Н = 12,6 м; D = 0,25 м);
- *джерело викиду №154* – Труба грилю електричного (Н = 12,6 м; D = 0,25 м);
- *джерело викиду №155* – Труба пароконвектору (Н = 12,6 м; D = 0,25 м);
- *джерело викиду №156* – Труба пароконвектору для випічки (Н = 12,65 м; D = 0,16 м);
- *джерело викиду №157* – Труба подової печі (Н = 12,65 м; D = 0,2 м);
- *джерело викиду №158* – Труба ротаційної печі (Н = 12,65 м; D = 0,2 м);
- *джерело викиду №159* – Труба (борошнопросіювач, подрібнювач сухарів) (Н = 12,65 м; D = 0,14 м);
- *джерело викиду №160* – Труба коптильні (м'ясо) (Н = 12,65 м; D = 0,25 м);
- *джерело викиду №161* – Труба коптильні (риба) (Н = 12,65 м; D = 0,45 м);
- *джерело викиду №162* – Вентиляційна заслінка (Н = 12,6 м; розмір = 0,4 м х 0,25 м).

*Характеристика пересувних джерел викиду №№52-54 прийнята відповідно до «Звіту по інвентаризації викидів забруднюючих речовин на Товаристві з обмеженою відповідальністю «Епіцентр К», розробленого ТОВ «НВО «Екоальянс» у 2014 році (титульний аркуш, таблиця 2.2 наведені в додатку №12).

**Характеристика пересувного джерела викиду №120 прийнята відповідно до «Доповнення до звіту по інвентаризації джерел викидів забруднюючих речовин Товариства з обмеженою відповідальністю «Епіцентр К», розробленого ПП «Херсонекосервіс» у 2016 році (титульний аркуш, таблиця 2.2 наведені в додатку №13).

***Характеристика пересувного джерела викиду №144 прийнята відповідно до «Доповнення до звіту по інвентаризації джерел викидів забруднюючих речовин на Товариство з обмеженою відповідальністю «Епіцентр К» (гіпермаркет №6)», розробленого ТОВ «еМСіеЛ» у 2018 році (титульний аркуш, таблиця 2.2 наведені в додатку №14).

Підприємством проводиться контроль за дотриманням нормативів граничнодопустимих викидів забруднюючих речовин відповідно до умов дозволу на викиди за №8038600000-10350 від 02.05.2022 (термін дії – до 02.05.2032), виданого Управлінням екології та природних ресурсів виконавчого органу Київської міської ради (Київської міської державної адміністрації) (додаток №3). Протокол контролю від 31.05.2024 екологічної лабораторії ТОВ «НВО «АСПЕКТ-ЕКО» наведений у додатку №24.

Планована діяльність

Планованою діяльністю передбачена реконструкція існуючої схеми електропостачання офісного центру за адресою: м. Київ, вул. Берковецька, 6-К та торгівельного комплексу, розташованого за адресою: м. Київ, вул. Берковецька, 6-В, шляхом встановлення когенераційних установок (КГУ). Когенераційні установки передбачені для забезпечення надійності електропостачання, а також для потреб теплопостачання підприємства.

Передбачається встановлення КГУ, що працюватимуть на природному газі (технічні паспорти наведено в додатку №4), а саме:

- КГУ «RSE 4500», потужністю 4500 кВт з витратою палива до 1000 м^3/год – 1 од.;
- КГУ «RSE 1500», потужністю 1500 кВт з витратою палива до 360 м^3/год – 2 од.

Когенераційна установка складається з двигуна, генератора, системи управління і теплообмінників, які використовуються для виробництва необхідної теплової енергії.

Газоподібне паливо (природний газ) надходить на газопоршневий двигун для подальшого згоряння та приведення в рух поршневої групи, при цьому утворюється механічна енергія, яка передається через вал до генератора, який, у свою чергу, виробляє електроенергію.

При виробленні електричної енергії в когенераційній установці паралельно утворюється тепло (від відпрацьованих димових газів, а також мастила або води, які охолоджують двигун), яке відводиться за допомогою комплекту теплообмінників та може використовуватися для підігрівання мережевої води або виробництва пари. Таким чином, у процесі когенерації, теплова енергія використовується максимально ефективно.

Відповідно до листа за №315/33/1 від 02.12.2024 ТОВ «Епіцентр К» (додаток №5), під час роботи когенераційних установок резервного електропостачання, обладнання, яке використовується для опалення підприємства (газові руфтопи та водогрійні котли), працювати не буде.

Час роботи КГУ – до 7000 год/рік.

Кількість обслуговуючого персоналу – до 5 осіб.

При провадженні планованої діяльності з функціонування когенераційних установок передбачені наступні джерела викиду забруднюючих речовин в атмосферне повітря:

- *джерела викиду №№163, 164* – труби когенераційних установок 1500 кВт №1 та №2, діаметром 0,5 м, висотою 11 м;
- *джерело викиду №165* – труба когенераційної установки 4500 кВт, діаметром 0,5 м, висотою 11 м;
- *джерела викиду №№166-168* – свічі стравлювання природного газу, діаметром 0,05 м, висотою 2,5 м.

Інженерне забезпечення

Водопостачання та водовідведення

Водопостачання та водовідведення господарсько-побутових стічних вод на об’єкті наразі здійснюється відповідно до договору за №21648/5-08-Т від 26.11.2019 з ПрАТ «АК «Київводоканал» (додаток №6). Для врахування витрат води встановлено лічильник холодної води.

Використання води для функціонування когенераційних установок не передбачається.

Можлива додаткова витрата питної води обслуговуючим персоналом. Відповідно до ДБН В.2.5-64:2012 «Внутрішній водопровід та каналізація. Частина І. Проектування. Частина ІІ. Будівництво. Зі зміною № 1», об'єм використаної питної води за нормативами для господарсько-питного водоспоживання на одного працівника становить – 0,025 $м^3$/добу.

При кількості обслуговуючого персоналу при роботі когенераційних установок – до 5 осіб річна витрата води питної якості становитиме:

$$0{,}025\ м^3 * 360\ днів * 5\ осіб = 45\ м^3$$

Працюючий персонал використовуватиме наявні санітарно-побутові приміщення.

Господарсько-побутові стоки від санітарно-технічних приладів будівлі торгівельного комплексу та офісного центру відводяться за допомогою каналізаційно-насосних станцій.

Відведення дощових і талих (поверхневих) вод з території торгівельного комплексу передбачено до міської каналізаційної мережі з попереднім очищенням на локальних очисних спорудах типу ТОВ НІЦ «Потенціал-4», відповідно до додаткової угоди до договору №04336/5-04 від 18.05.2004 з ПАТ «АК «Київводоканал» на відведення додаткового об'єму стічних вод, які потрапляють в комунальну каналізацію м. Києва через зливоприймачі та люки каналізаційних колодязів (додаток №27). Наявні ЛОС №1, продуктивнісю 10 $м^3$ та ЛОС №2, продуктивністю 150 $м^3$.

Утворення додаткових дощових стоків не передбачається, так як конфігурація забудови не змінюється.

Електропостачання

Електропостачання об'єкту наразі відбувається від існуючих мереж, відповідно до договору від 10.10.2024 з ТОВ «Епіцентр Дженерейшн» (наведено в додатку №7). Облік електроенергії – загальний. Зовнішнє освітлення здійснюється світильниками типу «OZONE» з LED лампами.

Для забезпечення надійності електропостачання на час відключень електроенергії здійснюється підключення до автономних джерел електропостачання – двох дизель-генераторів «Olympian GEP700-1», одного – «GEP550-2», а також одного – «P1250E1».

Теплопостачання

Для забезпечення теплопостачання, об'єкт обладнаний газовими руфтопами «LENNOX» (27 од.) і «MC-RG» (12 од.), водогрійними газовими котлами «Viessmann» модель «Vitoplex 200 SX2A» (3 од.), які працюють на природному газі. Теплопостачання передбачено здійснювати за рахунок роботи КГУ.

Газопостачання

Газопостачання підприємства здійснюється від існуючих мереж м. Києва, відповідно до договору постачання природного газу за №22/ПГ-6029-П від 10.12.2024 з ТОВ «Газопостачальна компанія «Нафтогаз України» (додаток №8).

При функціонуванні КГУ передбачено додаткове використання природного газу в обсязі до 11971,4 тис. $м^3$/рік.

Заходи пожежної безпеки

Об'єкт обладнано системами пожежної сигналізації, оповіщенням про пожежу та управлінням евакуації людей, протидимним захистом, пожежогасінням (внутрішнім та зовнішнім протипожежним водопроводом).

Зовнішнє пожежогасіння здійснюється від існуючої кільцевої мережі протипожежного водопроводу. На мережі встановлено пожежні гідранти. У будівлях торгівельного комплексу та офісного центру наявна система автоматичного водяного спринклерного пожежогасіння. Необхідний тиск у системі внутрішнього водопостачання забезпечується тиском в існуючій мережі.

1.5 Оцінка за видами та кількістю очікуваних відходів, викидів (скидів), забруднення води, повітря, ґрунту та надр, шумового, вібраційного, світлового, теплового та радіаційного забруднення, а також випромінення, які виникають у результаті виконання підготовчих і будівельних робіт та провадження планованої діяльності

1.5.1 Оцінка за видами та кількістю очікуваних відходів, викидів, забруднення води, повітря, ґрунту та надр, шумового, вібраційного, світлового, теплового та радіаційного забруднення, а також випромінення в результаті виконання підготовчих і будівельних робіт

Оцінка за видами та кількістю очікуваних викидів у результаті виконання підготовчих і будівельних робіт

Вплив на довкілля під час підготовчих та будівельних робіт матиме короткостроковий тимчасовий характер. При проведенні цих робіт на території планованої діяльності в цілому на оточуюче середовище буде впливати ряд негативних чинників, до яких належать викиди в атмосферне повітря забруднюючих речовин від зварювальних та фарбувальних робіт, різання металів, а також руху транспортних засобів під час виконання будівельно-монтажних робіт.

Розрахунок викидів забруднюючих речовин в атмосферне повітря при проведенні зварювальних робіт та газового різання металів

При виконанні монтажу обладнання передбачене проведення зварювання металів та газового різання сталі. Під час даних процесів утворюватимуться викиди забруднюючих речовин. Передбачено використовувати зварювальні електроди марок: АНО-6 та УОНІ-13/45 або їх аналоги.

Розрахунок викидів забруднюючих речовин в атмосферне повітря виконаний відповідно до «Збірника показників емісії (питомих викидів) забруднюючих речовин в атмосферне повітря різними виробництвами», т.1, Донецьк, 2004 р.

Розрахунок викидів забруднюючих речовин при зварюванні/різанні здійснюється за формулою:

$$G = q \times Q / 1000000, \text{ т/ період виконання буд.робіт;}$$

$$M = q \times Q / 3600 / T, \text{ г/с,}$$

де:

G, M – кількість забруднюючої речовини, т/ період виконання буд.робіт, г/с;

q – питомі викиди забруднюючих речовин, г/кг, зварювальних матеріалів, що витрачаються. Визначаються за таблицею V-1. Для газового різання – г/погонний метр. Визначаються за таблицею V-5;

Q – витрата електродів для зварювання, кг/період виконання буд.робіт, або погонний метр для газового різання (пог.м./період виконання буд.робіт);

T – час роботи, год/ період виконання буд.робіт.

Таблиця 1.5.1.1 – Вихідні дані дані для проведення розрахунку викидів при зварюванні металів

Найменування сировини, матеріалів	Кількість	Час роботи
Електроди АНО-6	50 кг	200 год
Електроди УОНІ-13/45	50 кг	200 год

Таблиця 1.5.1.2 – Показники емісії (питомі викиди) забруднюючих речовин в атмосферне повітря при виконанні зварювальних робіт

Код та найменування забруднюючої речовини		Показники емісії (питомі викиди) забруднюючих речовин в атмосферне повітря, г/кг	
		АНО-6	УОНІ-13/45
123	Заліза оксид (у перерахунку на залізо)	14,35	10,69
143	Марганець і його сполуки (у перерахунку на діоксид марганцю)	1,95	0,51
323	Кремнію діоксид аморфний (Аеросил-175)	-	1,4
343	Фториди добре розчинні неорганічні (фторид натрію, гексафтор-силікат натрію) /у перерахунку на фтор/	-	4,4
344	Фториди погано розчинні неорганічні (фторид алюмінію, фторид кальцію, гексафторалюмінат натрію) /у перерахунку на фтор/	-	2,2
342	Фтористі газоподібні сполуки (фтористий водень, чотирифто-ристий кремній) /у перерахунку на фтор/	-	1

Результати розрахунку викидів забруднюючих речовин в атмосферне повітря при виконанні зварювальних робіт представлені в табл. нижче.

Таблиця 1.5.1.3 – Результати розрахунку викидів забруднюючих речовин в атмосферне повітря при виконанні зварювальних робіт

Код та найменування забруднюючої речовини		Результати розрахунку			
		Електроди марки АНО-6		Електроди марки УОНІ-13/45	
		г/с	т/період виконання буд. робіт	г/с	т/період виконання буд. робіт
123	Заліза оксид (у перерахунку на залізо)	0,000997	0,000718	0,000742	0,000535
143	Марганець і його сполуки (у перерахунку на діоксид марганцю)	0,000135	0,000098	0,000035	0,000026
323	Кремнію діоксид аморфний (Аеросил-175)	-	-	0,000097	0,000070
343	Фториди добре розчинні неорганічні (фторид натрію, гексафтор-силікат натрію) /у перерахунку на фтор/	-	-	0,000306	0,000220
344	Фториди погано розчинні неорганічні (фторид алюмінію, фторид кальцію, гексафторалюмінат натрію) /у перерахунку на фтор/	-	-	0,000153	0,000110
342	Фтористі газоподібні сполуки (фтористий водень, чотирифто-ристий кремній) /у перерахунку на фтор/	-	-	0,000069	0,000050

Всього при виконанні зварювальних робіт:

Код та найменування забруднюючої речовини		Обсяг викидів	
		г/с	т/період виконання буд.робіт
123	Заліза оксид (у перерахунку на залізо)	0,001739	0,001252
143	Марганець і його сполуки (у перерахунку на діоксид марганцю)	0,000171	0,000123
323	Кремнію діоксид аморфний (Аеросил-175)	0,000097	0,000070
342	Фториди добре розчинні неорганічні (фторид натрію, гексафтор-	0,000306	0,000220

Код та найменування забруднюючої речовини		Обсяг викидів	
		г/с	т/період виконання буд.робіт
	силікат натрію) /у перерахунку на фтор/		
343	Фториди погано розчинні неорганічні (фторид алюмінію, фторид кальцію, гексафторалюмінат натрію) /у перерахунку на фтор/	0,000153	0,000110
344	Фтористі газоподібні сполуки (фтористий водень, чотирифто-ристий кремній) /у перерахунку на фтор/	0,000069	0,000050

Таблиця 1.5.1.4 – Вихідні дані для розрахунку величин викидів при газовому різанні

Процес різання, вид матеріалу	Кіл-ть постів	Товщина матеріалу, що ріжеться, мм	Кіл-ть погон. метрів при різанні, пог.м/період виконання буд.робіт	Час роботи, год/період виконання буд.робіт	Заліза (III) оксид	Марганець (IV) оксид	Хрому оксид (VI)	Азоту діоксид	Вуглецю оксид
					г/пог.м	г/пог.м	г/пог.м	г/пог.м	г/пог.м
Газове різання (сталь вуглецева низьколегована)	1	5	50	70	2,18	0,07	-	1,18	1,50
Газове різання (сталь якісна легована)	1	10	50	70	4,77	-	0,23	1,49	1,90

Таблиця 1.5.1.5 – Результати розрахунку викидів забруднюючих речовин в атмосферне повітря при виконанні газового різання

Код та найменування забруднюючої речовини		Обсяг викидів (низьколегована сталь)		Обсяг викидів (якісна легована сталь)	
		г/с	т/період виконання буд.робіт	г/с	т/період виконання буд.робіт
123	Заліза оксид (у перерахунку на залізо)	0,000433	0,000109	0,000946	0,000239
143	Марганець і його сполуки (у перерахунку на діоксид марганцю)	0,000014	0,000004	-	-
203	Хром шестивалентний (у перерахунку на триоксид хрому)	-	-	0,000046	0,000012
301	Азоту діоксид	0,000234	0,000059	0,000296	0,000075
337	Вуглецю оксид	0,000298	0,000075	0,000377	0,000095

Всього при виконанні газового різання сталі:

Код та найменування забруднюючої речовини		Обсяг викидів	
		г/с	т/період виконання буд.робіт
123	Заліза оксид (у перерахунку на залізо)	0,001379	0,000348
143	Марганець і його сполуки (у перерахунку на діоксид марганцю)	0,000014	0,000004
203	Хром шестивалентний (у перерахунку на триоксид хрому)	0,000046	0,000012
301	Азоту діоксид	0,000530	0,000134
337	Вуглецю оксид	0,000675	0,000170

Розрахунок викидів забруднюючих речовин в атмосферне повітря при проведенні фарбувальних робіт

Розрахунок викидів забруднюючих речовин проводився відповідно до методики «Сборник методик по расчету выбросов в атмосферу загрязняющих веществ различными производствами» – Л., Гидрометеоиздат, 1986 г.

Валовий викид індивідуального леткого компоненту при нанесенні та сушінні визначається за формулою:

$$M^{x}_{ок(суш)} = m_к * fp * \delta p * \delta x * (1 - j) * 10^{-9}, \text{ т/період виконання буд.робіт,}$$

де $m_к$ – маса фарби (розчинника), яка використовується для покриття, кг;

fp – вміст леткої частки (розчинника) в лакофарбових матеріалах (ЛКМ), % мас;

δp – частка розчинника, що виділяється при нанесенні або при сушінні, %;

δx – вміст компонента «X» в леткій долі ЛКМ, % мас;

j – ефективність газоочисного обладнання (дорівнює 0).

Потужність викиду при нанесенні матеріалів та сушінні виробів визначається за формулою:

$$M = M(\text{т/рік}) * 10^{6} / T / 3600, \text{ г/с}$$

де M – валовий викид забруднюючих речовин, т/ період виконання буд.робіт;

T – час роботи (для одиниці обладнання), год/ період виконання буд.робіт.

Таблиця 1.5.1.6 – Вихідні дані і результати розрахунків викидів забруднюючих речовин в атмосферу при проведенні фарбувальних робіт

Найменування ЛКМ	Маса фарби (розчинника), $m_к$, кг	Частка аерозолю, що виділяється при фарбуванні, δа, %	Частка розчинника, що виділяється при фарбуванні або сушінні, δр, %	Вміст летючої частки або сухої частки в ЛКМ, fр, % мас	Вміст компонента "Х" в леткій долі ЛКМ, δх, % мас	Найменування забруднюючої речовини	Час роботи, год/період виконання буд.робіт	Потужність викиду, г/с	Валовий викид, т/період виконання буд.робіт
1	2	3	4	5	6	7	8	9	10
при нанесенні									
ПФ-115	80	30	25	45	50	Ксилол	100	0,012500	0,004500
					50	Уайт-спірит		0,012500	0,004500
					-	Аерозоль фарби		0,000300	0,000108
Р-4 розчинник	5	0	25	100	26	Ацетон	100	0,000903	0,000325
					12	Бутилацетат		0,000417	0,000150
					62	Толуол		0,002153	0,000775
при сушінні									
ПФ-115	80	0	75	45	50	Ксилол	500	0,007500	0,013500
					50	Уайт-спірит		0,007500	0,013500
Р-4 розчинник	5	0	75	100	26	Ацетон	500	0,000542	0,000975
					12	Бутилацетат		0,000250	0,000450
					62	Толуол		0,001292	0,002325

Всього при проведенні фарбувальних робіт:

Ксилол	*0,020000*	*0,018000*
Уайт-спірит	*0,020000*	*0,018000*
Аерозоль фарби	*0,000300*	*0,000108*
Ацетон	*0,000842*	*0,001300*
Бутилацетат	*0,000667*	*0,000600*
Толуол	*0,003444*	*0,003100*

Розрахунок викидів забруднюючих речовин в атмосферне повітря під час руху транспортних засобів

Розрахунок проводиться відповідно до методики – «Методика розрахунку викидів забруднюючих речовин пересувними джерелами», ТОВ «УкрНТЕК», 2000 р.

Розрахунок викидів забруднюючих речовин від автотранспорту проводиться, згідно з витратою палива, за формулою:

$$M\ (т/рік) = Мп * gci * Кт / 1000,\ т/період\ виконання\ буд.\ робіт;$$

$$M\ (г/с) = Мп1 * gci * Кт / 3600 * 1000 * n,\ г/с,$$

де Мп – витрата палива, т/період виконання буд. робіт;

Мп1 – витрата палива на одиницю автотранспорту, т/год;

gci – середній викид на одиницю використаного палива, кг/т;

Кт – коефіцієнт, що враховує вплив технічного стану автомобіля на викиди забруднюючих речовин;

n – кількість автомобілів, що одночасно маневрують.

Розрахунок витрати палива від маневрування автотранспорту (т/період виконання буд. робіт) проводиться за формулою:

$$Мп = Мп1 * T * n,\ т/рік$$

де Мп1 – витрати палива на маневрування одиниці автотранспорту, т/год;

n – кількість автомобілів, що одночасно маневрують;

T – час маневрування автотранспорту, год/період виконання буд. робіт.

Розрахунок витрати палива на маневрування одиниці автотранспорту здійснюється за формулою (т/год):

$$Мп1 = Y / 100 * L / T1 * q / 1000,\ т/год$$

де Y – середня норма витрати палива, л/100 км;

L – шлях, що проходить автомобіль, км;

T1 – час одного роз’їзду одиниці автотранспорту на майданчику, год;

q – густина палива, кг/л.

Вихідні дані та результати розрахунку наведені в таблицях нижче.

Таблиця 1.5.1.7 – Вихідні дані проведення розрахунку викидів забруднюючих речовин

Тип транспортного засобу	Вид палива	Кількість автомобілів, од.	Середня норма витрати палива (Y), л/100 км	Кількість автомобілів, що одночасно маневрують (n), од.	Густина палива (q), кг/л	Шлях, що проходить автомобіль (L), км	Час роз'їзду одиниці автотранспорту на майданчику (T1), год	Час маневрування автотранспорту (T), год	Витрата палива на маневрування автотранспорту (Мп), т/період виконання буд.робіт	Витрата палива на маневрування одиниці автотранспорту (Мп1), т
Вантажні	Дизельне пальне	2	25	2	0,85	0,1	0,05	500	0,425	0,000425

Таблиця 1.5.1.8 – Вихідні дані проведення розрахунку викидів забруднюючих речовин (значення усереднених викидів забруднюючих речовин та коефіцієнту, що враховує технічний стан автомобіля)

Тип транспортного засобу	Вид палива	Кт - коефіцієнт, що враховує технічний стан автомобіля				Значення усереднених викидів забруднюючих речовин автомобілями (gci), кг/т палива				
		CO	CH	NO_X	C	g_{coy}	$g_{cну}$	g_{NOxy}	g_{Cy}	g_{SO2y}
Вантажні	Дизельне пальне	1,5	1,4	0,95	1,8	36	6,2	31,5	3,85	5

Таблиця 1.5.1.9 – Результати розрахунку викидів забруднюючих речовин в атмосферне повітря

Тип транспортного засобу	Вид палива	Кількість автомобілів, що одночасно маневрують (n), од	Викид CO		Викид вуглеводнів граничних C12-C19		Викид NOx		Викид сажі		Викид SO_2	
			г/с	т/період вик. буд.робіт	г/с	т/період вик. буд.робіт	г/с	т/період вик. буд.робіт	г/с	т/період вик. буд.робіт	г/с	т/період вик. буд.робіт
Вантажні	Дизельне пальне	2	0,012750	0,022950	0,002049	0,003689	0,007066	0,012718	0,001636	0,002945	0,001181	0,002125

Кількісний та якісний склад викидів забруднюючих речовин при проведенні підготовчих та будівельних робіт на території планованої діяльності ТОВ «Епіцентр К» наведено в табл. 1.5.1.10.

Таблиця 1.5.1.10 – Характеристика якісного і кількісного складу викидів забруднюючих речовин в атмосферне повітря при проведенні підготовчих та будівельних робіт на території планованої діяльності ТОВ «Епіцентр К»

№ з/п	Код забруднюючої речовини	Найменування забруднюючої речовини	ГДКм.р., с.д., ОБРВ, мг/м^3	Клас небезпечності	Валовий викид, т/період виконання буд.робіт
1	123	Заліза оксид (у перерахунку на залізо)	0,04 (с.д.)	3	0,001600
2	143	Марганець та його з'єднання (у перерахунку на діоксид марганцю)	0,01	2	0,000127
3	301	Азоту діоксид	0,2	3	0,012852
4	330	Ангідрид сірчистий	0,5	3	0,002125
5	2754	Вуглеводні насичені С12 – С19 (розчинники РПК-26511 і ін.) у перерахунку на сумарний органічний вуглець	1	4	0,003689
6	328	Сажа	0,15	3	0,002945
7	323	Кремнію діоксид аморфний (Аеросил-175)	0,02 (ОБРВ)	-	0,000070
8	342	Фториди добре розчинні неорганічні (фторид натрію, гексафтор-силікат натрію) /у перерахунку на фтор/	0,03	2	0,000220
9	337	Вуглецю оксид	5	4	0,023120
10	343	Фториди погано розчинні неорганічні (фторид алюмінію, фторид кальцію, гексафторалюмінат натрію) /у перерахунку на фтор/	0,2	2	0,000110
11	344	Фтористі газоподібні сполуки (фтористий водень, чотирифто-ристий кремній) /у перерахунку на фтор/	0,02	2	0,000050
12	203	Хром шестивалентний (у перерахунку на триоксид хрому)	0,002	1	0,000012
13	11510	Аерозоль лакофарбових матеріалів (лак БТ-577, емалі ПФ-115 и НЦ-5123 - суміш у рівних кількостях)	0,1 (ОБРВ)	-	0,000108
14	1401	Ацетон	0,35	4	0,001300
15	1210	Бутилацетат	0,1	4	0,000600
16	616	Ксилол	0,2	3	0,018000
17	621	Толуол	0,6	3	0,003100
18	2752	Уайт-спірит	1 (ОБРВ)	-	0,018000
				Всього:	***0,088028***

Характеристика джерел викиду забруднюючих речовин при проведенні підготовчих та будівельних робіт наведена в табл. 1.5.1.11.

Таблиця 1.5.1.11 – Характеристика джерел викиду забруднюючих речовин при проведенні підготовчих та будівельних робіт на території планованої діяльності ТОВ «Епіцентр К»

№ джерел викидів	Найменування джерела	Висота джерела викиду, м	Діаметр джерела викиду, м	Координати джерела					Характеристика пило-газоповітряної суміші			Забруднююча речовина		Величина викиду	
				точкового або початок лінійного; центру симетрії площинного, м		другого кінця лінійного; ширина і довжина площинного, м		Кут довжини площинного джерела відносно ОХ заводської системи (град)	об'єм, $м^3/с$	швидкість, м/с	температура, °С	Код	Найменування забруднюючої речовини	г/с	т/рік
				X1	Y1	X2	Y2								
1	2	3	4	5	6	7	8	9	10	11	12	13	14	15	16
1	Неорганізоване (зварювання металів)	2	0,5	-11327	4852	-	-	-	0,39	1,5	26,6	123	Заліза оксид (у перерахунку на залізо)	0,001739	0,001252
												143	Марганець і його сполуки (у перерахунку на двоокис марганцю)	0,000171	0,000123
												323	Кремнію діоксид аморфний (Аеросил-175)	0,000097	0,000070
												343	Фториди добре розчинні неорганічні (фторид натрію, гексафтор-силікат натрію) /у перерахунку на фтор/	0,000306	0,000220
												344	Фториди погано розчинні неорганічні (фторид алюмінію, фторид кальцію, гексафторалюмінат натрію) /у перерахунку на фтор/	0,000153	0,000110
												342	Фтористі газоподібні сполуки (фтористий водень, чотирифто-ристий кремній) /у перерахунку на фтор/	0,000069	0,000050
2	Неорганізоване (газове різання сталі)	2	0,5	-11335	4855	-	-	-	0,39	1,5	26,6	123	Заліза оксид (у перерахунку на залізо)	0,001379	0,000348
												143	Марганець і його сполуки (у перерахунку на двоокис марганцю)	0,000014	0,000004
												203	Хром шестивалентний (у перерахунку на триоксид хрому)	0,000046	0,000012
												301	Азоту діоксид	0,000530	0,000134
												337	Вуглецю оксид	0,000675	0,000170
3	Неорганізоване (фарбувальні роботи)	2	0,5	-11330	4854	-	-	-	0,39	1,5	26,6	616	Ксилол	0,020000	0,018000
												2752	Уайт-спірит	0,020000	0,018000
												11510	Аерозоль лакофарбових матеріалів (лак БТ-577, емалі ПФ-115 и НЦ-5123 - суміш у рівних кількостях)	0,000300	0,000108
												1401	Ацетон	0,000842	0,001300
												1210	Бутилацетат	0,000667	0,000600

№ джерел викидів	Найменування джерела	Висота джерела викиду, м	Діаметр джерела викиду, м	Координати джерела					Характеристика пило-газоповітряної суміші			Забруднююча речовина		Величина викиду	
				точкового або початок лінійного; центру симетрії площинного, м		другого кінця лінійного; ширина і довжина площинного, м		Кут довжини площинного джерела відносно ОХ заводської системи (град)	об'єм, $м^3/с$	швидкість, м/с	температура, °С	Код	Найменування забруднюючої речовини	г/с	т/рік
				X1	Y1	X2	Y2								
1	2	3	4	5	6	7	8	9	10	11	12	13	14	15	16
												621	Толуол	0,003444	0,003100
4	Пересувне (маневрування транспортних засобів)	2	0,5	-11363	4884	-11302	4857	-	0,39	1,5	26,6	337	Вуглецю оксид	0,012750	0,022950
												301	Азоту діоксид	0,007066	0,012718
												328	Сажа	0,001636	0,002945
												330	Ангідрид сірчистий	0,001181	0,002125
												2754	Вуглеводні насичені С12 – С19 (розчинники РПК-26511 і ін.) у перерахунку на сумарний органічний вуглець	0,002049	0,003689

Карта-схема розташування джерел викидів при проведенні підготовчих та будівельних робіт на території планованої діяльності ТОВ «Епіцентр К» наведена в додатку №9.

Розрахунок розсіювання забруднюючих речовин в атмосферному повітрі при виконанні підготовчих та будівельних робіт

Розрахунок розсіювання забруднюючих речовин в атмосфері, які утворюються при виконанні підготовчих та будівельних робіт на території планованої діяльності ТОВ «Епіцентр К», проведений з використанням автоматизованої системи розрахунку забруднення атмосфери «ЕОЛ 2000[h]», рекомендованої до використання Міністерством охорони навколишнього природного середовища (вих. №2464/19/4-10 від 15.03.2006), що реалізує «Методику розрахунку концентрацій в атмосферному повітрі шкідливих речовин, які містяться у викидах підприємств», ОНД-86.

Визначення доцільності проведення розрахунку розсіювання

Розрахунок розсіювання забруднюючих речовин у приземному шарі атмосферного повітря виконується з урахуванням доцільності його проведення згідно з п. 5.21 ОНД-86:

$$\frac{M}{ГДК} > \Phi ,$$

$$\Phi = 0{,}01\overline{H} \text{ при } \overline{H} > 10\text{м} ,$$

$$\Phi = 0{,}1 \text{ при } \overline{H} \le 10\text{м} ,$$

де: M – сумарна величина викиду шкідливої речовини від усіх джерел підприємства, включаючи вентиляційні джерела та неорганізовані викиди, г/с;

$ГДК$ – максимально-разова гранично допустима концентрація речовини, мг/м^3;

$\overline{H}$ – середня по підприємству висота джерел викиду, м; визначається за формулою:

$$\overline{H} = \frac{5M_{(0-10)} + 15M_{(11-20)} + 25M_{(21-30)} + ...}{M_j} ,$$

$$M_j = M_{(0-10)} + M_{(11-20)} + M_{(21-30)} + ...,$$

де: $M_{(0–10)}$, $M_{(11–20)}$ і т.д. – сумарні викиди підприємства в інтервалах висот джерел до 10 м включно, 11-20, 21-30 м і т.д.

Результати визначення доцільності проведення розрахунку розсіювання наведені в табл. 1.5.1.12.

Таблиця 1.5.1.12 – Результати визначення доцільності проведення розрахунку розсіювання забруднюючих речовин

Код забруднюючої речовини	Назва забруднюючої речовини	ГДК м.р., с.д., мг/м^3	М, г/с	$\overline{H}$, м	Ф	М/ГДК	Так/ні
123	Заліза оксид (у перерахунку на залізо)	0,04 (с.д.)	0,003118	5	0,1	0,08	ні
143	Марганець та його з'єднання (у перерахунку на діоксид марганцю)	0,01	0,000185	5	0,1	0,02	ні
301	Азоту діоксид	0,2	0,007596	5	0,1	0,04	ні
330	Ангідрид сірчистий	0,5	0,001181	5	0,1	0,00	ні
2754	Вуглеводні насичені С12 – С19 (розчинники РПК-26511 і ін.) у перерахунку на сумарний органічний вуглець	1	0,002049	5	0,1	0,00	ні
328	Сажа	0,15	0,001636	5	0,1	0,01	ні
323	Кремнію діоксид аморфний (Аеросил-175)	0,02 (ОБРВ)	0,000097	5	0,1	0,00	ні
343	Фториди добре розчинні неорганічні (фторид натрію,	0,03	0,000306	5	0,1	0,01	ні

Код забруднюючої речовини	Назва забруднюючої речовини	ГДК м.р., с.д., мг/м^3	М, г/с	$\overline{H}$, м	Ф	М/ГДК	Так/ні
	гексафтор-силікат натрію) /у перерахунку на фтор/						
337	Вуглецю оксид	5	0,013425	5	0,1	0,00	ні
344	Фториди погано розчинні неорганічні (фторид алюмінію, фторид кальцію, гексафторалюмінат натрію) /у перерахунку на фтор/	0,2	0,000153	5	0,1	0,00	ні
342	Фтористі газоподібні сполуки (фтористий водень, чотирифтористий кремній) /у перерахунку на фтор/	0,02	0,000069	5	0,1	0,00	ні
203	Хром шестивалентний (у перерахунку на триоксид хрому)	0,002	0,000069	5	0,1	0,013	ні
11510	Аерозоль лакофарбових матеріалів (лак БТ-577, емалі ПФ-115 и НЦ-5123 - суміш у рівних кількостях)	0,1 (ОБРВ)	0,000300	5	0,1	0,00	ні
1401	Ацетон	0,35	0,000842	5	0,1	0,00	ні
1210	Бутилацетат	0,1	0,000667	5	0,1	0,01	ні
616	Ксилол	0,2	0,020000	5	0,1	0,10	ні
621	Толуол	0,6	0,003444	5	0,1	0,00	ні
2752	Уайт-спірит	1 (ОБРВ)	0,020000	5	0,1	0,02	ні

Відповідно до табл. 1.5.1.12, при проведенні підготовчих та будівельно-монтажних робіт недоцільно проводити розрахунок розсіювання за жодною із забруднюючих речовин, що утворюватимуться на території виконання робіт.

Оцінка за видами та кількістю очікуваних відходів у результаті виконання підготовчих і будівельних робіт

У період будівельно-монтажних робіт передбачається утворення видів відходів, наведених нижче.

Назви та коди відходів наведені відповідно до Національного переліку відходів, затвердженого Постановою Кабінету міністрів України за №1102 від 20.10.2023.

Для порівняння, в таблиці 1.5.1.13 додатково використано назви та коди відходів відповідно до класифікатора ДК 005-96, затвердженого наказом Держстандарту України за №89 від 29.02.1996.

Відходи процесів зварювання. Код відходу – 12 01 13 згідно з Національним переліком відходів.

Кількість огарків електродів визначається на підставі питомого утворення огарків залежно від діаметра електродів і в період будівництва.

Маса утворення огарків визначається за формулою:

$$M_{\text{ог}} = \sum_{i=1}^{i \to n} P_{\text{e}i} * C_{\text{ог}} * K_{\text{н}} * 10^{-2}$$

де $M_{\text{ог}}$ – маса утворених огарків, т;

P_{ei} – маса витрачених зварювальних електродів і-тої марки, т;

$C_{\text{ог}}$ – норматив утворення огарків від маси електродів ($C_{ог}$ = 8 % – для електродів з діаметром стрижня 2-3 мм, $C_{\text{ог}}$ = 5% для електродів з діаметром стрижня > 3 мм);

$K_{\text{н}}$ – коефіцієнт, що враховує нерівномірність утворення огарків (утворення огарків різної довжини при роботі на об’єктах ($Кн$ = 1,2 ... 1,4);

n – число марок застосованих електродів.

При витраті зварювальних електродів марки АНО-6 в кількості 50 кг та діаметром стрижня 2 мм та зварювальних електродів марки УОНІ-13/45 в кількості 50 кг та діаметром стрижня 3 мм, маса огарків складе:

$$M_{ог} = 0,1 * 8 * 1,2 * 10^{-2} = 0,0096 \text{ т.}$$

Абсорбенти, фільтрувальні матеріали (включаючи оливні фільтри інакше не зазначені), обтиральне ганчір'я та захисний одяг, забруднені небезпечними речовинами. Код відходу – 15 02 02 * відповідно до Національного переліку відходів. Дані відходи утворюються при виконанні будівельно-монтажних робіт. У процесі використання, обтиральні матеріали забруднюються маслами та іншими речовинами. Величина відходів ганчір'я промасленого становить 0,05 т на період виконання будівельних та підготовчих робіт.

До даного виду відходів також відноситься пісок, забруднений нафтопродуктами, який може використовуватися на проммайданчику підприємства для ліквідації проливів та протікань нафтопродуктів. Шар забрудненого піску повинен зніматися та зберігатися у спеціально відведеному місці, в металевих контейнерах. Площу забруднення нафтопродуктами приймаємо орієнтовно 2 м^2 висотою 0,02 м. Щільність відходу 1,5 т/м^3. Об'єм утворення відходу становитиме: 2 * 0,02 * 1,5 = 0,06 т/період виконання буд.робіт.

Загальний орієнтовний обсяг утворення відходу «абсорбенти, фільтрувальні матеріали (включаючи оливні фільтри інакше не зазначені), обтиральне ганчір'я та захисний одяг, забруднені небезпечними речовинами» становитиме 0,11 т.

Змішані побутові відходи. Код відходу – 20 03 01 згідно з Національним переліком відходів. Дані відходи утворюються в процесі діяльності робітників. Відповідно до ДБН Б.2.2-12:2019 «Планування та забудова територій», норма ТПВ для однієї людини складає 300-350 кг/рік (29,2 кг/міс.). При кількості працівників – до 10 осіб та тривалості проведення підготовчих та будівельних робіт до 3 місяців, кількість відходу складатиме:

$$N_{роб.} = 10 * 29,2 * 3 / 1000 = 0,876 \text{ т.}$$

Метал. Код відходу – 20 01 40 згідно з Національним переліком відходів. Утворюється при монтажі металоконструкцій, а також демонтажних роботах при знесенні будівель в орієнтовній кількості до 0,5 т.

Деревина, скло та пластмаси, що містять або забруднені небезпечними речовинами. Код відходу – 17 02 04* згідно з Національним переліком відходів. Дані відходи утворюються в процесі фарбування при використанні розчинника. У процесі фарбування передбачено використовувати розчинник у кількості 5 кг. Вага 1 пластикової пляшки з-під розчинника становить 0,05 кг, кількість розчинника в ній – до 1 кг.

Отже, кількість утворення відходу становить:

$$N_{пласт.тара} = 0,05 * 5 * 10^{-3} = 0,0003 \text{ т.}$$

Відходи металів, забруднені небезпечними речовинами. Код відходу – 17 04 09* згідно з Національним переліком відходів. Дані відходи утворюються в процесі фарбування при використанні фарбувальних матеріалів. У процесі фарбування використовується емаль, загальною кількістю 80 кг. Вага металевої банки з-під фарбувальних матеріалів становить 0,6 кг, кількість фарби в ній – до 10 кг.

Отже, кількість утворення даного виду відходу становить:

$$N_{метал.тара} = 80 / 10 * 0,6* 10^{-3} = 0,0048 \text{ т.}$$

Відходи видалення фарби або лаку. Код відходу – 08 01 21* згідно з Національним переліком відходів. Дані відходи утворюються в процесі фарбування при використанні пензликів, ганчір'я та ін. для проведення фарбувальних робіт. Орієнтовна кількість відходу становить 0,002 т.

Таблиця 1.5.1.13 – Орієнтовні обсяги відходів, які утворяться при виконанні підготовчих і будівельних робіт на території планованої діяльності ТОВ «Епіцентр К»

№ з/п	Назва та код відходу відповідно до Національного переліку відходів	Небезпечні відходи/відходи, що не є небезпечними відповідно до Національного переліку відходів	Назва та код відходу за ДК 005-96	Кількість відходів, т
1	2	3	4	5
1	Абсорбенти, фільтрувальні матеріали (включаючи оливні фільтри інакше не зазначені), обтиральне ганчір'я та захисний одяг, забруднені небезпечними речовинами Код відходу – 15 02 02*	Небезпечні відходи	Матеріали обтиральні зіпсовані, відпрацьовані чи забруднені Код відходу – 7730.3.1.06	0,050
			Абсорбенти зіпсовані, відпрацьовані чи забруднені Код відходу – 7730.3.1.04	0,060
2	Деревина, скло та пластмаси, що містять або забруднені небезпечними речовинами Код відходу – 17 02 04*	Небезпечні відходи	Тара пластикова дрібна використана Код відходу – 7710.3.1.04	0,0003
3	Відходи металів, забруднені небезпечними речовинами Код відходу – 17 04 09*	Небезпечні відходи	Тара металева використана, у т. ч. дрібна (банки консервні тощо), за винятком відходів тари, що утворилися під час перевезень Код відходу – 7710.3.1.07	0,0048
4	Відходи видалення фарби або лаку Код відходу – 08 01 21 *	Небезпечні відходи	Матеріали відпрацьовані від процесів фарбування (ганчірки, шліфувальні шкурки тощо) Код відходу – 3410.2.9.02	0,002
5	Відходи процесів зварювання Код відходу – 12 01 13	Відходи, що не є небезпечними	Відходи, одержані у процесах зварювання Код відходу – 2820.2.1.20	0,0096
6	Змішані побутові відходи Код відходу – 20 03 01	Відходи, що не є небезпечними	Відходи комунальні (міські) змішані, у т. ч. сміття з урн Код відходу – 7720.3.1.01	0,876
7	Метал Код відходу – 20 01 40	Відходи, що не є небезпечними	Брухт чорних металів дрібний інший Код – 7710.3.1.08	0,500

* – ідентифікація небезпечних відходів

Відповідальність за поводження з відходами, що утворюються при виконанні будівельно-монтажних робіт, несе організація, що виконує ці роботи. Підрядна організація самостійно здійснює збір даних відходів та їх передачу спеціалізованим підприємствам відповідно до чинного законодавства.

Вивіз будівельних відходів планується здійснювати за договором зі спеціалізованими організаціями, ліцензованими на дані види діяльності, відповідно до норм і вимог чинного законодавства.

Лакофарбові матеріали та їхні розчинники будуть надходити на будівельний майданчик у спеціальній закупореній тарі в кількості – не більше однозмінної потреби.

Під час виконання підготовчих і будівельних робіт буде забезпечено:

- використання спеціалізованої та справної техніки;
- недопущення змішування відходів, забезпечення належного зберігання та складування відходів;
- вивезення відходів, які утворюються в період проведення робіт, згідно з укладеними договорами.

Оцінка за видами та кількістю очікуваних скидів, забруднення води

Водопостачання при проведенні підготовчих та будівельних робіт передбачено здійснювати від існуючих мереж.

Відповідно до ДБН В.2.5-64:2012 «Внутрішній водопровід та каналізація. Частина І. Проектування. Частина ІІ. Будівництво. Зі зміною № 1», об'єм використаної питної води за нормативами для господарсько-питного водоспоживання на одного працівника становить – 0,025 м^3/добу.

При проведенні підготовчих і будівельних робіт (при кількості працівників – до 10 осіб та тривалості виконання робіт до 3 міс., що складає 60 днів) витрата води питної якості становитиме:

0,025 м^3 * 60 днів * 10 осіб = 15 м^3

Працюючий персонал використовуватиме наявні санітарно-побутові приміщення.

Оцінка за видами та кількістю забруднення ґрунту та надр у результаті виконання підготовчих і будівельних робіт

При проведенні підготовчих і будівельних робіт вплив на ґрунт не передбачається, оскільки встановлення когенераційних установок передбачено на спланованій території підприємства, яка забезпечена твердим бетонним покриттям.

З метою запобігання негативного впливу на ґрунт, підприємство буде оснащене контейнерами для побутових та інших видів відходів, які утворюватимуться в період проведення підготовчих та будівельних робіт, з подальшою передачею їх спеціалізованим підприємствам відповідно до чинного законодавства.

Оцінка шумового навантаження

Основними джерелами шуму при проведенні будівельних робіт є будівельні машини та механізми. Згідно з вимогами ДСТУ-Н Б В.1.-35:2013 «Настанова з розрахунку рівнів шуму в приміщеннях і на територіях», виконаний розрахунок очікуваного рівня звуку в розрахунковій точці (найближчої житлової забудови).

Акустичний розрахунок складається з послідовних етапів:

- виявлення джерел шуму і визначення їх шумових характеристик;
- вибір розрахункової точки;
- визначення рівня звуку в розрахунковій точці;
- визначення допустимого рівня звуку в розрахунковій точці;
- визначення зниження рівня звуку в розрахунковій точці.

Якщо розрахункові точки розташовані на території складної житлової забудови або на площадці промислового підприємства, де всі додаткові звукові відбиття в напрямку розрахункової точки однозначно врахувати неможливо, рівні звукового тиску L, дБ в октавних смугах частот визначають (при r> 2lмакс) за формулою (25) або (26) ДСТУ-Н Б В.1.-35:2013:

$$L = L_W - 15\lg r + 10\lg \Phi - \beta_a r - 10\lg \Omega - \Delta L_{екр} - \beta_{зел} l,$$

де L_w – рівні звукової потужності джерела шуму в октавних смугах частот, дБ;

Ф – коефіцієнт спрямованості випромінювання шуму джерелом в напрямку розрахункової точки в октавних смугах частот, безрозмірний; приймається за даними технічної документації на джерело або визначається експериментально (для джерел з рівномірним в усіх напрямках випромінюванням або за відсутності даних приймають Ф = 1);

r – відстань від розрахункової точки (перед перепоною, стіною) до акустичного центру джерела шуму, м;

βа – величина затухання звуку в атмосфері в октавних смугах частот, дБ/м; приймається відповідно до таблиці 4 ДСТУ-Н Б В.1.-35:2013.(при відстанях менше 50 м затухання звуку в атмосфері при розрахунках допускається не враховувати в формулах (25) та (26));

Ω – просторовий кут, в який випромінюється шум даного джерела; визначається відповідно до таблиці 1 ДСТУ-Н Б В.1.-35:2013;

$\Delta L_{екр}$ – величина зниження рівня звукового тиску в октавних смугах частот екраном (шумозахисною перепоною), розташованим між джерелом шуму і розрахунковою точкою;

$\beta_{зел}$ – величина зниження рівня звукового тиску в октавних смугах частот смугами зелених насаджень, дБ/м;

l – ширина лісопосадки, м.

Якщо між джерелом шуму і розрахунковою точкою відсутні будь-які перепони (екрани, зелені насадження) і відсутні великі поверхні будівель і споруд поблизу розрахункової точки, які відбивали б звук у напрямку цієї точки, то застосовують при розрахунках спрощену формулу (26) ДСТУ-Н Б В.1.-35:2013:

$$L = L_W - 20\lg r + 10\lg \Phi - \beta_a r - 10\lg \Omega,$$

де всі позначення ті самі, що й у попередній формулі.

Визначення сумарних (за енергією) рівнів шуму в розрахункових точках від кількох (n) джерел проводиться за формулою:

$$L_{сум} = 10\lg(\sum_{i=1}^{n} 10^{0,1Li}),$$

де L_i – рівень звукового тиску в даній октавній смузі частот і-го джерела шуму, дБ.

При підсумуванні n однакових рівнів звукового тиску L1, дБ, величину Lсум, дБ, визначають за формулою:

$$L_{сум} = L_1 + 10\lg n,$$

Вихідними даними для виконання акустичних розрахунків згідно з вимогами ДБН В.1.1-31:2013 «Захист територій, будинків і споруд від шуму» є шумові характеристики джерел шуму (рівні звукової потужності шуму, Lp, дБ), визначені за паспортними даними, каталогами або за їх відсутності за експериментальними даними аналогів (заміряні рівні шуму, Lm, дБа) або розрахунком.

При виконанні будівельно-монтажних робіт джерелами шуму будуть: зварювальні роботи (82 дБа), роботи з порізки металів (83 дБа) та рух транспортних засобів (65 дБа).

При розрахунку шумового навантаження враховуємо фоновий шум відповідно до протоколу ТОВ «ДОВКІЛЛЯ» за №04-1/25Ш від 31.01.2025 (додаток №10).

Найкоротша відстань від території будмайданчика до найближчої житлової забудови (північно-східний напрямок) складає 460 м (відстань зазначена на карті-схемі – додаток №9).

Для розкладання в спектр рівня звуку була використана методика за Осіповим [«Звукоизоляция и звукопоглощение». Учеб. пособие. Под ред. Г.Л. Осипова. - М.: Изд-во «Астрель», 2004. (табл. 16.5 на с. 295 и табл. 16.6 на с. 297)].

Середньогеометричні частоти октавних смуг, Гц							
63	125	250	500	1000	2000	4000	8000
Зварювальні роботи, дБ							
67,8	70,7	73,6	76	77,6	75,9	73	67,6
Роботи з порізки металів, дБ							
68,8	71,7	74,6	77	78,6	76,9	74	68,6
Рух транспортних засобів, дБ							
74,9	74	67,5	62	57,7	53,4	48,6	44,3

Розрахунок рівнів звукового тиску наведено в табл. 1.5.1.14.

Таблиця 1.5.1.14 – Розрахунок рівнів звукового тиску в октавних смугах частот в розрахунковій точці перед перешкодою відповідно до ф. 26 п. 6.1.3 ДСТУ-Н Б В.1.1-35:2013

Найменування показника	**од. вим.**	Джерело шуму №1 (зварювальні роботи)								Джерело шуму №2 (роботи з порізки металів)							
		Значення у відповідності з середньогеометричними частотами октавних смуг								**Значення у відповідності з середньогеометричними частотами октавних смуг**							
Середньогеометричні частоти октавних смуг	Гц	**63**	**125**	**250**	**500**	**1000**	**2000**	**4000**	**8000**	**63**	**125**	**250**	**500**	**1000**	**2000**	**4000**	**8000**
Відстань від розрахункової точки до акустичного центру джерела шуму, r	м	460	460	460	460	460	460	460	460	460	460	460	460	460	460	460	460
Рівні звукової потужності джерела шуму в октавних смугах частот (L_w)	дБ	67,8	70,7	73,6	76	77,6	75,9	73	67,6	68,8	71,7	74,6	77	78,6	76,9	74	68,6
Коефіцієнт спрямованості випромінювання шуму джерелом в напрямку розрахункової точки в октавних смугах частот, безрозмірний* (Ф)	-	1	1	1	1	1	1	1	1	1	1	1	1	1	1	1	1
Просторовий кут, в який випромінюється шум даного джерела; визначається відповідно до табл.1 (Ω) – 4π	-	12,56	12,56	12,56	12,56	12,56	12,56	12,56	12,56	12,56	12,56	12,56	12,56	12,56	12,56	12,56	12,56
Величина затухання звуку в атмосфері в октавних смугах частот (βа)	дБ/км	0,0001	0,0004	0,0012	0,0028	0,0048	0,0093	0,0254	0,0878	0,0001	0,0004	0,0012	0,0028	0,0048	0,0093	0,0254	0,0878
Рівні звукового тиску в октавних смугах частот в розрахунковій точці (L)	дБ	3,51	6,27	8,80	10,47	11,15	7,38	-2,93	-37,03	4,51	7,27	9,80	11,47	12,15	8,38	-1,93	-36,03

Продовження таблиці 1.5.1.14

Найменування показника	**од. вим.**	Джерело шуму №3 (рух транспортних засобів)							
		Значення у відповідності з середньогеометричними частотами октавних смуг							
Середньогеометричні частоти октавних смуг	Гц	**63**	**125**	**250**	**500**	**1000**	**2000**	**4000**	**8000**
Відстань від розрахункової точки до акустичного центру джерела шуму, r	м	460	460	460	460	460	460	460	460
Рівні звукової потужності джерела шуму в октавних смугах частот (L_w)	дБ	74,9	74	67,5	62	57,7	53,4	48,6	44,3
Коефіцієнт спрямованості випромінювання шуму джерелом в напрямку розрахункової точки в октавних смугах частот, безрозмірний* (Ф)	-	1	1	1	1	1	1	1	1
Просторовий кут, в який випромінюється шум даного джерела; визначається відповідно до табл.1 (Ω) – 4π	-	12,56	12,56	12,56	12,56	12,56	12,56	12,56	12,56
Величина затухання звуку в атмосфері в октавних смугах частот (βа)	дБ/км	0,0001	0,0004	0,0012	0,0028	0,0048	0,0093	0,0254	0,0878
Рівні звукового тиску в октавних смугах частот в розрахунковій точці (L)	дБ	10,61	9,57	2,70	-3,53	-8,75	-15,12	-27,33	-60,33

Таблиця 1.5.2.15 – Сумарний рівень октавного рівня звукового тиску

Середньогеометричні частоти октавних смуг	Гц	**63**	**125**	**250**	**500**	**1000**	**2000**	**4000**	**8000**
Джерело шуму №1		3,51	6,27	8,80	10,47	11,15	7,38	-2,93	-37,03
Джерело шуму №2		4,51	7,27	9,80	11,47	12,15	8,38	-1,93	-36,03
Джерело шуму №3		10,61	9,57	2,70	-3,53	-8,75	-15,12	-27,33	-60,33
Сумарний рівень звукового тиску (Lсум)		**12,19**	**12,70**	**12,79**	**14,08**	**14,71**	**10,93**	**0,62**	**-33,49**
Еквівалентний рівень шуму, дБА		**20,90**							
Фоновий шум, дБА		**48**							
Сумарний рівень звукового тиску, дБА		**48,0085**							

Фоновий шум прийнято, як еквівалентний рівень шуму на межі нормативної санітарно-захисної зони торгівельного комплексу, зверненої у бік найближчої житлової забудови, відповідно до протоколу вимірювання рівнів шуму (додаток №10), проведених санітарно-промисловою лабораторією ТОВ «ДОВКІЛЛЯ» (свідоцтво про атестацію за №0086/2024 від 11.12.2024 чинне до 01.04.2027, видане ДП «Вінницький науково-виробничий центр стандартизації, метрології та сертифікації» – наведене в додатку №11). Відповідно до проведених натурних досліджень, еквівалентний рівень звуку на межі нормативної санітарно-захисної зони торгівельного комплексу, зверненої у бік найближчої житлової забудови (північно-сіхідний напрямок) становить 48 дБА, що зумовлено інтенсивним рухом автотранспорту по Великій окружній дорозі.

Проведення робіт, які супроводжуватимуться підвищеним рівнем шуму, передбачено виконувати виключно у денний час.

За результатами акустичних розрахунків, рівень звуку на межі найближчої житлової забудови при виконанні підготовчих і будівельних робіт на проммайданчику ТОВ «Епіцентр К», з урахуванням фонового забруднення, не перевищить нормативних значень для

прибудинкових територій (55 дБА вдень) згідно з дод. №16 ДСП 173-96, ДСН 463-19 «Державні санітарні норми допустимих рівнів шуму в приміщеннях житлових та громадських будинків і на території житлової забудови».

Акустичне забруднення в робочій зоні

Санітарні норми виробничого шуму повинні відповідати ДСН 3.3.6.037-99 «Санітарні норми виробничого шуму, ультразвуку та інфразвуку», затверджені постановою Міністерства охорони здоров'я України №37 від 01.12.1999. Найбільший рівень шуму на робочому місці створюють фізично й морально застарілі дорожно-будівельні машини та механізми. Застосування морально застарілої техніки при будівництві не передбачається.

Передбачені заходи, що забезпечують на робочих місцях та їх територіях рівень шуму, що не перевищує допустимі норми.

Заходи включають:

- своєчасне проведення технічного огляду і ремонту техніки та механізмів;
- використання мастила для деталей, які є джерелами шуму та вібрації;
- використання пристроїв, що ізолюють або знижують шум.

Для ослаблення вібрації і шуму устаткування, що викликає вібрацію і шум вище встановлених норм (мотори, двигуни та ін.), встановлюється на самостійних шумоізолюючих фундаментах і підставках, віброізольованих від підлоги і надійно закріплених.

Вібраційний вплив

Будівельні машини та механізми, що будуть використовуватися при проведенні підготовчих і будівельних робіт, можуть бути джерелами вібрації. Рівні вібрації не повинні перевищувати санітарно-гігієнічних нормативів згідно з наказом МОЗ від 19.06.1996 №173 «Про затвердження Державних санітарних правил планування та забудови населених пунктів», який зареєстровано в Міністерстві юстиції України 24.07.1996 за №379/1404, ДСП №173-96 та ДСН 3.3.6.039-99 Державні санітарні норми виробничої загальної та локальної вібрації, затв. Постановою Головного державного санітарного лікаря України від 01.12.99 за №39.

Світлове забруднення

Джерела світлового забруднення відсутні.

Теплове забруднення

Джерела теплового забруднення під час проведення підготовчих та будівельних робіт відсутні.

Радіаційне забруднення

При виконанні будівельно-монтажних робіт для забезпечення радіаційної безпеки необхідно керуватися вимогами ДГН 6.6.1.-6.5.001-98 Державні гігієнічні нормативи. Норми радіаційної безпеки України (НРБУ-97).

Випромінювання

Основними джерелами випромінювання електромагнітних хвиль є радіопередавальні, радіотелевізійні, радіолокаційні станції, відкриті розподільні установки (ВРУ) енергосистем та високовольтні лінії електропередачі (ЛЕП). Електропостачання передбачено здійснювати від існуючих мереж.

1.5.2 Оцінка за видами та кількістю очікуваних відходів, викидів (скидів), забруднення води, повітря, ґрунту та надр, шумового, вібраційного, світлового, теплового та радіаційного забруднення, а також випромінення, які виникають у результаті провадження планованої діяльності

Оцінка за видами та кількістю очікуваних викидів

Розрахунки викидів забруднюючих речовин в атмосферне повітря були проведені для новостворених джерел викиду №№163-168 та наведені нижче.

По існуючим джерелам викидів розрахунки не проводилися, їх характеристика прийнята відповідно до «Документів, у яких обґрунтовуються обсяги викидів для отримання дозволу на викиди забруднюючих речовин в атмосферне повітря стаціонарними джерелами», що розроблені ТОВ «ПРОМЕКОПРОЕКТ» у 2021 році (титульний аркуш і табл. 6.2 наведені в додатку №2), та відповідно до Дозволу на викиди за №8038600000-10350 від 02.05.2022 (термін дії – до 02.05.2032), виданого Управлінням екології та природних ресурсів виконавчого органу Київської міської ради (Київської міської державної адміністрації) за погодженням з Головним управлінням Держпродспоживслужби у м. Києві за №05.4/1241 від 14.04.2022 (додаток №3).

Джерела викиду №№163, 164 – Труби (когенераційні установки 1500 кВт №№1, 2)

Розрахунок продуктів спалювання природного газу проводиться за методикою «Збірник показників емісії (питомих викидів) забруднюючих речовин в атмосферне повітря різними виробництвами», Том 1, Донецьк, 2004р.

Розрахунок проведено для кожного джерела викиду №№163, 164.

Вихідні дані:			
Тип обладнання	Когенераційна установка 1500 кВт		
Тип палива	Природний газ		
Витрата, нм^3/рік	2487800		
Час роботи, год/рік	7000		
Витрата, нм^3/год	355,4		
Склад газу (табл. Г4) % об.:			
метан (CH4)	98,9000		
етан (C2H6)	0,1200		
пропан (C3H8)	0,0110		
бутан (C4H10)	0,0100		
пентан (C5H12)	0,0000		
гексан (C6H14)	0,0000		
вуглекислий газ (CO2)	0,0600		
азот (N2)	0,9000		
кисень (O2)	0,0000		
Нижча теплота згоряння об'ємна, МДж/м^3	36,648*		
Масова щільність газу складає	$\rho_н$=	*0,79**	*кг/нм^3*
Масова нижча теплота згорання природного газу	$Q_i^r = Q_{iv}^r / \rho_н$ =	46,39	МДж/кг
Масова витрата природного газу	*Вт = Gрік * ρн / 1000* =	1965,36	т/рік
	*Вс = Gгод * ρн / 3600 * 1000* =	77,99	г/с

1. Викид оксидів азоту (оксид та діоксид азоту) у перерахунку на діоксид азоту

Загальний показник емісії оксидів азоту

$$K_{NOx} = (K_{NOx})^0 * f_H * (1 - \eta_I) * (1 - \eta_{II} * \beta),\ г/ГДж,$$

де: $(KNO_x)^0$ – показник емісії оксидів азоту без урахування способів скорочення викидів, г/ГДж (додаток Д. Табл.Д.8, обрано показник для горизонтальної циклонної топки при спалюванні природного газу);

$(K_{NOx})^0$ = 100 г/гДж

f_H – ступінь зменшення викидів NOx під час роботи на зниженому навантаженні;

η_I – ефективність первинних заходів скорочення викидів (додаток Д. Табл. Д.10, обрано показник для

малотоксичних пальників);

ηI = 0,2

η_{II} – ефективність роботи азотоочисної установки (додаток Д. Табл. Д.11, азотоочисна установка відсутня);

β – коефіцієнт роботи азотоочисної установки (азотоочисна установка відсутня).

ηII = 0

β = 0

Ступінь зменшення викидів NOx під час роботи на пониженому навантаженні визначається за формулою:

$$fH = (Q_ф/Q_н)^z = 1$$

де: $Q_ф$ – фактична теплова потужність;

$Q_н$ – номінальна теплова потужність;

z – емпіричний коефіцієнт, який залежить від виду установки, її потужності, типу палива тощо (додаток Д. Табл. Д.9).

K_{NOx} = 80 г/ГДж

Валовий викид оксидів азоту

$$E_{NOx}\ (т/рік) = 0{,}000001 * K_{NOx} * Q_i * Вт,\ т/рік,$$

де: Qi – нижча теплота згорання палива, МДж/кг;

Вт – витрата палива, т/рік.

E_{NOx} *(т/рік)* = 7,293832 т/рік

Секундний викид оксидів азоту

$$E_{NOx}\ (г/с) = 0{,}000001 * K_{NOx} * Q_i * Вс,\ г/с,$$

де: Вс – витрата палива, г/с.

E_{NOx} *(г/с)* = 0,289438 г/с

2. Викид оксиду вуглецю

Валовий викид оксиду вуглецю

$$Eco\ (т/рік) = 0{,}000001 * Kco * Qi * Вт,\ т,$$

де: Kco – показник емісії оксиду вуглецю, г/ГДж (додаток Д. Табл. Д.19).

Kco = 17 г/ГДж

Eco (т/рік)= 1,549939 т/рік

Секундний викид оксиду вуглецю

$$Eco\ (г/с) = 0{,}000001 * Kco * Qi * Вс,\ г/с$$

Eco (г/с) = 0,061506 г/с

3. Викид метану

Валовий викид метану

$$E_{CH4}\ (т/рік) = 0{,}000001 * K_{CH4} * Qi * Вт,\ т/рік,$$

де: $Kсн_4$ – показник емісії метану, г/ГДж (додаток Д. Табл.Д.22).

для природного газу $Kсн_4$ = 1,0 г/ГДж

$Eсн_4$ *(т/рік)* = 0,091173 т/рік

Секундний викид метану

$$E_{CH4}\ (г/с) = 0{,}000001 * K_{CH4} * Qi * Вс\ ,\ г/с$$

$Eсн_4$ *(г/с)* = 0,003618 г/с

4. Викид оксиду діазоту

Валовий викид оксиду діазоту

$$E_{N2O}\ (т/рік) = 0{,}000001 * K_{N2O} * Qi * Вт,\ т/рік,$$

де: K_{N2O} – показник емісії оксиду діазоту, г/ГДж (додаток Д. Табл. Д21).

для природного газу K_{N2O} = 0,1 г/ГДж

E_{N2O} *(т/рік)* = 0,009117 т/рік

5. Викид вуглекислого газу

Валовий викид вуглекислого газу

$$E_{CO2}\ (т/рік) = 0{,}000001 * K_{CO2} * Qi * Вт,\ т/рік,$$

$$K_{CO2} = 3{,}67 * Kc * \varepsilon_c,\ г/ГДж,$$

де: Kc – показник емісії вуглецю палива, г/ГДж (визначається відповідно до табл. Д.20)

Kc = 15300 г/ГДж

ε_c – ступінь окислення вуглецю палива; визначається за формулою:

$$\varepsilon_c = 1 - A^r/C^r * (a_{вин} * Г_{вин} / (100 - Г_{вин}) + (1 - a_{вин}) * Г_{шл} / (100 - Г_{шл}))$$

де: $Г_{вин}$ – масовий вміст горючих речовин у виносі твердих речовин, %;

$Г_{шл}$ – масовий вміст горючих речовин у шлаку, %.

Для природного газу рекомендоване значення становить ε_c = 0,995

K_{CO2} = 55870,245 г/ГДж

E_{CO2} *(т/рік)*= 5093,851947 т/рік

6. Викид важких металів (ртуть)

Валовий викид ртуті

$$E_{Hg}\ (т/рік) = 0{,}000001 * K_{Hg} * Qi * Вт,\ т/рік$$

де K_{Hg} – показник емісії ртуті, г/ГДж

для природного газу K_{Hg} складає: 0,0001 г/ГДж

E_{Hg} *(т/рік)* = 0,000009 т/рік

Секундний викид ртуті

$$E_{Hg}\ (г/с) = 0{,}000001 * K_{Hg} * Qi * Вс,\ г/с$$

E_{Hg} *(г/с)* = 0,0000004 г/с

* – відповідно до технічного паспорту когенераційної установки (додаток №4).

По кожному джерелу викиду №№163, 164:

№ джерела викиду	Назва забруднюючої речовини	M_c, г/с	M_p, т/рік
163, 164	Азоту діоксид	0,289438	7,293832
	Вуглецю оксид	0,061506	1,549939
	Ртуть металічна	0,0000004	0,000009
	Метан	0,003618	0,091173
	Азоту (1) оксид [N2O]	-	0,009117
	Вуглецю діоксид	-	5093,851947

<u>Джерела викиду №№165 – Труба (когенераційна установка 4500 кВт)</u>

Розрахунок продуктів спалювання природного газу проводиться за методикою «Збірник показників емісії (питомих викидів) забруднюючих речовин в атмосферне повітря різними виробництвами», Том 1, Донецьк, 2004р.

Вихідні дані:

Тип обладнання	Когенераційна установка 4500 кВт
Тип палива	Природний газ
Витрата, нм^3/рік	6995800
Час роботи, год/рік	7000
Витрата, нм^3/год	999,4
Склад газу (табл. Г4) % об.:	
метан (CH4)	98,9000
етан (C2H6)	0,1200
пропан (C3H8)	0,0110
бутан (C4H10)	0,0100
пентан (C5H12)	0,0000
гексан (C6H14)	0,0000
вуглекислий газ (CO2)	0,0600
азот (N2)	0,9000
кисень (O2)	0,0000
Нижча теплота згоряння об'ємна, МДж/м^3	36,648

Масова щільність газу складає $\rho_н$= *0,79* *кг/нм^3*

Масова нижча теплота згорання природного газу

$Q_i^r = Q_{iv}^r / \rho_н$ = 46,39 МДж/кг

Масова витрата природного газу

$Вт = Gрік * ρн / 1000$ = 5526,68 т/рік

$Вс = Gгод * ρн / 3600 * 1000$ = 219,31 г/с

1. Викид оксидів азоту (оксид та діоксид азоту) у перерахунку на діоксид азоту

Загальний показник емісії оксидів азоту

$$K_{NOx} = (K_{NOx})^0 * f_H * (1 - \eta_I) * (1 - \eta_{II} * \beta),\ г/ГДж,$$

де: $(KNO_x)^0$ – показник емісії оксидів азоту без урахування способів скорочення викидів, г/ГДж (додаток Д. Табл.Д.8, обрано показник для горизонтальної циклонної топки при спалюванні природного газу);

$(K_{NOx})^0$ = 100 г/гДж

f_H – ступінь зменшення викидів NOx під час роботи на зниженому навантаженні;

η_I – ефективність первинних заходів скорочення викидів (додаток Д. Табл. Д.10, обрано показник для малотоксичних пальників);

ηI = 0,2

η_{II} – ефективність роботи азотоочисної установки (додаток Д. Табл. Д.11, азотоочисна установка відсутня);

β – коефіцієнт роботи азотоочисної установки (азотоочисна установка відсутня).

ηII = 0

β = 0

Ступінь зменшення викидів NOx під час роботи на пониженому навантаженні визначається за формулою:

$$fH = (Q_ф/Q_н)^z = 1$$

де: $Q_ф$ – фактична теплова потужність;

$Q_н$ – номінальна теплова потужність;

z – емпіричний коефіцієнт, який залежить від виду установки, її потужності, типу палива тощо (додаток Д. Табл. Д.9).

K_{NOx} = 80 г/ГДж

Валовий викид оксидів азоту

$$E_{NOx}\ (т/рік) = 0{,}000001 * K_{NOx} * Q_i * Вт,\ т/рік,$$

де: Qi – нижча теплота згорання палива, МДж/кг;

Вт – витрата палива, т/рік.

E_{NOx} *(т/рік)* = 20,510566 т/рік

Секундний викид оксидів азоту

$$E_{NOx}\ (г/с) = 0{,}000001 * K_{NOx} * Q_i * Вс,\ г/с,$$

де: Вс – витрата палива, г/с.

E_{NOx} *(г/с)* = 0,813911 г/с

2. Викид оксиду вуглецю

Валовий викид оксиду вуглецю

$$Eco\ (т/рік) = 0{,}000001 * Kco * Qi * Вт,\ т,$$

де: Kco – показник емісії оксиду вуглецю, г/ГДж (додаток Д. Табл. Д.19).

Kco = 17 г/ГДж

Eco (т/рік)= 4,358495 т/рік

Секундний викид оксиду вуглецю

$$Eco\ (г/с) = 0{,}000001 * Kco * Qi * Вс,\ г/с$$

Eco (г/с) = 0,172956 г/с

3. Викид метану

Валовий викид метану

$$E_{CH4}\ (т/рік) = 0{,}000001 * K_{CH4} * Qi * Вт,\ т/рік,$$

де: $Kсн_4$ – показник емісії метану, г/ГДж (додаток Д. Табл.Д.22).

для природного газу $Kсн_4$ = 1,0 г/ГДж

$Eсн_4$ *(т/рік)* = 0,256382 т/рік

Секундний викид метану

$$E_{CH4}\ (г/с) = 0{,}000001 * K_{CH4} * Qi * Вс\ ,\ г/с$$

$Eсн_4$ *(г/с)* = 0,010174 г/с

4. Викид оксиду діазоту

Валовий викид оксиду діазоту

$$E_{N2O}\ (т/рік) = 0{,}000001 * K_{N2O} * Qi * Вт,\ т/рік,$$

де: K_{N2O} – показник емісії оксиду діазоту, г/ГДж (додаток Д. Табл. Д21).

для природного газу K_{N2O} = 0,1 г/ГДж

E_{N2O} *(т/рік)* = 0,025638 т/рік

5. Викид вуглекислого газу

Валовий викид вуглекислого газу

$$E_{CO2}\ (т/рік) = 0{,}000001 * K_{CO2} * Qi * Вт,\ т/рік,$$

$$K_{CO2} = 3{,}67 * Kc * \varepsilon_c,\ г/ГДж,$$

де: Кс – показник емісії вуглецю палива, г/ГДж (визначається відповідно до табл. Д.20)

Кс = 15300 г/ГДж

ε_c – ступінь окислення вуглецю палива; визначається за формулою:

$$\varepsilon_c = 1 - A^r/C^r * (a_{вин} * Г_{вин} / (100 - Г_{вин}) + (1 - a_{вин}) * Г_{шл} / (100 - Г_{шл}))$$

де: $Г_{вин}$ – масовий вміст горючих речовин у виносі твердих речовин, %;

$Г_{шл}$ – масовий вміст горючих речовин у шлаку, %.

Для природного газу рекомендоване значення становить ε_c = 0,995

K_{CO2} = 55870,245 г/ГДж

E_{CO2} *(т/рік)*= 14324,129534 т/рік

6. Викид важких металів (ртуть)

Валовий викид ртуті

$$E_{Hg}\ (т/рік) = 0,000001 * K_{Hg} * Qi * Вт,\ т/рік$$

де K_{Hg} – показник емісії ртуті, г/ГДж

для природного газу K_{Hg} складає: 0,0001 г/ГДж

E_{Hg} *(т/рік)* = 0,000026 т/рік

Секундний викид ртуті

$$E_{Hg}\ (г/с) = 0,000001 * K_{Hg} * Qi * Вс,\ г/с$$

E_{Hg} *(г/с)* = 0,000001 г/с

Разом по джерелу викиду №165:

№ джерела викиду	Назва забруднюючої речовини	M_c, г/с	M_p, т/рік
165	Азоту діоксид	0,813911	20,510566
	Вуглецю оксид	0,172956	4,358495
	Ртуть металічна	0,0000010	0,000026
	Метан	0,010174	0,256382
	Азоту (1) оксид [N2O]	-	0,025638
	Вуглецю діоксид	-	14324,129534

Джерела викиду №№166-168 – Свічі (когенераційні установки)

Граничний обсяг виробничо-технологічних втрат природного газу за умовної нормативної герметичності обладнання і пристроїв визначено відповідно до «Збірника показників емісії забруднюючих речовин в атмосферне повітря різними виробництвами», Том 1, Донецьк 2004 р.

Для регуляторів тиску газу, які потребують для своєї роботи стороннього джерела енергії (природного газу) і розміщені в шкафному розподільному пункті, граничний обсяг виробничо-технологічних втрат природного газу в опалювальний та неопалювальний періоди становить 15,4 $м^3$/добу.

Щільність природного газу приймаємо величиною 0,79 $кг/м^3$.

Таким чином, викиди природного газу (метану) по кожному джерелу викиду №№166-168 складуть:

q_m = 15,4 * 1000 * 0,79 / (24 * 3600) = 0,140810 г/с.

Q_m = 0,140810 * 3600 * 25 * 10^{-6} = 0,012673 т/рік.

Кількісний та якісний склад викидів забруднюючих речовин в атмосферне повітря наведено у таблицях 1.5.2.1, 1.5.2.1-1.

Таблиця 1.5.2.1 – Характеристика якісного і кількісного складу викидів забруднюючих речовин в атмосферне повітря при роботі когенераційних установок (планована діяльність)

№ з/п	Код забруднюючої речовини	Найменування забруднюючої речовини	ГДКм.р., с.д., ОБРВ, $мг/м^3$	Клас небезпечності	Валовий викид, т/рік
1	301	Азоту діоксид	0,02	3	35,098229
2	337	Вуглецю оксид	5	4	7,458374
3	183	Ртуть металічна	0,0003 (с.д.)	1	0,000044
				Всього:	***42,556647***

№ з/п	Код забруднюючої речовини	Найменування забруднюючої речовини	ГДКм.р., с.д., ОБРВ, мг/м^3	Клас небезпечності	Валовий викид, т/рік
Парникові гази					
4	-	Азоту (1) оксид [N2O]	-	-	0,043873
5	-	Вуглецю діоксид	-	-	24511,833429
6	410	Метан	50 (ОБРВ)	-	0,476747

Таблиця 1.5.2.1-1 – Характеристика якісного і кількісного складу викидів забруднюючих речовин в атмосферне повітря при роботі ТОВ «Епіцентр К» (існуюче положення, з урахуванням пересувних джерел викидів)

№ з/п	Код забруднюючої речовини	Найменування забруднюючої речовини	ГДКм.р., с.д., ОБРВ, мг/м^3	Клас небезпечності	Валовий викид*, т/рік
1	301	Азоту діоксид	0,02	3	1,921427
2	1301	Акролеїн	0,03	2	0,005201
3	1314	Альдегід пропіоновий (пропаналь)	0,01	3	0,037580
4	303	Аміак	0,2	4	0,003052
5	330	Ангідрид сірчистий	0,5	3	0,017350
6	1317	Ацетальдегід	0,01	4	0,002840
7	703	Бенз(а)пірен	0,1 мкг на 100 м^3 (с.д.)	1	0,0000071
8	602	Бензол	1,5	2	0,00000054
9	402	Бутан	200	4	0,004000
10	2754	Вуглеводні насичені С12 – С19 (розчинники РПК-26511 і ін.) у перерахунку на сумарний органічний вуглець	1	4	0,294373
11	337	Вуглецю оксид	5	4	2,272756
12	123	Заліза оксид (у перерахунку на залізо)	0,04 (с.д.)	3	0,001200
13	1519	Кислота валеріанова	0,03	3	0,006480
14	1555	Кислота оцтова	0,2	3	0,015520
15	322	Кислота сірчана за молекулою H2SO4	0,3	2	0,006000
16	616	Ксилол	0,2	3	0,076502
17	143	Марганець і його сполуки (у перерахунку на діоксид марганцю)	0,01	2	0,000110
18	1715	Метилмеркаптан	0,0001	4	0,000204
19	150	Натрію гідрооксид (натр їдкий, сода каустична)	0,01 (ОБРВ)	-	0,000750
20	-	Неметанові леткі органічні сполуки (НМЛОС)	-	-	0,041270
21	10304	Пропан	65 (ОБРВ)	-	0,002600
22	2902	Речовини у вигляді суспендованих твердих частинок недиференційованих за складом	0,5	3	1,496640
23	183	Ртуть металічна	0,0003 (с.д.)	1	0,000004
24	184	Свинець і його неорганічні сполуки (у перерахунку на свинець)	0,001	1	0,000001
25	333	Сірководень	0,008	2	0,000108
26	1061	Спирт етиловий	5	4	0,159720
27	621	Толуол	0,6	3	0,000002
28	2752	Уайт-спірит	1 (ОБРВ)	-	0,162000
29	1071	Фенол	0,01	2	0,051893
30	18000	Фреони/фреони R404, R134	-	-	0,036676
31	18000	Фреони/фреон R410A	-	-	0,045800
32	18000	Фреони/фреон R507 (суміш	-	-	0,248600

№ з/п	Код забруднюючої речовини	Найменування забруднюючої речовини	ГДКм.р., с.д., ОБРВ, мг/м^3	Клас небезпечності	Валовий викид*, т/рік
		фреонів R125 та R143a)			
33	349	Хлор	0,1	2	0,000700
34	203	Хром шестивалентний (у перерахунку на триоксид хрому)	0,002	1	0,000004
				Всього:	***6,911370***
		Парникові гази			
35	-	Азоту (1) оксид [N2O]	-	-	0,015240
36	-	Вуглецю діоксид	-	-	2147,403300
37	410	Метан	50 (ОБРВ)	-	0,060600

**Примітка:* при функціонуванні когенераційних установок будуть відсутні викиди забруднюючих речовин в атмосферне повітря від наступних джерел:

- №№1, 2, 125-128, 145, 146 – дизель-генератори резервного електропостачання;
- №№3-29, 43-45, 94-105 – обладнання, яке використовується для опалення (газові руфтопи та водогрійні котли, відповідно до листа за №№315/33/1 від 02.12.2024 ТОВ «Епіцентр К» (додаток №5).

Характеристика джерел викидів забруднюючих речовин наведена в таблиці 1.5.2.2.

Таблиця 1.5.2.2 – Характеристика джерел викидів забруднюючих речовин при провадженні планованої діяльності ТОВ «Епіцентр К»

№ джерел викидів	Найменування джерела	Висота джерела викиду, м	Діаметр джерела викиду, м	Координати джерела					Характеристика пило-газоповітряної суміші			Забруднююча речовина		Величина викиду	
				точкового або початок лінійного; центру симетрії площинного, м		другого кінця лінійного; ширина і довжина площинного, м		Кут довжини площинного джерела відносно ОХ заводської системи (град)	об'єм, $м^3/с$	швид-кість, м/с	тем-пера-тура, °С	Код	Найменування забруднюючої речовини	г/с	т/рік
				X1	Y1	X2	Y2								
1	2	3	4	5	6	7	8	9	10	11	12	13	14	15	16
Існуючі джерела викиду забруднюючих речовин (нумерація джерел відповідно до дозволу на викиди забруднюючих речовин в атмосферне повітря стаціонарними джерелами за №8038600000-10350 від 02.05.2022)															
1	Труба дизель-генератор «Olympian GEP 700-1»	7	0,3	-11303	4816	-	-	-	0,299	7,83	73	2902	Речовини у вигляді суспендованих твердих частинок недиференційованих за складом	0,005400	0,000400
												301	Азоту діоксид	0,019400	0,001000
												-	Азоту (1) оксид [N2O]	-	0,000100
												330	Ангідрид сірчистий	0,008100	0,001000
												337	Вуглецю оксид	0,011200	0,001000
												-	Вуглецю діоксид	-	1,877000
												-	Неметанові леткі органічні сполуки (НМЛОС)	-	0,001000
												410	Метан	-	0,000100
2	Труба дизель-генератор «Olympian GEP 700-1»	7	0,3	-11306	4817	-	-	-	0,3	7,84	72	2902	Речовини у вигляді суспендованих твердих частинок недиференційованих за складом	0,005700	0,000400
												301	Азоту діоксид	0,018600	0,001000
												-	Азоту (1) оксид [N2O]	-	0,000100
												330	Ангідрид сірчистий	0,008100	0,001000
												337	Вуглецю оксид	0,011300	0,001000
												-	Вуглецю діоксид	-	1,877000
												-	Неметанові леткі органічні сполуки (НМЛОС)	-	0,001000
												410	Метан	-	0,000100
3	Труба дахового кондиціонеру «LENNOX LGG 300»	12	0,09	-11445	4907	-	-	-	0,149	5,86	189,5	183	Ртуть металічна	-	0,00000004
												301	Азоту діоксид	0,045400	0,010000
												-	Азоту (1) оксид [N2O]	-	0,000040
												337	Вуглецю оксид	0,010700	0,002000
												-	Вуглецю діоксид	-	17,850000

№ джерел викидів	Найменування джерела	Висота джерела викиду, м	Діаметр джерела викиду, м	Координати джерела					Характеристика пило-газоповітряної суміші			Забруднююча речовина		Величина викиду	
				точкового або початок лінійного; центру симетрії площинного, м		другого кінця лінійного; ширина і довжина площинного, м		Кут довжини площинного джерела відносно ОХ заводської системи (град)	об'єм, $м^3/с$	швид-кість, м/с	тем-пера-тура, °С	Код	Найменування забруднюючої речовини	г/с	т/рік
				X1	Y1	X2	Y2								
1	2	3	4	5	6	7	8	9	10	11	12	13	14	15	16
												410	Метан	-	0,000400
4	Труба дахового кондиціонеру «LENNOX BGK 040»	12	0,09	-11488	4915	-	-	-	0,061	2,4	146	183	Ртуть металічна	-	0,00000002
												301	Азоту діоксид	0,019400	0,005000
												-	Азоту (1) оксид [N2O]	-	0,000020
												337	Вуглецю оксид	0,005900	0,001000
												-	Вуглецю діоксид	-	8,925000
												410	Метан	-	0,000200
5	Труба дахового кондиціонеру «LENNOX BGK 040»	12	0,09	-11481	4933	-	-	-	0,06	2,4	144	183	Ртуть металічна	-	0,00000002
												301	Азоту діоксид	0,016700	0,005000
												-	Азоту (1) оксид [N2O]	-	0,000020
												337	Вуглецю оксид	0,000600	0,001000
												-	Вуглецю діоксид	-	8,925000
												410	Метан	-	0,000200
6	Труба дахового кондиціонеру «LENNOX LGG 300»	12	0,09	-11412	4982	-	-	-	0,15	5,9	199	183	Ртуть металічна	-	0,00000004
												301	Азоту діоксид	0,044100	0,010000
												-	Азоту (1) оксид [N2O]	-	0,000040
												337	Вуглецю оксид	0,013400	0,004000
												-	Вуглецю діоксид	-	17,850000
												410	Метан	-	0,000400
7	Труба дахового кондиціонеру «LENNOX LGG 300»	12	0,09	-11379	4998	-	-	-	0,151	5,94	205	183	Ртуть металічна	-	0,00000004
												301	Азоту діоксид	0,043600	0,010000
												-	Азоту (1) оксид [N2O]	-	0,000040
												337	Вуглецю оксид	0,006100	0,002000
												-	Вуглецю діоксид	-	17,850000
												410	Метан	-	0,000400
8	Труба дахового кондиціонеру «LENNOX BGK 040»	12	0,09	-11465	4976	-	-	-	0,06	2,4	142	183	Ртуть металічна	-	0,00000002
												301	Азоту діоксид	0,018600	0,005000
												-	Азоту (1) оксид [N2O]	-	0,000020
												337	Вуглецю оксид	0,007300	0,002000
												-	Вуглецю діоксид	-	8,925000
												410	Метан	-	0,000200
9	Труба дахового кондиціонеру «LENNOX LGG 300»	12	0,09	-11382	4964	-	-	-	0,158	6,21	203	183	Ртуть металічна	-	0,00000004
												301	Азоту діоксид	0,041000	0,011000
												-	Азоту (1) оксид [N2O]	-	0,000040
												337	Вуглецю оксид	0,001300	0,002000

№ джерел викидів	Найменування джерела	Висота джерела викиду, м	Діаметр джерела викиду, м	Координати джерела					Характеристика пило-газоповітряної суміші			Забруднююча речовина		Величина викиду	
				точкового або початок лінійного; центру симетрії площинного, м		другого кінця лінійного; ширина і довжина площинного, м		Кут довжини площинного джерела відносно ОХ заводської системи (град)	об'єм, $м^3/с$	швид-кість, м/с	тем-пера-тура, °С	Код	Найменування забруднюючої речовини	г/с	т/рік
				X1	Y1	X2	Y2								
1	2	3	4	5	6	7	8	9	10	11	12	13	14	15	16
												-	Вуглецю діоксид	-	17,850000
												410	Метан	-	0,000400
10	Труба дахового кондиціонеру «LENNOX LGG 300»	12	0,09	-11410	4949	-	-	-	0,157	6,17	200,5	183	Ртуть металічна	-	0,00000004
												301	Азоту діоксид	0,047900	0,011000
												-	Азоту (1) оксид [N2O]	-	0,000040
												337	Вуглецю оксид	0,001600	0,003000
												-	Вуглецю діоксид	-	17,850000
												410	Метан	-	0,000400
11	Труба дахового кондиціонеру «LENNOX LGG 300»	12	0,09	-11410	4919	-	-	-	0,16	6,29	198,5	183	Ртуть металічна	-	0,00000004
												301	Азоту діоксид	0,045600	0,010000
												-	Азоту (1) оксид [N2O]	-	0,000040
												337	Вуглецю оксид	0,018300	0,004000
												-	Вуглецю діоксид	-	17,850000
												410	Метан	-	0,000400
12	Труба дахового кондиціонеру «LENNOX BGK 040»	12	0,09	-11452	5010	-	-	-	0,062	2,4	148	183	Ртуть металічна	-	0,00000002
												301	Азоту діоксид	0,016700	0,004000
												-	Азоту (1) оксид [N2O]	-	0,000020
												337	Вуглецю оксид	0,005600	0,001000
												-	Вуглецю діоксид	-	8,925000
												410	Метан	-	0,000200
13	Труба дахового кондиціонеру «LENNOX LGG 300»	12	0,09	-11398	4929	-	-	-	0,156	6,1	201	183	Ртуть металічна	-	0,00000004
												301	Азоту діоксид	0,047900	0,011000
												-	Азоту (1) оксид [N2O]	-	0,000040
												337	Вуглецю оксид	0,011800	0,002000
												-	Вуглецю діоксид	-	17,850000
												410	Метан	-	0,000400
14	Труба дахового кондиціонеру «LENNOX LGG 300»	12	0,09	-11329	4977	-	-	-	0,148	5,8	204,5	183	Ртуть металічна	-	0,00000004
												301	Азоту діоксид	0,045900	0,011000
												-	Азоту (1) оксид [N2O]	-	0,000040
												337	Вуглецю оксид	0,012600	0,003000
												-	Вуглецю діоксид	-	17,850000
												410	Метан	-	0,000400
15	Труба дахового кондиціонеру «LENNOX LGG	12	0,09	-11261	4951	-	-	-	0,155	6,1	198,4	183	Ртуть металічна	-	0,00000004
												301	Азоту діоксид	0,046100	0,010000
												-	Азоту (1) оксид [N2O]	-	0,000040

№ джерел викидів	Найменування джерела	Висота джерела викиду, м	Діаметр джерела викиду, м	Координати джерела					Характеристика пило-газоповітряної суміші			Забруднююча речовина		Величина викиду	
				точкового або початок лінійного; центру симетрії площинного, м		другого кінця лінійного; ширина і довжина площинного, м		Кут довжини площинного джерела відносно ОХ заводської системи (град)	об'єм, $м^3/с$	швид-кість, м/с	тем-пера-тура, °С	Код	Найменування забруднюючої речовини	г/с	т/рік
				X1	Y1	X2	Y2								
1	2	3	4	5	6	7	8	9	10	11	12	13	14	15	16
	300»											337	Вуглецю оксид	0,011000	0,003000
												-	Вуглецю діоксид	-	18,750000
												410	Метан	-	0,004000
16	Труба дахового кондиціонеру «LENNOX BGK 040»	12	0,09	-11421	4964	-	-	-	0,062	2,4	149	183	Ртуть металічна	-	0,00000002
												301	Азоту діоксид	0,017800	0,004000
												-	Азоту (1) оксид [N2O]	-	0,000020
												337	Вуглецю оксид	0,006500	0,002000
												-	Вуглецю діоксид	-	8,925000
												410	Метан	-	0,000200
17	Труба дахового кондиціонеру «LENNOX LGG 300»	12	0,09	-11256	4891	-	-	-	0,169	6,6	201	183	Ртуть металічна	-	0,00000004
												301	Азоту діоксид	0,048700	0,011000
												-	Азоту (1) оксид [N2O]	-	0,000040
												337	Вуглецю оксид	0,008200	0,002000
												-	Вуглецю діоксид	-	17,850000
												410	Метан	-	0,000400
18	Труба дахового кондиціонеру «LENNOX LGG 300»	12	0,09	-11267	4868	-	-	-	0,16	6,3	203	183	Ртуть металічна	-	0,00000004
												301	Азоту діоксид	0,044000	0,010000
												-	Азоту (1) оксид [N2O]	-	0,000040
												337	Вуглецю оксид	0,008500	0,002000
												-	Вуглецю діоксид	-	17,850000
												410	Метан	-	0,000400
19	Труба дахового кондиціонеру «LENNOX LGG 300»	12	0,09	-11309	4880	-	-	-	0,156	6,1	201	183	Ртуть металічна	-	0,00000004
												301	Азоту діоксид	0,045300	0,010000
												-	Азоту (1) оксид [N2O]	-	0,000040
												337	Вуглецю оксид	0,008300	0,002000
												-	Вуглецю діоксид	-	17,850000
												410	Метан	-	0,000400
20	Труба дахового кондиціонеру «LENNOX BAG 045»	12	0,09	-11438	4915	-	-	-	0,056	2,3	147	183	Ртуть металічна	-	0,00000002
												301	Азоту діоксид	0,018400	0,005000
												-	Азоту (1) оксид [N2O]	-	0,000020
												337	Вуглецю оксид	0,005300	0,001000
												-	Вуглецю діоксид	-	8,925000
												410	Метан	-	0,000200
21	Труба дахового кондиціонеру	12	0,09	-11322	4866	-	-	-	0,158	6,2	201	183	Ртуть металічна	-	0,00000004
												301	Азоту діоксид	0,045900	0,010000

№ джерел викидів	Найменування джерела	Висота джерела викиду, м	Діаметр джерела викиду, м	Координати джерела					Характеристика пило-газоповітряної суміші			Забруднююча речовина		Величина викиду	
				точкового або початок лінійного; центру симетрії площинного, м		другого кінця лінійного; ширина і довжина площинного, м		Кут довжини площинного джерела відносно ОХ заводської системи (град)	об'єм, $м^3/с$	швид-кість, м/с	тем-пера-тура, °С	Код	Найменування забруднюючої речовини	г/с	т/рік
				X1	Y1	X2	Y2								
1	2	3	4	5	6	7	8	9	10	11	12	13	14	15	16
	«LENNOX LGG 300»											-	Азоту (1) оксид [N2O]	-	0,000040
												337	Вуглецю оксид	0,006600	0,002000
												-	Вуглецю діоксид	-	17,850000
												410	Метан	-	0,000400
22	Труба дахового кондиціонеру «LENNOX BGK 040»	12	0,09	-11365	4973	-	-	-	0,058	2,3	142	183	Ртуть металічна	-	0,00000002
												301	Азоту діоксид	0,020600	0,005000
												-	Азоту (1) оксид [N2O]	-	0,000020
												337	Вуглецю оксид	0,007000	0,002000
												-	Вуглецю діоксид	-	8,925000
												410	Метан	-	0,000200
23	Труба дахового кондиціонеру «LENNOX BAG 045»	12	0,09	-11378	4936	-	-	-	0,057	2,2	145	183	Ртуть металічна	-	0,00000002
												301	Азоту діоксид	0,018100	0,004000
												-	Азоту (1) оксид [N2O]	-	0,000020
												337	Вуглецю оксид	0,003700	0,001000
												-	Вуглецю діоксид	-	8,925000
												410	Метан	-	0,000200
24	Труба дахового кондиціонеру «LENNOX LGG 300»	12	0,09	-11265	4919	-	-	-	0,156	6,1	201	183	Ртуть металічна	-	0,00000004
												301	Азоту діоксид	0,018100	0,001000
												-	Азоту (1) оксид [N2O]	-	0,000040
												337	Вуглецю оксид	0,003700	0,002000
												-	Вуглецю діоксид	-	17,850000
												410	Метан	-	0,000400
25	Труба дахового кондиціонеру «LENNOX BGK 040»	12	0,09	-11319	4955	-	-	-	0,058	2,3	147	183	Ртуть металічна	-	0,00000002
												301	Азоту діоксид	0,017600	0,005000
												-	Азоту (1) оксид [N2O]	-	0,000020
												337	Вуглецю оксид	0,003700	0,001000
												-	Вуглецю діоксид	-	8,925000
												410	Метан	-	0,000200
26	Труба дахового кондиціонеру «LENNOX BGK 040»	12	0,09	-11279	4955	-	-	-	0,061	2,4	146	183	Ртуть металічна	-	0,00000002
												301	Азоту діоксид	0,018600	0,005000
												-	Азоту (1) оксид [N2O]	-	0,000020
												337	Вуглецю оксид	0,001500	0,000400
												-	Вуглецю діоксид	-	8,925000
												410	Метан	-	0,000200
27	Труба дахового	12	0,09	-11292	4903	-	-	-	0,062	2,4	148	183	Ртуть металічна	-	0,00000002

№ джерел викидів	Найменування джерела	Висота джерела викиду, м	Діаметр джерела викиду, м	Координати джерела					Характеристика пило-газоповітряної суміші			Забруднююча речовина		Величина викиду	
				точкового або початок лінійного; центру симетрії площинного, м		другого кінця лінійного; ширина і довжина площинного, м		Кут довжини площинного джерела відносно ОХ заводської системи (град)	об'єм, $м^3/с$	швид-кість, м/с	тем-пера-тура, °С	Код	Найменування забруднюючої речовини	г/с	т/рік
				X1	Y1	X2	Y2								
1	2	3	4	5	6	7	8	9	10	11	12	13	14	15	16
	кондиціонеру «LENNOX BGK 040»											301	Азоту діоксид	0,016900	0,004000
												-	Азоту (1) оксид [N2O]	-	0,000020
												337	Вуглецю оксид	0,008400	0,002000
												-	Вуглецю діоксид	-	8,925000
												410	Метан	-	0,000200
28	Труба дахового кондиціонеру «LENNOX BGK 040»	12	0,09	-11427	4908	-	-	-	0,064	2,5	146	183	Ртуть металічна	-	0,00000002
												301	Азоту діоксид	0,019900	0,005000
												-	Азоту (1) оксид [N2O]	-	0,000020
												337	Вуглецю оксид	0,006300	0,002000
												-	Вуглецю діоксид	-	8,925000
												410	Метан	-	0,000200
29	Труба дахового кондиціонеру «LENNOX LGG 300»	12	0,09	-11224	4889	-	-	-	0,162	6,4	202	183	Ртуть металічна	-	0,00000004
												301	Азоту діоксид	0,045500	0,011000
												-	Азоту (1) оксид [N2O]	-	0,000040
												337	Вуглецю оксид	0,001000	0,002000
												-	Вуглецю діоксид	-	17,850000
												410	Метан	-	0,000400
30	Газова свіча	5	0,05	-11329,5	4830	-	-	-	0,02	60	24,5	410	Метан	0,0000004	0,000100
31	Газова свіча	5	0,05	-11329	4830	-	-	-	0,02	60	24,5	410	Метан	0,0000004	0,000100
32	Газова свіча	5	0,05	-11328,5	4829,5	-	-	-	0,02	60	24,5	410	Метан	0,0000004	0,000100
33	Газова свіча	5	0,05	-11328	4829,5	-	-	-	0,02	60	24,5	410	Метан	0,0000004	0,000100
34	Труба посту зарядки кислотних акумуляторів	6	0,47	-11329	4866	-	-	-	1,636	12	28	322	Кислота сірчана за молекулою H2SO4	0,000200	0,002000
35	Труба посту зарядки кислотних акумуляторів	12	0,37	-11407	4901	-	-	-	1,654	7,8	28	322	Кислота сірчана за молекулою H2SO4	0,000200	0,002000
36	Труба посту зарядки кислотних акумуляторів	6	0,47	-11414	4901	-	-	-	1,331	13	28	322	Кислота сірчана за молекулою H2SO4	0,000200	0,002000
37	Труба ремонтної дільниці	12	0,375	-11492	4912	-	-	-	1,535	6,2	28	123	Заліза оксид (у перерахунку на залізо)	0,002600	0,001000
												203	Хром шестивалентний (у	0,000010	0,000004

№ джерел викидів	Найменування джерела	Висота джерела викиду, м	Діаметр джерела викиду, м	Координати джерела					Характеристика пило-газоповітряної суміші			Забруднююча речовина		Величина викиду	
				точкового або початок лінійного; центру симетрії площинного, м		другого кінця лінійного; ширина і довжина площинного, м		Кут довжини площинного джерела відносно ОХ заводської системи (град)	об'єм, $м^3/с$	швид-кість, м/с	тем-пера-тура, °С	Код	Найменування забруднюючої речовини	г/с	т/рік
				X1	Y1	X2	Y2								
1	2	3	4	5	6	7	8	9	10	11	12	13	14	15	16
													перера-хунку на триоксид хрому)		
												143	Марганець і його сполуки (у пере-рахунку на діоксид марганцю)	0,000100	0,000100
												2902	Речовини у вигляді суспендованих твердих частинок недиференційованих за складом	0,004600	0,026000
												301	Азоту діоксид	0,001500	0,000100
												337	Вуглецю оксид	0,009600	0,001000
38	Неорганізоване (Ремонтна дільниця)	2	0,5	-11431	4890	-	-	-	0,29	1,5	24,5	123	Заліза оксид (у перерахунку на залізо)	0,000100	0,000200
												143	Марганець і його сполуки (у пере-рахунку на діоксид марганцю)	0,000010	0,000010
												2902	Речовини у вигляді суспендованих твердих частинок недиференційованих за складом	0,020000	0,029000
39	Неорганізоване (Чіллер «KAPPA VEVO ST 1PS-2PS»)	6	0,5	-11313	4821	-	-	-	0,29	1,5	24,5	18000	Фреони/фреони R404, R134	0,000500	0,007300
40	Неорганізоване (Чіллер «KAPPA VEVO ST 1PS-2PS»)	6	0,5	-11311	4820	-	-	-	0,29	1,5	24,5	18000	Фреони/фреони R404, R134	0,000500	0,007300
41	Неорганізоване (Чіллер «KAPPA VEVO ST 1PS-2PS»)	6	0,5	-11309	4819	-	-	-	0,29	1,5	24,5	18000	Фреони/фреони R404, R134	0,000500	0,007300
42	Труба підземної автостоянки	38	0,35	-11196	4830	-	-	-	2,781	6,2	25	2902	Речовини у вигляді суспендованих твердих частинок	0,019467	0,000100

№ джерел викидів	Найменування джерела	Висота джерела викиду, м	Діаметр джерела викиду, м	Координати джерела					Характеристика пило-газоповітряної суміші			Забруднююча речовина		Величина викиду	
				точкового або початок лінійного; центру симетрії площинного, м		другого кінця лінійного; ширина і довжина площинного, м		Кут довжини площинного джерела відносно ОХ заводської системи (град)	об'єм, $м^3/с$	швид-кість, м/с	тем-пера-тура, °С	Код	Найменування забруднюючої речовини	г/с	т/рік
				X1	Y1	X2	Y2								
1	2	3	4	5	6	7	8	9	10	11	12	13	14	15	16
													недиференційованих за складом		
												301	Азоту діоксид	0,008343	0,000400
												330	Ангідрид сірчистий	0,027810	0,000040
												337	Вуглецю оксид	0,017381	0,004000
												-	Неметанові леткі органічні сполуки (НМЛОС)	0,006576	0,001000
43	Труба котла «Viessmann» марки «Vitoplex 200 SX2A»	39	0,3	-11435	4828	-	-	-	0,291	6,85	174,3	183	Ртуть металічна	-	0,00000083
												301	Азоту діоксид	0,046530	0,496780
												-	Азоту (1) оксид [N2O]	-	0,000820
												337	Вуглецю оксид	0,007090	0,075740
												-	Вуглецю діоксид	-	506,301000
												410	Метан	-	0,008270
44	Труба котла «Viessmann» марки «Vitoplex 200 SX2A»	39	0,3	-11267	4828	-	-	-	0,253	5,85	167,2	183	Ртуть металічна	-	0,00000083
												301	Азоту діоксид	0,043250	0,448770
												-	Азоту (1) оксид [N2O]	-	0,000820
												337	Вуглецю оксид	0,007060	0,073240
												-	Вуглецю діоксид	-	506,301000
												410	Метан	-	0,008270
45	Труба котла «Viessmann» марки «Vitoplex 200 SX2A»	39	0,3	-11264	4826	-	-	-	0,308	7,13	166,2	183	Ртуть металічна	-	0,00000083
												301	Азоту діоксид	0,033750	0,370660
												-	Азоту (1) оксид [N2O]	-	0,000820
												337	Вуглецю оксид	0,009750	0,105740
												-	Вуглецю діоксид	-	506,301000
												410	Метан	-	0,008270
46	Труба пательні електричної КВ/Е725	37	0,4	-11267	4854	-	-	-	2,784	6,6	31	1301	Акролеїн	0,000600	0,002000
47	Труба пароконвекторних печей «Polin 4060/10», «Polin 4060/5»	37	0,22	-11260	4850	-	-	-	1,096	5,2	31	2902	Речовини у вигляді суспендованих твердих частинок недиференційованих за складом	0,001000	0,000200
												1061	Спирт етиловий	0,024900	0,024000
												1301	Акролеїн	0,000200	0,00000001
												1317	Ацетальдегід	0,000600	0,000400

№ джерел викидів	Найменування джерела	Висота джерела викиду, м	Діаметр джерела викиду, м	Координати джерела					Характеристика пило-газоповітряної суміші			Забруднююча речовина		Величина викиду	
				точкового або початок лінійного; центру симетрії площинного, м		другого кінця лінійного; ширина і довжина площинного, м		Кут довжини площинного джерела відносно ОХ заводської системи (град)	об'єм, $м^3/с$	швид-кість, м/с	тем-пера-тура, °С	Код	Найменування забруднюючої речовини	г/с	т/рік
				X1	Y1	X2	Y2								
1	2	3	4	5	6	7	8	9	10	11	12	13	14	15	16
												1555	Кислота оцтова	0,016400	0,002000
48	Труба пательні електричної КВ/Е725	12	0,35	-11236	4941	-	-	-	2,235	13	34	1301	Акролеїн	0,000600	0,001000
49	Труба пароконвекторних печей «Polin 4060/10», «Polin 4060/5»	12	0,2	-11239	4942	-	-	-	1,194	7	34	2902	Речовини у вигляді суспендованих твердих частинок недиференційованих за складом	0,001200	0,000100
												1061	Спирт етиловий	0,011500	0,013000
												1301	Акролеїн	0,000100	0,00000001
												1317	Ацетальдегід	0,000700	0,000200
												1555	Кислота оцтова	0,014300	0,001000
50	Труба ремонтного відділення (пайка та випробування двигунів)	12	0,3	-11392	5004	-	-	-	0,382	6,1	29	184	Свинець і його неорганічні сполуки (у перерахунку на свинець)	0,000001	0,000001
												2902	Речовини у вигляді суспендованих твердих частинок недиференційованих за складом	0,001900	0,000020
												301	Азоту діоксид	0,000400	0,000003
												-	Азоту (1) оксид [N2O]	-	0,000010
												330	Ангідрид сірчистий	0,003800	0,000030
												337	Вуглецю оксид	0,002900	0,000010
												-	Вуглецю діоксид	-	0,266000
												-	Неметанові леткі органічні сполуки (НМЛОС)	-	0,000200
51	Труба пательні електричної КВ/Е725	12	0,25	-11238	4941	-	-	-	0,646	5,39	34	1301	Акролеїн	0,000100	0,000400
52	Пересувне (розвантажувальна рампа)	2	-	-11350	4872	40	20	0	-	-	25	301	Азоту діоксид	0,006770	0,002000
												337	Вуглецю оксид	0,054679	0,012000
												330	Ангідрид сірчистий	0,000704	0,000200
												-	Неметанові леткі органічні сполуки (НМЛОС)	0,008519	0,002000

№ джерел викидів	Найменування джерела	Висота джерела викиду, м	Діаметр джерела викиду, м	Координати джерела					Характеристика пило-газоповітряної суміші			Забруднююча речовина		Величина викиду	
				точкового або початок лінійного; центру симетрії площинного, м		другого кінця лінійного; ширина і довжина площинного, м		Кут довжини площинного джерела відносно ОХ заводської системи (град)	об'єм, $м^3/с$	швид-кість, м/с	тем-пера-тура, °С	Код	Найменування забруднюючої речовини	г/с	т/рік
				X1	Y1	X2	Y2								
1	2	3	4	5	6	7	8	9	10	11	12	13	14	15	16
												410	Метан	0,000234	0,000100
												2902	Речовини у вигляді суспендованих твердих частинок недиференційованих за складом	0,000880	0,000200
												303	Аміак	0,000001	0,0000001
												-	Азоту (1) оксид [N2O]	-	0,000010
												-	Вуглецю діоксид	-	0,203000
												703	Бенз(а)пірен	0,0000004	0,0000001
53	Пересувне (маневрування при паркуванні)	2	-	-11301	5039	150	80	157	-	-	25	301	Азоту діоксид	0,041124	0,009000
												337	Вуглецю оксид	0,313106	0,071000
												330	Ангідрид сірчистий	0,004397	0,001000
												-	Неметанові леткі органічні сполуки (НМЛОС)	0,048750	0,011000
												410	Метан	0,001351	0,000300
												2902	Речовини у вигляді суспендованих твердих частинок недиференційованих за складом	0,005655	0,001000
												303	Аміак	0,000004	0,0000001
												-	Азоту (1) оксид [N2O]	-	0,000030
												-	Вуглецю діоксид	-	1,217000
												703	Бенз(а)пірен	0,000002	0,000001
54	Пересувне (роз'їзди газових навантажувачів)	2	-	-11271	4814	40	20	0	-	-	25	301	Азоту діоксид	0,008010	0,002000
												337	Вуглецю оксид	0,048424	0,011000
												-	Неметанові леткі органічні сполуки (НМЛОС)	0,007373	0,002000
55	Неорганізоване (Даховий кондиціонер)	12	0,5	-11445	4906	-	-	-	0,29	1,5	24,5	18000	Фреони/фреон R410A	0,000200	0,001600
56	Неорганізоване (Даховий кондиціонер)	12	0,5	-11489	4915	-	-	-	0,29	1,5	24,5	18000	Фреони/фреон R410A	0,000100	0,001100

№ джерел викидів	Найменування джерела	Висота джерела викиду, м	Діаметр джерела викиду, м	Координати джерела					Характеристика пило-газоповітряної суміші			Забруднююча речовина		Величина викиду	
				точкового або початок лінійного; центру симетрії площинного, м		другого кінця лінійного; ширина і довжина площинного, м		Кут довжини площинного джерела відносно ОХ заводської системи (град)	об'єм, $м^3/с$	швид-кість, м/с	тем-пера-тура, °С	Код	Найменування забруднюючої речовини	г/с	т/рік
				X1	Y1	X2	Y2								
1	2	3	4	5	6	7	8	9	10	11	12	13	14	15	16
57	Неорганізоване (Даховий кондиціонер)	12	0,5	-11482	4933	-	-	-	0,29	1,5	24,5	18000	Фреони/фреон R410A	0,000100	0,001100
58	Неорганізоване (Даховий кондиціонер)	12	0,5	-11413	4982	-	-	-	0,29	1,5	24,5	18000	Фреони/фреон R410A	0,000200	0,001600
59	Неорганізоване (Даховий кондиціонер)	12	0,5	-11380	4998	-	-	-	0,29	1,5	24,5	18000	Фреони/фреон R410A	0,000200	0,001600
60	Неорганізоване (Даховий кондиціонер)	12	0,5	-11466	4976	-	-	-	0,29	1,5	24,5	18000	Фреони/фреон R410A	0,000100	0,001100
61	Неорганізоване (Даховий кондиціонер)	12	0,5	-11382	4964	-	-	-	0,29	1,5	24,5	18000	Фреони/фреон R410A	0,000200	0,001600
62	Неорганізоване (Даховий кондиціонер)	12	0,5	-11411	4948	-	-	-	0,29	1,5	24,5	18000	Фреони/фреон R410A	0,000200	0,001600
63	Неорганізоване (Даховий кондиціонер)	12	0,5	-11410	4919	-	-	-	0,29	1,5	24,5	18000	Фреони/фреон R410A	0,000200	0,001600
64	Неорганізоване (Даховий кондиціонер)	12	0,5	-11452	5010	-	-	-	0,29	1,5	24,5	18000	Фреони/фреон R410A	0,000100	0,001100
65	Неорганізоване (Даховий кондиціонер)	12	0,5	-11398	4929	-	-	-	0,29	1,5	24,5	18000	Фреони/фреон R410A	0,000200	0,001600
66	Неорганізоване (Даховий кондиціонер)	12	0,5	-11330	4977	-	-	-	0,29	1,5	24,5	18000	Фреони/фреон R410A	0,000200	0,001600
67	Неорганізоване (Даховий кондиціонер)	12	0,5	-11262	4951	-	-	-	0,29	1,5	24,5	18000	Фреони/фреон R410A	0,000200	0,001600
68	Неорганізоване (Даховий кондиціонер)	12	0,5	-11422	4964	-	-	-	0,29	1,5	24,5	18000	Фреони/фреон R410A	0,000100	0,001100

№ джерел викидів	Найменування джерела	Висота джерела викиду, м	Діаметр джерела викиду, м	Координати джерела					Характеристика пило-газоповітряної суміші			Забруднююча речовина		Величина викиду	
				точкового або початок лінійного; центру симетрії площинного, м		другого кінця лінійного; ширина і довжина площинного, м		Кут довжини площинного джерела відносно ОХ заводської системи (град)	об'єм, $м^3/с$	швид-кість, м/с	тем-пера-тура, °С	Код	Найменування забруднюючої речовини	г/с	т/рік
				X1	Y1	X2	Y2								
1	2	3	4	5	6	7	8	9	10	11	12	13	14	15	16
69	Неорганізоване (Даховий кондиціонер)	12	0,5	-11256	4891	-	-	-	0,29	1,5	24,5	18000	Фреони/фреон R410A	0,000200	0,001600
70	Неорганізоване (Даховий кондиціонер)	12	0,5	-11267	4878	-	-	-	0,29	1,5	24,5	18000	Фреони/фреон R410A	0,000200	0,001600
71	Неорганізоване (Даховий кондиціонер)	12	0,5	-11303	4880	-	-	-	0,29	1,5	24,5	18000	Фреони/фреон R410A	0,000200	0,001600
72	Неорганізоване (Даховий кондиціонер)	12	0,5	-11439	4921	-	-	-	0,29	1,5	24,5	18000	Фреони/фреон R410A	0,000100	0,001100
73	Неорганізоване (Даховий кондиціонер)	12	0,5	-11323	4866	-	-	-	0,29	1,5	24,5	18000	Фреони/фреон R410A	0,000200	0,001600
74	Неорганізоване (Даховий кондиціонер)	12	0,5	-11366	4973	-	-	-	0,29	1,5	24,5	18000	Фреони/фреон R410A	0,000100	0,001100
75	Неорганізоване (Даховий кондиціонер)	12	0,5	-11378	4936	-	-	-	0,29	1,5	24,5	18000	Фреони/фреон R410A	0,000100	0,001000
76	Неорганізоване (Даховий кондиціонер)	12	0,5	-11266	4919	-	-	-	0,29	1,5	24,5	18000	Фреони/фреон R410A	0,000200	0,001600
77	Неорганізоване (Даховий кондиціонер)	12	0,5	-11320	4955	-	-	-	0,29	1,5	24,5	18000	Фреони/фреон R410A	0,000100	0,001100
78	Неорганізоване (Даховий кондиціонер)	12	0,5	-11280	4939	-	-	-	0,29	1,5	24,5	18000	Фреони/фреон R410A	0,000100	0,001100
79	Неорганізоване (Даховий кондиціонер)	12	0,5	-11293	4903	-	-	-	0,29	1,5	24,5	18000	Фреони/фреон R410A	0,000100	0,001100
80	Неорганізоване (Даховий кондиціонер)	12	0,5	-11427	4908	-	-	-	0,29	1,5	24,5	18000	Фреони/фреон R410A	0,000100	0,001100

№ джерел викидів	Найменування джерела	Висота джерела викиду, м	Діаметр джерела викиду, м	Координати джерела					Характеристика пило-газоповітряної суміші			Забруднююча речовина		Величина викиду	
				точкового або початок лінійного; центру симетрії площинного, м		другого кінця лінійного; ширина і довжина площинного, м		Кут довжини площинного джерела відносно ОХ заводської системи (град)	об'єм, $м^3/с$	швид-кість, м/с	тем-пера-тура, °С	Код	Найменування забруднюючої речовини	г/с	т/рік
				X1	Y1	X2	Y2								
1	2	3	4	5	6	7	8	9	10	11	12	13	14	15	16
81	Неорганізоване (Даховий кондиціонер)	12	0,5	-11225	4889	-	-	-	0,29	1,5	24,5	18000	Фреони/фреон R410A	0,000200	0,001600
82	Неорганізоване (Спліт система «EUROPE N V ERQ140»)	12	0,5	-11452	4950	-	-	-	0,29	1,5	24,5	18000	Фреони/фреон R410A	0,000030	0,000300
83	Вентиляційна труба (духова шафа «HF Helpan Formi», холодильна камера)	12,61	0,24	-11208	4932	-	-	-	0,99	23,6	23	1061	Спирт етиловий	0,004800	0,010900
												1301	Акролеїн	0,000400	0,00000001
												1317	Ацетальдегід	0,000700	0,000200
												1555	Кислота оцтова	0,010600	0,001100
												18000	Фреони/фреони R404, R134	0,000600	0,012400
84	Труба розстійної шафи	12,63	0,24	-11212	4934	-	-	-	1	23,7	22	1061	Спирт етиловий	0,004400	0,008500
												1317	Ацетальдегід	0,000700	0,000200
												1555	Кислота оцтова	0,010600	0,000800
85	Труба печі для піци	12,97	0,25	-11280	4962	-	-	-	0,43	9,60	24	1301	Акролеїн	0,000100	0,000600
86	Труба фритюрниці	12,9	0,25	-11278	4960	-	-	-	0,42	9,30	24	1301	Акролеїн	0,000400	0,001200
88	Свіча	12,5	0,019	-11376	4926	-	-	-	0,01	50	24,5	410	Метан	1,777800	0,001300
89	Свіча	12,5	0,019	-11356	4974	-	-	-	0,01	50	24,5	410	Метан	1,777800	0,001300
90	Свіча	12,5	0,019	-11344	4970	-	-	-	0,01	50	24,5	410	Метан	1,777800	0,001300
91	Свіча	12,5	0,019	-11476	4976	-	-	-	0,01	50	24,5	410	Метан	1,777800	0,001300
92	Свіча	12,5	0,019	-11526	5026	-	-	-	0,01	50	24,5	410	Метан	1,777800	0,001300
93	Свіча	12,5	0,019	-11558	4940	-	-	-	0,01	50	24,5	410	Метан	1,777800	0,001300
94	Труба руфтопу «MC-RG-8-45/55»	12,65	0,1	-11506	4918	-	-	-	0,035	9,8	177	183	Ртуть металічна	-	0,00000003
												301	Азоту діоксид	0,004100	0,017300
												-	Азоту (1) оксид [N2O]	-	0,000030
												337	Вуглецю оксид	0,002200	0,009000

№ джерел викидів	Найменування джерела	Висота джерела викиду, м	Діаметр джерела викиду, м	Координати джерела					Характеристика пило-газоповітряної суміші			Забруднююча речовина		Величина викиду	
				точкового або початок лінійного; центру симетрії площинного, м		другого кінця лінійного; ширина і довжина площинного, м		Кут довжини площинного джерела відносно ОХ заводської системи (град)	об'єм, $м^3/с$	швид-кість, м/с	тем-пера-тура, °С	Код	Найменування забруднюючої речовини	г/с	т/рік
				X1	Y1	X2	Y2								
1	2	3	4	5	6	7	8	9	10	11	12	13	14	15	16
												-	Вуглецю діоксид	-	18,316300
												410	Метан	-	0,000300
95	Труба руфтопу «MC-RG-12-65/120»	12,65	0,1	-11518	4926	-	-	-	0,055	11,53	173	183	Ртуть металічна	-	0,00000003
												301	Азоту діоксид	0,006800	0,018700
												-	Азоту (1) оксид [N2O]	-	0,000030
												337	Вуглецю оксид	0,003500	0,009700
												-	Вуглецю діоксид	-	19,723300
												410	Метан	-	0,000300
96	Труба руфтопу «MC-RG-8-45/55»	12,65	0,1	-11528	4930	-	-	-	0,035	7,44	179	183	Ртуть металічна	-	0,00000003
												301	Азоту діоксид	0,004000	0,017300
												-	Азоту (1) оксид [N2O]	-	0,000030
												337	Вуглецю оксид	0,002200	0,009000
												-	Вуглецю діоксид	-	18,316300
												410	Метан	-	0,000300
97	Труба руфтопу «MC-RG-12-65/120»	12,65	0,1	-11496	4946	-	-	-	0,056	11,82	176	183	Ртуть металічна	-	0,00000003
												301	Азоту діоксид	0,006600	0,018700
												-	Азоту (1) оксид [N2O]	-	0,000030
												337	Вуглецю оксид	0,003600	0,009700
												-	Вуглецю діоксид	-	19,723300
												410	Метан	-	0,000300
98	Труба руфтопу «MC-RG-12-65/120»	12,65	0,1	-11526	4955	-	-	-	0,055	11,7	179	183	Ртуть металічна	-	0,00000003
												301	Азоту діоксид	0,006800	0,018700
												-	Азоту (1) оксид [N2O]	-	0,000030
												337	Вуглецю оксид	0,003500	0,009700
												-	Вуглецю діоксид	-	19,723300
												410	Метан	-	0,000300
99	Труба руфтопу «MC-RG-8-45/55»	12,65	0,1	-11486	4968	-	-	-	0,035	7,5	180	183	Ртуть металічна	-	0,00000003
												301	Азоту діоксид	0,004100	0,017300
												-	Азоту (1) оксид [N2O]	-	0,000030
												337	Вуглецю оксид	0,002100	0,009000
												-	Вуглецю діоксид	-	18,316300
												410	Метан	-	0,000300
100	Труба руфтопу «MC-RG-8-45/55»	12,65	0,1	-11510	4980	-	-	-	0,035	7,4	177	183	Ртуть металічна	-	0,00000003
												301	Азоту діоксид	0,004300	0,017300
												-	Азоту (1) оксид [N2O]	-	0,000030

№ джерел викидів	Найменування джерела	Висота джерела викиду, м	Діаметр джерела викиду, м	Координати джерела					Характеристика пило-газоповітряної суміші			Забруднююча речовина		Величина викиду	
				точкового або початок лінійного; центру симетрії площинного, м		другого кінця лінійного; ширина і довжина площинного, м		Кут довжини площинного джерела відносно ОХ заводської системи (град)	об'єм, $м^3/с$	швид-кість, м/с	тем-пера-тура, °С	Код	Найменування забруднюючої речовини	г/с	т/рік
				X1	Y1	X2	Y2								
1	2	3	4	5	6	7	8	9	10	11	12	13	14	15	16
												337	Вуглецю оксид	0,002200	0,009000
												-	Вуглецю діоксид	-	18,316300
												410	Метан	-	0,000300
101	Труба руфтопу «MC-RG-12-65/120»	12,65	0,1	-11474	4998	-	-	-	0,054	11,65	186	183	Ртуть металічна	-	0,00000003
												301	Азоту діоксид	0,006400	0,018700
												-	Азоту (1) оксид [N2O]	-	0,000030
												337	Вуглецю оксид	0,003200	0,009700
												-	Вуглецю діоксид	-	19,723300
												410	Метан	-	0,000300
102	Труба руфтопу «MC-RG-12-65/120»	12,65	0,1	-11504	5010	-	-	-	0,055	11,79	183	183	Ртуть металічна	-	0,00000003
												301	Азоту діоксид	0,006500	0,018700
												-	Азоту (1) оксид [N2O]	-	0,000030
												337	Вуглецю оксид	0,003500	0,009700
												-	Вуглецю діоксид	-	19,723300
												410	Метан	-	0,000300
103	Труба руфтопу «MC-RG-12-65/120»	12,65	0,1	-11482	5005	-	-	-	0,056	11,9	180	183	Ртуть металічна	-	0,00000003
												301	Азоту діоксид	0,006700	0,018700
												-	Азоту (1) оксид [N2O]	-	0,000030
												337	Вуглецю оксид	0,003600	0,009700
												-	Вуглецю діоксид	-	19,723300
												410	Метан	-	0,000300
104	Труба руфтопу «MC-RG-8-45/55»	12,65	0,1	-11552	4944	-	-	-	0,035	7,4	179	183	Ртуть металічна	-	0,00000003
												301	Азоту діоксид	0,004100	0,017300
												-	Азоту (1) оксид [N2O]	-	0,000030
												337	Вуглецю оксид	0,002300	0,009000
												-	Вуглецю діоксид	-	18,316300
												410	Метан	-	0,000300
105	Труба руфтопу «MC-RG-8-45/55»	12,65	0,1	-11526	5012	-	-	-	0,035	7,4	176	183	Ртуть металічна	-	0,00000003
												301	Азоту діоксид	0,004300	0,017300
												-	Азоту (1) оксид [N2O]	-	0,000030
												337	Вуглецю оксид	0,002200	0,009000
												-	Вуглецю діоксид	-	18,316300
												410	Метан	-	0,000300
106	Неорганізоване (Даховий	12,65	0,5	-11506	4918,65	-	-	-	0,29	1,5	24,5	18000	Фреони/фреон R410A	0,000200	0,000800

№ джерел викидів	Найменування джерела	Висота джерела викиду, м	Діаметр джерела викиду, м	Координати джерела					Характеристика пило-газоповітряної суміші			Забруднююча речовина		Величина викиду	
				точкового або початок лінійного; центру симетрії площинного, м		другого кінця лінійного; ширина і довжина площинного, м		Кут довжини площинного джерела відносно ОХ заводської системи (град)	об'єм, $м^3/с$	швид-кість, м/с	тем-пера-тура, °С	Код	Найменування забруднюючої речовини	г/с	т/рік
				X1	Y1	X2	Y2								
1	2	3	4	5	6	7	8	9	10	11	12	13	14	15	16
	кондиціонер)														
107	Неорганізоване (Даховий кондиціонер)	12,65	0,5	-11506	4918,6	-	-	-	0,29	1,5	24,5	18000	Фреони/фреон R410A	0,000200	0,000800
108	Неорганізоване (Даховий кондиціонер)	12,65	0,5	-11506	4918,55	-	-	-	0,29	1,5	24,5	18000	Фреони/фреон R410A	0,000200	0,000800
109	Неорганізоване (Даховий кондиціонер)	12,65	0,5	-11506	4918,5	-	-	-	0,29	1,5	24,5	18000	Фреони/фреон R410A	0,000200	0,000800
110	Неорганізоване (Даховий кондиціонер)	12,65	0,5	-11506	4918,45	-	-	-	0,29	1,5	24,5	18000	Фреони/фреон R410A	0,000200	0,000800
111	Неорганізоване (Даховий кондиціонер)	12,65	0,5	-11506	4918,4	-	-	-	0,29	1,5	24,5	18000	Фреони/фреон R410A	0,000200	0,000800
112	Неорганізоване (Даховий кондиціонер)	12,65	0,5	-11506	4918,35	-	-	-	0,29	1,5	24,5	18000	Фреони/фреон R410A	0,000100	0,000600
113	Неорганізоване (Даховий кондиціонер)	12,65	0,5	-11506	4918,3	-	-	-	0,29	1,5	24,5	18000	Фреони/фреон R410A	0,000100	0,000600
114	Неорганізоване (Даховий кондиціонер)	12,65	0,5	-11506	4918,25	-	-	-	0,29	1,5	24,5	18000	Фреони/фреон R410A	0,000100	0,000600
115	Неорганізоване (Даховий кондиціонер)	12,65	0,5	-11506	4918,2	-	-	-	0,29	1,5	24,5	18000	Фреони/фреон R410A	0,000100	0,000600
116	Неорганізоване (Даховий кондиціонер)	12,65	0,5	-11506	4918,15	-	-	-	0,29	1,5	24,5	18000	Фреони/фреон R410A	0,000100	0,000600
117	Неорганізоване (Даховий кондиціонер)	12,65	0,5	-11506	4918,1	-	-	-	0,29	1,5	24,5	18000	Фреони/фреон R410A	0,000100	0,000600
118	Свіча	12,5	0,019	-11282	4836	-	-	-	0,01	60,00	24,5	410	Метан	1,777800	0,001300

№ джерел викидів	Найменування джерела	Висота джерела викиду, м	Діаметр джерела викиду, м	Координати джерела					Характеристика пило-газоповітряної суміші			Забруднююча речовина		Величина викиду	
				точкового або початок лінійного; центру симетрії площинного, м		другого кінця лінійного; ширина і довжина площинного, м		Кут довжини площинного джерела відносно ОХ заводської системи (град)	об'єм, $м^3/с$	швид-кість, м/с	тем-пера-тура, °С	Код	Найменування забруднюючої речовини	г/с	т/рік
				X1	Y1	X2	Y2								
1	2	3	4	5	6	7	8	9	10	11	12	13	14	15	16
119	Свіча	12,5	0,019	-11342	4976	-	-	-	0,01	60,00	24,5	410	Метан	1,777800	0,001300
120	Пересувне (автомобільний паркінг)	-	-	-11530	4902	33	200	157	-	-	24,5	301	Азоту діоксид	0,010864*	0,140800
												337	Вуглецю оксид	0,126597*	1,640700
												2754	Вуглеводні насичені С12 – С19 (розчинники РПК-26511 і ін.) у перерахунку на сумарний органічний вуглець	0,020748*	0,268900
121	Неорганізоване (Ремонтна дільниця)	2	0,5	-11152	4886	-	-	-	0,29	1,5	24,5	2902	Речовини у вигляді суспендованих твердих частинок недиференційованих за складом	0,014000	0,012100
122	Неорганізоване (Дільниця фарбування)	2	0,5	-11424	4876	-	-	-	0,29	1,5	24,5	2902	Речовини у вигляді суспендованих твердих частинок недиференційованих за складом	0,183300	0,102000
												2752	Уайт-спірит	0,290200	0,162000
												616	Ксилол	0,137500	0,076500
123	Неорганізоване (Деревообробна дільниця)	2	0,5	-11426	4875	-	-	-	0,29	1,5	24,5	2902	Речовини у вигляді суспендованих твердих частинок недиференційованих за складом	1,390000	1,310000
124	Неорганізоване (Склад балонів СВГ)	2	0,5	-11436	4872	-	-	-	0,29	1,5	24,5	402	Бутан	0,508800	0,004000
												10304	Пропан	0,339000	0,002600
125	Труба дизель-генератора «GEP550-2»	2,36	0,05	-11590	4934	-	-	-	0,278	14,6	184	2902	Речовини у вигляді суспендованих твердих частинок недиференційованих за складом	0,028400	0,000400
												301	Азоту діоксид	0,036600	0,000500
												-	Азоту (1) оксид [N2O]	-	0,000030

№ джерел викидів	Найменування джерела	Висота джерела викиду, м	Діаметр джерела викиду, м	Координати джерела					Характеристика пило-газоповітряної суміші			Забруднююча речовина		Величина викиду	
				точкового або початок лінійного; центру симетрії площинного, м		другого кінця лінійного; ширина і довжина площинного, м		Кут довжини площинного джерела відносно ОХ заводської системи (град)	об'єм, $м^3/с$	швид-кість, м/с	тем-пера-тура, °С	Код	Найменування забруднюючої речовини	г/с	т/рік
				X1	Y1	X2	Y2								
1	2	3	4	5	6	7	8	9	10	11	12	13	14	15	16
												330	Ангідрид сірчистий	0,013900	0,000200
												337	Вуглецю оксид	0,035600	0,000500
												-	Вуглецю діоксид	-	1,011200
												-	Неметанові леткі органічні сполуки (НМЛОС)	-	0,000700
												410	Метан	-	0,000040
126	Неорганізоване (Налив дизельного палива в бак дизель-генератора)	2	0,5	-11590	4934	-	-	-	0,29	1,5	24,5	2754	Вуглеводні насичені С12 – С19 (розчинники РПК-26511 і ін.) у перерахунку на сумарний органічний вуглець	0,0000000027	0,00000000000026
127	Неорганізоване (Налив дизельного палива в бак дизель-генератора)	2	0,5	-11304	4818	-	-	-	0,29	1,5	24,5	2754	Вуглеводні насичені С12 – С19 (розчинники РПК-26511 і ін.) у перерахунку на сумарний органічний вуглець	0,0000001	0,0000000000009
128	Неорганізоване (Налив дизельного палива в бак дизель-генератора)	2	0,5	-11308	4820	-	-	-	0,29	1,5	24,5	2754	Вуглеводні насичені С12 – С19 (розчинники РПК-26511 і ін.) у перерахунку на сумарний органічний вуглець	0,0000001	0,0000000000009
129	Неорганізоване (Холодильна камера з квітами)	2	0,5	-11320	4970	-	-	-	0,29	1,5	24,5	18000	Фреони/фреони R404, R134	0,000020	0,000600
130	Вентиляційна труба односекційної мийки	12	0,25	-11290	4955	-	-	-	0,5204	10,607	20	150	Натрію гідрооксид (натр їдкий, сода каустична)	0,000110	0,000160
131	Вентиляційна труба односекційної мийки	12	0,29	-11210	4940	-	-	-	0,4801	7,272	20	150	Натрію гідрооксид (натр їдкий, сода каустична)	0,000086	0,000180
132	Вентиляційна	12	0,25	-11280	4860	-	-	-	0,5002	10,194	20	150	Натрію гідрооксид (натр	0,000110	0,000170

№ джерел викидів	Найменування джерела	Висота джерела викиду, м	Діаметр джерела викиду, м	Координати джерела					Характеристика пило-газоповітряної суміші			Забруднююча речовина		Величина викиду	
				точкового або початок лінійного; центру симетрії площинного, м		другого кінця лінійного; ширина і довжина площинного, м		Кут довжини площинного джерела відносно ОХ заводської системи (град)	об'єм, $м^3/с$	швид-кість, м/с	тем-пера-тура, °С	Код	Найменування забруднюючої речовини	г/с	т/рік
				X1	Y1	X2	Y2								
1	2	3	4	5	6	7	8	9	10	11	12	13	14	15	16
	труба односекційної мийки												їдкий, сода каустична)		
133	Неорганізоване (кондиціонер «Mitsubishi»)	42	0,5	-11260	4848	-	-	-	0,29	1,5	24,5	18000	Фреони/фреони R404, R134	0,000090	0,000592
134	Неорганізоване (кондиціонер «Mitsubishi»)	42	0,5	-11215	4835	-	-	-	0,29	1,5	24,5	18000	Фреони/фреони R404, R134	0,000090	0,000592
135	Неорганізоване (кондиціонер «Mitsubishi»)	42	0,5	-11225	4848	-	-	-	0,29	1,5	24,5	18000	Фреони/фреони R404, R134	0,000090	0,000592
136	Труба КНС	2,5	0,17	-11212	4785	-	-	-	0,0419	2,724	21	301	Азоту діоксид	0,000010	0,000042
												303	Аміак	0,000100	0,000824
												1715	Метилмеркаптан	0,000020	0,000102
												333	Сірководень	0,000050	0,000038
												337	Вуглецю оксид	0,000030	0,000174
												410	Метан	0,000500	0,003468
137	Труба КНС	2,5	0,17	-11525	5050	-	-	-	0,0481	1,847	21	301	Азоту діоксид	0,000010	0,000042
												303	Аміак	0,000110	0,000927
												1715	Метилмеркаптан	0,000020	0,000102
												333	Сірководень	0,000070	0,000056
												337	Вуглецю оксид	0,000030	0,000222
												410	Метан	0,000520	0,004352
138	Неорганізоване (ЛОС)	2,5	0,5	-11148	5000	-	-	-	0,29	1,5	24,5	333	Сірководень	0,0000068	0,0000068
												2754	Вуглеводні насичені С12 – С19 (розчинники РПК-26511 і ін.) у перерахунку на сумарний органічний вуглець	0,000783	0,024690
												602	Бензол	0,00000001	0,00000027
												616	Ксилол	0,00000004	0,00000111
												621	Толуол	0,00000003	0,00000099
												1071	Фенол	0,0000016	0,000051
139	Неорганізоване (ЛОС)	2,5	0,5	-11350	4840	-	-	-	0,29	1,5	24,5	333	Сірководень	0,0000068	0,0000068
												2754	Вуглеводні насичені С12 –	0,000783	0,000783

№ джерел викидів	Найменування джерела	Висота джерела викиду, м	Діаметр джерела викиду, м	Координати джерела					Характеристика пило-газоповітряної суміші			Забруднююча речовина		Величина викиду	
				точкового або початок лінійного; центру симетрії площинного, м		другого кінця лінійного; ширина і довжина площинного, м		Кут довжини площинного джерела відносно ОХ заводської системи (град)	об'єм, $м^3/с$	швид-кість, м/с	тем-пера-тура, °С	Код	Найменування забруднюючої речовини	г/с	т/рік
				X1	Y1	X2	Y2								
1	2	3	4	5	6	7	8	9	10	11	12	13	14	15	16
													С19 (розчинники РПК-26511 і ін.) у перерахунку на сумарний органічний вуглець		
												602	Бензол	0,00000001	0,00000027
												616	Ксилол	0,00000004	0,00000111
												621	Толуол	0,00000003	0,00000099
												1071	Фенол	0,0000016	0,0000016
140	Вентиляційна труба басейну	41,8	0,27	-11248	4837	-	-	-	0,3801	6,643	21	349	Хлор	0,000040	0,000350
141	Вентиляційна труба басейну	41,8	0,27	-11247	4838	-	-	-	0,4101	7,165	21	349	Хлор	0,000037	0,000320
142	Вентиляційна труба басейну	41,8	0,31	-11246	4839	-	-	-	0,0618	0,819	22	349	Хлор	0,0000031	0,000010
143	Вентиляційна труба басейну	41,8	0,29	-11244	4840	-	-	-	0,0605	0,917	20	349	Хлор	0,000010	0,000020
144	Пересувне (гостьова автостоянка)	2,5	-	-11160	4835	-	-	-	-	-	24,5	301	Азоту діоксид	0,000011	0,000080
												337	Вуглецю діоксид	0,000070	0,008500
												330	Ангідрид сірчистий	0,0000012	0,001100
												2902	Речовини у вигляді суспендованих твердих частинок недиференційованих за складом	0,000010	0,001400
												-	Неметанові леткі органічні сполуки (НМЛОС)	0,000011	0,013500
												303	Аміак	0,000000001	0,000001
												703	Бенз(а)пірен	0,00000001	0,000006
												410	Метан	0,00000023	0,000200
												-	Вуглецю діоксид	0,001400	1,426000
												-	Азоту (1) оксид [N2O]	0,000011	0,010700
145	Труба дизельного двигуна «P1250E1»	2	0,15	-11306	4815	-	-	-	0,1152	6,52	182	2902	Речовини у вигляді суспендованих твердих частинок недиференційованих за складом	0,003100	0,003000

№ джерел викидів	Найменування джерела	Висота джерела викиду, м	Діаметр джерела викиду, м	Координати джерела					Характеристика пило-газоповітряної суміші			Забруднююча речовина		Величина викиду	
				точкового або початок лінійного; центру симетрії площинного, м		другого кінця лінійного; ширина і довжина площинного, м		Кут довжини площинного джерела відносно ОХ заводської системи (град)	об'єм, $м^3/с$	швид-кість, м/с	тем-пера-тура, °С	Код	Найменування забруднюючої речовини	г/с	т/рік
				X1	Y1	X2	Y2								
1	2	3	4	5	6	7	8	9	10	11	12	13	14	15	16
												301	Азоту діоксид	0,009900	0,008000
												-	Азоту (1) оксид [N2O]	0,006000	0,000260
												330	Ангідрид сірчистий	0,005900	0,005000
												337	Вуглецю оксид	0,005900	0,005000
												-	Вуглецю діоксид	18,100000	7,812000
												-	Неметанові леткі органічні сполуки (НМЛОС)	0,115000	0,005000
												410	Метан	0,006900	0,000300
146	Неорганізоване (Налив дизельного палива в бак дизель-генератора)	1,5	0,5	-11306	4815,1	-	-	-	0,29	1,5	24,5	2754	Вуглеводні насичені С12 – С19 (розчинники РПК-26511 і ін.) у перерахунку на сумарний органічний вуглець	0,00000031	0,00000001
147	Труба мийної	12,6	0,25	-11478	5008	-	-	-	0,397	8,95	24,3	150	Натрію гідрооксид (натр їдкий, сода каустична)	0,001010	0,000240
148	Труба кухні (фритюр, гриль-прес, поверхня для смаження)	12,85	0,31	-11478	5010	-	-	-	0,619	9,23	29,4	1301	Акролеїн	0,000240	0,00000014
149	Труба печі для піци на дровах	12,6	0,25	-11476	5026	-	-	-	0,542	16,3	123,6	2902	Речовини у вигляді суспендованих твердих частинок недиференційованих за складом	0,008780	0,000520
												301	Азоту діоксид	0,110000	0,006500
												-	Азоту (1) оксид [N2O]	-	0,000220
												337	Вуглецю оксид	0,172090	0,010170
												-	Вуглецю діоксид	-	5,656000
												1061	Спирт етиловий	0,000250	0,004320
												-	Неметанові леткі органічні сполуки (НМЛОС)	-	0,002490
												1301	Акролеїн	0,0000000001	0,0000000016
												1317	Ацетальдегід	0,000900	0,000080
												1555	Кислота оцтова	0,004330	0,000440
												410	Метан	-	0,000280

№ джерел викидів	Найменування джерела	Висота джерела викиду, м	Діаметр джерела викиду, м	Координати джерела					Характеристика пило-газоповітряної суміші			Забруднююча речовина		Величина викиду	
				точкового або початок лінійного; центру симетрії площинного, м		другого кінця лінійного; ширина і довжина площинного, м		Кут довжини площинного джерела відносно ОХ заводської системи (град)	об'єм, $м^3/с$	швид-кість, м/с	тем-пера-тура, °С	Код	Найменування забруднюючої речовини	г/с	т/рік
				X1	Y1	X2	Y2								
1	2	3	4	5	6	7	8	9	10	11	12	13	14	15	16
150	Труба кухні (індукційна плита)	12,6	0,25	-11478	5006	-	-	-	0,274	6,23	27,5	1301	Акролеїн	0,000100	0,00000013
151	Труба кухні (плита електрична, рисоварка)	12,6	0,25	-11474	5004	-	-	-	0,232	5,25	25,3	1301	Акролеїн	0,000080	0,00000032
152	Труба кухні (фритюр, електроплита, пароконвектор)	12,6	0,25	-11470	5006	-	-	-	0,376	8,54	26,7	1301	Акролеїн	0,000150	0,00000045
153	Труба хосперу на дровах	12,6	0,25	-11472	5004	-	-	-	0,333	10,37	138,1	2902	Речовини у вигляді суспендованих твердих частинок недиференційованих за складом	0,007330	0,000360
												301	Азоту діоксид	0,060000	0,001790
												-	Азоту (1) оксид [N2O]	-	0,000120
												337	Вуглецю оксид	0,132110	0,003940
												-	Вуглецю діоксид	-	3,159000
												-	Неметанові леткі органічні сполуки (НМЛОС)	-	0,001380
												1301	Акролеїн	0,0000000001	0,00000019
												410	Метан	-	0,000150
154	Труба грилю електричного	12,6	0,25	-11470	5006	-	-	-	0,314	7,16	28,1	1301	Акролеїн	0,000110	0,00000014
155	Труба пароконвектору	12,6	0,25	-11472	5008	-	-	-	0,099	6,23	25,5	1301	Акролеїн	0,000030	0,00000006
156	Труба пароконвектору для випічки	12,65	0,16	-11438	4962	-	-	-	0,168	9,35	27,4	1061	Спирт етиловий	0,002190	0,028800
												1301	Акролеїн	0,000000001	0,00000001
												1317	Ацетальдегід	0,000350	0,000510
												1555	Кислота оцтова	0,001050	0,002960
157	Труба подової печі	12,65	0,2	-11436	4968	-	-	-	0,233	8,24	26,3	1061	Спирт етиловий	0,002160	0,032400
												1301	Акролеїн	0,000000001	0,00000001
												1317	Ацетальдегід	0,000430	0,000580
												1555	Кислота оцтова	0,002190	0,003330

№ джерел викидів	Найменування джерела	Висота джерела викиду, м	Діаметр джерела викиду, м	Координати джерела					Характеристика пило-газоповітряної суміші			Забруднююча речовина		Величина викиду	
				точкового або початок лінійного; центру симетрії площинного, м		другого кінця лінійного; ширина і довжина площинного, м		Кут довжини площинного джерела відносно ОХ заводської системи (град)	об'єм, $м^3/с$	швид-кість, м/с	тем-пера-тура, °С	Код	Найменування забруднюючої речовини	г/с	т/рік
				X1	Y1	X2	Y2								
1	2	3	4	5	6	7	8	9	10	11	12	13	14	15	16
158	Труба ротаційної печі	12,65	0,2	-11436	4967	-	-	-	0,241	8,51	25,3	1061	Спирт етиловий	0,002520	0,037800
												1301	Акролеїн	0,000000001	0,00000001
												1317	Ацетальдегід	0,000570	0,000670
												1555	Кислота оцтова	0,001530	0,003890
159	Труба (борошнопросіювач, подрібнювач сухарів)	12,65	0,14	-11428	4982	-	-	-	0,177	12,60	21,6	2902	Речовини у вигляді суспендованих твердих частинок недиференційованих за складом	0,005750	0,001660
160	Труба коптильні (м'ясо)	12,65	0,25	-11420	4980	-	-	-	0,604	13,6	24,2	2902	Речовини у вигляді суспендованих твердих частинок недиференційованих за складом	0,022830	0,006480
												301	Азоту діоксид	0,037150	0,006480
												303	Аміак	0,000430	0,001300
												330	Ангідрид сірчистий	0,006910	0,001300
												337	Вуглецю оксид	0,046810	0,025920
												1314	Альдегід пропіоновий (пропаналь)	0,001400	0,018140
												1071	Фенол	0,000560	0,025920
161	Труба коптильні (риба)	12,65	0,45	-11420	4980	-	-	-	0,458	10,38	26,3	2902	Речовини у вигляді суспендованих твердих частинок недиференційованих за складом	0,014680	0,001300
												301	Азоту діоксид	0,039620	0,006480
												330	Ангідрид сірчистий	0,008640	0,006480
												337	Вуглецю оксид	0,036240	0,064800
												1314	Альдегід пропіоновий (пропаналь)	0,001500	0,019440
												1519	Кислота валеріанова	0,000500	0,006480
												1071	Фенол	0,000430	0,025920
162	Вентиляційна заслінка	12,6	0,4*0,25	-11426	4978	-	-	-	-	-	24,5	18000	Фреони/фреон R507 (суміш фреонів R125 та R143a)	0,007830	0,248600

№ джерел викидів	Найменування джерела	Висота джерела викиду, м	Діаметр джерела викиду, м	Координати джерела					Характеристика пило-газоповітряної суміші			Забруднююча речовина		Величина викиду	
				точкового або початок лінійного; центру симетрії площинного, м		другого кінця лінійного; ширина і довжина площинного, м		Кут довжини площинного джерела відносно ОХ заводської системи (град)	об'єм, $м^3/с$	швид-кість, м/с	тем-пера-тура, °С	Код	Найменування забруднюючої речовини	г/с	т/рік
				X1	Y1	X2	Y2								
1	2	3	4	5	6	7	8	9	10	11	12	13	14	15	16
Джерела викиду забруднюючих речовин при провадженні планованої діяльності															
163	Труба (когенераційна установка 1500 кВт №1)	11	0,5	-11318	4858	-	-	-	3,3	16,82	120	301	Азоту діоксид	0,289438	7,293832
												337	Вуглецю оксид	0,061506	1,549939
												183	Ртуть металічна	0,0000004	0,000009
												410	Метан	0,003618	0,091173
												-	Азоту (1) оксид [N2O]	-	0,009117
												-	Вуглецю діоксид	-	5093,851947
164	Труба (когенераційна установка 1500 кВт №2)	11	0,5	-11331	4862	-	-	-	3,3	16,82	120	301	Азоту діоксид	0,289438	7,293832
												337	Вуглецю оксид	0,061506	1,549939
												183	Ртуть металічна	0,0000004	0,000009
												410	Метан	0,003618	0,091173
												-	Азоту (1) оксид [N2O]	-	0,009117
												-	Вуглецю діоксид	-	5093,851947
165	Труба (когенераційна установка 4500 кВт)	11	0,5	-11349	4870	-	-	-	5,3	27,01	120	301	Азоту діоксид	0,813911	20,510566
												337	Вуглецю оксид	0,172956	4,358495
												183	Ртуть металічна	0,000001	0,000026
												410	Метан	0,010174	0,256382
												-	Азоту (1) оксид [N2O]	-	0,025638
												-	Вуглецю діоксид	-	14324,129534
166	Свіча (когенераційна установка №1)	2,5	0,05	-11317	4857	-	-	-	-	-	26,6	410	Метан	0,140810	0,012673
167	Свіча (когенераційна установка №2)	2,5	0,05	-11332	4862	-	-	-	-	-	26,6	410	Метан	0,140810	0,012673
168	Свіча (когенераційна установка №3)	2,5	0,05	-11352	4870	-	-	-	-	-	26,6	410	Метан	0,140810	0,012673

Примітка: Характеристика пересувних джерел викиду №№52-54 прийнята відповідно до «Звіту по інвентаризації викидів забруднюючих речовин на Товаристві з обмеженою відповідальністю «Епіцентр К», розробленого ТОВ «НВО «Екоальянс» у 2014 році (титульний аркуш, таблиця 2.2 наведені в додатку №12).

Характеристика пересувного джерела викиду №120 прийнята відповідно до «Доповнення до звіту по інвентаризації джерел викидів забруднюючих речовин Товариства з обмеженою відповідальністю «Епіцентр К», розробленого ПП «Херсонекосервіс» у 2016 році (титульний аркуш, таблиця 2.2 наведені в додатку №13).

Характеристика пересувного джерела викиду №144 прийнята відповідно до «Доповнення до звіту по інвентаризації джерел викидів забруднюючих речовин на Товариство з обмеженою відповідальністю «Епіцентр К» (гіпермаркет №6)», розробленого ТОВ «еМСіеЛ» у 2018 році (титульний аркуш, таблиця 2.2 наведені в додатку №14).

Характеристика усіх інших джерел викиду прийнята відповідно до «Документів, у яких обґрунтовуються обсяги викидів для отримання дозволу на викиди забруднюючих речовин в атмосферне повітря стаціонарними джерелами», що розроблені ТОВ «ПРОМЕКОПРОЕКТ» у 2021 році (титульний аркуш і табл. 6.2 наведені в додатку №2), та відповідно до Дозволу на викиди за №8038600000-10350 від 02.05.2022 (термін дії – до 02.05.2032), виданого Управлінням екології та природних ресурсів виконавчого органу Київської міської ради (Київської міської державної адміністрації) за погодженням з Головним управлінням Держпродспоживслужби у м. Києві за №05.4/1241 від 14.04.2022 (додаток №3).

* – для врахування в розрахунку розсіювання викидів забруднюючих речовин в атмосферному повітрі, максимальні секундні викиди (г/с) розраховано з валових (т/рік) через час маневрування транспортних засобів (3600 год/рік).

Ситуаційна карта-схема ТОВ «Епіцентр К» з нанесеними існуючими та новоствореними джерелами викиду забруднюючих речовин наведена в додатку №15.

Нормативні розміри санітарно-захисних зон

Розмір санітарно-захисної зони та вид виробництва визначаються по санітарній класифікації виробництв – відповідно до «Державних санітарних правил планування й забудови населених пунктів», затверджених МОЗ України Наказом №173 від 19.06.1996.

Відділення селітебних територій передбачається шириною земельної ділянки, розмір якої визначається:

- для підприємств із технологічними процесами, які є джерелами забруднення атмосферного повітря шкідливими речовинами з неприємним запахом, хімічними речовинами й біологічними факторами, безпосередньо від джерел забруднення атмосфери організованими викидами (через труби, шахти) або неорганізованими викидами (через ліхтарі будинків, що димлять і паруючі поверхні технологічних установок та інших споруджень, ін.), а також від місць розвантаження сировини, промпродуктів або відкритих складів;
- для підприємств із технологічними процесами, які є джерелами шуму, вібрації, статичної електрики, електромагнітних та іонізуючих випромінювань й інших шкідливих факторів – від будинків, споруджень і площадок, де встановлене устаткування, що створює ці фактори;
- для виробничих і опалювальних котелень – від димарів;
- для гаражів та відкритих стоянок відстані слід визначати від вікон громадських та житлових будівель та від границь земельних ділянок загальноосвітніх шкіл, дитячих дошкільних закладів та лікувальних закладів зі стаціонаром до стін гаража або меж відкритої стоянки.

Нормативні розміри СЗЗ від дільниць торгівельного комплексу зазначені в таблиці 1.5.2.3.

Таблиця 1.5.2.3 – Нормативні розміри санітарно-захисної зони від об’єкта ТОВ «Епіцентр К»

№ з/п	Найменування дільниці (обладнання)	Найменування процесу	Клас виробництва	Вид виробництва або пункт відповідно до ДСП №173 від 19.06.1996	Нормативний розмір СЗЗ, м	Номери джерел викидів
1	2	3	4	5	6	7
1	Дизель-генератори	Резервне електропостачання	Не класифікується	СЗЗ визначається по максимальній ізолінії приземної концентрації забруднюючої речовини	-	1, 2, 125-128, 145, 146
2	Дахові кондиціонери, водогрійні котли	Теплопостачання торгівельного комплексу	Не класифікується	СЗЗ визначається по максимальній ізолінії приземної концентрації забруднюючої речовини	-	3-29, 43-45, 94-105
3	Газопроводи	Продувка паливо-використовуючого обладнання, газопроводу	Не класифікується	СЗЗ визначається по максимальній ізолінії приземної концентрації забруднюючої речовини	-	30-33, 88-93, 118, 119, 166-168
4	Допоміжне виробництво	Зарядка кислотних акумуляторів, ремонтна дільниця, пайка та випробування двигунів, фарбувальні роботи, обробка деревини, зберігання та заміна балонів газових навантажувачів	5	Додаток №4 «Підприємства металообробної промисловості з термічною обробкою без ливарень»	50	34-38, 50, 121-124

№ з/п	Найменування дільниці (обладнання)	Найменування процесу	Клас виробництва	Вид виробництва або пункт відповідно до ДСП №173 від 19.06.1996	Нормативний розмір СЗЗ, м	Номери джерел викидів
5	Чіллери, кондиціонери, спліт-система	Кондиціювання приміщень	Не класифікується	СЗЗ визначається по максимальній ізолінії приземної концентрації забруднюючої речовини	-	39-41, 55-82, 106-117, 129, 133-135, 162
6	Підземна автостоянка на 10 машино-місць	Тимчасова стоянка легкових автомобілів	-	Додаток №10 «Розриви від гаражів та відкритих стоянок при кількості легкових автомобілів 10 та менше»	10	42
7	Кухня	Приготування їжі, охолодження продуктів	Не класифікується	СЗЗ визначається по максимальній ізолінії приземної концентрації забруднюючої речовини	-	46-49, 51, 83-86, 148-161
8	Розвантажувальна рампа	Робота двигунів внутршінього згорання вантажного автотранспорту під час доставки вантажів	Не класифікується	СЗЗ визначається по максимальній ізолінії приземної концентрації забруднюючої речовини	-	52
9	Майданчик для тимчасової стоянки легкових автомобілів на 1138 машино-місць	Тимчасова стоянка легкових автомобілів	-	Додаток №10 «Розриви від гаражів та відкритих стоянок при кількості легкових автомобілів понад 300 од.»	50	53
10	Робота газових навантажувачів	Роз'їзди газових навантажувачів по території	Не класифікується	СЗЗ визначається по максимальній ізолінії приземної концентрації забруднюючої речовини	-	54
11	Багаторівневий автомобільний паркінг на 997 машино-місць	Тимчасова стоянка легкових автомобілів	-	Додаток №10 «Розриви від гаражів та відкритих стоянок при кількості легкових автомобілів понад 300 од.»	50	120
12	Мийна	Миття кухонного посуду	Не класифікується	СЗЗ визначається по максимальній ізолінії приземної концентрації забруднюючої речовини	-	130-132, 147
13	Каналізаційна насосна станція	Перекачування господарсько-побутових стоків	-	Додаток №12 «Розміри санітарно-захисних зон для очисних споруд господарсько-побутової каналізації (насосні станції, продуктивністю до 0,2 тис. $м^3$/добу)»	15	136, 137
14	Локальні очисні споруди дощових стоків	Очищення дощових стоків з території комплексу перед скиданням до мережі дощової каналізації	Не класифікується	СЗЗ визначається по максимальній ізолінії приземної концентрації забруднюючої речовини	-	138, 139
15	Басейн	Знезараження води	Не класифікується	СЗЗ визначається по максимальній ізолінії приземної концентрації забруднюючої речовини	-	140-143
16	Майданчик для тимчасової стоянки легкових автомобілів на 10 машино-місць	Тимчасова стоянка легкових автомобілів	-	Додаток №10 «Розриви від гаражів та відкритих стоянок при кількості легкових автомобілів 10 та менше»	10	144
17	Когенераційні установки	Резервне електропостачання, теплопостачання	Не класифікується	СЗЗ визначається по максимальній ізолінії приземної концентрації забруднюючої речовини	-	163-165

Найближча існуюча житлова забудова розташована на відстанях:

- 470 м та 505 м у північно-східному напрямку від труби КГУ 1500 кВт №1 (джерело викиду №163) – земельні ділянки з цільовим призначенням 02.01 Для будівництва і обслуговування житлового будинку, господарських будівель і споруд (присадибна ділянка);

- 530 м у східному напрямку від труби КГУ 1500 кВт №1 (джерело викиду №163) – багатоповерхова житлова забудова ЖК «Велком Хоум»;

- 605 м у північному напрямку від труби КГУ 4500 кВт (джерело викиду №165) – багатоповерхова житлова забудова ЖК «Лакі Ленд».

Також на вістані близько 310 м від труби КГУ 1500 кВт №1 (джерело викиду №163) у західному напрямку розташовані землі сільськогосподарського призначення (Для ведення особистого підсобного господарства, садівництва, городництва, сінокосіння і випасання худоби) – територія садових товариств м. Києва по просп. Академіка Паладіна та вул. Садовій.

Нормативний розмір СЗЗ об'єкта витримано в повному обсязі. Ситуаційна карта-схема ТОВ «Епіцентр К» з нанесеними існуючими та новоствореними джерелами викиду забруднюючих речовин, нормативною СЗЗ наведена в додатку №15.

Розрахунок розсіювання забруднюючих речовин в атмосферному повітрі

Розрахунок розсіювання забруднюючих речовин в атмосферному повітрі проведений з використанням автоматизованої системи розрахунку забруднення атмосфери «ЕОЛ 2000[h]», рекомендованої до використання Міністерством охорони навколишнього природного середовища (вих. №2464/19/4-10 від 15.03.2006), що реалізує «Методику розрахунку концентрацій в атмосферному повітрі шкідливих речовин, які містяться у викидах підприємств», ОНД-86.

Розрахунок розсіювання проведено для джерел викиду торгівельного комплексу по забруднюючим речовинам, які присутні у викидах при провадженні планованої діяльності з функціонування когенераційних установок: азоту діоксид; вуглецю оксид; ртуть металічна; метан.

Джерела викиду забруднюючих речовин, які не працюватимуть при роботі КГУ: №№1, 2, 3-29, 43-45, 94-105, 125-128, 145, 146 – у розрахунок розсіювання не включаються.

Розрахунок розсіювання проведено з урахуванням одночасності роботи КГУ потужністю 1500 кВт №1 та №2 (джерела викиду №164 найближче до житлової забудови та території садових товариств).

Розташування джерел викидів забруднюючих речовин зазначено на ситуаційній карті-схемі та визначено в координатній сітці «X-Y», орієнтованої по сторонах світу: вісь «OY» відповідає напрямку «південь-північ», вісь «OX» – напрямку «захід-схід».

На підставі аналізу картографічного матеріалу в радіусі 1 км від об'єкту перепаду висот більш 50 м на 1 км місцевості не виявлено. Отже, згідно з п. 2.1 ОНД-86, коефіцієнт рельєфу місцевості приймається рівним 1. Для розрахунку приймаємо розрахунковий майданчик розміром 2000 м х 2000 м з кроком сітки 50 м.

При розрахунку приземні концентрації забруднюючих речовин в атмосфері визначалися на межі:

- нормативної санітарно-захисної зони:
  - т.1 (№101) у південно-східному напрямку з координатами: X = -11142; Y = 4759;
  - т.2 (№102) у південному напрямку з координатами: X = -11289; Y = 4777;
  - т.3 (№103) у південно-західному напрямку з координатами: X = -11451; Y = 4831;
  - т.4 (№104) у західному напрямку з координатами: X = -11688; Y = 4930;
- найближчої житлової забудови:
  - т.5 (№105) на відстані 605 м у північному напрямку від труби КГУ 4500 кВт (джерело викиду №165) з координатами: X = -11427; Y = 5473;
  - т.6 (№106) на відстані 505 м у північно-східному напрямку від труби КГУ 1500 кВт №1 (джерело викиду №163) з координатами: X = -10989; Y = 5245;
  - т.7 (№107) на відстані 470 м у північно-східному напрямку від труби КГУ 1500 кВт №1 (джерело викиду №163) з координатами: X = -10926; Y = 5122;
  - т.8 (№108) на відстані 530 м у східному напрямку від труби КГУ 1500 кВт №1 (джерело викиду №163) з координатами: X = -10788; Y = 4906;
- території садових товариств:
  - т.9 (№109) на відстані 310 м у західному напрямку від труби КГУ 1500 кВт №1

(джерело викиду №163) з координатами: X = -11013; Y = 4828.

Розрахункові точки на межі санітарно-захисної зони (т.№№1-4) прийняті у південно-східному, південному, південно-західному та західному напрямках, як найближчі до території розміщення когенераційних установок, а також з урахуванням того, що на відстані близько 13 м від межі території об'єкта в цих напрямках розташований об'єкт природно-заповідного фонду та Смарагдової мережі – Голосіївський національний природний парк (зазначено в розділі 3 Звіту).

У інших напрямках сторін світу нормативна СЗЗ проходить по території ТРЦ «Lavina Mall» і проїжджій частині вул. Берковецька та Велика окружна дорога – розрахунок розсіювання в цих напрямках на межі СЗЗ проводити недоцільно.

Кліматичні характеристики визначені на підставі листа за №991-002-2662/991-143/03-427 від 16.12.2024 Центральної геофізичної обсерваторії імені Бориса Срезневського (ЦГО) (додаток №16).

Розрахунок розсіювання без урахування фонового забруднення

Вхідні та вихідні дані машинного розрахунку розсіювання наведені в додатку №17.

Результати розрахунку розсіювання наведено в табл. 1.5.2.4.

Таблиця 1.5.2.4 – Результати розрахунку розсіювання забруднюючих речовин в атмосферному повітрі при провадженні планованої діяльності ТОВ «Епіцентр К» (без урахування величин фонових концентрацій)

Код забруднюючої речовини	**Найменування забруднюючої речовини**	**ГДКм.р., с.д., ОБРВ, мг/м^3**	**Клас небезпечності**	**Максимальна концентрація (без урахування величин фонових концентрацій), частки ГДК**		
				На межі нормативної СЗЗ (т.101-104)	**На межі найближчої житлової забудови (т.105-108)**	**На межі території садових товариство (т.109)**
301	Азоту діоксид	0,02	3	0,5475	0,2762	0,3134
337	Вуглецю оксид	5	4	0,1035	0,0354	0,0333
183	Ртуть металічна	0,0003 (с.д.)	1	<0,01	<0,01	<0,01
410	Метан	50 (ОБРВ)	-	0,0445	0,0199	0,0286

Фонове забруднення

Фонові концентрації, приведені по м. Києву, визначені на основі спостережень Центральної геофізичної обсерваторії імені Бориса Срезневського (ЦГО) (лист за №991-002-2679/991-143/03-432 від 17.12.2024 наведений в додатку №18) та складають:

- вуглецю оксид – 2,16658 мг/м^3 (0,4333 часток ГДК);
- азоту діоксид – 0,19476 мг/м^3 (0,9738 часток ГДК).

Фонові концентрації у м. Києві визначаються за даними постів спостережень, схема розташування яких наведена на рис. 1.5.2.1 (джерело інформації – http://cgo-sreznevskyi.kyiv.ua/uk/diialnist/khimichne-zabrudnennia/sposterezhennia-za-zabrudnenniam-atmosfernoho-povitria-v-mkyievi).

Рисунок 1.5.2.1 – Мережа постів спостережень Центральної геофізичної обсерваторії імені Бориса Срезневського (ЦГО) за станом забрудненням атмосферного повітря в м. Києві

Відстань від території провадження планованої діяльності до найближчого поста спостережень, розташованого за адресою просп. Перемоги (Берестейський), 98/2, становить близько 4,3 км, що не відображає стан фактичного забруднення атмосферного повітря.

Для метану фонова концентрація визначена відповідно до Витягу з офіційного реєстру ЕкоСистеми від 26.11.2024, сформованого відповідно до статті 10 Закону України (додаток №19) та складає 0,4 часток ГДК.

На ртуть металічну ЕкоСистема не формує фонову концентрацію та по даній речовині не проводяться спостереження Центральною геофіичною обсерваторією ім. Бориса Срезневсього (ЦГО), але враховуючи, що концентрація по даній забруднюючій речовині в розрахункових точках складає, без урахування фону, менше 0,01 часток ГДК, можна зробити висновок, що викиди її не вплинуть на рівень забрудненості атмосферного повітря.

Фонові концентрації, відповідно до листа та офіційного реєстру ЕкоСистеми, відображають вже наявне забруднення території розташування підприємства від всіх існуючих підприємств. Аналіз розрахунку розсіювання проводиться порівнянням концентрації забруднюючої речовини з урахуванням фону з максимально допустимою концентрацією.

Відповідно до «Методики розрахунку концентрацій в атмосферному повітрі шкідливих речовин, що містяться у викидах підприємств», ОНД-86 при розрахунках для діючих і реконструйованих джерел (підприємств) використовується значення фонової концентрації $C'_ф$, що являє собою фонову концентрацію $C_ф$, з якої виключений внесок розглянутого джерела (підприємства). Значення $C'_ф$ обчислюється за формулою:

$$c'_ф = c_ф \left(1 - 0{,}4\frac{c}{c_ф}\right) \quad \text{при} \quad c \le 2c_ф \ ;$$

$$c'_ф = 0{,}2c_ф \quad \text{при} \quad c > 2c_ф \ ,$$

де С – максимальна розрахункова концентрація забруднюючої речовини.

Значення величин фонових концентрацій, без урахування вкладу підприємства, наведені в таблиці 1.5.2.5.

Таблиця 1.5.2.5 – Значення величин фонових концентрацій забруднюючих речовин, присутніх наразі у викидах підприємства, відповідно до методики ОНД-86 (без урахування вкладу підприємства)

Код забруднюючої речовини	Найменування забруднюючої речовини	ГДКм.р., с.д., ОБРВ, мг/м^3	Максимальна розрахункова концентрація забруднюючої речовини, частки ГДК*	Значення величин фонових концентрацій з урахуванням підприємства Сф, частки ГДК	С≤2Сф; С>2Сф	Значення прийнятих до розрахунку фонових концентрацій без урахування вкладу підприємства С'ф, частки ГДК
301	Азоту діоксид	0,02	0,66	0,9738	С≤2Сф	0,7098
410	Метан	50 (ОБРВ)	0,06	0,4	С≤2Сф	0,376

* – відповідно до розділу 2.10 «Документів, у яких обґрунтовуються обсяги викидів для отримання дозволу на викиди забруднюючих речовин в атмосферне повітря стаціонарними джерелами», розроблених ТОВ «ПРОМЕКОПРОЕКТ» у 2021 році (додаток №2).

Розрахунок розсіювання з урахуванням фонового забруднення

Концентрації з урахуванням фонового забруднення, відповідно до п.5.1 ОНД-86: «Приземна концентрація шкідливих речовин с (мг/м^3) в будь-якій точці місцевості при наявності N джерел визначається, як сума концентрацій речовин від окремих джерел при заданих напрямку та швидкості вітру за формулою (5.1):

$$c = c_1 + c_2 + ... + c_N \ ,$$

де с1, с2, ..., сN – концентрації шкідливої речовини відповідно від першого, другого, N-го джерел, розташованих з навітряної сторони при напрямку вітру, що розглядається».

Примітка 3 п.5.1: «У необхідних випадках, коли відомо, що наявні невраховані (фонові) джерела викиду тієї ж забруднюючої речовини або речовин, які володіють з ним ефектом сумації (інші підприємства міста, промрайону, транспорт, опалення і т.п.), в правій частині (5.1) додається доданок сф, який характеризує фонове забруднення від неврахованих джерел»), тому, врахування фонового забруднення можливе шляхом сумування фонової концентрації певної забруднюючої речовини до розрахункової величини концентрації при роботі підприємства.

Вхідні та вихідні дані машинного розрахунку розсіювання наведені в додатку №17.

Результати розрахунку забруднення атмосфери джерелами викидів при провадженні планованої діяльності з урахуванням величин фонових концентрацій наведені в таблиці 1.5.2.6.

Таблиця 1.5.2.6 – Результати розрахунку розсіювання забруднюючих речовин в атмосферному повітрі при провадженні планованої діяльності ТОВ «Епіцентр К» (з урахуванням величин фонових концентрацій)

Код забруднюючої речовини	Найменування забруднюючої речовини	ГДКм.р., с.д., ОБРВ, мг/м^3	Клас небезпечності	Максимальна концентрація (без урахування величин фонових концентрацій), частки ГДК		
				На межі нормативної СЗЗ (т.101-104)	На межі найближчої житлової забудови (т.105-108)	На межі території садових товариство (т.109)
301	Азоту діоксид	0,02	3	1,2573	0,9860	1,0232
337	Вуглецю оксид	5	4	0,5368	0,4687	0,4666

Код забруднюючої речовини	Найменування забруднюючої речовини	ГДКм.р., с.д., ОБРВ, мг/м^3	Клас небезпечності	Максимальна концентрація (без урахування величин фонових концентрацій), частки ГДК		
				На межі нормативної СЗЗ (т.101-104)	На межі найближчої житлової забудови (т.105-108)	На межі території садових товариство (т.109)
183	Ртуть металічна*	0,0003 (с.д.)	1	<0,41	<0,41	<0,41
410	Метан	50 (ОБРВ)	-	0,4205	0,3959	0,4046

* – фонова концентрація прийнята відповідно до «Порядку визначення величин фонових концентрацій забруднювальних речовин в атмосферному повітрі» (затвердженого наказом Мінприроди від 30.07.2001 №286, зареєстрованого у Мін'юсті 15.08.2001 за № 700/5891).

Аналіз розрахунку розсіювання забруднюючих речовин в атмосферному повітрі з урахуванням фонових концентрацій при провадженні планованої діяльності ТОВ «Епіцентр К», показав, що створювані максимальні значення приземних концентрацій не перевищують державні медико-санітарні нормативи допустимого вмісту хімічних і біологічних речовин в атмосферному повітрі населених місць, затверджені наказом МОЗ від 10.05.2024 №813, зареєстрованим в Мін'юсті 24.05.2024 за №763/42108 по усіх забруднюючих речовинах, окрім азоту діоксиду.

Аналіз перевищень приземних концентрацій по діоксиду азоту

Відповідно до «Документів, у яких обґрунтовуються обсяги викидів для отримання дозволу на викиди забруднюючих речовин в атмосферне повітря стаціонарними джерелами», розроблених ТОВ «ПРОМЕКОПРОЕКТ» у 2021 році, фонова концентрація по діоксиду азоту була прийнята на основі листа Центральної геофізичної обсерваторії імені Бориса Срезневського (ЦГО) за №991-002-44/991-141/06-04 від 13.01.2021 та складала 0,1923 мг/м^3 (0,9615 часток ГДК). При цьому розрахункова концентрація без урахування фонового забруденння по діоксиду азоту на межі санітарно-захисної зони складала – 0,66 часток ГДК. Розрахункова концентрація по діоксиду азоту з урахуванням фону, відповідно до діючих дозвільних документів, склала 1,31 часток ГДК (стор. 63 «Документів, у яких обгрунтовуються обсяги викидів, для отримання дозволу на викиди забруднюючих речовин в атмосферне повітря стаціонарними джерелами» розроблених ТОВ «ПРОМЕКОПРОЕКТ» у 2021 році – приведено в додатку №2).

Таким чином, аналізуючи розрахунок розсіювання, встановлено, що концентрація без урахування фонового забруднення по діоксиду азоту, в порівнянні з діючими дозвільними документами на межі нормативної санітарно-захисної зони, зменшилась з 0,66 часток ГДК до 0,5475 часток ГДК, з фоном – з 1,31 часток ГДК до 1,2573 часток ГДК. При цьому при провадженні планованої діяльності, максимальна концентрація азоту діоксиду з урахуванням фонового забруднення на межі найближчої житлової забудови становитиме 0,9860 часток ГДК та не перевищуватиме державні медико-санітарні нормативи допустимого вмісту хімічних і біологічних речовин в атмосферному повітрі населених місць, затверджені наказом МОЗ від 10.05.2024 №813, зареєстрованим в Мін'юсті 24.05.2024 за №763/42108.

Аналіз фактичного забруднення атмосферного повітря на основі проведених натурних замірів

Додатково, санітарно-промисловою лабораторією ТОВ «ДОВКІЛЛЯ» (свідоцтво про атестацію ТОВ «ДОВКІЛЛЯ» за №0086/2024 від 11.12.2024 чинне до 01.04.2027, видане ДП «Вінницький науково-виробничий центр стандартизації, метрології та сертифікації» – додаток №11) було проведено прямі інструментальні заміри на межі нормативної СЗЗ, зверненої до найближчої житлової забудови (протокол за №03-1/25П від 31.01.2025 – додаток №20). За даними фактичних лабораторних досліджень концентрації пріоритетних забруднюючих речовин в атмосферному повітрі на межі нормативної санітарно-захисної зони, зверненої в бік найближчої житлової забудови визначалися на рівнях:

- азоту діоксид – 0,089 мг/м^3 (0,445 часток ГДК);
- завислі речовини – 0,096 мг/м^3 (0,192 часток ГДК);
- ангідрид сірчистий – 0,09 мг/м^3 (0,18 часток ГДК);
- вуглецю оксид – 2,00 мг/м^3 (0,4 часток ГДК).

Як видно з проведеного дослідження, перевищення по пріоритетним забруднюючим речовинам відсутні.

Оцінка за видами та кількістю очікуваних відходів під час провадження планованої діяльності

Відповідно до декларації про відходи за №58462 від 20.02.2024 (додаток №21), на підприємстві у 2023 році утворилися відходи, наведені в табл. 1.5.2.7.

Таблиця 1.5.2.7 – Обсяги утворення відходів на проммайданчику ТОВ «Епіцентр К» за 2023 рік

Код та назва відходу відповідно до Національного переліку відходів	Небезпечні відходи/відходи, що не є небезпечними відповідно до Національного переліку відходів	Обсяг утворення відходу за 2023 рік, тонн	Підприємство, якому передано на утилізацію
02 02 04 Шлам від очищення стічних вод на підприємстві	Відходи, що не є небезпечними	9,000	39458830, ТОВ "Втормаг" 07423, Київська обл, Броварський р-н, с.Семиполки, вул.Київське шосе,2
17 01 07 Суміші або окремі фракції бетону, цегли, облицювальної плитки та кераміки інші, ніж зазначені за кодом 17 01 06	Відходи, що не є небезпечними	1840,000	25280118, ТОВ "Альтфатер Київ" 03151, м.Київ, Повітрофлотський проспект, буд.72
20 01 08 Кухонні відходи та відходи підприємств громадського харчування, що піддаються біологічному розкладу	Відходи, що не є небезпечними	52,800	25280118, ТОВ "Альтфатер Київ" 03151, Повітрофлотський проспект, буд.72
20 01 35* Відходи електричного та електронного обладнання інші, ніж зазначені за кодами 20 01 21 та 20 01 23, що містять небезпечні компоненти	Небезпечні відходи	0,045	37441144, ТОВ "Український центр поводження з відходами" 03065, м.Київ, вул.Козелецька, буд.24
20 03 01 Змішані побутові відходи	Відходи, що не є небезпечними	365,800	25280118, ТОВ "Альтфатер Київ" 03151, Повітрофлотський проспект, буд.72
20 03 03 Змет від прибирання вулиць	Відходи, що не є небезпечними	414,000	25280118, ТОВ "Альтфатер Київ" 03151, Повітрофлотський проспект, буд.72
15 02 02* Абсорбенти, фільтрувальні матеріали (включаючи оливні фільтри інакше не зазначені), обтиральне ганчір'я та захисний одяг, забруднені небезпечними речовинами	Небезпечні відходи	0,150	39458830, ТОВ "Втормаг" 07423, Київська обл, Броварський р-н, с.Семиполки, вул. Київське шосе,2
19 08 05 Шлами від оброблення міських стічних вод	Відходи, що не є небезпечними	1,400	39458830, ТОВ "Втормаг" 07423, Київська обл, Броварський р-н, с.Семиполки, вул. Київське шосе,2

* – ідентифікація небезпечних відходів, відповідно до Національного переліку відходів, затвердженого Постановою Кабінету міністрів України за №1102 від 20.10.2023

Усі види відходів зберігаються у промаркованих контейнерах, ємностях в спеціально обладнаних місцях та своєчасно передаються для управління спеціалізованим підприємствам, відповідно до укладених договорів.

При провадженні планованої діяльності з функціонування когенераційних установок не передбачається утворення нових видів відходів та небезпечних відходів. Відходи, які будуть утворюватись, наведено нижче.

Назви та коди відходів наведені відповідно до Національного переліку відходів, затвердженого Постановою Кабінету міністрів України за №1102 від 20.10.2023.

- Змішані побутові відходи (код відповідно до проекту Національного переліку відходів - 20 03 01).

Даний вид відходу утворюється під час життєдіяльності працівників, залучених для обслуговування когенераційних установок. Відповідно до ДБН Б.2.2-12:2019 «Планування та забудова територій», норма ТПВ для однієї людини складає 300-350 кг/рік. При кількості працівників для обслуговування КГУ – до 5 осіб, кількість відходу складатиме:

$$V_{ТПВ} = 350 * 5 / 1000 = 1,75 \text{ т/рік}$$

- Абсорбенти, фільтрувальні матеріали (включаючи оливні фільтри інакше не зазначені), обтиральне ганчір'я та захисний одяг, забруднені небезпечними речовинами (код відповідно до проекту Національного переліку відходів – 15 02 02).*

Дані відходи утворюються під час обслуговування когенераційної установки, проведення ремонтних робіт тощо. У процесі використання, обтиральні матеріали забруднюються мастилами та іншими речовинами. Орієнтовний обсяг утворення ганчір'я промасленого становить 0,05 т/рік.

Усі види відходів передбачено зберігати у промаркованих контейнерах, ємностях в спеціально обладнаних місцях та своєчасно передавати для управління спеціалізованим підприємствам, відповідно до укладених договорів. Договори про надання послуг у сфері поводження з відходами з підприємствами, яким наразі передаються відходи, наведено в додатку №22:

- ТОВ «Український центр поводження з відходами» – договір за №30-12-20/НЛ-Е від 30.12.2020 про надання послуг із збирання, перевезення, зберігання, оброблення та утилізації відходів;
- ТОВ «УТІЛЬВТОРПРОМ» – договір за №2021-114/ВО від 26.12.2024 щодо збирання, перевезення, зберігання, оброблення, відновлення та/або видалення відходів.

Оцінка за видами та кількістю очікуваних скидів, забруднення води

Водопостачання та водовідведення на об'єкті здійснюється відповідно до договору за №21648/5-08-Т від 26.11.2019 з ПрАТ «АК «Київводоканал» (додаток №6). Для врахування витрат води встановлено лічильник холодної води.

Використання води для функціонування когенераційних установок не передбачається.

Можлива додаткова витрата питної води обслуговуючим персоналом. Відповідно до ДБН В.2.5-64:2012 «Внутрішній водопровід та каналізація. Частина І. Проектування. Частина ІІ. Будівництво. Зі зміною № 1», об'єм використаної питної води за нормативами для господарсько-питного водоспоживання на одного працівника становить – 0,025 м^3/добу.

При кількості обслуговуючого персоналу – до 5 осіб річна витрата води питної якості становитиме:

$$0,025 \text{ м}^3 * 360 \text{ днів} * 5 \text{ осіб} = 45 \text{ м}^3$$

Працюючий персонал використовуватиме наявні санітарно-побутові приміщення.

Господарсько-побутові стоки від санітарно-технічних приладів будівлі торгівельного комплексу та офісного центру відводяться за допомогою каналізаційно-насосних станцій.

Відведення дощових і талих (поверхневих) вод з території торгівельного комплексу передбачено до міської каналізаційної мережі з попереднім очищенням на локальних очисних спорудах типу ТОВ НІЦ «Потенціал-4». Наявні ЛОС №1, продуктивнісю 10 м^3 та ЛОС №2, продуктивнісю 150 м^3.

Утворення додаткових дощових стоків не передбачається, так як конфігурація забудови не змінюється.

Скиди до водних об'єктів не передбачаються.

ТОВ «Епіцентр К» здійснює контроль складу та властивостей зворотних вод з очисних споруд стічних дощових вод (протоколи наведені в додатку №23).

Дані фактичної якості зворотних вод на виході з очисних споруд наведені в табл. нижче.

Таблиця 1.5.2.8 – Результати вимірювань показників складу та властивостей проб вод на виході з очисних споруд стічних дощових вод ТОВ «Епіцентр К» (значення наведені відповідно до результатів останніх вимірювань від 24.11.2024 року)

Точка і місце відбору проб	Найменування показника	Позначення одиниці вимірювання	Результат вимірювання	Нормоване значення – ГДК відповідно до «Гігієнічних норм якості води водних об'єктів для задоволення питних, господарсько-побутових та інших потреб населення», затв. наказом МОЗ України від 02.05.2022 №721
Вихід з очисних споруд стічних дощових вод ЛОС-1	pH	од.pH	7,84	6,5-8,5
	Завислі речовини	мг/дм^3	11,0	+0,75 до фону
	Хімічне споживання кисню (ХСК)	мгО/дм^3	25,3	30,0
	Сухий залишок	мг/дм^3	246,0	1000,0
	Сульфати	мг/дм^3	22,5	500,0
	Хлориди	мг/дм^3	26,4	350,0
	Залізо загальне	мг/дм^3	0,28	0,30
	Нафтопродукти	мг/дм^3	0,24	0,30
Вихід з очисних споруд стічних дощових вод ЛОС-2	pH	од.pH	7,8	6,5-8,5
	Завислі речовини	мг/дм^3	12,5	+0,75 до фону
	Хімічне споживання кисню (ХСК)	мгО/дм^3	24,6	30,0
	Сухий залишок	мг/дм^3	231,0	1000,0
	Сульфати	мг/дм^3	23,0	500,0
	Хлориди	мг/дм^3	21,6	350,0
	Залізо загальне	мг/дм^3	0,25	0,30
	Нафтопродукти	мг/дм^3	0,28	0,30

За результатами аналізів стічна дощова вода, що скидається з території підприємства, відповідає «Гігієнічним нормам якості води водних об'єктів для задоволення питних, господарсько-побутових та інших потреб населення», затв. наказом МОЗ України від 02.05.2022 №721.

Оцінка за видами та кількістю забруднення ґрунту та надр

Забруднення ґрунту та надр в результаті провадження планованої діяльності не передбачається, оскільки плановану діяльність передбачено здійснювати на спланованій території, яка буде забезпечена твердим покриттям.

Для запобігання забруднення ґрунту та надр, усі види відходів передбачається зберігати у спеціально відведених місцях, у промаркованих контейнерах (ємностях) та своєчасно передавати для управління спеціалізованим підприємствам відповідно до укладених договорів.

Оцінка шумового навантаження

Основним етапом оцінки рівня звукової дії джерела шуму на нормований об'єкт є розрахунок розповсюдження шуму на місцевості між джерелом і розрахунковою точкою.

Вихідними даними для виконання акустичних розрахунків згідно з вимогами ДБН В.1.1-31:2013 «Захист територій, будинків і споруд від шуму» є шумові характеристики джерел шуму

(рівні звукової потужності шуму, Lp, дБ), визначені за паспортними даними, каталогам або за їх відсутності за експериментальними даними аналогів (заміряні рівні шуму, Lm, дБа) або розрахунком.

При провадженні планованої діяльності додатковими джерелами шуму будуть когенераційні установки з рівнем звукового тиску – 132,3 дБА. До складу обладнання КГУ, відповідно до технічного паспорту, входять шумоглушники вихлопних газів, які у комплексі з ізоляцією передбачають дотримання рівня шуму величиною 65 дБ на відстані 10 м.

Найкоротша відстань до найближчої житлової забудови від труби когенераційної установки складає 470 м. Для розрахунку шумового навантаження приймаємо відстань 470м - 10м = 460м (оскільки рівень шуму складає 65 дБ на відстані 10м від вихлопної труби) – розрахункова точка №1.

Додатково, проведено розрахунок шумового навантаження на межі нормативної СЗЗ торгівельного комплексу, розташованій на відстані близько 40 м від труби когенераційної установки у південному напрямку (для розрахунку шумового навантаження приймаємо відстань 40м - 10м = 30м (оскільки рівень шуму складає 65 дБ на відстані 10м від вихлопної труби) – розрахункова точка №2).

Місця розміщення розрахункових точок №1 та №2 наведено на ситуаційній карті-схемі (додаток №15).

При розрахунку шумового навантаження враховуємо фоновий шум відповідно до протоколу за №04-1/25Ш від 31.01.2025 санітарно-промислової лабораторії ТОВ «ДОВКІЛЛЯ» (наведений в додатку №10).

Для розкладання в спектр рівня звуку була використана методика за Осіповим [«Звукоизоляция и звукопоглощение». Учеб. пособие. Под ред. Г.Л. Осипова. - М.: Изд-во «Астрель», 2004. (табл. 16.5 на с. 295 и табл. 16.6 на с. 297)].

Таблиця 1.5.2.9 – Розкладання в спектр рівнів звуку від джерел шумового навантаження при провадженні планованої діяльності ТОВ «Епіцентр К»

Середньогеометричні частоти октавних смуг, Гц							
63	125	250	500	1000	2000	4000	8000
Джерела шуму №№1-3 (когенераційні установки), дБ							
38,7	40,1	43,1	46,4	53	62	58	49,2

Якщо розрахункові точки розташовані на території складної житлової забудови або на площадці промислового підприємства, де всі додаткові звукові відбиття в напрямку розрахункової точки однозначно врахувати неможливо, то рівні звукового тиску L, дБ в октавних смугах частот визначають (при r> 2lмакс) за формулою (25) або (26) ДСТУ-Н Б В.1.-35:2013:

$$L = L_W - 15\lg r + 10\lg \Phi - \beta_a r - 10\lg \Omega - \Delta L_{екр} - \beta_{зел} l,$$

де:

L_w – рівні звукової потужності джерела шуму в октавних смугах частот, дБ;

Ф – коефіцієнт спрямованості випромінювання шуму джерелом в напрямку розрахункової точки в октавних смугах частот, безрозмірний; приймається за даними технічної документації на джерело або визначається експериментально (для джерел з рівномірним в усіх напрямках випромінюванням або за відсутності даних приймають Ф=1);

r – відстань від розрахункової точки (перед перепоною, стіною) до акустичного центру джерела шуму, м;

βа – величина затухання звуку в атмосфері в октавних смугах частот, дБ/м; приймається відповідно до таблиці 4 ДСТУ-Н Б В.1.-35:2013.

Ω – просторовий кут, в який випромінюється шум даного джерела; визначається відповідно до таблиці 1 ДСТУ-Н Б В.1.-35:2013.

ΔLекр – величина зниження рівня звукового тиску в октавних смугах частот екраном (шумозахисною перепоною), розташованим між джерелом шуму і розрахунковою точкою;

βзел – величина зниження рівня звукового тиску в октавних смугах частот смугами зелених насаджень, дБ/м;

l – ширина лісопосадки, м.

Якщо між джерелом шуму і розрахунковою точкою відсутні будь-які перепони (екрани, зелені насадження) і відсутні великі поверхні будівель і споруд поблизу розрахункової точки, які відбивали б звук у напрямку цієї точки, то застосовують при розрахунках спрощену формулу (26):

$$L = L_W - 20\lg r + 10\lg \Phi - \beta_a r - 10\lg \Omega,$$

де всі познаки ті самі, що й в попередній формулі.

Визначення сумарних (за енергією) рівнів шуму в розрахункових точках від кількох (n) джерел проводиться за формулою:

$$L_{сум} = 10\lg(\sum_{i=1}^{n} 10^{0,1Li}),$$

де:

Li – рівень звукового тиску в даній октавній смузі частот і-го джерела шуму, дБ.

При підсумуванні n однакових рівнів звукового тиску L1, дБ, величину Lсум, дБ, визначають за формулою:

$$L_{сум} = L_1 + 10\lg n,$$

Розрахунок рівнів звукового тиску в розрахункових точках наведено в табл. нижче.

Таблиця 1.5.2.10 – Розрахунок рівнів звукового тиску в октавних смугах частот в розрахунковій точці №1 (межа найближчої житлової забудови) відповідно до ф. 26 п. 6.1.3 ДСТУ-Н Б В.1.1-35:2013

Найменування показника	**од. вим.**	**Джерела шуму №№1-3 (Когенераційні установки)**							
		Значення у відповідності з середньогеометричними частотами октавних смуг							
Середньогеометричні частоти октавних смуг	Гц	**63**	**125**	**250**	**500**	**1000**	**2000**	**4000**	**8000**
Відстань від розрахункової точки до акустичного центру джерела шуму, r	м	460	460	460	460	460	460	460	460
Рівні звукової потужності джерела шуму в октавних смугах частот (L_w)	дБ	38,7	40,1	43,1	46,4	53	62	58	49,2
Коефіцієнт спрямованості випромінювання шуму джерелом в напрямку розрахункової точки в октавних смугах частот, безрозмірний* (Ф)	-	1	1	1	1	1	1	1	1
Просторовий кут, в який випромінюється шум даного джерела; визначається відповідно до табл.1 (Ω) – 4π	-	12,56	12,56	12,56	12,56	12,56	12,56	12,56	12,56
Величина затухання звуку в атмосфері в октавних смугах частот (βа)	дБ/км	0,0001	0,0004	0,0012	0,0028	0,0048	0,0093	0,0254	0,0878
Рівні звукового тиску в октавних смугах частот в розрахунковій точці (L)	дБ	-25,59	-24,33	-21,70	-19,13	-13,45	-6,52	-17,93	-55,43

Таблиця 1.5.2.11 – Сумарний рівень октавного рівня звукового тиску в розрахунковій точці №1 (межа найближчої житлової забудови)

Середньогеометричні частоти октавних смуг	**Гц**	**63**	**125**	**250**	**500**	**1000**	**2000**	**4000**	**8000**
Джерело шуму №1		-25,59	-24,33	-21,70	-19,13	-13,45	-6,52	-17,93	-55,43
Джерело шуму №2		-25,59	-24,33	-21,70	-19,13	-13,45	-6,52	-17,93	-55,43
Джерело шуму №3		-25,59	-24,33	-21,70	-19,13	-13,45	-6,52	-17,93	-55,43

Середньогеометричні частоти октавних смуг	Гц	63	125	250	500	1000	2000	4000	8000
Сумарний рівень звукового тиску, ($L_{сум}$)		**-20,82**	**-19,56**	**-16,93**	**-14,36**	**-8,68**	**-1,75**	**-13,16**	**-50,66**
Еквівалентний рівень шуму, дБА		**-0,32**							
Фоновий шум, дБА		**48,0 – день, 43,8 – ніч**							
Сумарний рівень звукового тиску з урахуванням фонового шуму в денний час, дБА		***48,0001***							
Сумарний рівень звукового тиску з урахуванням фонового шуму в нічний час, дБА		***43,8002***							

Таблиця 1.5.2.12 – Розрахунок рівнів звукового тиску в октавних смугах частот в розрахунковій точці №2 (межа нормативної СЗЗ торгівельного комплексу) відповідно до ф. 26 п. 6.1.3 ДСТУ-Н Б В.1.1-35:2013

Найменування показника	од. вим.	Джерела шуму №№1-3 (Когенераційні установки)							
		Значення у відповідності з середньогеометричними частотами октавних смуг							
Середньогеометричні частоти октавних смуг	Гц	**63**	**125**	**250**	**500**	**1000**	**2000**	**4000**	**8000**
Відстань від розрахункової точки до акустичного центру джерела шуму, r	м	30	30	30	30	30	30	30	30
Рівні звукової потужності джерела шуму в октавних смугах частот (L_w)	дБ	38,7	40,1	43,1	46,4	53	62	58	49,2
Коефіцієнт спрямованості випромінювання шуму джерелом в напрямку розрахункової точки в октавних смугах частот, безрозмірний* (Ф)	-	1	1	1	1	1	1	1	1
Просторовий кут, в який випромінюється шум даного джерела; визначається відповідно до табл.1 (Ω) – 4π	-	12,56	12,56	12,56	12,56	12,56	12,56	12,56	12,56
Величина затухання звуку в атмосфері в октавних смугах частот (βа)	дБ/км	0,0001	0,0004	0,0012	0,0028	0,0048	0,0093	0,0254	0,0878
Рівні звукового тиску в октавних смугах частот в розрахунковій точці (L)	дБ	-25,59	-24,33	-21,70	-19,13	-13,45	-6,52	-17,93	-55,43

Таблиця 1.5.2.13 – Сумарний рівень октавного рівня звукового тиску в розрахунковій точці №2 (межа нормативної СЗЗ торгівельного комплексу)

Середньогеометричні частоти октавних смуг	Гц	63	125	250	500	1000	2000	4000	8000
Джерело шуму №1		-1,84	-0,44	2,53	5,78	12,32	21,19	16,71	6,03
Джерело шуму №2		-1,84	-0,44	2,53	5,78	12,32	21,19	16,71	6,03
Джерело шуму №3		-1,84	-0,44	2,53	5,78	12,32	21,19	16,71	6,03
Сумарний рівень звукового тиску, ($L_{сум}$)		**2,94**	**4,33**	**7,30**	**10,55**	**17,09**	**25,96**	**21,48**	**10,80**
Еквівалентний рівень шуму, дБА		**27,92**							
Фоновий шум, дБА		**48,0 – день, 43,2 – ніч**							
Сумарний рівень звукового тиску з урахуванням фонового шуму в денний час, дБА		***48,0424***							
Сумарний рівень звукового тиску з урахуванням фонового шуму в нічний час, дБА		***43,3269***							

Фоновий шум прийнято, як еквівалентний рівень шуму на межі нормативної санітарно-

захисної зони торгівельного комплексу, зверненої у бік найближчої житлової забудови, відповідно до протоколу вимірювання рівнів шуму (додаток №10), проведених санітарно-промисловою лабораторією ТОВ «ДОВКІЛЛЯ» (свідоцтво про атестацію за №0086/2024 від 11.12.2024 чинне до 01.04.2027, видане ДП «Вінницький науково-виробничий центр стандартизації, метрології та сертифікації» – наведене в додатку №11). Відповідно до проведених натурних досліджень, еквівалентний рівень звуку на межі нормативної санітарно-захисної зони торгівельного комплексу, зверненої у бік найближчої житлової забудови (північно-східний напрямок) становить 48 дБА – вдень, що зумовлено інтенсивним рухом автотранспорту по Великій окружній дорозі. Додатково, було проведено вимірювання шуму в нічний час, відповідно до яких еквівалентний рівень звуку на межі нормативної санітарно-захисної зони торгівельного комплексу, зверненої у бік найближчої житлової забудови (північно-східний напрямок) становить 43,2 дБА.

За результатами акустичних розрахунків, рівень звуку на межі найближчої житлової забудови, а також на межі нормативної СЗЗ торгівельного комплексу при функціонуванні когенераційних установок, з урахуванням фоного шуму не перевищить нормативних значень для прибудинкових територій (55 дБА – вдень, 45 дБА – вночі) згідно з дод. №16 ДСП 173-96, ДСН 463-19 «Державні санітарні норми допустимих рівнів шуму в приміщеннях житлових та громадських будинків і на території житлової забудови».

ТОВ «Епіцентр К» передбачається дотримання допустимих рівнів шуму в приміщенні торгівельного комплексу, згідно з Державними санітарними правилами планування та забудови населених пунктів, затверджених наказом Міністерства охорони здоров'я України №173 від 19.06.1996.

Оцінка за видами та кількістю вібраційного, світлового, теплового та радіаційного забруднення, а також випромінення

Світлове забруднення пов'язане з порушенням природного освітлення місцевості в результаті дії штучних джерел світла, що призводить до появи аномалій у житті тварин і розвитку рослин. Світлове забруднення на території об'єкту не передбачається.

Теплове забруднення – тип фізичного (частіше антропогенного) забруднення довкілля, що характеризується підвищенням температури вище природного рівня. Перевищення теплового забруднення на території об'єкту не передбачається.

Здійснення планованої діяльності не створює радіаційного забруднення та випромінення.

Рівні вібрації не повинні перевищувати санітарно-гігієнічних нормативів, згідно з наказом МОЗ від 19.06.1996 №173 «Про затвердження Державних санітарних правил планування та забудови населених пунктів», який зареєстровано в Міністерстві юстиції України 24.07.1996 за № 379/1404, ДСП № 173-96 та ДСН 3.3.6.039-99 Державні санітарні норми виробничої загальної та локальної вібрації, затв. Постановою Головного державного санітарного лікаря України від 1 грудня 1999 року №39.

Джерела ультразвуку та іонізуючих випромінювань на території об'єкту відсутні.

Основними джерелами випромінювання електромагнітних хвиль є радіопередавальні, радіотелевізійні, радіолокаційні станції, відкриті розподільні установки (ВРУ) енергосистем та високовольтні лінії електропередачі (ЛЕП). Електропостачання підприємства передбачено здійснювати від існуючих мереж.

2 ОПИС ВИПРАВДАНИХ АЛЬТЕРНАТИВ ПЛАНОВАНОЇ ДІЯЛЬНОСТІ, ОСНОВНИХ ПРИЧИН ОБРАННЯ ЗАПРОПОНОВАНОГО ВАРІАНТА З УРАХУВАННЯМ ЕКОЛОГІЧНИХ НАСЛІДКІВ

Технічна альтернатива

Технічна альтернатива 1.

У якості технічної альтернативи 1, для резервного електропостачання (додатково теплопостачання) розглянуто встановлення когенераційної установки «RSE 4500», потужністю 4500 кВт, що працюватиме на природному газі.

Технічна альтернатива 2.

У якості технічної альтернативи 2, для резервного електропостачання, розглянуто встановлення дизель-генераторів, загальною потужністю 3000 кВт.

Порівняльна характеристика технічних альтернатив

№ з/п	Найменування характеристик (параметрів)	Технічна альтернатива 1 – Когенераційна установка «RSE 4500», потужністю 4500 кВт	Технічна альтернатива 2 – Дизель-генератори загальною потужністю 3000 кВт
1	Призначення	Резервне електропостачання Теплопостачання	Резервне електропостачання
2	Забезпечення паливом	Для роботи використовуватиметься природний газ від існуючих мереж газопостачання	Для роботи необхідно забезпечити доставку дизельного пального на проммайданчик у спеціальних ємностях або встановити стаціонарну ємність для зберігання дизпалива з періодичним заправленням її за допомогою спеціалізованого автотранспорту
3	Коефіцієнт корисної дії (ККД)	Електричний ККД – 43,1% Термічний ККД – 43,8% Загальний ККД – 86,9%	Середній ККД складає близько 30%
4	Теплові втрати	Можливість мінімізувати теплові втрати. Тепло, що утворюється в процесі когенерації (від відпрацьованих димових газів, а також мастила або води, які охолоджують двигун), відводиться за допомогою комплекту теплообмінників та може використовуватися для підігрівання мережевої води або виробництва пари	Наявна можливість використання дизель-генераторів виключно для електропостачання
5	Рівень шуму	65 дБ на відстані 10м від вихлопної труби	Може досягати понад 90 дБ залежно від марки обладнання, наявності/відсутності шумопоглинаючих кожухів
6	Викиди забруднюючих речовин в атмосферне повітря	За розрахунками, приведеними в розділі 1.5.2, викиди забруднюючих речовин під час роботи КГУ, потужністю 4500 кВт (новостворене джерело викиду №165), наступні: -азоту діоксид – 0,813911 г/с; 20,510566 т/рік; -вуглецю оксид – 0,172956 г/с; 4,358495 т/рік; -ртуть металічна – 0,000001 г/с; 0,000026 т/рік; -метан – 0,010174 г/с; 0,256382 т/рік; -азоту (1) оксид [N2O] – 0,025638 т/рік;	Розрахунки викидів забруднюючих речовин в атмосферне повітря при роботі дизель-генераторів, загальною потужністю 3000 кВт, наведено нижче. Обсяги викидів складуть: -азоту діоксид – 7,547292 г/с; 190,191750 т/рік; -вуглецю оксид – 0,301892 г/с; 7,607670 т/рік; -ангідрид сірчистий – 0,708333 г/с; 17,850000 т/рік; -сажа – 0,017708 г/с; 0,446250 т/рік; -вуглеводні насичені С12 – С19

№ з/п	Найменування характеристик (параметрів)	Технічна альтернатива 1 – Когенераційна установка «RSE 4500», потужністю 4500 кВт	Технічна альтернатива 2 – Дизель-генератори загальною потужністю 3000 кВт
		-вуглецю діоксид – 14324,129534 т/рік. Окрім того, оскільки КГУ передбачено використовувати для теплопостачання торгівельного комплексу, відповідно до листа за №315/33/1 від 02.12.2024 ТОВ «Епіцентр К» (додаток №5), під час роботи когенераційних установок обладнання, яке використовується для опалення підприємства (газові руфтопи та водогрійні котли), працювати не буде, що дозволить скоротити викиди забруднюючих речовин від існуючих джерел підприємства, а також зменшити шумове навантаження при роботі даного обладнання	(розчинники РПК-26511 і ін.) у перерахунку на сумарний органічний вуглець – 0,377365 г/с; 9,509588 т/рік; -метан – 0,022642 г/с; 0,570575 т/рік; -азоту (1) оксид [N2O] – 0,475479 т/рік; -вуглецю діоксид – 14099,675195 т/рік. Додаткові викиди вуглеводнів під час заправлення баків дизель-генераторів дизельним пальним: -вуглеводні насичені С12 – С19 (розчинники РПК-26511 і ін.) у перерахунку на сумарний органічний вуглець – 0,000156 г/с; 0,000027 т/рік

Розрахунок викидів забруднюючих речовин при роботі дизель-генераторів, загальною потужністю 3000 кВт

Відповідно до відкритих даних, максимальний обсяг використання дизельного пального дизель-генератором, потужністю 1000 кВт, складає 250 л/год. Для трьох дизель-генераторів, загальною потужністю 3000 кВт, обсяг використання палива складе 750 л/год, що дорівнює 637,5 кг/год при густині дизпалива 850 кг/м^3. Час роботи дизель-генераторів приймаємо рівним часу роботи КГУ – до 7000 год/рік.

Розрахунки наведено нижче.

Розрахунок проводиться відповідно до методики «Збірник показників емісії (питомих викидів) забруднюючих речовин в атмосферне повітря різними виробництвами», т. 1, Донецьк, 2004 р.

Вихідні дані

Вид палива	дизельне пальне
Час роботи, год/рік	7000
Витрата палива В, т/рік	4462,5
Годинна витрата $B_{год}$, кг/год	637,5
Відповідно до таблиці Г.6 масовий склад дизельного пального на робочу масу, %:	
Cr	86,70
Hr	12,60
Sr	0,20
Or	0,30
Nr	0,10
Ar	0,01
Wr	0,09
Нижча робоча теплота згоряння горючої маси Qir, МДж/кг	42,62

Питомий об'єм сухих димових газів, приведений до стандартного вмісту кисню в димових газах, нм^3/кг

$$V_{дг} = 3,5 * V^0_{дг} \text{ (формула А.8)}$$

де $V^0_{дг}$ – питомий об'єм сухих димових газів при O2 = 0%, нм^3/кг

Питомий об'єм сухих димових газів при O2 = 0%, нм^3/кг

$$V^0_{дг} = 0,01 * (1,866\ C^{взг} + 0,7\ S_г + 0,8\ N_г) + V_{N2пов} \text{ (формула А.3)}$$

де $C^{взг}$ – масовий вміст вуглецю палива, що згорів, на робочу масу, %;

Sr – масовий вміст сірки в паливі на робочу масу, %;
Nr – масовий вміст азоту в паливі на робочу масу, %;
$V_{N2пов}$ – питомий об'єм азоту повітря, необхідного для горіння палива, нм^3/кг.

Питомий об'єм азоту повітря, необхідного для горіння палива, нм^3/кг.

$$V_{N2пов} = 3,762 * V_{O2} \text{ (формула А.4)}$$

де V_{O2} – питомий об'єм кисню, необхідного для проходження стехіометричних реакцій окислення, нм^3/кг.

Питомий об'єм кисню, необхідного для проходження стехіометричних реакцій окислення, нм^3/кг.

$$V_{O2} = 0,01 * (1,866\ C^{взг} + 5,56\ H^r + 0,7\ S^r – 0,7O^r) \text{ (формула А.5)}$$

H^r – масовий вміст водню в паливі на робочу масу, %;
O^r – масовий вміст кисню в паливі на робочу масу, %.

Масовий вміст вуглецю Свзг, який згоряє, % на робочу масу, виражається через масовий вміст вуглецю в паливі Cr:

$$C^{взг} = e_c * C^r \text{ (формула А.1)}$$

де e_c – ступінь окислення вуглецю палива

$$e_c = 1- A^r/C^r *(a_{вин} * Г_{вин} / (100-Г_{вин}) + (1-a_{вин}) * Г_{шл} (100-Г_{шл})$$

де A^r – масовий вміст золи в паливі на робочу масу,%;
C^r – масовий вміст вуглецю в паливі на робочу масу,%;
$a_{вин}$ – частина золи, яка виходить з котла в вигляді леткої золи (Додаток Д. Табл.Д.1);

$a_{вин}$ = 1

$Г_{вин}$ – масовий вміст горючих речовин у викидах твердих частинок, % (Додаток Д. Табл.Д.2);
$a_{вин}$ /(100-$Г_{вин}$) = 0,01 $Г_{вин}$ = 0
$Г_{шл}$ – масовий вміст горючих речовин у шлаку, %

$$e_c = 1 - A^r / C^r * (a_{вин} * Г_{вин} / (100 - Г_{вин}) + (1 - a_{вин}) * Г_{шл} (100 - Г_{шл}) = 1,00$$

$C^{взг}$ = 86,70 %

Питомий об'єм кисню, необхідного для проходження стехіометричних реакцій окислення, нм^3/кг.

$$V_{O2} = 0,01 * (1,866\ C^{взг} + 5,56\ H^r + 0,7\ S^r - 0,7\ O^r) = 2,32 \text{ нм}^3\text{/кг}$$

Питомий об'єм азоту повітря, необхідного для горіння палива, нм^3/кг.

$$V_{N2пов} = 3,762 * V_{O2} = 8,72 \text{ нм}^3\text{/кг}$$

Питомий об'єм сухих димових газів при O2 = 0%, нм^3/кг

$$V^0_{дг} = 0,01 * (1,866\ C^{взг} + 0,7\ S_r + 0,8\ N_r) + V_{N2пов} = 10,34 \text{ нм}^3\text{/кг}$$

Викиди оксидів азоту

Показник емісії, г/ГДж:

K_{NOx} = 1000,00 г/ГДж

Валовий викид, т/рік:

$E_{NOx} = 0,000001 * K_{NOx} * Qir * B_{рік}$ = *190,191750 т/рік*

Секундний викид, г/с:

$E_{NOx(г/с)} = 0,001 * K_{NOx} * Qir * B_{год} / 3600$ = *7,547292 г/с*

Викиди оксиду вуглецю

Специфічний показник емісії, г/ГДж:

K_{CO} = 40,00 г/ГДж

Валовий викид, т/рік:

$E_{CO} = 0,000001 * K_{CO} * Qir * B$ = *7,607670 т/рік*

Секундний викид, г/с:

$E_{CO(г/с)} = 0,001 * K_{CO} * Qir * Вгод / 3600$ = *0,301892 г/с*

Викиди ангідриду сірчистого

Специфічний показник емісії, г/ГДж:

$$K_{SO2} = 1000000 / Qir * 2S^r / 100 * (1 - \eta_1) * (1 - \eta_{11} * \beta) = 93,85 \text{ г/ГДж}$$

де η_1 – ефективність зв'язування сірки золою або сорбентом в установці спалювання;
η_{11} – ефективність очистки димових газів від оксидів сірки.

Валовий викид, т/рік:

$E_{SO2} = 0,000001 * K_{SO2} * Qir * B$ = *17,850000 т/рік*

Секундний викид, г/с:

$E_{SO2(г/с)}$ = 0,001 * K_{SO2} * Qir * Вгод / 3600 = *0,708333 г/с*

Викиди зважених речовин

Показник емісії твердих частинок, г/ГДж

Ктв = 1000000 / Qir * ($a_{вин}$ * A^r / (100 - $Г_{вин}$)) * (1 - $\eta_{зу}$) + $K_{тв}$s (формула 2)

де A^r – масовий вміст золи в паливі на робочу масу, %;

$a_{вин}$ – частина золи, яка виходить з котла у вигляді леткої золи, (Додаток Д. Табл.Д.1);

$a_{вин}$ = 1

$\eta_{зу}$ – ефективність очищення димових газів від твердих частинок, %;

$\eta_{зу}$ = 0

$Г_{вин}$ – масовий вміст горючих речовин у викидах твердих частинок, % (Додаток Д. Табл.Д.2);

$a_{вин}$ / (100 - $Г_{вин}$) = 0,01 $Г_{вин}$ = 0

$K_{тв}$s – показник емісії твердих продуктів взаємодії сорбенту та твердих частинок, г/ГДж:

$K_{тв}$s = 10 / Qir * S^r / 100 * (η_I * $\mu_{прод}$ / μ_s + (m - η_I) * $\mu_{сорб}$ / μ_s) * $a_{вин}$ * (1 - $\eta_{зу}$) (формула 4)

де $\mu_{прод}$ – молекулярна маса твердого продукту взаємодії сорбенту та оксидів сірки, кг/моль;

$\mu_{сорб}$ – молекулярна маса сорбенту, кг/моль;

μ_s – молекулярна маса сірки, 32 кг/моль;

m – мольне відношення активного хімічного елемента сорбента та сірки (Додаток Д. Табл.Д.2);

η_I – ефективність зв'язування сірки сорбентом в топці або при використанні сухих та напівсухих методів десульфуризації димових газів (Додаток Д. Табл. Д.2-Д.3).

$K_{твs}$= 0 (сорбент в топці відсутній)

Показник емісії твердих частинок:

Ктв = 1000000 / Qir * ($a_{вин}$ * A^r / (100 - $Г_{вин}$)) * (1 - $\eta_{зу}$) + $K_{тв}$s = 2,35 г/ГДж

Валовий викид твердих частинок:

Етв = 0,000001 * Ктв * Qir * В = *0,446250 т/рік*

Секундний викид, г/с:

$Етв_{(г/с)}$ = 0,001 * Ктв * Qir * Вгод / 3600 = *0,017708 г/с*

Викиди неметанових летких органічних сполук

Показник емісії, г/ГДж:

$K_{НМЛОС}$ = 50,00 г/ГДж

Валовий викид, т/рік:

$E_{НМЛОС}$ = 0,000001 * $K_{НМЛОС}$ * Qir * В = *9,509588 т/рік*

Секундний викид, г/с:

$E_{НМЛОС(г/с)}$ = 0,001 * $K_{НМЛОС}$ * Qir * Вгод / 3600 = *0,377365 г/с*

Викиди метану

Показник емісії, г/ГДж:

$K_{метан}$ = 3,00 г/ГДж

Валовий викид, т/рік:

$E_{метан}$ = 0,000001 * $K_{метан}$ * Qir * В = *0,570575 т/рік*

Секундний викид, г/с:

$E_{метан(г/с)}$ = 0,001 * $K_{метан}$ * Qir * Вгод / 3600 = *0,022642 г/с*

Викиди оксиду діазоту

Показник емісії, г/ГДж:

K_{N2O} = 2,50 г/ГДж

Валовий викид, т/рік:

E_{N2O} = 0,000001 * K_{N2O} * Qir * В = *0,475479 т/рік*

Викиди діоксиду вуглецю

Показник емісії, г/ГДж:

Показник емісії діоксиду вуглецю визначається за формулою K_{CO2} = 3,67 * Кс * ес

K_C = 20200,00

K_{CO2} = 74134,00 г/ГДж

Валовий викид, т/рік:

E_{CO2} = 0,000001 * K_{CO2} * Qir * В = *14099,675195 т/рік*

Загальні обсяги викидів при роботі дизель-генераторів:

№ з/п	Найменування забруднюючої речовини	Величини максимальних секундних викидів, г/с	Величини валових викидів, т/рік
1	Азоту діоксид	7,547292	190,191750
2	Вуглецю оксид	0,301892	7,607670
3	Ангідрид сірчистий	0,708333	17,850000
4	Сажа	0,017708	0,446250
5	Вуглеводні насичені С12 – С19 (розчинники РПК-26511 і ін.) у перерахунку на сумарний органічний вуглець	0,377365	9,509588
6	Метан	0,022642	0,570575
7	Азоту (1) оксид [N2O]	-	0,475479
8	Вуглецю діоксид	-	14099,675195

Розрахунок викидів забруднюючих речовин під час заправлення баків дизель-генераторів, загальною потужністю 3000 кВт

Розрахунок викидів забруднюючих речовин в атмосферу проводиться за методикою "Збірник методик по розрахунку викидів в атмосферу забруднюючих речовин різними виробництвами", Л. Гідрометеовидат, 1986 р. (розділ 4).

При зливанні нафтопродуктів, розрахунок середньої кількості валових викидів (кг/год) в атмосферу здійснюється за формулою:

$$П_{цп} = 0,2485 * V^{цн}_{ж} * P_{s(38)} * M_n * (K_{5х} + K_{5т}) * 10^{-9}, \text{ кг/год}$$

де:

$V^{цн}_{ж}$ – об'єм рідини, що зливається протягом року, м^3/рік;

$P_{s(38)}$ – тиск насичених парів рідини при температурі 38°С, гПа;

M_n – молекулярна маса рідини;

$K_{5х}$, $K_{5т}$ – поправочні коефіцієнти, які залежать від тиску насичених парів $P_{s(38)}$ і температури газового простору $t_г^р$ відповідно в холодну і теплу пору року.

Розрахунок валового річного викиду здійснюється за формулою:

$$П_{рік} = П_{цп} * T / 1000, \text{ т/рік},$$

де Т – річний час наливання рідини, год/рік.

Розрахунок максимального секундного викиду проводиться за формулою:

$$П_с = П_{цп} / 3600 * 1000, \text{ г/с},$$

Вихідні дані та результати розрахунку викидів вуглеводнів при наливанні рідини в баки дизель-генераторів наведено в таблиці нижче:

Вихідні дані	
Технологічний процес	Переливання рідини у бак дизель-генератора
Тип рідини	Багатокомпонентна
Найменування рідини	Дизельне пальне
Щільність рідини (кг/м^3)	850
tнк, температура початку кипіння (°С) (згідно з ДСТУ)	180
tкк, температура початку кипіння (°С) (згідно з ДСТУ)	360
$V^{цн}_{ж}$, об'єм рідини, що зливається протягом року (м^3/рік)	5250,00
tах, середнє арифметичне значення температури атмосферного повітря за шість найбільш холодних місяців року	0,03
tат, середнє арифметичне значення температури атмосферного повітря за шість найбільш теплих місяців року	15,87
tржх, середня температури рідини в резервуарі за шість холодних місяців року (°С)	0,03

tpжт, середня температури рідини в резервуарі за шість теплих місяців року (°С)	15,87
Річний час наливання рідини (год/рік)	175,0
Результати розрахунку	
tекв, еквівалентна температура початку кипіння рідини (°С)	200,50
Mn, молекулярна маса парів рідини	146
$P_{s(38)}$, тиск насиченої пари рідини при температурі 38° С (гПа)	1,3
K5т, поправочний коефіцієнт для теплої пори року	0,182
K5х, поправочний коефіцієнт для холодної пори року	0,045
tцнгх, температура газового простору при наливанні за шість найбільш холодних місяців року (°С)	0,33
tцнгт, температура газового простору при наливанні за шість найбільш теплих місяців року (°С)	20,72
Кількість викидів (кг/год)	0,000562

Результати розрахунку:

Забруднюючі речовини		Відсотковий вміст, %	Кількість викидів*		
Код	Найменування		кг/год	г/с	т/рік
2754	Вуглеводні насичені С12 – С19 (розчинники РПК-26511 і ін.) у перерахунку на сумарний органічний вуглець	100	0,000562	0,000156	0,000027

* при встановленні на проммайданчику ємності для зберігання дизпалива передбачаються додаткові викиди при зберіганні дизпалива у ємності та під час маневрування транспортних засобів при її заправленні.

Таким чином, враховуючи додаткові обсяги викидів забруднюючих речовин в атмосферне повітря та шумове навантаження при роботі дизель-генераторів, необхідність забезпечення дизельним пальним (доставка на проммайданчик, встановлення додаткової ємності для зберігання), а також інші переваги КГУ, зокрема можливість використання тепла, яке утворюється в процесі когенерації, для теплопостачання об'єкту, прийнято рішення щодо встановлення когенераційної установки «RSE 4500», потужністю 4500 кВт, що працюватиме на природному газі.

3 ОПИС ПОТОЧНОГО СТАНУ ДОВКІЛЛЯ ТА ОПИС ЙОГО ЙМОВІРНОЇ ЗМІНИ БЕЗ ЗДІЙСНЕННЯ ПЛАНОВАНОЇ ДІЯЛЬНОСТІ В МЕЖАХ ТОГО, НАСКІЛЬКИ ПРИРОДНІ ЗМІНИ ВІД БАЗОВОГО СЦЕНАРІЮ МОЖУТЬ БУТИ ОЦІНЕНІ НА ОСНОВІ ДОСТУПНОЇ ЕКОЛОГІЧНОЇ ІНФОРМАЦІЇ ТА НАУКОВИХ ЗНАНЬ

Об'єкти природно-заповідного фонду та Смарагдової мережі

Відповідно до листа за №077-51 від 03.01.2025 Департаменту захисту довкілля та адаптації до зміни клімату виконавчого органу Київської міської ради (Київської міської державної адміністрації) (наведений в додатку №25), «за наявною у Департаменті інформацією, у межах земельної ділянки … відсутні території та об'єкти природно-заповідного фонду.

Також за наявною у Департаменті інформацією, орієнтовно у радіусі 1 км від земельної ділянки, … частково розташована територія та об'єкт природно-заповідного фонду, а саме:

- національний природний парк «Голосіївський», створений Указом Президента України від 27.08.2007 №794/2007.

До Департаменту наразі не надходила інформація, документи та інші матеріали, що підтверджують або спростовують наявність в межах території … об'єктів Смарагдової мережі».

Схема розміщення об’єктів природно-заповідного фонду відносно території планованої діяльності ТОВ «Епіцентр К» представлена на рис. 3.1, відповідно до відкритих даних земельного кадастру (джерело інформації – https://kadastr.live/?dzk__pzf=true&land_polygones=false#13.57/50.49161/30.36257).

Мережа Емеральд (Смарагдова мережа) – це природоохоронні території, які створюють у всій Європі для збереження видів і оселищ, яким загрожує зникнення в масштабах усього континенту. Мережа створюється на виконання вимог Конвенції про охорону дикої флори та фауни і природних середовищ існування в Європі (Бернської Конвенції) розробляється з 2009 р. Наразі мережа складається з 271 території, і її площа становить 10% площі України.

Відповідно до схеми розміщення затверджених та номінованих на затвердження територій Смарагдової мережі Європи (джерела інформації – https://emerald.eea.europa.eu; http://emerald.net.ua), найближчий об’єкт Смарагдової мережі від території підприємства розташований на відстані близько 13 м, від території розміщення когенераційних установок – на відстані близько 30 м у південному напрямку – «Holosiivskyi National Nature Park» (Голосіївський національний природний парк, SiteCode: UA0000043) (рис. 3.2).

Вплив на об’єкти природно-заповідного фонду та Смарагдової мережі Європи не передбачається, оскільки планована діяльність буде здійснюватися на спланованій та забудованій території існуючого торгівельного комплексу без вилучення додаткових земельних ділянок, а рівень впливу планованої діяльності на стан атмосферного повітря є нижчим, попередньо з діючими дозвільними документами (розрахунки та аналіз впливу приведені в розділі 1.5.2).

Рисунок 3.1 – Схема розміщення об'єктів природно-заповідного фонду відносно території планованої діяльності ТОВ Епіцентр К»

Рисунок 3.2 – Схема розміщення об’єктів Смарагдової мережі відносно території планованої діяльності ТОВ «Епіцентр К»

Шляхи сезонної міграції птахів

Шляхи сезонної міграції птахів приведені на рис. 3.3 (джерело інформації – http://pernatidruzi.org.ua/karta_sezonnykh_mihratsiy_ptakhiv.html). З рисунку видно, що над територією планованої діяльності проходить дніпровський міграційний шлях (сірий журавель, чернеть морська та чубата).

Більшість мігруючих птахів летять на висоті від 150 до 600 м. Сірий журавель, чернеть морська та чубата пролітають на висоті 1,2-1,5 км. Висота труби кожної когенераційної установки ТОВ «Епіцентр К» буде складати – 11 м. Таким чином, можна зробити висновок, що вплив об'єкту планованої діяльності на шляхи міграції перелітних птахів відсутній.

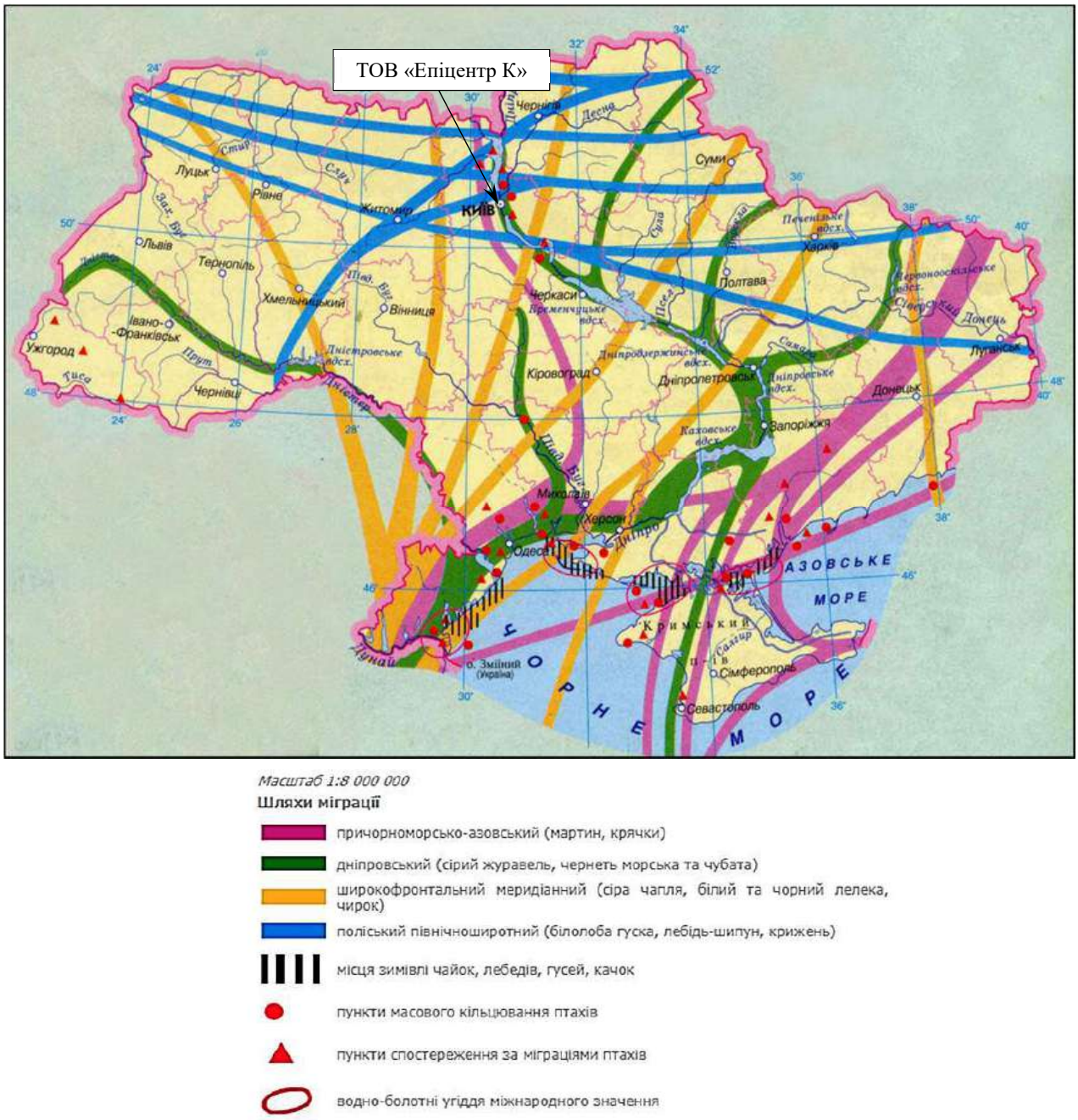

Рисунок 3.3 – Схема розміщення шляхів міграції птахів відносно території планованої діяльності ТОВ «Епіцентр К»

Географічна та геоморфологічна характеристики

Київ входить до числа десяти найбільших міст Європи. Місто розташоване в центрі

східної Європи на обох берегах р. Дніпро, у його середній течії, нижче падіння лівої притоки – р. Десна. Своєрідність і різноманітність природних умов Києва пов'язані з його розташуванням на межі фізико-географічних зон: лісостепової та мішаних лісів. На Поліській низовині розташована північна частина, на Придніпровській височині – південно-західна (правобережна) частина, на Придніпровській низовині – південно-східна (лівобережна).

Поверхня правобережної частини міста – підвищена платоподібна лісова рівнина, розчленована ярами та балками, долинами невеликих річок. Характерні форми рельєфу правобережжя – гори-останці, зокрема: Старокиївська, Печерська, Щекавиця, Хоревиця, Замкова, Звіренецька, Чорна, Черепанова, Батиєва, а також яри: Бабин, Смородинський, Кмитів, Протасів, Цимбалів та інші. Перевищення відносних висот на правобережжі досягає 100-105 м.

У геологічному відношенні місто з прилеглими до нього територіями розташоване в зоні стику двох регіональних структур північно-східного схилу Українського кристалічного щита та південно-західного борту Дніпровсько-Донецької западини. Межею між ними слугує Дніпровська зона розломів північно-західного простягання. Завдяки цьому місто знаходиться у досить спокійній тектонічній зоні.

Гідрографічна мережа району представлена р. Дніпро, річкам його басейну, озерами, болотами, штучними ставками і каналами.

Дані про поточні кліматичні характеристики

Місто Київ характеризується помірно континентальним кліматом з теплим літом і м'якою зимою, з оптимальною зволоженістю. Відчутний вплив на клімат Києва здійснює р. Дніпро, що в межах міста витягнута в субмеридіальному напрямку. Велика рухома водна площа сприяє формуванню бризового перенесення повітря. Протягом року переважає антициклонічна діяльність, якій властива доволі стійка малохмарна погода.

Середньорічна температура повітря складає +8,9 - +11,9 ºС. Температура повітря в місті вища, ніж на його околицях у зв'язку з глобальними змінам клімату та розсіюванням тепла з теплотрас, будинків, ТЕЦ тощо.

Середньорічна кількість опадів становить 600-700 мм. Максимум опадів припадає на липень (88 мм), мінімум – на жовтень (35 мм).

Переважаючі напрямки вітру: влітку – західний, взимку – північно-західний.

Метеорологічні характеристики і коефіцієнти, які визначають умови розсіювання забруднюючих речовин в атмосферному повітрі населеного пункту, відповідно до листа за №991-002-2662/991-143/03-427 від 16.12.2024 Центральної геофізичної обсерваторії імені Бориса Срезневського (ЦГО) (додаток №16) наведено в таблиці 3.1.

Таблиця 3.1 – Метеорологічні характеристики і коефіцієнти, які визначають умови розсіювання забруднюючих речовин в атмосферному повітрі населеного пункту

Найменування характеристик	**Величина**
Коефіцієнт, який залежить від стратифікації атмосфери, А	180
Коефіцієнт рельєфу місцевості	1
Середня максимальна температура зовнішнього повітря найбільш жаркого місяця (липня), °С	26,6
Середня температура зовнішнього повітря найбільш холодного місяця (січня), °С	-3,2
Середньорічна роза вітрів, %	
Пн	14,1
ПнС	9,6
С	6,8
ПдС	11,5
Пд	15,6
ПдЗ	10,2
З	17,4
ПнЗ	14,8
Швидкість вітру, значення якої перевищують в даній місцевості в 5% випадків, м/с	5-6

Дані про поточний стан атмосферного повітря

Існуючий стан атмосферного повітря м. Києва характеризується фоновими концентраціями забруднюючих речовин. Фонові концентрації дозволяють судити про ступінь впливів викидів забруднюючих речовин існуючих підприємств, що розташовані на території, яка розглядається.

Фонові концентрації пріоритетних забруднюючих речовин, приведені по м. Києву, визначені на основі спостережень Центральної геофізичної обсерваторії імені Бориса Срезневського (ЦГО) (лист за №991-002-2679/991-143/03-432 від 17.12.2024 наведений в додатку №18) та складають:

- пил (завислі речовини) – 0,13825 мг/м^3 (0,2765 часток ГДК);
- вуглецю оксид – 2,16658 мг/м^3 (0,4333 часток ГДК);
- азоту діоксид – 0,19476 мг/м^3 (0,9738 часток ГДК);
- діоксид сірки – 0,10466 мг/м^3 (0,2093 часток ГДК).

Фонові концентрації у м. Києві визначаються за даними постів спостережень, схема розташування яких наведена на рис. 3.4 (джерело інформації – http://cgo-sreznevskyi.kyiv.ua/uk/diialnist/khimichne-zabrudnennia/sposterezhennia-za-zabrudnenniam-atmosfernoho-povitria-v-mkyievi).

Рисунок 1.5.2.1 – Мережа постів спостережень Центральної геофізичної обсерваторії імені Бориса Срезневського (ЦГО) за станом забрудненням атмосферного повітря в м. Києві

Відстань від території провадження планованої діяльності до найближчого поста спостережень, розташованого за адресою просп. Перемоги (Берестейський), 98/2, становить близько 4,3 км, що не відображає стан фактичного забруднення атмосферного повітря.

Санітарно-промисловою лабораторією ТОВ «ДОВКІЛЛЯ» (свідоцтво про атестацію за №0086/2024 від 11.12.2024 чинне до 01.04.2027, видане ДП «ВІННИЦЯ СТАНДАРТМЕТРОЛОГІЯ» наведене в додатку №11) було проведено прямі інструментальні

заміри на межі санітарно-захисної зони, зверненої в бік найближчої житлової забудови (протокол за №03-1/25П від 31.01.2025 – додаток №20). За даними фактичних лабораторних досліджень концентрації пріоритетних забруднюючих речовин в атмосферному повітрі на межі найближчої житлової забудови визначалися на рівнях:

- азоту діоксид – 0,089 мг/м^3 (0,445 часток ГДК);
- завислі речовини – 0,096 мг/м^3 (0,192 часток ГДК);
- ангідрид сірчистий – 0,09 мг/м^3 (0,18 часток ГДК);
- вуглецю оксид – 2,00 мг/м^3 (0,4 часток ГДК).

Відповідно до результатів прямих інструментальних замірів, перевищення по пріоритетним забруднюючим речовинам відсутні.

Дані про поточний стан водного середовища

Територія Київської області та безпосередньо місто Київ розташовані у межах двох гідрогеологічних басейнів південно-західного крила Дніпровського артезіанського басейну Українського басейну тріщинуватих вод. Річкова мережа області та міста переважно належить до басейну Дніпра і тільки незначна частина річок на півдні області до басейну Південного Бугу. Відповідно до Екологічного паспорту м. Києва за 2023 рік, на території міста розташовується майже 700 водних об'єктів різних типів (річки, струмки, озера, ставки, канали тощо). Площа їх водного дзеркала коливається від 0,0025 до 1,86 км^2, об'єми – 0,003-19,3 млн м^3. Середня глибина варіюється від 0,85 до 15 м, максимальна – від 1,85 до 28 м.

Протяжність малих річок, що течуть по території міста, таких як Либідь, Сирець, Борщагівка (Нивка), Котурка і Віта з притоками у правобережній частині столиці та Дарниця – в Лівобережній складає 104,28 км.

Відповідно до генетичної класифікації, водойми Києва поділяються на чотири типи: озера, які розташовані на заплавній території р. Дніпра (Бабине, Тельбин, Вирлиця та ін.); озера-стариці (каскад озер Опечень); стави на постійно існуючих та пересихаючих водотоках (на річках Борщагівка (Нивка), Горенка, Сирець та ін.); безстічні озера (Синє, Центральне, Глинка).

У північній, центральній та південній частинах міста на правобережній заплаві Дніпра знаходяться озера Редькине, Вовковате, Біле, Вербне, Видубицьке, Єрик затоки Верблюд, Собаче Гирло, Оболонь, Гавань, Наталка, Галерна, річки Віта, Коник та ін.

Схема розміщення найближчих водних об'єктів відносно території планованої діяльності ТОВ «Епіцентр К» наведена на рис. 3.5 (джерело інформації – https://kadastr.live/?land_polygones=false&water_lines_other=true#13.16/50.4981/30.36063).

Як видно з рис. 3.5, відстань від проммайданчика ТОВ «Епіцентр К» до найближчих водних об'єктів наступна:

- 910 м у північно-східному напрямку – р. Котурка (мала річка, приток Горенки, огинає з західного боку Пущу-Водицю);

- 760 м у південному напрямку – р. Любка (мала річка, права притока р. Ірпінь).

Водні об'єкти розташовані на значній відстані від території ТОВ «Епіцентр К», розмір нормативної прибережної захисної смуги для малих річок відповідно до законодавства (25 м) витримується в повному обсязі.

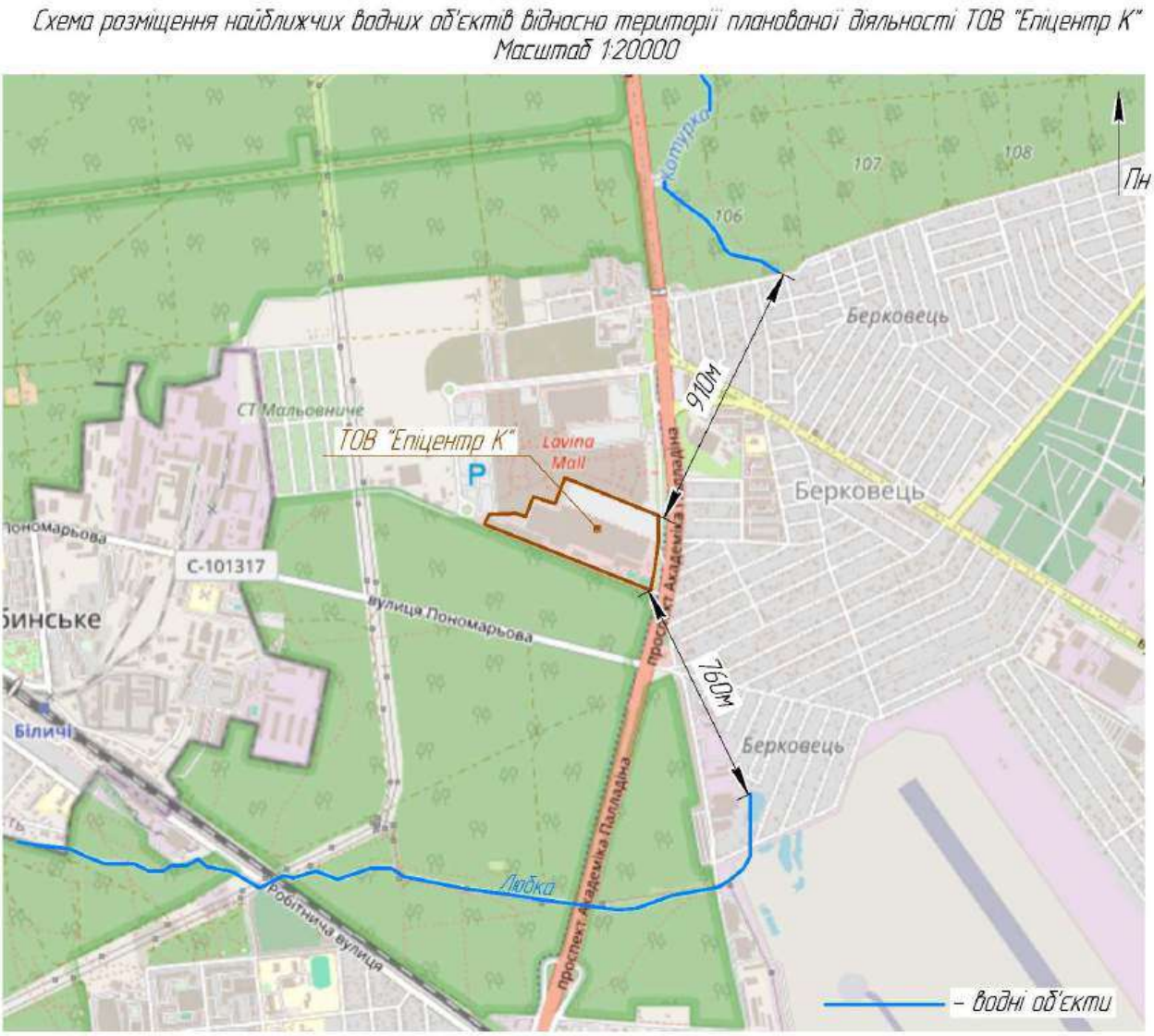

Рисунок 3.5 – Схема розміщення найближчих водних об'єктів відносно території планованої діяльності ТОВ «Епіцентр К»

Дані про поточний стан ґрунту

Ґрунтовий покрив Києва є вельми строкатим, зважаючи на різноманітність природних умов. Північним околицям міста, що тяжіють до Полісся, властиві дерново-підзолисті ґрунти, сформовані переважно під хвойними лісами. На правобережній високій частині міста панують звичні для більшої частини України ґрунти – чорноземи. Утворились вони переважно на дуже своєрідних пухких, добре провітрюваних і відносно сухих суглинках – лесах. У природних київських лісопарках поширені темно-сірі лісові ґрунти, що утворились під пологом широколистяних лісів.

Плановану діяльність передбачено здійснювати у межах існуючого проммайданчика підприємства, що має тверде покриття. Зняття ґрунту не передбачено.

Відходи зберігаються у спеціально відведених місцях у контейнерах або ємностях та вчасно передаються для управління спеціалізованим підприємствам. Вплив об'єкту на ґрунтовий покрив не передбачається.

Дані про поточний стан поводження з відходами

У процесі функціонування та розвитку господарського комплексу м. Києва утворюються та накопичуються відходи виробництва та споживання, які поділяються за класами небезпеки.

Відповідно до Екологічного паспорту м. Києва за 2023 рік, динаміка загального обсягу

відходів, за даними державних статистичних спостережень, накопичених у м. Києві до 2021 року, зростала.

Основна частка відходів у місті Києві – це тверді побутові відходи (ТПВ). Поводженням з такими відходами займається спеціалізовані структурні підрозділи (КП «Київкомунсервіс»). За даними Департаменту житлово-комунальної інфраструктури виконавчого органу Київської міської ради (Київської міської державної адміністрації) обсяги збирання і утворення твердих побутових відходів у період 2021-2023 коливаються, але мають тенденцію до зростання.

Протягом 2020-2023 рр. у всіх районах міста Києва запроваджений та діє роздільний збір, двоконтейнерна технологічна схема роздільного збирання побутових відходів.

Для збирання небезпечних відходів, що утворилися від населення, КП «Київкомунсервіс» з 2018 року розпочало роботу зі встановлення спеціальних контейнерів у всіх адміністративних районах столиці, які призначені для збирання відпрацьованих батарейок, пошкоджених ртутних термометрів та енергозберігаючих ламп.

Усі відходи, що будуть утворюватися на проммайданчику підприємства під час провадження планованої діяльності, передбачено вивозити відповідно до договорів зі спеціалізованими організаціями, які мають відповідні дозволи та ліцензії. Процедура приймання-передачі відходів повинна бути оформлена документально, відповідно до вимог Господарського кодексу України, Закону України «Про управління відходами».

Відповідно до статті 16 Закону України «Про управління відходами» підприємство набуває обов’язків щодо поводження з відходами, а саме:

1) запобігати утворенню та зменшувати обсяги утворення відходів;

2) класифікувати свої відходи відповідно до Національного переліку відходів та Порядку класифікації відходів;

3) обробляти відходи самостійно, за наявності дозволу на здійснення операцій з оброблення відходів, або передавати їх для оброблення суб’єктам господарювання у сфері управління відходами, які мають такий дозвіл;

4) у разі утворення побутових відходів укладати договір про надання послуги з управління побутовими відходами з виконавцем відповідної послуги та вносити плату за надання такої послуги відповідно до встановлених тарифів;

5) не допускати змішування відходів, що можуть бути відновлені, з відходами, що не можуть бути відновлені;

6) вести облік відходів, що утворилися в результаті їхньої діяльності, та подавати відповідну звітність;

7) розробляти та виконувати плани управління відходами підприємств, установ та організацій у встановленому порядку;

8) забезпечувати утримання в належному санітарному і технічному стані місць утворення та зберігання відходів, а також забезпечувати дотримання встановлених правил техніки безпеки та пожежної безпеки у таких місцях;

9) надавати органам виконавчої влади та органам місцевого самоврядування інформацію про відходи та пов’язану з ними діяльність;

10) призначати відповідальних осіб у сфері управління відходами;

11) відшкодовувати шкоду, заподіяну здоров’ю та майну громадян України, навколишньому природному середовищу, підприємствам, установам та організаціям внаслідок порушення встановлених правил управління відходами, відповідно до закону;

12) подавати декларацію про відходи, якщо діяльність такого утворювача відходів призводить до утворення небезпечних відходів або річний обсяг утворення відходів, що не є небезпечними, перевищує 50 тонн.

Дані про поточний стан фауни, флори, біорізноманіття

На формування рослинного покриву Київської області значний вплив здійснюють існуючі умови: ґрунти, перерозподіл тепла і вологи по території області, які зумовлюються геолого-геоморфологічними та гідрологічними особливостями.

Місто Київ розташоване на межі лісової та лісостепової природних зон і майже з усіх сторін оточене значними лісовими масивами: Святошинський ліс, Пуща-Водицький ліс, Конча-

Заспа, Дарницький ліс, Голосіївський ліс. У Дарницькому лісі переважають сосна і береза. Ліси київського правобережжя сформовані переважно із широколистяних і хвойних порід (дуб, граб, клен, липа, сосна, береза). У лісах навколо Києва мешкає багато видів тварин та птахів (заєць, козуля, їжак, чапля, сова).

Відповідно до Екологічного паспорту м. Києва, на території столиці живуть:

- близько 48 видів ссавців (наприклад, їжак, кріт, білка, соня, різноманітні гризуни);
- понад 110 видів птахів (від найменшої мухоловки до найбільшого канюка);
- більш ніж 6 видів плазунів (вуж звичайний, черепаха болотяна та 4 види ящірок);
- орієнтовно 52 види риб (наприклад, щука, сом, плітка, лящ, 15 видів бичків, окунь, судак, інші);
- кілька тисяч видів безхребетних (жуки, метелики, бабки, богомоли, коники, джмелі та бджоли, а також губки, молюски і різноманітні ракоподібні).

Серед цих кількох тисяч видів тварин існують особливо рідкісні види, котрим загрожує зникнення, їх занесено до Червоної книги України, положень Бернської конвенції про охорону дикої флори та фауни і природних середовищ існування в Європі тощо.

На особливу увагу та охорону заслуговують кажани. У Києві виявлено види кажанів, занесених до Червоної книги, серед яких: мала вечірниця, ставкова нічниця, середземноморський нетопир.

Також, у межах Києва гніздиться понад 110 видів птахів.

Дані про поточний стан фауни, флори, біорізноманіття на території діяльності об'єкта

Тваринний та рослинний світ на території діяльності об’єкта вже є зміненим під дією антропогенного фактору, оскільки плановану діяльність передбачено здійснювати на території існуючого торгівельного комплексу.

Відповідно до даних веб-застосунку «Biodiversity Viewer» (за посиланням: https://uncg.org.ua/biodiversity-viewer/?gad_source=1&gclid=Cj0KCQiAw6yuBhDrARIsACf94RVEJ0SuBeIznaiqJkN0htIn3Cgx3-OCPPZJK9KP2aXDetna2Bg74M0aAkAUEALw_wcB), на території діяльності об’єкта відсутні зареєстровані випадки розміщення (перебування) рідкісних або таких, що перебувають під охороною, видів рослин і тварин. Картографічні дані, що отримані за даними веб-застосунку, приведено на рис. 3.6.

З рис. 3.6 видно, що найближчим зареєстрованим видом відносно території діяльності об’єкта є: черемха звичайна (Prunus padus L.) – на відстані близько 25 м у південному напрямку.

Плановану діяльність передбачено здійснювати на території існуючого торгівельного комплексу, без додаткового землевідведення. Знесення зелених насаджень не передбачається. Рівень впливу планованої діяльності на стан атмосферного повітря є нижчим, попередньо з діючими дозвільними документами (розрахунки та аналіз впливу приведені в розділі 1.5.2). З огляду на що, можна зробити висновок, що вплив об’єкту на території розміщення рідкісних, або таких, що перебувають під охороною, видів рослин і тварин, не очікується.

Схема розміщення рідкісних видів рослин і тварин відносно території планованої діяльності ТОВ "Епіцентр К"
Масштаб 1:17000

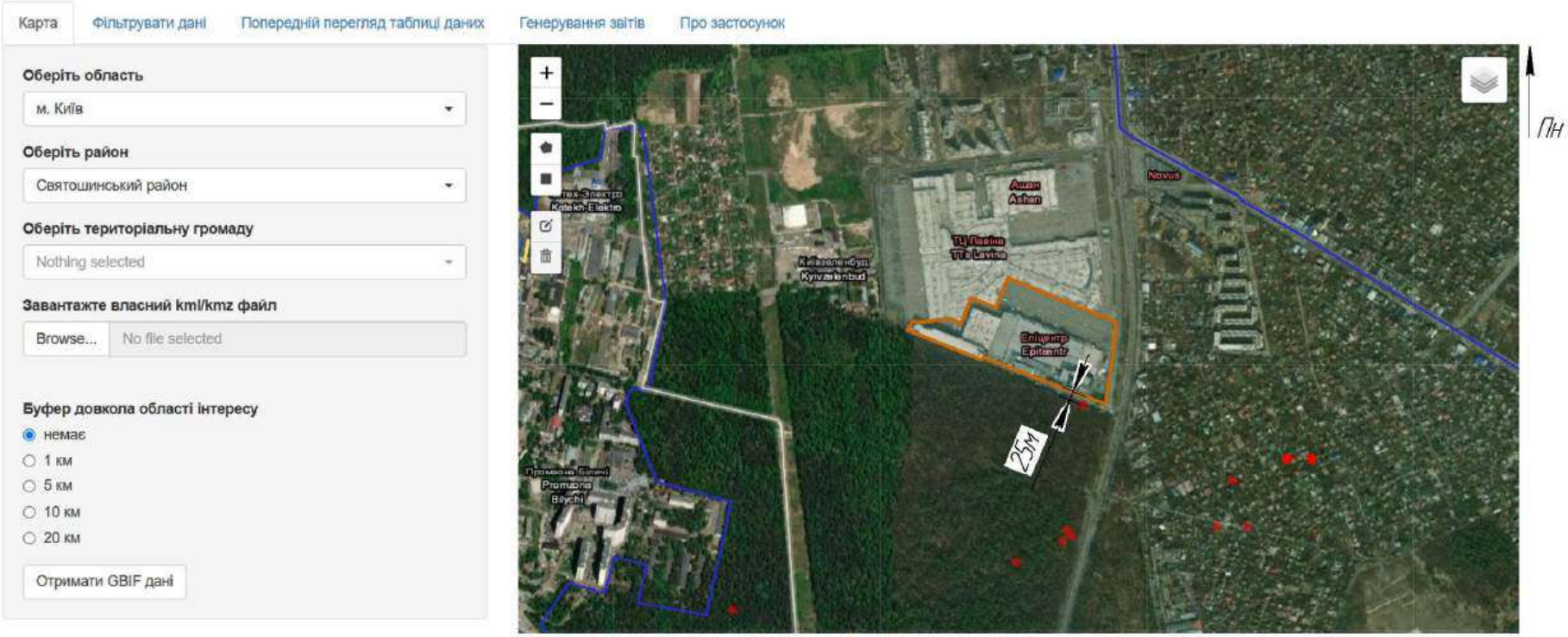

– місця зареєстрованих випадків розміщення (перебування) рідкісних або таких, що перебувають під охороною, видів рослин і тварин

– межа території ТОВ "Епіцентр К"

Рисунок 3.6 – Схема розміщення рідкісних видів рослин і тварин відносно території планованої діяльності ТОВ «Епіцентр К»

Дані про об'єкти культурної спадщини

Відповідно до листа за №066-219 від 20.01.2024 Департаменту охорони культурної спадщини виконавчого органу Київської міської ради (Київської міської державної адміністрації) (наведений у додатку №28), «земельна ділянка за адресою: вул. Берковецька, 6-К, 6-В у Святошинському районі м. Києва розташована поза межами території пам'яток культурної спадщини місцевого значення, історико-культурного заповідника місцевого значення, їх зон охорони. Будівлі та споруди за вищевказаною адресою на обліку, як пам'ятки місцевого значення або об'єкти культурної спадищин не перебувають».

4 ОПИС ФАКТОРІВ ДОВКІЛЛЯ, ЯКІ ЙМОВІРНО ЗАЗНАЮТЬ ВПЛИВУ З БОКУ ПЛАНОВАНОЇ ДІЯЛЬНОСТІ ТА ЇЇ АЛЬТЕРНАТИВНИХ ВАРІАНТІВ

Атмосферне повітря

У процесі проведення підготовчих та будівельних робіт буде здійснюватися тимчасовий вплив на навколишнє середовище шляхом забруднення повітряного басейну під час зварювальних та фарбувальних робіт, газового різання металу, а також роботи двигунів внутрішнього згорання під час руху транспортних засобів.

Джерелами утворення викидів забруднюючих речовин в атмосферне повітря від планованої діяльності будуть: когенераційні установки, а також свічі стравлювання природного газу під час обслуговування або ремонту газопроводів.

Для оцінки впливу викидів забруднюючих речовин від об'єкту на стан атмосферного повітря проведено розрахунок розсіювання забруднюючих речовин в атмосфері з використанням автоматизованої системи розрахунку забруднення атмосфери «ЕОЛ 2000[h]», що реалізує «Методику розрахунку концентрацій в атмосферному повітрі шкідливих речовин, що містяться у викидах підприємств», ОНД-86. Методика ОНД-86 дозволяє розрахувати максимально разову концентрацію забруднюючої речовини в атмосферному повітрі, оскільки для розрахунку забрудненості атмосферного повітря було використано максимальне навантаження на обладнання, а відповідно й максимальна концентрація на джерелах викиду та найбільш несприятливі умови розсіювання. За результатами розрахунку розсіювання в атмосферному повітрі при провадженні планованої діяльності, максимальні значення приземних концентрацій, виражені у частках ГДКм.р. для населених місць, не перевищують державні медико-санітарні нормативи на межі санітарно-захисної зони та межі найближчої житлової забудови по усіх забруднюючих речовинах, крім діоксиду азоту. Перевищення по діоксиду азоту зумовлене великою фоновою концентрацією по м. Києву, що складає 0,9738 часток ГДК (відповідно до листа за №991-002-2679/991-143/03-432 від 17.12.2024 – додаток №18).

Для **технічної альтернативи 2**: вплив – аналогічно до планованої діяльності, за винятком збільшення обсягів викидів забруднюючих речовин в атмосферне повітря.

Водні ресурси

Водопостачання та водовідведення на об'єкті здійснюється відповідно до договору за №21648/5-08-Т від 26.11.2019 з ПрАТ «АК «Київводоканал» (додаток №6). Для врахування витрат води встановлено лічильник холодної води.

Використання води для функціонування когенераційних установок не передбачається.

Господарсько-побутові стоки від санітарно-технічних приладів будівлі торгівельного комплексу та офісного центру відводяться за допомогою каналізаційно-насосних станцій.

Відведення дощових і талих (поверхневих) вод з території торгівельного комплексу передбачено до міської каналізаційної мережі з попереднім очищенням на локальних очисних спорудах типу ТОВ НІЦ «Потенціал-4». Наявні ЛОС №1, продуктивнісю 10 м^3 та ЛОС №2, продуктивнісю 150 м^3.

Утворення додаткових дощових стоків не передбачається, так як конфігурація забудови не змінюється.

Для **технічної альтернативи 2**: вплив – аналогічно до планованої діяльності.

Акустичне забруднення

Основними джерелами акустичного забруднення при проведенні підготовчих і будівельних робіт будуть зварювальні роботи, різання металів та рух транспортних засобів. Шум під час проведення підготовчих та будівельних робіт класифікується, як тимчасовий, непостійний, та залежить від періодичної роботи обладнання протягом зміни.

При провадженні планованої діяльності джерелами акустичного забруднення будуть когенераційні установки.

За результатами акустичних розрахунків, рівень звуку на межі найближчої житлової забудови, а також нормативної СЗЗ при функціонуванні когенераційних установок не перевищить нормативних значень для прибудинкових територій (55 дБА – вдень, 45 дБА – вночі) згідно з дод. №16 ДСП 173-96, ДСН 463-19 «Державні санітарні норми допустимих рівнів шуму в приміщеннях житлових та громадських будинків і на території житлової забудови».

Підприємством передбачене дотриманням вимог ДБН В.1.1-31:2013 «Захист територій, будинків і споруд від шуму».

Для **технічної альтернативи 2**: вплив – аналогічно до планованої діяльності, за винятком додаткового шумового навантаження під час роботи дизель-генераторів.

Біорізноманіття

Тваринний та рослинний світ на території розміщення підприємства є зміненим під дією антропогенного фактору, оскільки плановану діяльність передбачається здійснювати на території існуючого торгівельного комплексу.

Відповідно до даних веб-застосунку «Biodiversity Viewer» (за посиланням: https://uncg.org.ua/biodiversity-viewer/?gad_source=1&gclid=Cj0KCQiAw6yuBhDrARIsACf94RVEJ0SuBeIznaiqJkN0htIn3Cgx3-OCPPZJK9KP2aXDetna2Bg74M0aAkAUEALw_wcB), на території діяльності об’єкта відсутні зареєстровані випадки розміщення (перебування) рідкісних або таких, що перебувають під охороною, видів рослин і тварин.

Для **технічної альтернативи 2**: вплив – аналогічно до планованої діяльності.

Природно-заповідний фонд

Відповідно до листа за №077-51 від 03.01.2025 Департаменту захисту довкілля та адаптації до зміни клімату виконавчого органу Київської міської ради (Київської міської державної адміністрації) (наведений в додатку №25), «за наявною у Департаменті інформацією, у межах земельної ділянки … відсутні території та об’єкти природно-заповідного фонду.

Також за наявною у Департаменті інформацією, орієнтовно у радіусі 1 км від земельної ділянки, … частково розташована територія та об’єкт природно-заповідного фонду, а саме:

- національний природний парк «Голосіївський», створений Указом Президента України від 27.08.2007 №794/2007.

До Департаменту наразі не надходила інформація, документи та інші матеріали, що підтверджують або спростовують наявність в межах території … об’єктів Смарагдової мережі».

Відповідно до схеми розміщення затверджених та номінованих на затвердження територій Смарагдової мережі Європи (джерела інформації – https://emerald.eea.europa.eu; http://emerald.net.ua), найближчий об’єкт Смарагдової мережі від території розміщення планованої діяльності розташований на відстані близько 13 м у південному напрямку – «Holosiivskyi National Nature Park» (Голосіївський національний природний парк, SiteCode: UA0000043).

Вплив на об’єкти природно-заповідного фонду та Смарагдової мережі не очікується.

Для **технічної альтернативи 2**: вплив – аналогічно до планованої діяльності.

Ґрунти

Вплив на ґрунт в результаті провадження планованої діяльності не передбачається, оскільки плановану діяльність передбачено здійснювати на спланованій території, забезпеченій твердим покриттям.

З метою запобігання впливу на ґрунт, усі види відходів, включно з побутовими відходами, тимчасово зберігатимуться у спеціальних контейнерах (ємностях) з подальшою передачею для управління відповідним установам, згідно з укладеними договорами, що відповідає вимогам «Державних санітарних норм та правил утримання територій населених місць» (затверджених наказом МОЗ від 17.03.2011 №145, зареєстрованим у Мін'юсті 05.04.2011 за №457/19195), та виключатиме вплив на ґрунтовий покрив території розміщення підприємства.

Для **технічної альтернативи 2**: вплив – аналогічно до планованої діяльності.

Соціальне середовище

Реалізація планованої діяльності призведе до забезпечення можливості перебування населення на період відключень електроенергії (в тому числі, для обігріву, підзарядки гаджетів та ін.).

Для **технічної альтернативи 2**: вплив – аналогічно до планованої діяльності.

5 ОПИС І ОЦІНКА МОЖЛИВОГО ВПЛИВУ НА ДОВКІЛЛЯ ПЛАНОВАНОЇ ДІЯЛЬНОСТІ, ЗОКРЕМА ВЕЛИЧИНИ ТА МАСШТАБІВ ТАКОГО ВПЛИВУ, ХАРАКТЕРУ, ІНТЕНСИВНОСТІ І СКЛАДНОСТІ, ЙМОВІРНОСТІ, ОЧІКУВАНОГО ПОЧАТКУ, ТРИВАЛОСТІ, ЧАСТОТИ І НЕВІДВОРОТНОСТІ ВПЛИВУ

5.1 Виконання підготовчих і будівельних робіт та провадження планової діяльності

При виконанні підготовчих і будівельно-монтажних робіт вплив на довкілля буде мати короткостроковий тимчасовий характер. Джерелами потенційного впливу при виконанні підготовчих і будівельно-монтажних робіт на навколишнє середовище є рух автотранспорту, проведення зварювальних і фарбувальних робіт та газового різання сталі.

Передбачаються природоохоронні заходи, що знижують дію на навколишнє природне середовище при проведенні підготовчих та будівельних робіт:

- вивіз будівельних відходів планується здійснювати відповідно до договорів із зацікавленими організаціями, ліцензованими на дані види діяльності, відповідно до норм і вимог існуючого законодавства;
- передбачено використовувати існуючі під'їзні шляхи до майданчика;
- використання тільки спеціалізованої та справної техніки.

Викиди забруднюючих речовин будуть здійснюватися неорганізовано та не призведуть до наднормативних змін у стані навколишнього середовища та її безпеки, оскільки розрахунок розсіювання забруднюючих речовин в атмосферному повітрі, відповідно до ОНД-86, проводити недоцільно, про що зазначено в розділі 1.5.1.

Світлового та радіаційного забруднення довкілля не передбачається.

5.2 Використання у процесі провадження планованої діяльності природних ресурсів, зокрема земель, ґрунтів, води та біорізноманіття

Ґрунт і земельні ресурси

Розміщення планованої діяльності передбачено в межах існуючого проммайданчика підприємства. Додаткове землевідведення не передбачається. Зняття ґрунту не передбачено.

При експлуатації об'єкта, при виконанні усіх правил технічної безпеки, вплив на ґрунти буде відсутнім. Територія підприємства забезпечена твердим бетонним покриттям, з огляду на

що, можна зробити висновок, що вплив від планованої діяльності на ґрунти та надра не очікується.

Водні ресурси

Водопостачання підприємства передбачено здійснювати від існуючих мереж.

Фауна, флора, біорізноманіття

У процесі провадження планованої діяльності вплив на флору, фауну та біорізноманіття не передбачається.

5.3 Викиди та скиди забруднюючих речовин, шумове, вібраційне, світлове, теплове та радіаційне забруднення

5.3.1 Викиди забруднюючих речовин в атмосферне повітря

Таблиця 5.3.1.1 – Джерела забруднення навколишнього середовища

№ джерела викиду	Найменування джерела викиду
Існуючі джерела викиду забруднюючих речовин (нумерація джерел відповідно до дозволул на викиди забруднюючих речовин в атмосферне повітря стаціонарними джерелами за №8038600000-10350 від 02.05.2022)	
1	Труба дизель-генератор «Olympian GEP 700-1»
2	Труба дизель-генератор «Olympian GEP 700-1»
3	Труба дахового кондиціонеру «LENNOX LGG 300»
4	Труба дахового кондиціонеру «LENNOX BGK 040»
5	Труба дахового кондиціонеру «LENNOX BGK 040»
6	Труба дахового кондиціонеру «LENNOX LGG 300»
7	Труба дахового кондиціонеру «LENNOX LGG 300»
8	Труба дахового кондиціонеру «LENNOX BGK 040»
9	Труба дахового кондиціонеру «LENNOX LGG 300»
10	Труба дахового кондиціонеру «LENNOX LGG 300»
11	Труба дахового кондиціонеру «LENNOX LGG 300»
12	Труба дахового кондиціонеру «LENNOX BGK 040»
13	Труба дахового кондиціонеру «LENNOX LGG 300»
14	Труба дахового кондиціонеру «LENNOX LGG 300»
15	Труба дахового кондиціонеру «LENNOX LGG 300»
16	Труба дахового кондиціонеру «LENNOX BGK 040»
17	Труба дахового кондиціонеру «LENNOX LGG 300»
18	Труба дахового кондиціонеру «LENNOX LGG 300»
19	Труба дахового кондиціонеру «LENNOX LGG 300»
20	Труба дахового кондиціонеру «LENNOX BAG 045»
21	Труба дахового кондиціонеру «LENNOX LGG 300»
22	Труба дахового кондиціонеру «LENNOX BGK 040»
23	Труба дахового кондиціонеру «LENNOX BAG 045»
24	Труба дахового кондиціонеру «LENNOX LGG 300»
25	Труба дахового кондиціонеру «LENNOX BGK 040»
26	Труба дахового кондиціонеру «LENNOX BGK 040»
27	Труба дахового кондиціонеру «LENNOX BGK 040»
28	Труба дахового кондиціонеру «LENNOX BGK 040»
29	Труба дахового кондиціонеру «LENNOX LGG 300»
30	Газова свіча
31	Газова свіча
32	Газова свіча
33	Газова свіча
34	Труба посту зарядки кислотних акумуляторів
35	Труба посту зарядки кислотних акумуляторів
36	Труба посту зарядки кислотних акумуляторів
37	Труба ремонтної дільниці
38	Неорганізоване (Ремонтна дільниця)
39	Неорганізоване (Чіллер «KAPPA VEVO ST 1PS-2PS»)
40	Неорганізоване (Чіллер «KAPPA VEVO ST 1PS-2PS»)
41	Неорганізоване (Чіллер «KAPPA VEVO ST 1PS-2PS»)

№ джерела викиду	Найменування джерела викиду
42	Труба підземної автостоянки
43	Труба котла «Viessmann» марки «Vitoplex 200 SX2A»
44	Труба котла «Viessmann» марки «Vitoplex 200 SX2A»
45	Труба котла «Viessmann» марки «Vitoplex 200 SX2A»
46	Труба пательні електричної КВ/Е725
47	Труба пароконвекторних печей «Polin 4060/10», «Polin 4060/5»
48	Труба пательні електричної КВ/Е725
49	Труба пароконвекторних печей «Polin 4060/10», «Polin 4060/5»
50	Труба ремонтного відділення (пайка та випробування двигунів)
51	Труба пательні електричної КВ/Е725
52	Пересувне (маневрування при паркуванні)
53	Пересувне (маневрування при паркуванні)
54	Пересувне (роз'їзди газових навантажувачів)
55	Неорганізоване (Даховий кондиціонер)
56	Неорганізоване (Даховий кондиціонер)
57	Неорганізоване (Даховий кондиціонер)
58	Неорганізоване (Даховий кондиціонер)
59	Неорганізоване (Даховий кондиціонер)
60	Неорганізоване (Даховий кондиціонер)
61	Неорганізоване (Даховий кондиціонер)
62	Неорганізоване (Даховий кондиціонер)
63	Неорганізоване (Даховий кондиціонер)
64	Неорганізоване (Даховий кондиціонер)
65	Неорганізоване (Даховий кондиціонер)
66	Неорганізоване (Даховий кондиціонер)
67	Неорганізоване (Даховий кондиціонер)
68	Неорганізоване (Даховий кондиціонер)
69	Неорганізоване (Даховий кондиціонер)
70	Неорганізоване (Даховий кондиціонер)
71	Неорганізоване (Даховий кондиціонер)
72	Неорганізоване (Даховий кондиціонер)
73	Неорганізоване (Даховий кондиціонер)
74	Неорганізоване (Даховий кондиціонер)
75	Неорганізоване (Даховий кондиціонер)
76	Неорганізоване (Даховий кондиціонер)
77	Неорганізоване (Даховий кондиціонер)
78	Неорганізоване (Даховий кондиціонер)
79	Неорганізоване (Даховий кондиціонер)
80	Неорганізоване (Даховий кондиціонер)
81	Неорганізоване (Даховий кондиціонер)
82	Неорганізоване (Спліт система «EUROPE N V ERQ140»)
83	Вентиляційна труба (духова шафа «HF Helpan Formi», холодильна камера)
84	Труба розстійної шафи
85	Труба печі для піци
86	Труба фритюрниці
88	Свіча
89	Свіча
90	Свіча
91	Свіча
92	Свіча
93	Свіча
94	Труба руфтопу «MC-RG-8-45/55»
95	Труба руфтопу «MC-RG-12-65/120»
96	Труба руфтопу «MC-RG-8-45/55»
97	Труба руфтопу «MC-RG-12-65/120»
98	Труба руфтопу «MC-RG-12-65/120»
99	Труба руфтопу «MC-RG-8-45/55»
100	Труба руфтопу «MC-RG-8-45/55»
101	Труба руфтопу «MC-RG-12-65/120»
102	Труба руфтопу «MC-RG-12-65/120»
103	Труба руфтопу «MC-RG-12-65/120»

№ джерела викиду	Найменування джерела викиду
104	Труба руфтопу «MC-RG-8-45/55»
105	Труба руфтопу «MC-RG-8-45/55»
106	Неорганізоване (Даховий кондиціонер)
107	Неорганізоване (Даховий кондиціонер)
108	Неорганізоване (Даховий кондиціонер)
109	Неорганізоване (Даховий кондиціонер)
110	Неорганізоване (Даховий кондиціонер)
111	Неорганізоване (Даховий кондиціонер)
112	Неорганізоване (Даховий кондиціонер)
113	Неорганізоване (Даховий кондиціонер)
114	Неорганізоване (Даховий кондиціонер)
115	Неорганізоване (Даховий кондиціонер)
116	Неорганізоване (Даховий кондиціонер)
117	Неорганізоване (Даховий кондиціонер)
118	Свіча
119	Свіча
120	Пересувне (автомобільний паркінг)
121	Неорганізоване (Ремонтна дільниця)
122	Неорганізоване (Дільниця фарбування)
123	Неорганізоване (Деревообробна дільниця)
124	Неорганізоване (Склад балонів СВГ)
125	Труба дизель-генератора «GEP550-2»
126	Неорганізоване (Налив дизельного палива в бак дизель-генератора)
127	Неорганізоване (Налив дизельного палива в бак дизель-генератора)
128	Неорганізоване (Налив дизельного палива в бак дизель-генератора)
129	Неорганізоване (Холодильна камера з квітами)
130	Вентиляційна труба односекційної мийки
131	Вентиляційна труба односекційної мийки
132	Вентиляційна труба односекційної мийки
133	Неорганізоване (кондиціонер «Mitsubishi»)
134	Неорганізоване (кондиціонер «Mitsubishi»)
135	Неорганізоване (кондиціонер «Mitsubishi»)
136	Труба КНС
137	Труба КНС
138	Неорганізоване (ЛОС)
139	Неорганізоване (ЛОС)
140	Вентиляційна труба басейну
141	Вентиляційна труба басейну
142	Вентиляційна труба басейну
143	Вентиляційна труба басейну
144	Пересувне (гостьова автостоянка)
145	Труба дизельного двигуна «P1250E1»
146	Неорганізоване (Налив дизельного палива в бак дизель-генератора)
147	Труба мийної
148	Труба кухні (фритюр, гриль-прес, поверхня для смаження)
149	Труба печі для піци на дровах
150	Труба кухні (індукційна плита)
151	Труба кухні (плита електрична, рисоварка)
152	Труба кухні (фритюр, електроплита, пароконвектор)
153	Труба хосперу на дровах
154	Труба грилю електричного
155	Труба пароконвектору
156	Труба пароконвектору для випічки
157	Труба подової печі
158	Труба ротаційної печі
159	Труба (борошнопросіювач, подрібнбвач сухарів)
160	Труба коптильні (м'ясо)
161	Труба коптильні (риба)
162	Вентиляційна заслінка
Джерела викиду забруднюючих речовин при провадженні планованої діяльності	
163	Труба (когенераційна установка 1500 кВт №1)

№ джерела викиду	Найменування джерела викиду
164	Труба (когенераційна установка 1500 кВт №2)
165	Труба (когенераційна установка 4500 кВт)
166	Свіча (когенераційна установка №1)
167	Свіча (когенераційна установка №2)
168	Свіча (когенераційна установка №3)

Таблиця 5.3.1.2 – Характеристика якісного і кількісного складу викидів забруднюючих речовин в атмосферне повітря при роботі когенераційних установок на території планованої діяльності

№ з/п	Код забруднюючої речовини	Найменування забруднюючої речовини	ГДКм.р., с.д., ОБРВ, мг/м^3	Клас небезпечності	Валовий викид, т/рік
1	301	Азоту діоксид	0,02	3	35,098229
2	337	Вуглецю оксид	5	4	7,458374
3	183	Ртуть металічна	0,0003 (с.д.)	1	0,000044
				Всього:	***42,556647***
		Парникові гази			
4	-	Азоту (1) оксид [N2O]	-	-	0,043873
5	-	Вуглецю діоксид	-	-	24511,833429
6	410	Метан	50 (ОБРВ)	-	0,476747

Таблиця 5.3.1.3 – Характеристика якісного і кількісного складу викидів забруднюючих речовин в атмосферне повітря при роботі ТОВ «Епіцентр К» (існуюче положення, з урахуванням пересувних джерел викидів)

№ з/п	Код забруднюючої речовини	Найменування забруднюючої речовини	ГДКм.р., с.д., ОБРВ, мг/м^3	Клас небезпечності	Валовий викид*, т/рік
1	301	Азоту діоксид	0,02	3	1,921427
2	1301	Акролеїн	0,03	2	0,005201
3	1314	Альдегід пропіоновий (пропаналь)	0,01	3	0,037580
4	303	Аміак	0,2	4	0,003052
5	330	Ангідрид сірчистий	0,5	3	0,017350
6	1317	Ацетальдегід	0,01	4	0,002840
7	703	Бенз(а)пірен	0,1 мкг на 100 м^3 (с.д.)	1	0,0000071
8	602	Бензол	1,5	2	0,00000054
9	402	Бутан	200	4	0,004000
10	2754	Вуглеводні насичені С12 – С19 (розчинники РПК-26511 і ін.) у перерахунку на сумарний органічний вуглець	1	4	0,294373
11	337	Вуглецю оксид	5	4	2,272756
12	123	Заліза оксид (у перерахунку на залізо)	0,04 (с.д.)	3	0,001200
13	1519	Кислота валеріанова	0,03	3	0,006480
14	1555	Кислота оцтова	0,2	3	0,015520
15	322	Кислота сірчана за молекулою H2SO4	0,3	2	0,006000
16	616	Ксилол	0,2	3	0,076502
17	143	Марганець і його сполуки (у перерахунку на діоксид марганцю)	0,01	2	0,000110
18	1715	Метилмеркаптан	0,0001	4	0,000204
19	150	Натрію гідрооксид (натр їдкий, сода каустична)	0,01 (ОБРВ)	-	0,000750
20	-	Неметанові леткі органічні сполуки (НМЛОС)	-	-	0,041270

№ з/п	Код забруднюючої речовини	Найменування забруднюючої речовини	ГДКм.р., с.д., ОБРВ, мг/м^3	Клас небезпечності	Валовий викид*, т/рік
21	10304	Пропан	65 (ОБРВ)	-	0,002600
22	2902	Речовини у вигляді суспендованих твердих частинок недиференційованих за складом	0,5	3	1,496640
23	183	Ртуть металічна	0,0003 (с.д.)	1	0,000004
24	184	Свинець і його неорганічні сполуки (у перерахунку на свинець)	0,001	1	0,000001
25	333	Сірководень	0,008	2	0,000108
26	1061	Спирт етиловий	5	4	0,159720
27	621	Толуол	0,6	3	0,000002
28	2752	Уайт-спірит	1 (ОБРВ)	-	0,162000
29	1071	Фенол	0,01	2	0,051893
30	18000	Фреони/фреони R404, R134	-	-	0,036676
31	18000	Фреони/фреон R410A	-	-	0,045800
32	18000	Фреони/фреон R507 (суміш фреонів R125 та R143a)	-	-	0,248600
33	349	Хлор	0,1	2	0,000700
34	203	Хром шестивалентний (у перерахунку на триоксид хрому)	0,002	1	0,000004
				Всього:	***6,911370***
		Парникові гази			
35	-	Азоту (1) оксид [N2O]	-	-	0,015240
36	-	Вуглецю діоксид	-	-	2147,403300
37	410	Метан	50 (ОБРВ)	-	0,060600

**Примітка:* при функціонуванні когенераційних установок будуть відсутні викиди забруднюючих речовин в атмосферне повітря від наступних джерел:

- №№1, 2, 125-128, 145, 146 – дизель-генератори резервного електропостачання;
- №№3-29, 43-45, 94-105 – обладнання, яке використовується для опалення (газові руфтопи та водогрійні котли – не функціонуватиме відповідно до листа за №№315/33/1 від 02.12.2024 ТОВ «Епіцентр К» (додаток №5)).

5.3.2 Скиди забруднюючих речовин

Водопостачання та водовідведення на об’єкті здійснюється відповідно до договору за №21648/5-08-Т від 26.11.2019 з ПрАТ «АК «Київводоканал» (додаток №6). Для врахування витрат води встановлено лічильник холодної води.

Господарсько-побутові стоки від санітарно-технічних приладів будівлі торгівельного комплексу та офісного центру відводяться за допомогою каналізаційно-насосних станцій.

Відведення дощових і талих (поверхневих) вод з території торгівельного комплексу передбачено до міської каналізаційної мережі з попереднім очищенням на локальних очисних спорудах типу ТОВ НІЦ «Потенціал-4».

Утворення додаткових дощових стоків не передбачається, так як конфігурація забудови не змінюється.

Скиди забруднюючих речовин до водних об’єктів не передбачаються.

5.3.3 Шумове забруднення

При здійсненні планованої діяльності передбачено дотриманням вимог ДБН В.1.1-31:2013 «Захист територій, будинків і споруд від шуму».

За результатами акустичних розрахунків, рівень звуку на межі найближчої житлової забудови, а також на межі нормативної СЗЗ торгівельного комплексу при функціонуванні когенераційних установок, з урахуванням фоного шуму не перевищить нормативних значень для прибудинкових територій (55 дБА – вдень, 45 дБА – вночі) згідно з дод. №16 ДСП 173-96,

ДСН 463-19 «Державні санітарні норми допустимих рівнів шуму в приміщеннях житлових та громадських будинків і на території житлової забудови».

5.3.4 Вібраційне, світлове, теплове та радіаційне забруднення, випроміненням та іншими факторами впливу

Планованою діяльністю не передбачено застосування джерел іонізуючого випромінювання. Світлове забруднення пов'язане з порушенням природного освітлення місцевості в результаті дії штучних джерел світла, що призводить до появи аномалій у житті тварин і розвитку рослин. Світлове забруднення на території об'єкту не передбачається.

Теплове забруднення – тип фізичного (частіше антропогенного) забруднення довкілля, що характеризується підвищенням температури вище природного рівня. Перевищення теплового забруднення на території об'єкту не передбачається.

Здійснення планованої діяльності не створює радіаційного забруднення та випромінення.

Транспортні засоби (вантажний та легковий автотранспорт) можуть бути джерелом незначного вібраційного впливу. Рівні вібрації не повинні перевищувати санітарно-гігієнічних нормативів згідно з ДСП № 173-96 та ДСН 3.3.6.039-99.

Джерела ультразвуку та іонізуючих випромінювань на території об'єкту відсутні.

5.3.5 Операції у сфері поводження з відходами

Таблиця 5.3.5.1 – Обсяги утворення відходів на проммайданчику ТОВ «Епіцентр К» за 2023 рік

Код та назва відходу відповідно до Національного переліку відходів	Небезпечні відходи/відходи, що не є небезпечними відповідно до Національного переліку відходів	Обсяг утворення відходу за 2023 рік, тонн	Підприємство, якому передано на утилізацію
02 02 04 Шлам від очищення стічних вод на підприємстві	Відходи, що не є небезпечними	9,000	39458830, ТОВ "Втормаг" 07423, Київська обл, Броварський р-н, с.Семиполки, вул.Київське шосе,2
17 01 07 Суміші або окремі фракції бетону, цегли, облицювальної плитки та кераміки інші, ніж зазначені за кодом 17 01 06	Відходи, що не є небезпечними	1840,000	25280118, ТОВ "Альтфатер Київ" 03151, м.Київ, Повітрофлотський проспект, буд.72
20 01 08 Кухонні відходи та відходи підприємств громадського харчування, що піддаються біологічному розкладу	Відходи, що не є небезпечними	52,800	25280118, ТОВ "Альтфатер Київ" 03151, Повітрофлотський проспект, буд.72
20 01 35* Відходи електричного та електронного обладнання інші, ніж зазначені за кодами 20 01 21 та 20 01 23, що містять небезпечні компоненти	Небезпечні відходи	0,045	37441144, ТОВ "Український центр поводження з відходами" 03065, м.Київ, вул.Козелецька, буд.24
20 03 01 Змішані побутові відходи	Відходи, що не є небезпечними	365,800	25280118, ТОВ "Альтфатер Київ" 03151, Повітрофлотський проспект, буд.72
20 03 03 Змет від прибирання вулиць	Відходи, що не є небезпечними	414,000	25280118, ТОВ "Альтфатер Київ" 03151, Повітрофлотський проспект, буд.72
15 02 02* Абсорбенти, фільтрувальні матеріали (включаючи оливні фільтри інакше не зазначені), обтиральне ганчір'я та захисний одяг, забруднені небезпечними речовинами	Небезпечні відходи	0,150	39458830, ТОВ "Втормаг" 07423, Київська обл, Броварський р-н, с.Семиполки, вул. Київське шосе,2
19 08 05 Шлами від оброблення	Відходи, що не є небезпечними	1,400	39458830, ТОВ "Втормаг"

Код та назва відходу відповідно до Національного переліку відходів	Небезпечні відходи/відходи, що не є небезпечними відповідно до Національного переліку відходів	Обсяг утворення відходу за 2023 рік, тонн	Підприємство, якому передано на утилізацію
міських стічних вод			07423, Київська обл, Броварський р-н, с.Семиполки, вул. Київське шосе,2

* – ідентифікація небезпечних відходів, відповідно до Національного переліку відходів, затвердженого Постановою Кабінету міністрів України за №1102 від 20.10.2023

Усі види відходів зберігаються у промаркованих контейнерах, ємностях в спеціально обладнаних місцях та своєчасно передаються для управління спеціалізованим підприємствам, відповідно до укладених договорів.

При провадженні планованої діяльності з функціонування когенераційних установок не передбачається утворення нових видів відходів та небезпечних відходів. Відходи, які будуть утворюватись, наведено нижче.

Назви та коди відходів наведені відповідно до Національного переліку відходів, затвердженого Постановою Кабінету міністрів України за №1102 від 20.10.2023.

- Змішані побутові відходи (код відповідно до проекту Національного переліку відходів - 20 03 01).

Даний вид відходу утворюється під час життєдіяльності працівників, залучених для обслуговування когенераційних установок. Відповідно до ДБН Б.2.2-12:2019 «Планування та забудова територій», норма ТПВ для однієї людини складає 300-350 кг/рік. При кількості працівників для обслуговування КГУ – до 5 осіб, кількість відходу складатиме:

$$V_{ТПВ} = 350 * 5 / 1000 = 1,75 \text{ т/рік}$$

- Абсорбенти, фільтрувальні матеріали (включаючи оливні фільтри інакше не зазначені), обтиральне ганчір'я та захисний одяг, забруднені небезпечними речовинами (код відповідно до проекту Національного переліку відходів – 15 02 02).*

Дані відходи утворюються під час обслуговування когенераційної установки, проведення ремонтних робіт тощо. У процесі використання, обтиральні матеріали забруднюються мастилами та іншими речовинами. Орієнтовний обсяг утворення ганчір'я промасленого становить 0,05 т/рік.

Усі види відходів передбачено зберігати у промаркованих контейнерах, ємностях в спеціально обладнаних місцях та своєчасно передавати для управління спеціалізованим підприємствам, відповідно до укладених договорів. Договори про надання послуг у сфері поводження з відходами з підприємствами, яким наразі передаються відходи, наведено в додатку №22:

- ТОВ «Український центр поводження з відходами» – договір за №30-12-20/НЛ-Е від 30.12.2020 про надання послуг із збирання, перевезення, зберігання, оброблення та утилізації відходів;
- ТОВ «УТІЛЬВТОРПРОМ» – договір за №2021-114/ВО від 26.12.2024 щодо збирання, перевезення, зберігання, оброблення, відновлення та/або видалення відходів.

5.4 Ризики для здоров'я людей, об'єктів культурної спадщини та довкілля, у тому числі через можливість виникнення надзвичайних ситуацій

Ризик, як імовірність небажаних подій, є невід'ємним компонентом життя будь-якої людини та економічної формації. Людина протягом життя піддається впливу різних ризиків: ризику втрати здоров'я, пов'язаного з професійною діяльністю (професійний ризик); радіаційного ризику; ризику для здоров'я, обумовленого впливом різних факторів навколишнього середовища; ризику, пов'язаному з умовами та якістю життя і т. д.

Характеристика ризику інтегрує дані про небезпеку розглянутих хімічних речовин, величини експозиції, параметрів залежності «доза-відповідь», з метою кількісної та якісної оцінки ризику, виявлення і оцінки порівняльної значущості існуючих проблем для здоров'я населення.

Ідентифікація небезпеки передбачає встановлення на якісному рівні значущості доказів здатності того чи іншого агента викликати певні шкідливі ефекти у людини. У науковому відношенні ідентифікація небезпеки – це процес встановлення причинного зв'язку між дією хімічної речовини і розвитком несприятливих ефектів для здоров'я людини. Основною метою етапу ідентифікації небезпеки є вибір пріоритетних, індикаторних хімічних речовин, вивчення яких дозволяє надійно охарактеризувати джерела виникнення та рівні ризику, що порушують стан здоров'я населення.

Ідентифікація небезпеки має скринінговий характер і передбачає: виявлення джерел забруднення навколишнього середовища і можливого впливу на людину; ідентифікацію забруднюючих речовин; характеристику потенційно шкідливих ефектів хімічних речовин і оцінку наукової доведеності можливості розвитку цих ефектів у людини; виявлення пріоритетних для подальшого вивчення хімічних сполук, маршрутів їх дії (включаючи пріоритетні забруднені середовища та шляхи надходження хімічних речовин в організм людини); встановлення тих шкідливих ефектів, які можуть бути викликані пріоритетними речовинами при оцінці тривалості експозиції (гострі, підгострі, хронічні, довічні) і шляхах їх надходження в організм людини (інгаляційне, пероральне, нашкірне).

Оцінка ризику впливу планової діяльності на здоров'я населення від забруднення атмосферного повітря проводиться за розрахунками ризику розвитку неканцерогенних ефектів та соціального ризику впливу планової діяльності, відповідно до вимог «Оцінки ризику впливу планованої діяльності на навколишнє середовище», викладених у ДБН А.2.2-1-2021 «Склад і зміст матеріалів оцінки впливів на навколишнє середовище (ОВНС)», затверджених Наказом за №366 від 30.12.2021 Мінрегіону України, та набули чинності 01.09.2022.

5.4.1 Оцінка ризику впливу планової діяльності на природне середовище та здоров'я населення

Ризик впливу планованої діяльності на навколишнє середовище – це імовірність настання події, що має несприятливі наслідки для навколишнього середовища, й викликана негативним впливом господарської або іншої діяльності, надзвичайними ситуаціями природного й техногенного характеру.

Оцінка ризику впливу планової діяльності на здоров'я населення від забруднення атмосферного повітря проводиться за розрахунками ризику розвитку неканцерогенних ефектів та соціального ризику впливу планової діяльності, відповідно до вимог «Оцінки ризику впливу планованої діяльності на навколишнє середовище», викладених у ДБН А.2.2-1-2021 «Склад і зміст матеріалів оцінки впливів на навколишнє середовище (ОВНС)», затверджених Наказом за №366 від 30.12.2021 Мінрегіону України, що увійшли в дію 01.09.2022.

Визначення показників техногенного ризику (ризику впливу об'єкта або планової діяльності на природне середовище) проводиться для об'єктів, на яких такі ризики можуть реально бути присутніми.

Визначення показників техногенного ризику проводиться в 2 етапи. На першому етапі проводиться визначення ризику впливу об'єкта господарської діяльності на компоненти навколишнього середовища, що встановлює прогнозний рівень техногенного ризику при проектуванні.

На другому етапі визначається показник ризику впливу кожної специфічної забруднюючої речовини на відповідні компоненти навколишнього середовища.

Визначення ризику впливу об'єкта господарської діяльності, на компоненти навколишнього середовища, що встановлює прогнозний рівень (1 етап) техногенного ризику при реконструкції не проводиться через відсутність негативного впливу планованої діяльності на гідросферу і ґрунти, а також зважаючи на відсутність перевищень нормативних показників викидів в атмосферне повітря згідно з розрахунком розсіювання забруднюючих речовин по усіх

забруднюючих речовинах, за винятком азоту діоксиду, що обумовлене високим рівнем фонового забруднення по м. Києву, відповідно до листа за №991-002-2679/991-143/03-432 від 17.12.2024 Центральної геофізичної обсерваторії імені Бориса Срезневського (ЦГО).

Розрахунок розсіювання забруднюючих речовин в атмосфері виконаний відповідно до методики ОНД-86 за допомогою програми «ЕОЛ 2000[h]», рекомендованої до використання Міністерством охорони навколишнього природного середовища (вих. №2464/19/4-10 від 15.03.2006), що реалізує «Методику розрахунку концентрацій в атмосферному повітрі шкідливих речовин, що містяться у викидах підприємств», ОНД-86.

При розрахунку приземних концентрацій забруднюючих речовин в атмосфері визначалися концентрації на межі найближчої житлової забудови та на межі нормативної санітарно-захисної зони.

Оцінка ризику впливу планованої діяльності на здоров'я населення від забруднення атмосферного повітря проводиться за розрахунками ризику розвитку неканцерогенних і канцерогенних ефектів.

Характеристика ризику розвитку неканцерогенних ефектів при комбінованій і комплексній дії хімічних сполук проводиться на основі розрахунку індексу небезпеки (HI). Індекс небезпеки для умов одночасного надходження кількох речовин одним і тим же шляхом (наприклад інгаляційним або пероральним) розраховується за такою формулою:

$$HI = \sum HQ_i \ ,$$

де HQ_i – коефіцієнти небезпеки для окремих речовин, які визначаються за формулою:

$$HQ_i = C_i / RfC_i$$

де C_i – розрахункова середньорічна концентрація *i*-ої речовини, мг/м^3;

RfC_i – референтна (безпечна) концентрація *i*-ої речовини, мг/м^3 (у разі відсутності референтних доз/концентрацій (додаток 1 до Методичних рекомендацій «Оцінка канецерогенного та неканцерогенного ризику для здоров'я населення від хімічного забруднення атмосферного повітря», затверджених наказом Міністерства охорони здоров'ч України від 18.10.2023 №1811), як еквівалент, можна використовувати гранично допустимі концентрації (ГДК);

HQ =1 – гранична величина прийнятого ризику.

Критерії неканцерогенного ризику приймаються згідно з табл. Б.1 додатку Б ДБН А.2.2-1-2021 «Склад і зміст матеріалів оцінки впливів на навколишнє середовище (ОВНС)».

Оцінка неканцерогенного ризику здійснюється відповідно до таблиці 5.4.1.1.

Таблиця 5.4.1.1 – Класифікація рівнів неканцерогенного

Характеристика ризику	**Коефіцієнт небезпеки**
Ризик шкідливих ефектів вкрай малий	< 1
Гранична величина прийнятого ризику	1
Ймовірність розвитку шкідливих ефектів зростає пропорційно збільшенню HQ	> 1

Розрахунок ризику проведений з використанням утиліти «Показник ризику» автоматизованої системи розрахунку забруднення атмосфери «ЕОЛ 2000[h]», рекомендованої до використання Міністерством охорони навколишнього природного середовища (вих. №2464/19/4-10 від 15.03.2006) та наведений в додатку №26. Результати машинного розрахунку ризику розвитку неканцерогенних ефектів наведені в таблиці 5.4.1.2.

Таблиця 5.4.1.2 – Розрахунок ризику розвитку неканцерогенних ефектів

Характеристика ризику	Забруднююча речовини (група комбінованої дії)	Коефіцієнт небезпеки (індекс небезпеки)
Ризик шкідливих ефектів вкрай малий	10102-44-0:Азоту діоксид 630-08-0:Вуглецю оксид 7439-97-6:Ртуть та сполуки	0.98382491 0.08607822 0.00000247

<u>Ризик розвитку індивідуальних канцерогенних ефектів</u>

Ризик розвитку індивідуальних канцерогенних ефектів (ICR_i) від речовин, яким властива канцерогенна дія, розраховується за формулою:

$$ICR = C_i \cdot UR_i$$

де UR_i – одиничний канцерогенний ризик *i*-ої речовини, мг/м^3.

Одиничний ризик розраховують із використанням величини SF (мг/кг*доба) (додаток 2 до Методичних рекомендацій «Оцінка канецерогенного та неканцерогенного ризику для здоров'я населення від хімічного забруднення атмосферного повітря», затверджених наказом Міністерства охорони здоров'ч України від 18.10.2023 №1811), стандартної величини маси тіла людини (70 кг) та добового споживання повітря (20 м^3):

$$UR = SFi/(70*20)$$

Канцерогенний ризик за комбінованої дії декількох хімічних сполук розглядають як адитивний. При аналізі доцільно групувати досліджувані канцерогени з урахуванням виду та/або локалізації пухлин. У цьому випадку розрахунок сумарних канцерогенних ризиків здійснюють окремо для кожної групи.

Канцерогенний ризик за комбінованої дії декількох канцерогенних речовин, забруднюючих атмосферу (CR_a), визначається згідно формули:

$$CR_a = \sum ICR_i$$

де ICR_i – канцерогенний ризик *i*-ої речовини.

Класифікація рівнів канцерогенного ризику приймається згідно з табл. Б.2 додатку Б ДБН А.2.2-1-2021 «Склад і зміст матеріалів оцінки впливів на навколишнє середовище (ОВНС)». та наведена в таблиці 5.4.1.4.

Таблиця 5.4.1.4 – Класифікація рівнів канцерогенного ризику

Рівень ризику	Ризик протягом життя
Високий (De Manifestis) – не прийнятний для виробничих умов і населення. Необхідне здійснення заходів з усунення або зниження ризику	$>10^{-3}$
Середній – припустимий для виробничих умов; за впливу на все населення необхідний динамічний контроль і поглиблене вивчення джерел і можливих наслідків шкідливих впливів для вирішення питання про заходи з управління ризиком	$10^{-3} – 10^{-4}$
Низький – припустимий ризик (рівень, на якому, як правило, встановлюються гігієнічні нормативи для населення)	$10^{-4} – 10^{-6}$
Мінімальний (De Minimis) – бажана (цільова) величина ризику при проведенні оздоровчих і природоохоронних заходів	$<10^{-6}$

Оцінка ризику запланованої діяльності по фактору забруднення атмосферного повітря канцерогенними речовинами не провадилась, так як відсутні канцерогенні речовини з визначеними нормативами ризику.

<u>Оцінка соціального ризику планової діяльності</u>

Соціальний ризик планованої діяльності визначається як ризик групи людей, на яку може вплинути впровадження об'єкта господарської діяльності, та особливостей природно-техногенної системи.

Оціночне значення соціального ризику визначається згідно з формулою:

$$R_S = CR_a \cdot V_u \cdot \frac{N}{T} \cdot (1 - N_p),$$

де: R_s – соціальний ризик, чол./рік;

CR_a – канцерогенний ризик комбінованої дії декількох канцерогенних речовин забруднюючих атмосферу, безрозмірний;

V_u – уразливість території від прояву забруднення атмосферного повітря, що визначається відношенням площі, віднесеної під об'єкт господарської діяльності, до площі об'єкта із санітарно-захисною зоною, частки одиниці;

N – чисельність населення; N = 3000 чол. (орієнтовна чисельність населення в зоні впливу об'єкту з урахуванням щільності населення Святошинського району м. Києва);

T – середня тривалість життя (визначається для даного регіону або приймається 70 років), чол/рік;

N_p – коефіцієнт, що визначається, як відношення кількості додаткових робочих місць до чисельності населення для розрахунку (N) для нового будівництва об'єкта; при переоснащенні із збільшенням кількості робочих місць визначається відношенням кількості додаткових робочих місць до попередньої кількості; при зменшенні – відношенням абсолютного значення зменшення кількості робочих місць до попередньої кількості.

Таблиця 5.4.1.4 – Класифікація рівнів соціального ризику

Рівень ризику	**Ризик протягом життя**
Неприйнятний для професійних контингентів	Більш ніж 10^{-3}
Прийнятний для професійних контингентів і неприйнятний для населення	10^{-3} – 10^{-4}
Умовно прийнятний	10^{-4} – 10^{-6}
Прийнятний	Менш ніж 10^{-6}

Вихідні дані та результати розрахунку відповідно до машинного розрахунку (додаток №26) наведені у таблиці 5.4.1.5.

Таблиця 5.4.1.5 – Розрахунок соціального ризику

Вихідні дані		**Оцінка соціального ризику планованої діяльності**
Уразливість території від прояву забруднення атмосферного повітря	0,6265	Умовно прийнятний 0,0000268
Площа віднесена під об'єкт, км^2	0,1023	
Площа об'єкта з СЗЗ, км^2	0,1633	
Чисельність населення (N), чол.	3000	
Середня тривалість життя (Т), років	70	
Новий об'єкт/реконструкція	Ні/Так	
Кількість додаткових робочих місць	5	
Урахування груп можливої канцерогенної дії	Не провадиться	

Вихідні дані		Оцінка соціального ризику планованої діяльності
Метод визначення канцерогенного ризику	Нормативний $CR_a = 0,000001$	

5.4.2 Ризики через можливість виникнення надзвичайних ситуацій

На випадок виникнення надзвичайних ситуацій передбачене проведення ряду заходів.

Передбачається забезпечення кругового проїзду навколо будівель підприємства з можливістю зручного розташування пожежних автомобілів та автодрабин.

Конструкції приміщень запроектовані з відповідною межею вогнестійкості, яка гарантує при пожежі неруйнівність основної частини об'єкту.

Передбачається система пожежної сигналізації, система оповіщення про виникнення пожежі та управління евакуацією людей.

Суворе дотримання технологічних регламентів та інструкцій, правил електро- і протипожежної безпеки виключають можливість створення аварійних ситуацій.

5.4.3 Кумулятивний вплив інших наявних об'єктів, планової діяльності та об'єктів, щодо яких отримано рішення про провадження планові діяльності

Кумулятивним впливами оцінюється сукупність впливів від реалізації даної планованої діяльності та планованої діяльності, що передбачається розміщувати на даній території у найближчому майбутньому (планована діяльність, щодо якої розпочато процедуру з оцінки впливу на довкілля), які можуть призвести до значних негативних або позитивних впливів на навколишнє середовище або соціально-економічні умови. Кумулятивні ефекти можуть виникати з незначних за своїми окремими діями факторів, які працюючи разом протягом тривалого періоду часу, поступово накопичуючись, підсумовуючись згодом в одному і тому ж районі, можуть викликати значні наслідки. Акумуляція впливів відбувається в тому випадку, коли антропогенний вплив або інші фізичні або хімічні впливи на екосистему протягом часу перевершують її можливість до асиміляції або трансформації.

Території, які мають особливе природоохоронне значення, на які може поширитися вплив, в районі розташування підприємства відсутні.

Існуючий стан атмосферного повітря м. Київ характеризується фоновими концентраціями забруднюючих речовин. Фонові концентрації дозволяють судити про ступінь впливів викидів забруднюючих речовин існуючих підприємств, що розташовані на території, яка розглядається.

Для оцінки кумулятивного впливу було проведено розрахунок розсіювання забруднюючих речовин в атмосферному повітрі з урахуванням величин фонових концентрацій.

За результатами розрахунку розсіювання в атмосферному повітрі при роботі проектованого об'єкту, максимальні значення приземних концентрацій, виражені у частках ГДКм.р. для населених місць, не перевищують державні медико-санітарні нормативи на межі СЗЗ та найближчій житловій забудові по усіх забруднюючих речовинах, окрім азоту діоксиду, що зумовлене високим рівнем фонового забруднення по м. Києву, відповідно до листа за №991-002-2679/991-143/03-432 від 17.12.2024 Центральної геофізичної обсерваторії імені Бориса Срезневського (ЦГО).

За результатами акустичних розрахунків акустичне навантаження на межі найближчої житлової забудови, а також нормативної СЗЗ торгівельного комплексу з урахуванням фонового шуму не перевищить нормативних значень для прибудинкових територій (55 дБА – вдень, 45 дБА – вночі) згідно з дод. №16 ДСП 173-96, ДСН 463-19 «Державні санітарні норми допустимих рівнів шуму в приміщеннях житлових та громадських будинків і на території житлової забудови».

За результатами прямих інструментальних замірів (протокол ТОВ «ДОВКІЛЛЯ» за №03-1/25П від 31.01.2025 – наведений в додатку №20), концентрації пріоритетних забруднюючих речовин не перевищують гранично допустимих значень відповідно до законодавства.

5.4.4 Вплив планованої діяльності на клімат, у тому числі характер і масштаби викидів парникових газів, та чутливість діяльності до зміни клімату

Забруднення приземного шару викидами забруднюючих речовин у значній мірі залежить від метеорологічних умов. У окремі періоди, коли метеорологічні умови сприяють накопиченню забруднюючих речовин в приземному шарі атмосфери, концентрації домішок можуть різко збільшитися.

Найбільш сприятливою серед кліматичних умов для зростання інтенсивності впливу на атмосферне повітря є інверсія. Інверсія означає аномальний характер зміни певного параметру в атмосфері зі збільшенням висоти.

При здійсненні розрахунку розсіювання, який проводився із застосуванням автоматизованої системи розрахунку забруднення атмосфери «ЕОЛ 2000[h]», рекомендованої до використання Міністерством охорони навколишнього природного середовища (вих. №2464/19/4-10 від 15.03.2006), що реалізує «Методику розрахунку концентрацій в атмосферному повітрі шкідливих речовин, що містяться у викидах підприємств», ОНД-86, враховувалися найбільш несприятливі умови розсіювання у атмосферному повітрі, тобто приймалися середня максимальна температура повітря найбільш жаркого місяця року за даними листа за №991-002-2662/991-143/03-427 від 16.12.2024 Центральної геофізичної обсерваторії імені Бориса Срезневського (ЦГО) (додаток №16) та мінімальна швидкість вітру, що сприяє найгіршому розсіюванню.

За результатами розрахунку розсіювання в атмосферному повітрі при роботі проектованого об’єкту, максимальні значення приземних концентрацій, виражені у частках ГДКм.р. для населених місць, не перевищують державні медико-санітарні нормативи на межі СЗЗ та найближчій житловій забудові по усіх забруднюючих речовинах, окрім азоту діоксиду, що зумовлене високим рівнем фонового забруднення по м. Києву, відповідно до листа за №991-002-2679/991-143/03-432 від 17.12.2024 Центральної геофізичної обсерваторії імені Бориса Срезневського (ЦГО).

Вплив планованої діяльності на характер і масштаби викидів парникових газів

Кількість парникових газів від джерел підприємства при роботі когенераційних установок складе (т/рік): метан – 0,476747, азоту (I) оксид [N2O] – 0,043873 та вуглецю діоксид – 24511,833429.

При дотриманні всіх дозвільних, технічних і технологічних нормативів та нормативно-правових документів не відбуватиметься значного негативного впливу на стан довкілля.

6 ОПИС МЕТОДІВ ПРОГНОЗУВАННЯ, ЩО ВИКОРИСТОВУВАЛИСЯ ДЛЯ ОЦІНКИ ВПЛИВУ НА ДОВКІЛЛЯ

Прогнозування стану навколишнього середовища здійснювалося з урахуванням впливу планованої діяльності та теперішніх показників навколишнього середовища. Було розглянуто фізико-хімічні, біологічні, культурні та соціально-економічні складові довкілля.

Оцінка впливу запланованої діяльності виконана у декілька етапів: якісне та кількісне визначення впливу об’єкта на навколишнє середовище, врахування запланованих заходів щодо зменшення негативних впливів, оцінка ймовірних наслідків впровадження запланованої діяльності.

Визначення викидів забруднюючих речовин в атмосферу проведено розрахунково-балансовими методами відповідно до переліку методик, затвердженого Міністерством захисту довкілля та природних ресурсів України.

Розрахунок розсіювання забруднюючих речовин в атмосфері проведений з використанням автоматизованої системи розрахунку забруднення атмосфери «ЕОЛ 2000[h]», рекомендованої до використання Міністерством охорони навколишнього природного середовища (вих. №2464/19/4-10 від 15.03.2006), що реалізує «Методику розрахунку концентрацій в атмосферному повітрі шкідливих речовин, що містяться у викидах підприємств», ОНД-86.

Оцінка ризику впливу планової діяльності на здоров'я населення від забруднення атмосферного повітря проводиться за розрахунками ризику розвитку неканцерогенних ефектів та соціального ризику впливу планової діяльності, відповідно до вимог «Оцінки ризику впливу планованої діяльності на навколишнє середовище», викладених у ДБН А.2.2-1-2021 «Склад і зміст матеріалів оцінки впливів на навколишнє середовище (ОВНС)», затверджених Наказом за №366 від 30.12.2021 Мінрегіону України, що увійшли в дію 01.09.2022.

Розрахунок рівнів шуму на території житлової забудови проводився відповідно до нормативної документації: ДБН В.1.1-31 «Захист територій, будинків і споруд від шуму», ДСТУ-Н Б В.1.1-35:2013 «Настанова з проведення розрахунку шуму в приміщеннях і на територіях», ДСТУ-Н Б В.1.1-32:2013 «Настанова з проектування захисту від шуму в приміщеннях засобами звукопоглинання та екранування», ДСТУ-Н Б В. 1.1-33:2013 «Настанова з розрахунку та проектування захисту від шуму сельбішних територій», ДСТУ-Н Б В.1.1-34:2013 «Настанова з розрахунку та проектування звукоізоляції огороджувальних конструкцій житлових і громадських будинків».

7 ОПИС ПЕРЕДБАЧЕНИХ ЗАХОДІВ, СПРЯМОВАНИХ НА ЗАПОБІГАННЯ, ВІДВЕРНЕННЯ, УНИКНЕННЯ ТА ЗМЕНШЕННЯ ЗНАЧНОГО НЕГАТИВНОГО ВПЛИВУ НА ДОВКІЛЛЯ, У ТОМУ ЧИСЛІ КОМПЕНСАЦІЙНІ ЗАХОДИ

Для зменшення впливу планованої діяльності на навколишнє середовище передбачені наступні заходи.

Заходи з охорони ґрунтів та водних ресурсів

- відведення дощових і талих вод на локальні очисні споруди;
- забезпечеггя твердого водонепроникного покриття на території;
- проведення вчасного ремонту дорожнього покриття;
- організація регулярного прибирання території;
- здійснення тимчасового зберігання відходів відповідно до вимог чинного законодавства, що попереджає забруднення ґрунтів. Для твердих побутових відходів повинні використовуватися спеціальні контейнери, що будуть встановлені на території майданчика, відходи будуть регулярно вивозитися відповідно до укладених договорів з відповідними організаціями.

Ресурсозберігаючі заходи:

- раціональне використання земельних ресурсів;
- використання вузлів обліку енергоносіїв та води;
- застосування для освітлення енергозберігаючих ламп (світлодіодних).

Компенсаційні заходи

Згідно з п. 5.9.2 ДБН А.2.2-1:2021, компенсаційні заходи – компенсація незворотного збитку від планованої діяльності шляхом проведення заходів щодо рівноцінного поліпшення стану природного, соціального і техногенного середовища в іншому місці і/або в інший час, грошове відшкодування збитків, прогнозні еколого-економічні збитки (розрахунки екологічного податку за викиди в атмосферне повітря окремих забруднюючих речовин (сполук) стаціонарними джерелами забруднення, за скиди забруднюючих речовин у водні об'єкти, за розміщення відходів у спеціально відведених для цього місцях чи на об'єктах, за утворення радіоактивних відходів виробниками електричної енергії - експлуатуючими організаціями ядерних установок (атомних електростанцій) тощо).

Компенсаційні заходи передбачені у вигляді нарахування екологічного податку при отриманні дозволу на викиди, який оплачується щорічно. А також разового екологічного податку при проведенні будівельно-монтажних робіт. Екологічний податок розраховують

відповідно до діючого законодавства. Такі розрахунки проводяться на основі спеціально затверджених методик за встановленими тарифами згідно з Податковим кодексом України.

Сума податку за викиди в атмосферне повітря забруднюючих речовин стаціонарними джерелами $П_{вс}$ розраховується платниками податків самостійно щокварталу, виходячи з фактичних обсягів викидів і ставок податку за формулою (ст. 243):

$$П_{вс} = \sum (M_i \cdot Н_{ні}),$$

де M_i – кількість викиду і-ої забруднюючої речовини, тонн;

$Н_{ні}$ – ставка податку в поточному році за тонну і-ої забруднюючої речовини, у гривнях з копійками.

Екологічний податок – загальнодержавний обов'язковий платіж, що справляється з фактичних обсягів викидів у атмосферне повітря, скидів у водні об'єкти забруднюючих речовин, розміщення відходів, фактичного обсягу радіоактивних відходів, що тимчасово зберігаються їх виробниками, фактичного обсягу утворених радіоактивних відходів та з фактичного обсягу радіоактивних відходів, накопичених до 1 квітня 2009 року. Компенсація збитку від планованої діяльності здійснюється в період експлуатації шляхом нарахування і сплати екологічного податку згідно з розділом VIII Податкового кодексу України від 02.12.2010 № 2755-VI. Ставки податку за викиди в атмосферне повітря окремих забруднюючих речовин стаціонарними джерелами забруднення проводиться відповідно до п. 243.1 ст. 243 ПКУ.

Значення платежів за викиди забруднюючих речовин приведені в таблиці 7.1.

Таблиця 7.1 – Платежі за викиди забруднюючих речовин від ТОВ «Епіцентр К» при провадженні планованої діяльності (без урахування пересувних джерел викидів)

Код забруднюючої речовини	Найменування забруднюючої речовини	ГДКм.р., с.д., ОБРВ, мг/м^3	Клас небез-печності	Валовий викид, т/рік	Ставка податку, грн/т	Сума збору, грн/рік
301	Азоту діоксид	0,02	3	35,120066	2574,43	90414,15
1301	Акролеїн	0,03	2	0,005201	4216,92	21,93
1314	Альдегід пропіоновий (пропаналь)	0,01	3	0,037580	145,5	5,47
303	Аміак	0,2	4	0,003051	145,5	0,44
330	Ангідрид сірчистий	0,5	3	0,007850	2574,43	20,21
1317	Ацетальдегід	0,01	4	0,002840	145,5	0,41
602	Бензол	1,5	2	0,00000054	4216,92	0,00
402	Бутан	200	4	0,004000	145,5	0,58
2754	Вуглеводні насичені С12 – С19 (розчинники РПК-26511 і ін.) у перерахунку на сумарний органічний вуглець	1	4	0,025473	145,5	3,71
337	Вуглецю оксид	5	4	7,568610	96,99	734,08
123	Заліза оксид (у перерахунку на залізо)	0,04 (с.д.)	3	0,001200	96,99	0,12
1519	Кислота валеріанова	0,03	3	0,006480	145,5	0,94
1555	Кислота оцтова	0,2	3	0,015520	145,5	2,26
322	Кислота сірчана за молекулою H2SO4	0,3	2	0,006000	4216,92	25,30
616	Ксилол	0,2	3	0,076502	145,5	11,13
143	Марганець і його сполуки (у перерахунку на діоксид марганцю)	0,01	2	0,000110	20376,22	2,24
1715	Метилмеркаптан	0,0001	4	0,000204	145,5	0,03
150	Натрію гідрооксид (натр їдкий, сода каустична)	0,01 (ОБРВ)	-	0,000750	96,99	0,07
-	Неметанові леткі органічні сполуки	-	-	0,005070	145,5	0,74

Код забруднюючої речовини	Найменування забруднюючої речовини	ГДКм.р., с.д., ОБРВ, мг/м^3	Клас небез-печності	Валовий викид, т/рік	Ставка податку, грн/т	Сума збору, грн/рік
	(НМЛОС)					
10304	Пропан	65 (ОБРВ)	-	0,002600	145,5	0,38
2902	Речовини у вигляді суспендованих твердих частинок недиференційованих за складом	0,5	3	1,489840	96,99	144,50
183	Ртуть металічна	0,0003 (с.д.)	1	0,000044	109127,84	4,79
184	Свинець і його неорганічні сполуки (у перерахунку на свинець)	0,001	1	0,000001	109127,84	0,11
333	Сірководень	0,008	2	0,000108	8273,63	0,89
1061	Спирт етиловий	5	4	0,159720	145,5	23,24
621	Толуол	0,6	3	0,000002	145,5	0,00
2752	Уайт-спірит	1 (ОБРВ)	-	0,162000	145,5	23,57
1071	Фенол	0,01	2	0,051893	11685,1	606,37
18000	Фреони/фреони R404, R134	-	-	0,036676	96,99	3,56
18000	Фреони/фреон R410A	-	-	0,045800	96,99	4,44
18000	Фреони/фреон R507 (суміш фреонів R125 та R143a)	-	-	0,248600	96,99	24,11
349	Хлор	0,1	2	0,000700	4216,92	2,95
203	Хром шестивалентний (у перерахунку на триоксид хрому)	0,002	1	0,000004	69113,38	0,28
-	Азоту (1) оксид [N2O]	-	-	0,044223	2574,43	113,85
-	Вуглецю діоксид	-	-	24520,914429	30	735627,43
410	Метан	50 (ОБРВ)	-	0,495797	145,5	72,14
					Разом:	*827896,43*

Розмір платежу може змінюватися залежно від фактичного навантаження підприємства та податкових ставок.

8 ОПИС ОЧІКУВАНОГО ЗНАЧНОГО НЕГАТИВНОГО ВПЛИВУ ДІЯЛЬНОСТІ НА ДОВКІЛЛЯ ЗУМОВЛЕНОГО НАДЗВИЧАЙНИМИ СИТУАЦІЯМИ, ЗАХОДИ ЗАПОБІГАННЯ ВПЛИВУ НАДЗВИЧАЙНИХ СИТУАЦІЙ

Надзвичайна ситуація – це порушення нормальних умов життя і діяльності людей на об’єкті або території, спричинене аварією, катастрофою, стихійним лихом чи іншою небезпечною подією, яка призвела (може призвести) до загибелі людей та/або значних матеріальних втрат.

Відповідно до причин походження подій, що можуть зумовити виникнення НС на території України, розрізняються:

- НС техногенного характеру – транспортні аварії (катастрофи), пожежі, неспровоковані вибухи чи їх загроза, аварії з викидом (загрозою викиду) небезпечних хімічних, радіоактивних, біологічних речовин, раптове руйнування споруд та будівель, аварії на інженерних мережах і спорудах життєзабезпечення, гідродинамічні аварії на греблях, дамбах тощо.
- НС природного характеру – небезпечні геологічні, метеорологічні, гідрологічні морські та прісноводні явища, деградація ґрунтів чи надр, природні пожежі, зміна стану повітряного басейну, інфекційна захворюваність людей, сільськогосподарських тварин, масове

ураження сільськогосподарських рослин хворобами чи шкідниками, зміна стану водних ресурсів та біосфери тощо.

- НС соціально-політичного характеру, пов'язані з протиправними діями терористичного і антиконституційного спрямування: здійснення або реальна загроза терористичного акту (збройний напад, захоплення і затримання важливих об'єктів, ядерних установок і матеріалів, систем зв'язку та телекомунікацій, напад чи замах на екіпаж повітряного або морського судна), викрадення (спроба викрадення) чи знищення суден, захоплення заручників, встановлення вибухових пристроїв у громадських місцях, викрадення або захоплення зброї, виявлення застарілих боєприпасів тощо.
- НС воєнного характеру, пов'язані з наслідками застосування зброї масового ураження або звичайних засобів ураження, під час яких виникають вторинні фактори ураження населення внаслідок руйнування атомних і гідроелектричних станцій, складів і сховищ радіоактивних і токсичних речовин та відходів, нафтопродуктів, вибухівки, транспортних та інженерних комунікацій тощо.

У результаті настання надзвичайної ситуації може виникнути пожежа на проммайданчику. Виключення умов утворення горючого середовища і умов утворення джерел запалювання досягається шляхом:

– застосування негорючих будівельних матеріалів;

– забезпечення блискавкозахисту та захисту від статичної електрики;

– забезпечення заходів безпеки в електрообладнанні;

– застосування об'ємно-планувальних рішень і засобів, що забезпечують обмеження поширення пожежі за межі вогнища;

– застосування будівельних конструкцій з межами вогнестійкості та класами пожежної небезпеки, що володіють необхідним ступенем вогнестійкості класу конструктивної пожежної небезпеки;

– застосування вогнезахисту для підвищення меж вогнестійкості несучих будівельних конструкцій;

– організація евакуаційних шляхів, які відповідають вимогам безпечної евакуації людей при пожежі;

– обладнання системи протипожежного водопроводу;

– застосування первинних засобів пожежогасіння (вогнегасники порошкові, ящики з піском та ін.);

– дотримання нормативних протипожежних розривів між проектованими будівлями і спорудами;

– пріоритетного виконання протипожежних заходів, передбачених проектною документацією, розроблених відповідно до діючих норм;

– дотримання правил пожежної безпеки при проведенні будівельних і монтажних робіт;

– використання сертифікованих речовин, матеріалів, виробів у частині забезпечення пожежної безпеки;

– дотримання заходів пожежної безпеки при поводженні з технологічним обладнанням, що наведені в його технічній документації;

– забезпечення безперешкодного проїзду пожежної техніки до місця пожежі;

– застосування автоматичних установок пожежної сигналізації, оповіщення та управління евакуацією людей при пожежі.

Торгівельний комплекс ТОВ «Епіцентр К» обладнано системами пожежної сигналізації, оповіщення про пожежу та управління евакуації людей, протидимного захисту, пожежогасіння (внутрішнім та зовнішнім протипожежним водопроводом). Зовнішнє пожежогасіння передбачено здійснювати від існуючої кільцевої мережі протипожежного водопроводу. На мережі встановлено пожежні гідранти. У будівлях торгівельного комплексу та офісного центру передбачені системи автоматичного водяного спринклерного пожежогасіння. Необхідний тиск у системі внутрішнього водопостачанняя забезпечується тиском в існуючій мережі.

9 ВИЗНАЧЕННЯ УСІХ ТРУДНОЩІВ (ТЕХНІЧНИХ НЕДОЛІКІВ) ВИЯВЛЕНИХ У ПРОЦЕСІ ПІДГОТОВКИ З ОЦІНКИ ВПЛИВУ НА ДОВКІЛЛЯ

У процесі підготовки звіту з оцінки впливу на довкілля труднощів не виявлено.

10 ЗАУВАЖЕННЯ І ПРОПОЗИЦІЇ ГРОМАДСЬКОСТІ ДО ПЛАНОВАНОЇ ДІЯЛЬНОСТІ

Згідно з п.7 ст.5 Закону України «Про оцінку впливу на довкілля» – «протягом 12 робочих днів з дня внесення відомостей, зазначених у частині третій статті 4 цього Закону, до Єдиного реєстру з оцінки впливу на довкілля громадськість може надати уповноваженому територіальному органу, а у випадках, визначених частинами третьою і четвертою цієї статті, - уповноваженому центральному органу зауваження і пропозиції до планованої діяльності, обсягу досліджень та рівня деталізації інформації, що підлягає включенню до звіту з оцінки впливу на довкілля. У разі отримання зауважень і пропозицій громадськості відповідний уповноважений орган повідомляє про них суб'єкту господарювання із застосуванням засобів електронних комунікацій та надає йому копії зауважень і пропозицій не пізніше наступного робочого дня з дня їх отримання».

«Повідомлення про плановану діяльність, яка підлягає оцінці впливу на довкілля» було офіційно оприлюднено в Єдиному реєстрі з оцінки впливу на довкілля – 27.01.2025, присвоєно реєстраційний номер справи – 11231.

«Повідомлення про плановану діяльність, яка підлягає оцінці впливу на довкілля», відповідно до законодавства, в електронному вигляді було передано до Святошинської районної в м. Києві державної адміністрації – лист з вх. №107/462 від 23.01.2025 наведено на рис. 10.1.

«Повідомлення про плановану діяльність, яка підлягає оцінці впливу на довкілля», відповідно до законодавства, в електронному вигляді було передано до Київської міської ради – лист з вх. №08/2681 від 24.01.2025 наведено на рис. 10.2.

Протягом 12 робочих днів з дня офіційного оприлюднення «Повідомлення про плановану діяльність, яка підлягає оцінці впливу на довкілля», відповідно до листа за №077-853 від 13.02.2025 Департаменту захисту довкілля та адаптації до зміни клімату виконавчого органу Київської міської ради (Київської міської державної адміністрації) (рис. 10.3), зауваження і пропозиції громадськості до планованої діяльності, обсягу досліджень та рівня деталізації інформації, що підлягає включенню до звіту з оцінки впливу на довкілля, не надходили.

МЕРЕЖА ТОРГОВЕЛЬНИХ ЦЕНТРІВ
ЕПІЦЕНТР®

№ 11/33 від 23 січня 2025 р.

Святошинська районна в місті Києві
державна адміністрація
03115, м. Київ-115, пр-т Берестейський, 97

Нашим підприємством розпочато процедуру з оцінки впливу на довкілля та внесене до Єдиного державного реєстру з оцінки впливу на довкілля «Повідомлення про плановану діяльність, яка підлягає оцінці впливу на довкілля» Товариства з обмеженою відповідальністю «Епіцентр К» (реєстраційний номер справи – 11231).

Відповідно до вимог статті 4 Закону України «Про оцінку впливу на довкілля» (далі - Закон): ч.3 *повідомлення про плановану діяльність, яка підлягає оцінці впливу на довкілля* оприлюднюється суб'єктом господарювання шляхом розміщення не менше ніж в трьох публічних місцях (зокрема, на *дошках оголошень органів місцевого самоврядування*, об'єктів соціально-культурного призначення, відділень поштового зв'язку, на стаціонарно обладнаних зупинках маршрутних транспортних засобів, у місцях, визначених та обладнаних органами державної влади або органами місцевого самоврядування, та інших місцях масового перебування населення) на території, де планується провадити плановану діяльність; суб'єкт господарювання подає уповноваженому центральному органу *відомості, що підтверджують факт та дату оприлюднення* суб'єктом господарювання повідомлення про плановану діяльність, яка підлягає оцінці впливу на довкілля.

Враховуючи вищенаведене, направляємо Вам (в електронному вигляді) «Повідомлення про плановану діяльність, яка підлягає оцінці впливу на довкілля», яке просимо оприлюднити на офіційному веб-сайті та дошках оголошень, не пізніше наступного робочого дня та надати відомості, що підтверджують факт та дату такого оприлюднення.

Керівник проектів та програм у сфері
матеріального виробництва ТОВ «Епіцентр К» **Янковенко В.П.**

Вх. №107/462 від 23.01.2025

Товариство з обмеженою відповідальністю "Епіцентр К", ідентифікаційний код за ЄДРПОУ 32490244, ІПН 324902426531 IBAN:UA763003460000026001010251901
Юридична адреса: 04128, м Київ, вул. Берковецька, 6К, тел./факс: (044) 206 26 00, 594 50 50

Рисунок 10.1 – Лист щодо передачі «Повідомлення про плановану діяльність, яка підлягає оцінці впливу на довкілля» до Святошинської районної в м. Києві державної адміністрації

МЕРЕЖА ТОРГОВЕЛЬНИХ ЦЕНТРІВ
ЕПІЦЕНТР®

№ 8/33 від 23 січня 2025 р.

Київська міська рада
01044, м. Київ, вул. Хрещатик 36

Нашим підприємством розпочато процедуру з оцінки впливу на довкілля та внесене до Єдиного державного реєстру з оцінки впливу на довкілля «Повідомлення про плановану діяльність, яка підлягає оцінці впливу на довкілля» Товариства з обмеженою відповідальністю «Епіцентр К» (реєстраційний номер справи – 11231).

Відповідно до вимог статті 4 Закону України «Про оцінку впливу на довкілля» (далі - Закон): ч.3 *повідомлення про плановану діяльність, яка підлягає оцінці впливу на довкілля* оприлюднюється суб'єктом господарювання шляхом розміщення не менше ніж в трьох публічних місцях (зокрема, на *дошках оголошень органів місцевого самоврядування*, об'єктів соціально-культурного призначення, відділень поштового зв'язку, на стаціонарно обладнаних зупинках маршрутних транспортних засобів, у місцях, визначених та обладнаних органами державної влади або органами місцевого самоврядування, та інших місцях масового перебування населення) на території, де планується провадити плановану діяльність; суб'єкт господарювання подає уповноваженому центральному органу *відомості, що підтверджують факт та дату оприлюднення* суб'єктом господарювання повідомлення про плановану діяльність, яка підлягає оцінці впливу на довкілля.

Враховуючи вищенаведене, направляємо Вам (в електронному вигляді) «Повідомлення про плановану діяльність, яка підлягає оцінці впливу на довкілля», яке просимо оприлюднити на офіційному веб-сайті та дошках оголошень, не пізніше наступного робочого дня та надати відомості, що підтверджують факт та дату такого оприлюднення.

Керівник проектів та програм у сфері матеріального виробництва ТОВ «Епіцентр К» **Янковенко В.П.**

Вх. №08/2681 від 24.01.2025

Товариство з обмеженою відповідальністю "Епіцентр К", ідентифікаційний код за ЄДРПОУ 32490244, ІПН 324902426531 IBAN:UA763003460000026001010251901
Юридична адреса: 04128, м.Київ, вул. Берковецька, 6К, тел./факс: (044) 206 26 00, 594 50 50

Рисунок 10.2 – Лист щодо передачі «Повідомлення про плановану діяльність, яка підлягає оцінці впливу на довкілля» до Київської міської ради

УКРАЇНА

ВИКОНАВЧИЙ ОРГАН КИЇВСЬКОЇ МІСЬКОЇ РАДИ
(КИЇВСЬКА МІСЬКА ДЕРЖАВНА АДМІНІСТРАЦІЯ)

ДЕПАРТАМЕНТ ЗАХИСТУ ДОВКІЛЛЯ ТА АДАПТАЦІЇ ДО ЗМІНИ КЛІМАТУ

вул. Турівська, 28, м. Київ, 04080 приймальня (044) 366 64 10, (044) 366 64 11 E-mail: ecology@kyivcity.gov.ua
Контактний центр міста (044) 15 51 Код ЄДРПОУ 41819431

13.02.2025 077-853

ТОВ «ЕПІЦЕНТР К»
вул. Берковецька, буд. 6-К,
м. Київ, 04128

Департамент захисту довкілля та адаптації до зміни клімату виконавчого органу Київської міської ради (Київської міської державної адміністрації) (далі – Департамент) повідомляє, що протягом 12 робочих днів з дня офіційного оприлюднення повідомлення про плановану діяльність, яка підлягає оцінці впливу на довкілля, ТОВАРИСТВА З ОБМЕЖЕНОЮ ВІДПОВІДАЛЬНІСТЮ «ЕПІЦЕНТР К» (номер справи в Єдиному реєстрі з оцінки впливу на довкілля на Єдиній екологічній платформі «ЕкоСистема» 11231) щодо реконструкції існуючої схеми електропостачання Офісного центру, розташованого за адресою: м. Київ, вул. Берковецька, 6-К та Торгівельного комплексу, розташованого за адресою: м. Київ, вул. Берковецька, 6В, шляхом влаштування когенераційних установок резервного електропостачання, зауваження і пропозиції громадськості до планованої діяльності, обсягу досліджень та рівня деталізації інформації, що підлягає включенню до звіту з оцінки впливу на довкілля, на адресу Департаменту не надходили.

Директор Олександр ВОЗНИЙ

Дар'я Савченко 366 64 15

Рисунок 10.3 – Лист за №077-853 від 13.02.2025 Департаменту захисту довкілля та адпптації до зміни клімату виконавчого органу Київської міської ради (Київської міської державної адміністрації) щодо зауважень і пропозицій до планованої діяльності

11 СТИСЛИЙ ЗМІСТ ПРОГРАМ МОНІТОРИНГУ ТА КОНТРОЛЮ ЩОДО ВПЛИВУ НА ДОВКІЛЛЯ ПІД ЧАС ВПРОВАДЖЕННЯ ПЛАНОВАНОЇ ДІЯЛЬНОСТІ

Згідно з проведеною оцінкою впливу на довкілля визначено, що під час провадження планованої діяльності, очікується допустимий вплив на довкілля та здоров'я населення, зумовлений викидами забруднюючих речовин в атмосферне повітря, шумовим забрудненням, здійсненням операцій у сфері поводження з відходами. Значний вплив на довкілля під час провадження планової діяльності не передбачається.

Враховуючи вище визначені результати оцінки впливів, передбачається програма моніторингу та контролю щодо впливів на довкілля під час провадження планової діяльності.

Передбачено здійснювати моніторинг, наведений в табл. 11.1.

Таблиця 11.1 – Пропонована програма моніторингу та контролю впливів на довкілля під час провадження планованої діяльності

№ з/п	Предмет моніторингу	Періодичність моніторингу
1	Контроль якості атмосферного повітря на межі санітарно-захисної зони у напрямку найближчої житлової забудови	1 раз на рік
2	Здійснення заходів щодо контролю за дотримання затверджених нормативів граничнодопустимих викидів забруднюючих речовин	Відповідно до умов дозволу на викиди
3	Моніторинг впливу шуму від планованої діяльності на межі санітарно-захисної зони у напрямку найближчої житлової забудови	1 раз на рік
4	Ведення обліку відходів, що утворилися в результаті діяльності, з поданням відповідної звітності	1 раз на рік

12 РЕЗЮМЕ НЕТЕХНІЧНОГО ХАРАКТЕРУ ІНФОРМАЦІЇ

Планованою діяльністю передбачена «Реконструкція існуючої схеми електропостачання Офісного центру, розташованого за адресою: м. Київ, вул. Берковецька, 6-К та Торгівельного комплексу, розташованого за адресою: м. Київ, вул. Берковецька, 6В, шляхом влаштування когенераційних установок резервного електропостачання».

Реконструкція передбачена на проммайданчику підприємства, розташованому на земельних ділянках, загальною площею 10,5072 га, які використовуються підприємством на підставі права власності та суборенди відповідно до витягів з державного реєстру речових прав:

- земельна ділянка з кадастровим №8000000000:75:489:0141, площею 0,7743 га – витяг №337040844 від 27.06.2023 (тип речового права – право власності);
- земельна ділянка з кадастровим №8000000000:75:489:0015, площею 4,2199 га – витяг №337567592 від 30.06.2023 (тип речового права – право власності);
- частина земельної ділянки з кадастровим №8000000000:75:489:0001, площею 2,3255 га (загальна площа зем.ділянки – 64,1443 га) – витяг №391732153 від 20.08.2024 (тип речового права – право суборенди на частину майна);
- частина земельної ділянки з кадастровим №8000000000:75:489:0001, площею 3,1875 га (загальна площа зем.ділянки – 64,1443 га) – витяг №391737612 від 20.08.2024 (тип речового права – право суборенди на частину майна).

Суборенда частин земельної ділянки здійснюється відповідно до договорів суборенди з ПрАТ «АГРОФІРМА «ТЕПЛИЦІ «УКРАЇНИ».

Документи, що підтверджують право користування земельними ділянками (витяги, договори суборенди), наведені в додатку №1.

Територія планованої діяльності знаходиться у Святошинському районі м. Києва та межує:

- з півночі – з торгівельно-розважальним центром «Lavina Mall», далі розташований торгівельний комплекс «Ашан Біличі»;
- на півдні – з проїжджою частиною вул. Берковецька, за якою розміщені зелені насадження;
- на заході – з торгівельно-розважальним центром «Lavina Mall»;
- на сході – з проїжджою частиною вул. Берковецька, далі розміщена Велика окружна дорога, просп. Академіка Паладіна, за якими знаходяться землі сільськогосподарського призначення (Для ведення особистого підсобного господарства, садівництва, городництва, сінокосіння і випасання худоби) – територія садових товариств м. Києва по просп. Академіка Паладіна та вул. Садовій.

Планованою діяльністю передбачається встановлення когенераційних установок (КГУ), що працюватимуть на природному газі, а саме:

- КГУ «RSE 4500», потужністю 4500 кВт з витратою палива до 1000 м^3/год – 1 од.;

- КГУ «RSE 1500», потужністю 1500 кВт з витратою палива до 360 м^3/год – 2 од. (технічні паспорти наведено в додатку №4).

Когенераційна установка складається з двигуна, генератора, системи управління і теплообмінників, які використовуються для виробництва необхідної теплової енергії.

Газоподібне паливо (природний газ) надходить на газопоршневий двигун для подальшого згоряння та приведення в рух поршневої групи, при цьому утворюється механічна енергія, яка передається через вал до генератора, який, у свою чергу, виробляє електроенергію.

При виробленні електричної енергії в когенераційній установці паралельно утворюється тепло (від відпрацьованих димових газів, а також мастила або води, які охолоджують двигун), яке відводиться за допомогою комплекту теплообмінників та може використовуватися для підігрівання мережевої води або виробництва пари. Таким чином, у процесі когенерації, теплова енергія використовується максимально ефективно.

Для оцінки впливу викидів забруднюючих речовин на стан атмосферного повітря здійснено розрахунок розсіювання забруднюючих речовин в атмосфері з використанням автоматизованої системи розрахунку забруднення атмосфери. За результатами розрахунку розсіювання в атмосферному повітрі при роботі проектованого об’єкту, максимальні значення

приземних концентрацій, виражені у частках ГДКм.р. для населених місць, не перевищують державні медико-санітарні нормативи на межі СЗЗ та найближчій житловій забудові по усіх забруднюючих речовинах, окрім азоту діоксиду, що зумовлене високим рівнем фонового забруднення по м. Києву, відповідно до листа за №991-002-2679/991-143/03-432 від 17.12.2024 Центральної геофізичної обсерваторії імені Бориса Срезневського (ЦГО).

Проведено розрахунок ризику впливу планованої дяльності на природне середовище. Згідно з автоматизованим розрахунком, ризик розвитку індивідуальних неканцерогенних ефектів оцінюється як «вкрай малий»; соціальний ризик планованої діяльності оцінюється як «умовно прийнятний».

При здійсненні планованої діяльності передбачено дотриманням вимог ДБН В.1.1-31:2013 «Захист територій, будинків і споруд від шуму».

За результатами акустичних розрахунків акустичне навантаження на межі найближчої житлової забудови та нормативної СЗЗ з урахуванням фонового шуму не перевищить нормативних значень для прибудинкових територій (55 дБА – вдень, 45 дБА – вночі) згідно з дод. №16 ДСП 173-96, ДСН 463-19 «Державні санітарні норми допустимих рівнів шуму в приміщеннях житлових та громадських будинків і на території житлової забудови».

Таким чином, проаналізувавши плановану діяльність – «Реконструкція існуючої схеми електропостачання Офісного центру, розташованого за адресою: м. Київ, вул. Берковецька, 6-К та Торгівельного комплексу, розташованого за адресою: м. Київ, вул. Берковецька, 6В, шляхом влаштування когенераційних установок резервного електропостачання», можна зробити висновок про відсутність понаднормативного впливу на стан довкілля та зазначити, що провадження планованої діяльності буде здійснюватися з дотриманням вимог чинного екологічного та санітарного законодавства.

13 СПИСОК ПОСИЛАНЬ

1. Закон України «Про оцінку впливу на довкілля» від 18.12.2017 за №2059-VIII.
2. Закон України «Про охорону навколишнього природного середовища» від 25.06.1991 за №1264-XII.
3. Закон України «Про управління відходами» від 20.06.2022 за №2320-IX.
4. Закон України «Про охорону атмосферного повітря» від 16.10.1992 за №2707-XII.
5. Закон України «Про систему громадського здоров'я» від 06.09.2022 за №2573-IX.
6. Водний кодекс України.
7. Земельний кодекс України.
8. Податковий кодекс України.
9. Порядок проведення громадських слухань у процесі оцінки впливу на довкілля, затверджений постановою Кабміну від 13.12.2017 за №989.
10. Постанова Кабміну України «Про затвердження Порядку передачі документації для надання висновку з оцінки впливу на довкілля та фінансування оцінки впливу на довкілля та Порядку ведення Єдиного реєстру з оцінки впливу на довкілля» від 13.12.2017 за №1026.
11. Державні санітарні правила планування та забудови населених пунктів, затверджені Наказом Міністерства охорони здоров'я України від 19.06.1996 за №173.
12. ОНД-86. «Методика розрахунку концентрацій в атмосферному повітрі шкідливих речовин, що містяться у викидах промислових підприємств», затверджена 04.08.1986 за №192.
13. Державні медико-санітарні нормативи допустимого вмісту хімічних і біологічних речовин в атмосферному повітрі населених місць, затверджені наказом МОЗ від 10.05.2024 №813, зареєстрованим в Мін'юсті 24.05.2024 за №763/42108.
14. Нормативи граничнодопустимих викидів забруднюючих речовин із стаціонарних джерел. Наказ Міністерства охорони навколишнього природного середовища України за №309 від 27.06.2006.
15. ДБН А.2.2-1-2021 «Склад і зміст матеріалів оцінки впливів на навколишнє середовище (ОВНС)».
16. «Збірник методик по розрахунку вмісту забруднюючих речовин у викидах від неорганізованих джерел забруднення атмосфери», Донецьк, УкрНТЕК.
17. «Збірник показників емісії (питомих викидів) забруднюючих речовин в атмосферне повітря різними виробництвами», УНЦТЕ, Донецьк, 2004р.
18. «Методичний посібник з розрахунків викидів від неорганізованих джерел в промисловості будівельних матеріалів», Мінбудматеріалів СРСР, 1985р., Новоросійськ.
19. ДБН В. 1.1-31:2013 «Захист територій, будинків і споруд від шуму».
20. ДСТУ-Н Б В.1.1-33 «Настанова з розрахунку та проектування захисту від шуму сельбищних територій».
21. ДСТУ-Н Б В.1.-35:2013 «Настанова з розрахунку рівнів шуму в приміщеннях і на територіях».
22. Постанова КМУ «Про затвердження Правил охорони поверхневих вод від забруднення зворотними водами» від 25.03.1999 за №465.
23. ДБН Б2.2-12:2019 «Планування та забудова територій».
24. Екологічний паспорт м. Києва за 2023 рік.

Відомості про авторів звіту

ПІБ	Кваліфікація	Підпис
Оксак Юлія Юріївна	Диплом спеціаліста АР № 30229503 Запорізької державної інженерної академії, 2006 р. за спеціалізацією «Екологічний аудит та охорона навколишнього середовища» Кваліфікаційний сертифікат інженера-проектувальника АР № 016174 від 26.12.2019	

ДОДАТКИ

Додаток №1 – Документи, що підтверджують право користування земельними ділянками (витяги, договори суборенди частини земельної ділянки)

ВИТЯГ

з Державного реєстру речових прав

Індексний номер витягу:	337040844
Дата, час формування:	27.06.2023 09:10:37
Витяг сформовано:	Приватний нотаріус Біловар І.О., Київський міський нотаріальний округ, м.Київ
Підстава формування витягу:	заява з реєстраційним номером: 55891974, дата і час реєстрації заяви: 22.06.2023 18:17:37

Актуальна інформація про об'єкт речових прав

Реєстраційний номер об'єкта нерухомого майна:	2718492180000
Тип об'єкта:	земельна ділянка
Кадастровий номер:	8000000000:75:489:0141
Опис об'єкта:	Площа (га): 0.7743, Дата державної реєстрації земельної ділянки: 11.08.2021, орган, що здійснив державну реєстрацію земельної ділянки: Головне управління Держгеокадастру у місті Києві
Адреса:	м.Київ, вулиця Берковецька, земельна ділянка 6

Актуальна інформація про речове право

Номер відомостей про речове право: 50772138

Тип речового права:	право власності
Дата, час державної реєстрації:	22.06.2023 18:17:37
Державний реєстратор:	приватний нотаріус Біловар Ірина Олександрівна, Київський міський нотаріальний округ, м.Київ
Підстава внесення запису:	Рішення про державну реєстрацію прав та їх обтяжень, індексний номер: 68189034 від 27.06.2023 09:07:14, приватний нотаріус Біловар Ірина Олександрівна, Київський міський нотаріальний округ, м.Київ
Документи, подані для державної реєстрації:	договір купівлі-продажу, серія та номер: 2602, виданий 06.06.2023, видавник: приватний нотаріус Київського міського нотаріального округу Біловар Ірина Олександрівна
Розмір частки:	1
Ціна нерухомого майна, встановлена у договорі:	31801000,00
Власники:	ТОВАРИСТВО З ОБМЕЖЕНОЮ ВІДПОВІДАЛЬНІСТЮ "ЕПІЦЕНТР К", код ЄДРПОУ: 32490244, країна реєстрації: Україна

Витяг сформував: Біловар І.О.

Підпис:

Приватний нотаріус Київський міський нотаріальний округ Біловар Ірина Олександрівна

МП

ВИТЯГ

з Державного реєстру речових прав

Індексний номер витягу:	391732153
Дата, час формування:	20.08.2024 16:45:31
Витяг сформовано:	Приватний нотаріус Біловар І.О., Київський міський нотаріальний округ, м.Київ
Підстава формування витягу:	заява з реєстраційним номером: 62561947, дата і час реєстрації заяви: 20.08.2024 15:58:07

Актуальна інформація про об'єкт речових прав

Реєстраційний номер об'єкта нерухомого майна:	446923480386
Тип об'єкта:	земельна ділянка
Кадастровий номер:	8000000000:75:489:0001
Опис об'єкта:	Площа (га): 64.1443
Цільове призначення:	для будівництва та обслуговування об'єктів громадського і комерційного використання, торговельно-розважальних комплексів, офісних центрів, об'єктів житлової забудови, паркінгу
Адреса:	м.Київ, вулиця Берковецька, 6

Актуальна інформація про державну реєстрацію іншого речового права

Номер запису про інше речове право: 56346232

Дата, час державної реєстрації:	20.08.2024 15:58:07
Державний реєстратор:	приватний нотаріус Біловар Ірина Олександрівна, Київський міський нотаріальний округ, м.Київ
Документи, подані для державної реєстрації:	договір суборенди земельної ділянки, серія та номер: 3287, виданий 20.08.2024, видавник: приватний нотаріус Київського міського нотаріального округу Біловар І.О.
Підстава внесення запису:	Рішення про державну реєстрацію прав та їх обтяжень, індексний номер: 74673295 від 20.08.2024 16:35:29, приватний нотаріус Біловар Ірина Олександрівна, Київський міський нотаріальний округ, м.Київ
Вид іншого речового права:	право суборенди
Інше речове право поширюється:	на частину майна
Номер відомостей про оренду:	55869405
Зміст, характеристика іншого речового права:	Дата укладання договору (після 2013р.) / Дата державної реєстрації (до 2013р.): 20.08.2024, Строк: 1р.,11міс.,11дн., Дата закінчення дії: 31.07.2026, з правом пролонгації
Відомості про суб'єкта іншого речового права:	Орендодавець, Орендар за договором суборенди: ПРИВАТНЕ АКЦІОНЕРНЕ ТОВАРИСТВО "АГРОФІРМА "ТЕПЛИЦІ УКРАЇНИ", код ЄДРПОУ: 03359730 Орендар, Суборендар за договором суборенди: ТОВАРИСТВО З ОБМЕЖЕНОЮ ВІДПОВІДАЛЬНІСТЮ "ЕПІЦЕНТР Н", код ЄДРПОУ: 37963209
Опис об'єкта іншого речового права:	розмір частини земельної ділянки, що передається в суборенду становить - 23 255 (двадцять три тисячі двісті п'ятдесят п'ять) кв.м.
Витяг сформував:	Біловар І.О.
Підпис:	

МП

Приватний нотаріус Київський міський нотаріальний округ Біловар Ірина Олександрівна

RRP-4HKVK23FE

ВИТЯГ

з Державного реєстру речових прав

Індексний номер витягу:	391737612
Дата, час формування:	20.08.2024 17:14:05
Витяг сформовано:	Приватний нотаріус Біловар І.О., Київський міський нотаріальний округ, м.Київ
Підстава формування витягу:	заява з реєстраційним номером: 62562883, дата і час реєстрації заяви: 20.08.2024 16:21:59

Актуальна інформація про об'єкт речових прав

Реєстраційний номер об'єкта нерухомого майна:	446923480386
Тип об'єкта:	земельна ділянка
Кадастровий номер:	8000000000:75:489:0001
Опис об'єкта:	Площа (га): 64.1443
Цільове призначення:	для будівництва та обслуговування об'єктів громадського і комерційного використання, торговельно-розважальних комплексів, офісних центрів, об'єктів житлової забудови, паркінгу
Адреса:	м.Київ, вулиця Берковецька, 6

Актуальна інформація про державну реєстрацію іншого речового права

Номер запису про інше речове право: 56346867

Дата, час державної реєстрації:	20.08.2024 16:21:59
Державний реєстратор:	приватний нотаріус Біловар Ірина Олександрівна, Київський міський нотаріальний округ, м.Київ
Документи, подані для державної реєстрації:	договір суборенди земельної ділянки, серія та номер: 3288, виданий 20.08.2024, видавник: приватний нотаріус Київського міського нотаріального округу Біловар І.О.
Підстава внесення запису:	Рішення про державну реєстрацію прав та їх обтяжень, індексний номер: 74674092 від 20.08.2024 17:10:37, приватний нотаріус Біловар Ірина Олександрівна, Київський міський нотаріальний округ, м.Київ
Вид іншого речового права:	право суборенди
Інше речове право поширюється:	на частину майна
Номер відомостей про оренду:	55869405
Зміст, характеристика іншого речового права:	Дата укладання договору (після 2013р.) / Дата державної реєстрації (до 2013р.): 20.08.2024, Строк: 1р.,11міс.,11дн., Дата закінчення дії: 31.07.2026
Відомості про суб'єкта іншого речового права:	Орендодавець, Орендар за договором суборенди: ПРИВАТНЕ АКЦІОНЕРНЕ ТОВАРИСТВО "АГРОФІРМА "ТЕПЛИЦІ УКРАЇНИ", код ЄДРПОУ: 03359730 Орендар, Суборендар за договором суборенди: ТОВАРИСТВО З ОБМЕЖЕНОЮ ВІДПОВІДАЛЬНІСТЮ "ЕПІЦЕНТР Н", код ЄДРПОУ: 37963209
Опис об'єкта іншого речового права:	розмір частини земельної ділянки, що передається в суборенду становить - 31 875 (тридцять одна тисяча вісімсот сімдесят п'ять) кв.м.
Витяг сформував:	Біловар І.О.
Підпис:	МП

RRP-4HKVK4

ВИТЯГ

з Державного реєстру речових прав

Індексний номер витягу:	337567592
Дата, час формування:	30.06.2023 11:18:19
Витяг сформовано:	Приватний нотаріус Біловар І.О., Київський міський нотаріальний округ, м.Київ
Підстава формування витягу:	заява з реєстраційним номером: 55952980, дата і час реєстрації заяви: 27.06.2023 17:02:22

Актуальна інформація про об'єкт речових прав

Реєстраційний номер об'єкта нерухомого майна:	2718482980000
Тип об'єкта:	земельна ділянка
Кадастровий номер:	8000000000:75:489:0015
Опис об'єкта:	Площа (га): 4.2199
Адреса:	м.Київ, вулиця Берковецька, земельна ділянка 6

Актуальна інформація про речове право

Номер відомостей про речове право: 50829342

Тип речового права:	право власності
Дата, час державної реєстрації:	27.06.2023 17:02:22
Державний реєстратор:	приватний нотаріус Біловар Ірина Олександрівна, Київський міський нотаріальний округ, м.Київ
Підстава внесення запису:	Рішення про державну реєстрацію прав та їх обтяжень, індексний номер: 68255208 від 30.06.2023 11:14:57, приватний нотаріус Біловар Ірина Олександрівна, Київський міський нотаріальний округ, м.Київ
Документи, подані для державної реєстрації:	договір купівлі-продажу, серія та номер: 2605, виданий 06.06.2023, видавник: приватний нотаріус Київського міського нотаріального округу Біловар Ірина Олександрівна
Розмір частки:	1
Ціна нерухомого майна, встановлена у договорі:	186965000,00
Власники:	ТОВАРИСТВО З ОБМЕЖЕНОЮ ВІДПОВІДАЛЬНІСТЮ "ЕПІЦЕНТР Н", код ЄДРПОУ: 37963209, країна реєстрації: Україна

Витяг сформував: Біловар І.О.

Підпис: _____

Приватний нотаріус Київський міський нотаріальний округ Біловар Ірина Олександрівна

МП

УКРАЇНА UKRAINE

ДОГОВІР
СУБОРЕНДИ ЧАСТИНИ ЗЕМЕЛЬНОЇ ДІЛЯНКИ
Місто Київ, Україна, двадцятого серпня двадцять четвертого року

Ми, що підписалися нижче:

ПРИВАТНЕ АКЦІОНЕРНЕ ТОВАРИСТВО «АГРОФІРМА «ТЕПЛИЦІ УКРАЇНИ», ідентифікаційний код юридичної особи **03359730**, місцезнаходження: Україна, 04128, місто Київ, вулиця Берковецька, будинок 6, в особі Голови правління **ПОПОВА Юрія Ігоровича**, 05 серпня 1973 року народження, реєстраційний номер облікової картки платника податків 2688013619, місце проживання зареєстроване за адресою: місто Донецьк, вулиця Н. Островского, будинок 47, квартира 57, який діє на підставі Статуту, затвердженого протоколом чергових річних загальних зборів акціонерів від 27 квітня 2017 року, протоколу засідання наглядової ради від 29 травня 2018 року, надалі іменується «**Орендар**», з однієї сторони, та

ТОВАРИСТВО З ОБМЕЖЕНОЮ ВІДПОВІДАЛЬНІСТЮ «ЕПІЦЕНТР Н», ідентифікаційний код юридичної особи 37963209, місцезнаходження: Україна, 04128, місто Київ, вулиця Берковецька, будинок 6-В, в особі Генерального директора **КОВТУНА Петра Олександровича**, 27 червня 1974 року народження, реєстраційний номер облікової картки платника податків 2720602757, місце проживання зареєстроване за адресою: місто Київ, вулиця Тимошенка, будинок 21, корпус 3, квартира 35, який діє на підставі Статуту, затвердженого протоколом загальних зборів учасників від 18 жовтня 2018 року за №18/10/18, протоколу №16/10/14 загальних зборів учасників від 16 жовтня 2014 року, надалі іменується «**Суборендар**», з іншої сторони, які разом іменуються «**Сторони**», а окремо – «**Сторона**», уклали договір суборенди земельної ділянки (надалі – Договір) про наступне:

1. ПРЕДМЕТ ДОГОВОРУ

1.1. Орендар, на підставі п.13.1. Договору оренди земельної ділянки, визнаного укладеним між Київською міською радою та Орендарем рішенням Господарського суду м. Києва від 14.07.2006 у справі 30/440, зареєстрований Головним управлінням земельних ресурсів виконавчого органу Київської міської ради (Київської міської державної адміністрації) від 07.08.2006 № 75-6-00299, зі змінами, внесеними додатковою угодою до договору оренди земельної ділянки від 21.08.2008 за № 75-6-00416, визнаною укладеною рішенням Господарського суду міста Києва від 12.06.2008 у справі № 4/266, Договору про укладення договору оренди земельної ділянки на новий строк, посвідченого приватним нотаріусом Київського міського нотаріального округу Біловар І.О. 16 липня 2024 року за реєстровим №2951 (надалі – «Договір оренди»), що передбачає право Орендаря на передачу орендованої земельної ділянки в суборенду, передає, а Суборендар приймає в суборенду (строкове платне володіння та користування) частину земельної ділянки (в межах земельної ділянки з кадастровим номером 8000000000:75:489:0001) (надалі – «**Об'єкт суборенди**» або «**Земельна ділянка**») з наступними характеристиками:

- місце розташування – вул. Берковецька, 6 у Святошинському районі м. Києва;
- розмір **23 255 (двадцять три тисячі двісті п'ятдесят п'ять) кв.м**;
- цільове призначення – для будівництва та обслуговування об'єктів громадського і комерційного використання, торговельно-розважальних комплексів, офісних центрів, об'єктів житлової забудови, паркінгу (02.07 для іншої житлової забудови);
- категорія земель - землі житлової та громадської забудови.

1.2. Земельна ділянка знаходиться в користуванні Орендаря на підставі рішень Київської міської ради від 13.12.2007 року № 1423/4256, від 11.04.2024 року № 414/8380 та Договору оренди.

НТК 466831
Увага! Бланк містить багатоступеневий захист від підроблення
МІНІСТЕРСТВО ЮСТИЦІЇ УКРАЇНИ

Право оренди як речове право на Земельну ділянку зареєстровано в Державному реєстрі речових прав на нерухоме майно приватним нотаріусом Київського міського нотаріального округу Біловар Іриною Олександрівною 16.07.2024 року, номер запису про інше речове право – 55869405, реєстраційний номер об'єкта нерухомого майна 446923480386, що підтверджується витягом з Державного реєстру речових прав, індексний номер витягу 386975595, сформованим приватним нотаріусом Київського міського нотаріального округу Біловар І.О. 16.07.2024 року.

1.3. Орендар підтверджує та гарантує, що він повідомив Суборендаря про те, що згідно п.13.1. Договору оренди, Орендар має право передати Земельну ділянку або її частину у суборенду без прийняття Київською міською радою окремого рішення.

1.4. Відповідно до витягу із технічної документації від 06.05.2024 № НВ-9938517502024 (за формою згідно з додатком 17 до Методики нормативної грошової оцінки земельних ділянок (у редакції постанови Кабінету Міністрів України від 01.07.2022 № 753)) нормативна грошова оцінка Земельної ділянки на дату укладення Договору становить 866 328 974 (вісімсот шістдесят шість мільйонів триста двадцять вісім тисяч дев'ятсот сімдесят чотири) грн 77 коп.

1.5. Земельна ділянка, яка передається в суборенду, не має недоліків, що можуть перешкоджати її ефективному використанню.

1.6. Суборендар повинен використовувати право суборенди відповідно до чинного законодавства України і не передавати його до статутного капіталу, наступну суборенду (піднайм) або в заставу. Передання прав суборенди Земельної ділянки до статутного капіталу і в заставу залишається за Орендодавцем.

1.7. На земельній ділянці розміщений об'єкт нерухомого майна – Торгівельний комплекс, що належить Суборендарю на праві приватної власності, що підтверджується Витягом з Державного реєстру речових прав на нерухоме майно про реєстрацію права власності, сформованим 14 грудня 2017 року приватним нотаріусом Київського міського нотаріального округу Алейніковим М.В., індексний номер витягу: 107637596.

2. СТРОК ДІЇ ДОГОВОРУ

2.1. Цей Договір набирає чинності з дня його державної реєстрації і діє до **тридцять першого липня дві тисячі двадцять шостого року**, з правом автоматичної пролонгації на один рік, якщо жодна із Сторін за 30 (тридцять) календарних днів до дати закінчення строку дії Договору не висловить письмових заперечень щодо автоматичного поновлення Договору на новий строк, але у будь-якому випадку, строк дії цього Договору не може перевищувати строку дії Договору оренди.

3. СУБОРЕНДНА ПЛАТА

3.1. Визначена цим Договором суборендна плата за Земельну ділянку становить платіж, який Суборендар вносить на рахунок Орендаря за користування Земельною ділянкою у грошовій формі.

3.2. Ставка суборендної плати та її розмір відповідають розміру орендної плати, що сплачується Орендарем згідно умов Договору оренди (пропорційно площі земельної ділянки, переданої в суборенду), що з урахуванням коефіцієнту збільшення в 1,2 рази (у зв'язку з передачею в оренду будівель, споруд, що розташовані на Земельній ділянці) становить 3,6 (три цілих шість десятих) відсотки від її нормативної грошової оцінки.

3.3. Обчислення розміру суборендної плати за Земельну ділянку здійснюється з урахуванням цільового призначення та коефіцієнтів індексації, визначених законодавством.

Згідно з розрахунком розміру орендної плати за Земельну ділянку від 13.05.2024 року № НГО/2024-66450 (за формою, затвердженою постановою Кабінету Міністрів України від 13.12.2006 № 1724) річна орендна плата за Земельну ділянку становить 31 187 843 (тридцять один мільйон сто вісімдесят сім тисяч вісімсот сорок три) грн 09 коп. на рік,

УКРАЇНА UKRAINE

відповідно обчислення розміру суборендної плати за Об'єкт суборенди здійснюється пропорційно площі земельної ділянки, переданої в суборенду за цим Договором та річна суборендна плата становить суму у розмірі **1 356 828,20 грн. (один мільйон триста п'ятдесят шість тисяч вісімсот двадцять вісім гривень 20 копійок), в тому числі ПДВ у розмірі 226 138,03 грн. (двісті двадцять шість тисяч сто тридцять вісім гривень 03 копійки)**.

3.4. Розмір суборендної плати може змінюватися за згодою сторін у разі прийняття відповідного рішення Київською міською радою про зміну розміру орендної плати та внесення змін до Договору оренди, з урахуванням положень цього Договору.

Розмір суборендної плати змінюється шляхом прийняття відповідного рішення Київською міською радою, якщо суборендна ставка визначена у п.п. 3.2. цього Договору нижча, ніж мінімальна орендна ставка, визначена чинним законодавством України. Після прийняття відповідного рішення Київською міською радою та доведення цього рішення до Орендаря для ознайомлення, а Орендарем до Суборендаря для ознайомлення, Суборендар зобов'язаний сплачувати суборенду плату відповідно до нової орендної ставки.

3.5. Зміна нормативної грошової оцінки Земельних ділянок та її індексація проводиться без внесення змін та доповнень до цього Договору у порядку та у випадках, передбачених законодавством України.

3.6. Суборендна плата вноситься Суборендарем рівними частками за податковий (звітний) період, який дорівнює календарному місяцю, щомісячно протягом тридцяти календарних днів, що настають за останнім календарним днем податкового (звітного) місяця, шляхом перерахування на будь-який банківський рахунок Орендаря. Розмір щомісячної орендної плати пропорційно площі земельної ділянки, переданої в суборенду за цим Договором становить **113 069,02 грн. (сто тринадцять тисяч шістдесят дев'ять гривень 02 копійки) в тому числі ПДВ у розмірі 18 844,84 грн. (вісімнадцять тисяч вісімсот сорок чотири гривні 84 копійки)**.

3.7. Про зміну реквізитів поточного рахунку Орендар зобов'язаний повідомити Суборендаря не пізніше ніж за п'ять днів до закінчення терміну внесення чергового платежу орендної плати. Такі зміни не потребують внесення змін до цього Договору.

3.8. Розмір суборендної плати переглядається у разі зміни умов господарювання, передбачених цим Договором, зміни граничних розмірів орендної плати, визначених Податковим кодексом України, погіршення стану суборендованої Земельної ділянки не з вини Суборендаря, що підтверджено документами, та у інших випадках, передбачених законом, за згодою сторін, але не частіше, ніж один раз у рік. Після прийняття відповідного рішення Київською міською радою Суборендар зобов'язаний сплачувати суборендну плату відповідно до нової орендної ставки.

3.9. За несвоєчасне внесення суборендної плати справляється пеня. Розмір та розрахунок пені здійснюються відповідно до Податкового кодексу України.

3.10. Контроль за правильністю обчислення і справляння суборендної плати, нарахування пені за несвоєчасну сплату суборендної плати та її стягнення здійснює Орендар.

3.11. За несвоєчасне внесення суборендної плати справляється пеня в розмірі 120 (ста двадцяти) відсотків річних облікової ставки Національного банку України, діючої на день виникнення такого боргу або на день його (його частини) погашення, при цьому для розрахунку використовується більша із зазначених ставок. Розрахунок пені здійснюється на дату погашення суми боргу (частини боргу) за кожний календарний день прострочення платежу, включаючи день такого погашення.

3.12. Після закінчення терміну дії Договору суборенди та необхідності його подовження, Суборендар сплачує орендну плату за період від дня закінчення дії Договору суборенди до дня поновлення його дії у порядку та у розмірах, встановлених Договором суборенди.

НТК
466832

Увага! Бланк містить багатоступеневий захист від підроблення

МІНІСТЕРСТВО ЮСТИЦІЇ УКРАЇНИ

4. УМОВИ ВИКОРИСТАННЯ ТА ОБМЕЖЕННЯ (ОБТЯЖЕННЯ) ЩОДО ВИКОРИСТАННЯ ОБ'ЄКТУ СУБОРЕНДИ

4.1. Умови збереження стану Об'єкта суборенди:

- на Об'єкті суборенди не дозволяється діяльність, не пов'язана з цільовим призначенням Об'єкту суборенди.

4.2. Згідно з Витягом з Державного земельного кадастру про земельну ділянку **№НВ-0001171812024**, сформованим 13.05.2024 року за допомогою програмного забезпечення Державного земельного кадастру, обмеження у використанні Земельної ділянки, що передається в суборенду за цим Договором, не зареєстровані.

4.3. Сервітути, обтяження та права третіх осіб щодо Об'єкту суборенди на день підписання цього Договору відсутні.

5. УМОВИ І СТРОКИ ПЕРЕДАЧІ ОБ'ЄКТУ СУБОРЕНДИ В СУБОРЕНДУ

5.1. Земельна ділянка передається Орендарем в суборенду за Актом приймання-передачі в день нотаріального посвідчення цього Договору.

5.2. Право на суборенду Об'єкту суборенди виникає з дня державної реєстрації права суборенди на Земельну ділянку на підставі цього Договору.

6. УМОВИ ПОВЕРНЕННЯ ОБ'ЄКТУ СУБОРЕНДИ

6.1. Після припинення дії договору Суборендар повертає Орендареві Об'єкт суборенди у стані, не гіршому порівняно з тим, у якому він одержав її в суборенду.

Орендар у разі погіршення корисних властивостей Об'єкту суборенди, пов'язаних із зміною його стану, має право на відшкодування збитків у розмірі, визначеному сторонами. Якщо сторонами не досягнуто згоди про розмір відшкодування збитків, спір розв'язується у судовому порядку.

7. ПРАВА ТА ОБОВ'ЯЗКИ СТОРІН

7.1. Орендар має право вимагати від Суборендаря:

- використання Об'єкту суборенди за цільовим призначенням згідно з цим Договором;
- своєчасного внесення суборендної плати;
- дострокового розірвання цього Договору у випадках, передбачених цим Договором та чинним законодавством;
- відшкодування понесених збитків відповідно до чинного законодавства у разі розірвання цього Договору.

7.2. Орендар зобов'язаний:

- не вчиняти дій, які б перешкоджали Суборендарю користуватися Об'єктом суборенди;
- письмово повідомити Суборендаря реквізити банківських рахунків для здійснення оплати орендної плати за цим Договором;
- передати в користування Об'єкту суборенди у стані, що відповідає умовам цього Договору.

7.3. Суборендар має право:

- самостійно господарювати на Земельній ділянці з дотриманням вимог чинного законодавства України та умов цього Договору;

7.4. Суборендар зобов'язаний:

- приступати до використання Об'єкту суборенди в строк, встановлений цим Договором, та після підписання цього Договору і Акта приймання-передачі Об'єкту суборенди та державної реєстрації переходу права оренди (суборенди) на Земельну ділянку на підставі цього Договору;
- використовувати Об'єкт суборенди відповідно до його цільового призначення;
- своєчасно вносити суборендну плату;
- у випадку, якщо Суборендар має намір припинити право користування Об'єктом суборенди (його частиною), цей Договір розривається за згодою сторін, або до цього

УКРАЇНА UKRAINE

Договору вносяться відповідні зміни при виникненні відповідного права на землю у нового власника об'єктів, які були відчужені;

- забезпечити вільний доступ до Об'єкту суборенди представникам Орендодавця, Орендаря та контролюючих органів;

- повернути Об'єкт суборенди Орендарю у стані, придатному для його подальшого використання після припинення дії цього Договору;

- питання відшкодування відновлюючої вартості зелених насаджень та інші майново-правові питання вирішувати в установленому порядку;

- забезпечити вільний доступ для прокладання нових, ремонту та експлуатації існуючих інженерних мереж і споруд, розміщених у межах Об'єкту суборенди;

7.5. Право на суборенду Об'єкту суборенди може бути відчужено її Суборендарем іншим особам у порядку, встановленому нормами чинного законодавства України та умовами Договору оренди.

7.6. Сторони також мають інші права і несуть інші обов'язки, визначені законодавством України.

8. РИЗИК ВИПАДКОВОГО ЗНИЩЕННЯ АБО ПОШКОДЖЕННЯ ОБ'ЄКТА СУБОРЕНДИ ЧИ ЙОГО ЧАСТИНИ

8.1. Ризик випадкового знищення або пошкодження Об'єкту суборенди чи його частини несе Суборендар.

9. СТРАХУВАННЯ ОБ'ЄКТУ СУБОРЕНДИ

9.1. Сторони домовилися про те, що Суборендар має право застрахувати Об'єкт суборенди.

10. ЗМІНА УМОВ ДОГОВОРУ ТА ПРИПИНЕННЯ І ПОНОВЛЕННЯ ДОГОВОРУ

10.1. Всі зміни та/або доповнення до цього Договору вносяться за згодою сторін та мають бути посвідчені нотаріально.

10.2. Витрати, пов'язані з внесенням зміни та/або доповнення до цього Договору, сплачує Суборендар.

10.3. Договір суборенди припиняється в разі:

- поєднання в одній особі власника Об'єкту суборенди та Суборендаря;
- ліквідації юридичної особи Орендаря або Суборендаря;
- договір припиняється також в інших випадках, передбачених законом.

10.4. Припинення Договору шляхом розірвання.

Договір може бути розірваний:

- за взаємною згодою сторін;
- за рішенням суду, в порядку, встановленому законом.

10.5. Розірвання цього Договору здійснюється в установленому законом порядку.

10.6. У разі припинення або розірвання цього Договору Суборендар зобов'язаний повернути Орендареві Об'єкт суборенди на умовах, визначених цим Договором. У разі невиконання Суборендарем обов'язку щодо умов повернення Орендарю Об'єкту суборенди Суборендар зобов'язаний відшкодувати Орендарю завдані збитки.

10.7. Перехід права власності на Об'єкт суборенди до третьої особи, а також реорганізація юридичної особи – Орендаря не є підставою для зміни умов або розірвання Договору.

11. ВІДПОВІДАЛЬНІСТЬ СТОРІН ЗА НЕВИКОНАННЯ АБО НЕНАЛЕЖНЕ ВИКОНАННЯ ДОГОВОРУ ТА ВИРІШЕННЯ СПОРІВ

11.1. У разі невиконання своїх зобов'язань за цим Договором Сторони несуть відповідальність, визначену цим Договором та законодавством.

11.2. У разі невиконання Суборендарем умов цього Договору та обов'язків, передбачених законодавством України, Договір може бути достроково розірваний.

НТК
466833

Увага! Бланк містить багатоступеневий захист від підроблення

МІНІСТЕРСТВО ЮСТИЦІЇ УКРАЇНИ

11.3. Сторона, яка порушила зобов'язання, звільняється від відповідальності, якщо вона доведе, що це порушення сталося не з її вини.

11.4. Усі спори, що пов'язані із виконанням умов цього Договору, вирішуються судами України при неможливості досудового врегулювання спорів, що виникають при виконанні умов цього Договору.

11.5. Суборендар стверджує, що він ознайомлений із змістом Договору оренди, визнаного укладеним між Київською міською радою та Орендарем рішенням Господарського суду м. Києва від 14.07.2006 у справі 30/440, зареєстрований Головним управлінням земельних ресурсів виконавчого органу Київської міської ради (Київської міської державної адміністрації) від 07.08.2006 № 75-6-00299, зі змінами, внесеними додатковою угодою до договору оренди земельної ділянки від 21.08.2008 за № 75-6-00416, визнаною укладеною рішенням Господарського суду міста Києва від 12.06.2008 у справі № 4/266, Договору про укладення договору оренди земельної ділянки на новий строк, посвідченого приватним нотаріусом Київського міського нотаріального округу Біловар І.О. 16 липня 2024 року за реєстровим №2951. Суборендар стверджує, що йому відомі обмеження, встановлені цим договором, і він зобов'язується їх виконувати (дотримуватися).

12. ПРИКІНЦЕВІ ПОЛОЖЕННЯ

12.1. Договір набуває чинності з моменту його нотаріального посвідчення.

12.2. Витрати, пов'язані з нотаріальним посвідченням цього договору, сплачує Суборендар.

12.3. Усі спори, пов'язані з виконанням умов цього Договору, вирішуються в судовому порядку із застосуванням чинного законодавства України, при неможливості досудового врегулювання спорів, що виникають при виконанні умов цього Договору.

12.4. Цей Договір укладено та посвідчено в **3 (трьох) оригінальних примірниках**, один з яких залишається на зберіганні в справах приватного нотаріуса Київського міського нотаріального округу Біловар І.О., а інші, викладені на спеціальних бланках нотаріальних документів, - видаються Сторонам.

12.5. Невід'ємними частинами цього Договору є:

- базовий розрахунок розміру суборендної плати за частину земельної ділянки;
- план земельної ділянки, що передається в суборенду;
- Акт приймання-передачі Об'єкту суборенди.

13. ПІДПИСИ СТОРІН

ОРЕНДАР	СУБОРЕНДАР
ПРИВАТНЕ АКЦІОНЕРНЕ ТОВАРИСТВО «АГРОФІРМА «ТЕПЛИЦІ УКРАЇНИ»,	**ТОВАРИСТВО З ОБМЕЖЕНОЮ ВІДПОВІДАЛЬНІСТЮ «ЕПІЦЕНТР Н»**
ідентифікаційний код юридичної особи **03359730**, місцезнаходження: Україна, 04128, місто Київ, вулиця Берковецька, будинок 6	ідентифікаційний код юридичної особи **37963209**, місцезнаходження: Україна, 04128, місто Київ, вулиця Берковецька, будинок 6-В
Голова правління	**Генеральний директор**
_____ **Юрій ПОПОВ**	_____ **Петро КОВТУН**
	Місто

УКРАЇНА UKRAINE

Київ, Україна, двадцятого серпня двадцять четвертого року

Цей договір посвідчено мною, **Біловар І.О.**, приватним нотаріусом Київського міського нотаріального округу.

Договір підписано сторонами у моїй присутності.

Особи громадян, які підписали договір, встановлено, їх дієздатність, а також правоздатність та дієздатність **ПРИВАТНОГО АКЦІОНЕРНОГО ТОВАРИСТВА «АГРОФІРМА «ТЕПЛИЦІ УКРАЇНИ», ТОВАРИСТВА З ОБМЕЖЕНОЮ ВІДПОВІДАЛЬНІСТЮ «ЕПІЦЕНТР Н»** і повноваження їх представників перевірено.

Зареєстровано в реєстрі за **№3287**.

Приватний нотаріус **І.О. БІЛОВАР**

Приватний нотаріус Київський міський нотаріальний округ Біловар Ірина Олександрівна

НТК 466834

Увага! Бланк містить багатоступеневий захист від підроблення

МІНІСТЕРСТВО ЮСТИЦІЇ УКРАЇНИ

Додаток 1 до договору суборенди частини земельної ділянки посвідченого 20.08.2024 року приватним нотаріусом Київського міського нотаріального округу Біловар І.О. за реєстровим №3287

Базовий розрахунок розміру суборендної плати за частину земельної ділянки площею 2,3255 га

Категорія земель	Користувач земельної ділянки	Площа земельної ділянки (кв.м.)	Нормативна грошова оцінка земельної ділянки згідно Витягу № НВ-9938517502024 від 06.05.2024 (грн.)	Ставка орендної плати (у % від нормативної грошової оцінки земельної ділянки)	Коефіцієнт за наявність нерухомості яка передана в оренду	Розмір річної орендної плати (грн.)	ПДВ (грн.)	Розміррічної орендної плати з ПДВ (грн.)
Землі житлової та громадської забудови	Оренда ПрАТ "АГРОФІРМА "ТЕПЛИЦІ УКРАЇНИ"	641443	866328974,77	3	1,2	31187843,09		
	Суборенда ТОВ "ЕПІЦЕНТР Н"	**23255**	**31408060,12**	**3**	**1,2**	**1130690,16**	226138,03	**1356828,20**

ОРЕНДАР

ПРИВАТНЕ АКЦІОНЕРНЕ ТОВАРИСТВО "АГРОФІРМА "ТЕПЛИЦІ УКРАЇНИ"

Голова правління _____ **Юрій Попов**

СУБОРЕНДАР

ТОВАРИСТВО З ОБМЕЖЕНОЮ ВІДПОВІДАЛЬНІСТЮ "ЕПІЦЕНТР Н"

Генеральний директор _____ **Петро Ковтун**

ПЛАН ЗЕМЕЛЬНОЇ ДІЛЯНКИ

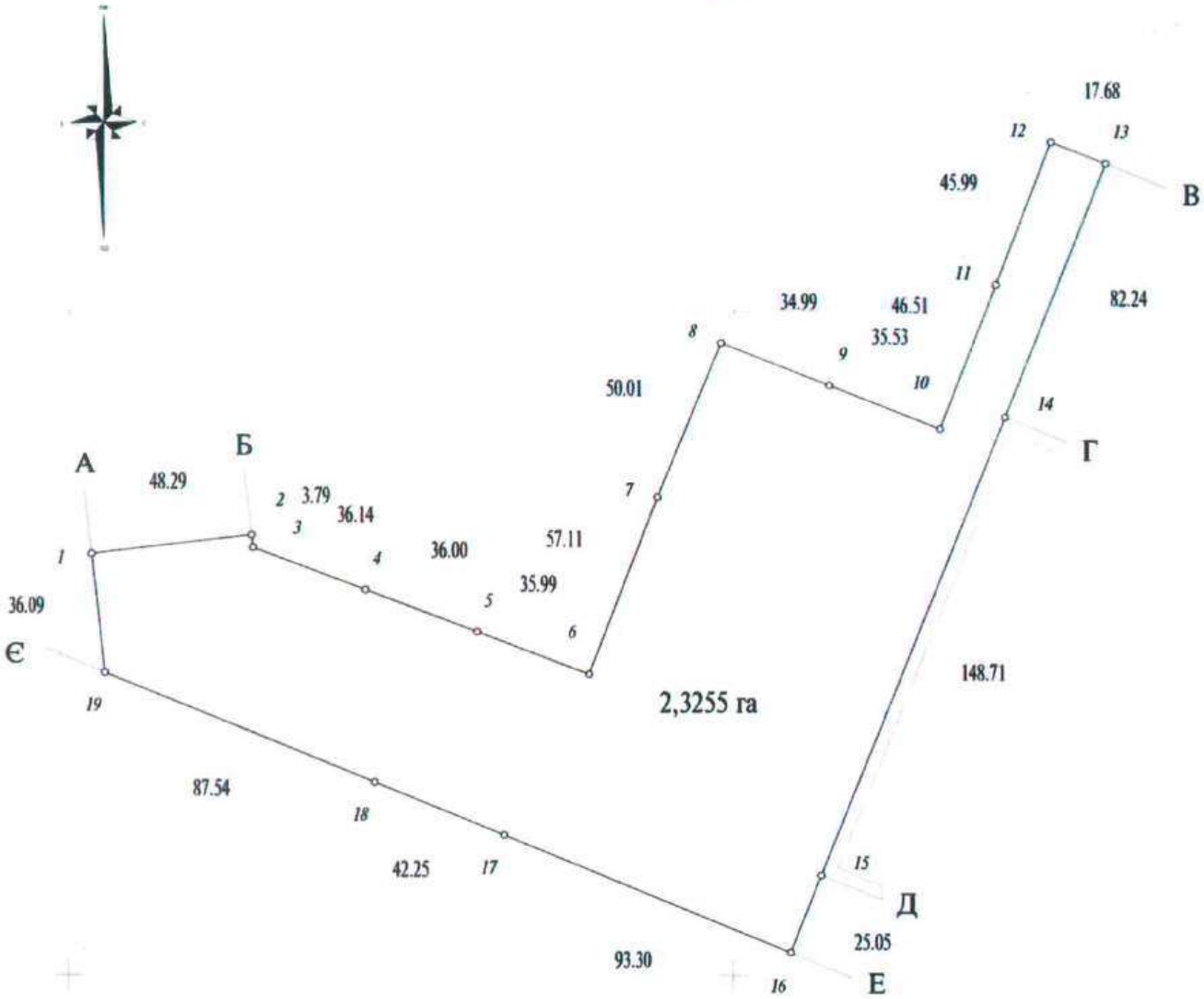

Масштаб - 1 : 2000

Опис меж

А

ПАТ "Агрофірма "Теплиці України" (кадастровий номер 8 000 000 000:75:489:0001) (суборендар ТОВ "ТРЦ Лавина")

Б

ПАТ "Агрофірма "Теплиці України" (кадастровий номер 8 000 000 000:75:489:0001)

В

ПАТ "Агрофірма "Теплиці України" (кадастровий номер 8 000 000 000:75:489:0001) (суборендар ТОВ "Епіцентр К")

Г

ПАТ "Агрофірма "Теплиці України" (кадастровий номер 8 000 000 000:75:489:0001) (суборендар ТОВ "Епіцентр К")

Д

ПАТ "Агрофірма "Теплиці України" (кадастровий номер 8 000 000 000:75:489:0001)

Е

ПАТ "Агрофірма "Теплиці України" (кадастровий номер 8 000 000 000:75:489:0001)

Є

ПАТ "Агрофірма "Теплиці України" (кадастровий номер 8 000 000 000:75:489:0001)

А

Розробник документації із землеустрою: ТОВ "Геометіка-плюс"

Сертифікований інженер-землевпорядник Лобарєв Є.О.

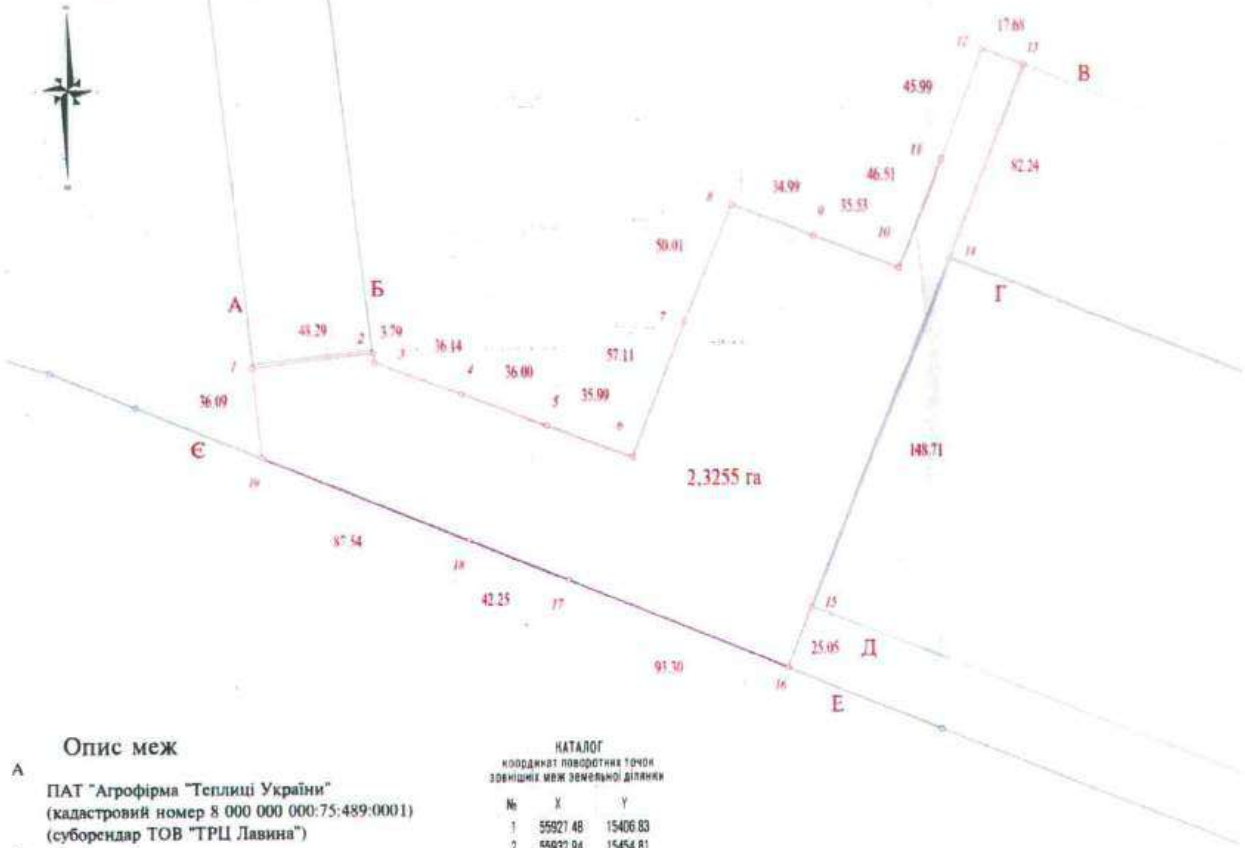

Умовні позначення:

- частина земельної ділянки, що передається в суборенду ТОВ "Епіцентр Н"
- частина земельної ділянки, яка знаходиться в суборенді у ТОВ "ТРЦ ЛАВИНА"
- частина земельної ділянки, яка знаходиться в суборенді у ТОВ "Епіцентр К"
- частина земельної ділянки, яка знаходиться в суборенді у ТОВ "Епіцентр К"
- земельна ділянка (кадастровий номер: 8000000000:75:489:0001) право користування якою посвідчено договором оренди від 21.08.2008 №75-6-00416

Опис меж

А

ПАТ "Агрофірма "Теплиці України"
(кадастровий номер 8 000 000 000:75:489:0001)
(суборендар ТОВ "ТРЦ Лавина")

Б

ПАТ "Агрофірма "Теплиці України"
(кадастровий номер 8 000 000 000:75:489:0001)

В

ПАТ "Агрофірма "Теплиці України"
(кадастровий номер 8 000 000 000:75:489:0001)
(суборендар ТОВ "Епіцентр К")

Г

ПАТ "Агрофірма "Теплиці України"
(кадастровий номер 8 000 000 000:75:489:0001)
(суборендар ТОВ "Епіцентр К")

Д

ПАТ "Агрофірма "Теплиці України"
(кадастровий номер 8 000 000 000:75:489:0001)

Е

ПАТ "Агрофірма "Теплиці України"
(кадастровий номер 8 000 000 000:75:489:0001)

Є

ПАТ "Агрофірма "Теплиці України"
(кадастровий номер 8 000 000 000:75:489:0001)

А

КАТАЛОГ
координат поворотних точок зовнішніх меж земельної ділянки

№	X	Y
1	55927.48	15406.83
2	55932.94	15454.81
3	55929.17	15455.24
4	55916.43	15489.06
5	55903.74	15522.75
6	55891.04	15556.43
7	55944.32	15576.98
8	55990.56	15596.02
9	55977.89	15628.64
10	55985.02	15661.76
11	56008.42	15678.49
12	56051.34	15695.02
13	56045.03	15711.54
14	55968.58	15681.24
15	55830.33	15626.45
16	55807.01	15617.30
17	55842.39	15530.97
18	55858.41	15491.88
19	55891.62	15410.88
20	55927.48	15406.83

масштаб 1:2000

Відповідно до витягу з Державного земельного кадастру про земельну ділянку
за кадастровим номером 8000000000:75:489:0001
обмеження у використанні земельної ділянки відсутні

Всього земель, га	в тому числі за земельними угіддями, га
	42. землі комерційного та іншого використання
	Код КВЗУ - 008:00 (землі під громадською забудовою)
2,3255	2,3255

Місце розташування		вул. Берковецька, 6 у Святошинському районі м. Києва
Цільове призначення	Категорія земель	землі житлової та громадської забудови
	Вид використання земельної ділянки в межах певної категорії земель	для будівництва та обслуговування об'єктів громадського і комерційного використання, торговельно-розважальних комплексів, офісних центрів, об'єктів житлової забудови, паркінгу
	Код цільового призначення	03.07 (для будівництва та обслуговування будівель торгівлі)
Площа, гектарів		2,3255

Директор	Пономаренко А.		ТОВ "Епіцентр Н" для будівництва та обслуговування об'єктів громадського і комерційного використання, торговельно-розважальних комплексів, офісних центрів, об'єктів житлової забудови, паркінгу по вул. Берковецькій, 6 у Святошинському районі м. Києва
Склав	Лобарєв	2015	ТЕХНІЧНА ДОКУМЕНТАЦІЯ
Перевірив	Зубчевський	2015	із землеустрою щодо встановлення (відновлення) меж частини земельної ділянки, на яку поширюється право суборенди

КАДАСТРОВИЙ ПЛАН
частини земельної ділянки
на яку поширюється право суборенди
(в межах земельної ділянки за кадастровим номером: 8000000000:75:489:0001)

Стадія	Аркуш	Аркушів
ТД	1	1

Товариство з обмеженою відповідальністю "Геометікс-плюс"

АКТ
ПРИЙМАННЯ – ПЕРЕДАЧІ ЗЕМЕЛЬНОЇ ДІЛЯНКИ
Місто Київ, Україна, двадцятого серпня двадцять четвертого року

Ми, що підписалися нижче:

ПРИВАТНЕ АКЦІОНЕРНЕ ТОВАРИСТВО «АГРОФІРМА «ТЕПЛИЦІ УКРАЇНИ», ідентифікаційний код юридичної особи **03359730**, місцезнаходження: Україна, 04128, місто Київ, вулиця Берковецька, будинок 6, в особі Голови правління **ПОПОВА Юрія Ігоровича**, 05 серпня 1973 року народження, реєстраційний номер облікової картки платника податків 2688013619, місце проживання зареєстроване за адресою: місто Донецьк, вулиця Н. Островского, будинок 47, квартира 57, який діє на підставі Статуту, затвердженого протоколом чергових річних загальних зборів акціонерів від 27 квітня 2017 року, протоколу засідання наглядової ради від 29 травня 2018 року, надалі іменується «**Орендар**», з однієї сторони, та

ТОВАРИСТВО З ОБМЕЖЕНОЮ ВІДПОВІДАЛЬНІСТЮ «ЕПІЦЕНТР Н», ідентифікаційний код юридичної особи 37963209, місцезнаходження: Україна, 04128, місто Київ, вулиця Берковецька, будинок 6-В, в особі Генерального директора **КОВТУНА Петра Олександровича**, 27 червня 1974 року народження, реєстраційний номер облікової картки платника податків 2720602757, місце проживання зареєстроване за адресою: місто Київ, вулиця Тимошенка, будинок 21, корпус 3, квартира 35, який діє на підставі Статуту, затвердженого протоколом загальних зборів учасників від 18 жовтня 2018 року за №18/10/18, протоколу №16/10/14 загальних зборів учасників від 16 жовтня 2014 року, надалі іменується «**Суборендар**», з іншої сторони, які разом іменуються «**Сторони**», а окремо – «**Сторона**», на підставі п. 13.1. Договору оренди земельної ділянки, визнаного укладеним між Київською міською радою та Орендарем рішенням Господарського суду м. Києва від 14.07.2006 у справі 30/440, зареєстрований Головним управлінням земельних ресурсів виконавчого органу Київської міської ради (Київської міської державної адміністрації) від 07.08.2006 № 75-6-00299, зі змінами, внесеними додатковою угодою до договору оренди земельної ділянки від 21.08.2008 за № 75-6-00416, визнаною укладеною рішенням Господарського суду міста Києва від 12.06.2008 у справі № 4/266, Договору про укладення договору оренди земельної ділянки на новий строк, посвідченого приватним нотаріусом Київського міського нотаріального округу Біловар І.О. 16 липня 2024 року за реєстровим №2951 (що передбачає право Орендаря на передачу орендованої земельної ділянки в суборенду) та керуючись Договором суборенди земельної ділянки, укладеного між Орендарем і Суборендарем та посвідченого приватним нотаріусом Київського міського нотаріального округу Біловар І.О. 20 серпня 2024 року за реєстровим №3287 (надалі – «Договір суборенди»), Орендар передає, а Суборендар приймає в суборенду (строкове платне володіння та користування) частину земельної ділянки (в межах земельної ділянки з кадастровим номером 8000000000:75:489:0001) (надалі – «**Об'єкт суборенди**» або «**Земельна ділянка**») з наступними характеристиками:

- місце розташування – вул. Берковецька, 6 у Святошинському районі м. Києва;
- розмір **23 255 (двадцять три тисячі двісті п'ятдесят п'ять) кв.м.**;
- цільове призначення – для будівництва та обслуговування об'єктів громадського і комерційного використання, торговельно-розважальних комплексів, офісних центрів, об'єктів житлової забудови, паркінгу (02.07 для іншої житлової забудови);
- категорія земель - землі житлової та громадської забудови.

Місце розташування Земельної ділянки, що передається в суборенду зазначене на плані земельної ділянки, що передається в суборенду та є невід'ємною частиною до Договору суборенди.

Сторони підтверджують, що Земельна ділянка, що зазначена а даному Акті передається в суборенду у придатному для її використанні стану.

ПІДПИСИ СТОРІН

ОРЕНДАР	**СУБОРЕНДАР**
ПРИВАТНЕ АКЦІОНЕРНЕ ТОВАРИСТВО "АГРОФІРМА "ТЕПЛИЦІ УКРАЇНИ", ідентифікаційний код юридичної особи 03359730, місцезнаходження: Україна, 04128, місто Київ, вулиця Берковецька, будинок 6	**ТОВАРИСТВО З ОБМЕЖЕНОЮ ВІДПОВІДАЛЬНІСТЮ «ЕПІЦЕНТР Н»** ідентифікаційний код юридичної особи 37963209, місцезнаходження: Україна, 04128, місто Київ, вулиця Берковецька, будинок 6-В
Голова правління	**Генеральний директор**
_____ **Юрій ПОПОВ**	_____ **Петро КОВТУН**

Приватний нотаріус Київського міського нотаріального округу
Біловар Ірина Олександрівна

Всього прошито, пронумеровано і скріплено печаткою
_____ аркушів
_____ підпис

Приватний нотаріус Київський міський нотаріальний округ
Біловар Ірина Олександрівна

УКРАЇНА UKRAINE

ДОГОВІР
СУБОРЕНДИ ЧАСТИНИ ЗЕМЕЛЬНОЇ ДІЛЯНКИ
Місто Київ, Україна, двадцятого серпня двадцять четвертого року

Ми, що підписалися нижче:

ПРИВАТНЕ АКЦІОНЕРНЕ ТОВАРИСТВО «АГРОФІРМА «ТЕПЛИЦІ УКРАЇНИ», ідентифікаційний код юридичної особи **03359730**, місцезнаходження: Україна, 04128, місто Київ, вулиця Берковецька, будинок 6, в особі Голови правління **Попова Юрія Ігоровича**, 05 серпня 1973 року народження, реєстраційний номер облікової картки платника податків 2688013619, місце проживання зареєстроване за адресою: місто Донецьк, вулиця Н. Островского, будинок 47, квартира 57, який діє на підставі Статуту, затвердженого протоколом чергових річних загальних зборів акціонерів від 27 квітня 2017 року, протоколу засідання наглядової ради від 29 травня 2018 року, надалі іменується «**Орендар**», з однієї сторони, та

ТОВАРИСТВО З ОБМЕЖЕНОЮ ВІДПОВІДАЛЬНІСТЮ «ЕПІЦЕНТР Н», ідентифікаційний код юридичної особи 37963209, місцезнаходження: Україна, 04128, місто Київ, вулиця Берковецька, будинок 6-В, в особі Генерального директора **КОВТУНА Петра Олександровича**, 27 червня 1974 року народження, реєстраційний номер облікової картки платника податків 2720602757, місце проживання зареєстроване за адресою: місто Київ, вулиця Тимошенка, будинок 21, корпус 3, квартира 35, який діє на підставі Статуту, затвердженого протоколом загальних зборів учасників від 18 жовтня 2018 року за №18/10/18, протоколу №16/10/14 загальних зборів учасників від 16 жовтня 2014 року, надалі іменується «**Суборендар**», з іншої сторони, які разом іменуються «**Сторони**», а окремо – «**Сторона**», уклали договір суборенди земельної ділянки (надалі – Договір) про наступне:

1. ПРЕДМЕТ ДОГОВОРУ

1.1. Орендар, на підставі п.13.1. Договору оренди земельної ділянки, визнаного укладеним між Київською міською радою та Орендарем рішенням Господарського суду м. Києва від 14.07.2006 у справі 30/440, зареєстрований Головним управлінням земельних ресурсів виконавчого органу Київської міської ради (Київської міської державної адміністрації) від 07.08.2006 № 75-6-00299, зі змінами, внесеними додатковою угодою до договору оренди земельної ділянки від 21.08.2008 за № 75-6-00416, визнаною укладеною рішенням Господарського суду міста Києва від 12.06.2008 у справі № 4/266, Договору про укладення договору оренди земельної ділянки на новий строк, посвідченого приватним нотаріусом Київського міського нотаріального округу Біловар І.О. 16 липня 2024 року за реєстровим №2951 (надалі – «Договір оренди»), що передбачає право Орендаря на передачу орендованої земельної ділянки в суборенду, передає, а Суборендар приймає в суборенду (строкове платне володіння та користування) частину земельної ділянки (в межах земельної ділянки з кадастровим номером 8000000000:75:489:0001) (надалі – «**Об'єкт суборенди**» або «**Земельна ділянка**») з наступними характеристиками:

- місце розташування – вул. Берковецька, 6 у Святошинському районі м. Києва;
- розмір **31 875 (тридцять одна тисяча вісімсот сімдесят п'ять) кв.м.**;
- цільове призначення – для будівництва та обслуговування об'єктів громадського і комерційного використання, торговельно-розважальних комплексів, офісних центрів, об'єктів житлової забудови, паркінгу (02.07 для іншої житлової забудови);
- категорія земель - землі житлової та громадської забудови.

1.2. Земельна ділянка знаходиться в користуванні Орендаря на підставі рішень Київської міської ради від 13.12.2007 року № 1423/4256, від 11.04.2024 року № 414/8380 та Договору оренди.

НТК 466839
Увага! Бланк містить багатоступеневий захист від підроблення
МІНІСТЕРСТВО ЮСТИЦІЇ УКРАЇНИ

Право оренди як речове право на Земельну ділянку зареєстровано в Державному реєстрі речових прав на нерухоме майно приватним нотаріусом Київського міського нотаріального округу Біловар Іриною Олександрівною 16.07.2024 року, номер запису про інше речове право – 55869405, реєстраційний номер об'єкта нерухомого майна 446923480386, що підтверджується витягом з Державного реєстру речових прав, індексний номер витягу 386975595, сформованим приватним нотаріусом Київського міського нотаріального округу Біловар І.О. 16.07.2024 року.

1.3. Орендар підтверджує та гарантує, що він повідомив Суборендаря про те, що згідно п.13.1. Договору оренди, Орендар має право передати Земельну ділянку або її частину у суборенду без прийняття Київською міською радою окремого рішення.

1.4. Відповідно до витягу із технічної документації від 06.05.2024 № НВ-9938517502024 (за формою згідно з додатком 17 до Методики нормативної грошової оцінки земельних ділянок (у редакції постанови Кабінету Міністрів України від 01.07.2022 № 753)) нормативна грошова оцінка Земельної ділянки на дату укладення Договору становить 866 328 974 (вісімсот шістдесят шість мільйонів триста двадцять вісім тисяч дев'ятсот сімдесят чотири) грн 77 коп.

1.5. Земельна ділянка, яка передається в суборенду, не має недоліків, що можуть перешкоджати її ефективному використанню.

1.6. Суборендар повинен використовувати право суборенди відповідно до чинного законодавства України і не передавати його до статутного капіталу, наступну суборенду (піднайм) або в заставу. Передання прав суборенди Земельної ділянки до статутного капіталу і в заставу залишається за Орендодавцем.

1.7. На земельній ділянці розміщений об'єкт нерухомого майна – Торгівельний комплекс, що належить Суборендарю на праві приватної власності, що підтверджується Витягом з Державного реєстру речових прав на нерухоме майно про реєстрацію права власності, виданий 14.12.2017р., приватним нотаріусом Київського міського нотаріального округу Алейніковим М.В., на підстави заяви №25822193, індексний номер витягу: 107637596.

2. СТРОК ДІЇ ДОГОВОРУ

2.1. Цей Договір набирає чинності з дня його державної реєстрації і діє до **тридцять першого липня дві тисячі двадцять шостого року**, з правом автоматичної пролонгації на один рік, якщо жодна із Сторін за 30 (тридцять) календарних днів до дати закінчення строку дії Договору не висловить письмових заперечень щодо автоматичного поновлення Договору на новий строк, але у будь-якому випадку, строк дії цього Договору не може перевищувати строку дії Договору оренди.

3. СУБОРЕНДНА ПЛАТА

3.1. Визначена цим Договором суборендна плата за Земельну ділянку становить платіж, який Суборендар вносить на рахунок Орендаря за користування Земельною ділянкою у грошовій формі.

3.2. Ставка суборендної плати та її розмір відповідають розміру орендної плати, що сплачується Орендарем згідно умов Договору оренди (пропорційно площі земельної ділянки, переданої в суборенду), що з урахуванням коефіцієнту збільшення в 1,2 рази (у зв'язку з передачею в оренду будівель, споруд, що розташовані на Земельній ділянці) становить 3,6 (три цілих шість десятих) відсотки від її нормативної грошової оцінки.

3.3. Обчислення розміру суборендної плати за Земельну ділянку здійснюється з урахуванням цільового призначення та коефіцієнтів індексації, визначених законодавством.

Згідно з розрахунком розміру орендної плати за Земельну ділянку від 13.05.2024 року № НГО/2024-66450 (за формою, затвердженою постановою Кабінету Міністрів України від 13.12.2006 № 1724) річна орендна плата за Земельну ділянку становить 31 187 843

УКРАЇНА UKRAINE

(тридцять один мільйон сто вісімдесят сім тисяч вісімсот сорок три) грн 09 коп. на рік, відповідно обчислення розміру суборендної плати за Об'єкт суборенди здійснюється пропорційно площі земельної ділянки, переданої в суборенду за цим Договором та річна суборендна плата становить суму у розмірі **1 859 767,74 грн. (один мільйон вісімсот п'ятдесят дев'ять тисяч сімсот шістдесят сім гривень 74 копійок), в тому числі ПДВ у розмірі 309 961,29 грн. (триста дев'ять тисяч дев'ятсот шістдесят одна гривня 29 копійок)**.

3.4. Розмір суборендної плати може змінюватися за згодою сторін у разі прийняття відповідного рішення Київською міською радою про зміну розміру орендної плати та внесення змін до Договору оренди, з урахуванням положень цього Договору.

Розмір суборендної плати змінюється шляхом прийняття відповідного рішення Київською міською радою, якщо суборендна ставка визначена у п.п. 3.2. цього Договору нижча, ніж мінімальна орендна ставка, визначена чинним законодавством України. Після прийняття відповідного рішення Київською міською радою та доведення цього рішення до Орендаря для ознайомлення, а Орендарем до Суборендаря для ознайомлення, Суборендар зобов'язаний сплачувати суборенду плату відповідно до нової орендної ставки.

3.5. Зміна нормативної грошової оцінки Земельних ділянок та її індексація проводиться без внесення змін та доповнень до цього Договору у порядку та у випадках, передбачених законодавством України.

3.6. Суборендна плата вноситься Суборендарем рівними частками за податковий (звітний) період, який дорівнює календарному місяцю, щомісячно протягом тридцяти календарних днів, що настають за останнім календарним днем податкового (звітного) місяця, шляхом перерахування на будь-який банківський рахунок Орендаря. Розмір щомісячної орендної плати пропорційно площі земельної ділянки, переданої в суборенду за цим Договором становить **154 980,65 грн. (сто п'ятдесят чотири тисячі дев'ятсот вісімдесят гривень 65 копійки), в тому числі ПДВ у розмірі 25 830,11 грн. (двадцять п'ять тисяч вісімсот тридцять гривень 11 копійок)**.

3.7. Про зміну реквізитів поточного рахунку Орендар зобов'язаний повідомити Суборендаря не пізніше ніж за п'ять днів до закінчення терміну внесення чергового платежу орендної плати. Такі зміни не потребують внесення змін до цього Договору.

3.8. Розмір суборендної плати переглядається у разі зміни умов господарювання, передбачених цим Договором, зміни граничних розмірів орендної плати, визначених Податковим кодексом України, погіршення стану суборендованої Земельної ділянки не з вини Суборендаря, що підтверджено документами, та у інших випадках, передбачених законом, за згодою сторін, але не частіше, ніж один раз у рік. Після прийняття відповідного рішення Київською міською радою Суборендар зобов'язаний сплачувати суборендну плату відповідно до нової орендної ставки.

3.9. За несвоєчасне внесення суборендної плати справляється пеня. Розмір та розрахунок пені здійснюються відповідно до Податкового кодексу України.

3.10. Контроль за правильністю обчислення і справляння суборендної плати, нарахування пені за несвоєчасну сплату суборендної плати та її стягнення здійснює Орендар.

3.11. За несвоєчасне внесення суборендної плати справляється пеня в розмірі 120 (ста двадцяти) відсотків річних облікової ставки Національного банку України, діючої на день виникнення такого боргу або на день його (його частини) погашення, при цьому для розрахунку використовується більша із зазначених ставок. Розрахунок пені здійснюється на дату погашення суми боргу (частини боргу) за кожний календарний день прострочення платежу, включаючи день такого погашення.

НТК
466840
Увага! Бланк містить багатоступеневий захист від підроблення
МІНІСТЕРСТВО ЮСТИЦІЇ УКРАЇНИ

3.12. Після закінчення терміну дії Договору суборенди та необхідності його подовження, Суборендар сплачує орендну плату за період від дня закінчення дії Договору суборенди до дня поновлення його дії у порядку та у розмірах, встановлених Договором суборенди.

4. УМОВИ ВИКОРИСТАННЯ ТА ОБМЕЖЕННЯ (ОБТЯЖЕННЯ) ЩОДО ВИКОРИСТАННЯ ОБ'ЄКТУ СУБОРЕНДИ

4.1. Умови збереження стану Об'єкта суборенди:

- на Об'єкті суборенди не дозволяється діяльність, не пов'язана з цільовим призначенням Об'єкту суборенди.

4.2. Згідно з Витягом з Державного земельного кадастру про земельну ділянку **№НВ-0001171812024**, сформованим 13.05.2024 року за допомогою програмного забезпечення Державного земельного кадастру, обмеження у використанні Земельної ділянки, що передається в суборенду за цим Договором, не зареєстровані.

4.3. Сервітути, обтяження та права третіх осіб щодо Об'єкту суборенди на день підписання цього Договору відсутні.

5. УМОВИ І СТРОКИ ПЕРЕДАЧІ ОБ'ЄКТУ СУБОРЕНДИ В СУБОРЕНДУ

5.1. Земельна ділянка передається Орендарем в суборенду за Актом приймання-передачі в день нотаріального посвідчення цього Договору.

5.2. Право на суборенду Об'єкту суборенди виникає з дня державної реєстрації права суборенди на Земельну ділянку на підставі цього Договору.

6. УМОВИ ПОВЕРНЕННЯ ОБ'ЄКТУ СУБОРЕНДИ

6.1. Після припинення дії договору Суборендар повертає Орендареві Об'єкт суборенди у стані, не гіршому порівняно з тим, у якому він одержав її в суборенду.

Орендар у разі погіршення корисних властивостей Об'єкту суборенди, пов'язаних із зміною його стану, має право на відшкодування збитків у розмірі, визначеному сторонами. Якщо сторонами не досягнуто згоди про розмір відшкодування збитків, спір розв'язується у судовому порядку.

7. ПРАВА ТА ОБОВ'ЯЗКИ СТОРІН

7.1. Орендар має право вимагати від Суборендаря:

- використання Об'єкту суборенди за цільовим призначенням згідно з цим Договором;
- своєчасного внесення суборендної плати;
- дострокового розірвання цього Договору у випадках, передбачених цим Договором та чинним законодавством;
- відшкодування понесених збитків відповідно до чинного законодавства у разі розірвання цього Договору.

7.2. Орендар зобов'язаний:

- не вчиняти дій, які б перешкоджали Суборендарю користуватися Об'єктом суборенди;
- письмово повідомити Суборендаря реквізити банківських рахунків для здійснення оплати орендної плати за цим Договором;
- передати в користування Об'єкту суборенди у стані, що відповідає умовам цього Договору.

7.3. Суборендар має право:

- самостійно господарювати на Земельній ділянці з дотриманням вимог чинного законодавства України та умов цього Договору;

7.4. Суборендар зобов'язаний:

- приступати до використання Об'єкту суборенди в строк, встановлений цим Договором, та після підписання цього Договору і Акта приймання-передачі Об'єкту суборенди та державної реєстрації переходу права оренди (суборенди) на Земельну ділянку на підставі цього Договору;
- використовувати Об'єкт суборенди відповідно до його цільового призначення;
- своєчасно вносити суборендну плату;

УКРАЇНА UKRAINE

- у випадку, якщо Суборендар має намір припинити право користування Об'єктом суборенди (його частиною), цей Договір розривається за згодою сторін, або до цього Договору вносяться відповідні зміни при виникненні відповідного права на землю у нового власника об'єктів, які були відчужені;

- забезпечити вільний доступ до Об'єкту суборенди представникам Орендодавця, Орендаря та контролюючих органів;

- повернути Об'єкт суборенди Орендарю у стані, придатному для її подальшого використання після припинення дії цього Договору;

- питання відшкодування відновлюючої вартості зелених насаджень та інші майново-правові питання вирішувати в установленому порядку;

- забезпечити вільний доступ для прокладання нових, ремонту та експлуатації існуючих інженерних мереж і споруд, розміщених у межах Об'єкту суборенди;

7.5. Право на суборенду Об'єкту суборенди може бути відчужено її Суборендарем іншим особам у порядку, встановленому нормами чинного законодавства України та умовами Договору оренди.

7.6. Сторони також мають інші права і несуть інші обов'язки, визначені законодавством України.

8. РИЗИК ВИПАДКОВОГО ЗНИЩЕННЯ АБО ПОШКОДЖЕННЯ ОБ'ЄКТА СУБОРЕНДИ ЧИ ЙОГО ЧАСТИНИ

8.1. Ризик випадкового знищення або пошкодження Об'єкту суборенди чи його частини несе Суборендар.

9. СТРАХУВАННЯ ОБ'ЄКТУ СУБОРЕНДИ

9.1. Сторони домовилися про те, що Суборендар має право застрахувати Об'єкт суборенди.

10. ЗМІНА УМОВ ДОГОВОРУ ТА ПРИПИНЕННЯ І ПОНОВЛЕННЯ ДОГОВОРУ

10.1. Всі зміни та/або доповнення до цього Договору вносяться за згодою сторін та мають бути посвідчені нотаріально.

10.2. Витрати, пов'язані з внесенням зміни та/або доповнення до цього Договору, сплачує Суборендар.

10.3. Договір суборенди припиняється в разі:

- поєднання в одній особі власника Об'єкту суборенди та Суборендаря;
- ліквідації юридичної особи Орендаря або Суборендаря;
- договір припиняється також в інших випадках, передбачених законом.

10.4. Припинення Договору шляхом розірвання.

Договір може бути розірваний:

- за взаємною згодою сторін;
- за рішенням суду, в порядку, встановленому законом.

10.5. Розірвання цього Договору здійснюється в установленому законом порядку.

10.6. У разі припинення або розірвання цього Договору Суборендар зобов'язаний повернути Орендареві Об'єкт суборенди на умовах, визначених цим Договором. У разі невиконання Суборендарем обов'язку щодо умов повернення Орендарю Об'єкту суборенди Суборендар зобов'язаний відшкодувати Орендарю завдані збитки.

10.7. Перехід права власності на Об'єкт суборенди до третьої особи, а також реорганізація юридичної особи – Орендаря не є підставою для зміни умов або розірвання Договору.

11. ВІДПОВІДАЛЬНІСТЬ СТОРІН ЗА НЕВИКОНАННЯ АБО НЕНАЛЕЖНЕ ВИКОНАННЯ ДОГОВОРУ ТА ВИРІШЕННЯ СПОРІВ

11.1. У разі невиконання своїх зобов'язань за цим Договором Сторони несуть відповідальність, визначену цим Договором та законодавством.

11.2. У разі невиконання Суборендарем умов цього Договору та обов'язків,

НТК 466841
Увага! Бланк містить багатоступеневий захист від підроблення
МІНІСТЕРСТВО ЮСТИЦІЇ УКРАЇНИ

передбачених законодавством України, Договір може бути достроково розірваний.

11.3. Сторона, яка порушила зобов'язання, звільняється від відповідальності, якщо вона доведе, що це порушення сталося не з її вини.

11.4. Усі спори, що пов'язані із виконанням умов цього Договору, вирішуються судами України при неможливості досудового врегулювання спорів, що виникають при виконанні умов цього Договору.

11.5. Суборендар стверджує, що він ознайомлений із змістом Договору оренди, визнаного укладеним між Київською міською радою та Орендарем рішенням Господарського суду м. Києва від 14.07.2006 у справі 30/440, зареєстрований Головним управлінням земельних ресурсів виконавчого органу Київської міської ради (Київської міської державної адміністрації) від 07.08.2006 № 75-6-00299, зі змінами, внесеними додатковою угодою до договору оренди земельної ділянки від 21.08.2008 за № 75-6-00416, визнаною укладеною рішенням Господарського суду міста Києва від 12.06.2008 у справі № 4/266, Договору про укладення договору оренди земельної ділянки на новий строк, посвідченого приватним нотаріусом Київського міського нотаріального округу Біловар І.О. 16 липня 2024 року за реєстро[illegible] №2951. Суборендар стверджує, що йому відомі обмеження, встановлені цим договором, і він зобов'язується їх виконувати (дотримуватися).

12. ПРИКІНЦЕВІ ПОЛОЖЕННЯ

12.1. Договір набуває чинності з моменту його нотаріального посвідчення.

12.2. Витрати, пов'язані з нотаріальним посвідченням цього договору, сплачує Суборендар.

12.3. Усі спори, пов'язані з виконанням умов цього Договору, вирішуються в судовому порядку із застосуванням чинного законодавства України, при неможливості досудового врегулювання спорів, що виникають при виконанні умов цього Договору.

12.4. Цей Договір укладено та посвідчено в **3 (трьох) оригінальних примірниках**, один з яких залишається на зберіганні в справах приватного нотаріуса Київського міського нотаріального округу Біловар І.О., а інші, викладені на спеціальних бланках нотаріальних документів, - видаються Сторонам.

12.5. Невід'ємними частинами цього Договору є:

- базовий розрахунок розміру суборендної плати за частину земельної ділянки;
- план земельної ділянки, що передається в суборенду;
- Акт приймання-передачі Об'єкту суборенди.

13. ПІДПИСИ СТОРІН

ОРЕНДАР	СУБОРЕНДАР
ПРИВАТНЕ АКЦІОНЕРНЕ ТОВАРИСТВО «АГРОФІРМА «ТЕПЛИЦІ УКРАЇНИ»,	**ТОВАРИСТВО З ОБМЕЖЕНОЮ ВІДПОВІДАЛЬНІСТЮ «ЕПІЦЕНТР Н»**
ідентифікаційний код юридичної особи **03359730**, місцезнаходження: Україна, 04128, місто Київ, вулиця Берковецька, будинок 6	ідентифікаційний код юридичної особи **37963209**, місцезнаходження: Україна, 04128, місто Київ, вулиця Берковецька, будинок 6-В
Голова правління	**Генеральний директор**
_____ **Юрій ПОПОВ**	_____ **Петро КОВТУН**
	Місто

УКРАЇНА UKRAINE

Київ, Україна, двадцятого серпня двадцять четвертого року

Цей договір посвідчено мною, **Біловар І.О.**, приватним нотаріусом Київського міського нотаріального округу.

Договір підписано сторонами у моїй присутності.

Особи громадян, які підписали договір, встановлено, їх дієздатність, а також правоздатність та дієздатність **ПРИВАТНОГО АКЦІОНЕРНОГО ТОВАРИСТВА «АГРОФІРМА «ТЕПЛИЦІ УКРАЇНИ», ТОВАРИСТВА З ОБМЕЖЕНОЮ ВІДПОВІДАЛЬНІСТЮ «ЕПІЦЕНТР Н»** і повноваження їх представників перевірено.

Зареєстровано в реєстрі за **№3288.**

Приватний нотаріус **І.О. БІЛОВАР**

НТК
466842

Увага! Бланк містить багатоступеневий захист від підроблення

МІНІСТЕРСТВО ЮСТИЦІЇ УКРАЇНИ

Додаток 1 до договору суборенди частини земельної ділянки посвідченого 20.08.2024 року приватним нотаріусом Київського міського нотаріального округу Біловар І.О. за реєстровим №3288

Базовий розрахунок розміру суборендної плати за частину земельної ділянки площею 3,1875 га

Категорія земель	Користувач земельної ділянки	Площа земельної ділянки (кв.м.)	Нормативна грошова оцінка земельної ділянки згідно Витягу № НВ-9938517502024 від 06.05.2024 (грн.)	Ставка орендної плати (у % від нормативної грошової оцінки земельної ділянки)	Коефіцієнт за наявність нерухомості яка передана в оренду	Розмір річної орендної плати (грн.)	ПДВ (грн.)	Розмір орендної плати з ПДВ (грн.)
Землі житлової та громадської забудови	Оренда ПрАТ "АГРОФІРМА "ТЕПЛИЦІ УКРАЇНИ"	641443	866328974,77	3	1,2	31187843,09		
	Суборенда ТОВ "ЕПІЦЕНТР Н"	**31875**	**43050179,16**	**3**	**1,2**	**1549806,45**	**309961,29**	**1859767,74**

ОРЕНДАР

ПРИВАТНЕ АКЦІОНЕРНЕ ТОВАРИСТВО "АГРОФІРМА "ТЕПЛИЦІ УКРАЇНИ"

Голова правління **Юрій Попов**

СУБОРЕНДАР

ТОВАРИСТВО З ОБМЕЖЕНОЮ ВІДПОВІДАЛЬНІСТЮ "ЕПІЦЕНТР Н"

Генеральний директор **Петро Ковтун**

ПЛАН ЗЕМЕЛЬНОЇ ДІЛЯНКИ

що передається в суборенду в межах земельної ділянки
за кадастровим номером 8000000000:75:489:0001, як її частина

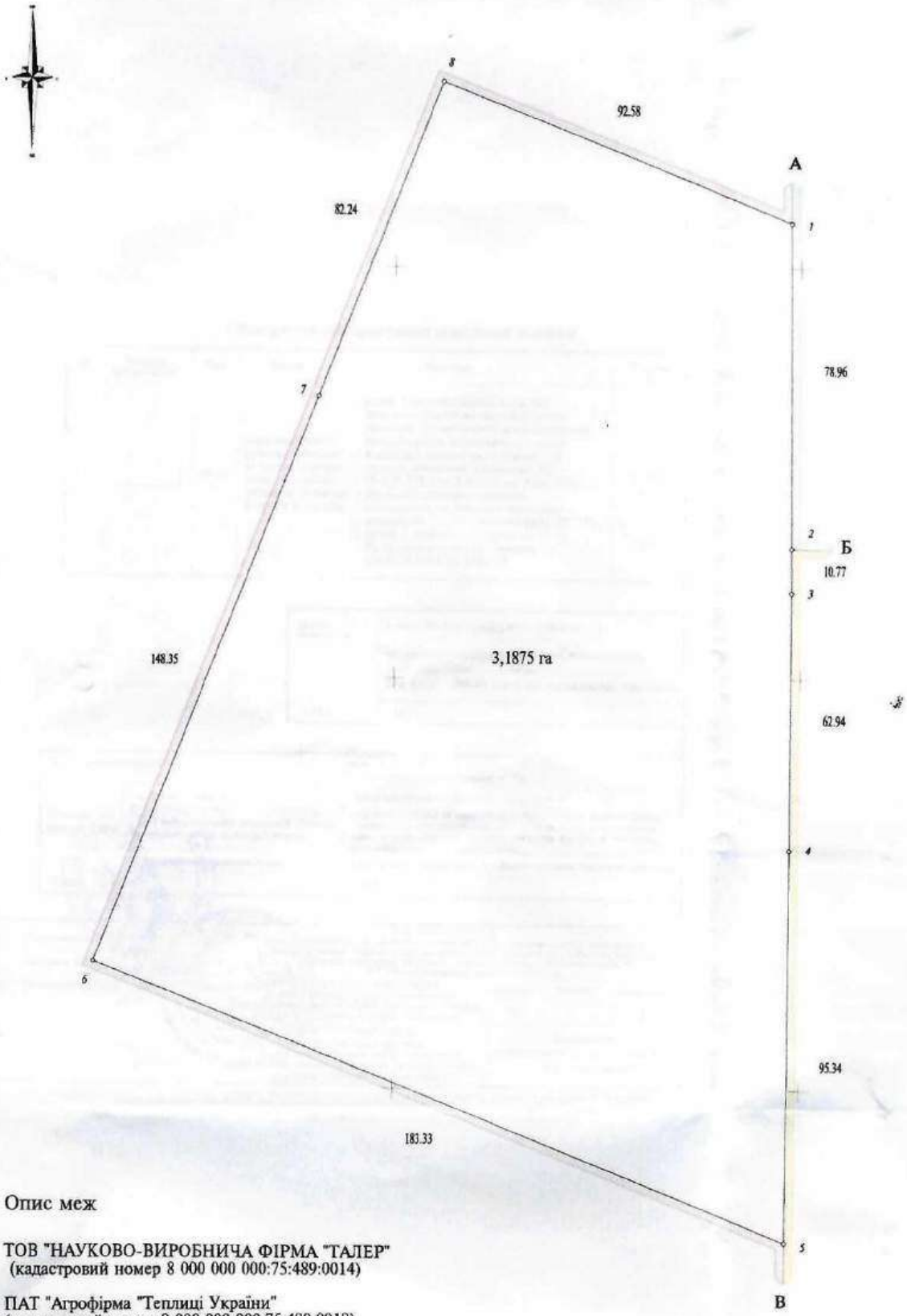

Опис меж

А
ТОВ "НАУКОВО-ВИРОБНИЧА ФІРМА "ТАЛЕР"
(кадастровий номер 8 000 000 000:75:489:0014)

Б
ПАТ "Агрофірма "Теплиці України"
(кадастровий номер 8 000 000 000:75:489:0018)

В
ПАТ "Агрофірма "Теплиці України"
(кадастровий номер 8 000 000 000:75:489:0001)

А

Масштаб - 1 : 1000

Розробник документації із землеустрою: ТОВ "Геометікс-плюс"

Сертифікований інженер-землевпорядник Лобарєв Є.О.

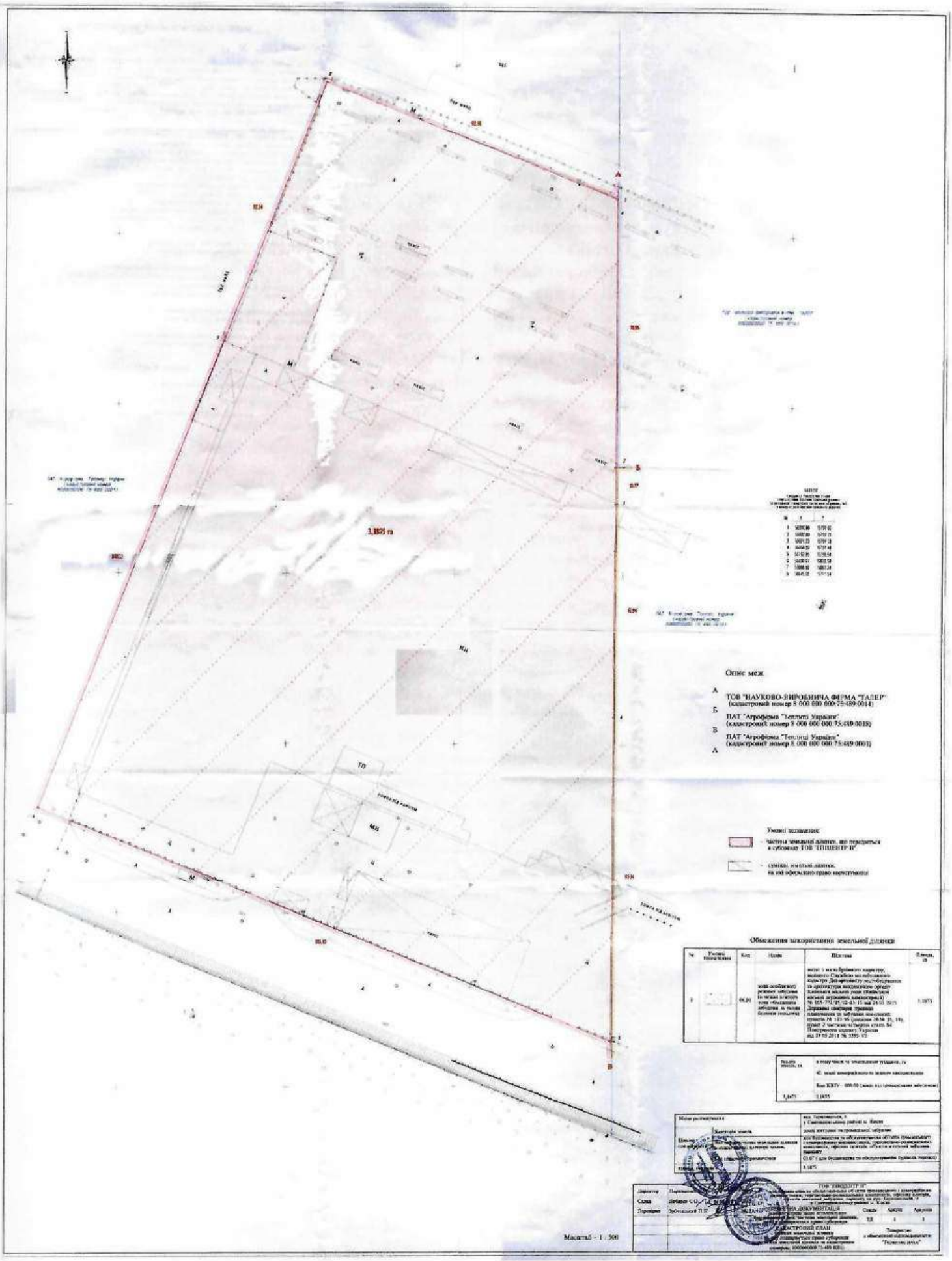
3,1875 га
Опис меж
А
ТОВ "НАУКОВО-ВИРОБНИЧА ФІРМА "ТАЛЕР"
(кадастровий номер 8 000 000 000:75:489:0014)
Б
ПАТ "Агрофірма "Теплиці України"
(кадастровий номер 8 000 000 000:75:489:0018)
В
ПАТ "Агрофірма "Теплиці України"
(кадастровий номер 8 000 000 000:75:489:0001)
А
Умовні позначення:
- частина земельної ділянки, що передається в суборенду ТОВ "ЕПІЦЕНТР Н"
- земельна ділянка, на яке офіційно право користування
Обмеження використання земельної ділянки
Масштаб - 1 : 500

АКТ
ПРИЙМАННЯ – ПЕРЕДАЧІ ЗЕМЕЛЬНОЇ ДІЛЯНКИ
Місто Київ, Україна, двадцятого серпня двадцять четвертого року

Ми, що підписалися нижче:

ПРИВАТНЕ АКЦІОНЕРНЕ ТОВАРИСТВО «АГРОФІРМА «ТЕПЛИЦІ УКРАЇНИ», ідентифікаційний код юридичної особи **03359730**, місцезнаходження: Україна, 04128, місто Київ, вулиця Берковецька, будинок 6, в особі Голови правління **Попова Юрія Ігоровича**, 05 серпня 1973 року народження, реєстраційний номер облікової картки платника податків 2688013619, місце проживання зареєстроване за адресою: місто Донецьк, вулиця Н. Островского, будинок 47, квартира 57, який діє на підставі Статуту, затвердженого протоколом чергових річних загальних зборів акціонерів від 27 квітня 2017 року, протоколу засідання наглядової ради від 29 травня 2018 року, надалі іменується «**Орендар**», з однієї сторони, та

ТОВАРИСТВО З ОБМЕЖЕНОЮ ВІДПОВІДАЛЬНІСТЮ «ЕПІЦЕНТР Н», ідентифікаційний код юридичної особи 37963209, місцезнаходження: Україна, 04128, місто Київ, вулиця Берковецька, будинок 6-В, в особі Генерального директора **КОВТУНА Петра Олександровича**, 27 червня 1974 року народження, реєстраційний номер облікової картки платника податків 2720602757, місце проживання зареєстроване за адресою: місто Київ, вулиця Тимошенка, будинок 21, корпус 3, квартира 35, який діє на підставі Статуту, затвердженого протоколом загальних зборів учасників від 18 жовтня 2018 року за №18/10/18, протоколу №16/10/14 загальних зборів учасників від 16 жовтня 2014 року, надалі іменується «**Суборендар**», з іншої сторони, які разом іменуються «**Сторони**», а окремо – «**Сторона**», на підставі п. 13.1. Договору оренди земельної ділянки, визнаного укладеним між Київською міською радою та Орендарем рішенням Господарського суду м. Києва від 14.07.2006 у справі 30/440, зареєстрований Головним управлінням земельних ресурсів виконавчого органу Київської міської ради (Київської міської державної адміністрації) від 07.08.2006 № 75-6-00299, зі змінами, внесеними додатковою угодою до договору оренди земельної ділянки від 21.08.2008 за № 75-6-00416, визнаною укладеною рішенням Господарського суду міста Києва від 12.06.2008 у справі № 4/266, Договору про укладення договору оренди земельної ділянки на новий строк, посвідченого приватним нотаріусом Київського міського нотаріального округу Біловар І.О. 16 липня 2024 року за реєстровим №2951 (що передбачає право Орендаря на передачу орендованої земельної ділянки в суборенду) та керуючись Договором суборенди земельної ділянки, укладеного між Орендарем і Суборендарем та посвідченого 20 серпня 2024 року приватним нотаріусом Київського міського нотаріального округу Біловар І.О. за реєстровим №3288 (надалі – «Договір суборенди»), Орендар передає, а Суборендар приймає в суборенду (строкове платне володіння та користування) частину земельної ділянки (в межах земельної ділянки з кадастровим номером 8000000000:75:489:0001) (надалі – «**Об'єкт суборенди**» або «**Земельна ділянка**») з наступними характеристиками:

- місце розташування – вул. Берковецька, 6 у Святошинському районі м. Києва;
- розмір **31 875 (тридцять одна тисяча вісімсот сімдесят п'ять) кв.м.**;
- цільове призначення – для будівництва та обслуговування об'єктів громадського і комерційного використання, торговельно-розважальних комплексів, офісних центрів, об'єктів житлової забудови, паркінгу (02.07 для іншої житлової забудови);
- категорія земель - землі житлової та громадської забудови.

Місце розташування Земельної ділянки, що передається в суборенду зазначене на плані земельної ділянки, що передається в суборенду та є невід'ємною частиною до Договору суборенди.

Сторони підтверджують, що Земельна ділянка, що зазначена а даному Акті передається в суборенду у придатному для її використанні стану.

ПІДПИСИ СТОРІН

ОРЕНДАР	**СУБОРЕНДАР**
ПРИВАТНЕ АКЦІОНЕРНЕ ТОВАРИСТВО «АГРОФІРМА «ТЕПЛИЦІ УКРАЇНИ», ідентифікаційний код юридичної особи 03359730, місцезнаходження: Україна, 04128, місто Київ, вулиця Берковецька, будинок 6	**ТОВАРИСТВО З ОБМЕЖЕНОЮ ВІДПОВІДАЛЬНІСТЮ «ЕПІЦЕНТР Н»** ідентифікаційний код юридичної особи 37963209, місцезнаходження: Україна, 04128, місто Київ, вулиця Берковецька, будинок 6-В
Голова правління	**Генеральний директор**
_____ **Юрій ПОПОВ**	_____ **Петро КОВТУН**

Приватний нотаріус Київського міського нотаріального округу
Біловар Ірина Олександрівна
Всього прошито, пронумеровано і скріплено печаткою
аркушів

Додаток №2 – Титульний аркуш, табл. 6.2, розділ 2.10 «Документів, у яких обґрунтовуються обсяги викидів для отримання дозволу на викиди забруднюючих речовин в атмосферне повітря стаціонарними джерелами», розроблених ТОВ «ПРОМЕКОПРОЕКТ» у 2021 році

ДОКУМЕНТИ, У ЯКИХ ОБҐРУНТОВУЮТЬСЯ ОБСЯГИ ВИКИДІВ ДЛЯ ОТРИМАННЯ ДОЗВОЛУ НА ВИКИДИ ЗАБРУДНЮЮЧИХ РЕЧОВИН В АТМОСФЕРНЕ ПОВІТРЯ СТАЦІОНАРНИМИ ДЖЕРЕЛАМИ ДЛЯ

ТОВ «ЕПІЦЕНТР К»

/назва об'єкта/

Директор
ТОВ «ПРОМЕКОПРОЕКТ»

(посада керівника організації, установи, закладу - розробника документів)

01.11.21р.
(дата)

(підпис)

М.П.

/ СТАРКОВ ОЛЕКСІЙ СЕРГІЙОВИЧ /
(прізвище, ім'я та по батькові особи)

Милько Надія Петрівна

(прізвище, ім'я та по батькові відповідальних виконавців документів та виконавців, які пройшли навчання на курсах підвищення кваліфікації Мінприроди України та мають відповідне посвідчення)

Директор
гіпермаркету №6 ТОВ «Епіцентр К»

(посада керівника суб'єкта господарювання)

(дата)

(підпис)

М.П.

/ ПАНАСЮК ТАРАС ГРИГОРОВИЧ /
(прізвище, ім'я та по батькові особи)

м. Київ 2021

Характеристика джерел викидів забруднюючих речовин в атмосферне повітря та їх параметр

Таблиця 6.2

Виробництво, процес, установка, устаткування	Номер джерела викиду	Найменування джерела викиду	Параметри джерел викиду		Координати джерела на карті-схемі				Місце відбору проб	Параметри газопилового потоку у місці вимірювання			Код забруднюючої речовини	Найменування забруднюючої речовини	Максимальна масова концентрація забруднюючої речовини, мг/м³	Потужність викиду		
					Точкового або початок лінійного; центра симетрії площинного		Другого кінця лінійного; ширина і довжина площинного			витрата, м³/с	швидкість, м/с	температура, °С						
			висота, м	діаметр вихідного отвору, м	X_1, м	Y_1, м	X_2, м	Y_2, м								г/сек	кг/год.	т/рік
1	2	3	4	5	6	7	8	9	10	11	12	13	14	15	16	17	18	19
120105 стаціонарні двигуни	1	Труба дизельгенератора Olympian GEP 700-1	7	0,3	-11303	4816			Труба	0,299	7,83	73	03000 2902	Речовин у вигляді суспендованих твердих частинок недиференційованих за складом	18,6	0,0054	0,01944	0,0004
													04001 301	Оксиди азоту (оксид та діоксид азоту) у перерахунку на діоксид азоту	67,2	0,0194	0,06984	0,001
													04002 11815	Азоту(1) оксид (N2O)				0,0001
													05001 330	Діоксид сірки (діоксид та триоксид) у перерахунку на діоксид сірки	29,7	0,0081	0,02916	0,001
													06000 337	Оксид вуглецю	38,8	0,0112	0,04032	0,001
													07000 11812	Вуглецю діоксид				1,877
													11000 11000	Неметанові легкі органічні сполуки (НМЛОС)				0,001
													12000 410	Метан				0,0001
стаціонарні 120105 двигуни	2	Труба дизельгенератора Olympian GEP 700-1	7	0,3	-11306	4817			Труба	0,3	7,84	72	03000 2902	Речовин у вигляді суспендованих твердих частинок недиференційованих за складом	20,7	0,0057	0,02052	0,0004
													04001 301	Оксиди азоту (оксид та діоксид азоту) у перерахунку на діоксид азоту	67,6	0,0186	0,06696	0,001

													04002 11815	Азоту(1) оксид (N2O)				0,0001
													05001 330	Діоксид сірки (діоксид та триоксид) у перерахунку на діоксид сірки	29,5	0,0081	0,02916	0,001
													06000 337	Оксид вуглецю	40,9	0,0113	0,04068	0,001
													07000 11812	Вуглецю діоксид				1,877
													11000 11000	Неметанові легкі органічні сполуки (НМЛОС)				0,001
													12000 410	Метан				0,0001
120106 інше стаціонарне обладнання	3	Труба дахового кондиціонеру LENNOX LGG 300	12	0,09	-11445	4907			Труба	0,149	5,86	189,5	01007 183	Ртуть та її сполуки (у перерахунку на ртуть)				0,00000004
													04001 301	Оксиди азоту (оксид та діоксид азоту) у перерахунку на діоксид азоту	122,02	0,0454	0,16344	0,01
													04002 11815	Азоту(1) оксид (N2O)				0,00004
													06000 337	Оксид вуглецю	28,72	0,0107	0,03852	0,002
													07000 11812	Вуглецю діоксид				17,85
													12000 410	Метан				0,0004
120106 інше стаціонарне обладнання	4	Труба дахового кондиціонеру LENNOX BGK 040	12	0,09	-11488	4915			Труба	0,061	2,4	146	01007 183	Ртуть та її сполуки (у перерахунку на ртуть)				0,00000002
													04001 301	Оксиди азоту (оксид та діоксид азоту) у перерахунку на діоксид азоту	113,14	0,0194	0,06984	0,005
													04002 11815	Азоту(1) оксид (N2O)				0,00002
													06000 337	Оксид вуглецю	43,71	0,0059	0,02124	0,001
													07000 11812	Вуглецю діоксид				8,925
													12000 410	Метан				0,0002
120106 інше стаціонарне обладнання	5	Труба дахового кондиціонеру LENNOX BGK 040	12	0,09	-11481	4933			Труба	0,06	2,4	144	01007 183	Ртуть та її сполуки (у перерахунку на ртуть)				0,00000002

													04001 301	Оксиди азоту (оксид та діоксид азоту) у перерахунку на діоксид азоту	108,86	0,0167	0,06012	0,005
													04002 11815	Азоту(1) оксид (N2O)				0,00002
													06000 337	Оксид вуглецю	31,71	0,0006	0,00216	0,001
													07000 11812	Вуглецю діоксид				8,925
													12000 410	Метан				0,0002
120106 інше стаціонарне обладнання	6	Труба дахового кондиціонеру LENNOX LGG 300	12	0,09	-11412	4982			Труба	0,15	5,9	199	01007 183	Ртуть та її сполуки (у перерахунку на ртуть)				0,00000004
													04001 301	Оксиди азоту (оксид та діоксид азоту) у перерахунку на діоксид азоту	118,28	0,0441	0,15876	0,01
													04002 11815	Азоту(1) оксид (N2O)				0,00004
													06000 337	Оксид вуглецю	36	0,0134	0,04824	0,004
													07000 11812	Вуглецю діоксид				17,85
													12000 410	Метан				0,0004
120106 інше стаціонарне обладнання	7	Труба дахового кондиціонеру LENNOX LGG 300	12	0,09	-11379	4998			Труба	0,151	5,94	205	01007 183	Ртуть та її сполуки (у перерахунку на ртуть)				0,00000004
													04001 301	Оксиди азоту (оксид та діоксид азоту) у перерахунку на діоксид азоту	116,14	0,0436	0,15696	0,01
													04002 11815	Азоту(1) оксид (N2O)				0,00004
													06000 337	Оксид вуглецю	16,59	0,0061	0,02196	0,002
													07000 11812	Вуглецю діоксид				17,85
													12000 410	Метан				0,0004
120106 інше стаціонарне обладнання	8	Труба дахового кондиціонеру LENNOX BGK 040	12	0,09	-11465	4976			Труба				01007 183	Ртуть та її сполуки (у перерахунку на ртуть)				0,00000002

													04001 301	Оксиди азоту (оксид та діоксид азоту) у перерахунку на діоксид азоту	108,86	0,0186	0,06696	0,005
													04002 11815	Азоту(1) оксид (N2O)				0,00002
													06000 337	Оксид вуглецю	42,86	0,0073	0,02628	0,002
													07000 11812	Вуглецю діоксид				8,925
													12000 410	Метан				0,0002
120106 інше стаціонарне обладнання	9	Труба дахового кондиціонеру LENNOX LGG 300	12	0,09	-11382	4964			Труба	0,158	6,21	203	01007 183	Ртуть та її сполуки (у перерахунку на ртуть)				0,00000004
													04001 301	Оксиди азоту (оксид та діоксид азоту) у перерахунку на діоксид азоту	128,14	0,041	0,1476	0,011
													04002 11815	Азоту(1) оксид (N2O)				0,00004
													06000 337	Оксид вуглецю	31,71	0,0013	0,00468	0,002
													07000 11812	Вуглецю діоксид				17,85
													12000 410	Метан				0,0004
120106 інше стаціонарне обладнання	10	Труба дахового кондиціонеру LENNOX LGG 300	12	0,09	-11410	4949			Труба	0,157	6,17	200,5	01007 183	Ртуть та її сполуки (у перерахунку на ртуть)				0,00000004
													04001 301	Оксиди азоту (оксид та діоксид азоту) у перерахунку на діоксид азоту	128,14	0,0479	0,17244	0,011
													04002 11815	Азоту(1) оксид (N2O)				0,00004
													06000 337	Оксид вуглецю	39,43	0,0016	0,00576	0,003
													07000 11812	Вуглецю діоксид				17,85
													12000 410	Метан				0,0004
120106 інше стаціонарне обладнання	11	Труба дахового кондиціонеру LENNOX LGG 300	12	0,09	-11410	4919			Труба	0,160	6,29	198,5	01007 183	Ртуть та її сполуки (у перерахунку на ртуть)				0,00000004

													04001 301	Оксиди азоту (оксид та діоксид азоту) у перерахунку на діоксид азоту	122,57	0,0456	0,16416	0,01
													04002 11815	Азоту(1) оксид (N2O)				0,00004
													06000 337	Оксид вуглецю	49,28	0,0183	0,06588	0,004
													07000 11812	Вуглецю діоксид				17,85
													12000 410	Метан				0,0004
120106 інше стаціонарне обладнання	12	Труба дахового кондиціонеру LENNOX BGK 040	12	0,09	-11452	5010			Труба	0,062	2,4	148	01007 183	Ртуть та її сполуки (у перерахунку на ртуть)				0,00000002
													04001 301	Оксиди азоту (оксид та діоксид азоту) у перерахунку на діоксид азоту	96,86	0,0167	0,06012	0,004
													04002 11815	Азоту(1) оксид (N2O)				0,00002
													06000 337	Оксид вуглецю	32,57	0,0056	0,02016	0,001
													07000 11812	Вуглецю діоксид				8,925
													12000 410	Метан				0,0002
120106 інше стаціонарне обладнання	13	Труба дахового кондиціонеру LENNOX LGG 300	12	0,09	-11398	4929			Труба	0,156	6,1	201	01007 183	Ртуть та її сполуки (у перерахунку на ртуть)				0,00000004
													04001 301	Оксиди азоту (оксид та діоксид азоту) у перерахунку на діоксид азоту	114	0,0479	0,17244	0,011
													04002 11815	Азоту(1) оксид (N2O)				0,00004
													06000 337	Оксид вуглецю	36	0,0118	0,04248	0,002
													07000 11812	Вуглецю діоксид				17,85
													12000 410	Метан				0,0004
120106 інше стаціонарне обладнання	14	Труба дахового кондиціонеру LENNOX LGG 300	12	0,09	-11329	4977			Труба	0,148	5,8	204,5	01007 183	Ртуть та її сполуки (у перерахунку на ртуть)				0,00000004

													04001 301	Оксиди азоту (оксид та діоксид азоту) у перерахунку на діоксид азоту	122,57	0,0459	0,16524	0,011
													04002 11815	Азоту(1) оксид (N2O)				0,00004
													06000 337	Оксид вуглецю	33,86	0,0126	0,04536	0,003
													07000 11812	Вуглецю діоксид				17,85
													12000 410	Метан				0,0004
120106 інше стаціонарне обладнання	15	Труба дахового кондиціонеру LENNOX LGG 300	12	0,09	-11261	4951			Труба	0,155	6,1	198,4	01007 183	Ртуть та її сполуки (у перерахунку на ртуть)				0,00000004
													04001 301	Оксиди азоту (оксид та діоксид азоту) у перерахунку на діоксид азоту	123,85	0,0461	0,16596	0,01
													04002 11815	Азоту(1) оксид (N2O)				0,00004
													06000 337	Оксид вуглецю	29,57	0,011	0,0396	0,003
													07000 11812	Вуглецю діоксид				18,75
													12000 410	Метан				0,004
120106 інше стаціонарне обладнання	16	Труба дахового кондиціонеру LENNOX BGK 040	12	0,09	-11421	4964			Труба	0,062	2,4	149	01007 183	Ртуть та її сполуки (у перерахунку на ртуть)				0,00000002
													04001 301	Оксиди азоту (оксид та діоксид азоту) у перерахунку на діоксид азоту	103,71	0,0178	0,06408	0,004
													04002 11815	Азоту(1) оксид (N2O)				0,00002
													06000 337	Оксид вуглецю	37,71	0,0065	0,0234	0,002
													07000 11812	Вуглецю діоксид				8,925
													12000 410	Метан				0,0002
120106 інше стаціонарне обладнання	17	Труба дахового кондиціонеру LENNOX LGG 300	12	0,09	-11256	4891			Труба	0,169	6,6	201	01007 183	Ртуть та її сполуки (у перерахунку на ртуть)				0,00000004

													04001 301	Оксиди азоту (оксид та діоксид азоту) у перерахунку на діоксид азоту	128,57	0,0487	0,17532	0,011
													04002 11815	Азоту(1) оксид (N2O)				0,00004
													06000 337	Оксид вуглецю	21,86	0,0082	0,02952	0,002
													07000 11812	Вуглецю діоксид				17,85
													12000 410	Метан				0,0004
120106 інше стаціонарне обладнання	18	Труба дахового кондиціонеру LENNOX LGG 300	12	0,09	-11267	4868			Труба	0,16	6,3	203	01007 183	Ртуть та її сполуки (у перерахунку на ртуть)				0,00000004
													04001 301	Оксиди азоту (оксид та діоксид азоту) у перерахунку на діоксид азоту	117,85	0,044	0,1584	0,01
													04002 11815	Азоту(1) оксид (N2O)				0,00004
													06000 337	Оксид вуглецю	22,71	0,0085	0,0306	0,002
													07000 11812	Вуглецю діоксид				17,85
													12000 410	Метан				0,0004
120106 інше стаціонарне обладнання	19	Труба дахового кондиціонеру LENNOX LGG 300	12	0,09	-11309	4880			Труба	0,156	6,1	201	01007 183	Ртуть та її сполуки (у перерахунку на ртуть)				0,00000004
													04001 301	Оксиди азоту (оксид та діоксид азоту) у перерахунку на діоксид азоту	121,14	0,0453	0,16308	0,01
													04002 11815	Азоту(1) оксид (N2O)				0,00004
													06000 337	Оксид вуглецю	20,78	0,0083	0,02988	0,002
													07000 11812	Вуглецю діоксид				17,85
													12000 410	Метан				0,0004
120106 інше стаціонарне обладнання	20	Труба дахового кондиціонеру LENNOX BAG 045	12	0,09	-11438	4915			Труба	0,056	2,3	147	01007 183	Ртуть та її сполуки (у перерахунку на ртуть)				0,00000002

													04001 301	Оксиди азоту (оксид та діоксид азоту) у перерахунку на діоксид азоту	92,28	0,0184	0,06624	0,005
													04002 11815	Азоту(1) оксид (N2O)				0,00002
													06000 337	Оксид вуглецю	2,52	0,0053	0,01908	0,001
													07000 11812	Вуглецю діоксид				8,925
													12000 410	Метан				0,0002
120106 інше стаціонарне обладнання	21	Труба дахового кондиціонеру LENNOX LGG 300	12	0,09	-11322	4866			Труба	0,158	6,2	201	01007 183	Ртуть та її сполуки (у перерахунку на ртуть)				0,00000004
													04001 301	Оксиди азоту (оксид та діоксид азоту) у перерахунку на діоксид азоту	123	0,0459	0,16524	0,01
													04002 11815	Азоту(1) оксид (N2O)				0,00004
													06000 337	Оксид вуглецю	17,57	0,0066	0,02376	0,002
													07000 11812	Вуглецю діоксид				17,85
													12000 410	Метан				0,0004
120106 інше стаціонарне обладнання	22	Труба дахового кондиціонеру LENNOX BGK 040	12	0,09	-11365	4973			Труба	0,058	2,3	142	01007 183	Ртуть та її сполуки (у перерахунку на ртуть)				0,00000002
													04001 301	Оксиди азоту (оксид та діоксид азоту) у перерахунку на діоксид азоту	92,28	0,0206	0,07416	0,005
													04002 11815	Азоту(1) оксид (N2O)				0,00002
													06000 337	Оксид вуглецю	2,52	0,007	0,0252	0,002
													07000 11812	Вуглецю діоксид				8,925
													12000 410	Метан				0,0002
120106 інше стаціонарне обладнання	23	Труба дахового кондиціонеру LENNOX BAG 045	12	0,09	-11378	4936			Труба	0,057	2,2	145	01007 183	Ртуть та її сполуки (у перерахунку на ртуть)				0,00000002

													04001 301	Оксиди азоту (оксид та діоксид азоту) у перерахунку на діоксид азоту	92,28	0,0181	0,06516	0,004
													04002 11815	Азоту(I) оксид (N2O)				0,00002
													06000 337	Оксид вуглецю	2,52	0,0037	0,01332	0,001
													07000 11812	Вуглецю діоксид				8,925
													12000 410	Метан				0,0002
120106 інше стаціонарне обладнання	24	Труба дахового кондиціонеру LENNOX LGG 300	12	0,09	-11265	4919			Труба	0,156	6,1	201	01007 183	Ртуть та її сполуки (у перерахунку на ртуть)				0,00000004
													04001 301	Оксиди азоту (оксид та діоксид азоту) у перерахунку на діоксид азоту	92,28	0,0181	0,06516	0,001
													04002 11815	Азоту(I) оксид (N2O)				0,00004
													06000 337	Оксид вуглецю	2,52	0,0037	0,01332	0,002
													07000 11812	Вуглецю діоксид				17,85
													12000 410	Метан				0,0004
120106 інше стаціонарне обладнання	25	Труба дахового кондиціонеру LENNOX BGK 040	12	0,09	-11319	4955			Труба	0,058	2,3	147	01007 183	Ртуть та її сполуки (у перерахунку на ртуть)				0,00000002
													04001 301	Оксиди азоту (оксид та діоксид азоту) у перерахунку на діоксид азоту	92,28	0,0176	0,06336	0,005
													04002 11815	Азоту(I) оксид (N2O)				0,00002
													06000 337	Оксид вуглецю	2,52	0,0037	0,01332	0,001
													07000 11812	Вуглецю діоксид				8,925
													12000 410	Метан				0,0002
120106 інше стаціонарне обладнання	26	Труба дахового кондиціонеру LENNOX BGK 040	12	0,09	-11279	4955			Труба	0,061	2,4	146	01007 183	Ртуть та її сполуки (у перерахунку на ртуть)				0,00000002

													04001 301	Оксиди азоту (оксид та діоксид азоту) у перерахунку на діоксид азоту	92,28	0,0186	0,06696	0,005
													04002 11815	Азоту(1) оксид (N2O)				0,00002
													06000 337	Оксид вуглецю	2,52	0,0015	0,0054	0,0004
													07000 11812	Вуглецю діоксид				8,925
													12000 410	Метан				0,0002
120106 інше стаціонарне обладнання	27	Труба дахового кондиціонеру LENNOX BGK 040	12	0,09	-11292	4903			Труба	0,062	2,4	148	01007 183	Ртуть та її сполуки (у перерахунку на ртуть)				0,00000002
													04001 301	Оксиди азоту (оксид та діоксид азоту) у перерахунку на діоксид азоту	92,28	0,0169	0,06084	0,004
													04002 11815	Азоту(1) оксид (N2O)				0,00002
													06000 337	Оксид вуглецю	2,52	0,0084	0,03024	0,002
													07000 11812	Вуглецю діоксид				8,925
													12000 410	Метан				0,0002
120106 інше стаціонарне обладнання	28	Труба дахового кондиціонеру LENNOX BGK 040	12	0,09	-11427	4908			Труба	0,064	2,5	146	01007 183	Ртуть та її сполуки (у перерахунку на ртуть)				0,00000002
													04001 301	Оксиди азоту (оксид та діоксид азоту) у перерахунку на діоксид азоту	115,71	0,0199	0,07164	0,005
													04002 11815	Азоту(1) оксид (N2O)				0,00002
													06000 337	Оксид вуглецю	36,86	0,0063	0,02268	0,002
													07000 11812	Вуглецю діоксид				8,925
													12000 410	Метан				0,0002
120106 інше стаціонарне обладнання	29	Труба дахового кондиціонеру LENNOX LGG 300	12	0,09	-11224	4889			Труба	0,162	6,4	202	01007 183	Ртуть та її сполуки (у перерахунку на ртуть)				0,00000004

													04001 301	Оксиди азоту (оксид та діоксид азоту) у перерахунку на діоксид азоту	122,4	0,0455	0,1638	0,011
													04002 11815	Азоту(1) оксид (N2O)				0,00004
													06000 337	Оксид вуглецю	24,43	0,001	0,0036	0,002
													07000 11812	Вуглецю діоксид				17,85
													12000 410	Метан				0,0004
310603 мережі розподілення	30	Газова свіча	5	0,05	-11329,5	4830				0,02	60	24,5	12000 410	Метан		0,0000004	0,00000144	0,0001
310603 мережі розподілення	31	Газова свіча	5	0,05	-11329	4830				0,02	60	24,5	12000 410	Метан		0,0000004	0,00000144	0,0001
310603 мережі розподілення	32	Газова свіча	5	0,05	-11328,5	4829,5				0,02	60	24,5	12000 410	Метан		0,0000004	0,00000144	0,0001
310603 мережі розподілення	33	Газова свіча	5	0,05	-11328	4829,5				0,02	60	24,5	12000 410	Метан		0,0000004	0,00000144	0,0001
310503 станції обслуговування (включаючи заправку автомобілів)	34	Труба посту зарядки кислотних акумуляторів	6	0,47	-11329	4866			Труба	1,636	12	28,0	05004 322	Сульфатная кислота (H2SO4)(сірчана кислота)	0,1	0,0002	0,00072	0,002
310503 станції обслуговування (включаючи заправку автомобілів)	35	Труба посту зарядки кислотних акумуляторів	12	0,37	-11407	4901			Труба	1,654	7,8	28	05004 322	Сульфатная кислота (H2SO4)(сірчана кислота)	0,1	0,0002	0,00072	0,002
310503 станції обслуговування (включаючи заправку автомобілів)	36	Труба посту зарядки кислотних акумуляторів	6	0,47	-11414	4901			Труба	1,331	13	28	05004 322	Сульфатная кислота (H2SO4)(сірчана кислота)	0,1	0,0002	0,00072	0,002
130326 зварювання металів	37	Труба ремонтної дільниці	12	0,375	-11492	4912			Труба	1,535	6,2	28	01003 123	Залізо та його сполуки (у перерахунку на залізо)	1,7	0,0026	0,00936	0,001
													01010 203	Хром та його сполуки (у перерахунку на триоксид хрому)	0,003	0,00001	0,000036	0,000004
													01104 143	Манган та його сполуки (у перерахунку на манган)	0,05	0,0001	0,00036	0,0001

													03000 2902	Речовин у вигляді суспендованих твердих частинок недиференційованих за складом	3	0,0046	0,01656	0,026
													04001 301	Оксиди азоту (оксид та діоксид азоту) у перерахунку на діоксид азоту	1	0,0015	0,0054	0,0001
													06000 337	Оксид вуглецю	6,25	0,0096	0,03456	0,001
210620 машинобудування (механічна обробка металу)	38	Неорганізоване Ремонтна дільниця	2	0,5	-11431	4890				0,29	1,5	24,5	01003 123	Залізо та його сполуки (у перерахунку на залізо)		0,0001	0,00036	0,0002
													01104 143	Манган та його сполуки (у перерахунку на манган)		0,00001	0,000036	0,00001
													03000 2902	Речовин у вигляді суспендованих твердих частинок недиференційованих за складом		0,02	0,072	0,029
210700 холодильні установки	39	Неорганізоване Чіллер KAPPA V EVO ST 1PS-2PS	6	0,5	-11313	4821				0,29	1,5	24,5	18000	Фреони/ фреони R404, R134		0,0005	0,0018	0,0073
210700 холодильні установки	40	Неорганізоване Чіллер KAPPA V EVO ST 1PS-2PS	6	0,5	-11311	4820				0,29	1,5	24,5	18000	Фреони/ фреони R404, R134A		0,0005	0,0018	0,0073
210700 холодильні установки	41	Неорганізоване Чіллер KAPPA V EVO ST 1PS-2PS	6	0,5	-11309	4819				0,29	1,5	24,5	18000	Фреони/ фреони R404, R134		0,0005	0,0018	0,0073
210617 інше (включаючи виробництво волокнистого азбесту)	42	Труба підземної автостоянки	38	0,35	-11196	4830			Труба	2,781	6,2	25,0	03000 2902	Речовин у вигляді суспендованих твердих частинок недиференційованих за складом	7	0,019467	0,0700812	0,0001
													04001 301	Оксиди азоту (оксид та діоксид азоту) у перерахунку на діоксид азоту	3	0,008343	0,0300348	0,0004
													05001 330	Сірки діоксид	10	0,02781	0,100116	0,00004
													06000 337	Оксид вуглецю	6,25	0,017381	0,0625716	0,004
													11000 11000	Неметанові легкі органічні сполуки (НМЛОС)		0,006576	0,0236736	0,001

120103 установки для спалювання < 50 МВт (котлоагрегати)	43	Труба котла Viessmann марки Vitoplex 200 SX2A	39	0,3	-11435	4828			Труба	0,291	6,85	174,3	01007 183	Ртуть та її сполуки (у перерахунку на ртуть)				0,00000083
													04001 301	Оксиди азоту (оксид та діоксид азоту) у перерахунку на діоксид азоту	202,81	0,04653	0,167508	0,49678
													04002 11815	Азоту(1) оксид (N2O)				0,00082
													06000 337	Оксид вуглецю	30,92	0,00709	0,025524	0,07574
													07000 11812	Вуглецю діоксид				506,301
													12000 410	Метан				0,00827
120103 установки для спалювання < 50 МВт (котлоагрегати)	44	Труба котла Viessmann марки Vitoplex 200 SX2A	39	0,3	-11267	4828			Труба	0,253	5,85	167,2	01007 183	Ртуть та її сполуки (у перерахунку на ртуть)				0,00000083
													04001 301	Оксиди азоту (оксид та діоксид азоту) у перерахунку на діоксид азоту	183,21	0,04325	0,1557	0,44877
													04002 11815	Азоту(1) оксид (N2O)				0,00082
													06000 337	Оксид вуглецю	29,9	0,00706	0,025416	0,07324
													07000 11812	Вуглецю діоксид				506,301
													12000 410	Метан				0,00827
120103 установки для спалювання < 50 МВт (котлоагрегати)	45	Труба котла Viessmann марки Vitoplex 200 SX2A	39	0,3	-11264	48826			Труба	0,308	7,13	166,2	01007 183	Ртуть та її сполуки (у перерахунку на ртуть)				0,00000083
													04001 301	Оксиди азоту (оксид та діоксид азоту) у перерахунку на діоксид азоту	151,32	0,03375	0,1215	0,37066
													04002 11815	Азоту(1) оксид (N2O)				0,00082
													06000 337	Оксид вуглецю	43,71	0,00975	0,0351	0,10574

													07000 11812	Вуглецю діоксид				506,301
													12000 410	Метан				0,00827
120205 інше стаціонарне обладнання (печі, каміни, приготування їжі...)	46	Труба пательні електричної КВ/Е 725	37	0,4	-11267	4854			Труба	2,784	6,6	31	11004 1301	Акролеїн	0,23	0,0006	0,00216	0,002
120205 інше стаціонарне обладнання (печі, каміни, приготування їжі...)	47	Труба пароконвекторних печей Polin 4060/10, Polin 4060/5	37	0,22	-11260	4850			Труба	1,096	5,2	31	03000 2902	Речовин у вигляді суспендованих твердих частинок недиференційованих за складом	1	0,001	0,0036	0,0002
													11000 1061	Неметанові легкі органічні сполуки (НМЛОС)/ Спирт етиловий		0,0249	0,08964	0,024
													11004 1301	Акролеїн	0,18	0,0002	0,00072	0,00000001
													11006 1317	Ацетальдегід	0,55	0,0006	0,00216	0,0004
													11028 1555	Кислота оцтова	15	0,0164	0,05904	0,002
120205 інше стаціонарне обладнання (печі, каміни, приготування їжі...)	48	Труба пательні електричної КВ/Е 725	12	0,35	-11236	4941			Труба	2,235	13,0	34	11004 1301	Акролеїн	0,25	0,0006	0,00216	0,001
120205 інше стаціонарне обладнання (печі, каміни, приготування їжі...)	49	Труба пароконвекторних печей Polin 4060/10, Polin 4060/5	12	0,2	-11239	4942			Труба	1,194	7,0	34	03000 2902	Речовин у вигляді суспендованих твердих частинок недиференційованих за складом	1	0,0012	0,00432	0,0001
													11000 1061	Неметанові легкі органічні сполуки (НМЛОС)/ Спирт етиловий		0,0115	0,0414	0,013
													11004 1301	Акролеїн	0,11	0,0001	0,00036	0,00000001
													11006 1317	Ацетальдегід	0,62	0,0007	0,00252	0,0002
													11028 1555	Кислота оцтова	12	0,0143	0,05148	0,001

120105 стаціонарні двигуни	50	Труба ремонтного відділення (пайка та випробування двигунів)	12	0,3	-11392	5004			Труба	0,382	6,1	29	01009 184	Свинець та його сполуки (у перерахунку на свинець)	0,004	0,000001	0,0000036	0,000001
130327 інше (паяльний пристрій)													03000 2902	Речовин у вигляді суспендованих твердих частинок недиференційованих за складом	5,2	0,0019	0,00684	0,00002
													04001 301	Оксиди азоту (оксид та діоксид азоту) у перерахунку на діоксид азоту	1	0,0004	0,00144	0,000003
													04002 11815	Азоту(1) оксид (N2O)				0,00001
													05001 330	Діоксид сірки (діоксид та триоксид) у перерахунку на діоксид сірки	10,3	0,0038	0,01368	0,00003
													06000 337	Оксид вуглецю	6,5	0,0029	0,01044	0,00001
													07000 11812	Вуглецю діоксид				0,266
													11000 11000	Неметанові легкі органічні сполуки (НМЛОС)				0,0002
120205 інше стаціонарне обладнання (печі, каміни, приготування їжі...)	51	Труба пательні електричної КВ/Е 725	12	0,25	-11238	4941			Труба	0,646	5,39	34	11004 1301	Акролеїн	0,2	0,0001	0,00036	0,0004
210700 холодильні установки	55	Неорганізоване Даховий кондиціонер	12	0,5	-11445	4906				0,29	1,5	24,5	18000	Фреони/ фреон R410 A		0,0002	0,00072	0,0016
210700 холодильні установки	56	Неорганізоване Даховий кондиціонер	12	0,5	-11489	4915				0,29	1,5	24,5	18000	Фреони/ фреон R410 A		0,0001	0,00036	0,0011
210700 холодильні установки	57	Неорганізоване Даховий кондиціонер	12	0,5	-11482	4933				0,29	1,5	24,5	18000	Фреони/ фреон R410 A		0,0001	0,00036	0,0011
210700 холодильні установки	58	Неорганізоване Даховий кондиціонер	12	0,5	-11413	4982				0,29	1,5	24,5	18000	Фреони/ фреон R410 A		0,0002	0,00072	0,0016
210700 холодильні установки	59	Неорганізоване Даховий кондиціонер	12	0,5	-11380	4998				0,29	1,5	24,5	18000	Фреони/ фреон R410 A		0,0002	0,00072	0,0016
210700 холодильні установки	60	Неорганізоване Даховий кондиціонер	12	0,5	-11466	4976				0,29	1,5	24,5	18000	Фреони/ фреон R410 A		0,0001	0,00036	0,0011

210700 холодильні установки	61	Неорганізоване Даховий кондиціонер	12	0,5	-11382	4964				0,29	1,5	24,5	18000	Фреони/ фреон R410 A		0,0002	0,00072	0,0016
210700 холодильні установки	62	Неорганізоване Даховий кондиціонер	12	0,5	-11411	4948				0,29	1,5	24,5	18000	Фреони/ фреон R410 A		0,0002	0,00072	0,0016
210700 холодильні установки	63	Неорганізоване Даховий кондиціонер	12	0,5	-11410	4919				0,29	1,5	24,5	18000	Фреони/ фреон R410 A		0,0002	0,00072	0,0016
210700 холодильні установки	64	Неорганізоване Даховий кондиціонер	12	0,5	-11452	5010				0,29	1,5	24,5	18000	Фреони/ фреон R410 A		0,0001	0,00036	0,0011
210700 холодильні установки	65	Неорганізоване Даховий кондиціонер	12	0,5	-11398	4929				0,29	1,5	24,5	18000	Фреони/ фреон R410 A		0,0002	0,00072	0,0016
210700 холодильні установки	66	Неорганізоване Даховий кондиціонер	12	0,5	-11330	4977				0,29	1,5	24,5	18000	Фреони/ фреон R410 A		0,0002	0,00072	0,0016
210700 холодильні установки	67	Неорганізоване Даховий кондиціонер	12	0,5	-11262	4951				0,29	1,5	24,5	18000	Фреони/ фреон R410 A		0,0002	0,00072	0,0016
210700 холодильні установки	68	Неорганізоване Даховий кондиціонер	12	0,5	-11422	4964				0,29	1,5	24,5	18000	Фреони/ фреон R410 A		0,0001	0,00036	0,0011
210700 холодильні установки	69	Неорганізоване Даховий кондиціонер	12	0,5	-11256	4891				0,29	1,5	24,5	18000	Фреони/ фреон R410 A		0,0002	0,00072	0,0016
210700 холодильні установки	70	Неорганізоване Даховий кондиціонер	12	0,5	-11267	4878				0,29	1,5	24,5	18000	Фреони/ фреон R410 A		0,0002	0,00072	0,0016
210700 холодильні установки	71	Неорганізоване Даховий кондиціонер	12	0,5	-11303	4880				0,29	1,5	24,5	18000	Фреони/ фреон R410 A		0,0002	0,00072	0,0016
210700 холодильні установки	72	Неорганізоване Даховий кондиціонер	12	0,5	-11439	4921				0,29	1,5	24,5	18000	Фреони/ фреон R410 A		0,0001	0,00036	0,001
210700 холодильні установки	73	Неорганізоване Даховий кондиціонер	12	0,5	-11323	4866				0,29	1,5	24,5	18000	Фреони/ фреон R410 A		0,0002	0,00072	0,0016
210700 холодильні установки	74	Неорганізоване Даховий кондиціонер	12	0,5	-11366	4973				0,29	1,5	24,5	18000	Фреони/ фреон R410 A		0,0001	0,00036	0,0011
210700 холодильні установки	75	Неорганізоване Даховий кондиціонер	12	0,5	-11378	4936				0,29	1,5	24,5	18000	Фреони/ фреон R410 A		0,0001	0,00036	0,001
210700 холодильні установки	76	Неорганізоване Даховий кондиціонер	12	0,5	-11266	4919				0,29	1,5	24,5	18000	Фреони/ фреон R410 A		0,0002	0,00072	0,0016
210700 холодильні установки	77	Неорганізоване Даховий кондиціонер	12	0,5	-11320	4955				0,29	1,5	24,5	18000	Фреони/ фреон R410 A		0,0001	0,00036	0,0011

210700 холодильні установки	78	Неорганізоване Даховий кондиціонер	12	0,5	-11280	4939				0,29	1,5	24,5	18000	Фреони/ фреон R410 A		0,0001	0,00036	0,0011
210700 холодильні установки	79	Неорганізоване Даховий кондиціонер	12	0,5	-11293	4903				0,29	1,5	24,5	18000	Фреони/ фреон R410 A		0,0001	0,00036	0,0011
210700 холодильні установки	80	Неорганізоване Даховий кондиціонер	12	0,5	-11427	4908				0,29	1,5	24,5	18000	Фреони/ фреон R410 A		0,0001	0,00036	0,0011
210700 холодильні установки	81	Неорганізоване Даховий кондиціонер	12	0,5	-11225	4889				0,29	1,5	24,5	18000	Фреони/ фреон R410 A		0,0002	0,00072	0,0016
210700 холодильні установки	82	Неорганізоване Спліт система EUROPE N V ERQ140	12	0,5	-11452	4950				0,29	1,5	24,5	18000	Фреони/ фреон R410 A		0,00003	0,000108	0,0003
120205 інше стаціонарне обладнання (печі, каміни, приготування їжі...) 210700 холодильні установки	83	Вентиляційна труба духова шафа HF Helpan Formi, холодильна камера	12,61	0,24	-11208	4932			Труба	0,99	23,6	23,0	11000 1061	Неметанові легкі органічні сполуки (НМЛОС)/ Спирт етиловий	4,8	0,0048	0,01728	0,0109
													11004 1301	Акролеїн	0,35	0,0004	0,00144	0,00000001
													11006 1317	Ацетальдегід	0,7	0,0007	0,00252	0,0002
													11028 1555	Кислота оцтова	10,7	0,0106	0,03816	0,0011
													18000	Фреони/ фреони R404, R134		0,0006	0,00216	0,0124
120205 інше стаціонарне обладнання (печі, каміни, приготування їжі...)	84	Труба розстійної шафи	12,63	0,24	-11212	4934			Труба	1,0	23,7	22,0	11000 1061	Неметанові легкі органічні сполуки (НМЛОС)/ Спирт етиловий	4,4	0,0044	0,01584	0,0085
													11006 1317	Ацетальдегід	0,7	0,0007	0,00252	0,0002
													11028 1555	Кислота оцтова	10,6	0,0106	0,03816	0,0008
120205 інше стаціонарне обладнання (печі, каміни, приготування їжі...)	85	Труба печі для піци	12,97	0,25	-11280	4962			Труба	0,43	9,6	24,0	11004 1301	Акролеїн	0,3	0,0001	0,00036	0,0006
120205 інше стаціонарне обладнання (печі, каміни, приготування їжі...)	86	Труба фритюрниці	12,9	0,25	-11278	4960			Труба	0,42	9,3	24,0	11004 1301	Акролеїн	0,9	0,0004	0,00144	0,0012

310603 мережі розподілення	88	Свіча	12,5	0,019	-11376	4926				0,01	50	24,5	12000 410	Метан		1,7778	6,40008	0,0013
310603 мережі розподілення	89	Свіча	12,5	0,019	-11356	4974				0,01	50	24,5	12000 410	Метан		1,7778	6,40008	0,0013
310603 мережі розподілення	90	Свіча	12,5	0,019	-11344	14970				0,01	50	24,5	12000 410	Метан		1,7778	6,40008	0,0013
310603 мережі розподілення	91	Свіча	12,5	0,019	-11476	4976				0,01	50	24,5	12000 410	Метан		1,7778	6,40008	0,0013
310603 мережі розподілення	92	Свіча	12,5	0,019	-11526	5026				0,01	50	24,5	12000 410	Метан		1,7778	6,40008	0,0013
310603 мережі розподілення	93	Свіча	12,5	0,019	-11558	4940				0,01	50	24,5	12000 410	Метан		1,7778	6,40008	0,0013
120106 інше стаціонарне обладнання	94	Труба руфтопу MC-RG-8-45/55	12,65	0,1	-11506	4918			Труба	0,035	9,8	177	01007 183	Ртуть та її сполуки (у перерахунку на ртуть)				0,00000003
													04001 301	Оксиди азоту (оксид та діоксид азоту) у перерахунку на діоксид азоту	189,46	0,0041	0,01476	0,0173
													04002 11815	Азоту(1) оксид (N2O)				0,00003
													06000 337	Оксид вуглецю	98,84	0,0022	0,00792	0,009
													07000 11812	Вуглецю діоксид				18,3163
													12000 410	Метан				0,0003
120106 інше стаціонарне обладнання	95	Труба руфтопу MC-RG-12-65/120	12,65	0,1	-11518	4926			Труба	0,055	11,53	173	01007 183	Ртуть та її сполуки (у перерахунку на ртуть)				0,00000003
													04001 301	Оксиди азоту (оксид та діоксид азоту) у перерахунку на діоксид азоту	192,47	0,0068	0,02448	0,0187
													04002 11815	Азоту(1) оксид (N2O)				0,00003
													06000 337	Оксид вуглецю	99,41	0,0035	0,0126	0,0097
													07000 11812	Вуглецю діоксид				19,7233
													12000 410	Метан				0,0003
120106 інше стаціонарне обладнання	96	Труба руфтопу MC-RG-8-45/55	12,65	0,1	-11528	4930			Труба	0,035	7,44	179	01007 183	Ртуть та її сполуки (у перерахунку на ртуть)				0,00000003

													04001 301	Оксиди азоту (оксид та діоксид азоту) у перерахунку на діоксид азоту	182,09	0,004	0,0144	0,0173
													04002 11815	Азоту(1) оксид (N2O)				0,00003
													06000 337	Оксид вуглецю	99,18	0,0022	0,00792	0,009
													07000 11812	Вуглецю діоксид				18,3163
													12000 410	Метан				0,0003
120106 інше стаціонарне обладнання	97	Труба руфтопу MC-RG-12-65/120	12,65	0,1	-11496	4946			Труба	0,056	11,82	176	01007 183	Ртуть та її сполуки (у перерахунку на ртуть)				0,00000003
													04001 301	Оксиди азоту (оксид та діоксид азоту) у перерахунку на діоксид азоту	185,32	0,0066	0,02376	0,0187
													04002 11815	Азоту(1) оксид (N2O)				0,00003
													06000 337	Оксид вуглецю	99,78	0,0036	0,01296	0,0097
													07000 11812	Вуглецю діоксид				19,7233
													12000 410	Метан				0,0003
120106 інше стаціонарне обладнання	98	Труба руфтопу MC-RG-12-65/120	12,65	0,1	-11526	4955			Труба	0,055	11,7	179	01007 183	Ртуть та її сполуки (у перерахунку на ртуть)				0,00000003
													04001 301	Оксиди азоту (оксид та діоксид азоту) у перерахунку на діоксид азоту	190,04	0,0068	0,02448	0,0187
													04002 11815	Азоту(1) оксид (N2O)				0,00003
													06000 337	Оксид вуглецю	97,31	0,0035	0,0126	0,0097
													07000 11812	Вуглецю діоксид				19,7233
													12000 410	Метан				0,0003
120106 інше стаціонарне обладнання	99	Труба руфтопу MC-RG-8-45/55	12,65	0,1	-11486	4968			Труба	0,035	7,5	180	01007 183	Ртуть та її сполуки (у перерахунку на ртуть)				0,00000003

													04001 301	Оксиди азоту (оксид та діоксид азоту) у перерахунку на діоксид азоту	183,71	0,0041	0,01476	0,0173
													04002 11815	Азоту(1) оксид (N2O)				0,00003
													06000 337	Оксид вуглецю	96,22	0,0021	0,00756	0,009
													07000 11812	Вуглецю діоксид				18,3163
													12000 410	Метан				0,0003
120106 інше стаціонарне обладнання	100	Труба руфтопу MC-RG-8-45/55	12,65	0,1	-11510	4980			Труба	0,035	7,41	177	01007 183	Ртуть та її сполуки (у перерахунку на ртуть)				0,00000003
													04001 301	Оксиди азоту (оксид та діоксид азоту) у перерахунку на діоксид азоту	196,05	0,0043	0,01548	0,0173
													04002 11815	Азоту(1) оксид (N2O)				0,00003
													06000 337	Оксид вуглецю	99,94	0,0022	0,00792	0,009
													07000 11812	Вуглецю діоксид				18,3163
													12000 410	Метан				0,0003
120106 інше стаціонарне обладнання	101	Труба руфтопу MC-RG-12-65/120	12,65	0,1	-11474	4998			Труба	0,054	11,65	186	01007 183	Ртуть та її сполуки (у перерахунку на ртуть)				0,00000003
													04001 301	Оксиди азоту (оксид та діоксид азоту) у перерахунку на діоксид азоту	179,09	0,0064	0,02304	0,0187
													04002 11815	Азоту(1) оксид (N2O)				0,00003
													06000 337	Оксид вуглецю	89,34	0,0032	0,01152	0,0097
													07000 11812	Вуглецю діоксид				19,7233
													12000 410	Метан				0,0003
120106 інше стаціонарне обладнання	102	Труба руфтопу MC-RG-12-65/120	12,65	0,1	-11504	5010			Труба	0,055	11,79	183	01007 183	Ртуть та її сполуки (у перерахунку на ртуть)				0,00000003

													04001 301	Оксиди азоту (оксид та діоксид азоту) у перерахунку на діоксид азоту	184,52	0,0065	0,0234	0,0187
													04002 11815	Азоту(1) оксид (N2O)				0,00003
													06000 337	Оксид вуглецю	98,44	0,0035	0,0126	0,0097
													07000 11812	Вуглецю діоксид				19,7233
													12000 410	Метан				0,0003
120106 інше стаціонарне обладнання	103	Труба руфтопу MC-RG-12-65/120	12,65	0,1	-11482	5005			Труба	0,056	11,9	180	01007 183	Ртуть та її сполуки (у перерахунку на ртуть)				0,00000003
													04001 301	Оксиди азоту (оксид та діоксид азоту) у перерахунку на діоксид азоту	188,56	0,0067	0,02412	0,0187
													04002 11815	Азоту(1) оксид (N2O)				0,00003
													06000 337	Оксид вуглецю	100,66	0,0036	0,01296	0,0097
													07000 11812	Вуглецю діоксид				19,7233
													12000 410	Метан				0,0003
120106 інше стаціонарне обладнання	104	Труба руфтопу MC-RG-8-45/55	14,65	0,1	-11552	4944			Труба	0,035	7,4	179	01007 183	Ртуть та її сполуки (у перерахунку на ртуть)				0,00000003
													04001 301	Оксиди азоту (оксид та діоксид азоту) у перерахунку на діоксид азоту	184,52	0,0041	0,01476	0,0173
													04002 11815	Азоту(1) оксид (N2O)				0,00003
													06000 337	Оксид вуглецю	100,76	0,0023	0,00828	0,009
													07000 11812	Вуглецю діоксид				18,3163
													12000 410	Метан				0,0003
120106 інше стаціонарне обладнання	105	Труба руфтопу MC-RG-8-45/55	14,65	0,1	-11526	5012			Труба	0,035	7,4	176	01007 183	Ртуть та її сполуки (у перерахунку на ртуть)				0,00000003

													04001 301	Оксиди азоту (оксид та діоксид азоту) у перерахунку на діоксид азоту	195,23	0,0043	0,01548	0,0173
													04002 11815	Азоту(1) оксид (N2O)				0,00003
													06000 337	Оксид вуглецю	101,45	0,0022	0,00792	0,009
													07000 11812	Вуглецю діоксид				18,3163
													12000 410	Метан				0,0003
210700 холодильні установки	106	Неорганізоване Даховий кондиціонер	12,65	0,5	-11506	4918,65				0,29	1,5	24,5	18000	Фреони/ фреон R410 A		0,0002	0,00072	0,0008
210700 холодильні установки	107	Неорганізоване Даховий кондиціонер	12,65	0,5	-11506	4918,6				0,29	1,5	24,5	18000	Фреони/ фреон R410 A		0,0002	0,00072	0,0008
210700 холодильні установки	108	Неорганізоване Даховий кондиціонер	12,65	0,5	-11506	4918,55				0,29	1,5	24,5	18000	Фреони/ фреон R410 A		0,0002	0,00072	0,0008
210700 холодильні установки	109	Неорганізоване Даховий кондиціонер	12,65	0,5	-11506	4918,5				0,29	1,5	24,5	18000	Фреони/ фреон R410 A		0,0002	0,00072	0,0008
210700 холодильні установки	110	Неорганізоване Даховий кондиціонер	12,65	0,5	-11506	4918,45				0,29	1,5	24,5	18000	Фреони/ фреон R410 A		0,0002	0,00072	0,0008
210700 холодильні установки	111	Неорганізоване Даховий кондиціонер	12,65	0,5	-11506	4918,4				0,29	1,5	24,5	18000	Фреони/ фреон R410 A		0,0002	0,00072	0,0008
210700 холодильні установки	112	Неорганізоване Даховий кондиціонер	12,65	0,5	-11506	4918,35				0,29	1,5	24,5	18000	Фреони/ фреон R410 A		0,0001	0,00036	0,0006
210700 холодильні установки	113	Неорганізоване Даховий кондиціонер	12,65	0,5	-11506	4918,3				0,29	1,5	24,5	18000	Фреони/ фреон R410 A		0,0001	0,00036	0,0006
210700 холодильні установки	114	Неорганізоване Даховий кондиціонер	12,65	0,5	-11506	4918,25				0,29	1,5	24,5	18000	Фреони/ фреон R410 A		0,0001	0,00036	0,0006
210700 холодильні установки	115	Неорганізоване Даховий кондиціонер	12,65	0,5	-11506	4918,2				0,29	1,5	24,5	18000	Фреони/ фреон R410 A		0,0001	0,00036	0,0006
210700 холодильні установки	116	Неорганізоване Даховий кондиціонер	12,65	0,5	-11506	4918,15				0,29	1,5	24,5	18000	Фреони/ фреон R410 A		0,0001	0,00036	0,0006
210700 холодильні установки	117	Неорганізоване Даховий кондиціонер	12,65	0,5	-11506	4918,1				0,29	1,5	24,5	18000	Фреони/ фреон R410 A		0,0001	0,00036	0,0006

310603 мережі розподілення	118	Свіча	12,5	0,019	-11282	4836				0,01	60	24,5	12000 410	Метан		1,7778	6,40008	0,0013
310603 мережі розподілення	119	Свіча	12,5	0,019	-11342	4976				0,01	60	24,5	12000 410	Метан		1,7778	6,40008	0,0013
210620 машинобудування (механічна обробка металу)	121	Неорганізоване Ремонтна дільниця	2	0,5	-11152	4886				0,29	1,5	24,5	03000 2902	Речовин у вигляді суспендованих твердих частинок недиференційованих за складом		0,014	0,0504	0,0121
410108 інші види промислового використання фарб (за винятком ремонту автомобілів)	122	Неорганізоване Дільниця фарбування	2	0,5	-11424	4876				0,29	1,5	24,5	03000 2902	Речовин у вигляді суспендованих твердих частинок недиференційованих за складом		0,1833	0,65988	0,102
													11000 2752	Неметанові легкі органічні сполуки (НМЛОС)/ Уайт-спірит		0,2902	1,04472	0,162
													11030 616	Ксилол		0,1375	0,495	0,0765
210617 інше (включаючи виробництво волокнистого азбесту)	123	Неорганізоване Деревообробна дільниця	2	0,5	-11426	4875				0,29	1,5	24,5	03000 2902	Речовин у вигляді суспендованих твердих частинок недиференційованих за складом		1,39	5,004	1,31
310402 інші види транспортування та зберігання (включаючи трубопроводи)	124	Неорганізоване Склад балонів СВГ	2	0,5	-11436	4872				0,29	1,5	24,5	11000 402	Неметанові легкі органічні сполуки (НМЛОС)/ Бутан		0,5088	1,83168	0,004
													11000 10304	Неметанові легкі органічні сполуки (НМЛОС)/ Пропан		0,339	1,2204	0,0026
120105 стаціонарні двигуни	125	Труба дизельгенератора FG WILSON P33Y-1	2,36	0,05	-11590	4934			Труба	0,278	14,6	184	03000 2902	Речовин у вигляді суспендованих твердих частинок недиференційованих за складом	70,34	0,0284	0,10224	0,0004
													04001 301	Оксиди азоту (оксид та діоксид азоту) у перерахунку на діоксид азоту	90,85	0,0366	0,13176	0,0005
													04002 11815	Азоту(1) оксид (N2O)				0,00003
													05001 330	Діоксид сірки (діоксид та триоксид) у перерахунку на діоксид сірки	34,52	0,0139	0,05004	0,0002
													06000 337	Оксид вуглецю	88,36	0,0356	0,12816	0,0005
													07000 11812	Вуглецю діоксид				1,0112

													11000 11000	Неметанові легкі органічні сполуки (НМЛОС)				0,0007
													12000 410	Метан				0,00004
310402 інші види транспортування та зберігання (включаючи трубопроводи)	126	Неорганізоване Налив дизельного палива в бак дизельгенератора	2	0,5	-11590	4934				0,29	1,5	24,5	11000 2754	Неметанові легкі органічні сполуки (НМЛОС)/ Вуглеводні насичені С12-С19 (розчинник РПК-26511 та ін.) у перерахунку на сумарний органічний вуглець		2,7E-9	0,00000001	2,6E-13
310402 інші види транспортування та зберігання (включаючи трубопроводи)	127	Неорганізоване Налив дизельного палива в бак дизельгенератора	2	0,5	-11304	4818				0,29	1,5	24,5	11000 2754	Неметанові легкі органічні сполуки (НМЛОС)/ Вуглеводні насичені С12-С19 (розчинник РПК-26511 та ін.) у перерахунку на сумарний органічний вуглець		0,00000001	0,00000002	9E-13
310402 інші види транспортування та зберігання (включаючи трубопроводи)	128	Неорганізоване Налив дизельного палива в бак дизельгенератора	2	0,5	-11308	4820				0,29	1,5	24,5	11000 2754	Неметанові легкі органічні сполуки (НМЛОС)/ Вуглеводні насичені С12-С19 (розчинник РПК-26511 та ін.) у перерахунку на сумарний органічний вуглець		0,00000001	0,00000002	9E-13
210700 холодильні установки	129	Неорганізоване Холодильна камера з квітами	2	0,5	-11320	4970				0,29	1,5	24,5	18000	Фреони/ фреон R404, R134		0,00002	0,000072	0,0006
210619 виробництво та використання соди	130	Вентиляційна труба односекційної мийки	12	0,25	-11290	4955				0,5204	10,607	20,0	- 150	Натрію гідроокис (натр їдкий,сода каустична)	0,23	0,00011	0,000396	0,00016
210619 виробництво та використання соди	131	Вентиляційна труба односекційної мийки	12	0,29	-11210	4940				0,4801	7,272	20,0	- 150	Натрію гідроокис (натр їдкий,сода каустична)	0,18	0,000086	0,0003096	0,00018
210619 виробництво та використання соди	132	Вентиляційна труба односекційної мийки	12	0,25	-11280	4860				0,5002	10,194	20,0	- 150	Натрію гідроокис (натр їдкий,сода каустична)	0,21	0,00011	0,000396	0,00017
210700 холодильні установки	133	Неорганізоване кондиціонер Mitsubishi	42	0,5	-11260	4848				0,29	1,5	24,5	18000	Фреони/ фреон R404, R134		0,00009	0,000324	0,000592
210700 холодильні установки	134	Неорганізоване кондиціонер Mitsubishi	42	0,5	-11215	4835				0,29	1,5	24,5	18000	Фреони/ фреон R404, R134		0,00009	0,000324	0,000592
210700 холодильні установки	135	Неорганізоване кондиціонер Mitsubishi	42	0,5	-11225	4848				0,29	1,5	24,5	18000	Фреони/ фреон R404, R134		0,00009	0,000324	0,000592
511001 очистка зворотних вод у промисловості	136	Труба КНС	2,5	0,17	-11525	5050			Труба	0,0481	2,724	21,0	04001 301	Оксиди азоту (оксид та діоксид азоту) у перерахунку на діоксид азоту	-	0,00001	0,000036	0,000042

													04003 303	Аміак	2,4	0,0001	0,00036	0,000824
													05000 1715	Діоксид та інші сполуки сірки/ Метилмеркаптан	-	0,00002	0,000072	0,000102
													05002 333	Сірководень(H2S)	1,1	0,00005	0,00018	0,000038
													06000 337	Оксид вуглецю	0,65	0,00003	0,000108	0,000174
													12000 410	Метан	9,8	0,0005	0,0018	0,003468
511001 очистка зворотних вод у промисловості	137	Труба КНС	2,5	0,17	-11212	4785			Труба	0,0419	1,847	21,0	04001 301	Оксиди азоту (оксид та діоксид азоту) у перерахунку на діоксид азоту	-	0,00001	0,000036	0,000042
													04003 303	Аміак	2,7	0,00011	0,000396	0,000927
													05000 1715	Діоксид та інші сполуки сірки/ Метилмеркаптан	-	0,00002	0,000072	0,000102
													05002 333	Сірководень(H2S)	1,6	0,00007	0,000252	0,000056
													06000 337	Оксид вуглецю	0,83	0,00003	0,000108	0,000222
													12000 410	Метан	12,3	0,00052	0,001872	0,004352
511001 очистка зворотних вод у житловому і комерційному секторах	138	Неорганізоване ЛОС	2,5	0,5	-11148	5000				0,29	1,5	24,5	05002 333	Сірководень(H2S)		0,0000068	0,00002448	0,0000068
													11000 2754	Неметанові легкі органічні сполуки (НМЛОС)/ Вуглеводні насичені С12-С19 (розчинник РПК-26511 та ін.) у перерахунку на сумарний органічний вуглець		0,000783	0,0028188	0,02469
													11008 602	Бензол		0,00000001	0,00000003	0,00000027
													11030 616	Ксилол		0,00000004	0,00000013	0,00000111
													11041 621	Толуол		0,00000003	0,00000011	0,00000099
													11048 1071	Фенол		0,0000016	0,00000576	0,000051
511001 очистка зворотних вод у житловому і комерційному секторах	139	Неорганізоване ЛОС	2,5	0,5	-11350	4840				0,29	1,5	24,5	05002 333	Сірководень(H2S)		0,0000068	0,00002448	0,0000068
													11000 2754	Неметанові легкі органічні сполуки (НМЛОС)/ Вуглеводні насичені С12-С19 (розчинник		0,000783	0,0028188	0,000783

														РПК-26511 та ін.) у перерахунку на сумарний органічний вуглець				
													11008 602	Бензол		0,00000001	0,00000003	0,00000027
													11030 616	Ксилол		0,00000004	0,00000013	0,00000111
													11041 621	Толуол		0,00000003	0,00000011	0,00000099
													11048 1071	Фенол		0,0000016	0,00000576	0,0000016
511002 очистка зворотних вод у житловому і комерційному секторах	140	Вентиляційна труба басейну	41,8	0,27	-11248	4837			Труба	0,3801	6,643	21,0	15000 349	Хлор та його сполуки (у перерахунку на хлор)	0,11	0,00004	0,000144	0,00035
511002 очистка зворотних вод у житловому і комерційному секторах	141	Вентиляційна труба басейну	41,8	0,27	-11247	4838			Труба	0,4101	7,165	21,0	15000 349	Хлор та його сполуки (у перерахунку на хлор)	0,09	0,000037	0,0001332	0,00032
511002 очистка зворотних вод у житловому і комерційному секторах	142	Вентиляційна труба басейну	41,8	0,31	-11246	4839			Труба	0,0618	0,819	22,0	15000 349	Хлор та його сполуки (у перерахунку на хлор)	0,05	0,0000031	0,00001116	0,00001
511002 очистка зворотних вод у житловому і комерційному секторах	143	Вентиляційна труба басейну	41,8	0,29	-11244	4840			Труба	0,0605	0,917	20,0	15000 349	Хлор та його сполуки (у перерахунку на хлор)	0,23	0,00001	0,000036	0,00002
120105 стаціонарні двигуни	145	Труба дизельного двигуна	2	0,15	-11306	4815			Труба	0,1152	6,520	182	03000 2902	Речовин у вигляді суспендованих твердих частинок недиференційованих за складом	28,94	0,0031	0,01116	0,003
													04001 301	Оксиди азоту (оксид та діоксид азоту) у перерахунку на діоксид азоту	93,82	0,0099	0,03564	0,008
													04002 11815	Азоту(1) оксид (N2O)		0,006	0,0216	0,00026
													05001 330	Діоксид сірки (діоксид та триоксид) у перерахунку на діоксид сірки	55,64	0,0059	0,02124	0,005

													06000 337	Оксид вуглецю	55,64	0,0059	0,02124	0,005
													07000 11812	Вуглецю діоксид		18,1	65,16	7,812
													11000 11000	Неметанові легкі органічні сполуки (НМЛОС)		0,115	0,414	0,005
													12000 410	Метан		0,0069	0,02484	0,0003
310402 інші види транспортування та зберігання (включаючи трубопроводи)	146	Неорганізоване Налив дизельного палива в бак дизельгенератора	1,5	0,5	-11306	4815,1				0,29	1,5	24,5	11000 2754	Неметанові легкі органічні сполуки (НМЛОС)/ Вуглеводні насичені С12-С19 (розчинник РПК-26511 та ін.) у перерахунку на сумарний органічний вуглець		0,00000031	0,00000112	0,00000001
210619 виробництво та використання соди	147	Труба мийної	12,6	0,25	-11478	5008			Труба	0,397	8,95	24,3	- 150	Натрію гідроокис (натр їдкий,сода каустична)	2,54	0,00101	0,003636	0,00024
210609 інші галузі харчової промисловості	148	Труба кухні (фритюр, гриль-прес, поверхня для смаження)	12,85	0,31	-11478	5010			Труба	0,619	9,23	29,4	11004 1301	Акролеїн	0,38	0,00024	0,000864	0,00000014
120205 інше стаціонарне обладнання (печі, каміни, приготування їжі...)	149	Труба печі для піци на дровах	12,6	0,25	-11476	5026			Труба	0,542	16,30	123,6	03000 2902	Речовин у вигляді суспендованих твердих частинок недиференційованих за складом	27,3	0,00878	0,031608	0,00052
													04001 301	Оксиди азоту (оксид та діоксид азоту) у перерахунку на діоксид азоту	342,05	0,11	0,396	0,0065
													04002 11815	Азоту(1) оксид (N2O)				0,00022
													06000 337	Оксид вуглецю	535,11	0,17209	0,619524	0,01017
													07000 11812	Вуглецю діоксид				5,656
													11000 1061	Неметанові легкі органічні сполуки (НМЛОС)/ Спирт етиловий		0,00025	0,0009	0,00432
													11000 11000	Неметанові легкі органічні сполуки (НМЛОС)				0,00249
													11004 1301	Акролеїн		1E-10	3,6E-10	1,6E-9
													11006 1317	Ацетальдегід	1,66	0,0009	0,00324	0,00008

													11028 1555	Кислота оцтова	7,98	0,00433	0,015588	0,00044
													12000 410	Метан				0,00028
210609 інші галузі харчової промисловості	150	Труба кухні (індукційна плита)	12,6	0,25	-11478	5006			Труба	0,274	6,23	27,5	11004 1301	Акролеїн	0,36	0,0001	0,00036	0,00000013
210609 інші галузі харчової промисловості	151	Труба кухні (плита електрична, рисоварка)	12,6	0,25	-11474	5004			Труба	0,232	5,25	25,3	11004 1301	Акролеїн	0,35	0,00008	0,000288	0,00000032
210609 інші галузі харчової промисловості	152	Труба кухні (фритюр, електроплита, пароконвектор)	12,6	0,25	-11470	5006			Труба	0,376	8,54	26,7	11004 1301	Акролеїн	0,41	0,00015	0,00054	0,00000045
120205 інше стаціонарне обладнання (печі, каміни, приготування їжі...)	153	Труба хосперу на дровах	12,6	0,25	-11472	5004			Труба	0,333	10,37	138,1	03000 2902	Речовин у вигляді суспендованих твердих частинок недиференційованих за складом	33,67	0,00733	0,026388	0,00036
													04001 301	Оксиди азоту (оксид та діоксид азоту) у перерахунку на діоксид азоту	169,44	0,06	0,216	0,00179
													04002 11815	Азоту(1) оксид (N2O)				0,00012
													06000 337	Оксид вуглецю	373,09	0,13211	0,475596	0,00394
													07000 11812	Вуглецю діоксид				3,159
													11000 11000	Неметанові легкі органічні сполуки (НМЛОС)				0,00138
													11004 1301	Акролеїн		1E-10	3,6E-10	0,00000019
													12000 410	Метан				0,00015
210609 інші галузі харчової промисловості	154	Труба грилю електричного	12,6	0,25	-11470	5006			Труба	0,314	7,16	28,1	11004 1301	Акролеїн	0,35	0,00011	0,000396	0,00000014
210609 інші галузі харчової промисловості	155	Труба пароконвектору	12,6	0,25	-11472	5008			Труба	0,099	6,23	25,5	11004 1301	Акролеїн	0,34	0,00003	0,000108	0,00000006

210609 інші галузі харчової промисловості	156	Труба пароконвектору для випічки	12,65	0,16	-11438	4962			Труба	0,168	9,35	27,4	11000 1061	Неметанові легкі органічні сполуки (НМЛОС)/ Спирт етиловий		0,00219	0,007884	0,0288
													11004 1301	Акролеїн		1E-9	3,6E-9	0,00000001
													11006 1317	Ацетальдегід	2,06	0,00035	0,00126	0,00051
													11028 1555	Кислота оцтова	6,23	0,00105	0,00378	0,00296
210609 інші галузі харчової промисловості	157	Труба подової печі	12,65	0,2	-11436	4968			Труба	0,233	8,24	26,3	11000 1061	Неметанові легкі органічні сполуки (НМЛОС)/ Спирт етиловий		0,00216	0,007776	0,0324
													11004 1301	Акролеїн		9,1E-10	3,276E-9	0,00000001
													11006 1317	Ацетальдегід	1,85	0,00043	0,001548	0,00058
													11028 1555	Кислота оцтова	9,42	0,00219	0,007884	0,00333
210609 інші галузі харчової промисловості	158	Труба ротаційної печі	12,65	0,2	-11436	4967			Труба	0,241	8,51	25,3	11000 1061	Неметанові легкі органічні сполуки (НМЛОС)/ Спирт етиловий		0,00252	0,009072	0,0378
													11004 1301	Акролеїн		1,1E-9	3,96E-9	0,00000001
													11006 1317	Ацетальдегід	2,35	0,00057	0,002052	0,00067
													11028 1555	Кислота оцтова	6,34	0,00153	0,005508	0,00389
210609 інші галузі харчової промисловості	159	Труба (мукопросіювач, подрібнювач сухарів)	12,65	0,14	-11428	4982			Труба	0,177	12,60	21,6	03000 2902	Речовин у вигляді суспендованих твердих частинок недиференційованих за складом	32,5	0,00575	0,0207	0,00166
120205 інше стаціонарне обладнання (печі, каміни, приготування їжі...)	160	Труба коптильні (м'ясо)	12,65	0,25	-11420	4980			Труба	0,604	13,6	24,2	03000 2902	Речовин у вигляді суспендованих твердих частинок недиференційованих за складом	33,35	0,02283	0,082188	0,00648
													04001 301	Оксиди азоту (оксид та діоксид азоту) у перерахунку на діоксид азоту	54,26	0,03715	0,13374	0,00648
													04003 303	Аміак	0,71	0,00043	0,001548	0,0013

													05001 330	Діоксид сірки (діоксид та триоксид) у перерахунку на діоксид сірки	11,44	0,00691	0,024876	0,0013
													06000 337	Оксид вуглецю	68,38	0,04681	0,168516	0,02592
													11000 1314	Неметанові легкі органічні сполуки (НМЛОС)/ Альдегід пропіоновий (пропаналь)		0,0014	0,00504	0,01814
													11048 1071	Фенол	0,93	0,00056	0,002016	0,02592
120205 інше стаціонарне обладнання (печі, каміни, приготування їжі...)	161	Труба коптильні (риба)	12,65	0,45	-11420	4980			Труба	0,458	10,38	26,3	03000 2902	Речовин у вигляді суспендованих твердих частинок недиференційованих за складом	21,4	0,01468	0,052848	0,0013
													04001 301	Оксиди азоту (оксид та діоксид азоту) у перерахунку на діоксид азоту	57,88	0,03962	0,142632	0,00648
													05001 330	Діоксид сірки (діоксид та триоксид) у перерахунку на діоксид сірки	14,3	0,00864	0,031104	0,00648
													06000 337	Оксид вуглецю	52,94	0,03624	0,130464	0,0648
													11000 1314	Неметанові легкі органічні сполуки (НМЛОС)/ Альдегід пропіоновий (пропаналь)		0,0015	0,0054	0,01944
													11000 1519	Неметанові легкі органічні сполуки (НМЛОС)/ Кислота валеріанова		0,0005	0,0018	0,00648
													11048 1071	Фенол	0,71	0,00043	0,001548	0,02592
210700 холодильні установки	162	Вентиляційна заслінка	12,6	04x0,25	-11426	4978				-	-	24,5	18000	Фреони/ фреон R507 (суміш фреонів R125 та R143a)		0,00783	0,028188	0,2486

Примітки

- Концентрації забруднюючих речовин, які виділяються від паливовикористовуючого обладнання, приведені до стандартного вмісту кисню: 15 % - газові турбіни та дизельні двигуни (ДВ №1, 2, 125,145); 3% - рідке та газоподібне паливо (ДВ 3-29,43-45, 94-105), 6% - тверде паливо (ДВ 149,153,160,161)
- Для джерел викидів 136, 137 речовин оксиди азоту (оксид та діоксид азоту) у перерахунку на діоксид азоту та метилмеркаптан концентрації нижче межі чутливості вимірювального приладу, тому значення для них в гр.16 відсутні.
- Відповідно до листа Міністерства екології та природних ресурсів України №4863/12/10-12 від 07.03.2012 р. стоянки автотранспорту не враховуються при розроблені документів, у яких обґрунтовуються обсяги викидів для отримання дозволу на викиди забруднюючих речовин в атмосферне повітря. Джерела № 52-54,120,144 - стоянки автотранспорту (пересувне джерело утворення забруднюючих речовин).
- Для неорганізованих джерел викидів температура газопилового потоку приймається як середня максимальна температура найбільш жаркого місяця (липня), що становить +24,5°С

2.10 Оцінка впливу викидів забруднюючих речовин на стан забруднення атмосферного повітря

Оцінка впливу викидів забруднюючих речовин на стан забруднення атмосферного повітря здійснюється за даними результатів розрахунків розсіювання забруднюючих речовин в атмосферному повітрі та даними, що одержані при проведенні інструментальних вимірів в установленому законодавством порядку:

- на межі санітарно-захисної зони;
- в сельбищній зоні;
- в зоні відпочинку.

Гігієнічним критерієм для визначення граничнодопустимих викидів забруднюючих речовин в атмосферу є відповідність їх розрахункових концентрацій гігієнічним нормативам.

Торгівельний комплекс з паркінгом ТОВ «ЕПІЦЕНТР К» гіпермаркет №6 знаходиться за адресою 02130, м. Київ, Святошинський район, вул.Берковецька, 6В.

Санітарно-захисна зона (СЗЗ) встановлюється у відповідності з санітарною класифікацією виробництв, наведеною у Державних санітарних правилах №173 від 19.06.1996 року, ДБН 360-92 п.7-55 "Планування і забудова міських та сільських поселень" та підтверджується розрахунком. Згідно зазначених нормативних актів, відстань для торгівельного комплексу з паркінгом ТОВ «ЕПІЦЕНТР К» становитиме 50 м.

Найближча житлова забудова знаходиться на відстані 60 м у південно-східному напрямку по вул. Чернігівська. Об'єкти природного заповідного фонду та курортної зони в районі майданчику відсутні. Санітарно-захисна зона витримана.

Відповідно до ОНД-86 проведення розрахунку розсіювання для даної забруднюючої речовини вважається доцільним, якщо виконується умова:

$$\frac{M}{ГДК} \geq Ф \qquad \text{при } H > 10\ м \quad Ф = 0{,}01 * H \qquad \text{при } H < 10\ м \quad Ф = 0{,}1$$

$$H = \frac{5M_{(0-10)} + 15M_{(10-20)} + 25M_{(20-30)} + \cdots}{M}$$

$$M = M_{(0-10)} + M_{(10-20)} + M_{(20-30)} + \cdots$$

де М - сумарне значення викиду забруднюючої речовини від усіх джерел підприємства (г/с);
ГДК - максимальна гранично допустима концентрація забруднюючої речовини (мг/м^3);
Н - середньозважена по підприємству висота джерел викидів (м).

Коефіцієнт доцільності проведення розрахунків розсіювання на ЕОМ

N п/п		Найменування забруднюючої речовини	Доцільність проведення розрахунків розсіювання /так чи ні/ М/ГДК > Ф
1		2	3
1	- ------ 150	Натрію гідроокис (натр їдкий,сода каустична)	ні
2	01003 ------ 123	Залізо та його сполуки (у перерахунку на залізо)	ні
3	01007 ------ 183	Ртуть та її сполуки (у перерахунку на ртуть)	ні

4	01009 ------- 184	Свинець та його сполуки (у перерахунку на свинець)	ні
5	01010 ------- 203	Хром та його сполуки (у перерахунку на триоксид хрому)	ні
6	01104 ------- 143	Манган та його сполуки (у перерахунку на манган)	ні
7	03000 ------- 2902	Речовини у вигляді суспендованих твердих частинок недиференційованих за складом	так
8	04001 ------- 301	Оксиди азоту (у перерахунку на діоксид азоту [NO + NO2])	так
9	04003 ------- 303	Аміак	ні
10	05000 ------- 1715	Діоксид та інші сполуки сірки/ Метилмеркаптан	так
11	05001 ------- 330	Сірки діоксид	ні
12	05002 ------- 333	Сірководень(H2S)	ні
13	05004 ------- 322	Сульфатная кислота (H2SO4)(сірчана кислота)	ні
14	06000 ------- 337	Оксид вуглецю	ні
15	11000 ------- 402	Неметанові легкі органічні сполуки (НМЛОС)/ Бутан	ні
16	11000 ------- 1061	Неметанові легкі органічні сполуки (НМЛОС)/ Спирт етиловий	ні
17	11000 ------- 1314	Неметанові легкі органічні сполуки (НМЛОС)/ Альдегід пропіоновий (пропаналь)	ні
18	11000 ------- 1519	Неметанові легкі органічні сполуки (НМЛОС)/ Кислота валеріанова	ні
19	11000 ------- 2752	Неметанові легкі органічні сполуки (НМЛОС)/ Уайт-спірит	так
20	11000 ------- 2754	Неметанові легкі органічні сполуки (НМЛОС)/ Вуглеводні насичені С12-С19 (розчинник РПК-26511 та ін.) у перерахунку на сумарний органічний вуглець	ні
21	11000 ------- 10304	Неметанові легкі органічні сполуки (НМЛОС)/ Пропан	ні
22	11004 ------- 1301	Акролеїн	ні
23	11006 ------- 1317	Ацетальдегід	так
24	11008 ------- 602	Бензол	ні

25	11028 ------- 1555	Кислота оцтова	так
26	11030 ------- 616	Ксилол	так
27	11041 ------- 621	Толуол	ні
28	11048 ------- 1071	Фенол	ні
29	12000 ------- 410	Метан	так
30	15000 ------- 349	Хлор та його сполуки (у перерахунку на хлор)	ні
31	18000 ------- 850	Фреони	ні

Виходячи з вищенаведених у таблиці результатів розрахунку доцільності, відповідно до вимог пункту 5.21 ОНД-86, варто проводити розсіювання по наступним речовинам: кислота оцтова, ацетальдегід, натрію гідроксид, оксиди азоту (оксид та діоксид азоту) в перерахунку на діоксид азоту, речовини у вигляді суспендованих твердих частинок недиференційованих за складом, діоксид сірки (діоксид та триоксид) у перерахунку на діоксид сірки. Також було проведено розсіювання для найбільш поширених забруднюючих речовин: оксиду азоту.

Для об`єкта виконаний розрахунок розсіювання забруднюючих речовин в атмосферному повітрі за допомогою програми «ЕОЛ» версія 5.23 рекомендованої до використання Міністерством охорони навколишнього природного середовища України згідно з доцільністю.

При проведенні розрахунків прийняті кліматичні характеристики м. Київ. В завданні на розрахунок один розрахунковий майданчик, який дорівнює прямокутнику з розміром сторін 2500 х 2500 м і кроком сітки 50 м. Осі координат орієнтовані у наступному напрямку: ОУ – на північ, ОХ – на схід.

Концентрації забруднюючих речовин визначались на межі санітарно-захисної зони – 50 м (V клас небезпеки підприємства).
Отже, згідно розрахунку розсіювання на межі санітарно-захисної зони 50 м, визначені наступні концентрації забруднюючих речовин:

Забруднююча речовина	Концентрація забруднюючої речовини у долях ГДК на межі СЗЗ 50 м	
	без урахування фону	з урахуванням фону
тверді речовини	0,56	0,89
оксиди азоту	0,66	1,31
метилмеркаптан	0,34	0,74
уайт-спірит	0,15	0,55
ацетальдегід	0,09	0,49
кислота оцтова	0,06	0,46
ксилол	0,37	0,77
метан	0,06	0,46

Згідно розрахунку розсіювання на межі СЗЗ з урахуванням фону є перевищення концентрацій по оксидам азоту (оксид та діоксид азоту) у перерахунку на діоксид азоту. Це обумовлено тим, що накладається фон промислових підприємств району та великим транспортним навантаженням поблизу об'єкта ТОВ «ЕПІЦЕНТР К».

Враховуючи результати розрахунку розсіювання, концентрації забруднюючих речовин, що створюються підприємством, не перевищують ГДК цих речовин, які встановлені для населених місць, тобто відповідають гігієнічним нормативам. Рівень забруднення, створюваний джерелами викидів підприємства, відповідає допустимим нормам.

Матеріали розрахунку розсіювання забруднюючих речовин в атмосферному повітрі наведені в Додатку в таблицях.

2.11 Інформація про заходи щодо впровадження найкращих існуючих технологій виробництва

Для об'єктів другої групи згідно з «Інструкцією про загальні вимоги до оформлення документів, у яких обґрунтовуються обсяг викидів, для отримання дозволу на викиди забруднюючих речовин в атмосферне повітря стаціонарними джерелами для підприємств, установ, організацій та громадян-підприємців» розділ не наводиться.

2.12 Аналіз відповідності фактичних викидів забруднюючих речовин в атмосферне повітря стаціонарними джерелами до встановлених нормативів на викиди

З метою затвердження нормативів граничнодопустимих викидів забруднюючих речовин із стаціонарних джерел проводиться аналіз відповідності фактичних викидів забруднюючих речовин в атмосферне повітря стаціонарними джерелами до встановлених нормативів на викиди.

Порівняльна характеристика фактичних викидів забруднюючих речовин в атмосферне повітря стаціонарними джерелами з встановленими нормативами на викиди

Таблиця 8.1

Номер джерела викиду	Код забруд-нюючої речови-ни	Найменування забруднюючої речовини	Фактичний викид		Норматив граничнодопустимого викиду	
			масова концентрація в газопиловому потоці, мг/м3	величина масового потоку в газах, що відходять, кг/год	масова концентрація в газопиловому потоці, мг/м3	величина масового потоку в газах, що відходять, кг/год
1	2	3	4	5	6	7
120103 установки для спалювання < 50 МВт (котлоагрегати)						
43	06000 337	Оксид вуглецю	30,920	0,025524	250	> 5
	4000	Сполуки азоту, в т.ч.:	202,810	0,167508		
	04001 301	Оксиди азоту (оксид та діоксид азоту) у перерахунку на діоксид азоту	202,810	0,167508	500	> 5
44	06000 337	Оксид вуглецю	29,900	0,025416	250	> 5

Додаток №3 – Дозвіл на викиди забруднюючих речовин в атмосферне повітря стаціонарними джерелами за №8038600000-10350 від 02.05.2022 (термін дії – до 02.05.2032), виданий Управлінням екології та природних ресурсів виконавчого органу Київської міської ради (Київської міської державної адміністрації)

УКРАЇНА

ВИКОНАВЧИЙ ОРГАН КИЇВСЬКОЇ МІСЬКОЇ РАДИ
(КИЇВСЬКА МІСЬКА ДЕРЖАВНА АДМІНІСТРАЦІЯ)

ДОЗВІЛ № 8038600000-10350
на викиди забруднюючих речовин в атмосферне повітря стаціонарними джерелами

Видано: ***ТОВАРИСТВО З ОБМЕЖЕНОЮ ВІДПОВІДАЛЬНІСТЮ «ЕПІЦЕНТР К»***
(повне найменування юридичної особи або ім'я, по батькові та прізвище фізичної особи-підприємця)

Місцезнаходження: ***04128, Україна, місто Київ, Святошинський район, вулиця Берковецька, будинок 6-К***
(місцезнаходження юридичної особи або місце проживання фізичної особи-підприємця)

Ідентифікаційний код юридичної особи або ідентифікаційний номер фізичної особи: ***32490244***

Орган, який видав дозвіл: ***УПРАВЛІННЯ ЕКОЛОГІЇ ТА ПРИРОДНИХ РЕСУРСІВ, вул. Турівська, 28, м. Київ, 04080***
(назва органу, який видав дозвіл, місцезнаходження

Термін дії дозволу: ***10 років, з 02.05.2022 по 02.05.2032***

Висновок установи державної санітарно-епідеміологічної служби
Головне управління Держпродспоживслужби у м. Києві
(назва установи державної санітарно-епідеміологічної служби)

від ***14.04.2022 № 05.4/1241***

Дата видачі дозволу: ***02.05.2022***
(число, місяць, рік)

Заступник начальника Управління
начальник відділу охорони навколишнього
середовища та оцінки впливу на довкілля Марина ТІЩЕНКОВА

М.П.

Умови, які встановлюються в дозволі та дозволені обсяги викидів забруднюючих речовин в атмосферне повітря стаціонарними джерелами додаються.

Додаток
до дозволу № 8038600000-10350
від 02.05.2022 на викиди забруднюючих
речовин в атмосферне повітря
стаціонарними джерелами

1. Контактні дані суб'єкта господарювання.

ТОВАРИСТВО З ОБМЕЖЕНОЮ ВІДПОВІДАЛЬНІСТЮ «ЕПІЦЕНТР К»

(повне найменування юридичної особи або ім'я, по батькові та прізвище фізичної особи-підприємця)

32490244

(ідентифікаційний код з ЄДРПОУ або ідентифікаційний номер фізичної особи за ДРФО)

Михайлишин Петро Йосипович,
тел. (044) 206-26-00, електронна пошта: epicentrk@epicentrk.ua

(ім'я, по батькові та прізвище керівника юридичної особи, телефон, телефакс, електронна пошта)

04128, Україна, місто Київ, Святошинський район,
вулиця Берковецька, будинок 6-К

місцезнаходження юридичної особи або місце проживання фізичної особи-підприємця)

04128, Україна, місто Київ, Святошинський район,
вулиця Берковецька, будинок 6-К,

тел. (044) 206-26-00, електронна пошта: epicentrk@epicentrk.ua

(фактичне місцезнаходження юридичної особи, телефон, телефакс, електронна пошта)

04128, Україна, місто Київ, Святошинський район,
вулиця Берковецька, будинок 6-К

(місцезнаходження об'єкта)

Саприкін Анатолій Анатолійович,
тел. (044) 561-28-49, електронна пошта: vm.energy@epicentrk.com

(ім'я, по батькові та прізвище оператора, телефон, телефакс, електронна пошта)

2. Умови, які встановлюються в дозволі на викиди

2.1. Умова 1. До викидів забруднюючих речовин (в тому числі, до технологічного процесу, обладнання та споруд, очистки газопилового потоку)

2.1.1 Жодний з вказаних дозволених викидів в атмосферу не повинен перевищувати граничнодопустимих рівнів викидів, вказаних у даному дозволі та розділі 3 даних умов. Інших викидів в атмосферу, що чинять суттєвий вплив на навколишнє середовище, бути не повинно.

2.1.2 Ні для одного з вказаних дозволених обсягів викидів в атмосферне повітря не повинні перевищуватися затверджені граничнодопустимі викиди, наведені в додатку до дозволу. Викиди забруднюючих речовин із стаціонарних джерел, які не підлягають регулюванню та за якими не здійснюється державний облік, не повинні призводити до перевищення гігієнічних нормативів на межі санітарно-захисної зони.

2.1.3 Граничнодопустима концентрація для викидів в атмосферу, встановлена в дозволі, повинна досягатися без розбавлення повітрям та повинна ґрунтуватися на величинах обсягу газів, приведених до наступних нормальних умов:

2.1.2.1 У випадку газоподібних продуктів спалювання:

а) 3% кисню для рідкого та газоподібного палива, 6% кисню для твердого палива.

б) 15% кисню для газових турбін та дизельних двигунів.

2.1.4 Підприємство протягом двох місяців, починаючи з дати видачі даного дозволу, зобов'язано подати в Міністерство захисту довкілля та природних ресурсів України документи для постановки на державний облік в галузі охорони атмосферного повітря відповідно до постанови Кабінету Міністрів України від 13.12.2001 № 1655.

2.1.5 Моніторинг і аналіз для кожного окремого виду викидів в атмосферу повинні робитися відповідно до Умови 2 даного розділу. Звіт про результати моніторингу повинен надаватися Управлінню щорічно.

2.1.6 Статистична інформація за формою державного статистичного спостереження з питань охорони навколишнього природного середовища № 2-ТП (повітря) (річна) «Звіт про викиди забруднюючих речовин і парникових газів у атмосферне повітря від стаціонарних джерел викидів» подається відповідно до наказу Державної служби статистики України від 18.12.2019 № 405 «Про затвердження форми державного статистичного спостереження № 2-ТП (повітря) (річна) «Звіт про викиди забруднюючих речовин і парникових газів у атмосферне повітря від стаціонарних джерел викидів» у строки, встановлені законодавством.

2.1.7 При проведенні реконструкції, модернізації, введенні нових потужностей виробництва підприємство повинно керуватися чинним природоохоронним законодавством України.

2.1.5 До технологічного процесу

2.1.5.1 Технічний персонал повинен забезпечити виконання робіт на об`єкті таким чином, щоб викиди в атмосферу та/або запах не призводили до суттєвих незручностей за межами об`єкту або до суттєвого впливу на навколишнє середовище.

2.1.5.2 Усі роботи на підприємстві повинні здійснюватися відповідно до затверджених технологічних документів. Використовувати сировину та матеріали відповідно до ДСТУ, ТУ і т.п. з додержанням вимог чинного природоохоронного законодавства України.

2.1.5.3 В технологічному процесі застосовувати паливо, сировину та матеріали, які мають відповідний сертифікат якості та гігієнічні висновки.

2.1.5.4 Для забезпечення оптимальних режимів роботи паливовикористовуючого обладнання керуватися режимними картами.

2.1.5.5 До експлуатації паливовикористовуючого обладнання допускається штатний персонал, який має необхідну технічну підготовку та періодично, за планом, проходить перевірку знань щодо експлуатації технологічного обладнання.

2.1.5.6 Всі пуски і зупинки паливовикористовуючого обладнання повинні фіксуватися у робочих відомостях затвердженої форми.

2.1.5.7 При внесенні змін до технологічного процесу, зміні технологічного обладнання підприємство повинно керуватися чинним природоохоронним законодавством України.

2.1.6 До обладнання та споруд

2.1.6.1 Експлуатація та ремонт технічного та технологічного обладнання повинні здійснюватися згідно з вимогами технічної документації по їх застосуванню (технічних паспортів), які надаються виробником обладнання, затверджених стандартних робочих методик по експлуатації обладнання та інструкцій з охорони праці та техніки безпеки, що забезпечить уникнення нештатних ситуацій.

2.1.6.2 Технологічне обладнання, яке експлуатується на об'єкті, повинно бути у належному технічному стані для мінімізації викидів забруднюючих речовин в атмосферне повітря.

2.1.6.3 Своєчасно проводити профілактичний, плановий та поточний ремонти технологічного обладнання для оптимізації технологічного процесу та з метою виявлення несправностей і їх усунення.

2.1.6.4 Ремонтні та профілактичні роботи повинні проводитися згідно з графіком ремонтних робіт.

2.1.6.5 Проводити герметизацію і максимальне ущільнення стиків і з'єднань у технологічному устаткуванні.

2.1.6.6 При роботі обладнання необхідно дотримуватися вимог технологічних інструкцій з експлуатації обладнання.

2.1.6.7 Проводити плановий огляд паливовикористовуючих приладів персоналом служби експлуатації.

2.1.6.8 Проводити, при необхідності, режимно-налагоджувальні роботи паливовикористовуючого обладнання відповідно до умов чинного законодавства для встановлення оптимальних еколого-теплотехнічних режимів роботи обладнання та зменшення викидів забруднюючих речовин.

2.1.7 До очистки газопилового потоку

2.1.7.1 Умови не встановлюються.

2.2 Умова 2. Виробничий контроль

2.2.1 Граничнодопустимі викиди в атмосферу в рамках дозволу повинні тлумачитися наступним чином:

2.2.1.1 Безперервний моніторинг:

Вимоги не встановлюються. Безперервний моніторинг відсутній.

2.2.2 Періодичний моніторинг:

2.2.2.1 Для будь-якого параметру, вимірювання якого в силу особливостей пробовідбору/аналізу за 20 хвилин неможливо, необхідно встановити придатний період пробовідбору, а отримані при таких вимірах величини не повинні перевищувати граничнодопустиму величину дозволених викидів.

2.2.2.2 Результати вимірювань масової концентрації забруднюючої речовини, які характеризують вміст цієї забруднюючої речовини за двадцятихвилинний проміжок часу по всьому вимірному перерізу газоходу, вважаються такими, що не перевищують значення відповідного нормативу граничнодопустимого викиду, якщо значення кожного результату вимірювання не перевищують значення встановленого нормативу граничнодопустимого викиду.

2.2.2.3 Граничнодопустима інтенсивність викидів повинна розраховуватися на основі концентрацій як середня величина за певний період часу, помножена на величину відповідної масової витрати. Ні один з визначених таким чином показників не повинен перевищувати граничнодопустиму величину інтенсивності викидів.

2.2.2.4 Для всіх інших параметрів жоден із середніх показників не повинен перевищувати граничнодопустиму величину дозволених викидів.

2.2.3 Граничнодопустимі концентрації для викидів в атмосферу, встановлені в дозволі, повинні досягатися без розбавлення повітрям та повинні ґрунтуватися на величинах обсягу газів, приведених до наступних нормальних умов:

2.2.3.1 температура: 273 К, тиск: 101,3 кПа (без виправлень на вміст кисню та вологості).

2.2.3.2 У випадку газоподібних продуктів спалювання:
температура: 273 К, тиск: 101,3 кПа, сухий газ; 3% кисню для рідкого та газоподібного палива, 6% кисню для твердого палива, 15% кисню для газових турбін та дизельних двигунів.

2.2.4 Технічний персонал повинен проводити відбір проб, аналіз, вимірювання, дослідження, обслуговування та калібрування відповідно до розділу 5 – «Перелік заходів щодо здійснення контролю за дотриманням затверджених нормативів граничнодопустимих викидів забруднюючих речовин» та умов дозволу на викиди.

2.2.5 У випадках, коли змішування перед викидом може впливати на можливість вимірювання параметру, тоді даний параметр може визначатися перед змішуванням (за умовою попереднього письмового дозволу Управління).

2.2.6 Повинно бути забезпечено необхідне технічне обслуговування устаткування для моніторингу та аналітичного устаткування для того, щоб моніторинг давав точні дані про викиди забруднюючих речовин.

2.2.7 Після аналізу результатів випробувань частота, методи та перелік робіт з моніторингу, відбору проб та аналізу, приведені в дозволі, в разі необхідності, повинні коригуватися.

2.2.8 Суб'єкт господарювання повинен забезпечувати постійний та безпечний доступ до точок відбору проб для контролю викидів в атмосферне повітря, а також безпечний доступ до будь-яких інших точок пробовідбору та моніторингу.

2.3 Умова 3. До адміністративних дій у разі виникнення надзвичайних ситуацій техногенного та природного характеру

2.3.1 Суб'єкт господарювання (Оператор) повинен направляти повідомлення, як по телефону, так і по факсу (якщо є така можливість) в Управління як можливо скоріше, після того, як відбувається щось з наступного:
а) Будь-який викид, який не відповідає вимогам дозволу.
б) Будь-яка аварія, що може створити загрозу забруднення навколишнього середовища або може потребувати екстрених заходів реагування. У якості складової частини повідомлення Оператор повинен вказати дату та час такої аварії, привести докладну інформацію про те, що сталося, та заходи, прийняті для мінімізації викидів і для попередження подібних аварій в майбутньому.

2.3.2 Оператор повинен документально фіксувати будь-які аварії, вказані в пункті 2.3.1 даної умови. В повідомленні, яке надається Управлінню, повинна наводитися докладна інформація про обставини, які призвели до аварії, та про всі прийняті дії для мінімізації впливу на навколишнє середовище, та для мінімізації обсягів утворених відходів.

2.3.3 Звіт за довільною формою про всі зафіксовані аварії повинен надаватись Управлінню як складова частина екологічного звіту за рік. Наведена у такому звіті інформація повинна готуватися у відповідності з затвердженими інструкціями.

2.3.4 Оператор повинен ввести в дію та підтримати в дії Систему управління охороною навколишнім природним середовищем, яка відповідає потребам даного Дозволу. В даній системі повинні враховуватись всі виробничі операції та повинні розглядатись всі практичні можливі варіанти для використання більш чистих технологій, більш чистих виробничих процесів та для мінімізації викидів.

2.3.5 Оператор повинен підготувати План природоохоронних заходів та цільових показників. Даний План повинен передбачати календарні строки для досягнення комплексу встановлених цільових показників. Як мінімум, цей План повинен охоплювати п'ятирічний період, повинен щорічно переглядатися, а про внесені до нього доповнення необхідно інформувати Управління для узгодження таких доповнень.

2.3.6 Оператор повинен ввести в дію і підтримати в дії процедури для визначення необхідних сфер підготовки персоналу для всіх співробітників, робота яких може здійснити суттєвий вплив на забруднення атмосферного повітря. Повинна підтримуватися відповідна документація про підготовку персоналу.

2.4 До неорганізованих джерел викидів

2.4.1 На неорганізованих джерелах викидів забороняється використання обладнання та матеріалів, не передбачених технологічним процесом.

2.4.2 Викиди від неорганізованих джерел у робочій зоні та за межами проммайданчика не повинні перевищувати санітарні та екологічні норми, що встановлені законодавством.

2.4.3 Оператор повинен експлуатувати технічно справне обладнання із справним заземленням, здійснювати постійний контроль за станом обладнання, трубопроводів, засувної арматури.

2.4.4 Слідкувати за герметичністю систем охолодження, не допускати аварійних викидів фреонових сумішей.

2.4.5 Проводити технічне обслуговування обладнання для кондиціювання не рідше одного разу на рік на щільність трубопроводів систем охолодження.

2.4.6 Зварювальні апарати повинні мати відповідний ступінь захисту залежно від умов навколишнього середовища. Конструкція і розміщення цього обладнання, огорож і блокування повинні забезпечувати неможливість його механічного пошкодження.

2.4.7 Суворо дотримуватись правил пожежної та техногенної безпеки, приймати превентивні заходи щодо попередження аварійних ситуацій, що можуть призвести до забруднення навколишнього середовища.

2.5 До залпових джерел викидів забруднюючих речовин

2.5.1 Залпові викиди забруднюючих речовин в атмосферне повітря від газових свічок (джерела викидів №№ 30-33, 88-93, 118-119) під час проведення продування трубопроводу на початку опалювального сезону позначаються знаком «*».

2.5.2 Продування трубопроводу через газові свічки (джерела викидів №№ 30-33, 88-93, 118-119) здійснюється один раз на рік тривалістю 0,2 год.

2.6. Для речовин, на які не встановлені нормативи граничнодопустимих викидів відповідно до законодавства, за якими не здійснюється державний облік та викиди яких не підлягають регулюванню, нормативи граничнодопустимих викидів не встановлюються (джерела викидів: № 1, № 2, № 42, № 50, № 87, № 125, № 145 – Неметанові леткі органічні сполуки (НМЛОС); № 47, № 49, № 83, № 84, № 149, № 156, № 157, № 158 – Спирт етиловий; № 130, № 131, № 132 – Натрію гідроксид; № 160, № 161 – Альдегід пропіоновий (пропаналь); № 161 – Кислота валеріанова). Регулювання здійснюється за умовами, що викладені в розділі 2.

3. Дозволені обсяги викидів забруднюючих речовин в атмосферне повітря.

3.1. Дозволені обсяги викидів забруднюючих речовин, які віднесені до основних джерел викидів

Дозволені обсяги викидів забруднюючих речовин, які віднесені до основних джерел викидів, відсутні.

3.2. Дозволені обсяги викидів забруднюючих речовин, які віднесені до інших джерел викидів

№ 1 – труба, дизельний генератор Olympian GEP 700-1

Таблиця 1

Найменування забруднюючої речовини	Граничнодопустимий викид відповідно до законодавства, мг/м^3	Затверджений граничнодопустимий викид, мг/м^3	Термін досягнення затвердженого значення
1	2	3	4
Речовини у вигляді суспендованих твердих частинок недиференційованих за складом	150	150	02.05.2022

Для речовин, на які не встановлені нормативи граничнодопустимих викидів відповідно до законодавства, встановлюються для кожного джерела викиду наступні величини масової витрати (г/с):

- для Оксиди азоту (оксид та діоксид) у перерахунку на діоксид азоту 0.019435 з 02.05.2022;
- для Оксид вуглецю 0.011213 з 02.05.2022;
- для Діоксид сірки (діоксид та триоксид) у перерахунку на діоксид сірки 0.008073 з 02.05.2022.

№ 2 – труба, дизельний генератор Olympian GEP 700-1

Таблиця 2

Найменування забруднюючої речовини	Граничнодопустимий викид відповідно до законодавства, мг/м^3	Затверджений граничнодопустимий викид, мг/м^3	Термін досягнення затвердженого значення
1	2	3	4
Речовини у вигляді суспендованих твердих частинок недиференційованих за складом	150	150	02.05.2022

Для речовин, на які не встановлені нормативи граничнодопустимих викидів відповідно до законодавства, встановлюються для кожного джерела викиду наступні величини масової витрати (г/с):

- для Оксиди азоту (оксид та діоксид) у перерахунку на діоксид азоту 0.018600 з 02.05.2022;
- для Оксид вуглецю 0.011250 з 02.05.2022;
- для Діоксид сірки (діоксид та триоксид) у перерахунку на діоксид сірки 0.008100 з 02.05.2022.

№ 3 – труба, газовий повітрянагрівач дахового кондиціонера № 1
LENNOX LGC 300

Таблиця 3

Найменування забруднюючої речовини	Граничнодопустимий викид відповідно до законодавства, мг/м3	Затверджений граничнодопустимий викид, мг/м3	Термін досягнення затвердженого значення
1	2	3	4

Для речовин, на які не встановлені нормативи граничнодопустимих викидів відповідно до законодавства, встановлюються для кожного джерела викиду наступні величини масової витрати (г/с):
- для Оксиди азоту (оксид та діоксид азоту) у перерахунку на діоксид азоту 0.045384 з 02.05.2022;
- для Оксид вуглецю 0.010707 з 02.05.2022.

№ 4 – труба, газовий повітрянагрівач дахового кондиціонера № 2
BGK 040

Таблиця 4

Найменування забруднюючої речовини	Граничнодопустимий викид відповідно до законодавства, мг/м3	Затверджений граничнодопустимий викид, мг/м3	Термін досягнення затвердженого значення
1	2	3	4

Для речовин, на які не встановлені нормативи граничнодопустимих викидів відповідно до законодавства, встановлюються для кожного джерела викиду наступні величини масової витрати (г/с):
- для Оксиди азоту (оксид та діоксид азоту) у перерахунку на діоксид азоту 0.019382 з 02.05.2022;
- для Оксид вуглецю 0.005873 з 02.05.2022.

№ 5 – труба, газовий повітрянагрівач дахового кондиціонера № 3
LENNOX BGK 040

Таблиця 5

Найменування забруднюючої речовини	Граничнодопустимий викид відповідно до законодавства, мг/м3	Затверджений граничнодопустимий викид, мг/м3	Термін досягнення затвердженого значення
1	2	3	4

Для речовин, на які не встановлені нормативи граничнодопустимих викидів відповідно до законодавства, встановлюються для кожного джерела викиду наступні величини масової витрати (г/с):
- для Оксиди азоту (оксид та діоксид азоту) у перерахунку на діоксид азоту 0.016709 з 02.05.2022;
- для Оксид вуглецю 0.000601 з 02.05.2022.

№ 6 – труба, газовий повітрянагрівач дахового кондиціонера № 4
LENNOX LGC 300

Таблиця 6

Найменування забруднюючої речовини	Граничнодопустимий викид відповідно до законодавства, мг/м3	Затверджений граничнодопустимий викид, мг/м3	Термін досягнення затвердженого значення
1	2	3	4

Для речовин, на які не встановлені нормативи граничнодопустимих викидів відповідно до законодавства, встановлюються для кожного джерела викиду наступні величини масової витрати (г/с):
- для Оксиди азоту (оксид та діоксид азоту) у перерахунку на діоксид азоту 0.044057 з 02.05.2022;
- для Оксид вуглецю 0.013409 з 02.05.2022.

№ 7 – труба, газовий повітрянагрівач дахового кондиціонера № 5
LENNOX LGC 300

Таблиця 7

Найменування забруднюючої речовини	Граничнодопустимий викид відповідно до законодавства, мг/м3	Затверджений граничнодопустимий викид, мг/м3	Термін досягнення затвердженого значення
1	2	3	4

Для речовин, на які не встановлені нормативи граничнодопустимих викидів відповідно до законодавства, встановлюються для кожного джерела викиду наступні величини масової витрати (г/с):
- для Оксиди азоту (оксид та діоксид азоту) у перерахунку на діоксид азоту 0.043568 з 02.05.2022;
- для Оксид вуглецю 0.006104 з 02.05.2022.

№ 8 – труба, газовий повітрянагрівач дахового кондиціонера № 6
LENNOX BGK 040

Таблиця 8

Найменування забруднюючої речовини	Граничнодопустимий викид відповідно до законодавства, мг/м3	Затверджений граничнодопустимий викид, мг/м3	Термін досягнення затвердженого значення
1	2	3	4

Для речовин, на які не встановлені нормативи граничнодопустимих викидів відповідно до законодавства, встановлюються для кожного джерела викиду наступні величини масової витрати (г/с):
- для Оксиди азоту (оксид та діоксид азоту) у перерахунку на діоксид азоту 0.018597 з 02.05.2022;
- для Оксид вуглецю 0.007321 з 02.05.2022.

№ 9 – труба, газовий повітрянагрівач дахового кондиціонера № 7
LENNOX LGC 300

Таблиця 9

Найменування забруднюючої речовини	Граничнодопустимий викид відповідно до законодавства, мг/м3	Затверджений граничнодопустимий викид, мг/м3	Термін досягнення затвердженого значення
1	2	3	4

Для речовин, на які не встановлені нормативи граничнодопустимих викидів відповідно до законодавства, встановлюються для кожного джерела викиду наступні величини масової витрати (г/с):
- для Оксиди азоту (оксид та діоксид азоту) у перерахунку на діоксид азоту 0.040968 з 02.05.2022;
- для Оксид вуглецю 0.001283 з 02.05.2022.

№ 10 – труба, газовий повітрянагрівач дахового кондиціонера № 8
LENNOX LGC 300

Таблиця 10

Найменування забруднюючої речовини	Граничнодопустимий викид відповідно до законодавства, мг/м3	Затверджений граничнодопустимий викид, мг/м3	Термін досягнення затвердженого значення
1	2	3	4

Для речовин, на які не встановлені нормативи граничнодопустимих викидів відповідно до законодавства, встановлюються для кожного джерела викиду наступні величини масової витрати (г/с):
- для Оксиди азоту (оксид та діоксид азоту) у перерахунку на діоксид азоту 0.047884 з 02.05.2022;
- для Оксид вуглецю 0.001636 з 02.05.2022.

№ 11 – труба, газовий повітрянагрівач дахового кондиціонера № 9
LENNOX LGC 300

Таблиця 11

Найменування забруднюючої речовини	Граничнодопустимий викид відповідно до законодавства, мг/м3	Затверджений граничнодопустимий викид, мг/м3	Термін досягнення затвердженого значення
1	2	3	4

Для речовин, на які не встановлені нормативи граничнодопустимих викидів відповідно до законодавства, встановлюються для кожного джерела викиду наступні величини масової витрати (г/с):
- для Оксиди азоту (оксид та діоксид азоту) у перерахунку на діоксид азоту 0.045647 з 02.05.2022;
- для Оксид вуглецю 0.018331 з 02.05.2022.

№ 12 – труба, газовий повітрянагрівач дахового кондиціонера № 10
LENNOX BGK 040

Таблиця 12

Найменування забруднюючої речовини	Граничнодопустимий викид відповідно до законодавства, мг/м3	Затверджений граничнодопустимий викид, мг/м3	Термін досягнення затвердженого значення
1	2	3	4

Для речовин, на які не встановлені нормативи граничнодопустимих викидів відповідно до законодавства, встановлюються для кожного джерела викиду наступні величини масової витрати (г/с):
- для Оксиди азоту (оксид та діоксид азоту) у перерахунку на діоксид азоту 0.016693 з 02.05.2022;
- для Оксид вуглецю 0.005613 з 02.05.2022.

№ 13 – труба, газовий повітрянагрівач дахового кондиціонера № 11
LENNOX LGC 300

Таблиця 13

Найменування забруднюючої речовини	Граничнодопустимий викид відповідно до законодавства, мг/м3	Затверджений граничнодопустимий викид, мг/м3	Термін досягнення затвердженого значення
1	2	3	4

Для речовин, на які не встановлені нормативи граничнодопустимих викидів відповідно до законодавства, встановлюються для кожного джерела викиду наступні величини масової витрати (г/с):
- для Оксиди азоту (оксид та діоксид азоту) у перерахунку на діоксид азоту 0.047870 з 02.05.2022;
- для Оксид вуглецю 0.011844 з 02.05.2022.

№ 14 – труба, газовий повітрянагрівач дахового кондиціонера № 12
LENNOX LGC 300

Таблиця 14

Найменування забруднюючої речовини	Граничнодопустимий викид відповідно до законодавства, мг/м3	Затверджений граничнодопустимий викид, мг/м3	Термін досягнення затвердженого значення
1	2	3	4

Для речовин, на які не встановлені нормативи граничнодопустимих викидів відповідно до законодавства, встановлюються для кожного джерела викиду наступні величини масової витрати (г/с):
- для Оксиди азоту (оксид та діоксид азоту) у перерахунку на діоксид азоту 0.045488 з 02.05.2022;
- для Оксид вуглецю 0.012555 з 02.05.2022.

№ 15 – труба, газовий повітрянагрівач дахового кондиціонера № 13
LENNOX LGC 300

Таблиця 15

Найменування забруднюючої речовини	Граничнодопустимий викид відповідно до законодавства, мг/м3	Затверджений граничнодопустимий викид, мг/м3	Термін досягнення затвердженого значення
1	2	3	4

Для речовин, на які не встановлені нормативи граничнодопустимих викидів відповідно до законодавства, встановлюються для кожного джерела викиду наступні величини масової витрати (г/с):
- для Оксиди азоту (оксид та діоксид азоту) у перерахунку на діоксид азоту 0.046086 з 02.05.2022;
- для Оксид вуглецю 0.011002 з 02.05.2022.

№ 16 – труба, газовий повітрянагрівач дахового кондиціонера № 14
LENNOX BGK 040

Таблиця 16

Найменування забруднюючої речовини	Граничнодопустимий викид відповідно до законодавства, мг/м3	Затверджений граничнодопустимий викид, мг/м3	Термін досягнення затвердженого значення
1	2	3	4

Для речовин, на які не встановлені нормативи граничнодопустимих викидів відповідно до законодавства, встановлюються для кожного джерела викиду наступні величини масової витрати (г/с):
- для Оксиди азоту (оксид та діоксид азоту) у перерахунку на діоксид азоту 0.017782 з 02.05.2022;
- для Оксид вуглецю 0.006466 з 02.05.2022.

№ 17 – труба, газовий повітрянагрівач дахового кондиціонера № 15
LENNOX LGC 300

Таблиця 17

Найменування забруднюючої речовини	Граничнодопустимий викид відповідно до законодавства, мг/м3	Затверджений граничнодопустимий викид, мг/м3	Термін досягнення затвердженого значення
1	2	3	4

Для речовин, на які не встановлені нормативи граничнодопустимих викидів відповідно до законодавства, встановлюються для кожного джерела викиду наступні величини масової витрати (г/с):
- для Оксиди азоту (оксид та діоксид азоту) у перерахунку на діоксид азоту 0.048657 з 02.05.2022;
- для Оксид вуглецю 0.008239 з 02.05.2022.

№ 18 – труба, газовий повітрянагрівач дахового кондиціонера № 16
LENNOX LGC 300

Таблиця 18

Найменування забруднюючої речовини	Граничнодопустимий викид відповідно до законодавства, мг/м3	Затверджений граничнодопустимий викид, мг/м3	Термін досягнення затвердженого значення
1	2	3	4

Для речовин, на які не встановлені нормативи граничнодопустимих викидів відповідно до законодавства, встановлюються для кожного джерела викиду наступні величини масової витрати (г/с):
- для Оксиди азоту (оксид та діоксид азоту) у перерахунку на діоксид азоту 0.043980 з 02.05.2022;
- для Оксид вуглецю 0.008472 з 02.05.2022.

№ 19 – труба, газовий повітрянагрівач дахового кондиціонера № 17
LENNOX LGC 300

Таблиця 19

Найменування забруднюючої речовини	Граничнодопустимий викид відповідно до законодавства, мг/м3	Затверджений граничнодопустимий викид, мг/м3	Термін досягнення затвердженого значення
1	2	3	4

Для речовин, на які не встановлені нормативи граничнодопустимих викидів відповідно до законодавства, встановлюються для кожного джерела викиду наступні величини масової витрати (г/с):
- для Оксиди азоту (оксид та діоксид азоту) у перерахунку на діоксид азоту 0.045324 з 02.05.2022;
- для Оксид вуглецю 0.008338 з 02.05.2022.

№ 20 – труба, газовий повітрянагрівач дахового кондиціонера № 18
LENNOX BAG 045

Таблиця 20

Найменування забруднюючої речовини	Граничнодопустимий викид відповідно до законодавства, мг/м3	Затверджений граничнодопустимий викид, мг/м3	Термін досягнення затвердженого значення
1	2	3	4

Для речовин, на які не встановлені нормативи граничнодопустимих викидів відповідно до законодавства, встановлюються для кожного джерела викиду наступні величини масової витрати (г/с):
- для Оксиди азоту (оксид та діоксид азоту) у перерахунку на діоксид азоту 0.018398 з 02.05.2022;
- для Оксид вуглецю 0.005256 з 02.05.2022.

№ 21 – труба, газовий повітрянагрівач дахового кондиціонера № 19
LENNOX LGC 300

Таблиця 21

Найменування забруднюючої речовини	Граничнодопустимий викид відповідно до законодавства, мг/м3	Затверджений граничнодопустимий викид, мг/м3	Термін досягнення затвердженого значення
1	2	3	4

Для речовин, на які не встановлені нормативи граничнодопустимих викидів відповідно до законодавства, встановлюються для кожного джерела викиду наступні величини масової витрати (г/с):
- для Оксиди азоту (оксид та діоксид азоту) у перерахунку на діоксид азоту 0.045943 з 02.05.2022;
- для Оксид вуглецю 0.006565 з 02.05.2022.

№ 22 – труба, газовий повітрянагрівач дахового кондиціонера № 20
LENNOX BGK 040

Таблиця 22

Найменування забруднюючої речовини	Граничнодопустимий викид відповідно до законодавства, мг/м3	Затверджений граничнодопустимий викид, мг/м3	Термін досягнення затвердженого значення
1	2	3	4

Для речовин, на які не встановлені нормативи граничнодопустимих викидів відповідно до законодавства, встановлюються для кожного джерела викиду наступні величини масової витрати (г/с):
- для Оксиди азоту (оксид та діоксид азоту) у перерахунку на діоксид азоту 0.020617 з 02.05.2022;
- для Оксид вуглецю 0.006969 з 02.05.2022.

№ 23 – труба, газовий повітрянагрівач дахового кондиціонера № 21
LENNOX BAG 045

Таблиця 23

Найменування забруднюючої речовини	Граничнодопустимий викид відповідно до законодавства, мг/м3	Затверджений граничнодопустимий викид, мг/м3	Термін досягнення затвердженого значення
1	2	3	4

Для речовин, на які не встановлені нормативи граничнодопустимих викидів відповідно до законодавства, встановлюються для кожного джерела викиду наступні величини масової витрати (г/с):
- для Оксиди азоту (оксид та діоксид азоту) у перерахунку на діоксид азоту 0.018119 з 02.05.2022;
- для Оксид вуглецю 0.003653 з 02.05.2022.

№ 24 – труба, газовий повітрянагрівач дахового кондиціонера № 22
LENNOX LGC 300

Таблиця 24

Найменування забруднюючої речовини	Граничнодопустимий викид відповідно до законодавства, мг/м3	Затверджений граничнодопустимий викид, мг/м3	Термін досягнення затвердженого значення
1	2	3	4

Для речовин, на які не встановлені нормативи граничнодопустимих викидів відповідно до законодавства, встановлюються для кожного джерела викиду наступні величини масової витрати (г/с):
- для Оксиди азоту (оксид та діоксид азоту) у перерахунку на діоксид азоту 0.041177 з 02.05.2022;
- для Оксид вуглецю 0.008457 з 02.05.2022.

№ 25 – труба, газовий повітрянагрівач дахового кондиціонера № 23
LENNOX BGK 040

Таблиця 25

Найменування забруднюючої речовини	Граничнодопустимий викид відповідно до законодавства, мг/м3	Затверджений граничнодопустимий викид, мг/м3	Термін досягнення затвердженого значення
1	2	3	4

Для речовин, на які не встановлені нормативи граничнодопустимих викидів відповідно до законодавства, встановлюються для кожного джерела викиду наступні величини масової витрати (г/с):
- для Оксиди азоту (оксид та діоксид азоту) у перерахунку на діоксид азоту 0.017573 з 02.05.2022;
- для Оксид вуглецю 0.003661 з 02.05.2022.

№ 26 – труба, газовий повітрянагрівач дахового кондиціонера № 24
LENNOX BGK 040

Таблиця 26

Найменування забруднюючої речовини	Граничнодопустимий викид відповідно до законодавства, мг/м3	Затверджений граничнодопустимий викид, мг/м3	Термін досягнення затвердженого значення
1	2	3	4

Для речовин, на які не встановлені нормативи граничнодопустимих викидів відповідно до законодавства, встановлюються для кожного джерела викиду наступні величини масової витрати (г/с):
- для Оксиди азоту (оксид та діоксид азоту) у перерахунку на діоксид азоту 0.018626 з 02.05.2022;
- для Оксид вуглецю 0.001467 з 02.05.2022.

№ 27 – труба, газовий повітрянагрівач дахового кондиціонера № 25
LENNOX BGK 040

Таблиця 27

Найменування забруднюючої речовини	Граничнодопустимий викид відповідно до законодавства, мг/м3	Затверджений граничнодопустимий викид, мг/м3	Термін досягнення затвердженого значення
1	2	3	4

Для речовин, на які не встановлені нормативи граничнодопустимих викидів відповідно до законодавства, встановлюються для кожного джерела викиду наступні величини масової витрати (г/с):
- для Оксиди азоту (оксид та діоксид азоту) у перерахунку на діоксид азоту 0.016887 з 02.05.2022;
- для Оксид вуглецю 0.008444 з 02.05.2022.

№ 28 – труба, газовий повітрянагрівач дахового кондиціонера № 26
LENNOX BGK 040

Таблиця 28

Найменування забруднюючої речовини	Граничнодопустимий викид відповідно до законодавства, мг/м3	Затверджений граничнодопустимий викид, мг/м3	Термін досягнення затвердженого значення
1	2	3	4

Для речовин, на які не встановлені нормативи граничнодопустимих викидів відповідно до законодавства, встановлюються для кожного джерела викиду наступні величини масової витрати (г/с):
- для Оксиди азоту (оксид та діоксид азоту) у перерахунку на діоксид азоту 0.019866 з 02.05.2022;
- для Оксид вуглецю 0.006328 з 02.05.2022.

№ 29 – труба, газовий повітрянагрівач дахового кондиціонера № 27 LENNOX LGC 300

Таблиця 29

Найменування забруднюючої речовини	Граничнодопустимий викид відповідно до законодавства, мг/м3	Затверджений граничнодопустимий викид, мг/м3	Термін досягнення затвердженого значення
1	2	3	4

Для речовин, на які не встановлені нормативи граничнодопустимих викидів відповідно до законодавства, встановлюються для кожного джерела викиду наступні величини масової витрати (г/с):

- для Оксиди азоту (оксид та діоксид азоту) у перерахунку на діоксид азоту 0.045517 з 02.05.2022;
- для Оксид вуглецю 0.001012 з 02.05.2022.

№ 30* – свіча газова

Таблиця 30

Найменування забруднюючої речовини	Граничнодопустимий викид відповідно до законодавства, мг/м^3	Затверджений граничнодопустимий викид, мг/м^3	Термін досягнення затвердженого значення
1	2	3	4

Для речовин, на які не встановлені нормативи граничнодопустимих викидів відповідно до законодавства, встановлюються для кожного джерела викиду наступні величини масової витрати (г/с):

- для Метан 0.0000001 з 02.05.2022.

№ 31* – свіча газова

Таблиця 31

Найменування забруднюючої речовини	Граничнодопустимий викид відповідно до законодавства, мг/м^3	Затверджений граничнодопустимий викид, мг/м^3	Термін досягнення затвердженого значення
1	2	3	4

Для речовин, на які не встановлені нормативи граничнодопустимих викидів відповідно до законодавства, встановлюються для кожного джерела викиду наступні величини масової витрати (г/с):

- для Метан 0.0000001 з 02.05.2022.

№ 32* – свіча газова

Таблиця 32

Найменування забруднюючої речовини	Граничнодопустимий викид відповідно до законодавства, мг/м^3	Затверджений граничнодопустимий викид, мг/м^3	Термін досягнення затвердженого значення
1	2	3	4

Для речовин, на які не встановлені нормативи граничнодопустимих викидів відповідно до законодавства, встановлюються для кожного джерела викиду наступні величини масової витрати (г/с):
- для Метан 0.0000001 з 02.05.2022.

№ 33* – свіча газова

Таблиця 33

Найменування забруднюючої речовини	Граничнодопустимий викид відповідно до законодавства, мг/м^3	Затверджений граничнодопустимий викид, мг/м^3	Термін досягнення затвердженого значення
1	2	3	4

Для речовин, на які не встановлені нормативи граничнодопустимих викидів відповідно до законодавства, встановлюються для кожного джерела викиду наступні величини масової витрати (г/с):
- для Метан 0.0000001 з 02.05.2022.

№ 34 – труба, пост зарядки акумуляторів (лінія 1)

Таблиця 34

Найменування забруднюючої речовини	Граничнодопустимий викид відповідно до законодавства, мг/м3	Затверджений граничнодопустимий викид, мг/м3	Термін досягнення затвердженого значення
1	2	3	4

Для речовин, на які не встановлені нормативи граничнодопустимих викидів відповідно до законодавства, встановлюються для кожного джерела викиду наступні величини масової витрати (г/с):
- для Сульфатна кислота (H_2SO_4) [сірчана кислота] 0.000164 з 02.05.2022.

№ 35 – труба, пост зарядки акумуляторів (лінія 2)

Таблиця 35

Найменування забруднюючої речовини	Граничнодопустимий викид відповідно до законодавства, мг/м3	Затверджений граничнодопустимий викид, мг/м3	Термін досягнення затвердженого значення
1	2	3	4

Для речовин, на які не встановлені нормативи граничнодопустимих викидів відповідно до законодавства, встановлюються для кожного джерела викиду наступні величини масової витрати (г/с):

- для Сульфатна кислота (H_2SO_4) [сірчана кислота] 0.000164 з 02.05.2022.

№ 36 – труба, пост зарядки акумуляторів (лінія 3)

Таблиця 36

Найменування забруднюючої речовини	Граничнодопустимий викид відповідно до законодавства, мг/м3	Затверджений граничнодопустимий викид, мг/м3	Термін досягнення затвердженого значення
1	2	3	4

Для речовин, на які не встановлені нормативи граничнодопустимих викидів відповідно до законодавства, встановлюються для кожного джерела викиду наступні величини масової витрати (г/с):

- для Сульфатна кислота (H_2SO_4) [сірчана кислота] 0.000133 з 02.05.2022.

№ 37 – труба, зварювальний напівавтомат, заточувальний верстат 3К634, токарний верстат ФМ-11М-2

Таблиця 37

Найменування забруднюючої речовини	Граничнодопустимий викид відповідно до законодавства, мг/м3	Затверджений граничнодопустимий викид, мг/м3	Термін досягнення затвердженого значення
1	2	3	4
Речовини у вигляді суспендованих твердих частинок недиференційованих за складом	150	150	02.05.2022
Хром а його сполуки в перерахунку на триоксид хрому	5 (сумарна концентрація цих речовин не повинна перевищувати вказане значення)	5 (сумарна концентрація цих речовин не повинна перевищувати вказане значення)	02.05.2022
Манган та його сполуки в перерахунку на діоксид мангану			

Для речовин, на які не встановлені нормативи граничнодопустимих викидів відповідно до законодавства, встановлюються для кожного джерела викиду наступні величини масової витрати (г/с):

- для Оксиди азоту (оксид та діоксид) у перерахунку на діоксид азоту 0.001535 з 02.05.2022;
- для Оксид вуглецю 0.009594 з 02.05.2022;
- для Залізо та його сполуки (у перерахунку на залізо) 0.002610 з 02.05.2022.

№ 42 – труба, підземний паркінг

Таблиця 38

Найменування забруднюючої речовини	Граничнодопустимий викид відповідно до законодавства, мг/м^3	Затверджений граничнодопустимий викид, мг/м^3	Термін досягнення затвердженого значення
1	2	3	4
Речовини у вигляді суспендованих твердих частинок недиференційованих за складом	150	150	02.05.2022

Для речовин, на які не встановлені нормативи граничнодопустимих викидів відповідно до законодавства, встановлюються для кожного джерела викиду наступні величини масової витрати (г/с):

- для Оксиди азоту (оксид та діоксид) у перерахунку на діоксид азоту 0.008343 з 02.05.2022;
- для Оксид вуглецю 0.017381 з 02.05.2022;
- для Діоксид сірки (діоксид та триоксид) у перерахунку на діоксид сірки 0.02781 з 02.05.2022.

№ 43 – труба, котел Viessmann марки Vitoplex 200 SX2A

Таблиця 39

Найменування забруднюючої речовини	Граничнодопустимий викид відповідно до законодавства, мг/м^3	Затверджений граничнодопустимий викид, мг/м^3	Термін досягнення затвердженого значення
1	2	3	4

Для речовин, на які не встановлені нормативи граничнодопустимих викидів відповідно до законодавства, встановлюються для кожного джерела викиду наступні величини масової витрати (г/с):

- для Оксиди азоту (оксид та діоксид) у перерахунку на діоксид азоту 0.04653 з 02.05.2022;
- для Оксид вуглецю 0.00709 з 02.05.2022.

№ 44 – труба, котел Viessmann марки Vitoplex 200 SX2A

Таблиця 40

Найменування забруднюючої речовини	Граничнодопустимий викид відповідно до законодавства, мг/м^3	Затверджений граничнодопустимий викид, мг/м^3	Термін досягнення затвердженого значення
1	2	3	4

Для речовин, на які не встановлені нормативи граничнодопустимих викидів відповідно до законодавства, встановлюються для кожного джерела викиду наступні величини масової витрати (г/с):

- для Оксиди азоту (оксид та діоксид) у перерахунку на діоксид азоту 0.04325 з 02.05.2022;
- для Оксид вуглецю 0.00706 з 02.05.2022.

№ 45 – труба, котел Viessmann марки Vitoplex 200 SX2A

Таблиця 41

Найменування забруднюючої речовини	Граничнодопустимий викид відповідно до законодавства, мг/м^3	Затверджений граничнодопустимий викид, мг/м^3	Термін досягнення затвердженого значення
1	2	3	4

Для речовин, на які не встановлені нормативи граничнодопустимих викидів відповідно до законодавства, встановлюються для кожного джерела викиду наступні величини масової витрати (г/с):

- для Оксиди азоту (оксид та діоксид) у перерахунку на діоксид азоту 0.03375 з 02.05.2022;
- для Оксид вуглецю 0.00975 з 02.05.2022.

№ 46 – труба, пательня електрична КВ/Е 725 – 3 од.

Таблиця 42

Найменування забруднюючої речовини	Граничнодопустимий викид відповідно до законодавства, мг/м3	Затверджений граничнодопустимий викид, мг/м3	Термін досягнення затвердженого значення
1	2	3	4
Акролеїн	20	20	02.05.2022

№ 47 – труба, пароконвекторна піч Polin 4060/10, Polin 4060/5

Таблиця 43

Найменування забруднюючої речовини	Граничнодопустимий викид відповідно до законодавства, мг/м3	Затверджений граничнодопустимий викид, мг/м3	Термін досягнення затвердженого значення
1	2	3	4
Речовини у вигляді суспендованих твердих частинок недиференційованих за складом	150	150	02.05.2022
Акролеїн	20 (сумарна концентрація цих речовин не повинна перевищувати вказане значення)	20 (сумарна концентрація цих речовин не повинна перевищувати вказане значення)	02.05.2022
Ацетальдегід			

Для речовин, на які не встановлені нормативи граничнодопустимих викидів відповідно до законодавства, встановлюються для кожного джерела викиду наступні величини масової витрати (г/с):

- для Кислота оцтова 0.016440 з 02.05.2022.

№ 48 – труба, пательня електрична КВ/Е 725 – 2 од.

Таблиця 44

Найменування забруднюючої речовини	Граничнодопустимий викид відповідно до законодавства, мг/м3	Затверджений граничнодопустимий викид, мг/м3	Термін досягнення затвердженого значення
1	2	3	4
Акролеїн	20	20	02.05.2022

№ 49 – труба, пароконвекторна піч Polin 4060/10, Polin 4060/5

Таблиця 45

Найменування забруднюючої речовини	Граничнодопустимий викид відповідно до законодавства, мг/м3	Затверджений граничнодопустимий викид, мг/м3	Термін досягнення затвердженого значення
1	2	3	4
Речовини у вигляді суспендованих твердих частинок недиференційованих за складом	150	150	02.05.2022
Акролеїн	20 (сумарна концентрація цих речовин не повинна перевищувати вказане значення)	20 (сумарна концентрація цих речовин не повинна перевищувати вказане значення)	02.05.2022
Ацетальдегід			

Для речовин, на які не встановлені нормативи граничнодопустимих викидів відповідно до законодавства, встановлюються для кожного джерела викиду наступні величини масової витрати (г/с):

- для Кислота оцтова 0.014328 з 02.05.2022.

№ 50 – труба, паяльний пристрій, дизельний генератор

Таблиця 46

Найменування забруднюючої речовини	Граничнодопустимий викид відповідно до законодавства, мг/м3	Затверджений граничнодопустимий викид, мг/м3	Термін досягнення затвердженого значення
1	2	3	4
Речовини у вигляді суспендованих твердих частинок недиференційованих за складом	150	150	02.05.2022

Для речовин, на які не встановлені нормативи граничнодопустимих викидів відповідно до законодавства, встановлюються для кожного джерела викиду наступні величини масової витрати (г/с):

- для Оксиди азоту (оксид та діоксид) у перерахунку на діоксид азоту 0.000382 з 02.05.2022;
- для Оксид вуглецю 0.002388 з 02.05.2022;
- для Діоксид сірки (діоксид та триоксид) у перерахунку на діоксид сірки 0.003820 з 02.05.2022;
- для Свинець та його сполуки в перерахунку на свинець 0.000001 з 02.05.2022.

№ 51 – труба, пательня електрична КВ/Е 725 – 2 од.

Таблиця 47

Найменування забруднюючої речовини	Граничнодопустимий викид відповідно до законодавства, мг/м3	Затверджений граничнодопустимий викид, мг/м3	Термін досягнення затвердженого значення
1	2	3	4
Акролеїн	20	20	02.05.2022

№ 83 – труба, духова шафа HF Helpan Formi – 1 од., холодильне обладнання

Таблиця 48

Найменування забруднюючої речовини	Граничнодопустимий викид відповідно до законодавства, мг/м3	Затверджений граничнодопустимий викид, мг/м3	Термін досягнення затвердженого значення
1	2	3	4
Акролеїн	20 (сумарна концентрація цих речовин не повинна перевищувати вказане значення)	20 (сумарна концентрація цих речовин не повинна перевищувати вказане значення)	02.05.2022
Ацетальдегід			

Для речовин, на які не встановлені нормативи граничнодопустимих викидів відповідно до законодавства, встановлюються для кожного джерела викиду наступні величини масової витрати (г/с):

- для Кислота оцтова 0.01059 з 02.05.2022;
- для Фреони 0.00254 з 02.05.2022.

№ 84 – труба, розстоїчна шафа Smeg

Таблиця 49

Найменування забруднюючої речовини	Граничнодопустимий викид відповідно до законодавства, мг/м3	Затверджений граничнодопустимий викид, мг/м3	Термін досягнення затвердженого значення
1	2	3	4
Ацетальдегід	20	20	02.05.2022

Для речовин, на які не встановлені нормативи граничнодопустимих викидів відповідно до законодавства, встановлюються для кожного джерела викиду наступні величини масової витрати (г/с):

- для Кислота оцтова 0.0106 з 02.05.2022.

№ 85 – труба, піч для піци

Таблиця 50

Найменування забруднюючої речовини	Граничнодопустимий викид відповідно до законодавства, мг/м3	Затверджений граничнодопустимий викид, мг/м3	Термін досягнення затвердженого значення
1	2	3	4
Акролеїн	20	20	02.05.2022

№ 86 – труба, фритюрниця

Таблиця 51

Найменування забруднюючої речовини	Граничнодопустимий викид відповідно до законодавства, мг/м3	Затверджений граничнодопустимий викид, мг/м3	Термін досягнення затвердженого значення
1	2	3	4
Акролеїн	20	20	02.05.2022

№ 88* – свіча газова

Таблиця 52

Найменування забруднюючої речовини	Граничнодопустимий викид відповідно до законодавства, мг/м^3	Затверджений граничнодопустимий викид, мг/м^3	Термін досягнення затвердженого значення
1	2	3	4

Для речовин, на які не встановлені нормативи граничнодопустимих викидів відповідно до законодавства, встановлюються для кожного джерела викиду наступні величини масової витрати (г/с):
- для Метан 1.7778 з 02.05.2022.

№ 89* – свіча газова

Таблиця 53

Найменування забруднюючої речовини	Граничнодопустимий викид відповідно до законодавства, мг/м^3	Затверджений граничнодопустимий викид, мг/м^3	Термін досягнення затвердженого значення
1	2	3	4

Для речовин, на які не встановлені нормативи граничнодопустимих викидів відповідно до законодавства, встановлюються для кожного джерела викиду наступні величини масової витрати (г/с):
- для Метан 1.7778 з 02.05.2022.

№ 90* – свіча газова

Таблиця 54

Найменування забруднюючої речовини	Граничнодопустимий викид відповідно до законодавства, мг/м^3	Затверджений граничнодопустимий викид, мг/м^3	Термін досягнення затвердженого значення
1	2	3	4

Для речовин, на які не встановлені нормативи граничнодопустимих викидів відповідно до законодавства, встановлюються для кожного джерела викиду наступні величини масової витрати (г/с):
- для Метан 1.7778 з 02.05.2022.

№ 91* – свіча газова

Таблиця 55

Найменування забруднюючої речовини	Граничнодопустимий викид відповідно до законодавства, мг/м^3	Затверджений граничнодопустимий викид, мг/м^3	Термін досягнення затвердженого значення
1	2	3	4

Для речовин, на які не встановлені нормативи граничнодопустимих викидів відповідно до законодавства, встановлюються для кожного джерела викиду наступні величини масової витрати (г/с):
- для Метан 1.7778 з 02.05.2022.

№ 92* – свіча газова

Таблиця 56

Найменування забруднюючої речовини	Граничнодопустимий викид відповідно до законодавства, мг/м^3	Затверджений граничнодопустимий викид, мг/м^3	Термін досягнення затвердженого значення
1	2	3	4

Для речовин, на які не встановлені нормативи граничнодопустимих викидів відповідно до законодавства, встановлюються для кожного джерела викиду наступні величини масової витрати (г/с):
- для Метан 1.7778 з 02.05.2022.

№ 93* – свіча газова

Таблиця 57

Найменування забруднюючої речовини	Граничнодопустимий викид відповідно до законодавства, мг/м^3	Затверджений граничнодопустимий викид, мг/м^3	Термін досягнення затвердженого значення
1	2	3	4

Для речовин, на які не встановлені нормативи граничнодопустимих викидів відповідно до законодавства, встановлюються для кожного джерела викиду наступні величини масової витрати (г/с):
- для Метан 1.7778 з 02.05.2022.

№ 94 – труба, руфтоп MC-RG-8-45/55 (К28)

Таблиця 58

Найменування забруднюючої речовини	Граничнодопустимий викид відповідно до законодавства, мг/м3	Затверджений граничнодопустимий викид, мг/м3	Термін досягнення затвердженого значення
1	2	3	4

Для речовин, на які не встановлені нормативи граничнодопустимих викидів відповідно до законодавства, встановлюються для кожного джерела викиду наступні величини масової витрати (г/с):
- для Оксиди азоту (оксид та діоксид азоту) у перерахунку на діоксид азоту 0.00413 з 02.05.2022;
- для Оксид вуглецю 0.00215 з 02.05.2022.

№ 95 – труба, руфтоп MC-RG-12-65/120 (К29)

Таблиця 59

Найменування забруднюючої речовини	Граничнодопустимий викид відповідно до законодавства, мг/м3	Затверджений граничнодопустимий викид, мг/м3	Термін досягнення затвердженого значення
1	2	3	4

Для речовин, на які не встановлені нормативи граничнодопустимих викидів відповідно до законодавства, встановлюються для кожного джерела викиду наступні величини масової витрати (г/с):
- для Оксиди азоту (оксид та діоксид азоту) у перерахунку на діоксид азоту 0.00682 з 02.05.2022;
- для Оксид вуглецю 0.00352 з 02.05.2022.

№ 96 – труба, руфтоп MC-RG-8-45/55 (К30)

Таблиця 60

Найменування забруднюючої речовини	Граничнодопустимий викид відповідно до законодавства, мг/м3	Затверджений граничнодопустимий викид, мг/м3	Термін досягнення затвердженого значення
1	2	3	4

Для речовин, на які не встановлені нормативи граничнодопустимих викидів відповідно до законодавства, встановлюються для кожного джерела викиду наступні величини масової витрати (г/с):

- для Оксиди азоту (оксид та діоксид азоту) у перерахунку на діоксид азоту 0.00404 з 02.05.2022;
- для Оксид вуглецю 0.00220 з 02.05.2022.

№ 97 – труба, руфтоп MC-RG-12-65/120 (К31)

Таблиця 61

Найменування забруднюючої речовини	Граничнодопустимий викид відповідно до законодавства, мг/м3	Затверджений граничнодопустимий викид, мг/м3	Термін досягнення затвердженого значення
1	2	3	4

Для речовин, на які не встановлені нормативи граничнодопустимих викидів відповідно до законодавства, встановлюються для кожного джерела викиду наступні величини масової витрати (г/с):

- для Оксиди азоту (оксид та діоксид азоту) у перерахунку на діоксид азоту 0.00663 з 02.05.2022;
- для Оксид вуглецю 0.00357 з 02.05.2022.

№ 98 – труба, руфтоп MC-RG-12-65/120 (К32)

Таблиця 62

Найменування забруднюючої речовини	Граничнодопустимий викид відповідно до законодавства, мг/м3	Затверджений граничнодопустимий викид, мг/м3	Термін досягнення затвердженого значення
1	2	3	4

Для речовин, на які не встановлені нормативи граничнодопустимих викидів відповідно до законодавства, встановлюються для кожного джерела викиду наступні величини масової витрати (г/с):

- для Оксиди азоту (оксид та діоксид азоту) у перерахунку на діоксид азоту 0.00679 з 02.05.2022;
- для Оксид вуглецю 0.00348 з 02.05.2022.

№ 99 – труба, руфтоп MC-RG-8-45/55 (К33)

Таблиця 63

Найменування забруднюючої речовини	Граничнодопустимий викид відповідно до законодавства, мг/м3	Затверджений граничнодопустимий викид, мг/м3	Термін досягнення затвердженого значення
1	2	3	4

Для речовин, на які не встановлені нормативи граничнодопустимих викидів відповідно до законодавства, встановлюються для кожного джерела викиду наступні величини масової витрати (г/с):

- для Оксиди азоту (оксид та діоксид азоту) у перерахунку на діоксид азоту 0.00407 з 02.05.2022;
- для Оксид вуглецю 0.00213 з 02.05.2022.

№ 100 – труба, руфтоп MC-RG-8-45/55 (К34)

Таблиця 64

Найменування забруднюючої речовини	Граничнодопустимий викид відповідно до законодавства, мг/м3	Затверджений граничнодопустимий викид, мг/м3	Термін досягнення затвердженого значення
1	2	3	4

Для речовин, на які не встановлені нормативи граничнодопустимих викидів відповідно до законодавства, встановлюються для кожного джерела викиду наступні величини масової витрати (г/с):

- для Оксиди азоту (оксид та діоксид азоту) у перерахунку на діоксид азоту 0.00427 з 02.05.2022;
- для Оксид вуглецю 0.00218 з 02.05.2022.

№ 101 – труба, руфтоп MC-RG-12-65/120 (К35)

Таблиця 65

Найменування забруднюючої речовини	Граничнодопустимий викид відповідно до законодавства, мг/м3	Затверджений граничнодопустимий викид, мг/м3	Термін досягнення затвердженого значення
1	2	3	4

Для речовин, на які не встановлені нормативи граничнодопустимих викидів відповідно до законодавства, встановлюються для кожного джерела викиду наступні величини масової витрати (г/с):

- для Оксиди азоту (оксид та діоксид азоту) у перерахунку на діоксид азоту 0.00639 з 02.05.2022;
- для Оксид вуглецю 0.00319 з 02.05.2022.

№ 102 – труба, руфтоп MC-RG-12-65/120 (К36)

Таблиця 66

Найменування забруднюючої речовини	Граничнодопустимий викид відповідно до законодавства, мг/м3	Затверджений граничнодопустимий викид, мг/м3	Термін досягнення затвердженого значення
1	2	3	4

Для речовин, на які не встановлені нормативи граничнодопустимих викидів відповідно до законодавства, встановлюються для кожного джерела викиду наступні величини масової витрати (г/с):

- для Оксиди азоту (оксид та діоксид азоту) у перерахунку на діоксид азоту 0.00654 з 02.05.2022;
- для Оксид вуглецю 0.00349 з 02.05.2022.

№ 103 – труба, руфтоп MC-RG-12-65/120 (К37)

Таблиця 67

Найменування забруднюючої речовини	Граничнодопустимий викид відповідно до законодавства, мг/м3	Затверджений граничнодопустимий викид, мг/м3	Термін досягнення затвердженого значення
1	2	3	4

Для речовин, на які не встановлені нормативи граничнодопустимих викидів відповідно до законодавства, встановлюються для кожного джерела викиду наступні величини масової витрати (г/с):

- для Оксиди азоту (оксид та діоксид азоту) у перерахунку на діоксид азоту 0.00669 з 02.05.2022;
- для Оксид вуглецю 0.00357 з 02.05.2022.

№ 104 – труба, руфтоп MC-RG-8-45/55 (К38)

Таблиця 68

Найменування забруднюючої речовини	Граничнодопустимий викид відповідно до законодавства, мг/м3	Затверджений граничнодопустимий викид, мг/м3	Термін досягнення затвердженого значення
1	2	3	4

Для речовин, на які не встановлені нормативи граничнодопустимих викидів відповідно до законодавства, встановлюються для кожного джерела викиду наступні величини масової витрати (г/с):

- для Оксиди азоту (оксид та діоксид азоту) у перерахунку на діоксид азоту 0.00413 з 02.05.2022;
- для Оксид вуглецю 0.00225 з 02.05.2022.

№ 105 – труба, руфтоп MC-RG-8-45/55 (К39)

Таблиця 69

Найменування забруднюючої речовини	Граничнодопустимий викид відповідно до законодавства, мг/м3	Затверджений граничнодопустимий викид, мг/м3	Термін досягнення затвердженого значення
1	2	3	4

Для речовин, на які не встановлені нормативи граничнодопустимих викидів відповідно до законодавства, встановлюються для кожного джерела викиду наступні величини масової витрати (г/с):

- для Оксиди азоту (оксид та діоксид азоту) у перерахунку на діоксид азоту 0.00425 з 02.05.2022;
- для Оксид вуглецю 0.00221 з 02.05.2022.

№ 118* – свіча газова

Таблиця 70

Найменування забруднюючої речовини	Граничнодопустимий викид відповідно до законодавства, мг/м^3	Затверджений граничнодопустимий викид, мг/м^3	Термін досягнення затвердженого значення
1	2	3	4

Для речовин, на які не встановлені нормативи граничнодопустимих викидів відповідно до законодавства, встановлюються для кожного джерела викиду наступні величини масової витрати (г/с):

- для Метан 1.7778 з 02.05.2022.

№ 119* – свіча газова

Таблиця 71

Найменування забруднюючої речовини	Граничнодопустимий викид відповідно до законодавства, мг/м^3	Затверджений граничнодопустимий викид, мг/м^3	Термін досягнення затвердженого значення
1	2	3	4

Для речовин, на які не встановлені нормативи граничнодопустимих викидів відповідно до законодавства, встановлюються для кожного джерела викиду наступні величини масової витрати (г/с):

- для Метан 1.7778 з 02.05.2022.

№ 125 – труба, дизельний генератор FG WILSON P33H-1

Таблиця 72

Найменування забруднюючої речовини	Граничнодопустимий викид відповідно до законодавства, мг/м^3	Затверджений граничнодопустимий викид, мг/м^3	Термін досягнення затвердженого значення
1	2	3	4
Речовини у вигляді суспендованих твердих частинок недиференційованих за складом	150	150	02.05.2022

Для речовин, на які не встановлені нормативи граничнодопустимих викидів відповідно до законодавства, встановлюються для кожного джерела викиду наступні величини масової витрати (г/с):

- для Оксиди азоту (оксид та діоксид) у перерахунку на діоксид азоту 0.03662 з 02.05.2022;
- для Оксид вуглецю 0.03562 з 02.05.2022;
- для Діоксид сірки (діоксид та триоксид) у перерахунку на діоксид сірки 0.01391 з 02.05.2022.

№ 136 – труба, каналізаційно-насосна станція

Таблиця 73

Найменування забруднюючої речовини	Граничнодопустимий викид відповідно до законодавства, мг/м^3	Затверджений граничнодопустимий викид, мг/м^3	Термін досягнення затвердженого значення
1	2	3	4
Метилмеркаптан	20	20	02.05.2022

Для речовин, на які не встановлені нормативи граничнодопустимих викидів відповідно до законодавства, встановлюються для кожного джерела викиду наступні величини масової витрати (г/с):

- для Оксиди азоту (оксид та діоксид) у перерахунку на діоксид азоту 0.00001 з 02.05.2022;
- для Оксид вуглецю 0.00003 з 02.05.2022;
- для Аміак 0.0001 з 02.05.2022;
- для Сірководень (H_2S) 0.00005 з 02.05.2022;
- для Метан 0.0005 з 02.05.2022.

№ 137 – труба, каналізаційно-насосна станція

Таблиця 74

Найменування забруднюючої речовини	Граничнодопустимий викид відповідно до законодавства, мг/м^3	Затверджений граничнодопустимий викид, мг/м^3	Термін досягнення затвердженого значення
1	2	3	4
Метилмеркаптан	20	20	02.05.2022

Для речовин, на які не встановлені нормативи граничнодопустимих викидів відповідно до законодавства, встановлюються для кожного джерела викиду наступні величини масової витрати (г/с):

- для Оксиди азоту (оксид та діоксид) у перерахунку на діоксид азоту 0.00001 з 02.05.2022;
- для Оксид вуглецю 0.00003 з 02.05.2022;
- для Аміак 0.00011 з 02.05.2022;
- для Сірководень (H_2S) 0.00007 з 02.05.2022;
- для Метан 0.00052 з 02.05.2022.

№ 140 – труба, басейн

Таблиця 75

Найменування забруднюючої речовини	Граничнодопустимий викид відповідно до законодавства, мг/м^3	Затверджений граничнодопустимий викид, мг/м^3	Термін досягнення затвердженого значення
1	2	3	4

Для речовин, на які не встановлені нормативи граничнодопустимих викидів відповідно до законодавства, встановлюються для кожного джерела викиду наступні величини масової витрати (г/с):

- для Хлор 0.00004 з 02.05.2022.

№ 141 – труба, басейн

Таблиця 76

Найменування забруднюючої речовини	Граничнодопустимий викид відповідно до законодавства, мг/м^3	Затверджений граничнодопустимий викид, мг/м^3	Термін досягнення затвердженого значення
1	2	3	4

Для речовин, на які не встановлені нормативи граничнодопустимих викидів відповідно до законодавства, встановлюються для кожного джерела викиду наступні величини масової витрати (г/с):

- для Хлор 0.000037 з 02.05.2022.

№ 142 – труба, приміщення зберігання гіпохлориту натрію

Таблиця 77

Найменування забруднюючої речовини	Граничнодопустимий викид відповідно до законодавства, мг/м^3	Затверджений граничнодопустимий викид, мг/м^3	Термін досягнення затвердженого значення
1	2	3	4

Для речовин, на які не встановлені нормативи граничнодопустимих викидів відповідно до законодавства, встановлюються для кожного джерела викиду наступні величини масової витрати (г/с):
- для Хлор 0.0000031 з 02.05.2022.

№ 143 – труба, приміщення зберігання гіпохлориту натрію

Таблиця 78

Найменування забруднюючої речовини	Граничнодопустимий викид відповідно до законодавства, мг/м^3	Затверджений граничнодопустимий викид, мг/м^3	Термін досягнення затвердженого значення
1	2	3	4

Для речовин, на які не встановлені нормативи граничнодопустимих викидів відповідно до законодавства, встановлюються для кожного джерела викиду наступні величини масової витрати (г/с):
- для Хлор 0.00001 з 02.05.2022.

№ 145 – труба, дизельний генератор FG WILSON P330H-1

Таблиця 79

Найменування забруднюючої речовини	Граничнодопустимий викид відповідно до законодавства, мг/м^3	Затверджений граничнодопустимий викид, мг/м^3	Термін досягнення затвердженого значення
1	2	3	4
Речовини у вигляді суспендованих твердих частинок недиференційованих за складом	150	150	02.05.2022

Для речовин, на які не встановлені нормативи граничнодопустимих викидів відповідно до законодавства, встановлюються для кожного джерела викиду наступні величини масової витрати (г/с):
- для Оксиди азоту (оксид та діоксид) у перерахунку на діоксид азоту 0.0099 з 02.05.2022;
- для Оксид вуглецю 0.0059 з 02.05.2022;
- для Діоксид сірки (діоксид та триоксид) у перерахунку на діоксид сірки 0.0059 з 02.05.2022.

№ 148 – труба, фритюр – 1 од., гриль-прес – 1 од.,

поверхня для смаження Rollel Grill – 1 од.

Таблиця 80

Найменування забруднюючої речовини	Граничнодопустимий викид відповідно до законодавства, мг/м3	Затверджений граничнодопустимий викид, мг/м3	Термін досягнення затвердженого значення
1	2	3	4
Акролеїн	20	20	02.05.2022

№ 149 – труба, піч для піци на дровах Marana forni

Таблиця 81

Найменування забруднюючої речовини	Граничнодопустимий викид відповідно до законодавства, мг/м3	Затверджений граничнодопустимий викид, мг/м3	Термін досягнення затвердженого значення
1	2	3	4
Речовини у вигляді суспендованих твердих частинок недиференційованих за складом	150	150	02.05.2022
Акролеїн	20 (сумарна концентрація цих речовин не повинна перевищувати вказане значення)	20 (сумарна концентрація цих речовин не повинна перевищувати вказане значення)	02.05.2022
Ацетальдегід			

Для речовин, на які не встановлені нормативи граничнодопустимих викидів відповідно до законодавства, встановлюються для кожного джерела викиду наступні величини масової витрати (г/с):

- для Оксиди азоту (оксид та діоксид) у перерахунку на діоксид азоту 0.1100 з 02.05.2022;
- для Оксид вуглецю 0.17209 з 02.05.2022;
- для Кислота оцтова 0.00433 з 02.05.2022.

№ 150 – труба, плита індукційна Wok

Таблиця 82

Найменування забруднюючої речовини	Граничнодопустимий викид відповідно до законодавства, мг/м3	Затверджений граничнодопустимий викид, мг/м3	Термін досягнення затвердженого значення
1	2	3	4
Акролеїн	20	20	02.05.2022

№ 151 – труба, плита електрична, рисоварка Bartsher

Таблиця 83

Найменування забруднюючої речовини	Граничнодопустимий викид відповідно до законодавства, мг/м3	Затверджений граничнодопустимий викид, мг/м3	Термін досягнення затвердженого значення
1	2	3	4
Акролеїн	20	20	02.05.2022

№ 152 – труба, фритюр Esco, плита електрична Esco 2-х конфоркова, пароконвектомат Rational Combi Pro

Таблиця 84

Найменування забруднюючої речовини	Граничнодопустимий викид відповідно до законодавства, мг/м3	Затверджений граничнодопустимий викид, мг/м3	Термін досягнення затвердженого значення
1	2	3	4
Акролеїн	20	20	02.05.2022

№ 153 – труба, хоспер для м'яса на дровах

Таблиця 85

Найменування забруднюючої речовини	Граничнодопустимий викид відповідно до законодавства, мг/м3	Затверджений граничнодопустимий викид, мг/м3	Термін досягнення затвердженого значення
1	2	3	4
Речовини у вигляді суспендованих твердих частинок недиференційованих за складом	150	150	02.05.2022
Акролеїн	20 (сумарна концентрація цих речовин не повинна перевищувати вказане значення)	20 (сумарна концентрація цих речовин не повинна перевищувати вказане значення)	02.05.2022
Ацетальдегід			

Для речовин, на які не встановлені нормативи граничнодопустимих викидів відповідно до законодавства, встановлюються для кожного джерела викиду наступні величини масової витрати (г/с):

- для Оксиди азоту (оксид та діоксид) у перерахунку на діоксид азоту 0.06000 з 02.05.2022;
- для Оксид вуглецю 0.13211 з 02.05.2022.

№ 154 – труба, гриль електричний професійний,

гриль електричний GV 35

Таблиця 86

Найменування забруднюючої речовини	Граничнодопустимий викид відповідно до законодавства, мг/м3	Затверджений граничнодопустимий викид, мг/м3	Термін досягнення затвердженого значення
1	2	3	4
Акролеїн	20	20	02.05.2022

№ 155 – труба, пароконвектор

Таблиця 87

Найменування забруднюючої речовини	Граничнодопустимий викид відповідно до законодавства, мг/м3	Затверджений граничнодопустимий викид, мг/м3	Термін досягнення затвердженого значення
1	2	3	4
Акролеїн	20	20	02.05.2022

№ 156 – труба, пароконвектомат Tecnoeka MKF

Таблиця 88

Найменування забруднюючої речовини	Граничнодопустимий викид відповідно до законодавства, мг/м3	Затверджений граничнодопустимий викид, мг/м3	Термін досягнення затвердженого значення
1	2	3	4
Акролеїн	20 (сумарна концентрація цих речовин не повинна перевищувати вказане значення)	20 (сумарна концентрація цих речовин не повинна перевищувати вказане значення)	02.05.2022
Ацетальдегід			

Для речовин, на які не встановлені нормативи граничнодопустимих викидів відповідно до законодавства, встановлюються для кожного джерела викиду наступні величини масової витрати (г/с):

- для Кислота оцтова 0.00105 з 02.05.2022.

№ 157 – труба, піч подова Revent Medium Regular

Таблиця 89

Найменування забруднюючої речовини	Граничнодопустимий викид відповідно до законодавства, мг/м3	Затверджений граничнодопустимий викид, мг/м3	Термін досягнення затвердженого значення
1	2	3	4
Акролеїн	20 (сумарна концентрація цих речовин не повинна перевищувати вказане значення)	20 (сумарна концентрація цих речовин не повинна перевищувати вказане значення)	02.05.2022
Ацетальдегід			

Для речовин, на які не встановлені нормативи граничнодопустимих викидів відповідно до законодавства, встановлюються для кожного джерела викиду наступні величини масової витрати (г/с):
- для Кислота оцтова 0.00219 з 02.05.2022.

№ 158 – труба, ротаційна піч Revent 725

Таблиця 90

Найменування забруднюючої речовини	Граничнодопустимий викид відповідно до законодавства, мг/м3	Затверджений граничнодопустимий викид, мг/м3	Термін досягнення затвердженого значення
1	2	3	4
Акролеїн	20 (сумарна концентрація цих речовин не повинна перевищувати вказане значення)	20 (сумарна концентрація цих речовин не повинна перевищувати вказане значення)	02.05.2022
Ацетальдегід			

Для речовин, на які не встановлені нормативи граничнодопустимих викидів відповідно до законодавства, встановлюються для кожного джерела викиду наступні величини масової витрати (г/с):
- для Кислота оцтова 0.00153 з 02.05.2022.

№ 159 – труба, просіювач муки Porlanmaz, подрібнювач сухарів Mill130

Таблиця 91

Найменування забруднюючої речовини	Граничнодопустимий викид відповідно до законодавства, мг/м3	Затверджений граничнодопустимий викид, мг/м3	Термін досягнення затвердженого значення
1	2	3	4
Речовини у вигляді суспендованих твердих частинок недиференційованих за складом	150	150	02.05.2022

№ 160 – труба, коптильня для м'яса Rational Combi Pro

Таблиця 92

Найменування забруднюючої речовини	Граничнодопустимий викид відповідно до законодавства, мг/м3	Затверджений граничнодопустимий викид, мг/м3	Термін досягнення затвердженого значення
1	2	3	4
Речовини у вигляді суспендованих твердих частинок недиференційованих за складом	150	150	02.05.2022
Фенол	20	20	02.05.2022

Для речовин, на які не встановлені нормативи граничнодопустимих викидів відповідно до законодавства, встановлюються для кожного джерела викиду наступні величини масової витрати (г/с):
- для Оксиди азоту (оксид та діоксид) у перерахунку на діоксид азоту 0.03715 з 02.05.2022;
- для Оксид вуглецю 0.04681 з 02.05.2022;
- для Діоксид сірки (діоксид та триоксид) у перерахунку на діоксид сірки 0.00691 з 02.05.2022;
- для Аміак 0.00043 з 02.05.2022.

№ 161 – труба, коптильня для риби Rational Combi Pro

Таблиця 93

Найменування забруднюючої речовини	Граничнодопустимий викид відповідно до законодавства, мг/м3	Затверджений граничнодопустимий викид, мг/м3	Термін досягнення затвердженого значення
1	2	3	4
Речовини у вигляді суспендованих твердих частинок недиференційованих за складом	150	150	02.05.2022
Фенол	20	20	02.05.2022

Для речовин, на які не встановлені нормативи граничнодопустимих викидів відповідно до законодавства, встановлюються для кожного джерела викиду наступні величини масової витрати (г/с):
- для Оксиди азоту (оксид та діоксид) у перерахунку на діоксид азоту 0.03962 з 02.05.2022;
- для Оксид вуглецю 0.03624 з 02.05.2022;
- для Діоксид сірки (діоксид та триоксид) у перерахунку на діоксид сірки 0.00864 з 02.05.2022.

№ 162 – труба, компресорна

Таблиця 94

Найменування забруднюючої речовини	Граничнодопустимий викид відповідно до законодавства, мг/м3	Затверджений граничнодопустимий викид, мг/м3	Термін досягнення затвердженого значення
1	2	3	4

Для речовин, на які не встановлені нормативи граничнодопустимих викидів відповідно до законодавства, встановлюються для кожного джерела викиду наступні величини масової витрати (г/с):
- для Фреони 0.00783 з 02.05.2022.

3.3 Для неорганізованих джерел викидів: № 38 (зварювальний апарат ВДИ-L-200, заточувальний верстат 3К634), №№ 39-41 (чилери KAPPA V EVO ST 1PS-2PS), №№ 55, 58-59, 61-63, 65-67, 69-71, 73, 76, 81 (дахові кондиціонери LENNOX LGC 300), №№ 56-57, 60, 64, 68, 74, 77-80 (дахові кондиціонери LENNOX BGK 040), №№ 72, 75 (дахові кондиціонери LENNOX BAG 45), № 82 (сплит-система Daikin EUROPE N.V.ERQ140), №№ 106-111 (дахові кондиціонери MC-RG-12-65/120), №№ 112-117 (дахові кондиціонери MC-RG-8-45/55), № 121 (металообробний верстат), № 122 (пульверизатор, кисть), № 123 (деревообробні верстати (2 од.)), № 124 (балони з СВГ), №№ 126-128, 146 (баки дизельних генераторів), № 129 (компресор холодильника з квітами), №№ 133-135 (компресор дахового кондиціонера Mitsubishi моделі FDC100VN), №№ 138-139 (локальні очисні споруди) нормативи граничнодопустимих викидів не встановлюються. Регулювання здійснюється за умовами, що викладені в розділі 2.

3.4 Залпові викиди від газових свічей під час продувки газопроводу (джерела викиду №№ 30-33, 88-93, 118-119) не повинні перевищувати 3-х кратне значення встановлених у розділі 3.2 граничнодопустимих викидів по метану.

Примітка: Карта-схема підприємства, з нанесеними джерелами викидів забруднюючих речовин в атмосферне повітря, а також інформація з їх характеристиками і параметрами приводиться у заяві на отримання дозволу на викиди забруднюючих речовин в атмосферне повітря і є складовою частиною дозволу, що надається.

4. Заходи щодо скорочення викидів забруднюючих речовин

Вимоги не встановлюються.

5. Перелік заходів щодо здійснення контролю за дотриманням встановлених граничнодопустимих викидів забруднюючих речовин та умов дозволу на викиди

ЗАХОДИ

щодо здійснення контролю за дотриманням затверджених нормативів граничнодопустимих викидів забруднюючих речовин

Таблиця 95

Номер джерел викидів	Найменування забруднюючої речовини	Затверджений гранично-допустимий викид, мг/м3	Періодичність вимірювання	Методика виконання вимірювань	Місце відбору проб
1	2	3	4	5	6
1	Речовини у вигляді суспендованих твердих частинок недиференційованих за складом	150	1 раз у рік, починаючи з 02.05.2022	Метрологічно атестовані методики виконання вимірювань	труба
2	Речовини у вигляді суспендованих твердих частинок недиференційованих за складом	150	1 раз у рік, починаючи з 02.05.2022	Метрологічно атестовані методики виконання вимірювань	труба
37	Речовини у вигляді суспендованих твердих частинок недиференційованих за складом	150	1 раз у рік, починаючи з 02.05.2022	Метрологічно атестовані методики виконання вимірювань	труба
	Хром а його сполуки в перерахунку на триоксид хрому	5 (сумарна концентрація цих речовин не повинна перевищувати вказане значення)	1 раз у рік, починаючи з 02.05.2022	Метрологічно атестовані методики виконання вимірювань	труба
	Манган та його сполуки в перерахунку на діоксид мангану				
42	Речовини у вигляді суспендованих твердих частинок недиференційованих за складом	150	1 раз у рік, починаючи з 02.05.2022	Метрологічно атестовані методики виконання вимірювань	труба
46	Акролеїн	20	1 раз у рік, починаючи з 02.05.2022	Метрологічно атестовані методики виконання вимірювань	труба

47	Речовини у вигляді суспендованих твердих частинок недиференційованих за складом	150	1 раз у рік, починаючи з 02.05.2022	Метрологічно атестовані методики виконання вимірювань	труба
	Акролеїн	20 (сумарна концентрація цих речовин не повинна перевищувати вказане значення)	1 раз у рік, починаючи з 02.05.2022	Метрологічно атестовані методики виконання вимірювань	труба
	Ацетальдегід				
48	Акролеїн	20	1 раз у рік, починаючи з 02.05.2022	Метрологічно атестовані методики виконання вимірювань	труба
49	Речовини у вигляді суспендованих твердих частинок недиференційованих за складом	150	1 раз у рік, починаючи з 02.05.2022	Метрологічно атестовані методики виконання вимірювань	труба
	Акролеїн	20 (сумарна концентрація цих речовин не повинна перевищувати вказане значення)	1 раз у рік, починаючи з 02.05.2022	Метрологічно атестовані методики виконання вимірювань	труба
	Ацетальдегід				
50	Речовини у вигляді суспендованих твердих частинок недиференційованих за складом	150	1 раз у рік, починаючи з 02.05.2022	Метрологічно атестовані методики виконання вимірювань	труба
51	Акролеїн	20	1 раз у рік, починаючи з 02.05.2022	Метрологічно атестовані методики виконання вимірювань	труба
83	Акролеїн	20 (сумарна концентрація цих речовин не повинна перевищувати вказане значення)	1 раз у рік, починаючи з 02.05.2022	Метрологічно атестовані методики виконання вимірювань	труба
	Ацетальдегід				

84	Ацетальдегід	20	1 раз у рік, починаючи з 02.05.2022	Метрологічно атестовані методики виконання вимірювань	труба
85	Акролеїн	20	1 раз у рік, починаючи з 02.05.2022	Метрологічно атестовані методики виконання вимірювань	труба
86	Акролеїн	20	1 раз у рік, починаючи з 02.05.2022	Метрологічно атестовані методики виконання вимірювань	труба
125	Речовини у вигляді суспендованих твердих частинок недиференційованих за складом	150	1 раз у рік, починаючи з 02.05.2022	Метрологічно атестовані методики виконання вимірювань	труба
136	Метилмеркаптан	20	1 раз у рік, починаючи з 02.05.2022	Метрологічно атестовані методики виконання вимірювань	труба
137	Метилмеркаптан	20	1 раз у рік, починаючи з 02.05.2022	Метрологічно атестовані методики виконання вимірювань	труба
145	Речовини у вигляді суспендованих твердих частинок недиференційованих за складом	150	1 раз у рік, починаючи з 02.05.2022	Метрологічно атестовані методики виконання вимірювань	труба
148	Акролеїн	20	1 раз у рік, починаючи з 02.05.2022	Метрологічно атестовані методики виконання вимірювань	труба
149	Речовини у вигляді суспендованих твердих частинок недиференційованих за складом	150	1 раз у рік, починаючи з 02.05.2022	Метрологічно атестовані методики виконання вимірювань	труба

	Акролеїн Ацетальдегід	20 (сумарна концентрація цих речовин не повинна перевищувати вказане значення)	1 раз у рік, починаючи з 02.05.2022	Метрологічно атестовані методики виконання вимірювань	труба
150	Акролеїн	20	1 раз у рік, починаючи з 02.05.2022	Метрологічно атестовані методики виконання вимірювань	труба
151	Акролеїн	20	1 раз у рік, починаючи з 02.05.2022	Метрологічно атестовані методики виконання вимірювань	труба
152	Акролеїн	20	1 раз у рік, починаючи з 02.05.2022	Метрологічно атестовані методики виконання вимірювань	труба
153	Речовини у вигляді суспендованих твердих частинок недиференційованих за складом	150	1 раз у рік, починаючи з 02.05.2022	Метрологічно атестовані методики виконання вимірювань	труба
	Акролеїн	20	1 раз у рік, починаючи з 02.05.2022	Метрологічно атестовані методики виконання вимірювань	труба
154	Акролеїн	20	1 раз у рік, починаючи з 02.05.2022	Метрологічно атестовані методики виконання вимірювань	труба
155	Акролеїн	20	1 раз у рік, починаючи з 02.05.2022	Метрологічно атестовані методики виконання вимірювань	труба
156	Акролеїн Ацетальдегід	20 (сумарна концентрація цих речовин не повинна перевищувати	1 раз у рік, починаючи з 02.05.2022	Метрологічно атестовані методики виконання вимірювань	труба

		вказане значення)			
157	Акролеїн Ацетальдегід	20 (сумарна концентрація цих речовин не повинна перевищувати вказане значення)	1 раз у рік, починаючи з 02.05.2022	Метрологічно атестовані методики виконання вимірювань	труба
158	Акролеїн Ацетальдегід	20 (сумарна концентрація цих речовин не повинна перевищувати вказане значення)	1 раз у рік, починаючи з 02.05.2022	Метрологічно атестовані методики виконання вимірювань	труба
159	Речовини у вигляді суспендованих твердих частинок недиференційованих за складом	150	1 раз у рік, починаючи з 02.05.2022	Метрологічно атестовані методики виконання вимірювань	труба
160	Речовини у вигляді суспендованих твердих частинок недиференційованих за складом	150	1 раз у рік, починаючи з 02.05.2022	Метрологічно атестовані методики виконання вимірювань	труба
	Фенол	20	1 раз у рік, починаючи з 02.05.2022	Метрологічно атестовані методики виконання вимірювань	труба
161	Речовини у вигляді суспендованих твердих частинок недиференційованих за складом	150	1 раз у рік, починаючи з 02.05.2022	Метрологічно атестовані методики виконання вимірювань	труба
	Фенол	20	1 раз у рік, починаючи з 02.05.2022	Метрологічно атестовані методики виконання вимірювань	труба

6. Анулювання діючих дозволів

Даним Дозволом анулюється дія Дозволу від 05.03.2021 № 8038600000-10339 терміном дії 10 років з 05.03.2021 по 05.03.2031.

Заступник начальника Управління –
начальник відділу охорони навколишнього
середовища та оцінки впливу на довкілля Марина ТІЩЕНКОВА

(підпис)

Додаток №4 – Технічні паспорти когенераційних установок в контейнерному виконанні «RSE 1500», «RSE 4500»

ТЕХНІЧНИЙ ПАСПОРТ

КОГЕНЕРАЦІЙНА УСТАНОВКА
В контейнерному виконанні

RSE 1500

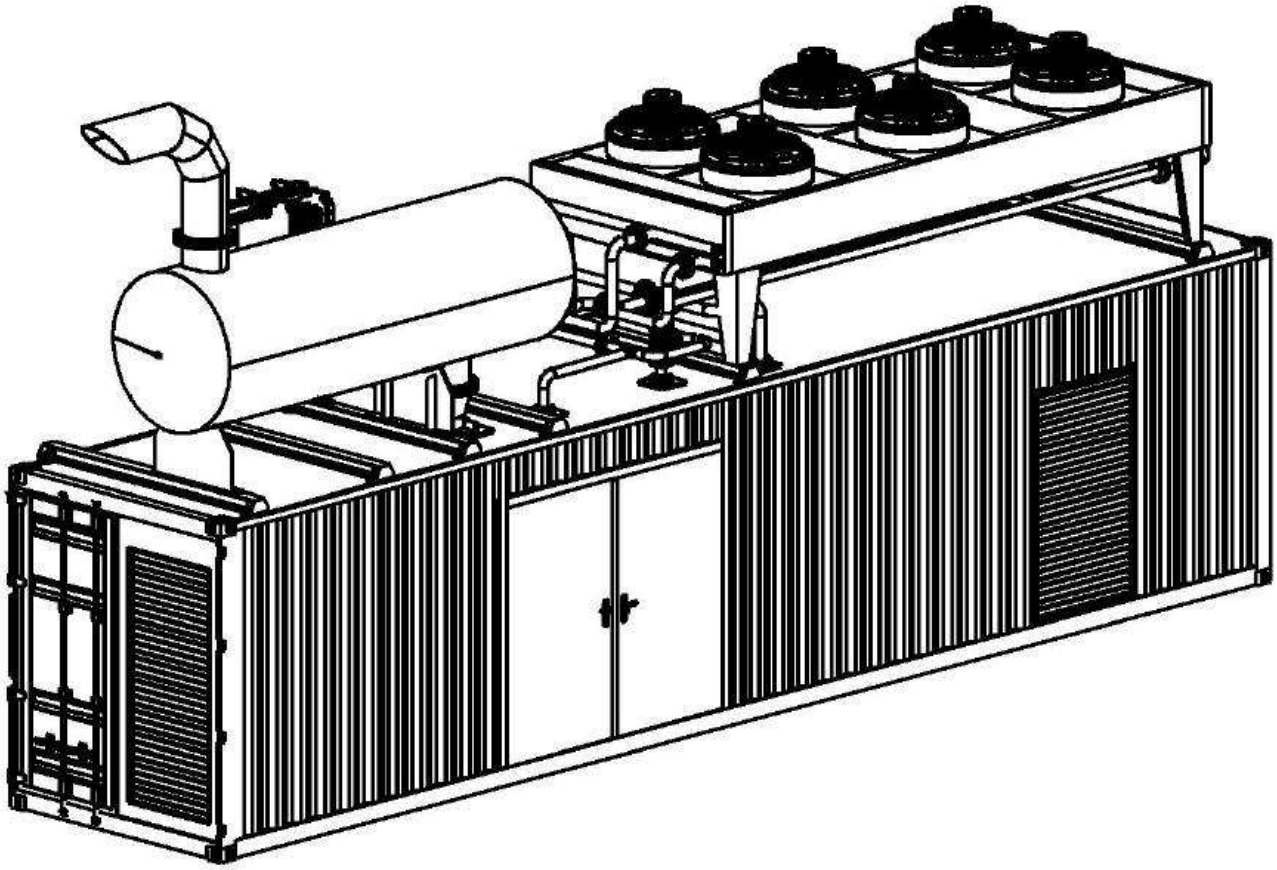

м. Брно 2024

Зміст.

ЗАГАЛЬНІ ДАНІ 3

1. ПРИЗНАЧЕННЯ І ЗАСТОСУВАННЯ. 4

2. ТЕХНІЧНІ ХАРАКТЕРИСТИКИ МОДУЛЯ. 4

3. ТЕХНІЧНІ ХАРАКТЕРИСТИКИ МОДУЛЯ (КОНТЕЙНЕРА) 5

4. ТЕХНІЧНІ ХАРАКТЕРИСТИКИ ГАЗОПОРШНЕВОГО АГРЕГАТУ 5

5. ТЕХНІЧНІ ХАРАКТЕРИСТИКИ ГЕНЕРАТОРА 8

6. ТЕХНІЧНІ ХАРАКТЕРИСТИКИ РЕКУПЕРАЦІЇ ТЕПЛА. 9

7. ТЕХНІЧНІ ПАРАМЕТРИ 10

8. ТЕХНІЧНИЙ ОПИС МОДУЛЯ 11

8.1. Газовий двигун внутрішнього згоряння 11

8.2. Трифазний синхронний генератор із внутрішнім полюсом 15

8.3. Компоненти установки 17

8.4. Паливна система 19

8.5. Контур охолодження суміші 20

8.6. Контур охолодження двигуна 20

8.7. Система відпрацьованих газів 21

8.8. Електрична система 21

8.9. Автоматична система поповнення мастила 22

8.10. Шафа керування модуля 23

8.11. Система з'єднання із зовнішньою мережею 23

8.12. Сигналізація по газу 24

8.13. Система подачі мастила 24

8.14. Шумоглушник вихлопних газів 24

8.15. Припливно-витяжна вентиляція 25

8.16. Система охолодження-двоконтурний радіатор 25

8.17. Контейнер 26

9. КОМПЛЕКТАЦІЯ 31

10. ПОСТАЧАННЯ ТА ВСТАНОВЛЕННЯ. 32

10.1. Розвантаження 32

10.2. Монтаж 32

10.3. Складування 32

11. ЕКСПЛУАТАЦІЯ 32

12. ТЕХНІЧНИЙ ОГЛЯД І ТЕХНІЧНЕ ОБСЛУГОВУВАННЯ МОДУЛЯ. 32

ЗАГАЛЬНІ ДАНІ

Газові двигуни MWM Austria GmbH використовують найновіші розробки на основі перевірених рішень з акцентом на низькі інвестиції та високу надійність.

Двигуни відрізняються економічністю обслуговування та споживання палива, і це забезпечує клієнтам максимальну ефективність. Генератор має великий термін служби, а капітальний ремонт потрібно лише після 80 000 годин роботи. Модель працює навіть у екстремальних умовах експлуатації. Контроль горіння забезпечує мінімальні викиди.

Підвищена варіативність моделі є гнучкою за паливом і варіантами виконання - її можна встановити в контейнер.

Відмінна надійність, високий ККД і довші інтервали обслуговування означають, що модель є надійною і довговічною.

В залежності від індивідуальних потреб замовника газо-поршневі установки контейнерного виконання можуть бути доукомплектовані водогрійним або паровим котлом.

Технічні характеристики

Потужність електрична	**1560 кВт.**
Двигун	**TCG 2020 V16**
Конфігураці двигуна	**R**
Тип палива	**Природний газ**
ККД електричний	**43,3%**
Напруга	**10500 В**
Частота	50 Гц
Кількість циліндрів	16
Емісії NOx	<500mg/Nm³ (5% O2)

Назва та адреса постачальника	**RSE s.r.o.** Postovska 68/3, 60200, Brno, Ceska Republika tel.: +420 728 974 725, Email: info@rsekotle.cz
Тип (модель) модуля	**RSE 1500**
Заводський номер модуля	**********
Заводський номер газопоршневого двигуна	**********
Заводський номер генератора	**********
Рік виготовлення	**2024**
Розрахунковий строк служби, років	**10**

1. ПРИЗНАЧЕННЯ І ЗАСТОСУВАННЯ.

Агрегат має використовуватися за призначенням, тобто. таким чином, як описано в Посібнику з експлуатації.

Блокові теплоелектростанції та генераторні агрегати MWM Austria GmbH призначені для децентралізованого виробництва електроенергії.

У всіх цих системах газовий двигун приводить у дію генератор змінного струму високого або низької напруги.

Будь-яке використання, не згадане в посібнику з експлуатації або з технічного обслуговування, вважається використання не за призначенням. RSE знімає з себе будь-яку відповідальність за наслідки такого використання за призначенням.

2. ТЕХНІЧНІ ХАРАКТЕРИСТИКИ МОДУЛЯ.

Конструкційні умови				
Температура всмоктування / вологість повітря	°C / %	25 / 60		
Висота встановлення **Характеристики газоподібного палива**	м **(*)**	100		
Газоподібне паливо	Природний газ			
Метанове число		80		
мін. теплота згоряння	кВтг/Нм³	10.18		
Щільність газу	кг/Нм³	0.79		
Агрегат				
Двигун	TCG 2020 V16			
Код конфігурації	R			
Генератор	Генератор - Marelli - MJH 560 LA4			
Напруга	В	10500		
Частота	Гц	50		
Режим роботи		паралельний із мережею режим		
Енергобаланс				
Навантаження агрегату	**%**	**100**	**75**	**50**
Електрична потужність на клемах COP згідно з ISO 8528-1	кВт	1560	1170	780
Тепло охолоджувальної рідини (±8 %)	кВт	801	611	443
Тепло низькотемпературного охолоджувача суміші (±8 %)	кВт	134	94	55
Температура охолодження відпрацьованих газів	°C	120	120	120
Тепло відпрацьованих газів під час охолодження (±8 %)	кВт	782	643	487
Витрата палива (+ 5 %)	кВт	3618	2792	1967
Електричний ККД	%	43,1	41,9	39,7
Термічний ККД	%	43,8	44,9	47,3
Загальний ККД	%	86,9	86,8	87,0

*Тиск газу має відповідати допустимому вхідному тиску в ділянці регулювання газу в нашому комплекті постачання. Див. технічний опис Паливна система.

3. ТЕХНІЧНІ ХАРАКТЕРИСТИКИ МОДУЛЯ (КОНТЕЙНЕРА)

3.1. Габарити і вага (контейнера)

Довжина	мм	~ 12 200
Ширина	мм	~ 3 200
Висота	мм	~ 2 900
Загальна вага	кг	~ 38 500
Транспортна вага	кг	~ 32 000

3.2. З’єднання

Контур охолодження вхід/вихід	DN/PN	100/10
Вихід вихлопного газу	DN/PN	300/10
Паливний газ (контейнер)	мм	65/16
Мастило	G	28x2"
Відпрацьоване .масло	G	28x2"
Виведення кабелю	мм	250x100

4. ТЕХНІЧНІ ХАРАКТЕРИСТИКИ ГАЗОПОРШНЕВОГО АГРЕГАТУ

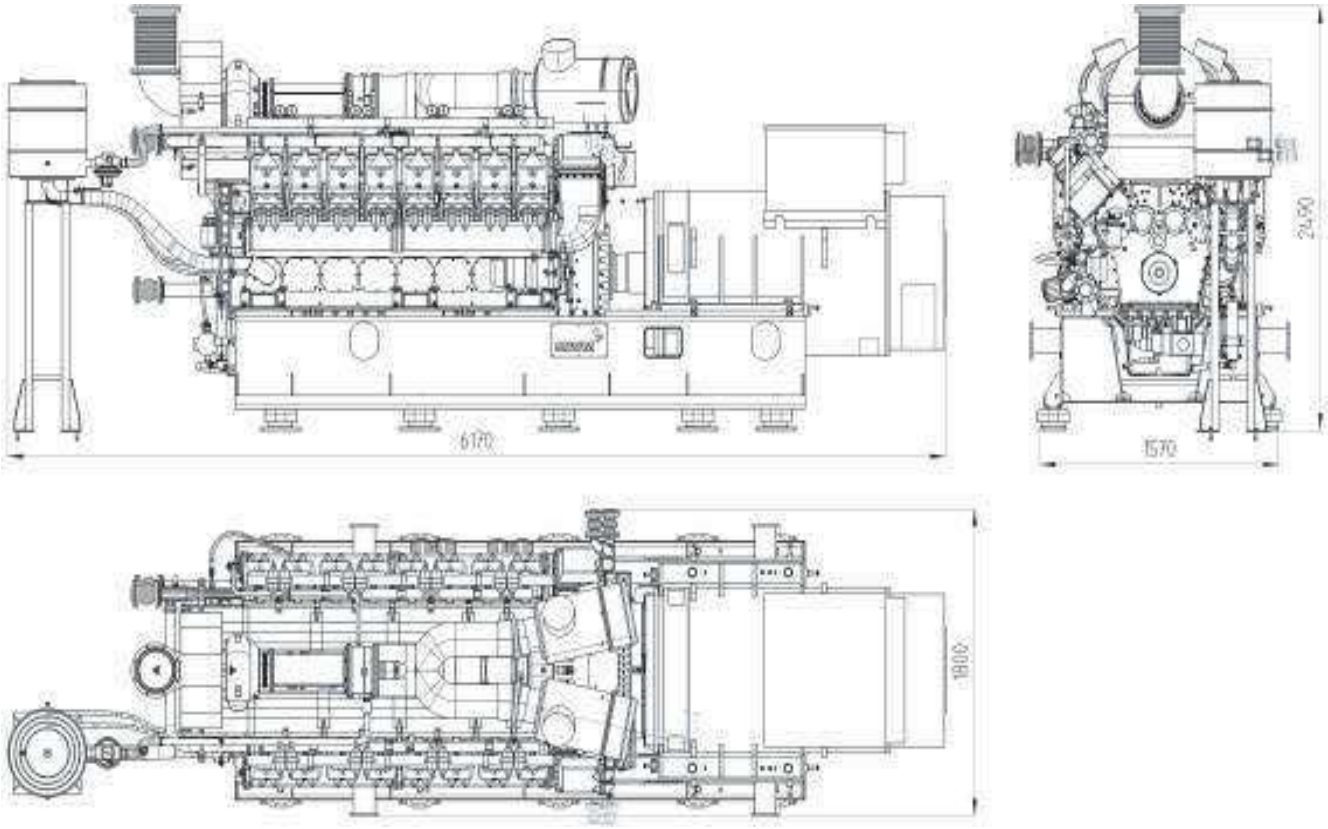

4.1. Характеристики двигуна

Виробник		MWM Austria GmbH
Тип двигуна		TCG 2020 V16
Код конфігурації		R
Принцип роботи		Чотиритактний внутрішнього згорання
Кількість циліндрів		16
Внутрішній діаметр циліндра	мм	170
Хід поршня	мм	195
Робочий об'єм	л	71
Частота обертання КВ	об/хв	1.500
Середня швидкість поршня	м/с	9,80
Ступінь стискання		13
Ефективний середній тиск	бар	18,2
Середні витрати мастила за повного навантаження	г/кВт	0,15
Обсяг мастила у двигуні	л	265
Обсяг мастила у опорній рамі*	л	685*
Вага суха (двигуна)	кг	6090
Потужність стартера	кВт	18
Напруга стартера	В	24
Стартерна батарея 24 В, необхідна ємність	А*год	430

4.2. Баланс теплової енергії

Інтеркулер суміші (2-га ступінь – низькотемпературна)	кВт ±8%	134
Охолодження двигуна	кВт ±8%	801
Вихлопний газ, охолоджений до 120 °C	кВт ±8%	782
Випромінене тепло поверхонь	кВт ±8%	54

4.3. Характеристики вихлопного газу

Т-ра вихлопного газу при повному навантаженні	°C ±25°C	420
Уд. масова витрата вихлопного. газу, вологого	кг/ч	8557
Уд. масова витрата вихлопного. газу, сухого	кг/ч	7878
Об'єм вихлопного газу, вологого	Нм³/ч	12590
Об'єм вихлопного газу, сухого	Нм³/ч	11880
Макс. допустимий. протитиск. вихлопу на виході	мбар	50

4.4. Дані повітря горіння

Уд. масова витрата повітря горіння	кг/год	8275
Мін. температура вхідного повітря	°C	20
Макс. дод. падіння тиску перед повітряним фільтром.	мбар	5

4.5. Рівень звукового тиску

Діапазон частот Гц	Шум повітря [b)] $L_{W,Terz}$ [dB(lin)] дБ	Шум вихлопу [a)] $L_{W,Terz}$ [dB(lin)] дБ
25	90,6	118,7
31,5	92,5	119,6
40	95,5	121,7
50	96,7	121,1
63	100,1	122,6
80	107,4	127,4
100	109,9	126,3
125	111,9	137,6
160	109,8	123,6
200	114,4	124,8
250	115,9	122,4
315	114,5	122,3
400	111,5	124,0
500	113,0	123,6
630	112,3	123,2
800	112,7	122,8
1000	113,1	121,7
1250	112,0	120,4
1600	112,7	120,0
2000	113,4	120,0
2500	112,5	118,6
3150	109,8	118,6
4000	108,2	118,0
5000	105,2	117,2
6300	113,9	116,9
8000	106,0	115,8
10000	103,8	115,7
12500	113,4	115,0
16000	100,8	113,6

4.6. Рівень звукової потужності

Модуля	dB(A) ±4dB(A)	123,7
Площа виміру	м²	115
Вихлоп	dB(A) ±4dB(A)	132,3
Площа виміру	м²	15,5

a) Вимір. у випускній трубі (f ≤ 250 Гц: ±5 дБ; f > 250 Гц: ±3 дБ)
b) DIN EN ISO 3746 (σR0 = ±4 дБ)

5. ТЕХНІЧНІ ХАРАКТЕРИСТИКИ ГЕНЕРАТОРА

Виробник		Marelli
Тип		MJH 560 LA4
Номінальна потужність за cos φ = 1,0	кВт	1560
Частота струму	Гц	50
Напруга	В	10500
Швидкість обертання	об/хв	1500
Рівень радіоперешкод згідно DIN EN 55011; VDE 0875		клас А, група 1
Клас захисту		IP 23
Клас ізоляції		H

Технічні характеристики та умови експлуатації вказані в документації заводу виробника обладнання.

6. ТЕХНІЧНІ ХАРАКТЕРИСТИКИ РЕКУПЕРАЦІЇ ТЕПЛА.

Системи охолодження, що застосовуються, працюють на основі водяного охолодження і є закритими системами з боку двигунів.

Системи охолодження складається з:

- Контур охолодження двигуна (охолоджувальне середовище протікає через охолоджувач мастила, 1-а ступінь охолоджувача суміші та сорочка двигуна)
- Низькотемпературний контур (охолоджувальне середовище протікає через 2-у ступінь охолоджувача суміші)

6.1. Контур охолодження двигуна

Загальна теплова вихідна потужність (містом гліколю 37%)	кВт	801
Температура води вхід	°C	80,0
Температура води вихід	°C	93,0
Витрата води	м³/ч	50,0-65,0
Втрати тиску при циркуляції води	бар	1,80

6.2. Низькотемпературний контур(інтеркулер суміші 2-а ступінь)

Тепло, що відводиться для розсіювання (містом гліколю 37%)	кВт	134
Температура води вхід	°C	47,0
Температура води вихід	°C	50,0
Витрата холодної води	м³/ч	35
Втрата тиску в контурі холодної води	бар	0,6

Технічні характеристики та умови експлуатації вказані в документації заводу виробника обладнання.

7. ТЕХНІЧНІ ПАРАМЕТРИ

Всі дані в технічній специфікації засновані на повному навантаженні двигуна (якщо не вказано інше) при зазначених температурах та метановому числі і можуть змінюватися у зв'язку з технічним розвитком та модифікаціями.

Усі значення тиску слід розуміти як надлишковий тиск.

(1) Постійна стандартна потужність ISO ICFN при зазначеній номінальній кількості оборотів та стандартних умов відповідно до DIN ISO 3046 та DIN 6271

(2) Відповідно DIN ISO 3046 і DIN 6271 з 5% допустимим відхиленням.

(3) Середнє значення між інтервалами зміни олії відповідно до графіка технічного обслуговування, без обсягу замінної олії.

(4) При cos φ = 1,0 відповідно до VDE 0530 REM / IEC 34.1 з відповідними допустимими відхиленнями

(5) Як загальна потужність із допустимим відхиленням +/-8%.

(6) Відповідно до вищезазначених параметрів з (1) по (5).

(7) Дійсно тільки для двигуна та генератора; модуль та деталі установки не враховуються.

(8) Температура вихлопного газу з допустимим відхиленням +/- 5%

Визначення потужності

Визначення потужності згідно граничних умови експлуатації газових двигунів MWM Austria GmbH.

Система установки розроблена на основі ISO 8528-9 щодо технічних вібраційних характеристик та відповідає встановленим параметрам.

Експлуатаційні та витратні матеріали.

Передбачені характеристики агрегатів, інтервали техобслуговування та рівні шкідливих викидів для нашої продукції гарантуються лише за умови дотримання вимог технічних циркулярів компанії MWM Austria GmbH, що перелічені далі, в діючій редакції.

- При використанні мастил і особливо при догляді за мастилом слід враховувати вимоги Технічного циркуляру 0199-99-2105.
- Відомості про якість води для охолоджуючої рідини двигунів та гарячої води містяться у Технічному циркулярі 0199-99-02091.
- Відомості про дозволені види газоподібного палива та мінімальні вимоги, що пред'являються до горючих газів для експлуатації нашої продукції, містяться у Технічному циркулярі 0199-99-3017.
- Відомості про повітря для горіння палива та всмоктуване повітря містяться в Технічному циркулярі 0199-99-2132.

Гарантія та відповідальність з боку компанії MWM Austria GmbH виключаються у разі дефектів, пошкоджень або функціональних несправносте, причиною яких є недотримання технічних циркулярів.

8. ТЕХНІЧНИЙ ОПИС МОДУЛЯ

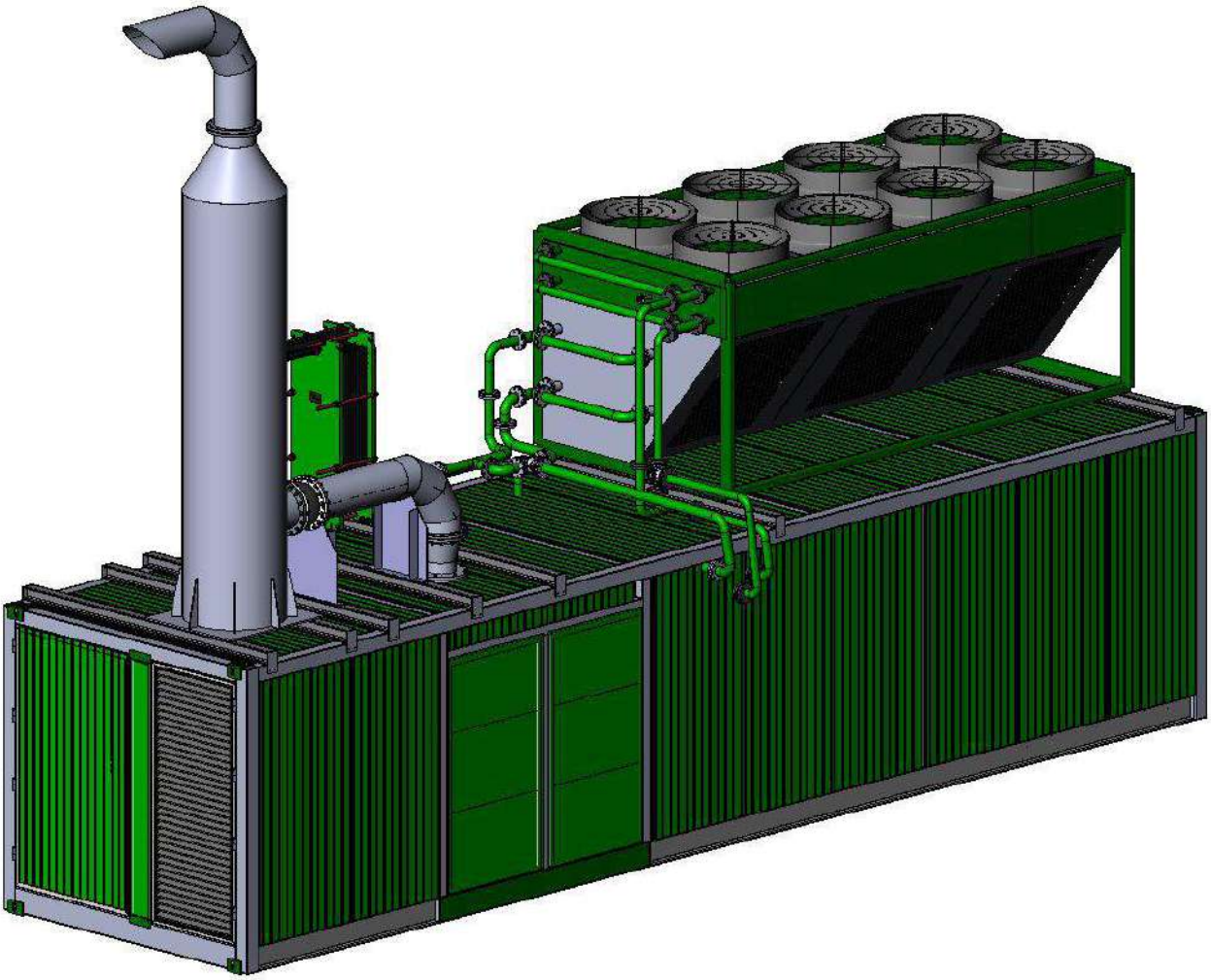

Концепція агрегату:

Агрегат сконструйовано компактно, двигун і генератор з'єднані між собою еластично та встановлені на опорній рамі. Цим забезпечується ізоляція опорної рами агрегату від і без того вже досить слабкої вібрації двигуна та генератора. Залишкові незначні вібрації усуваються установкою агрегату на ізолюючі мати (наприклад, силомірні). Це дозволяє розміщувати агрегат будь-якої поверхні, здатної нести статичне навантаження.

Будівництво спеціального фундаменту під модуль виконується згідно проекту.

8.1. Газовий двигун внутрішнього згоряння

Промисловий двигун для стаціонарного використання.

Чотирьохтактний газовий двигун внутрішнього згоряння, що працює на збідненій суміші; V-подібне розташування циліндрів; водяне охолодження циліндрів та суміші.

Повертання проти годинникової стрілки згідно з DIN 6265 (з боку маховика).

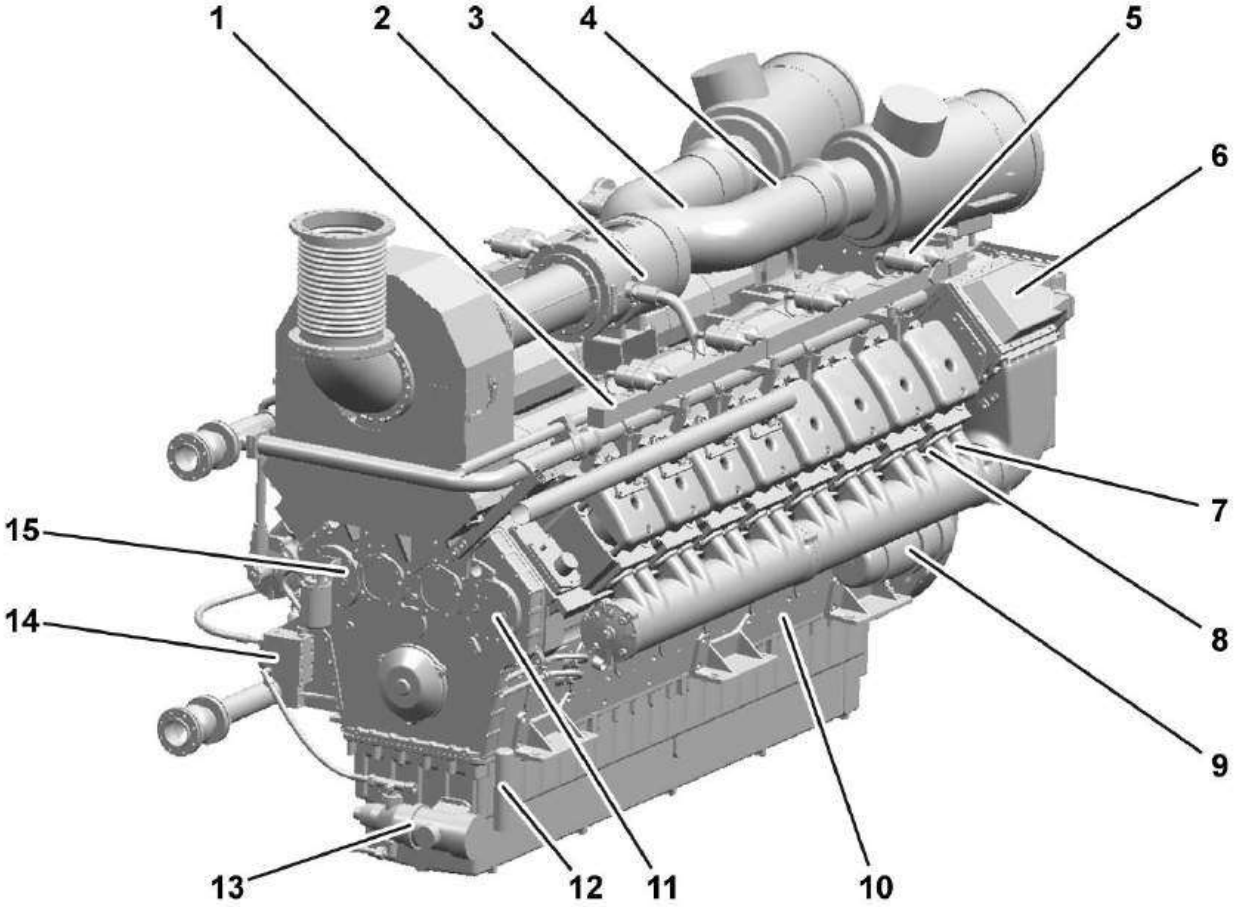

1. Багатофункціональна шина, ряд циліндрів А
2. Датчик наближення, газоповітряний змішувач
3. Датчик температури повітря, що всмоктується, двигун V16
4. Датчик температури повітря, що всмоктується, двигун V12
5. Котушка запалювання (одна котушка на циліндр)
6. Датчик температури охолоджувальної рідини перед охолоджувачем суміші
7. Датчик детонаційного згоряння (один датчик на циліндр)
8. Датчик температури в камері згоряння (один датчик на циліндр)
9. Стартер
10. Реле стартера
11. Датчик тиску картера
12. Датчик рівня мастила
13. Насос попереднього мастила
14. Датчик тиску мастила
15. Датчик розподільного валу

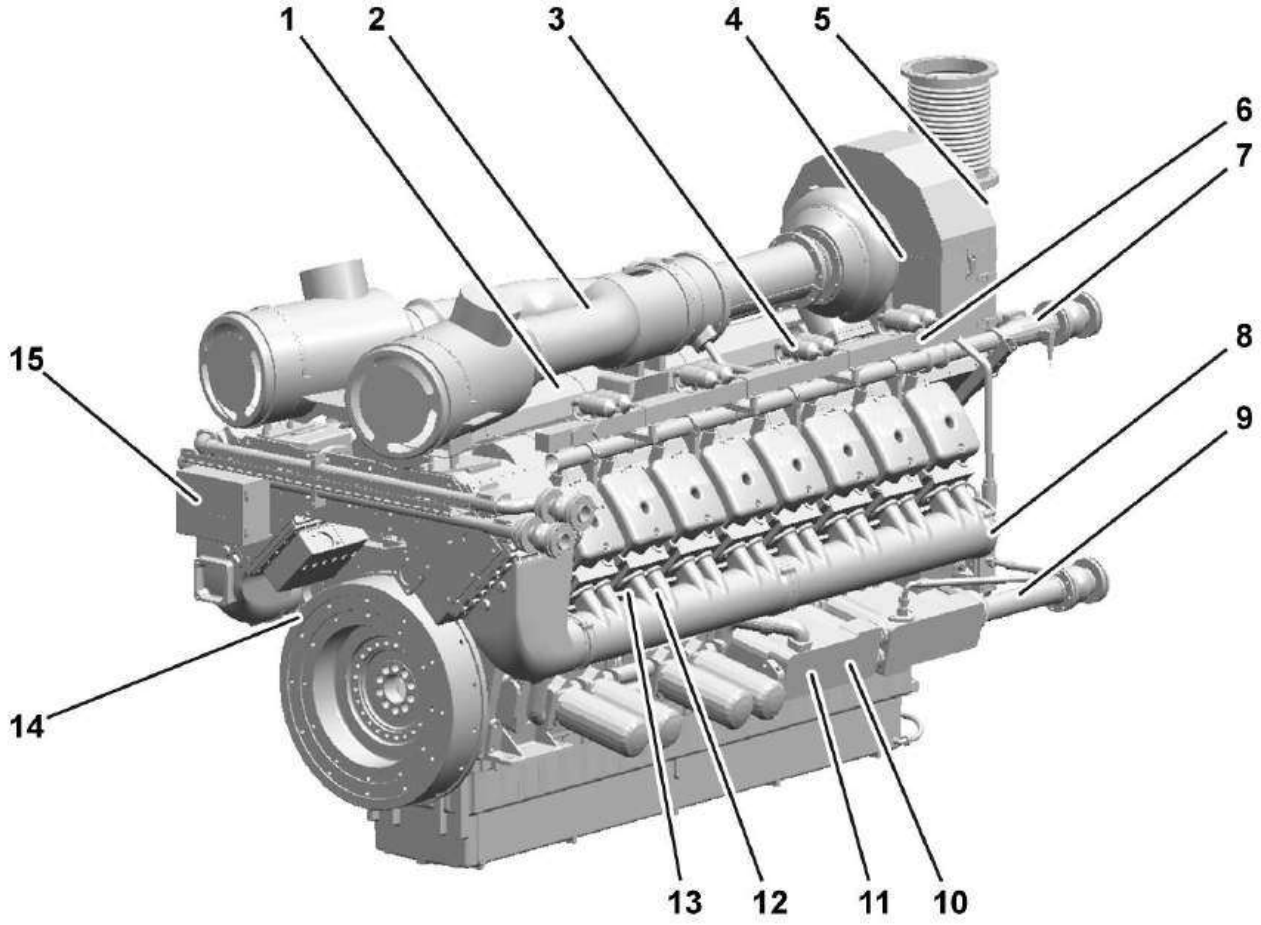

1. Виконавчий пристрій
2. Кроковий двигун газоповітряного змішувача
3. Котушка запалювання (одна котушка на циліндр)
4. Датчик частоти обертання турбокомпресора ОГ
5. Датчик температури турбокомпресора ОГ
6. Багатофункціональна шина, ряд циліндрів В
7. Датчик температури охолоджувальної рідини (вихід двигуна)
8. Датчик температури суміші
9. Датчик температури рідини для охолодження (вхід двигуна)
10. Датчик температури мастила
11. Датчик тиску мастила
12. Датчик детонаційного згоряння (один датчик на циліндр)
13. Датчик температури в камері згоряння (один датчик на циліндр)
14. Датчик імпульсів маховика
15. Пристрій керування запаленням

Влаштування двигуна

Картер

Цілісний картер із сірого чавуну, пригвинчений масляний піддон.

Силова установка

Кований колінчастий вал підвішений у корпусі, прифланцований маховик із зубчастим вінцем для стартера, циліндричний зубчастий редуктор для приводу розподільчого валу, гасник крутильних коливань з боку, протилежного маховику

Ковані поршні з поршневими кільцями (ESG)

Кований шатун

Втулки циліндра з водяним охолодженням та можливістю індивідуальної заміни; спеціальне доведення шліфуванням для зниження витрати мастила.

Головка циліндра

Окремі головки циліндрів з чотирма клапанами та кільцями ущільнювачів для оптимізації вихрового потоку, розташована по центру камери згоряння свічка запалювання, маслоущільнювальне кільце круглого перерізу на штоках клапанів

Привід клапанів за допомогою штовхачів та клапанної тяги.

Масляне змащення

Циркуляційне мастило під тиском за допомогою шестеренного насоса; теплообмінник мастила вбудований в контур охолодження двигуна; масляний фільтр в основному потоці.

Наддув

Турбонагнітач для стиснення газоповітряної суміші, 2-ступінчастий охолоджувач суміші для протиточного охолодження (низькотемпературний ступінь в окремому контурі охолодження).

Стартер

Електростартер 24 В або додатковий пневматичний стартер для V20.

Подача пального та очищення суміші

Багатогазовий змішувач для дозування газоповітряної суміші

Повітряний фільтр сухого типу (з оптичним індикатором технічного обслуговування)

Дросельний елемент з електричним сервоприводом для регулювання частоти обертання та потужності

Електронне регулювання та контроль газоповітряної суміші на серводвигуні змішувача за допомогою зміни температури в камері згоряння (по 1 датчику температури на циліндр), керування в системі TEM.

Датчики

Датчики для наступних цілей:

- Температура
  - Охолоджуюча рідина
  - Всмоктуване повітря
  - Суміш

    - Масло
    - Камера згоряння
- Датчик тиску
    - Масло
    - Картер двигуна
- Частота обертів
- Реєстрація положення газового змішувача
- Датчики детонаційного згоряння
- Рівень мастила

Для більшості датчиків, частина яких встановлюється в неодноразовій кількості, виконується кабельне розведення між рядом циліндрів та центральною шиною системи ТЕМ.

Система запалювання

Зносостійка високовольтна система запалювання з мікропроцесорним керуванням, низьковольтним розподільним пристроєм та однією котушкою запалювання на кожен циліндр.

Контроль та регулювання детонаційного згоряння

Регулює детонацію за допомогою датчиків детонаційного згоряння (один датчик на два циліндри) для роботи в бездетонаційному режимі з максимальною можливою потужністю та найвищим коефіцієнтом корисної дії при дотриманні граничних значень шкідливих викидів.

З'єднання

Підключення до ліній установки з метою амортизації коливань

Охолоджувальна вода:	Гумові компенсатори з контрфланцем
Випуск відпрацьованих газів:	Компенсатор із нержавіючої сталі з контрфланцем
Впуск газоподібного палива:	див. інформацію про паливну систему

Охолоджувач суміші

2-ступінчастий охолоджувач суміші з високоефективною теплопередачою, малим перепадом тиску та малою ймовірністю забруднення.

8.2. Трифазний синхронний генератор із внутрішнім полюсом

Тип:	**Marelli MJH 560 LA4**
Напруга:	**10500 В**
Частота:	**50 Гц**

Трифазний синхронний генератор з явно вираженими полюсами, безщітковий, з самозбудженням і демпферною обмоткою, нейтральна точка, що змінюється, ізоляція для захисту від вологи і тропічних умов (макс. вологість повітря 90%).

Загальна конструкція

Генератор складається з головного генератора у вигляді машини із внутрішніми полюсами, збудника у вигляді машини із зовнішніми полюсами та регулятора напруги з потужним вихідним каскадом, для якого енергопостачання силового блоку здійснюється через допоміжна обмотка.

Енергопостачання статора збудника здійснюється за допомогою регулятора напруги. Індукована в роторі збудника трифазна змінна напруга випрямляється за допомогою діодного моста, що обертається, і подається на обмотку збудження головного генератора. Стабілізація напруги головного генератора при змінному навантаженні в острівному режимі, а також налаштування заданого коефіцієнта потужності або заданої реактивної потужності в паралельно-мережевому режимі виконується шляхом зміни струму збудження в ланці регулюючої потужності регулятора напруги.

Ступінь захисту та вентиляція

Тип вентиляції IC 01 згідно з IEC 60034-6 вільний контур охолодження з власним охолодженням за допомогою хвильового вентилятора, ступінь захисту IP23 згідно з IEC 60034-5.

Статор

Обмотка статора відповідає класу ізоляції F/ Підвищення температури відповідно до паспорта генератора відповідно до VDE 0530/IEC 60034..

Ротор

Ізоляція обмотки ротора і збудника відповідає класу ізоляції F/ Підвищення температури відповідно до паспорта генератора відповідно до IEC 60034-1.

Ротор збалансований напівшпонкою якості G 2.5 згідно ISO 21940-1. Максимальна перевищення швидкості (швидкість віджимання) відповідно до IEC 60034-1.

Обмотка

Для зменшення гармонік генератор оснащений обмоткою з кроком 5/6. Ізоляція обмотки з високоякісної ливарної смоли наноситься шляхом просочення вакуумним способом пресування (VPI), що забезпечує захист обмотки від вологи, пилу, золи та абразивних частинок.

Подшипники вала

У стандартному виконанні генератор оснащений двома підшипниками. Підшипники ковзання, що змащуються.

Регулятор напруги

Цифровий регулятор напруги з контролем збою діодів, монтаж усередині допоміжної клемної коробки.

Налаштування номінальної напруги ±10.00% UN

Стандарти та приписи

IEC 60034-1, EN 60034-1, BS 4999-5000, VDE 0530, DIN 6280-3, VDE 0530, NF 51-100, OVE M-10, NEMA MG 1.22, ISO 8528-3

Стандартні компоненти та вузли

- Центральна клемна коробка з основними клемами та зірковою точкою, допоміжна клемна коробка для регулятора напруги та клемна колодка для аксесуарів
- Контролер генератора з функціями контролю напруги, реактивної потужності або коефіцієнта зміщення, вкл. необхідні для керування трансформатори напруги та струму
- Контроль температури за допомогою 6 датчиків PT 100 в обмотці (3 х активні, 3 х резервні)
- вихідні клеми генератора
- Стаціонарний обігрів: 230 В ±5 %, 2 х 200 Вт
- 150/1/1/1 А
    - Сердечник 1: Сердечник 1: 30 ВА, 1FS5 (вимірювання, не відкалібрований)
    - Сердечник 2: Сердечник 2: 15 ВА, 10P10 (загальний захист)
    - Сердечник 3: Сердечник 3: 15 ВА, 10P10 (диференційний захист)
- З кабельним фланцем із вбудованим запобіжником натягу, без сальників.

Електричні параметри та характеристики

- Точність напруги, статична ± 0,5 до 1 % від номінальної напруги
- Зміна швидкості + 3% / - 5% від номінальної швидкості, холодна та тепла машина
- Загальний коефіцієнт гармонійних спотворень (THDU) напруги (Ph-Ph) у режимі очікування ≤ 2 %
- Незбалансоване навантаження IIinverse / IN ≤ 8 % відповідно до IEC 60034-1
- Рівень радіоперешкод, клас B, група 1 відповідно до DIN EN 55011; VDE 0875-11
- Тривалий струм короткого замикання з коротким замиканням 3-полюсної клеми: мінімальний трикратний номінальний струм протягом 5 с

Генератор відповідає вимогам директиви BDEW щодо підключення електростанцій до мережі середньої напруги та паралельної роботи з нею, включаючи 4-ту поправку

8.3. Компоненти установки

Опорна рама

Жорстка на вигин та кручення сталева конструкція для установки двигуна та генератора. Пружні сталеві пружинні елементи, що окремо додаються в комплекті, закріплюються під опорною рамою установки.

Муфта

Пружна при крученні, фланцева муфта, що аксіально насаджується, для встановлення гнучкого на кручення з'єднання між двигуном і генератором. Гумовий елемент демонтується радіально.

Регулювання рівня мастила

Автоматичний долив мастила, регулювання за допомогою занурювального зонда для контролю рівня масла (мін. і макс.), а також для керування електромагнітними клапанами та насосом свіжого масла.

Насос попереднього змащування

Електричний насос попереднього змащування на агрегаті; шляхом перемикання триходового крана можна спорожняти двигун та зовнішній масляний бак з метою заміни масла.

Додаткові компоненти агрегату

Перераховані компоненти додаються окремо в комплекті і не закріплені на агрегаті.

- 1 комплект сталевих пружинних елементів, що не вимагають технічного обслуговування, з регулюванням по висоті для зручного вирівнювання агрегату на фундаменті на об'єкті.
- 2 електромагнітні клапани зі сполучними елементами для подачі мастила
- 1 комплект гнучких шлангів для подачі та відведення мастила
- 1 ізоляційний килимок для компенсатора відпрацьованих газів.
- 1 масловідділювач для вентиляції картера з вбудованим фільтром парів масляного туману та зворотною лінією до двигуна
- 1 регулятор зниженого тиску для встановлення на масловідділювач
- 1 комплект монтажних деталей для встановлення масловідділювача

Забарвлення

Забарвлення зібраного агрегату згідно з промисловим стандартом включає наступне:

- Грунтовка, товщина сухого шару 40+30 мкм
- Зовнішнє покриття, колір 5010, генціаново-синій, товщина сухого шару 90+40 мкм
- 1 флакон лаку для усунення дефектів, колір зовнішнього покриття

Маркування

Мова на маркуванні генераторної установки: російська

8.4. Паливна система

Ділянка регулювання нульового тиску газу
Вид газу: **Природний газ МЧ 80**
Ном. діаметр (на стороні виходу): **DN 65**

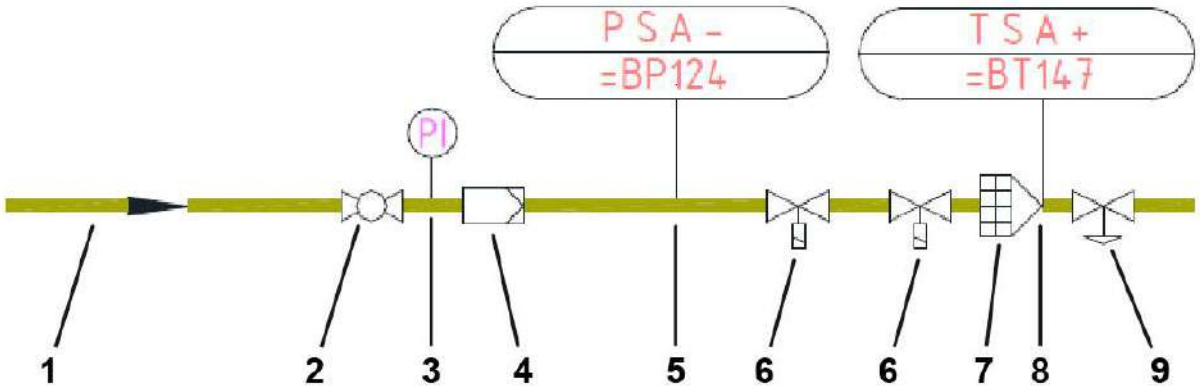

1. Газ
2. Кульовий кран
3. Манометр
4. Газовий фільтр
5. Реле тиску
6. Електромагнітний клапан
7. Вогневий запобіжник (не для природного газу)
8. Датчик температури
9. Регулятор нульового тиску

Ділянка регулювання тиску газу у вигляді попереднього випробування функціонального вузла з окремих компонентів з сертифікатом ЄС про затвердження типу згідно з Директивою ЄС для напірного обладнання та Директивою ЄС для газового обладнання підходить для газів сімейств 1, 2 та 3 (в газоподібній фазі) згідно з DVGW G 260.

При дотриманні нормативних документів, зазначених у декларації виробника, ділянка регулювання газу розглядається як «довгочасно технічно герметична» згідно з TRBS 2152, частина 2, розділ 2.4.3 і тому не може стати причиною утворення вибухонебезпечного середовища.

Ділянка регулювання газу розрахована на вхідний тиск **90 мбар** з допустимою точністю AC 10 та частотою коливання тиску < 10/год. Для забезпечення точності регулювання вихідного тиску максимальний вхідний тиск становить 200 мбар. Вихідний робочий тиск (OPd) становить 0 мбар +/-3 мбар.

Складається з:

- 1 кульовий кран
- 1 газовий фільтр
- 1 манометр
- 1 реле тиску для мінімального тиску газу
- 2 автоматичні запірні клапани, клас А, група 2
- 1 регулятор нульового тиску
- 1 вихідний фасонний елемент для зовнішньої точки вимірювання регулятора нульового тиску
- 2 контрфланці для монтажу ділянки регулювання газу в газопроводі
- 1 контроль герметичності

Еластичний з'єднувальний трубопровід

Еластичний з'єднувальний трубопровід зі сталевим посиленням призначений для гнучкого підключення газопроводу до газоповітряного змішувача.

Номінальний діаметр: DN 65

8.5. Контур охолодження суміші

Повітряний клапан

Поплавковий повітряний клапан у виконанні з пресованої латуні, з повністю ущільненим запірним пристроєм та відповідним запірним клапаном.

Макс. температура	120 °C
Макс. тиск	10 бар

8.6. Контур охолодження двигуна

Сепаратор газу та бруду

Сепаратор газу та бруду видаляє найдрібніші мікробульбашки та частинки бруду із системи охолодження. Це покращує якість охолоджувальної рідини, що означає, що компоненти установки мають довший термін служби та уникають проблем з двигуном.

Приєднання:	фланцеве DN 100
макс. об'ємна витрата:	110,20 м³/год
Втрата тиску при макс. об'ємна витрата:	0,1 бар

Попередній електричний нагрівач охолоджувальної води

Електричний попередній нагрівач для попереднього підігріву та підтримки у нагрітому стані вимкненого двигуна. Є ємністю, оснащеною нагрівальними елементами, призначеною для монтажу в контур охолоджувальної рідини двигуна згідно зі схемою трубопроводів і КВП.

Теплопродуктивність	9 кВт
Напруга	400 / 480 В
Виконання:	з фланцями

Система водяного охолодження двигуна

Системи охолодження, що застосовуються, працюють на основі водяного охолодження і є закритими системами з боку двигуна.

Контур охолодження складається з:

- Розширювального бака
- Арматури заповнення (запірний клапан та клапан обмеження тиску, манометр)
- Аварійного (-их) клапана (-ів)
- Короткий термостат (механічний регулятор температури)
- Усіх без винятку необхідних трубопроводів на модулі
- Випускних пристроїв та дренажних кранів
- Водяного насос, включаючи зворотний клапан
- Підігріву охолоджувальної води

8.7. Система відпрацьованих газів

Реле протитиску відпрацьованих газів

Датчик тиску для контролю максимально допустимого протитиску газів, що відпрацювали після двигуна. Для установки в трубопровід відпрацьованих газів після двигуна (турбокомпресора) і перед окислювальним каталізатором або глушником газів, що відпрацювали.

Мембранне реле тиску з мікровимикачем. У комплект постачання входить захисна трубка довжиною близько 400 мм.

Діапазон перемикання - 0,5–500 мбар

8.8. Електрична система

Система керування двигуном TEM-EVO

Система Total Electronic Management (TEM) забезпечує контроль та моніторинг усіх функцій газового двигуна, а також допоміжних приводів двигуна загалом. Завдяки функціям контролю ця система захищає двигун від неприпустимих граничних станів та гарантує тривалий термін служби.

Система TEM-EVO регулює та оптимізує спалювання газу в циліндрах. Вбудовані функції регулювання забезпечують оптимізовані та відтворювані показники роботи двигуна у всіх робочих станах. Завдяки широкому асортименту опцій, можлива оптимальна адаптація системи TEM-EVO до певних випадків застосування.

Система TEM-EVO складається з 3 компонентів:

- Контролер введення-виводу
- Керуючий комп'ютер
- Розподільча шафа агрегату (AGS)

Шафа інтерфейсів

Закрита з усіх боків сталева шафа, передні двері з профільним гумовим ущільненням. Встановлено на агрегаті, підключено, готове до роботи.

Фарбування: RAL 7035

Захист: зовнішній IP 40 внутрішній IP 10 (захист від прямого контакту з активними деталями).

Конструкція відповідно до DIN VDE 0660, частина 500 або IEC 439-1 або EN 60 439-1/1990. Температура навколишнього середовища 5 - 40 ° C, Відносна вологість 70%.

Розміри :

- висота 1600 мм
- ширина 800 мм.
- глибина 600 мм

Напруга подається від зарядного пристрою акумуляторів.

Живлення допоміжних систем (замовляється у відповідних постачальників)

3 x 400/231В, 400/231Гц, 16 А

Складається з:

- Клемна шина
- Вузли децентралізованого введення та виведення, з'єднані інтерфейсом шини з центральним управлінням двигуна у шафі управління модуля
- Блоків контролю частоти обертів
- Вимірювальний перетворювач напруги збудження
- Реле, захисні пристрої, автомати, захисний вимикач двигуна для керування клапанами та допоміжними пристроями

8.9. Автоматична система поповнення мастила

Система поповнення мастила включає додатковий бак для мастила.

Автоматичне поповнення мастила

Магнітний клапан в лінії подачі мастила регулюється за допомогою датчика рівня, візуальний контроль – через оглядове скло; контроль рівня масла із зупинкою двигуна при досягненні позначки "min" та "max"; ручне керування клапаном для першого заповнення системи або при заміні олії.

Масляний насос охолодження

Змонтовано на опорній рамі модуля; використовується для охолодження турбонагнітача; час роботи після зупинки двигуна-15 хвилин.

- масляний насос 250 Вт
- масляний фільтр
- необхідні трубопроводи

8.10. Шафа керування модуля

Функції шафи керування модулем:
Візуалізації центрального блоку управління двигуном та агрегатом
Центральна система керування двигуном і модулем

Габарити:

Висота	2200 мм (вкл. основа 200 мм)
Ширина	800 мм
Глибина	600 мм

Керуюча напруга від стартової або керуючої батареї 24 В

Візуалізація за допомогою сенсорного дисплея

Операційний термінал використовується для керування системами керування двигуном (система TEM-Evo). Операційний термінал призначений для установки в закритій шафі керування.

Сенсорна функція 15-дюймового TFT-монітора та графічний інтерфейс користувача забезпечують просте та інтуїтивно зрозуміле керування. Можна керувати газовим двигуном та допоміжними агрегатами, керованими системою TEM-Evo.

Під час експлуатації систем TEM-Evo необхідно дотримуватись наступних документів:

- Документація виробника генераторної установки
- Заводська документація виробника
- Інструкція з експлуатації системи TEM-Ево
- Інструкції наглядового органу та торгових асоціацій

8.11. Система з'єднання із зовнішньою мережею

Функція:
Для негайного відключення генератора від мережі у разі неполадок у мережі.

- двоступінчастий контроль з обмежувачем за високою та низькою напругою
- двоступінчастий контроль з обмежувачем за високою та низькою частотою струму
- окремі незалежні інтервали контролю напруги та частоти струму.
- контроль стрибкових змін векторної характеристики або контроль df/dt для негайного відключення генератора від мережі, наприклад, при автоматичному повторному включенні
- загальна індикація світловими діодами та буквено-цифрова індикація на дисплеї всіх вимірюваних та встановлюваних параметрів у робочому та аварійному режимах
- блокування несанкціонованого доступу до системи керування за допомогою пароля

8.12. Сигналізація по газу

Призначення:

Система контролює в безперервному режимі повітря в машинному відділенні та попереджає про вибухонебезпечну чи небезпечну для здоров'я концентрацію газу.

Вимірювальний пристрій (каталітичний сенсор) встановлюється залежно від виду газу або під стелею контейнера або на підлозі.

Обсяг поставки:

- сигналізація напруга 24 В
- 2 газові(і) сенсори(и)

8.13. Система подачі мастила

Система призначена для подачі свіжого мастила та зливу відпрацьованого.

Складається з:

- 1 бак свіжої олії, 250 л
- Електричний насос для подачі свіжої олії та для відпрацьованої олії
- Датчик рівня для керування насосами та повідомлення про рівень мастила
- Необхідна запірна арматура
- Трубопроводи мастила між модулем та баками для олії

Завдяки простому перемиканню насоси жорстко змонтовані на консолі.

Виконують такі функції:

- Наповнення бака свіжої олії з бочки
- Наповнення бака мастила з бочки,
- Наповнення ванни з бочки
- Відкачування відпрацьованого масла з ванни до бочки
- Відкачування олії з бака мастила в бочку.

8.14. Шумоглушник вихлопних газів

Забезпечує дотримання рівня шуму вихлопної системи відпрацьованих газів.

Матеріал: Нержавіюча сталь

Обсяг поставки:

- глушник
- необхідні фланці , ущільнення та кріплення

Ізоляція:

Замовнику слід передбачити ізоляцію шумоглушників вихлопних газів для зниження поверхневого випромінювання (тепло та звук).

Ізоляція (100 мм мінеральної вати з покриттям із листа оцинкованої сталі товщиною 0,75 мм) необхідна з боку замовника, щоб дотриматися рівня шуму 65 дБ (А) на відстані 10 м.

8.15. Припливно-витяжна вентиляція

Забезпечує вентиляцію машинної зали.

Принцип роботи:

- Подання необхідного для спалювання кількості повітря
- Подача та видалення необхідної кількості холодного повітря для відведення випромінюваного тепла (Насамперед від двигуна та генератора)

Припливна вентиляція складається з:

- Захисні жалюзі із встановленими похило пластинами, що захищають від дощу, а також із захисною ґратами від птахів матеріал: оцинкована сталь
- Створка жалюзі складається з:
    - профільної рами та пустотілих пластин, що закриваються на зустріч один одному, на полімерних втулках
    - електродвигуна з сервоприводом та кінцевим вимикачем
    - матеріал: оцинкована сталь
- Звуковбирний кожух складається з:
    - корпуси з листової сталі
    - релаксуючих складок
- Припливний вентилятор з електродвигуном 400/231 В, 50 Гц, включаючи частотний регулятор

Витяжна вентиляція складається з:

- Захисні жалюзі із встановленими похило пластинами, що захищають від дощу, а також із захисною ґратами від птахів матеріал: оцинкована сталь
- •Створка жалюзі складається з:
    - профільної рами та пустотілих пластин, що закриваються на зустріч один одному, на полімерних втулках
    - електродвигуна з сервоприводом та кінцевим вимикачем
    - матеріал: оцинкована сталь
- Звуковбирний кожух сладається з:
    - корпуси з листової сталі
    - релаксуючих складок

Жалюзі припливу повітря відкриваються автоматично при запуску двигуна, жалюзі відведення повітря відкриваються, коли температура в контейнері підвищується до температури, за якої включається вентилятор припливної вентиляції (ввімкнення вентилятора регулюється за допомогою термостата, що знаходиться всередині контейнера).

8.16. Система охолодження-двоконтурний радіатор

Для відведення тепла, що не використовується.

Теплова енергія з сорочки охолодження двигуна, системи охолодження суміші та мастильного олії відводиться через двоконтурну систему охолодження з радіатором.

Складається з:

- радіатора
- насос
- регулятора
- розширювального бачка

Розрахована за теплообміном на навколишню температуру 35°C. Спеціальне виготовлення по запиту.

8.17. Контейнер

Сталевий контейнер для модуля.

Габарити:

- Довжина: 12 200 мм
- Ширина: 3 200 мм
- Висота: 2 900 мм

Залишковий звуковий тиск:

65 дБ(А) на відстані 10 м (поверхневий рівень, що вимірюється згідно DIN 45635).

Температура оточуючого повітря:

Контейнер розрахований на температуру навколишнього повітря від -20 до 32°C. Розрахунок для інших температур можливий на запит.

Опорна рама:

Самонесуча конструкція, тобто. статика дозволяє монтувати всі вбудовані (агрегат, розподільні шафи тощо) та надбудовані елементи (глушник вихлопних газів, радіатор тощо)

Конструкція:

Між основною рамою та каркасом даху приварені точно підібрані за розміром опори трапецієподібними металевими листами.

Шумопоглинаючі площини є панелями з мінерального волокна з ворсистою поверхнею та металевою перфорованою оболонкою.

Конструкція розрахована на застосування просто неба в будь-яких погодних умовах. При проведення монтажних робіт допускається знаходження монтажників на даху контейнера.

На торцевій стінці з боку відведення повітря передбачені знімні елементи вбудовування агрегату. Передбачені двері для доступу до приміщення розподільного пристрої.

На боці передбачені двері для доступу в машинне відділення.

Двері (в машинне відділення та в приміщення розподільчого пристрою) оснащені циліндричними замками і відчиняються як двері аварійного виходу у напрямку шляху евакуації. На них є відповідне маркування. Двері відчиняються зсередини без допоміжних пристроїв (наприклад, замок "антипаніка").

Розміри дверей: прибл. 1000 мм x 2000 мм (ширина x висота).

Машинне приміщення:

Днище в машинному відділенні є алюмінієвою ванною з синтетичним покриттям.

У машинному відділенні передбачені наступні вихідні та вхідні отвори:

- Дах:
  вхід/вихід охолоджувальної води; зварені фланці Щільно насаджена окантовка з повітрозабірником на трубопроводі вихлопних газів.
- Стеля:
  на стелі монтуються анкерні шини для підвішування кабельних коробів, газопроводів тощо
- Бічна стінка:
  подача паливного газу, зварний фланець

Приміщення розподільчого пристрою:

Вентиляція приміщення розподільчого пристрою здійснюється через закривається отвір подачі повітря. Відведення повітря здійснюється вентиляторами машинного відділення. Для кабельного виходу передбачено гніздо у підлозі приміщення розподільчого пристрою. Вся поверхня приміщення розподільного пристрою має покриття із пластику.

Вбудовування модуля та монтаж контейнера виконуються в наступній послідовності:

- Розвантаження та встановлення модуля
- Монтаж розподільного пристрою в окремому приміщенні розподільного пристрої
- Монтаж газової рампи
- Монтаж системи мастила
- Монтаж припливно-витяжної вентиляції
- Монтаж глушника вихлопних газів на даху контейнера
- Монтаж радіатора охолодження на даху контейнера
- Монтаж освітлення контейнера
- Монтаж електропроводки для допоміжних систем
- Монтаж всіх трубопроводів вихлопних газів, паливного газу, олії та охолоджувальної води з всією необхідною арматурою, гнучкими з'єднаннями та кріпильними елементами, до зазначених меж постачання
- Металеві підніжки над трубопроводами
- Захист від потрапляння дощу
- Розміщення всіх заводських табличок

Перевезення та встановлення контейнера

У контейнерних електростанціях електрогенераторна установка повністю зібрана та вбудована у контейнер. Компоненти електростанції, такі як глушники шуму газів, що відпрацювали, і теплообмінники відпрацьованих газів, розміщені на даху контейнера, для транспортування контейнерної електростанції слід зняти та перевезти їх як окремий вантаж.

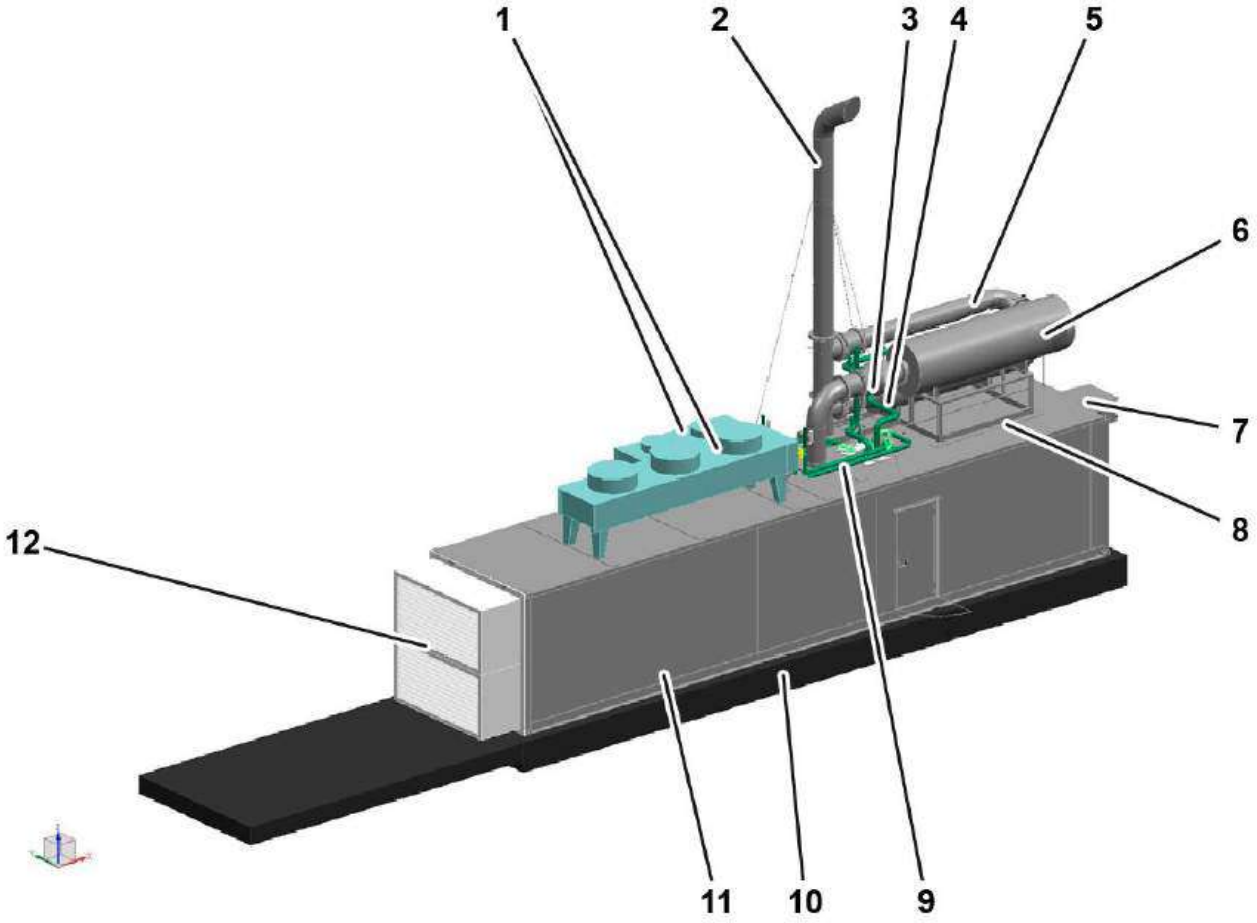

1. Вентиляторна панель
2. Випускна труба
3. Каталізатор
4. Теплообмінник відпрацьованих газів
5. Байпас відпрацьованих газів
6. Глушник шуму відпрацьованих газів
7. Кондиціонер
8. Рама
9. Водопроводи
10. Стрічковий фундамент (забезпечується замовником)
11. Контейнер
12. Компоненти для подачі повітря

Підйом контейнера

Для завантаження контейнера з метою подальшого транспортування, перевантаження та розвантаження на будівельному об'єкті необхідно підняти контейнер і підвісити його до крана.

Компоненти всередині контейнера, особливо електрогенераторна установка на пружних опорах, надійно закріплюються під час транспортування.

Електрогенераторна установка блокується за допомогою кількох різьбових стрижнів та колодок із твердої деревини, які розміщуються між опорною рамою електрогенераторної установки та шиною фундаменту. Крім того, в чотирьох кутах опорної рами закріплюються натяжні ремені, які міцно з'єднуються з вушками конструкції контейнера. Компоненти для введення в експлуатацію та інші деталі, що вільно перевозяться всередині контейнера, також надійно фіксуються. Незважаючи на всі захисні заходи, підйом контейнера виконується по можливості рівномірно та зі збереженням горизонтального положення контейнера.

Для підйому використовуються приварені до даху контейнера кутові накладки, які є точками захоплення вантажу. Довжина тросів вибирається таким чином, щоб гак підйомного крана знаходився на рівні центру контейнера.

Центр ваги контейнера позначений зовні на бічній стінці контейнера. (див. рис. «Підйом контейнера за верхні кутові накладки за допомогою тросів 317» і рис. «Підйом контейнера за верхні кутові накладки за допомогою траверси 317»).

Підйом контейнера за верхні кутові накладки за допомогою тросів

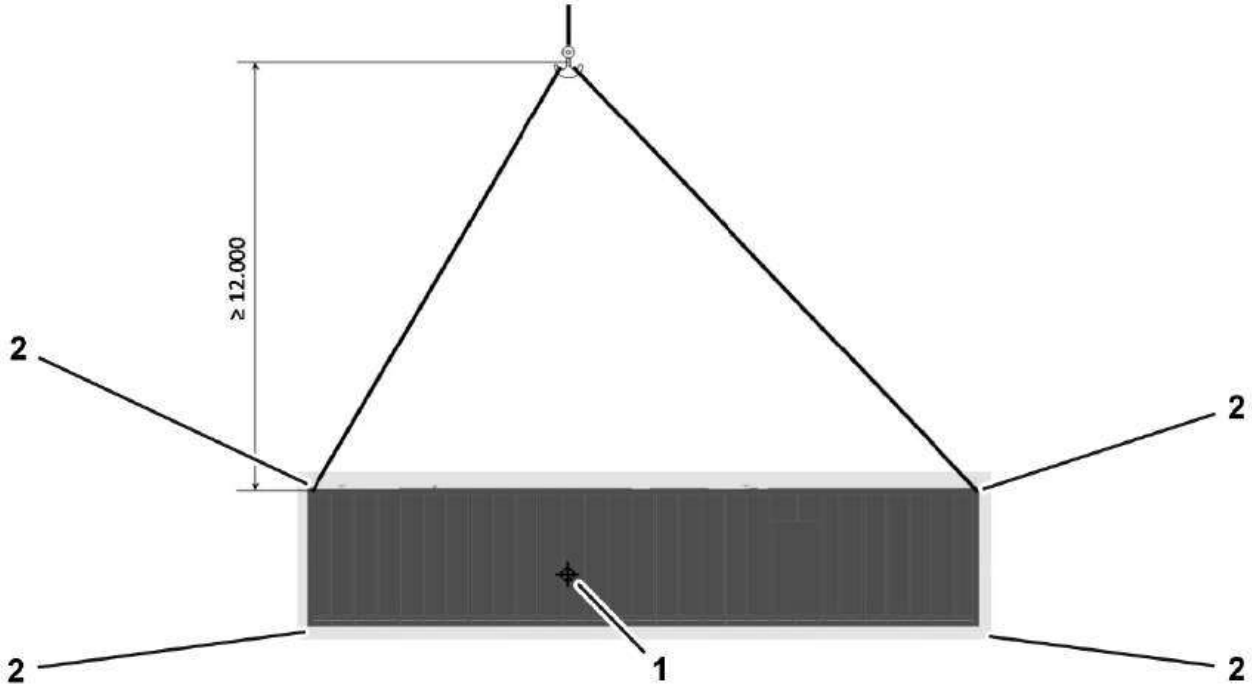

1. Маркування центру важкості
2. Кутові накладки контейнера

Підйом контейнера за верхні кутові накладки за допомогою траверси

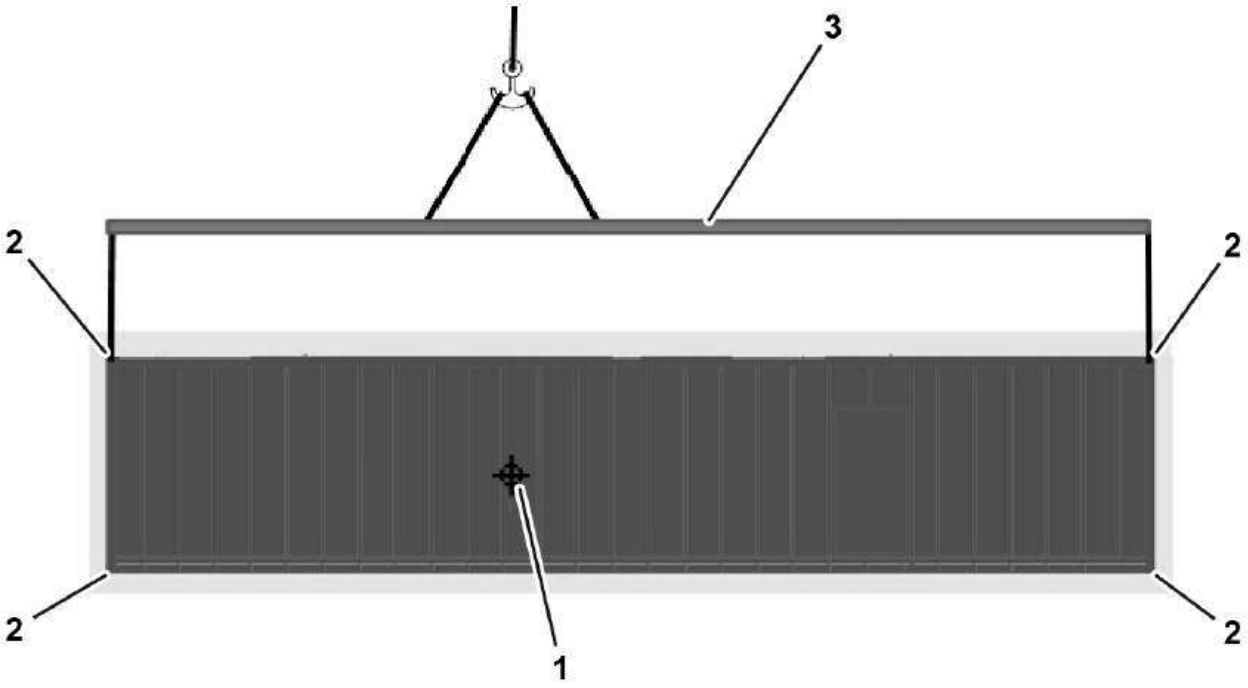

1. Маркування центру важкості
2. Кутові накладки контейнера
3. Траверса

9. КОМПЛЕКТАЦІЯ

9.1. Електрична частина

Модуль

До клем силового вимикача генератора

9.2. Гаряча вода

До сполучних фланців на лінії прямої та зворотної води на контейнері

9.3. Вихлопний газ

До вихідного фланця шумоглушника на даху контейнера; вихлопна труба поставляється замовником *

9.4. Паливний газ

До сполучного фланця на контейнері

9.5. Мастило

До підключення насосів свіжого та відпрацьованого масла на контейнері

9.6. Ізоляція

Ізоляція теплообмінників, трубопроводів та шумоглушника в обсяг постачання не входить і має бути забезпечена замовником.

9.7. Перше заповнення модуля

Робочі рідини для першого заповнення модуля (мастило, рідина для охолодження двигуна, антифриз, антикорозійні добавки) не входять до обсягу постачання.

Склад та якість використовуваних матеріалів повинні суворо відповідати "Технічним інструкціям" MWM Austria GmbH.

9.8. Документація

Перелік документації на газопершневий агрегат:

- Інформація про технічне обслуговування
- Правила техніки безпеки
- Інструкція з експлуатації газогенераторної установки
- Керівництво з експлуатації системи TEM/системи TPEM
- Інструкції щодо встановлення
- Схеми електричних клем
- P&I діаграма
- Креслення генераторної установки
- Журнал стендових випробувань двигуна

10.ПОСТАЧАННЯ ТА ВСТАНОВЛЕННЯ.

10.1. Розвантаження

Розвантаження, переміщення до місця встановлення, встановлення та припасування поставленого обладнання на підготовлений замовником фундамент в обсяг постачання RSE s.r.o. не включені.

10.2. Монтаж

Складання всіх компонентів обладнання в обсяг поставки RSE s.r.o. не включено.

10.3. Складування

Замовник повинен підготувати достатній за розмірами майданчик для складування та зберігання обладнання.

11.ЕКСПЛУАТАЦІЯ

Введення в експлуатацію та експлуатація модуля проводиться лише після реєстрації його в журналі обліку обладнання підприємства.

Експлуатація проводиться у відповідності інструкцією на двигун

12.ТЕХНІЧНИЙ ОГЛЯД І ТЕХНІЧНЕ ОБСЛУГОВУВАННЯ МОДУЛЯ.

Технічний огляд проводиться у відповідності з "Технічною інструкцією" MWM Austria GmbH.

Технічне обслуговування проводиться у відповідності з "Технічною інструкцією" MWM Austria GmbH.

Додаток А
Варіанти обв’язки установки

Схема обв’язки установки без відбору тепла на контур опалення

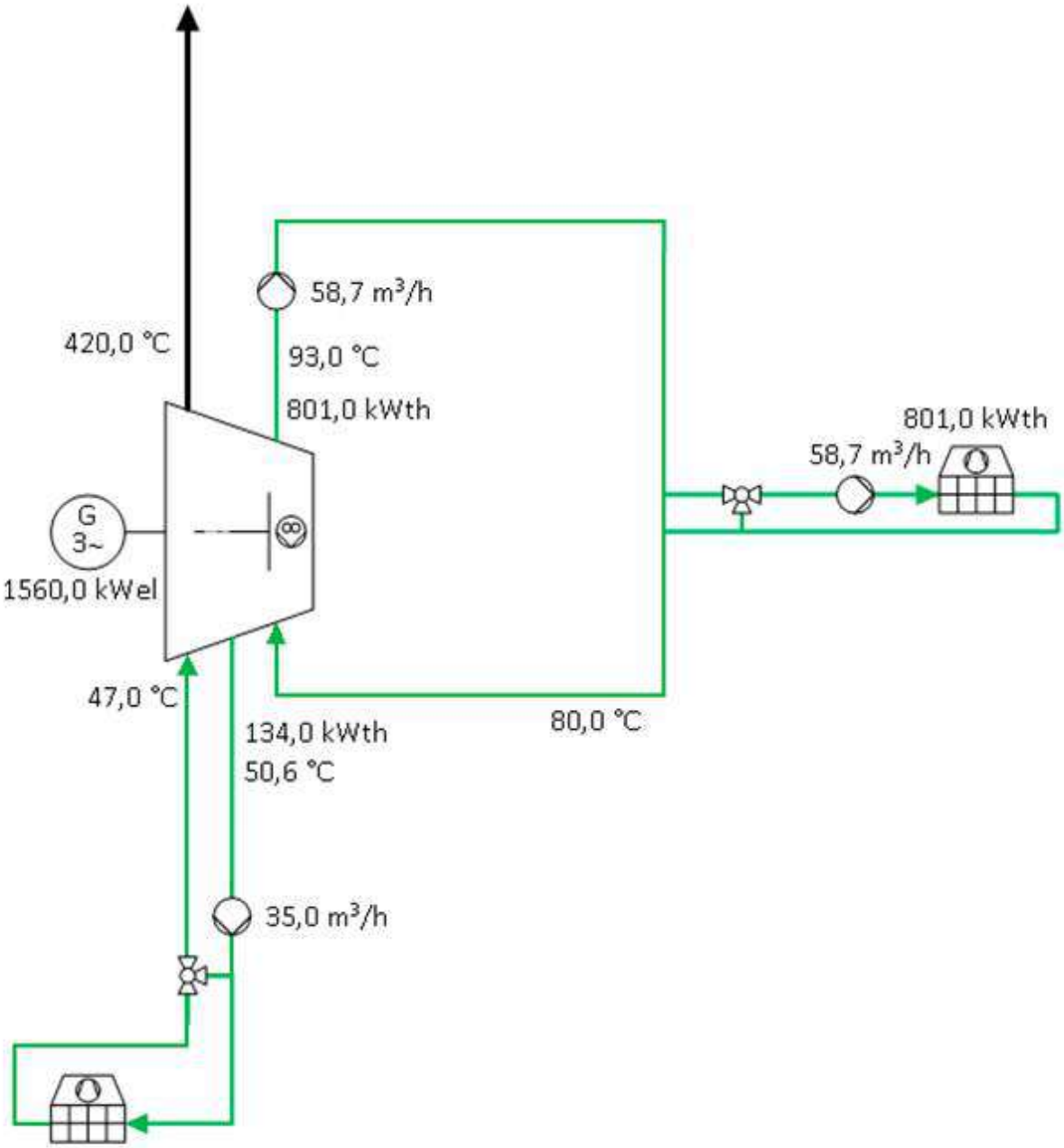

Схема обв’язки установки з відбору тепла на контур опалення

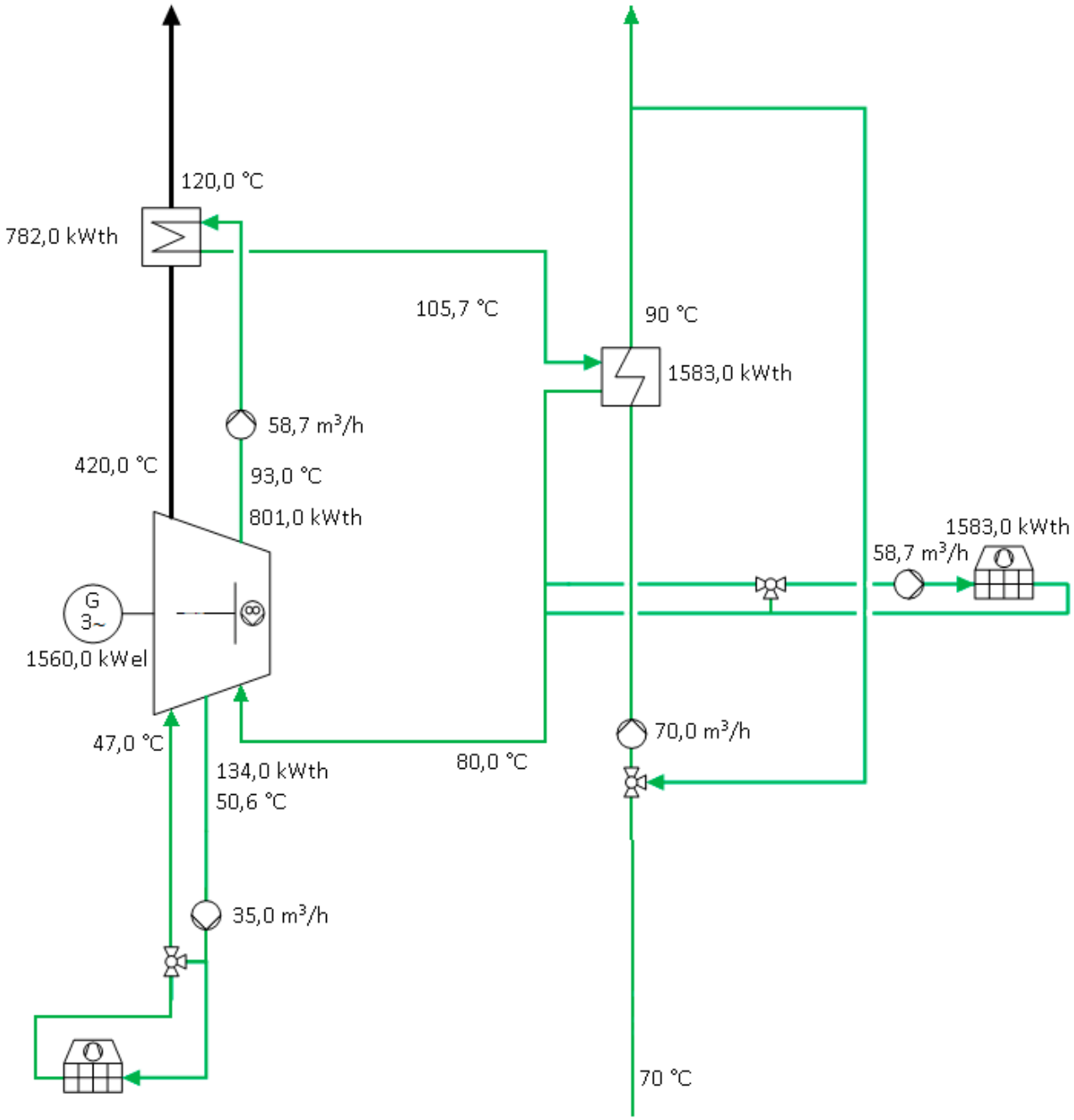

Додаток Б

Габаритні розміри Установки

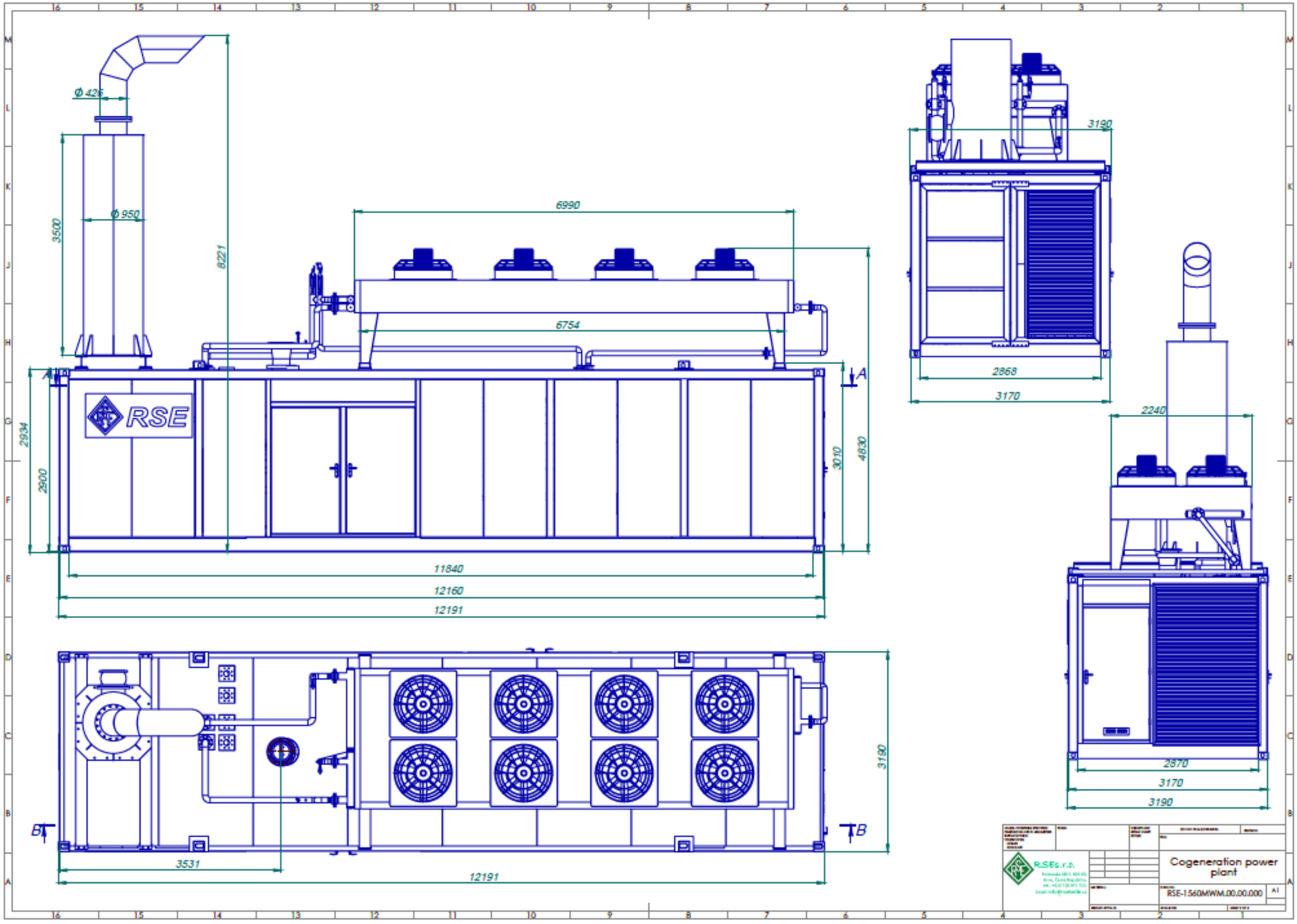

PASSPORT / ПАСПОРТ

OF GASPOWERED ELECTRICAL COGENERATION PLANT MWM TCG 2032BV16 AS A SET

ГАЗОВОЇ ЕЛЕКТРИЧНОЇ УСТАНОВКИ MWM TCG 2032BV16 У КОМПЛЕКТІ

IN ACCORDANCE WITH THE PRESENTED END-USE CERTIFICATE, THE GENSET AND ALL ACCESSORIES ARE INTENDED FOR END-USE IN THE REPUBLIC OF UKRAINE

ВІДПОВІДНО ДО СЕРТИФІКАТУ КІНЦЕВОГО ВИКОРИСТАННЯ, ГЕНЕРАТОР ТА ВСІ АКСЕСУАРИ ПРИЗНАЧЕНІ ДЛЯ ВИКОРИСТАННЯ В УКРАЇНІ

Upon transfer of the module to another owner the present passport is to be transferred together with it
При передачі установки іншому власнику разом з ним передається паспорт

---

1. INFORMATION ABOUT MANUFACTURE / ВІДОМОСТІ ПРО УСТАНОВКУ

1.1. Загальна інформація:

Gas powered electrical cogeneration plant MWM TCG 2032BV16 as a set /
Газова електрична когенераційна установка MWM TCG 2032BV16 в комплекті:

Engine serial No / Серійний номер двигуна:_____
Generator serial № / Серійний № генератора: _____

Year of manufacture / Рік випуску: _____
Manufacturer / Виробник: Caterpillar Energy Solutions GmbH (Німеччина)

The power plant under serial number _____ conforms to the production documentation, underwent tests and was admitted for operation. /

Електростанція під заводським номером _____ відповідає виробничій документації, пройшла випробування та допущена до експлуатації.

_____

(підпис)

MAIN TECHNICAL CHARACTERISTICS / ОСНОВНІ ТЕХНІЧНІ ХАРАКТЕРИСТИКИ

The data is indicated in accordance with the following conditions: / Дані вказуються відповідно до таких умов:

Fuel gas:	**Natural gas**	**Паливний газ:**	**природний газ**
Power:	**ISO standard power ICN**	**Потужність:**	**стандартна потужність ISO ICN**
Speed:	**1000 min^{-1}**	**Швидкість:**	**1000 $хв^{-1}$**
Speed governor:	**TEM**	**Регулятор швидкості:**	**TEM**
Methane number MN:	**80**	**Метанове число MN:**	**80**
Heating value (LHV):	**10,17 kWh/m³n**	**Теплова здатність (НГВ):**	**10,17 кВт*год/м³н**

№	Name of parameter	Назва параметра	Values	Значення
1.1	**Engine**	**Двигун**		
1.1.1	Engine manufacturer	Виробник двигуна	Caterpillar Energy Solutions GmbH	Caterpillar Energy Solutions GmbH
1.1.2	Engine model	Модель двигуна	TCG 2032BV16R	TCG 2032BV16R
1.1.3	Number of cylinders in the engine	Кількість циліндрів у двигуні	16	16
1.1.4	Number of engine strokes	Кількість тактів двигуна	4-stroke	4-тактний
1.1.5	Engine cylinder bore, mm	Діаметр циліндра двигуна, мм	260	260
1.1.6	Engine piston stroke, mm	Хід поршня двигуна, мм	320	320
1.1.7	Engine compression ratio	Ступінь стиснення двигуна	12	12
1.1.8	Ignition system	Система запалювання	Spark	Іскра
1.1.9	Displacement, dm3	Робочий об'єм, дм3	272	272
1.1.10	Mean piston speed, m/s	Середня швидкість поршня, м/с	10,7	10,7
1.1.11	Starter motor kWel / V DC	Стартер кВт ел / В постійного струму	-	-
1.1.12	Lube oil content engine, dm3	Вміст мастила двигуна, дм3	1 850	1 850

№	Name of parameter	Назва параметра	Values	Значення
1.1.13	Typical mean lube oil consumption at full load, g / kWh	Типове середнє споживання мастила при повному навантаженні, г / кВт*год	0,2	0,2
1.1.14	Engine jacket water volume, dm3	Об'єм води в сорочці двигуна, дм3	570	570
1.1.15	Engine jacket water with glycol temperature in / out max, 0C	Температура води з гліколем сорочки двигуна вхід/вихід макс., ^{0}C	78/92	78/92
1.1.16	Engine jacket water with glycol flow rate, m3/h / pressure loss, bar	Витрата води з гліколем в сорочці двигуна, м3/год / втрата тиску, бар	118/1,8	118/1,8
1.1.17	Intercooler coolant volume engine, dm3	Об'єм охолоджуючої рідини інтеркулера двигуна, дм3	51	51
1.1.18	Intercooler coolant with glycol temperature in / out, 0C	Температура води з гліколем інтеркулера вхід/вихід макс., ^{0}C	40/44	40/44
1.1.19	Intercooler coolant with glycol flow rate, m3/h / pressure loss, bar	Витрата рідини з гліколем в інтеркулері, м3/год / втрата тиску, бар	65/1,1	65/1,1
1.1.20	Exhaust temperature, approx. ^{0}C	Температура вихлопу, прибл. ^{0}C	383	383
1.1.21	Exhaust mass flow wet, approx. kg/h	Масова витрата вихлопних газів у мокрому стані, прибл. кг/год	24 282	24 282
1.1.22	Combustion air mass flow – ISO 3046/1 kg/h	Масова витрата повітря для горіння – ISO 3046/1 кг/год	22 366	22 366
1.2	**Energy balance (tolerance for heat rejection ±8%)**	**Енергетичний баланс (допуск на тепловіддачу ±8%)**		
1.2.1	Electrical power (with power factor = 1,0), kWel	Електрична потужність (з коефіцієнтом потужності = 1,0), кВт ел	4 500	4 500
1.2.2	Jacket water heat, kW	Тепло води сорочки, кВт	1 799	1 799

№	Name of parameter	Назва параметра	Values	Значення
1.2.3	Intercooler LT heat with coolant temperature 40^{0}C, kW	Тепло інтеркулер LT heat з температурою теплоносія 40^{0}C, кВт	383	383
1.2.4	Exhaust heat cooled to 120^{0}C, kW	Тепло відпрацьованих газів, охолоджене до 120ºC, кВт	1 937	1 937
1.2.5	Fuel consumption (tolerance +5%), kW	Витрата палива (допуск +5%), кВт	10 164	10 164
1.2.6	Electrical efficiency, %	Електричний ККД, %	44,3	44,3
1.2.7	Thermal efficiency(exhaust cooled to 120^{0}C), %	Тепловий ККД (вихлоп охолоджений до 120^{0}C), %	43,5	43,5
1.2.8	Total efficiency, %	Загальний ККД, %	87,8	87,8
1.3	**Generator**	**Генератор**		
1.3.1	Generator manufacturer	Виробник генератора	Marelli	Marelli
1.3.2	Generator model	Модель генератора	MJH 800 MC6	MJH 800 MC6
1.3.3	Voltage, V	Напруга, В	10 500	10 500
1.3.4	Frequency, Hz	Частота, Гц	50	50
1.3.5	Voltage range, %	Діапазон напруг, %	+10 / -10	+10 / -10
1.3.6	Speed, min^{-1}	Швидкість, хв$^{-1}$	1 000	1 000
1.3.7	Generator efficiency (with power factor = 1,00)	ККД генератора (з коефіцієнтом потужності = 1,00)	97,86	97,86
1.3.8	Generator insulation class	Клас ізоляції генератора	F	F
1.3.9	Protection class	Клас захисту	IP23	IP23
1.4	**System parameters**	**Параметри системи**		
1.4.1	See also MWM “Layout of Power Plants”	Дивіться також MWM «Схеми електростанцій»		
1.4.2	Ventilation air flow for ΔT=15K, approx. kg/h	Потік вентиляційного повітря при ΔT=15K, прибл. кг/год	116 200 (incl. combustion air)	116 200 (включаючи повітря для горіння)

№	Name of parameter	Назва параметра	Values	Значення
1.4.3	Combustion air temperature minimum / design(Altitude), ^{0}C	Мінімальна температура повітря для горіння / розрахункова (висота), ^{0}C	5 / 25	5 / 25
1.4.4	Exhaust backpressure minimum / maximum, mbar	Мінімальний / максимальний протитиск вихлопу, мбар	30 / 50	30 / 50
1.4.5	Maximum pressure loss in front of air cleaner, mbar	Максимальна втрата тиску перед повітроочисником, мбар	5	5
1.4.6	Zero-pressure gas control unit: gas flow pressure, fixed between, mbar	Блок регулювання газу нульового тиску: тиск потоку газу, фіксований між, мбар	20 / 200	20 / 200
1.4.7	Dry weight engine, kg	Суха маса двигуна, кг	24 890	24 890
1.4.8	Dry weight genset, kg	Суха маса установки, кг	52 900	52 900
1.4.9	Oil grade	Тип масла	According TR0199-99-2105	Згідно ТР0199-99-2105
1.4.10	Grade of cooling liquid	Тип охолоджуючої рідини	According TR0199-99-2091	Згідно ТР0199-99-2091
1.4.11	Dimensions of the generating plant with gas piston engine: (length, width, height), mm	Розміри генеруючої установки: (довжина, ширина, висота), мм	9 223 x 2 790 x 3 382	9 223 x 2 790 x 3 382

ОБСЯГ ПОСТАВКИ / THE SCOPE OF DELIVERY OF THE

№	Кількість / Quantity	Опис / Description	
1	**Запчастини двигуна / Engine spare parts**		
	5	Конфігурація двигуна	Engine configuration
	5	Основні частини	Basic parts
	5	Система вихлопних газів	Exhaust gas system
	5	Вихлопний компенсатор	Exhaust expansion joint
	5	Вихлопний турбокомпресор	Exhaust turbo charger
	5	Охолоджувальна система	Cooling system
	5	Гасник крутильних коливань	Torsional vibration damper
	5	Маховик	Fly wheel
	5	Стартерне обладнання	Starter equipment
	5	Кріплення двигуна	Engine Mounting
	5	Регулювання швидкості та навантаження	Speed and load regulation
	5	Пристрій запалювання	Ignition device
	5	Газовий змішувач	Gas mixer
	5	Моніторинг і керування двигуном ТЕМ	TEM Engine monitoring and control
	5	Primer and Topcoat Engine - Праймер	Primer and Topcoat Engine - Primer
	5	Консервація	Conservation
	5	без запчастин для введення в експлуатацію	without spare parts for commissioning
2	**Трубопроводи суміші / Mixture pipelines**		
	5	Газосумішопровід без компресорного охолодження	Gas mixture pipe without compressor cooling
3	**Система змащення / Lubrication system**		
	5	Система подачі мастила	Lube oil system
4	**Стандартний набір інструментів / Standard tool set**		
	1	Базовий набору інструментів вкл. блокуючий двигун	Tool Kit base scope incl. barring motor
5	**Запчастини генератора / Genset parts**		
	5	Визначення генераторної установки	Genset defintion
	5	Генератор - Marelli - MJH 800 MC6	Generator - Marelli - MJH 800 MC6
	5	Базова рама без вбудованого масляного бака	Base frame without integrated oil tank
	5	Пружне кріплення генератора	Elastic genset mounting

№	Кількість / Quantity	Опис / Description	
	5	Еластична муфта	Elastic coupling
	5	Кріплення	Fasteners
	5	Вентиляція картера	Crankcase ventilation
	5	Трубопровід (підшипник ковзання)	Piping (plain bearing)
	5	Попередній нагрів теплоносія V	Coolant preheat V
	5	Охолоджувач компенсаторів вода/масло	Coolant expansion joints water / oil
	5	Генератор попереднього змащування - 400/690/460 В	Pre Lubrication Genset - 400 / 690 / 460 V
	5	Додаткові деталі системи змащення 230 В	Additional parts for lubrication system 230 V
	5	Повітряний фільтр, бічний потік повітря, з консоллю	Air filter, lateral air supply, with console
	5	Заглушки для підключення газу	Caps for gas connection
	5	Рампа керування стисненим повітрям	Compressed air control train
6	**Грунтовка та верхнє покриття для генераторної установки / Primer and Topcoat for Genset**		
	5	Грунтовка та фінішне покриття для генераторної установки - RAL 5010, тирлич синій	Primer and Topcoat for Genset - RAL 5010, gentian blue
7	**Запасна фарба / Spare paint**		
	5	Ремонтна фарба - RAL 5010, тирлич синій	Repair paint - RAL 5010, gentian blue
8	**Таблички з назвами двигуна / Engine nameplates**		
	5	Маркування установки – англійська	Labeling of the genset - English
9	**Тест генераторної установки / Genset Test**		
	5	Приймальні випробування генераторної установки без участі клієнта	Genset acceptance test without customer participation
10	**Упаковка для повної генераторної установки / Packing for Complete Genset**		
	5	Упаковка, придатна для наземного транспортування для генераторної установки: кришка з фольги	Packing suitable for overland transport for genset: foil cover
11	**Лінія керування газом нульового тиску / Zero pressure gas control line**		
	5	Газова рампа DN 125/125 - з блоком контролю герметичності	Gas train DN 125/125 - with seal monitoring unit
	5	Компенсатор для підключення газу	Compensator for gas connection
12	**Система опалення / Heating system**		
	5	Масляний теплообмінник	Lube oil heat exchanger
	5	Контрфланець DN 100 - сталь/нержавіюча сталь	Counter flange DN 100 - steel/stainless steel
	5	Сепаратор газу та бруду DN 125	Gas and dirt separator DN 125

№	Кількість / Quantity	Опис / Description	
	5	Набір контрфланцев DN 125 - Комплект з 2 шт	Counter Flange Set DN 125 - Set of 2
13	**Система вихлопних газів / Exhaust gas system**		
	5	Датчик зворотного тиску вихлопу	Exhaust back pressure sensor
14	**Система запуску / Starting System**		
	5	Ресивер стиснутого повітря	Compressed air receiver
	5	Відвідник горизонтальний	Steam trap horizontal
	5	Компресор - Тип 1 - 400 В/50 Гц	Compressor - Type 1 - 400 V/50 Hz
15	**Управління генераторною установкою (TEM) / Generator set management (TEM)**		
	Базова система / Basic system		
	5	TEM - Базова шафа (ST32-F)	TEM - Base cabinet (ST32-F)
	5	TEM упаковка в дерев'яну обрешітку (VER)	TEM packing in a wooden crate (VER)
	Система керування електростанцією / Power plant control system		
	5	Використання тепла з контуром опалення (HK2)	Heat utilization with heating circuit (HK2)
	5	Контролер радіатора (TKS1)	Radiator controler (TKS1)
	5	Підтвердження зовнішнього моніторингу (QEÜ)	Acknowledgment of external monitoring (QEÜ)
	5	Регулювання повітря в салоні (RL1)	Cabin air regulation (RL1)
	5	Потреба в зовнішніх стартових препаратах (AES)	Demand of external starting preparations (AES)
	5	Усунення несправності мережі (NA)	Handling of mains failure (NA)
	5	Контроль охолодження скидання та байпасу вихлопу (NK/BY)	Dump cooling and exhaust bypass control (NK/BY)
	Параметризований вхід/вихід / Parameterized input/output		
	5	2 вимірювання з можливістю параметризації (2MW)	2 parameterizable measurements (2MW)
	5	1 параметризована схема керування (1PR)	1 parameterized control circuit (1PR)
	Система двигуна / Engine System		
	5	Регулювання тиску в камері кривошипа (KGB)	Regulation of the crank chamber pressure (KGB)
16	**Інтерфейс / Interface**		
	5	Аналогове налаштування швидкості (ASD)	Analog speed setting (ASD)
	5	Віддалене керування двигуном	Remote Engine Management
17	**Обладнання / Hardware**		
	5	Контролер вводу/виводу (IOC) (входить до базової системи)	Input/Output Controller (IOC) (included in base system)
	5	Операційний термінал (BRT)	Operating Terminal (BRT)

№	Кількість / Quantity	Опис / Description	
	5	настінна розподільна шафа, висота 1200 мм дверна петля справа (AE0R)	wall switch cabinet, Height 1200mm door hinge right (AE0R)
	5	Консоль (KBW)	Console (KBW)
	5	Набір з'єднувальних кабелів TEM 8м (K32ARM)	TEM connecting cable set 8m (K32ARM)
18	**Документація / Documentation**		
	Документація надається 1 раз в одному екземплярі узгодженою мовою на носії інформації (наприклад, CD, DVD або флешка) – англійська / Documentation is provided 1 time in one copy in the agreed language on an information medium (for example, CD, DVD or flash drive) - English		
	5	Інформація про технічне обслуговування	Maintenance information
	5	Правила техніки безпеки	Safety regulations
	5	Інструкція з експлуатації газогенераторної установки	Operating manual for the gas genset
	5	Інструкція з експлуатації системи TEM/системи TPEM	Operating manual for TEM system /TPEM system
	5	Інструкції щодо встановлення	Installation directives
	5	Схеми електричних клем	Electrical terminal diagrams
	5	P&I діаграма	P&I diagram
	5	Креслення генераторної установки	Genset drawing
	5	Журнал стендових випробувань двигуна	Engine test bench log

Додаток №5 – Лист за №315/33/1 від 02.12.2024 ТОВ «Епіцентр К» щодо одночасності роботи обладнання

ЕПІЦЕНТР®

№ 315/33/1 від 02.12.2024

Директору ТОВ «ЦЕНТР ЕКОПРОЕКТ»
Оксак Ю.Ю.

Для виконання матеріалів оцінки впливів на навколишнє середовище (ОВНС), повідомляємо вам, що після реконструкції існуючої схеми електропостачання офісного центру за адресою: м. Київ, вул. Берковецька, 6-К та торгівельного комплексу за адресою: м. Київ, вул. Берковецька, 6-В, під час роботи когенераційних установок резервного електропостачання: 1 од. – потужністю 4,5 МВт, 2 од. – потужністю 1,5 МВт, обладнання, яке наразі використовується для опалення підприємства (газові руфтопи – 40 од. та водогрійні газові котли – 3 од.) працювати не буде.

Керівник проектів та програм у сфері
матеріального виробництва ТОВ «Епіцентр К» Янковенко В.П.

Товариство з обмеженою відповідальністю «Епіцентр К», Ідентифікаційний код за ЄДРПОУ 32490244, ІПН 324902426531 IBAN UA763003460000026001010251901
Юридична адреса: 04128, м. Київ, вул. Берковецька, 6К, тел./факс: (044) 206 26 00, 594 50 50

Додаток №6 – Договір за №21648/5-08-Т від 26.11.2019 з ПрАТ «АК «Київводоканал» на надання послуг з водопостачання та приймання стічних вод через приєднані мережі

ПРИМІРНИК
ТОВ "Епіцентр К"

СТРОКОВИЙ ДОГОВІР № 21648/5-08-Т

на надання послуг з водопостачання та приймання стічних вод через приєднані мережі

м. Київ **26 листопада 2019 р.**

Приватне акціонерне товариство «Акціонерна компанія «Київводоканал», назване в подальшому *Постачальник*, в особі директора Розрахункового департаменту Люліна Валерія Олександровича, діючого на підставі Положення про Розрахунковий департамент та довіреності № 9 від 02.01.2019 р., з однієї сторони та

ТОВАРИСТВО З ОБМЕЖЕНОЮ ВІДПОВІДАЛЬНІСТЮ «ЕПІЦЕНТР К», назване в подальшому *Споживач*, в особі директора гіпермаркету № 6 ТОВ «Епіцентр К» Панасюка Тараса Григоровича, що діє на підставі довіреності від 06.12.2018 р. № 3425, з другої сторони, уклали цей договір про наступне:

1. ПРЕДМЕТ ДОГОВОРУ

1.1. Цей договір укладається у відповідності із Законами України «Про питну воду, питне водопостачання та водовідведення», «Про комерційний облік теплової енергії та водопостачання».

За цим договором Постачальник зобов'язується надавати Споживачу послуги з постачання питної води та приймання від нього стічних вод у систему централізованого водовідведення м. Києва за адресами об'єктів водоспоживання, зазначеними у дислокації об'єктів водоспоживання та водовідведення (яка є невід'ємною частиною цього договору) та на підставі пред'явлених Споживачем вимог до скиду стічних вод у систему централізованого водовідведення м. Києва (надалі – Вимоги до скиду стічних вод), а Споживач зобов'язується здійснювати своєчасну оплату наданих йому Постачальником послуг на умовах цього договору та дотримуватися порядку користування питною водою з комунальних водопроводів і приймання стічних вод, що встановлені Правилами користування системами централізованого комунального водопостачання та водовідведення в населених пунктах України, затвердженими наказом Міністерства з питань житлово-комунального господарства України від 27.06.2008 № 190 (в подальшому - Правила користування), Правилами приймання стічних вод до систем централізованого водовідведення та Порядку визначення розміру плати, що справляється за понаднормативні скиди стічних вод до систем централізованого водовідведення, затверджених наказом Міністерства регіонального розвитку, будівництва та житлово-комунального господарства України від 01.12.2017 № 316 (в подальшому – Правила приймання стічних вод), Правилами приймання стічних вод абонентів у систему каналізації міста Києва, затвердженими розпорядженням виконавчого органу Київської міської ради (Київської міської державної адміністрації) від 12.10.2011 № 1879, (в подальшому - Місцеві правила приймання), а також дотримуватися норм, визначених іншими нормативними актами, що регулюють правовідносини, які виникають за цим договором.

1.2. За договором встановлюється цілодобовий режим водопостачання та приймання стоків. Постачальником може бути змінений режим водопостачання та водовідведення, відповідно до діючого законодавства України, а також у випадку прийняття органами місцевого самоврядування або органами виконавчої влади відповідних нормативних документів, які визначатимуть інший режим надання послуг (встановлення графіків подачі води та/або приймання стоків тощо), без внесення змін до цього договору.

1.3. Обсяг води, що підлягає постачанню та прийняттю в систему каналізації, надається Споживачем у вигляді нормативного розрахунку (погодинного, добового, помісячного, річного обсягу постачання послуг), який затверджується Дніпровським басейновим управлінням водних ресурсів та узгоджується з Постачальником і є невід'ємною частиною договору або Технічних умов на водопостачання, виданих та погоджених Постачальником. Загальний обсяг поставлених за цим договором послуг визначається загальною кількістю наданих Споживачу протягом дії договору кубічних метрів води та прийнятих у міську каналізацію стічних вод – є договірним обсягом та використовується в розрахунках.

1.4. Постачальник забезпечує якість питної води відповідно до ДСанПіН 2.2.4-171-10 до межі балансової належності (точки, в якій відбувається передача послуг від Постачальника до Споживача).

1.5. Споживач забезпечує наявність та своєчасне подовження Вимог до скиду стічних вод згідно із вимогами чинного законодавства (за виключенням передбачених законодавством випадків, коли споживачу не потрібно отримувати Вимоги до скиду стічних вод), а також забезпечує скид стічних вод з дотриманням допустимих концентрацій забруднюючих речовин.

1.6. Під час виконання умов цього Договору Сторони складають та використовують електронні документи та застосовують електронний цифровий підпис відповідно до вимог Законів України «Про електронні документи та електронний документообіг» та «Про електронний цифровий підпис».

2. ОБЛІК ВОДИ, ПОРЯДОК РОЗРАХУНКІВ ТА ВАРТІСТЬ ПОСЛУГ

2.1. ОБЛІК ПОСТАВЛЕНОЇ ВОДИ ТА КІЛЬКІСТЬ ПРИЙНЯТИХ СТОКІВ ЗДІЙСНЮЄТЬСЯ:

2.1.1. Кількість поставленої Споживачу води визначається за показами засобу обліку, зареєстрованого у Постачальника, окрім випадків, передбачених Правилами користування. У випадку наявності у Споживача декількох об'єктів водоспоживання, облік спожитої ним води здійснюється з урахуванням показів всіх засобів обліку, зареєстрованих за Споживачем. Обсяг наданої води для поливу та на інші власні потреби Споживача, незалежно від його організаційно-правової форми, визначається за показами засобів обліку. В разі технічної неможливості встановлення засобу обліку, кількість води, поставленої для поливу та інших власних потреб Споживача, може визначатися за узгодженим з Постачальником розрахунком на підставі наданих Споживачем інформації та документів, якими визначена площа поливу та обсяги води на відповідні власні потреби.

2.1.2. Споживач щомісяця в період з **25 по 30 число поточного місяця** знімає та передає Постачальнику послуг показання засобів обліку води через електронний особистий кабінет за електронною адресою: https://legals.vodokanal.kiev.ua (далі – Сервіс). Передані через електронний особистий кабінет показання з приладів обліку підтверджують обсяг отриманих Споживачем послуг з водопостачання та/або водовідведення та є підставою для проведення Постачальником нарахувань Споживачу за спожиті послуги водопостачання та/або водовідведення і виставлення рахунків.

2.1.3. Для Сервісу використовуються реєстраційні дані: електронна пошта Споживача: kc.assist@epicentrk.com, контактний тел. 206-26-06, код реєстрації на сайті Сервісу.

При підписанні документів електронним цифровим підписом використовується сертифікат, виданий центром сертифікації ключів _____. Споживач зобов'язується ознайомитися з порядком користування Сервісом, що розміщені на сайті Сервісу та на сайті https://vodokanal.kiev.ua. Сторони зобов'язуються не розголошувати реєстраційні дані, зокрема пароль доступу до Сервісу.

У разі виникнення у Споживача обставин, які унеможливлюють отримання/відправлення електронних документів за допомогою Сервісу, Споживач зобов'язаний отримувати/відправляти документи Постачальнику в паперовому вигляді, зокрема через Центри обслуговування споживачів Постачальника.

В такому випадку Споживач знімає та передає в паперовому вигляді Постачальнику через Центри обслуговування споживачів (в період з 25 по 30 число поточного місяця) інформацію у формі Акта про спожиті послуги з водопостачання та/або водовідведення, який підтверджує обсяг наданих послуг, є підставою для проведення нарахувань за спожиті послуги водопостачання та/або водовідведення та виставлення рахунків, та який є невід'ємною частиною цього Договору.

У разі, якщо показання засобів обліку в Акті про спожиті послуги з водопостачання та/або водовідведення, що наданий Споживачем, різняться та не співпадають із показаннями засобів обліку, зафіксованими Постачальником (на дату закінчення розрахункового періоду), такий Акт не погоджується Постачальником та не підлягає до розрахунку.

У цьому випадку Постачальник надає Споживачу для підписання Акт, у якому зафіксовані дані Постачальника. Споживач підписує цей Акт та повертає протягом двох діб з дня його отримання на адресу Постачальника. У разі неповернення Постачальнику підписаного Споживачем Акта у вищезазначений термін, цей Акт вважається погодженим Споживачем.

2.1.4. У разі не надання або несвоєчасного надання Споживачем інформації про обсяги спожитих послуг, Постачальник має право проводити нарахування Споживачу згідно нормативного розрахунку, а у разі відсутності нормативного розрахунку, відповідно до вимог чинного законодавства України.

Постачальник періодично, зазвичай раз у квартал, але не рідше ніж один раз на рік, проводить контрольне зняття показань вузлів обліку. Якщо під час такого контрольного зняття будуть виявлені розбіжності між показаннями Постачальника та даними Споживача, Постачальник проводить Споживачу перерахунок кількості поданої питної води і обсягів скинутих стічних вод за період від попередньої перевірки до моменту виявлення розбіжності згідно з показниками засобів обліку. Цей перерахунок здійснюється за умови, якщо Постачальником не було виявлено фактів штучного втручання в роботу засобів обліку, їх виходу з ладу або пошкодження пломб.

2.1.5. Для Споживача із стабільним об'ємом водоспоживання (до 30 м. куб. із незначним коливанням) зняття показів з засобів обліку може здійснюватися Постачальником поквартально, при цьому останній направляє Споживачу щомісячно розрахункові документи на оплату наданих послуг, виходячи із його середньодобового споживання води. Покази засобу обліку за вимогою Постачальника Споживач надає у паперовому вигляді або в інший спосіб. В разі, якщо Споживач не забезпечить

5.4. У разі зміни організаційно-правової форми, найменування Споживача, інших його реквізитів, тощо останній письмово повідомляє Постачальника у семиденний строк з дати настання змін. Підставою для внесення Постачальником змін в облікові дані є підписана сторонами додаткова угода та письмове повідомлення Споживача з доданими до нього належним чином засвідченими копіями документів, підтверджуючих проведені зміни.

5.5. У разі надання несвоєчасно та/або недостовірної інформації щодо кількості об'єктів водоспоживання та їх місцезнаходження, не заявлені Споживачем об'єкти, при виявленні Постачальником їх належності, вносяться останнім, шляхом їх включення в дислокацію об'єктів до цього договору без узгодження із Споживачем. По таких об'єктах Постачальник має право проводити нарахування за надані до них послуги згідно з п. 3.3 Правил користування.

5.6. У разі відсутності у Споживача поточного рахунку у банківській установі, оплата здійснюється Споживачем за рахунками Постачальника, які Споживач отримує у Постачальника, не пізніше кожного 10-го числа місяця, наступного за розрахунковим.

5.7. Спори, що можуть виникнути у процесі виконання цього договору, сторони намагатимуться вирішувати шляхом переговорів. Неврегульовані питання вирішуються у судовому порядку.

5.8. У разі існування у Споживача грошових зобов'язань перед Постачальником, що виникли до набрання чинності цього договору, Споживач першочергово вживає заходи по виконанню таких грошових зобов'язань.

5.9. Споживач самостійно несе відповідальність за визначення його статусу як платника (неплатника) збору за спеціальне водокористування.

5.10. Всі попередні домовленості та угоди, що стосуються предмету цього договору, втрачають чинність з моменту його підписання.

5.11. Внесення змін до умов цього договору відбувається шляхом укладання сторонами додаткової угоди, якщо інше не передбачено цим договором.

5.12. У разі зміни найменування чи інших реквізитів Постачальника, він повідомляє про це Споживача письмово.

5.13. У разі, якщо Споживач споживає лише послуги з приймання стічних вод, умови цього договору в частині водопостачання не застосовуються. У разі, якщо Споживач споживає лише послуги водопостачання, умови цього договору в частині водовідведення не застосовуються.

5.14. У разі припинення Постачальником послуг водопостачання та водовідведення відповідно до умов цього Договору, за наслідки відключення об'єкта водоспоживання від мереж водопостачання та водовідведення Споживач несе повну відповідальність.

5.15. Сторони надають свою згоду на використання та обробку своїх персональних даних одна одній, в тому числі на надання їх третій особі, виключно для здійснення повноважень та дій, що необхідні для реалізації прав та виконання обов'язків, передбачених даним Договором, відповідно до вимог Закону України «Про захист персональних даних» та інших актів чинного законодавства.

5.16. Договір укладено в двох примірниках, що мають однакову юридичну силу, по одному для кожної із сторін.

5.17. Додатки до цього Договору а саме: Дислокація об'єктів, Гарантійні зобов'язання, Акт про спожиті послуги з водопостачання та/або водовідведення є невід'ємною частиною цього Договору.

6. ФОРС-МАЖОРНІ ОБСТАВИНИ

6.1. Сторони звільняються від відповідальності за невиконання або часткове невиконання зобов'язань за цим договором, якщо це невиконання є наслідком форс-мажорних обставин (обставини непереборної сили).

6.2. Під форс-мажорними обставинами розуміються обставини, які виникли в результаті непередбачених сторонами подій надзвичайного характеру, що включають пожежі, землетруси, повені, зсуви, інші стихійні лиха, вибухи, війну або військові дії, страйк, блокаду, відключення електроенергії на водопровідно-каналізаційних об'єктах її постачальником, пошкодження мереж сторонніми юридичними чи фізичними особами тощо. Доказом настання форс-мажорних обставин є документ Торгово-промислової палати України або іншого компетентного органу.

7. СТРОК ДІЇ ДОГОВОРУ

7.1. Цей договір набуває чинності з моменту його підписання сторонами і діє по **«31» серпня 2020 року**. Дію цього договору може бути подовжено за згодою Сторін на узгоджений ними строк шляхом укладання додаткової угоди до договору. В іншому випадку по закінченню терміну дії договору, Постачальник має право припинити надання послуг до повного виконання Споживачем взятих на себе зобов'язань за цим договором та врегулювання договірних відносин з Постачальником.

7.2. Умови цього договору застосовуються до відносин між Постачальником та Споживачем, які виникли до його укладення, згідно ст. 631 Цивільного кодексу України.

7.3. Цей договір може бути припинений достроково Постачальником в порядку та на підставах, передбачених чинним законодавством України. У такому випадку Постачальник направляє Споживачу письмове повідомлення за 20 днів до визначеної дати припинення договору. У разі, якщо Споживач про результати розгляду повідомлення письмово не повідомить Постачальника протягом 20 днів з моменту отримання повідомлення, договір вважається розірваним.

8. АДРЕСИ ТА РЕКВІЗИТИ СТОРІН

ПОСТАЧАЛЬНИК	СПОЖИВАЧ
ПрАТ «АК «Київводоканал»	Офіційна скорочена назва
01015, м. Київ, вул. Лейпцизька, 1-А	**ТОВ «ЕПІЦЕНТР К»**
Розрахунковий департамент	Юридична адреса **04128, м. Київ, вул. Берковецька, 6-К**
ПрАТ «АК «Київводоканал»	Фактична адреса **04128, м. Київ, вул. Берковецька, 6-В**
02222, м. Київ, вул. Електротехнічна,16	Тел. **044-206-26-06**
р/р UA863057490000002600031011903	**р/р 26009440539 в АТ «Райффайзен Банк АВАЛЬ»**
в АТ «БАНК КРЕДИТ ДНІПРО»,	**МФО 380805**
код ЄДРПОУ 03327629	код ЄДРПОУ **32490244**
№ с-ва плат. под. 100319654	№ св-ва плат. под. _____
Інд. под. № 033276626652	Інд. под. № 324902426531
Постачальник є платником податку на загальних умовах	Споживач є платником податку на загальних усовах
Директор розрахункового департаменту ПрАТ «АК «Київводоканал»	Директор гіпермаркету № 6ТОВ «Епіцентр К»
_____ **В.О. Люлін**	_____ Т. Г. Панасюк
Підпис / М.П. /	Підпис

Відділ, посада	Підпис
Фін.відділ	
Бухгалтерія	
Юридичний відділ	Шабаш Н.І.
Директор напрямку	
Відповідальна особа	

ПРИМІРНИК
ТОВ «ЕПІЦЕНТР К»

ДОДАТКОВА УГОДА
до договору від 26.11.2019 № 21648/5-08-Т
про надання послуг з водопостачання та приймання стічних вод через приєднані мережі

м. Київ 30 січня 2023 року

Приватне акціонерне товариство «Акціонерна компанія «Київводоканал», назване в подальшому *Виконавець,* в особі директора розрахункового департаменту ПрАТ «АК «Київводоканал» Люліна Валерія Олександровича, діючого на підставі Положення про розрахунковий департамент та довіреності від 09.12.2022 № 3361 з однієї сторони, та

ТОВАРИСТВО З ОБМЕЖЕНОЮ ВІДПОВІДАЛЬНІСТЮ «ЕПІЦЕНТР К», назване в подальшому *Споживач*, в особі директора гіпермаркету «Епіцентр К» № 6 м. Київ Панасюка Тараса Григоровича, діючого на підставі Довіреності від 27.12.2022 № 7350, уклали цю додаткову угоду (далі – Угода) до договору про надання послуг з централізованого водопостачання та централізованого водовідведення **від 26.11.2019 № 21648/5-08-Т** про наступне:

1. Викласти п. 7.1 розділу 7. договору в наступній редакції:

«Цей договір набуває чинності з моменту його підписання сторонами та діє **до 31 грудня 2024 року.** Договір вважається пролонгованим на новий строк, якщо за один місяць до закінчення строку дії цього договору жодна із сторін не повідомить письмово іншій стороні про відмову від договору, цей договір вважається продовженим на черговий строк».

2. Сторони погодили, що відповідно до ч.3 ст. 631 ЦК України умови цієї Угоди, застосовуються до відносин між Сторонами, які виникли до її укладання, а саме з 31 грудня 2022 року.

3. Усі інші умови договору **від 26.11.2019 № 21648/5-08-Т**, залишаються без змін.

4. Цю угоду укладено у двох оригінальних примірниках, що мають однакову юридичну силу та є невід'ємною частиною зазначеного договору, по одному для кожної із Сторін.

ВИКОНАВЕЦЬ	**СПОЖИВАЧ**
ПрАТ «АК «Київводоканал» 01015, м. Київ, вул. Лейпцизька, 1-А **Розрахунковий департамент** 02222, м. Київ, вул. Електротехнічна, 16 п/р UA793225400000026002101002620 в АТ «КОМЕРЦІЙНИЙ ІНДУСТРІАЛЬНИЙ БАНК» код ЄДРПОУ 03327629	Офіційна скорочена назва **ТОВ «ЕПІЦЕНТР К»** Юридична адреса **04128, м. Київ, вул. Берковецька, 6-К** Поштова адреса **04128, м. Київ, вул. Берковецька, 6-В** Тел.прийм. 044-206-26-06 п/р **UA763003460000026001010251901** в **АТ «АЛЬФА-БАНК»** Код ЄДРПОУ **32490244**
Інд. под. № 033276626652	Інд. под. № **324902426531**
Виконавець є платником податку на загальних умовах	Споживач є платником податку на прибуток на загальних умовах
Директор	**Директор гіпермаркету «Епіцентр К» № 6 м. Київ**
_____ **В.О. ЛЮЛІН** Підпис М.П.	_____ **Т.Г. ПАНАСЮК** Підпис М.П.

(Самойленко О. С.)

Додаток №7 – Договір від 10.10.2024 з ТОВ «Епіцентр Дженерейшн» на постачання електричної енергії

К-6

ДОГОВІР
постачання електричної енергії споживачу №1-КС

м. Київ **10 «жовтня» 2024 р.**

ПОСТАЧАЛЬНИК: ТОВАРИСТВО З ОБМЕЖЕНОЮ ВІДПОВІДАЛЬНІСТЮ «Епіцентр Дженерейшн» (коротка назва - **ТОВ «Епіцентр Дженерейшн»**) (яке діє на підставі ліцензії на право провадження господарської діяльності з постачання електричної енергії споживачу, виданої згідно з постановою НКРЕКП №1416 від 07.08.2024 року), в особі директора Дімітрової Марини Юріївни, яка діє на підставі Статуту, (EIC код: 62X728299209168C) та

СПОЖИВАЧ: ТОВАРИСТВО З ОБМЕЖЕНОЮ ВІДПОВІДАЛЬНІСТЮ «Епіцентр К», в особі Директора гіпермаркету №6, м. Київ, Панасюка Тараса Григоровича, який діє на підставі Довіреності №8217 від 27 грудня 2023р., з іншої сторони, далі також разом Постачальник та Споживач іменуються, як Сторони - уклали цей договір про постачання електричної енергії споживачу у письмовій формі, шляхом підписання Сторонами цілісного документа, відповідно до абзацу 5 пункту 3.1.7. Правил роздрібного ринку електричної енергії (далі – ПРРЕЕ), що затверджені Постановою Національної комісії, що здійснює державне регулювання у сферах енергетики та комунальних послуг від 14.03.2018 р. № 312 (далі – НКРЕКП) про наступне:

1. Загальні положення

1.1. Цей договір про постачання електричної енергії споживачу (далі – Договір) встановлює порядок та умови постачання електричної енергії як товарної продукції Споживачу Постачальником.

1.2. Умови цього Договору розроблені відповідно до Закону України "Про ринок електричної енергії" та ПРРЕЕ. Терміни та визначення, що використовуються в цьому Договорі вживаються у значеннях, наведених у чинних нормативно-правових актах у сфері електроенергетики.

1.3. Підписуючи цей Договір Споживач гарантує та засвідчує, що:

1) об'єкт споживача підключений до мереж оператора системи у встановленому законодавством порядку;

2) споживач є стороною діючих договорів:

- про надання послуг з розподілу (передачі) електричної енергії, крім випадку здійснення розподілу (передачі) електричної енергії оператором системи до власних електроустановок;

- про постачання електричної енергії споживачу або про постачання електричної енергії постачальником універсальних послуг, або про постачання електричної енергії постачальником "останньої надії";

- про надання послуг комерційного обліку електричної енергії, крім випадків, коли роль постачальника послуг комерційного обліку виконує оператор системи, до мереж якого приєднаний Споживач;

3) за усіма точками комерційного обліку на об'єкті (об'єктах) Споживача, за якими здійснюється (планується) постачання електричної енергії, укладено договір з постачальником послуг комерційного обліку про надання послуг комерційного обліку електричної енергії;

4) відсутній факт припинення/призупинення постачання електричної енергії або надання послуг з розподілу (передачі) електричної енергії у випадках, передбачених законодавством у сфері енергетики;

5) відсутня прострочена заборгованість за договорами про постачання електричної енергії або про надання послуг системи розподілу/передачі;

6) Постачальник до укладення зі Споживачем цього Договору надав інформацію про істотні умови договору та про наявний вибір комерційних пропозицій та їх умов;

7) Споживач перед укладенням цього Договору ознайомився з умовами постачання електричної енергії, правами та обов'язками, обрав відповідну комерційну пропозицію, яка є Додатком №2 до цього Договору;

МП та підпис від Постачальника

МП та підпис від Споживача

Додаток №8 – Договір постачання природного газу за №22/ПГ-6029-П від 10.12.2024 з ТОВ «Газопостачальна компанія «Нафтогаз України»

UB ТОВ «Газопостачальна компанія «Нафтогаз України»
№6962-Газ-2024 від 30.12.2024
арк.27

ДОГОВІР
постачання природного газу (рамковий) № № 22/ПГ-6029-П

м. Київ **10 грудня 2024 року**

Товариство з обмеженою відповідальністю «Газопостачальна компанія «Нафтогаз України», EIC-код 56X930000008780B (далі – Постачальник), в особі начальника Департаменту супроводу юридичних осіб Чорного Ігоря Васильовича, який діє на підставі довіреності №02/01-2024 від 02.01.2024 р., з однієї сторони, та

Товариство з обмеженою відповідальністю «Епіцентр К», EIC-код 56XO0000WDM6S00Q, 56XO00090P218009 (далі – Споживач), в особі Генерального директора Михайлишина Петра Йосиповича, який/яка діє на підставі Статуту, з другої сторони, в подальшому разом «**Сторони**», а кожна окремо «**Сторона**», керуючись Законом України «Про ринок природного газу», Кодексом газотранспортної системи, затвердженим постановою Національної комісії, що здійснює державне регулювання у сферах енергетики та комунальних послуг (далі – НКРЕКП) від 30.09.2015 № 2493, Кодексом газорозподільних систем, затверджених постановою НКРЕКП № 2494 від 30.09.2015, Правилами постачання природного газу, затвердженими постановою НКРЕКП від 30.09.2022 № 2496 та іншими нормативно-правовими актами України, що регулюють відносини на ринку природного газу,

уклали цей Договір постачання природного газу (рамковий) (далі – Договір) про наступне:

Терміни та визначення

Терміни, що вживаються у Договорі, мають такі значення:

- Оператор газорозподільної системи (далі – Оператор ГРМ) – суб'єкт господарювання, який на підставі ліцензії здійснює діяльність із розподілу природного газу газорозподільною системою, до якої підключений об'єкт Споживача;

- Оператор газотранспортної системи (далі – Оператор ГТС) – суб'єкт господарювання, який на підставі ліцензії здійснює діяльність із транспортування природного газу газотранспортною системою;

- Період постачання (або розрахунковий період) – газовий місяць (період часу з 07.00 години (за київським часом) 1 числа поточного календарного місяця до 07.00 години (за київським часом) 1 числа наступного календарного місяця), що складається з газових діб (D), щодо якого між Споживачем та Постачальником визначаються певні обсяги відбору/споживання природного газу та здійснюються відповідні розрахунки. Період постачання може розпочатися з будь-якої газової доби газового місяця, з якої Споживача внесено до реєстру Постачальника в інформаційній Платформі Оператора ГТС, та закінчитись будь-якої газової доби газового місяця, з якої Споживача виключено з реєстру Постачальника в інформаційній Платформі Оператора ГТС;

- Газова доба (D) – період часу, в якій здійснюється постачання природного газу, який триває з 07:00 (за київським часом) дня до 07:00 (за київським часом) наступного дня;

- Замовлений обсяг – обсяг природного газу, що погоджений Споживачем на відповідний Період постачання відповідно до наданих Споживачем Заявок на замовлення природного газу та включення до Реєстру споживачів Постачальника на інформаційній платформі Оператора ГТС;

- Місячний небаланс – обсяг відхилення фактичного обсягу постачання газу за розрахунковий період від замовленого обсягу постачання газу на відповідний розрахунковий період, що перевищує допустиме значення:

$V_{нм} = V_{фм} - V_{зм} * 1{,}15$ у разі, якщо $V_{фм} / V_{зм} > 1{,}15$;

$V_{нм} = V_{зм} * 0{,}8 - V_{фм}$ у разі, якщо $V_{фм} / V_{зм} < 0{,}8$;

$V_{нм} = 0$ у разі, якщо $0{,}8 \leq V_{фм} / V_{зм} \leq 1{,}15$;

де $V_{нм}$ – обсяг місячного небалансу за розрахунковий період для точки виходу з газотранспортної системи, тис.куб.м;

$V_{фм}$ – обсяг фактичного споживання газу за розрахунковий період у точці виходу з газотранспортної системи, тис.куб.м;

$V_{зм}$ – обсяг замовленого обсягу постачання газу на розрахунковий період у точці виходу з газотранспортної системи, тис.куб.м;

- Природний газ (далі - газ) – корисна копалина, яка є сумішшю вуглеводнів та невуглеводневих компонентів, перебуває у газоподібному стані за стандартних умов (тиск – 760 мм ртутного стовпчика і температура – 20 градусів за Цельсієм) і є товарною продукцією;

- Правила постачання – Правила постачання природного газу, затверджені постановою НКРЕКП від 30.09.15 № 2496;

- **Кодекс ГРМ** – Кодекс газорозподільних систем, затверджений постановою НКРЕКП від 30.09.15 №2494;

- **Кодекс ГТС** – Кодекс газотранспортної системи, затверджений постановою НКРЕКП від 30.09.15 №2493;

- **ЕІС-код** - код енергетичної ідентифікації суб'єкта ринку природного газу та/або точки комерційного обліку, визначений за правилами Європейської мережі операторів газотранспортних систем (ENTSOG), з метою уніфікації та однозначної ідентифікації суб'єктів ринку природного газу та точок комерційного обліку, розміщених на об'єктах газової інфраструктури, у тому числі для участі у регіональних (міжнародних) газових ринках, та для забезпечення спрощення процедур зміни постачальників природного газу та електронного обміну даними між суб'єктами ринку природного газу.

Інші терміни в цьому Договорі використовуються у значеннях, наведених у Законі України «Про ринок природного газу», Кодексі ГРМ, Кодексі ГТС, Правилах постачання та інших нормативно-правових актах.

1. ПРЕДМЕТ ДОГОВОРУ

1.1. Постачальник зобов'язується поставити Споживачеві природний газ власного видобутку (природний газ, видобутий на території України) та/або імпортований природний газ, а Споживач зобов'язується прийняти його та оплатити на умовах цього Договору.

1.2. Якість газу та його фізико-хімічні показники, який постачається Споживачу, повинні відповідати нормам, встановленим в Кодексі ГТС, та іншим вимогам, встановленим державними стандартами, технічними умовами, нормативно-технічними документами щодо його якості (інформація щодо фактичних показників якості природного газу розміщується Оператором ГТС (ТОВ «Оператор ГТС України») на власному сайті в мережі Інтернет). Відповідальним за забезпечення належної якості природного газу, що постачається за цим Договором Споживачу, є Оператор ГРМ, з яким Споживач уклав договір на розподіл природного газу (для споживачів, об'єкти яких приєднані до газорозподільних мереж) або Оператор ГТС (для споживачів, об'єкти яких приєднані до газотранспортної системи).

1.3. Газ, що постачається за цим Договором, використовується Споживачем для власних потреб в якості палива та/або в якості сировини, а не для продажу. Споживач є кінцевим споживачем природного газу.

1.4. Підписанням цього Договору Споживач надає згоду Постачальнику на замовлення добової потужності відповідної точки виходу з газотранспортної системи до газорозподільної системи Оператора ГРМ, на ліцензованій території якого знаходяться об'єкт/об'єкти Споживача, вартість якої, Споживач зобов`язується оплатити Постачальнику у розмірі, встановлених НКРЕКП тарифів, коефіцієнтів до цих тарифів та сезонів замовлення потужності.

1.5. Обов'язковою умовою для постачання газу Споживачу за цим Договором, є наявність у Споживача укладеного в установленому порядку з Оператором ГРМ договору на розподіл природного газу (для споживачів, об'єкти яких приєднані до газорозподільних мереж) або з Оператором ГТС договору на транспортування природного газу (для споживачів, об'єкти яких приєднані до газотранспортної системи), на підставі яких, Споживач набуває право санкціоновано відбирати газ з газорозподільної або газотранспортної системи, та присвоєння Споживачу (його об'єктам споживання) ЕІС-кодів.

1.6. Перелік ЕІС-кодів точок комерційного обліку Споживача:

Місцезнаходження точки комерційного обліку	ЕІС-код точки комерційного обліку (код типу Z)	Назва точки виходу з газотранспортної системи
Вінницька область, Вінницький район, с. Зарванці, Хмельницьке шосе, буд. 1а	56ZO01A0WDM6S01X	Вінницька філія ТОВ "Газорозподільні Мережі України"
м. Вінниця, вулиця Батозька, будинок 1-В	56ZO01A0WDM6S02V	Вінницька філія ТОВ "Газорозподільні Мережі України"
Волинська обл. Луцький р-н с. Липини, вул. Окружна,37		Волинська філія ТОВ "Газорозподільні Мережі України"
Волинська обл., м. Нововолинськ, вул. Луцька,8		Волинська філія ТОВ "Газорозподільні Мережі України"
Волинська обл., м. Ковель, вул. Володимирська,буд.135 а		Волинська філія ТОВ "Газорозподільні Мережі України"

м. Дніпро, Запорізьке шосе,62К		Дніпровська філія ТОВ "Газорозподільні Мережі України"
Дніпропетровська обл., Дніпровський р-н, смт. Слобожанське, вул. Бабенка,25		Дніпровська філія ТОВ "Газорозподільні Мережі України"
Дніпропетровська обл., Петриківський район, с/рада Єлизаветівська, автодорога Кам'янське-Петриківка- Магдалинівка, 14км.		Дніпропетровська філія ТОВ "Газорозподільні Мережі України"
м. Житомир, Київське шосе, 4/2		Житомирська філія ТОВ "Газорозподільні Мережі України"
м. Ужгород, вул. Баб'яка,7/1	56ZO13D0WDM6S016	Закарпатська філія ТОВ "Газорозподільні Мережі України"
м. Мукачеве, вул. Лавківська, буд. 1Д	56ZO13B0WDM6S01Q	Закарпатська філія ТОВ "Газорозподільні Мережі України"
Закарпатська обл. м. Хуст, вул. Львівська,241	56ZO13E0WDM6S01X	Закарпатська філія ТОВ "Газорозподільні Мережі України"
м. Запоріжжя, вул. Запорізька,1В	56ZO14A0WDM6S01P	АТ "Запоріжгаз"
м.Запоріжжя, Оріхівське шосе, будинок 27.	56ZO14A0WDM6S02N	АТ "Запоріжгаз"
м. Івано-Франківськ, вул. Івасюка В., 17	56ZO16A0WDM6S013	Івано-Франківська філія ТОВ "Газорозподільні Мережі України"
Івано-Франківська область, місто Коломия, вулиця Карпатська,184	56ZO16G0WDM6S01H	Івано-Франківська філія ТОВ "Газорозподільні Мережі України"
Івано-Франківська область, м. Долина, вул. Нафтовиків,8 г.	56ZO16E0WDM6S010	Івано-Франківська філія ТОВ "Газорозподільні Мережі України"
Івано-Франківська обл., м. Калуш, вул. Хіміків,17	56ZO16F0WDM6S01R	Івано-Франківська філія ТОВ "Газорозподільні Мережі України"
м. Київ, вул. Братиславська, 11	56ZO90A0WDM6S01A	АТ "КИЇВГАЗ"
м. Київ, вул. Кільцева дорога, 1-Б	56ZO90A0WDM6S060	АТ "КИЇВГАЗ"
м. Київ, просп. Петра Григоренко, будинок 40	56ZO90A0WDM6S052	АТ "КИЇВГАЗ"
м. Київ, вул. Віскозна, 4	56ZO90A0WDM6S028	АТ "КИЇВГАЗ"
м. Київ, вул. Берковецька,6-В	56ZO90A0WDM6S036	АТ "КИЇВГАЗ"
м. Київ, вул. Берковецька,6-В	56ZO19A0WDM6S16V	АТ "КИЇВГАЗ"
м. Київ, вул. Полярна, 20-Д	56ZO19A0WDM6S07W	АТ "КИЇВГАЗ"
м. Київ, вул. Полярна, 20-Д	56ZO90A0WDM6S08X	АТ "КИЇВГАЗ"
м. Київ, просп. Бандери Степана,11а	56ZO19A0WDM6S041	АТ "КИЇВГАЗ"
м.Київ, Саперно - Слобідський проїзд, 3	56ZO19A0WDM6S114	АТ "КИЇВГАЗ"
м.Київ, Саперно - Слобідський проїзд, 3	56ZO19A0WDM6S106	АТ "КИЇВГАЗ"
м.Київ, Саперно - Слобідський проїзд, 3	56ZO19A0WDM6S130	АТ "КИЇВГАЗ"
м.Київ, Саперно - Слобідський проїзд, 3	56ZO19A0WDM6S14Z	АТ "КИЇВГАЗ"
м.Київ, Саперно - Слобідський проїзд, 3	56ZO19A0WDM6S122	АТ "КИЇВГАЗ"
м.Київ, вул. Дніпровська Набережна, 13В	56ZO19A0WDM6S15X	АТ "КИЇВГАЗ"
Київська область, Бучанський район, село Петропавлівська Борщагівка, вул. Кришталева, буд. 6.	56ZO18F0WDM6S015	Київська філія ТОВ "Газорозподільні Мережі України"
Київська обл., м. Бровари, вул. Київська,253	56ZO18B0WDM6S018	Київська філія ТОВ "Газорозподільні Мережі України"
Київська обл. Білоцерківський р-н. с. Шкарівка, вул. Заводська,3	56ZO18A0WDM6S01I	Київська філія ТОВ "Газорозподільні Мережі України"
м.Боярка - вул. Магістральна,2	56Z018F0WDM6S023	Київська філія ТОВ "Газорозподільні Мережі України"

Київська область, Бучанський район, село Петропавлівська Борщагівка, вул. Кришталева, буд. 5.	56ZO18F0WDM6S031	Київська філія ТОВ "Газорозподільні Мережі України"
Дніпропетровська обл., м. Кривий Ріг, вул. Бикова,33		Криворізька філія ТОВ "Газорозподільні Мережі України"
м. Кропивницький, вул. Попова космонавта, буд.8	56ZO20B0WDM6S01A	Кропивницька філія ТОВ "Газорозподільні Мережі України"
м. Львів, вул. Городоцька, 302	56ZO22A0WDM6S01Z	Львівська філія ТОВ "Газорозподільні Мережі України"
м. Стрий, вул. Олега Ольжича,18	56ZO22F0WDM6S01M	Львівська філія ТОВ "Газорозподільні Мережі України"
м.Львів, вулиця Богдана Хмельницького,188а	56ZO22A0WDM6S02X	Львівська філія ТОВ "Газорозподільні Мережі України"
Львівська область, м. Дрогобич, вул. Северина Наливайка,5	56ZO22C0WDM6S01F	Львівська філія ТОВ "Газорозподільні Мережі України"
Львівська обл. м. Червоноград, вул. С.Бандери,буд.24а	56ZO22G0WDM6S01C	Львівська філія ТОВ "Газорозподільні Мережі України"
с. Сокільники Львівський р-н Львівської обл. Вул. Зубрівська, 27	56ZO22D0WDM6S015	Львівська філія ТОВ "Газорозподільні Мережі України"
м. Миколаїв, Херсонське шосе,1	56ZGDSO240000T	Миколаївська філія ТОВ "Газорозподільні Мережі України"
Миколаївська обл., м. Первомайськ, вул. Федора Достоєвського, 2-Б/2.	56ZGDSO240000T	Миколаївська філія ТОВ "Газорозподільні Мережі України"
м. Миколаїв, проспект Богоявленський, будинок 191А	56ZGDSO240000T	Миколаївська філія ТОВ "Газорозподільні Мережі України"
Одеська область, Овідіопольський район, смт. Авангард,7- км Овідіопольської дороги, 1	56ZO25M0WDM6S01U	АТ "Одесагаз"
Одеська область, Овідіопольський район, с. Лиманка, проспект Жукова маршала ж/м «Дружний»,99	56ZO25A0WDM6S020	АТ "Одесагаз"
Одеська область, Лиманський р-н, с. Ілічанка, вул. Паустовського, 14	56ZO25A0WDM6S03Z	АТ "Одесагаз"
м. Полтава, Київське шосе, 41	56XO00090P218009	АТ "Полтавагаз"
м. Рівне, вул. Макарова,17	56ZO29A0WDM6S01W	Рівненська філія ТОВ "Газорозподільні Мережі України"
м. Дубно, вул. Грушевського, буд. 119В	56ZO29D0WDM6S012	Рівненська філія ТОВ "Газорозподільні Мережі України"
м. Суми, вул. Героїв Крут,1/3		Сумська філія ТОВ "Газорозподільні Мережі України"
м. Тернопіль, вул. Поліська,7	56ZG-DSO-320000Y	ПрАТ "Тернопільміськгаз"
м. Умань, вул. Київська,27		ПрАТ "Уманьгаз"
м. Харків, пр. Гагаріна,352	56ZP34A0WDM6S02N	Харківська міська філія ТОВ "Газорозподільні Мережі України"
м. Харків, вул. Архітекторів, буд. 7	56ZO34A0WDM6S011	Харківська міська філія ТОВ "Газорозподільні Мережі України"

м. Хмельницький вул. Зарічанська, 11/4	56ZO36A0WDM6S01G	Хмельницька філія ТОВ "Газорозподільні Мережі України"
Хмельницької обл., м. Кам'янець-Подільський, вул. Хмельницьке шосе,11	56ZO36E0WDM6S039	Хмельницька філія ТОВ "Газорозподільні Мережі України"
Хмельницька область, м. Старокостянтинів, вул. Попова, 18	56ZO36H0WDM6S01K	Хмельницька філія ТОВ "Газорозподільні Мережі України"
Хмельницької обл., м. Славута, вул. Ярослава Мудрого,66	56ZO36G0WDM6S01U	Хмельницька філія ТОВ "Газорозподільні Мережі України"
Хмельницька обл., Городоцький р., м. Городок, вулиця Шевченка Т., будинок 39/15	56ZP36F0WDM6S03N	Хмельницька філія ТОВ "Газорозподільні Мережі України"
Хмельницька обл.,Хмельницький р., тг Розсошанська, автодорога Житомир-Чернівці, 191км+820 (ліворуч), будинок 1	56ZO36A0WDM6S058	Хмельницька філія ТОВ "Газорозподільні Мережі України"
м. Черкаси, вул. 30-річчя Премоги,29		Черкаська філія ТОВ "Газорозподільні Мережі України"
м. Чернівці, вул. Хотинська, 10-А		Чернівецька філія ТОВ "Газорозподільні Мережі України"
вул. Юрія Коптєва, будинок 59-К, місто Прилуки, Чернігівська обл.		Чернігівська філія ТОВ "Газорозподільні Мережі України"
вул. Шевченка 57, с. Новоселівка, Чернігівського р-н, Чернігівської обл.		Чернігівська філія ТОВ "Газорозподільні Мережі України"
Хмельницька обл., м. Шепетівка, вул. Старокостянтинівське шосе, буд. 38Б	56ZO3700WDM6S01V	ПрАТ "Шепетівкагаз"

1.7. Найменування Оператора ГРМ/ГТС, з яким укладено договір на розподіл/транспортування природного газу Вінницька філія ТОВ "Газорозподільні Мережі України", Волинська філія ТОВ "Газорозподільні Мережі України", Дніпровська філія ТОВ "Газорозподільні Мережі України", Дніпропетровська філія ТОВ "Газорозподільні Мережі України", Житомирська філія ТОВ "Газорозподільні Мережі України", Закарпатська філія ТОВ "Газорозподільні Мережі України", АТ "Запоріжгаз", Івано-Франківська філія ТОВ "Газорозподільні Мережі України", АТ "КИЇВГАЗ", Київська філія ТОВ "Газорозподільні Мережі України", Криворізька філія ТОВ "Газорозподільні Мережі України", Кропивницька філія ТОВ "Газорозподільні Мережі України", Львівська філія ТОВ "Газорозподільні Мережі України", Миколаївська філія ТОВ "Газорозподільні Мережі України", АТ «Одесагаз», АТ «Полтавагаз», , Рівненська філія ТОВ "Газорозподільні Мережі України", Сумська філія ТОВ "Газорозподільні Мережі України", ПрАТ "Тернопільміськгаз", ПрАТ «Уманьгаз», Харківська міська філія ТОВ "Газорозподільні Мережі України", Хмельницька філія ТОВ "Газорозподільні Мережі України", Черкаська філія ТОВ "Газорозподільні Мережі України", Чернігівська філія ТОВ "Газорозподільні Мережі України", Чернівецька філія ТОВ "Газорозподільні Мережі України", ПрАТ «Шепетівкагаз», через газові мережі якого(яких) здійснюється постачання природного газу Споживачеві та забезпечує(ють) розподіл газу до Пунктів призначення.

Взаємовідносини між Споживачем та Оператором(ами) ГРМ/ГТС у частині розподілу/транспортування природного газу до Пунктів призначення регулюються окремим договором на розподіл/транспортування природного газу, укладеним між Споживачем та Оператором ГРМ/ГТС.

2. ПОРЯДОК ТА УМОВИ ПОСТАЧАННЯ, ПРИЙМАННЯ ТА ОБЛІКУ ГАЗУ

2.1. Постачання газу Споживачу здійснюється протягом періоду дії цього Договору на підставі підписаних Сторонами додаткових угод до цього Договору, які є його невід'ємними частинами (далі – Додаткова угода). У Додаткових угодах зазначаються період та обсяги постачання, ціна постачання газу та порядок проведення розрахунків.

2.2. З метою отримання (споживання) обсягів природного газу, Споживач не пізніше ніж як за 4 (чотири) доби до початку постачання природного газу (до Газової доби D), надсилає на електронну адресу Постачальника, визначену у цьому Договорі, або в інший передбачений цим Договором спосіб, Заявку на замовлення природного газу та включення до Реєстру споживачів Постачальника на інформаційній

платформі Оператора ГТС (далі – Заявка), за формою, встановленою Додатком 1 до цього Договору, в якій зазначається обсяг, що планується до споживання Споживачем у відповідному Періоді постачання. Направлення Заявки Споживачем є підставою для укладання Додаткової угоди щодо постачання Замовлених обсягів природного газу, відповідно до пункту 2.1. цього Договору. Направленням Заявки Споживач надає згоду Постачальнику на його включення до Реєстру споживачів Постачальника на інформаційній платформі Оператора ГТС у Періоді постачання на який укладено Додаткову угоду.

У разі відмови Споживача укласти Додаткову угоду після направлення Заявки у порядку встановленому цим Договором, або не укладання Додаткової угоди з вини Споживача, Споживач, на письмову вимогу Постачальника, сплачує протягом 5 (п'яти) робочих днів з дати направлення Заявки на користь Постачальника штраф у розмірі 5% від загальної вартості Замовленого обсягу на відповідний Період постачання, визначеного у Заявці. У разі порушення Споживачем цього строку та/або сплати штрафу у неповному обсязі він додатково сплачує Постачальнику пеню у розмірі 0,01 % за кожен день прострочення.

Фактичне постачання газу здійснюється Постачальником виключно після включення Споживача до Реєстру споживачів Постачальника на інформаційній платформі Оператора ГТС у відповідному погодженому Періоді постачання в порядку, визначеному Кодексом ГТС.

2.3. Постачання та споживання Замовлених обсягів постачання газу протягом відповідного Періоду постачання здійснюється, виходячи із середньодобової норми, яка визначається шляхом ділення місячного Замовленого обсягу газу на кількість днів протягом цього розрахункового періоду.

Разом з тим, Споживач не позбавлений можливості скоригувати Замовлені обсяги на добу Д (доба постачання) до 02:00 доби Д (доба постачання), шляхом направлення Графіку постачання на електронну адресу Постачальника balance@gas.ua за формою, встановленою Додатком № 2 до цього Договору (стовпчик «Реномінація»), або шляхом направлення на електронні адреси уповноважених осіб Постачальника, зазначені у п. 11.13. цього Договору, сканованої копії підписаної Споживачем заявки на коригування Замовленого обсягу постачання газу на відповідний Період постачання з подальшим наданням Постачальнику оригіналів зазначених заявок.

Коригування Замовлених обсягів постачання газу є одночасним коригуванням замовлених обсягів послуги транспортування. Коригування Замовлених обсягів постачання газу на Період постачання, проводиться в межах загального Замовленого обсягу постачання.

2.4. Коригування Замовлених обсягів постачання на певний Період/Періоди постачання, в межах загального Замовленого обсягу постачання, здійснюється включно по останній день Періоду постачання, в якому здійснюється постачання газу, шляхом направлення на електронну адресу Постачальника support@gas.ua належним чином оформленого повідомлення. Зміна Замовлених обсягів постачання на розрахунковий період в сторону збільшення більше ніж на 15 % має бути оформлене шляхом підписання Сторонами додаткової угоди до цього Договору.

У разі, якщо загальний обсяг газу, замовлений у порядку п. 2.1. цього Договору, збільшується після 25 числа, за погодженням Сторін може бути укладено Додаткову угоду на збільшення обсягу газу для відповідного Періоду постачання, при цьому, укладення Додаткової угоди на збільшення обсягів газу вважається коригуванням Замовлених обсягів на відповідний Період постачання.

2.5. Не підлягають зміні обсяги газу, що вже фактично поставлені Споживачу.

2.6. За розрахункову одиницю поставленого газу приймається кубічний метр, приведений до стандартних умов.

У разі набрання чинності Закону України «Про внесення змін до деяких законів України щодо запровадження на ринку природного газу обліку та розрахунків за обсягом газу в одиницях енергії» за розрахункову одиницю поставленого газу приймається в одиницях об'єму (метрах кубічних), а обсяги, визначені в одиницях енергії, у порядку, встановленому зазначеним Законом.

2.7. Перехід права власності на газ від Постачальника до Споживача здійснюється у точках виходу з газотранспортної системи (ГТС) до газорозподільної системи (ГРМ). Після переходу права власності на газ, Споживач несе всі ризики і приймає на себе всю відповідальність, пов'язану з правом власності на газ.

2.8. Приймання - передача газу, поставленого Постачальником та прийнятого Споживачем протягом Періоду постачання, оформлюється шляхом підписання та скріплення печаткою (за наявністю) акту приймання-передачі природного газу, в якому зазначаються фактичні обсяги спожитого газу та його вартість.

2.9. Звірка фактичного об'єму (обсягу) спожитого за цим Договором газу на певну дату чи протягом певного Періоду постачання здійснюється Сторонами на підставі даних про фактично поставлений Споживачу об'єм газу згідно з даними інформаційної платформи Оператора ГТС, на підставі яких оформлюються акти приймання-передачі газу.

2.10. Для складання акту приймання-передачі природного газу за підсумками Періоду постачання Постачальник використовує дані, у тому числі про щодобові відбори Споживача, з

інформаційної платформи Оператора ГТС, не раніше 9 (дев'ятого) числа місяця наступного за Періодом постачання.

2.11. Постачальник направляє Споживачу два примірника підписаного та скріпленого печаткою акту до 12 (дванадцятого) числа місяця, наступного за Періодом постачання. Разом з актом Постачальник направляє рахунок для здійснення остаточного розрахунку (за необхідності)..

2.12. Споживач протягом 7 (семи) робочих днів з дати отримання актів приймання-передачі природного газу зобов'язується повернути Постачальнику один примірник оригіналу акту приймання-передачі природного газу, підписаний уповноваженим представником Споживача та скріплений його печаткою (за наявності), або надати у письмовій формі мотивовану відмову від підписання акту приймання-передачі природного газу.

2.13. У випадку не повернення Споживачем підписаного оригіналу акту приймання-передачі природного газу, не надання письмової мотивованої відмови проти підписання акту приймання-передачі природного газу у строк, зазначений у п. 2.12. Договору, такий акт приймання-передачі природного газу вважається підписаним, а обсяг (об'єм) спожитого газу вважається встановленим та узгодженим відповідно до даних інформаційної платформи Оператора ГТС, а вартість поставленого газу розраховується відповідно до умов цього Договору. Звіряння спожитого природного газу протягом Періоду постачання здійснюється відповідно до даних інформаційної платформи Оператора ГТС. Дані інформаційної платформи Оператора ГТС щодо обсягів природного газу, спожитих Споживачем, вважаються обов'язковими для Сторін, якщо судом не буде встановлено інше.

3. ЦІНА ГАЗУ ТА ПОРЯДОК ПРОВЕДЕННЯ РОЗРАХУНКІВ

3.1. Ціна за 1 тис. куб. м. (одну тисячу кубічних метрів) газу, що постачається Постачальником Споживачу, строк та порядок проведення розрахунків визначаються в окремих Додаткових угодах до цього Договору, які є невід'ємними частинами цього Договору.

3.2. Ціна газу під час дії цього Договору може змінюватись. Підписуючи цей Договір, Споживач підтверджує, що ознайомлений з тим, що протягом дії Договору ціна на газ, узгоджується, як правило, на щомісячній основі. У випадку недосягнення Сторонами згоди щодо ціни газу, Споживач має право змінити постачальника на відповідний період, а Постачальник має право не здійснювати постачання газу Споживачу у відповідному Періоді постачання. При цьому, призупинення постачання/споживання Замовлених обсягів газу не є розірванням цього Договору, окрім випадків передбачених цим Договором.

3.2.1. Сторони погодили, що розрахунок ціни фактичного споживання у відповідності до п. 3.1., не є зміною умов Договору, а тому Сторони, у відповідності до ч. 3 ст. 6 Цивільного кодексу України, домовились, що положення останнього абзацу підпункту 18 пункту 6 розділу II Правил постачання ними до правовідносин з узгодження ціни не застосовуються, крім випадків внесення змін до тексту цього Договору.

3.3. До ціни газу, визначеної Додатковими угодами до Договору, додається тариф на послуги транспортування природного газу для внутрішньої точки виходу з газотранспортної системи. Тариф на послуги транспортування природного газу для внутрішньої точки виходу з газотранспортної системи встановлюється відповідними постановами НКРЕКП та зазначається у Додаткових угодах до цього Договору, згідно з якими Споживач замовляє обсяг газу на відповідний Період постачання.

3.4. У випадку внесення змін до діючого законодавства України, що може вплинути на формування ціни природного газу, у тому числі встановлення додаткових податків, зборів тощо, або тарифів, вартість газу буде коригуватись відповідно до цих документів та змін, що є обов'язковим для Постачальника і Споживача з моменту введення їх в дію, про що може бути укладено відповідну Додаткову угоду до цього Договору.

3.5. Загальна вартість цього Договору складається з місячних сум вартості фактичних обсягів газу, поставлених Постачальником Споживачу, вартості місячних небалансів та вартості відхилення від замовлених обсягів послуги транспортування природного газу для внутрішньої точки виходу з газотранспортної системи, протягом строку дії цього Договору.

3.6. Споживач самостійно розраховує суму платежу за газ та забезпечує оплату в строки, передбачені умовами, що визначаються в окремих Додаткових угодах до цього Договору, при цьому Споживач вказує у платіжному дорученні наступну інформацію про призначення платежу: «*Оплата за природний газ, згідно Договору від __ ___20___ №____, в т.ч. ПДВ__ грн.*».

3.7. Додатково до ціни газу, розрахованої згідно з цим Договором, Споживач зобов'язується оплатити Постачальнику витрати, що виникли внаслідок перевищення або недобору Споживачем запланованих обсягів постачання газу на відповідний Період постачання згідно з п. 2.1. цього Договору.

До зазначених витрат відносяться вартість місячного небалансу та вартість відхилення від замовленого обсягу послуги транспортування природного газу для внутрішньої точки виходу з газотранспортної системи.

Вартість **місячного небалансу** (коли обсяг відібраного газу менше або більше ніж замовлений, з урахуванням здійснених коригувань) що розраховується для кожної точки виходу з газотранспортної системи, визначається за наступною формулою:

Внм = Vнм * Цг * К, де

Внм – вартість місячного небалансу за Період постачання, грн. без ПДВ;
Vнм – обсяг місячного небалансу за Період постачання, тис.куб.м.;
Цг – ціна газу, встановлена відповідно до останньої Додаткової угоди, укладеної в порядку п. 3.1. цього Договору на відповідний Період постачання, грн. без ПДВ за одну тис.куб.м;
К – коефіцієнт, який дорівнює 0,15.

Вартість **відхилення від замовленого обсягу послуги транспортування природного газу**, що розраховується для кожної точки виходу з газотранспортної системи, визначається за наступною формулою:

Втм = Vнм * Т*К, де

Втм - вартість відхилення від замовленого обсягу послуги транспортування за розрахунковий період;
Vнм – обсяг місячного небалансу за Період постачання, тис.куб.м.;
Т – тариф на послуги транспортування природного газу для внутрішньої точки виходу з газотранспортної системи, встановлений п.3.3. цього Договору;
К – коефіцієнт, який дорівнює 0,15.

На вартість місячного небалансу та вартість відхилення від замовленого обсягу послуги транспортування за Період постачання нараховується податок на додану вартість за ставкою, передбаченою Податковим кодексом України.

Остаточний розрахунок за фактично поставлений газ (у тому числі оплата вартості місячного небалансу та вартості відхилення від замовленого обсягу послуги транспортування природного газу для внутрішньої точки виходу з газотранспортної системи) здійснюється до 20 (двадцятого) числа місяця, наступного за розрахунковим періодом, на підставі акту (актів) приймання-передачі природного газу.

3.8. За наявності у Споживача заборгованості, грошові кошти, що перераховуються Споживачем, зараховуються Сторонами в рахунок погашення існуючої заборгованості в порядку черговості її виникнення.

3.9. У разі переплати за поставлений газ сума переплати зараховується Постачальником у рахунок оплати за наступний Період постачання, або повертається Споживачу на його письмову вимогу протягом 10 (десяти)банківських днів з дня її отримання на підставі підписаного Сторонами акту звірки взаєморозрахунків.

3.10. Датою оплати за цим Договором є дата зарахування коштів на поточний рахунок Постачальника.

Якщо день здійснення Споживачем будь-якого платежу за цим Договором припадає на вихідний, святковий або неробочий день, то такий платіж повинен бути здійснений в перший робочий (банківський) день, що є наступним за вихідним, святковим або неробочим днем.

Коригування умов проведення розрахунків визначається та узгоджується Сторонами шляхом переговорів.

У разі збільшення в установленому порядку підтвердженого обсягу газу протягом Періоду постачання Споживач здійснює оплату додатково заявлених обсягів газу відповідно до умов Додатків до цього Договору, згідно рахунків Постачальника.

3.11. Оплата вартості природного газу за цим Договором здійснюється Споживачем виключно грошовими коштами, що перераховуються на поточний рахунок Постачальника.

3.12. Звірка розрахунків здійснюється Сторонами на підставі відомостей про фактичну оплату вартості спожитого природного газу Споживачем та акту приймання-передачі природного газу на підставі письмового запиту Споживача. Вказана звірка оформлюється актом звірки.

3. ПРАВА ТА ОБОВ'ЯЗКИ СТОРІН

4.1. Споживач має право:

4.1.1. На отримання природного газу в обсягах, визначених цим Договором та Додатковими угодами до нього, за умови дотримання вимог цього Договору та випадків припинення (обмеження) постачання природного газу відповідно до вимог законодавства та умов цього Договору;

4.1.2. На безкоштовне отримання інформації щодо своїх прав, ціни газу, порядку оплати газу, про обсяги та інші показники власного споживання природного газу, наявні способи досудового вирішення спорів з Постачальником;

4.1.3. Вимагати від Постачальника проведення звірки розрахункових даних та/або оскаржувати їх в установленому цим Договором та законодавством порядку;

4.1.4. Проводити звіряння розрахунків з підписанням відповідного акту звірки взаєморозрахунків за письмовим зверненням Споживача;

4.1.5. Оскаржувати будь-які несанкціоновані, неправомірні чи інші дії Постачальника, що порушують права Споживача, та брати участь у розгляді цих скарг на умовах, визначених чинними нормативно-правовими актами та цим Договором;

4.1.6. Достроково розірвати Договір, якщо Постачальник повідомив Споживача про намір внесення змін до Договору в частині умов постачання та нові умови постачання виявилися для Споживача неприйнятними;

4.1.7. Вільно обирати Постачальника, шляхом зміни постачальника у порядку визначеному цим Договором та чинним законодавством України.

4.1.8. Самостійно припинити (обмежити) відбір природного газу для власних потреб з дотриманням вимог чинного законодавства, про що Споживач повинен письмово повідомити всіх суб'єктів ринку природного газу, з яким укладені відповідні договори.

4.1.9. Вимагати поновлення постачання газу в установленому порядку після усунення порушень і компенсації оплати витрат Постачальника на відключення та підключення, якщо припинення газопостачання відбулося без розірвання Договору.

4.1.10. На отримання інформації, визначеної Законом України «Про особливості доступу до інформації у сферах постачання електричної енергії, природного газу, теплопостачання, централізованого постачання гарячої води, централізованого питного водопостачання та водовідведення».

4.1.11. Мати інші права, передбачені чинними нормативно-правовими актами і цим Договором.

4.2. **Споживач зобов'язаний:**

4.2.1. Дотримуватись вимог Правил постачання та виконувати умови цього Договору;

4.2.2. Забезпечувати своєчасну та повну оплату поставленого природного газу та інших платежів згідно з умовами цього Договору;

4.2.3. Оплатити витрати Постачальника, що виникли внаслідок перевищення або недобору Споживачем запланованих обсягів газу, розрахунок яких здійснюється відповідно до Розділу 3 цього Договору;

4.2.4. Своєчасно підписувати акти приймання-передачі природного газу та інші документи, необхідні для виконання цього Договору або надавати мотивовану відмову від підписання;

4.2.5. Самостійно укласти договори на розподіл газу з відповідним Оператором ГРМ або з Оператором ГТС договору на транспортування природного газу та отримати ЕІС-код;

4.2.6. Своєчасно повідомляти Постачальника про всі зміни щодо персоніфікованих даних;

4.2.7. Безперешкодно допускати на свою територію, об'єкти, приміщення, де розташовані вузли обліку газу, прилади обліку газу, лічильники газу тощо, представників Постачальника для звіряння показань фактично використаних обсягів газу;

4.2.8. Проводити на вимогу Постачальника звіряння фактично використаних обсягів природного газу та пред'являти на вимогу Постачальника для перевірки правильності оплати та відповідності записів у них показанням лічильника газу;

4.2.9. Відшкодовувати Постачальнику документально підтверджені збитки, завдані йому у зв'язку з невиконанням або неналежним виконанням Споживачем своїх зобов'язань перед Постачальником, що покладені на нього чинними нормативно-правовими актами та/або цим Договором;

4.2.10. Самостійно контролювати обсяги використання газу та обмежувати (припиняти) використання природного газу, у випадках:

- порушення строків оплати за цим Договором;
- відсутності або недостатності підтвердженого обсягу природного газу, виділеного Споживачу;
- перевищення Замовлених обсягів або своєчасно надавати належним чином оформлену заявку на коригування Замовлених обсягів за цим Договором.

4.2.11. Забезпечити дотримання дисципліни відбору (споживання) природного газу в обсягах та на умовах, визначених цим Договором та не допускати несанкціонованих відборів природного газу;

4.2.12. Невідкладно, не пізніше наступного дня, із дня коли Споживачу стало відомо про наявність у Оператора ГРМ/ГТС будь-яких претензій щодо стану комерційних вузлів обліку природного газу та його складових та/або про настання обставин, що в майбутньому можуть буди підставою для перерахунку (до нарахувань) або зміни режиму нарахувань об'ємів природного газу Споживачу, повідомити про це Постачальника та надати останньому копії відповідних документів, що засвічують виникнення вищезазначених обставин;

4.2.13. Виконувати інші обов'язки, покладені на Споживача чинним законодавством та/або цим Договором.

4.3. Постачальник має право:

4.3.1. Отримувати від Споживача плату за поставлений природний газ та інші платежі відповідно до умов цього Договору.

4.3.2. На безперешкодний доступ до комерційних вузлів обліку газу (лічильників газу), що встановлені на об'єктах Споживача, для звірки даних фактичних обсягів споживання газу. Доступ працівникам (представникам) Постачальника забезпечується за пред'явлення службового посвідчення (довіреності);

4.3.3. Проводити разом із Споживачем звіряння фактично використаних обсягів газу;

4.3.4. На повну і достовірну інформацію від Споживача щодо режимів відбору (споживання) газу;

4.3.5. Отримувати відшкодування документально підтверджених збитків від Споживача, що завдані Постачальнику у зв'язку з невиконанням або неналежним виконанням Споживачем своїх зобов'язань перед Постачальником, відповідно до умов цього Договору та чинного законодавства;

4.3.6. Вимагати від Споживача відшкодування збитків, понесених Постачальником внаслідок недотримання Споживачем умов цього Договору;

4.3.7. В односторонньому порядку відмовитися від виконання своїх зобов'язань за цим Договором у випадках, якщо Споживач або його засновник та/або кінцевий бенефіціарний власник внесений до списку санкцій OFAC та CAATSA США, списку санкцій ЄС, списку санкцій Великої Британії, списку санкцій Ради Безпеки ООН, списку санкцій РНБО України.

4.3.8. У будь-який час в односторонньому порядку відмовитись від Договору, письмово попередивши про це Споживача не пізніш як за 21 (двадцять один) календарний день до запланованої дати припинення (розірвання) Договору.

4.3.9. Ініціювати/вжити заходи з припинення або обмеження постачання природного газу Споживачу у порядку визначеному цим Договором та чинним законодавством;

4.3.10. Включати та виключати Споживача до/зі свого Реєстру споживачів на інформаційній платформі Оператора ГТС, згідно з встановлених законодавством правил;

4.3.11. Мати інші права, передбачені чинними нормативно-правовими актами і цим Договором.

4.4. Постачальник зобов'язаний:

4.4.1. Дотримуватись вимог Правил постачання;

4.4.2. Постачати природний газ на умовах та в обсягах, визначених цим Договором, за умови дотримання Споживачем дисципліни відбору природного газу та розрахунків за нього;

4.4.3. Дотримуватися Мінімальних стандартів та вимог до якості обслуговування споживачів та постачання природного газу;

4.4.4. Відшкодовувати документально підтверджені збитки, завдані Споживачу у випадку невиконання або неналежного виконання Постачальником своїх зобов'язань що покладені на нього чинними нормативно-правовими актами та цим Договором;

4.4.5. Своєчасно надавати Споживачу достовірну інформацію;

4.4.6. Складати акти приймання-передачі природного газу у порядку, визначеному цим Договором;

4.4.7. Виконувати інші обов'язки, покладені на Постачальника чинним законодавством України.

5. ПОРЯДОК ОБМЕЖЕННЯ/ПРИПИНЕННЯ ПОСТАЧАННЯ ПРИРОДНОГО ГАЗУ

5.1. Постачальник має право ініціювати/вживати заходів з припинення або обмеження постачання природного газу Споживачу в разі:

- проведення Споживачем неповних або несвоєчасних розрахунків за цим Договором;
- перевищення підтвердженого Замовленого обсягу природного газу, якщо інше не передбачено цим Договором;
- розірвання цього Договору;
- відмови від підписання акта приймання-передачі природного газу без відповідного письмового обґрунтування;
- настання заходів, передбачених Правилами про безпеку постачання природного газу, що діють відповідно до вимог статті 5 Закону України «Про ринок природного газу» та поширюються на споживачів, що не є захищеними відповідно до зазначених Правил;
- в інших випадках, передбачених Законом України «Про ринок природного газу», Кодексом ГТС, Кодексом ГРМ, Правилами постачання.

6. ПОРЯДОК ЗМІНИ ПОСТАЧАЛЬНИКА

6.1. Споживач має право на вільний вибір постачальника шляхом укладення з ним договору постачання природного газу відповідно до умов та положень, передбачених Правилами постачання.

6.2. Якщо Споживач має намір укласти договір з іншим постачальником, Споживач зобов'язаний здійснити повний остаточний розрахунок за цим Договором перед Постачальником.

6.3. Якщо Споживач має намір укласти договір з іншим постачальником:

- дія цього Договору призупиняється у порядку встановленому розділом 6 цього Договору, або
- Сторони можуть укласти додаткову угоду про розірвання/призупинення цього Договору.

6.4. Споживач письмово повідомляє Постачальника про свій намір змінити постачальника не менш, як за 4 (чотири) дні до дати постачання природного газу новим постачальником.

Повідомлення Споживача про намір змінити постачальника повинно містити дату розірвання цього Договору або його призупинення в частині постачання газу, яка визначається останнім календарним днем перед днем, з якого постачання Споживачу буде здійснюватися новим постачальником.

6.5. Дія цього Договору автоматично призупиняється в частині постачання природного газу Споживачу, з дня початку постачання природного газу новим постачальником, визначеного на Інформаційній платформі Оператора ГТС. Відповідно до Правил постачання, Договір вважається призупиненим в частині зобов'язань з постачання газу протягом строку з дати, з якої постачання газу Споживачу буде здійснювати новий/інший постачальник, до вступу в дію Додаткової угоди до цього Договору про постачання газу у відповідному Періоді постачання.

У разі призупинення дії Договору відповідно до вимог пункту 6.5. цього Договору поновлення його дії можливе шляхом укладення відповідної Додаткової угоди між Постачальником та Споживачем.

З метою забезпечення безперебійного постачання природного газу Постачальник поставляє природний газ Споживачу до останнього дня дії Договору або його автоматичного призупинення відповідно до вимог цього пункту.

6.6. У разі наміру змінити постачальника, Споживач повинен виконати свої зобов'язання по розрахунках перед Постачальником за цим Договором.

7. ВІДПОВІДАЛЬНІСТЬ СТОРІН

7.1. За невиконання або неналежне виконання своїх зобов'язань за Договором Сторони несуть відповідальність згідно з цим Договором і чинним законодавством України. У разі невиконання або неналежного виконання зобов'язань за цим Договором винна Сторона, крім суми заборгованості з врахуванням встановленого індексу інфляції, відшкодовує сумлінній Стороні заподіяні цим належним чином документально підтверджені збитки в повному обсязі.

7.2. У разі порушення Споживачем строків остаточного розрахунку за поставлений Постачальником газ/інші платежі Споживач сплачує Постачальнику пеню в розмірі подвійної облікової ставки НБУ, що діяла протягом періоду, за який сплачується пеня, від суми простроченого платежу за кожний день прострочення та за весь час прострочення.

7.3. У разі наявності заборгованості Споживача за цим Договором більше ніж 30 (тридцять) календарних днів, Постачальник має право в односторонньому порядку розірвати цей Договір. При цьому Споживач зобов'язаний здійснити повний розрахунок з Постачальником.

7.4. Постачальник звільняється від відповідальності за часткове або повне невиконання обов'язків по цьому Договору внаслідок внесення змін до діючого законодавства або прийняття рішення органів влади, які роблять неможливим виконання умов цього Договору, а також у випадку неправомірних дій інших учасників ринку природного газу, які унеможливили виконання відповідних обов'язків за цим Договором.

7.5. Постачальник не відповідає за будь-які перебої у транспортуванні або розподілі природного газу, які стосуються функціонування, обслуговування та/або розвитку газотранспортної та/або газорозподільної системи, а також за будь-яке погіршення якості природного газу, що сталося з вини Оператора ГТС та/або Оператора ГРМ.

7.6. Відшкодування збитків від недопоставки природного газу Постачальником Споживачу та/або завдання шкоди його майну здійснюється у випадках та в порядку, передбаченими Правилами постачання.

7.7. Постачальник зобов'язаний на дату виникнення податкових зобов'язань надати Споживачу податкову накладну та/або розрахунок коригування, складену в електронній формі з дотриманням законодавчих вимог до її заповнення та зареєстровану у Єдиному реєстрі податкових накладних (ЄРПН) у термін, визначений Податковим Кодексом України.

8. ФОРС – МАЖОР

8.1. При настанні обставин неможливості повного або часткового виконання будь-якою із Сторін зобов'язань по цьому Договору, як-то: пожежа, повінь, землетрус та інші стихійні лиха, аварія на газопроводі, війна та військові дії, блокада, страйки, зміна законодавства України, видання органами виконавчої влади України нормативних актів, що роблять неможливим виконання зобов'язань по цьому Договору, чи інших, що не залежать від Сторін, обставин, Сторона яка зазнала впливу таких обставин не

Сторони підтверджують, що права і обов'язки кожної з них, визначені цим Договором, є співрозмірними з правами і обов'язками іншої Сторони. У зв'язку з цим, Сторони погоджуються, що укладенням цього Договору для жодної зі Сторін не створено несправедливих або дискримінаційних умов, які б погіршували її стан відносно іншої Сторони.

10.17. Невід'ємними частинами цього Договору є Додатки:

- **Додаток 1** – Заявка на замовлення природного газу та включення до Реєстру споживачів постачальника на інформаційній платформі Оператора ГТС;

- **Додаток 2** – Графік постачання;

- **Додаток 3** – Санкційне та антикорупційне застереження;

- **Додаток 4** – Форма Додаткової угоди (*щомісячна*);

- **Додаток 5** – Форма Додаткової угоди про призупинення;

- **Додаток 6** – Форма Додаткової угоди щодо розірвання.

- **Додаток 7** - Контактні дані і режим роботи кожної контактної точки Постачальника.

11. МІСЦЕЗНАХОДЖЕННЯ, РЕКВІЗИТИ ТА ПІДПИСИ СТОРІН

ПОСТАЧАЛЬНИК	СПОЖИВАЧ
ТОВ «ГК «НАФТОГАЗ УКРАЇНИ» Адреса: 04116, м.Київ, вул. Шолуденка, будинок № 1 Код за ЄДРПОУ 40121452 п/р № UA363004650000000260003002042 в АТ "Державний Ощадний банк України" у м.Києві ІПН 401214526599 e-mail: info@gas.ua Веб-сайт: www.gas.ua	**ТОВ "ЕПІЦЕНТР К"** Адреса: Україна, 04128, м. Київ, вул. Берковецька, будинок № 6-К, Код за ЄДРПОУ 32490244 п/р № UA163003350000000260002207369 в АТ "Райффайзен Банк Аваль" ІПН 324902426531
Начальник Департаменту супроводу юридичних осіб _____ / **Чорний І.В.** / М.П.	Генеральний директор _____ / **Михайлишин П.Й.** / М.П.

UB ТОВ «Газопостачальна компанія «Нафтогаз України»
№16-Газ-2025 від 03.01.2025
арк.2

Додаткова угода №1
до Договору постачання природного газу (рамкового)
№ 22/ПГ-6029-П від 10.12.2024 р.

м. Київ

10 грудня 2024 р.

Товариство з обмеженою відповідальністю "Газопостачальна компанія "Нафтогаз України", EIC-код 56X930000008780B
(далі – Постачальник), в особі начальника Департаменту супроводу юридичних осіб Чорного Ігоря Васильовича, який(а) діє на підставі довіреності №02/01-2024 від 02.01.2024 р., з однієї сторони, та

ТОВАРИСТВО З ОБМЕЖЕНОЮ ВІДПОВІДАЛЬНІСТЮ "ЕПІЦЕНТР К", EIC-код 56XO0000WDM6S00Q
(найменування, організаційно-правова форма споживача - для юридичної особи або прізвище, ім'я, по батькові - для фізичної особи-підприємця)

(далі – Споживач), в особі генерального директора Михайлишина Петра Йосиповича
(посада, прізвище, ім'я та по батькові)

який(а) діє на підставі Статуту
(довіреність або установчі документи Споживача)

з другої сторони, в подальшому разом «Сторони», а кожна окремо «Сторона», уклали цю Додаткову угоду до Договору постачання природного газу (рамкового) від 10.12.2024 р. № 22/ПГ-6029-П (далі – Договір та Додаткова угода) про наступне:

1. Замовлений обсяг постачання газу у січні 2025 р. становить 1 157,000 тис. куб. м, у тому числі по точках виходу з газотранспортної системи:

точка виходу ГРМУ. Вінницька філія - 31,000 тис.куб.м.,
точка виходу ГРМУ. Волиньська філія - 16,700 тис.куб.м.,
точка виходу ГРМУ. Дніпровська філія - 29,500 тис.куб.м.,
точка виходу ГРМУ. Дніпропетровська філія - 5,100 тис.куб.м.,
точка виходу ГРМУ. Житомирська філія - 15,000 тис.куб.м.,
точка виходу ГРМУ. Закарпатська філія - 14,600 тис.куб.м.,
точка виходу ГРМУ. Івано-Франківська філія - 26,700 тис.куб.м.,
точка виходу ГРМУ. Київська філія - 31,500 тис.куб.м.,
точка виходу ГРМУ. Криворізька філія - 11,250 тис.куб.м.,
точка виходу ГРМУ. Кропивницька філія - 18,000 тис.куб.м.,
точка виходу ГРМУ. Львівська філія - 56,500 тис.куб.м.,
точка виходу ГРМУ. Миколаївська філія - 18,000 тис.куб.м.,
точка виходу ГРМУ. Рівненська філія - 11,400 тис.куб.м.,
точка виходу ГРМУ. Сумська філія - 14,000 тис.куб.м.,
точка виходу ГРМУ. Харківська міська філія - 17,000 тис.куб.м.,
точка виходу ГРМУ. Хмельницька філія - 65,350 тис.куб.м.,
точка виходу ГРМУ. Черкаська філія - 12,000 тис.куб.м.,
точка виходу ГРМУ. Чернівецька філія - 14,000 тис.куб.м.,
точка виходу ГРМУ. Чернігівська філія - 28,500 тис.куб.м.,
точка виходу Запоріжгаз - 13,000 тис.куб.м.,
точка виходу Київгаз - 639,900 тис.куб.м.,
точка виходу Одесагаз - 31,000 тис.куб.м.,
точка виходу Полтавагаз - 24,000 тис.куб.м.,
точка виходу Тернопільміськгаз - 6,000 тис.куб.м.,
точка виходу Уманьгаз - 4,000 тис.куб.м.,
точка виходу Шепетівкагаз - 3,000 тис.куб.м.

2. Ціна постачання газу за 1000 куб. м. (одну тисячу кубічних метрів), Споживачу на період постачання природного газу вказаний в п. 1. цієї Додаткової угоди становить 15 833,35 грн., крім того ПДВ (20%) - 3 166,67 грн., всього разом з ПДВ 19 000,02 грн.

3. Тариф на послуги транспортування природного газу для внутрішньої точки виходу з газотранспортної системи, сплата якого передбачена п. 3.3. Договору, встановлено Постановою Національної комісії, що здійснює державне регулювання у сферах енергетики та комунальних послуг (далі – НКРЕКП) від 24.12.2019 р. № 3013 в розмірі 136,576 грн. за 1000 куб. м. на добу без ПДВ, крім того ПДВ 20%, всього з ПДВ 163,8912 грн. за 1000 куб. м. на добу.

4. Споживач зобов'язується сплатити за цією Додатковою угодою за 1000 куб. м. газу вартість, яка складається з ціни, визначеної у п. 2. цієї Додаткової угоди та тарифу на послуги транспортування природного газу для внутрішньої точки виходу з газотранспортної системи, визначеного у п. 3. цієї Додаткової угоди.

5. Сума платежу за розрахунковий період (далі – сума платежу за газ) визначається як добуток обсягу газу, замовленого на розрахунковий період, та вартості 1000 куб. м. газу, визначеної у п. 4. цієї Додаткової угоди.

6. Оплата за цим Договором здійснюється Споживачем на рахунок Постачальника у наступні строки:

- 34% від суми платежу за газ – до 10 числа розрахункового періоду;
- 33% від суми платежу за газ – до 20 числа розрахункового періоду;
- 33% від суми платежу за газ – до 30 числа розрахункового періоду.

7. Підписанням цієї Додаткової угоди Споживач надає згоду Постачальнику на включення його до Реєстру споживачів природного газу, розміщеного на інформаційній платформі Оператора ГТС на відповідний період, визначений п. 1. Додаткової угоди.

8. У разі зупинення постачання природного газу за цією Додатковою угодою з ініціативи Споживача, останній сплачує на користь Постачальника 10 % вартості недопоставленого Замовленого обсягу.

9. Ця Додаткова угода набирає чинності з моменту її підписання, укладена в двох примірниках які мають однакову юридичну силу, по одному для кожної із сторін.

ПІДПИСИ СТОРІН

ПОСТАЧАЛЬНИК:	**СПОЖИВАЧ:**
ТОВ «ГК «Нафтогаз України»	**ТОВ "ЕПІЦЕНТР К"**
Начальник Департаменту супроводу юридичних осіб	Генеральний директор
Чорний І.В.	**Михайлишин П.Й.**
М.П.	М.П.

Додаток №9 – Карта-схема розташування джерел викидів при проведенні підготовчих та будівельних робіт

Карта-схема розташування джерел викидів при проведенні підготовчих та будівельних робіт на території планованої діяльності ТОВ "Епіцентр К"
Масштаб 1:3000

Додаток №10 – Протокол вимірювання рівнів шуму за №04-1/25Ш від 31.01.2025 санітарно-промислової лабораторії ТОВ «ДОВКІЛЛЯ»

Санітарно-промислова лабораторія ТОВ «Довкілля»

21007, Вінницька обл., м. Вінниця, вул. Батозька, 1 IBAN UA273510050000026001878844775 в АТ «УКРСИББАНК» МФО 351005, код СДРПОУ 39130652, E-mail: tov.dovkillya@gmail.com, Тел. (097)-29-177-15, (068)-37-61-736.

Свідоцтво про атестацію № 0086/2024 від 11.12.2024р. чинне до 01.04.2027р., видане ДП «Вінницький науково-виробничий центр стандартизації, метрології та сертифікації»

ПРОТОКОЛ
ВИМІРЮВАННЯ РІВНІВ ШУМУ
№04-1/25Ш від 31 січня 2025 року

у контрольній точці на межі нормативної санітарно-захисної зони, зверненої в бік найближчої житлової забудови

ТОВ «ЕПІЦЕНТР К»,

(вул. Берковецька, 6-К, м. Київ, 04128)

Директор
ТОВ «Довкілля»

М.П. (підпис)

В.В. Дишкант

м. Київ – 2025 р.

1. **Найменування організації, що проводила вимірювання:** Санітарно-промислова лабораторія ТОВ «Довкілля».
2. **Дата і час проведення вимірювань:** вимірювання в денний час – 27.01.2025 р. з 09.00 до 09.30; в нічний час 27.01.2025 р. – з 22.00 до 22.30.
3. **Адреса місця проведення вимірювань:** м. Київ, Святошинський район, вул. Берковецька.
4. **Мета проведення вимірювань:** контроль рівнів шумового навантаження на межі нормативної санітарно-захисної зони, зверненої у бік найближчої житлової забудови.
5. **Описання місця проведення вимірювань:** вимірювання проводились у контрольних точках:

   точка №1 – на відстані 50 м у північно-східному напрямку від джерел шуму (межа нормативної СЗЗ, зверненої в бік найближчої житлової забудови).
6. **Характеристика території, на якій проводились вимірювання:** вимірювання проводились на відкритій місцевості. Рельєф ділянки – спокійний.
7. **Основні джерела шуму, описання їх роботи і характер створюваного ними шуму на території:** основними джерелами шуму є рух автомобільного транспорту по існуючим автошляхам. Режим роботи джерел шуму – цілодобовий, основна інтенсивність – в денний період доби. Характер шуму – непостійний.
8. **Особливі умови, що впливають на результати вимірювань:**
   Вдень: температура – плюс 6 °С, відносна вологість повітря – 83 %, швидкість вітру – 1,2 м/с, атмосферний тиск – 743 мм.рт.ст.
9. **Засоби вимірювань:** Вимірювач рівня звуку-аналізатор спектра, віброметр портативний ЭКОФИЗИКА – 110А.
10. **Інформація про державну повірку:** І - Квартал 2024 р.
11. **Нормативні документи, відповідно до яких:**
    а) ДСТУ-Н Б В.1.1-33:2013 «Настанова з розрахунку та проектування захисту від шуму сельбищних територій».

    (проводиться дослідження)

    б) ДСН №463 від 22.02.2019 р. «Державні санітарні норми допустимих рівнів шуму в приміщеннях житлових та громадських будинків і на території житлової забудови».

    (оцінюються результати)
12. **Виміряні значення еквівалентних і максимальних рівнів звуку:**

Номер вимірювальної точки	Період доби	Еквівалентний рівень звуку, дБА	Максимальний рівень звуку, дБА
точка №1	Денний	48,0	59,3
	Нічний	43,2	51,0

Допустимий рівень шуму: $L_{Aекв}$**=55 дБА,** L_{Amax}**=70 дБА** (вдень) та $L_{Aекв}$**=45 дБА,** L_{Amax}**=60 дБА** (вночі) згідно ДСН №463 від 22.02.2019 р.

13. **Висновок:**

За даними натурних вимірювань еквівалентних і максимальних рівнів шуму (вимірювання в денний час доби – 27.01.2025 р. з 09.00 до 09.30; в нічний час 27.01.2025 р. – з 22.00 до 22.30) у контрольній точці, перевищень допустимих показників рівнів шуму, що встановлені Додатком №1 до ДСН №463 від 22.02.2019 р.- **не зафіксовано.**

14. **Посади, прізвища, ініціали і особисті підписи осіб, що проводили вимірювання:**

Інженер ТОВ "ДОВКІЛЛЯ"	**Пузік Л.В.**	
(посада)	(ПІБ)	(підпис)

Додаток №11 – Свідоцтво про атестацію ТОВ «ДОВКІЛЛЯ» за №0086/2024 від 11.12.2024 чинне до 01.04.2027, видане ДП «Вінницький науково-виробничий центр стандартизації, метрології та сертифікації»

ДЕРЖАВНЕ ПІДПРИЄМСТВО
«ВІННИЦЬКИЙ НАУКОВО-ВИРОБНИЧИЙ ЦЕНТР СТАНДАРТИЗАЦІЇ, МЕТРОЛОГІЇ ТА СЕРТИФІКАЦІЇ»
(ДП «ВІННИЦЯСТАНДАРТМЕТРОЛОГІЯ»)

СВІДОЦТВО
про атестацію

№ ***0086/2024***

Видано ***11 грудня 2024 року***

Чинно до ***01 квітня 2027 року***

на підтвердження технічної компетентності ***вимірювальної***

санітарно – промислової лабораторії ТОВ «ДОВКІЛЛЯ»,
(назва підрозділу, який виконує вимірювання, назва замовника)

вул. Батозька, буд. 1, м. Вінниця, 21007,
(юридична адреса замовника)

при проведенні вимірювань у відповідності до вимог ДСТУ ISO 10012:2005 «Система керування вимірюванням. Вимоги до процесів вимірювання та вимірювального обладнання».

Галузь, на яку підтверджено технічну компетентність, наведена в додатку до цього свідоцтва і є його невід'ємною частиною.

Генеральний директор МП **Артем ШАЛАГІНОВ**

МІНІСТЕРСТВО ЕКОНОМІКИ УКРАЇНИ (МІНЕКОНОМІКИ) ДЕРЖАВНЕ ПІДПРИЄМСТВО ДП "Вінницястандартметрологія" КОД 04725929

МІНЕКОНОМРОЗВИТКУ УКРАЇНИ
Державне підприємство
"Вінницький науково-виробничий центр стандартизації, метрології та сертифікації"
Зареєстровано "11" 12 2024 р.
в книзі обліку за № 1250-091/2024

продовження галузі

1	2	3	4
Атмосферне повітря Наказ МОЗ України від 10.05.2024 р. № 813 «Про затвердження державних медико – санітарних нормативів допустимого вмісту хімічних і біологічних речовин в атмосферному повітрі населених місць» Наказ МОЗ України від 17.01.2022 р. № 89 «Про затвердження Методичних рекомендацій «Оцінка ризику для здоров'я населення від забруднення атмосферного повітря» РД 52.04.186-89	Аміак, мг/м^3	від 0,03 до 6,0	δ = ± 15 %
	Аміак, мг/м^3	від 0,01 до 2,5	δ = ± 25 %
	Азоту діоксан, мг/м^3	від 0,02 до 1,40	δ = ± 18 %
	Азоту оксид, мг/м^3	від 0,016 до 0,94	δ = ± 25 %
	Ангідрид сірчистий, мг/м^3	від 0,05 до 1,00	δ = ± 12 %
	Водень фтористий, мг/м^3	від 0,002 до 0,7	δ = ± 23 %
	Хлор, мг/м^3	від 0,012 до 0,30	δ = ± 25 %
	Водень хлористий, мг/м^3	від 0,1 до 2,0	δ = ± 17 %
	Марганець, мг/м^3	від 0,001 до 0,05	δ = ± 25 %
	Марганець, мг/м^3	від 0,01 до 1,5	δ = ± 15 %
	Хром, мг/м^3	від 0,0004 до 0,0015	δ = ± 25 %
	Хром, мг/м^3	від 0,01 до 1,5	δ = ± 15 %
	Цинк, мг/м^3	від 0,00025 до 0,005	δ = ± 25 %
	Цинк, мг/м^3	від 0,01 до 1,5	δ = ± 15 %
	Водень ціаністий, мг/м^3	від 0,0025 до 0,1 від 0,007 до 0,2	δ = ± 18 % δ = ± 25 %
	Завислі речовини, мг/м^3	від 0,26 до 50	δ = ± 25 %
	Діоксид сірки, мг/м^3	від 0,04 до 5,0	δ = ± 25 %
	Сірководень, мг/м^3	від 0,004 до 0,12	δ = ± 25 %

Генеральний директор
ДП «ВІННИЦЯСТАНДАРТМЕТРОЛОГІЯ» МП **Артем ШАЛАГІНОВ**

МІНЕКОНОМРОЗВИТКУ УКРАЇНИ
Державне підприємство
"Вінницький науково-виробничий центр стандартизації, метрології та сертифікації"
Зареєстровано "11" 12 2024 р.
в книзі обліку за № 1250-09/2024

продовження галузі

1	2	3	4
Атмосферне повітря Наказ МОЗ України від 10.05.2024 р. № 813 «Про затвердження державних медико – санітарних нормативів допустимого вмісту хімічних і біологічних речовин в атмосферному повітрі населених місць» Наказ МОЗ України від 17.01.2022 р. № 89 «Про затвердження Методичних рекомендацій «Оцінка ризику для здоров'я населення від забруднення атмосферного повітря» РД 52.04.186-89	Сульфати, мг/м^3	від 0,005 до 3,0	δ = ± 25 %
	Сірчана кислота, мг/м^3	від 0,005 до 3,0	δ = ± 25 %
	Фенол, мг/м^3	від 0,004 до 0,2	δ = ± 25 %
	Формальдегід, мг/м^3	від 0,01 до 0,3	δ = ± 25 %
	Метилмеркаптан, г/м^3	від $2{,}7 \cdot 10^{-7}$ до $1{,}4 \cdot 10^{-3}$	δ =± 25 %
	Вуглецю оксид, мг/м^3	від 0 до 30	Δ = ± 25
	Фтористі сполуки, мг/м^3	від 0,002 до 0,17	δ = ± 23 %
	Кислота оцтова, мг/м^3	від 0,1 до 1,7	δ = ± 25 %
	Температура, °С	від мінус 25 до 50	Δ = ± 0,2
	Відносна вологість, %	від 10 до 100	δ = ± 2 % до 6 %
	Атмосферний тиск кПа	від 80 до 106	Δ = ± 0,2
	Швидкість руху повітря, м/с;	від 0,1 до 2 від 2,01 до 10	Δ = ± (0,1 + 0,05 V) Δ = ± (0,3+ 0,05 V)
	Загальна вібрація, дБ Рівень вібрації	від 20 до 170	Δ = ± 0,5
	Локальна вібрація, дБ Рівень вібрації		

Генеральний директор
ДП «ВІННИЦЯСТАНДАРТМЕТРОЛОГІЯ» **Артем ШАЛАГІНОВ**

М.П.

МІНЕКОНОМРОЗВИТКУ УКРАЇНИ
Державне підприємство
"Вінницький науково-виробничий центр стандартизації, метрології та сертифікації"
Зареєстровано "11" 12 2024 р.
в книзі обліку за № 1260-09/2024

продовження галузі

1	2	3	4
Атмосферне повітря Наказ МОЗ України від 10.05.2024 р. № 813 «Про затвердження державних медико – санітарних нормативів допустимого вмісту хімічних і біологічних речовин в атмосферному повітрі населених місць» Наказ МОЗ України від 17.01.2022 р. № 89 «Про затвердження Методичних рекомендацій «Оцінка ризику для здоров'я населення від забруднення атмосферного повітря» РД 52.04.186-89	Рівень звукового тиску в октавних смугаг частот, дБ Еквівалентний рівень шуму, дБ Максимальний рівень шуму, дБ	від 22 до 140	Δ = ± 0,5
	Борна кислота, мг/м^3	від 0,001 до 1,0	δ = ± 18 %
	Хлорид водню, мг/м^3	від 0,06 до 3,13	δ = ± 20 %
	Сполуки фосфору (фосфорний ангідрид, фосфорна кислота, мг/м^3	від 0,0005 до 0,015	δ = ± 25 %
	Ванадій, мг/м^3	від 0,001 до 0,01	δ = ± 25 %
	Залізо, мг/м^3	від 0,01 до 1,5	δ = ± 15 %
	Кадмій, мг/м^3	від 0,002 до 0,24	δ = ± 15 %
	Кобальт, мг/м^3	від 0,01 до 1,5	δ = ± 15 %
	Магній, мг/м^3	від 0,01 до 1,5	δ = ± 15 %
	Мідь, мг/м^3	від 0,01 до 1,5	δ = ± 15 %
	Нікель, мг/м^3	від 0,01 до 1,5	δ = ± 15 %
	Свинець, мг/м^3	від 0,06 до 1,5	δ = ± 15 %
	Свинець і його сполуки, мг/м^3	від 0,00024 до 0,0024	δ = ± 25 %
	Неорганічні сполуки арсену, мг/м^3	від 0,001 до 0,006	δ = ± 25 %
	Ртуть, мг/м^3	від 0,16 до 16,7	δ = ± 20 %

Генеральний директор
ДП «ВІННИЦЯСТАНДАРТМЕТРОЛОГІЯ» МП **Артем ШАЛАГІНОВ**

ДП "Вінниця-стандарт-метрологія"

МІНЕКОНОМРОЗВИТКУ УКРАЇНИ
Державне підприємство
"Вінницький науково-виробничий центр стандартизації, метрології та сертифікації"
Зареєстровано 11.12.2024 р.
в книзі обліку за № 1250-091/2024

продовження галузі

1	2	3	4
Атмосферне повітря Наказ МОЗ України від 10.05.2024 р. № 813 «Про затвердження державних медико – санітарних нормативів допустимого вмісту хімічних і біологічних речовин в атмосферному повітрі населених місць» Наказ МОЗ України від 17.01.2022 р. № 89 «Про затвердження Методичних рекомендацій «Оцінка ризику для здоров'я населення від забруднення атмосферного повітря» РД 52.04.186-89	Теллур, мг/м^3	від $15 \cdot 10^{-4}$ до $1 \cdot 10^{-3}$	δ = ± 25 %
	Селен, мг/м^3	від 0,00025 до 0,00100	δ = ± 25 %
	Пил (зважені частинки), мг/м^3	від 0,007 до 50	δ = ± 25 %
	Сірковуглець, мг/м^3	від 0,00125 до 0,50 від 0,02 до 0,33	δ = ± 12,5 % δ = ± 18 %
	Аміни аліфатичні (метиламін, диметиламін, триметиламін), мг/м^3	від 0,004 до 0,2	δ = ± 25 %
	Аміни аліфатичні (диетиламін, триетиламін), мг/м^3	від 0,02 до 0,5	δ = ± 15 %
	Аміни ароматичні (анілін, N-метиланілін), мг/м^3	від 0,02 до 0,5	δ = ± 18 %
	Піридин, мг/м^3	від 0,05 до 1,0	δ = ± 13 %
	Аніоноактивні детергенти, мг/м^3	від 0,00053 до 0,015	δ = ± 25 %
	Акролеїн, мг/м^3	від 0,013 до 0,19	δ = ± 25 %
	Ізопропанол, мг/м^3	від 0,22 до 2,2	δ = ± 25 %
	Одноосновні карбонові кислоти, мг/м^3	від 0,1 до 1,7	δ = ± 25 %
	Циклогексан, циклогексанол, циклогексанон, мг/м^3	від 0,02 до 5	δ = ± 25 %
	Метанол, мг/м^3	від 0,12 до 1,2 від 0,25 до 25	δ = ± 25 % δ = ± 25 %

Генеральний директор
ДП «ВІННИЦЯСТАНДАРТМЕТРОЛОГІЯ» **Артем ШАЛАГІНОВ**

МП

МІНЕКОНОМРОЗВИТКУ УКРАЇНИ
Державне підприємство
"Вінницький науково-виробничий центр стандартизації, метрології та сертифікації"
Зареєстровано 11 12 2024 р.
в книзі обліку за № 1250-091/2024

продовження галузі

1	2	3	4
Атмосферне повітря Наказ МОЗ України від 10.05.2024 р. № 813 «Про затвердження державних медико – санітарних нормативів допустимого вмісту хімічних і біологічних речовин в атмосферному повітрі населених місць» Наказ МОЗ України від 17.01.2022 р. № 89 «Про затвердження Методичних рекомендацій «Оцінка ризику для здоров'я населення від забруднення атмосферного повітря» РД 52.04.186-89	Ароматичні вуглеводні: бензол, толуол, ксилол, мг/м^3	від 0,02 до 5	$\delta = \pm 20$ %
	Етилбензол, мг/м^3	від 0,01 до 5	$\delta = \pm 20$ %
	Хлоровані вуглеводні: чотирихлористий вуглець, мг/м^3	від 0,0002 до 5	$\delta = \pm 20$ %
	Хлороформ, мг/м^3	від 0,003 до 5	$\delta = \pm 20$ %
	Трихлоретилен, мг/м^3	від 0,004 до 5	$\delta = \pm 20$ %
	Тетрахлоретилен, мг/м^3	від 0,001 до 5	$\delta = \pm 20$ %
	Хлоропрен, мг/м^3	від 0,001 до 0,1	$\delta = \pm 25$ %
	Бенз(а)пирен, мг/м^3	від $1 \cdot 10^{-7}$ до $1 \cdot 10^{-2}$	$\delta = \pm 15$ %
Викиди пересувних джерел забруднення ДСТУ 4277:2004	Вміст вуглецю оксиду, млн$^{-1}$ (C_6H_{14} , C_5H_{12})	від 0 до 10	$\Delta = \pm 0,25$ %
	Вміст діоксиду вуглецю, %	від 0 до 20	$\Delta = \pm 0,5$ %
	Склад паливно - повітряної суміші, Лямбда	від 0 до 9,999	$\delta = \pm 1$ %
	Вміст вуглеводнів, млн$^{-1}$	від 0 до 5000	$\Delta = \pm 100$

Генеральний директор
ДП «ВІННИЦЯСТАНДАРТМЕТРОЛОГІЯ» МП **Артем ШАЛАГІНОВ**

МІНЕКОНОМРОЗВИТКУ УКРАЇНИ
Державне підприємство
Вінницький науково-виробничий
центр стандартизації, метрології
та сертифікації"
Зареєстровано "11" 12 2024 р.
в книзі обліку за № 1250-09/2024

Додаток №12 – Титульний аркуш, таблиця 2.2 «Звіту по інвентаризації викидів забруднюючих речовин на Товаристві з обмеженою відповідальністю «Епіцентр К», розробленого ТОВ «НВО «Екоальянс» у 2014 році

"ЗАТВЕРДЖУЮ"

Генеральний директор ТОВ «Епіцентр К»

_____ П.Й. Михайлишин

підпис

"11" вересня 2014 р.

М.П.

ЗВІТ

ПО ІНВЕНТАРИЗАЦІЇ ВИКИДІВ ЗАБРУДНЮЮЧИХ РЕЧОВИН НА

ТОВАРИСТВІ З ОБМЕЖЕНОЮ ВІДПОВІДАЛЬНІСТЮ «ЕПІЦЕНТР К»

04128, м. Київ, Святошинський р-н, вул. Берковецька, 6В

Директор товариства з обмеженою відповідальністю

«Науково-виробниче об'єднання «Екоальянс» _____ М.О. Тіщенкова

підпис

М.П.

Київ-2014

54 арк.

Таблиця .2.2 - Характеристика джерел викидів забруднюючих речовин

N джер. викидів	Наименування джерела	Висота джерела викиду, м	Діаметр джерела викиду, м	Координати джерела: точкового або початку лінійного, центру симетрії площинного X1	Координати джерела: точкового або початку лінійного, центру симетрії площинного Y1	Координати джерела: другого кінця лінійного, ширина і довжина площинного X2	Координати джерела: другого кінця лінійного, ширина і довжина площинного Y2	Кут довжини площинного джерела відносно мкуб\сек ОХ заводської системи (град)	Характеристика пилогазоповітряної суміші: об'єм, м³/с	Характеристика пилогазоповітряної суміші: швидкість, м/с	Характеристика пилогазоповітряної суміші: температура °С	Забруднююча речовина: код		Забруднююча речовина: найменування забруднюючої речовини	Вихідні дані для визначення величини викиду (максимальні): факт., г/с	проектні: г/с	проектні: т/рік	розрахункові: г/с	розрахункові: т/рік	Визначена потужність викиду: г/с	Визначена потужність викиду: т/рік	Методика визначення величин викидів
1	2	3	4	5	6	7	8	9	10	11	12	13		14	15	16	17	18	19	20	21	22
1	труба	7,0	0,3	-11303	4816	-	-	0	0,299	7,83	73	04001	301	Оксиди азоту (оксид та діоксид)у перерахунку на діоксид азоту	0,019435	відсутні	відсутні	-	0,001	0,019435	0,001	[1]
												06000	337	Оксид вуглецю	0,011213	відсутні	відсутні	-	0,001	0,011213	0,001	[1]
												12000	410	Метан	-	відсутні	відсутні	-	0,0001	-	0,0001	[1]
												03000	2902	Речовини у вигляді суспендованих твердих частинок недиференційованих за складом	0,005382	відсутні	відсутні	-	0,0004	0,005382	0,0004	[1]
												05001	330	Діоксид сірки (діоксид та триоксид) у перерахунку на діоксид сірки	0,008073	відсутні	відсутні	-	0,001	0,008073	0,001	[1]
												11000	---	Неметанові леткі органічні сполуки (НМЛОС)	-	відсутні	відсутні	-	0,001	-	0,001	[1]
												04002	---	Азоту (1) оксид [N2O]	-	відсутні	відсутні	-	0,0001	-	0,0001	[1]
												07000	---	Вуглецю діоксид	-	відсутні	відсутні	-	1,877	-	1,877	[1]
2	труба	7,0	0,3	-11306	4817	-	-	0	0,3	7,84	72	04001	301	Оксиди азоту (оксид та діоксид)у перерахунку на діоксид азоту	0,018600	відсутні	відсутні	-	0,001	0,018600	0,001	[1]
												06000	337	Оксид вуглецю	0,011250	відсутні	відсутні	-	0,001	0,011250	0,001	[1]
												12000	410	Метан	-	відсутні	відсутні	-	0,0001	-	0,0001	[1]
												03000	2902	Речовини у вигляді суспендованих твердих частинок недиференційованих за складом	0,005700	відсутні	відсутні	-	0,0004	0,005700	0,0004	[1]
												05001	330	Діоксид сірки (діоксид та триоксид) у перерахунку на діоксид сірки	0,00810	відсутні	відсутні	-	0,001	0,008100	0,001	[1]

1	2	3	4	5	6	7	8	9	10	11	12	13		14	15	16	17	18	19	20	21	22
												11000	2754	Неметанові леткі органічні сполуки (НМЛОС)	-	відсутні	відсутні	-	0,001	-	0,001	[1]
												04002	---	Азоту (I) оксид [N2O]	-	відсутні	відсутні	-	0,0001	-	0,0001	[1]
												07000	---	Вуглецю діоксид	-	відсутні	відсутні	-	1,877	-	1,877	[1]
3	труба	12,0	0,09	-11445	4907	-	-	0	0,15	5,86	189,5	04001	301	Оксиди азоту (оксид та діоксид)у перерахунку на діоксид азоту	0,045384	відсутні	відсутні	-	0,010	0,045384	0,010	[6], [7]
												06000	337	Оксид вуглецю	0,010707	відсутні	відсутні	-	0,002	0,010707	0,002	[6], [7]
												12000	410	Метан	-	відсутні	відсутні	-	0,0004	-	0,0004	[6]
												01007	183	Ртуть та її сполуки (у перерахунку на ртуть)	-	відсутні	відсутні	-	4E-08	-	4E-08	[6]
												04002	---	Азоту (1) оксид [N2O]	-	відсутні	відсутні	-	0,00004	-	0,00004	[6]
												07000	---	Вуглецю діоксид	-	відсутні	відсутні	-	17,850	-	17,850	[6]
4	труба	12,0	0,09	-11488	4915	-	-	0	0,061	2,4	146	04001	301	Оксиди азоту (оксид та діоксид)у перерахунку на діоксид азоту	0,019382	відсутні	відсутні	-	0,005	0,019382	0,005	[6], [7]
												06000	337	Оксид вуглецю	0,005873	відсутні	відсутні	-	0,001	0,005873	0,001	[6], [7]
												12000	410	Метан	-	відсутні	відсутні	-	0,0002	-	0,0002	[6]
												01007	183	Ртуть та її сполуки (у перерахунку на ртуть)	-	відсутні	відсутні	-	2E-08	-	2E-08	[6]
												04002	---	Азоту (1) оксид [N2O]	-	відсутні	відсутні	-	0,00002	-	0,00002	[6]
												07000	---	Вуглецю діоксид	-	відсутні	відсутні	-	8,925	-	8,925	[6]
5	труба	12,0	0,09	-11481	4933	-	-	0	0,06	2,4	144	04001	301	Оксиди азоту (оксид та діоксид)у перерахунку на діоксид азоту	0,016709	відсутні	відсутні	-	0,005	0,016709	0,005	[6], [7]
												06000	337	Оксид вуглецю	0,000601	відсутні	відсутні	-	0,001	0,000601	0,001	[6], [7]
												12000	410	Метан	-	відсутні	відсутні	-	0,0002	-	0,0002	[6]
												01007	183	Ртуть та її сполуки (у перерахунку на ртуть)	-	відсутні	відсутні	-	2E-08	-	2E-08	[6]
												04002	---	Азоту (1) оксид [N2O]	-	відсутні	відсутні	-	0,00002	-	0,00002	[6]
												07000	---	Вуглецю діоксид	-	відсутні	відсутні	-	8,925	-	8,925	[6]

1	2	3	4	5	6	7	8	9	10	11	12	13		14	15	16	17	18	19	20	21	22
6	труба	12,00	0,09	-11412	4982	-	-	0	0,15	5,9	199	04001	301	Оксиди азоту (оксид та діоксид)у перерахунку на діоксид азоту	0,044057	відсутні	відсутні	-	0,01	0,044057	0,01	[6], [7]
												06000	337	Оксид вуглецю	0,013409	відсутні	відсутні	-	0,004	0,013409	0,004	[6], [7]
												12000	410	Метан	-	відсутні	відсутні	-	0,0004	-	0,0004	[6]
												01007	183	Ртуть та її сполуки (у перерахунку на ртуть)	-	відсутні	відсутні	-	4E-08	-	4E-08	[6]
												04002	---	Азоту (1) оксид [N2O]	-	відсутні	відсутні	-	0,00004	-	0,00004	[6]
												07000	---	Вуглецю діоксид	-	відсутні	відсутні	-	17,850	-	17,850	[6]
7	труба	12,00	0,09	-11379	4998	-	-	0	0,151	5,94	205	04001	301	Оксиди азоту (оксид та діоксид)у перерахунку на діоксид азоту	0,043568	відсутні	відсутні	-	0,01	0,043568	0,01	[6], [7]
												06000	337	Оксид вуглецю	0,006104	відсутні	відсутні	-	0,002	0,006104	0,002	[6], [7]
												12000	410	Метан	-	відсутні	відсутні	-	0,0004	-	0,0004	[6]
												01007	183	Ртуть та її сполуки (у перерахунку на ртуть)	-	відсутні	відсутні	-	4E-08	-	4E-08	[6]
												04002	---	Азоту (1) оксид [N2O]	-	відсутні	відсутні	-	0,00004	-	0,00004	[6]
												07000	---	Вуглецю діоксид	-	відсутні	відсутні	-	17,85	-	17,85	[6]
8	труба	12,00	0,09	-11465	4976	-	-	0	0,06	2,4	142	04001	301	Оксиди азоту (оксид та діоксид)у перерахунку на діоксид азоту	0,018597	відсутні	відсутні	-	0,005	0,018597	0,005	[6], [7]
												06000	337	Оксид вуглецю	0,007321	відсутні	відсутні	-	0,002	0,007321	0,002	[6], [7]
												12000	410	Метан	-	відсутні	відсутні	-	0,0002	-	0,0002	[6]
												01007	183	Ртуть та її сполуки (у перерахунку на ртуть)	-	відсутні	відсутні	-	2E-08	-	2E-08	[6]
												04002	---	Азоту (1) оксид [N2O]	-	відсутні	відсутні	-	0,00002	-	0,00002	[6]
												07000	---	Вуглецю діоксид	-	відсутні	відсутні	-	8,925	-	8,925	[6]
9	труба	12,0	0,09	-11382	4964	-	-	0	0,158	6,21	203	04001	301	Оксиди азоту (оксид та діоксид)у перерахунку на діоксид азоту	0,040968	відсутні	відсутні	-	0,011	0,040968	0,011	[6], [7]
												06000	337	Оксид вуглецю	0,001283	відсутні	відсутні	-	0,002	0,001283	0,002	[6], [7]
												12000	410	Метан	-	відсутні	відсутні	-	0,0004	-	0,0004	[6]
												01007	183	Ртуть та її сполуки (у перерахунку на ртуть)	-	відсутні	відсутні	-	4E-08	-	4E-08	[6]

1	2	3	4	5	6	7	8	9	10	11	12	13		14	15	16	17	18	19	20	21	22
												04002	---	Азоту (1) оксид [N2O]	-	відсутні	відсутні	-	0,00004	-	0,00004	[6]
												07000	---	Вуглецю діоксид	-	відсутні	відсутні	-	17,850	-	17,850	[6]
10	труба	12,00	0,09	-11410	4949	-	-	0	0,157	6,17	200,5	04001	301	Оксиди азоту (оксид та діоксид)у перерахунку на діоксид азоту	0,047884	відсутні	відсутні	-	0,011	0,047884	0,011	[6], [7]
												06000	337	Оксид вуглецю	0,001636	відсутні	відсутні	-	0,003	0,001636	0,003	[6], [7]
												12000	410	Метан	-	відсутні	відсутні	-	0,0004	-	0,0004	[6]
												01007	183	Ртуть та її сполуки (у перерахунку на ртуть)	-	відсутні	відсутні	-	4E-08	-	4E-08	[6]
												04002	---	Азоту (1) оксид [N2O]	-	відсутні	відсутні	-	0,00002	-	0,00002	[6]
												07000	---	Вуглецю діоксид	-	відсутні	відсутні	-	17,850	-	17,850	[6]
11	труба	12,00	0,09	-11410	4919	-	-	0	0,16	6,29	198,5	04001	301	Оксиди азоту (оксид та діоксид)у перерахунку на діоксид азоту	0,045647	відсутні	відсутні	-	0,01	0,045647	0,01	[6], [7]
												06000	337	Оксид вуглецю	0,018331	відсутні	відсутні	-	0,004	0,018331	0,004	[6], [7]
												12000	410	Метан		відсутні	відсутні	-	0,0004	-	0,0004	[6]
												01007	183	Ртуть та її сполуки (у перерахунку на ртуть)	-	відсутні	відсутні	-	4E-08	-	4E-08	[6]
												04002	---	Азоту (1) оксид [N2O]	-	відсутні	відсутні	-	0,00004	-	0,00004	[6]
												07000	---	Вуглецю діоксид	-	відсутні	відсутні	-	17,850	-	17,850	[6]
12	труба	12,0	0,09	-11452	5010	-	-	0	0,062	2,4	148	04001	301	Оксиди азоту (оксид та діоксид)у перерахунку на діоксид азоту	0,016693	відсутні	відсутні	-	0,004	0,01669	0,004	[6], [7]
												06000	337	Оксид вуглецю	0,005613	відсутні	відсутні	-	0,001	0,00561	0,001	[6], [7]
												12000	410	Метан	-	відсутні	відсутні	-	0,0002	-	0,0002	[6]
												01007	183	Ртуть та її сполуки (у перерахунку на ртуть)	-	відсутні	відсутні	-	2E-08	-	2E-08	[6]
												04002	---	Азоту (1) оксид [N2O]	-	відсутні	відсутні	-	0,00002	-	0,00002	[6]
												07000	---	Вуглецю діоксид	-	відсутні	відсутні	-	8,925	-	8,925	[6]
13	труба	12,0	0,09	-11398	4929	-	-	0	0,156	6,13	201	04001	301	Оксиди азоту (оксид та діоксид)у перерахунку на діоксид азоту	0,047870	відсутні	відсутні	-	0,011	0,047870	0,011	[6], [7]
												06000	337	Оксид вуглецю	0,011844	відсутні	відсутні	-	0,002	0,011844	0,002	[6], [7]

1	2	3	4	5	6	7	8	9	10	11	12	13		14	15	16	17	18	19	20	21	22
												12000	410	Метан	-	відсутні	відсутні	-	0,0004	-	0,0004	[6]
												01007	183	Ртуть та її сполуки (у перерахунку на ртуть)	-	відсутні	відсутні	-	4E-08	-	4E-08	[6]
												04002	---	Азоту (1) оксид [N2O]	-	відсутні	відсутні	-	0,00004	-	0,00004	[6]
												07000	---	Вуглецю діоксид	-	відсутні	відсутні	-	17,850	-	17,850	[6]
14	труба	12,0	0,09	-11329	4977	-	-	0	0,148	5,82	204,5	04001	301	Оксиди азоту (оксид та діоксид)у перерахунку на діоксид азоту	0,045488	відсутні	відсутні	-	0,011	0,045488	0,011	[6], [7]
												06000	337	Оксид вуглецю	0,012555	відсутні	відсутні	-	0,003	0,012555	0,003	[6], [7]
												12000	410	Метан	-	відсутні	відсутні	-	0,0004	-	0,0004	[6]
												01007	183	Ртуть та її сполуки (у перерахунку на ртуть)	-	відсутні	відсутні	-	4E-08	-	4E-08	[6]
												04002	---	Азоту (1) оксид [N2O]	-	відсутні	відсутні	-	0,00004	-	0,00004	[6]
												07000	---	Вуглецю діоксид	-	відсутні	відсутні	-	17,850	-	17,850	[6]
15	труба	12,0	0,09	-11261	4951	-	-	0	0,155	6,09	198,4	04001	301	Оксиди азоту (оксид та діоксид)у перерахунку на діоксид азоту	0,046086	відсутні	відсутні	-	0,010	0,046086	0,010	[6], [7]
												06000	337	Оксид вуглецю	0,01100	відсутні	відсутні	-	0,003	0,011002	0,003	[6], [7]
												12000	410	Метан	-	відсутні	відсутні	-	0,004	-	0,004	[6]
												01007	183	Ртуть та її сполуки (у перерахунку на ртуть)	-	відсутні	відсутні	-	4E-08	-	4E-08	[6]
												04002	---	Азоту (1) оксид [N2O]	-	відсутні	відсутні	-	0,00004	-	0,00004	[6]
												07000	---	Вуглецю діоксид	-	відсутні	відсутні	-	18,750	-	18,750	[6]
16	труба	12,0	0,09	-11421	4964	-	-	0	0,062	2,4	149	04001	301	Оксиди азоту (оксид та діоксид)у перерахунку на діоксид азоту	0,017782	відсутні	відсутні	-	0,004	0,017782	0,004	[6], [7]
												06000	337	Оксид вуглецю	0,006466	відсутні	відсутні	-	0,002	0,006466	0,002	[6], [7]
												12000	410	Метан	-	відсутні	відсутні	-	0,0002	-	0,0002	[6]
												01007	183	Ртуть та її сполуки (у перерахунку на ртуть)	-	відсутні	відсутні	-	2E-08	-	2E-08	[6]
												04002	---	Азоту (1) оксид [N2O]	-	відсутні	відсутні	-	0,00002	-	0,00002	[6]
												07000	---	Вуглецю діоксид	-	відсутні	відсутні	-	8,925	-	8,925	[6]

1	2	3	4	5	6	7	8	9	10	11	12	13		14	15	16	17	18	19	20	21	22
17	труба	12,0	0,09	-11256	4891	-	-	0	0,169	6,64	201	04001	301	Оксиди азоту (оксид та діоксид)у перерахунку на діоксид азоту	0,048657	відсутні	відсутні	-	0,011	0,048657	0,011	[6], [7]
												06000	337	Оксид вуглецю	0,008239	відсутні	відсутні	-	0,002	0,008239	0,002	[6], [7]
												12000	410	Метан	-	відсутні	відсутні	-	0,0004	-	0,0004	[6]
												01007	183	Ртуть та її сполуки (у перерахунку на ртуть)	-	відсутні	відсутні	-	4E-08	-	4E-08	[6]
												04002	---	Азоту (1) оксид [N2O]	-	відсутні	відсутні	-	0,00004	-	0,00004	[6]
												07000	---	Вуглецю діоксид	-	відсутні	відсутні	-	17,850	-	17,850	[6]
18	труба	12,0	0,09	-11267	4868	-	-	0	0,16	6,29	203	04001	301	Оксиди азоту (оксид та діоксид)у перерахунку на діоксид азоту	0,043980	відсутні	відсутні	-	0,01	0,04398	0,01	[6], [7]
												06000	337	Оксид вуглецю	0,008472	відсутні	відсутні	-	0,002	0,00847	0,002	[6], [7]
												12000	410	Метан	-	відсутні	відсутні	-	0,0004	-	0,0004	[6]
												01007	183	Ртуть та її сполуки (у перерахунку на ртуть)	-	відсутні	відсутні	-	4E-08	-	4E-08	[6]
												04002	---	Азоту (1) оксид [N2O]	-	відсутні	відсутні	-	0,00004	-	0,00004	[6]
												07000	---	Вуглецю діоксид	-	відсутні	відсутні	-	17,850	-	17,850	[6]
19	труба	12,0	0,09	-11309	4880	-	-	0	0,156	6,13	201	04001	301	Оксиди азоту (оксид та діоксид)у перерахунку на діоксид азоту	0,045324	відсутні	відсутні	-	0,010	0,04532	0,010	[6], [7]
												06000	337	Оксид вуглецю	0,008338	відсутні	відсутні	-	0,002	0,00834	0,002	[6], [7]
												12000	410	Метан	-	відсутні	відсутні	-	0,0004	-	0,0004	[6]
												01007	183	Ртуть та її сполуки (у перерахунку на ртуть)	-	відсутні	відсутні	-	4E-08	-	4E-08	[6]
												04002	---	Азоту (1) оксид [N2O]	-	відсутні	відсутні	-	0,00004	-	0,00004	[6]
												07000	---	Вуглецю діоксид	-	відсутні	відсутні	-	17,850	-	17,850	[6]
20	труба	12,0	0,09	-11438	4915	-	-	0	0,059	2,3	147	04001	301	Оксиди азоту (оксид та діоксид)у перерахунку на діоксид азоту	0,018398	відсутні	відсутні	-	0,005	0,018398	0,005	[6], [7]
												06000	337	Оксид вуглецю	0,005256	відсутні	відсутні	-	0,001	0,005256	0,001	[6], [7]
												12000	410	Метан	-	відсутні	відсутні	-	0,0002	-	0,0002	[6]
												01007	183	Ртуть та її сполуки (у перерахунку на ріуть)	-	відсутні	відсутні	-	2E-08	-	2E-08	[6]

1	2	3	4	5	6	7	8	9	10	11	12	13		14	15	16	17	18	19	20	21	22
												04002	---	Азоту (1) оксид [N2O]	-	відсутні	відсутні	-	0,00002	-	0,00002	[6]
												07000	---	Вуглецю діоксид	-	відсутні	відсутні	-	8,925	-	8,925	[6]
21	труба	12,0	0,09	-11322	4866	-	-	0	0,158	6,21	201	04001	301	Оксиди азоту (оксид та діоксид)у перерахунку на діоксид азоту	0,045943	відсутні	відсутні	-	0,01	0,045943	0,01	[6], [7]
												06000	337	Оксид вуглецю	0,006565	відсутні	відсутні	-	0,002	0,006565	0,002	[6], [7]
												12000	410	Метан	-	відсутні	відсутні	-	0,0004	-	0,0004	[6]
												01007	183	Ртуть та її сполуки (у перерахунку на ртуть)	-	відсутні	відсутні	-	4E-08	-	4E-08	[6]
												04002	---	Азоту (1) оксид [N2O]	-	відсутні	відсутні	-	0,00004	-	0,00004	[6]
												07000	---	Вуглецю діоксид	-	відсутні	відсутні	-	17,850	-	17,850	[6]
22	труба	12,0	0,09	-11365	4973	-	-	0	0,058	2,3	142	04001	301	Оксиди азоту (оксид та діоксид)у перерахунку на діоксид азоту	0,020617	відсутні	відсутні	-	0,005	0,020617	0,005	[6], [7]
												06000	337	Оксид вуглецю	0,006969	відсутні	відсутні	-	0,002	0,006969	0,002	[6], [7]
												12000	410	Метан	-	відсутні	відсутні	-	0,0002	-	0,0002	[6]
												01007	183	Ртуть та її сполуки (у перерахунку на ртуть)	-	відсутні	відсутні	-	2E-08	-	2E-08	[6]
												04002	---	Азоту (1) оксид [N2O]	-	відсутні	відсутні	-	0,00002	-	0,00002	[6]
												07000	---	Вуглецю діоксид	-	відсутні	відсутні	-	8,925	-	8,925	[6]
23	труба	12,0	0,09	-11378	4936	-	-	0	0,057	2,2	145	04001	301	Оксиди азоту (оксид та діоксид)у перерахунку на діоксид азоту	0,018119	відсутні	відсутні	-	0,004	0,018119	0,004	[6], [7]
												06000	337	Оксид вуглецю	0,003653	відсутні	відсутні	-	0,001	0,003653	0,001	[6], [7]
												12000	410	Метан	-	відсутні	відсутні	-	0,0002	-	0,0002	[6]
												01007	183	Ртуть та її сполуки (у перерахунку на ртуть)	-	відсутні	відсутні	-	2E-08	-	2E-08	[6]
												04002	---	Азоту (1) оксид [N2O]	-	відсутні	відсутні	-	0,00002	-	0,00002	[6]
												07000	---	Вуглецю діоксид	-	відсутні	відсутні	-	8,925	-	8,925	[6]
24	труба	12,0	0,09	-11265	4919	-	-	0	0,156	6,13	201	04001	301	Оксиди азоту (оксид та діоксид)у перерахунку на діоксид азоту	0,041177	відсутні	відсутні	-	0,01	0,041177	0,01	[6], [7]
												06000	337	Оксид вуглецю	0,008457	відсутні	відсутні	-	0,002	0,008457	0,002	[6], [7]

1	2	3	4	5	6	7	8	9	10	11	12	13		14	15	16	17	18	19	20	21	22
												12000	410	Метан	-	відсутні	відсутні	-	0,0004	-	0,0004	[6]
												01007	183	Ртуть та її сполуки (у перерахунку на ртуть)	-	відсутні	відсутні	-	4E-08	-	4E-08	[6]
												04002	---	Азоту (1) оксид [N2O]	-	відсутні	відсутні	-	0,00004	-	0,00004	[6]
												07000	---	Вуглецю діоксид	-	відсутні	відсутні	-	17,850	-	17,850	[6]
25	труба	12,0	0,09	-11319	4955	-	-	0	0,058	2,3	147	04001	301	Оксиди азоту (оксид та діоксид)у перерахунку на діоксид азоту	0,017573	відсутні	відсутні	-	0,005	0,017573	0,005	[6], [7]
												06000	337	Оксид вуглецю	0,003661	відсутні	відсутні	-	0,001	0,003661	0,001	[6], [7]
												12000	410	Метан	-	відсутні	відсутні	-	0,0002	-	0,0002	[6]
												01007	183	Ртуть та її сполуки (у перерахунку на ртуть)	-	відсутні	відсутні	-	2E-08	-	2E-08	[6]
												04002	---	Азоту (1) оксид [N2O]	-	відсутні	відсутні	-	0,00002	-	0,00002	[6]
												07000	---	Вуглецю діоксид	-	відсутні	відсутні	-	8,925	-	8,925	[6]
26	труба	12,0	0,09	-11279	4939	-	-	0	0,061	2,4	146	04001	301	Оксиди азоту (оксид та діоксид)у перерахунку на діоксид азоту	0,018626	відсутні	відсутні	-	0,005	0,018626	0,005	[6], [7]
												06000	337	Оксид вуглецю	0,001467	відсутні	відсутні	-	0,0004	0,001467	0,0004	[6], [7]
												12000	410	Метан	-	відсутні	відсутні	-	0,0002	-	0,0002	[6]
												01007	183	Ртуть та її сполуки (у перерахунку на ртуть)	-	відсутні	відсутні	-	2E-08	-	2E-08	[6]
												04002	---	Азоту (1) оксид [N2O]	-	відсутні	відсутні	-	0,00002	-	0,00002	[6]
												07000	---	Вуглецю діоксид	-	відсутні	відсутні	-	8,925	-	8,925	[6]
27	труба	12,0	0,09	-11292	4903	-	-	0	0,062	2,4	148	04001	301	Оксиди азоту (оксид та діоксид)у перерахунку на діоксид азоту	0,016887	відсутні	відсутні	-	0,004	0,016887	0,004	[6], [7]
												06000	337	Оксид вуглецю	0,008444	відсутні	відсутні	-	0,002	0,008444	0,002	[6], [7]
												12000	410	Метан	-	відсутні	відсутні	-	0,0002	-	0,0002	[6]
												01007	183	Ртуть та її сполуки (у перерахунку на ртуть)	-	відсутні	відсутні	-	2E-08	-	2E-08	[6]
												04002	---	Азоту (1) оксид [N2O]	-	відсутні	відсутні	-	0,00002	-	0,00002	[6]
												07000	---	Вуглецю діоксид	-	відсутні	відсутні	-	8,925	-	8,925	[6]

1	2	3	4	5	6	7	8	9	10	11	12	13		14	15	16	17	18	19	20	21	22
28	труба	12,0	0,09	-11427	4908	-	-	0	0,064	2,5	146	04001	301	Оксиди азоту (оксид та діоксид)у перерахунку на діоксид азоту	0,019866	відсутні	відсутні	-	0,005	0,019866	0,005	[6], [7]
												06000	337	Оксид вуглецю	0,006328	відсутні	відсутні	-	0,002	0,006328	0,002	[6], [7]
												12000	410	Метан	-	відсутні	відсутні	-	0,0002	-	0,0002	[6]
												01007	183	Ртуть та її сполуки (у перерахунку на ртуть)	-	відсутні	відсутні	-	2E-08	-	2E-08	[6]
												04002	---	Азоту (1) оксид [N2O]	-	відсутні	відсутні	-	0,00002	-	0,00002	[6]
												07000	---	Вуглецю діоксид	-	відсутні	відсутні	-	8,925	-	8,925	[6]
29	труба	12,0	0,09	-11224	4889	-	-	0	0,162	6,37	202	04001	301	Оксиди азоту (оксид та діоксид)у перерахунку на діоксид азоту	0,045517	відсутні	відсутні	-	0,011	0,045517	0,011	[6], [7]
												06000	337	Оксид вуглецю	0,001012	відсутні	відсутні	-	0,002	0,001012	0,002	[6], [7]
												12000	410	Метан	-	відсутні	відсутні	-	0,0004	-	0,0004	[6]
												01007	183	Ртуть та її сполуки (у перерахунку на ртуть)	-	відсутні	відсутні	-	4E-08	-	4E-08	[6]
												04002	---	Азоту (1) оксид [N2O]	-	відсутні	відсутні	-	0,00004	-	0,00004	[6]
												07000	---	Вуглецю діоксид	-	відсутні	відсутні	-	17,850	-	17,850	[6]
30	труба	5,0	0,05	-11329,5	4830	-	-	0	-	-	8	12000	410	Метан	-	відсутні	відсутні	1E-07	0,0001	1E-07	0,0001	[1]
31	труба	5,0	0,05	-11329	4830	-	-	0	-	-	8	12000	410	Метан	-	відсутні	відсутні	1E-07	0,0001	1E-07	0,0001	[1]
32	труба	5,0	0,05	-11328,5	4829,5	-	-	0	-	-	8	12000	410	Метан	-	відсутні	відсутні	1E-07	0,0001	1E-07	0,0001	[1]
33	труба	5,0	0,05	-11328	4829,5			0	-	-	25	12000	410	Метан	-	відсутні	відсутні	1E-07	0,0001	1E-07	0,0001	[1]
34	труба	6,0	0,7× 0,35 De = 0,47	-11370	4884	-	-	0	1,636	12,2	28	05004	322	Сульфатна кислота (H2SO4) [сірчана кислота]	0,000164	відсутні	відсутні	0,002072	0,002	0,000164	0,002	[1]
35	труба	12,0	*0,4× 0,35* De = 0,37	-11407	4901	-	-	0	1,654	7,77	28	05004	322	Сульфатна кислота (H2SO4) [сірчана кислота]	0,000165	відсутні	відсутні	0,000861	0,001	0,000165	0,001	[1]
36	труба	6,0	*0,7× 035* De = 0.47	-11414	4901	-	-	0	1,331	12,5	28	05004	322	Сульфатна кислота (H2SO4) [сірчана кислота]	0,000133	відсутні	відсутні	0,000583	0,001	0,000133	0,001	[1]
37	труба	12.0	*0,3× 0,5* De = 0.375	-11492	4912	-	-	0	1,535	6,17	28	03000	2902	Речовини у вигляді суспендованих твердих частинок недиференційованих за складом	0,004605	відсутні	відсутні	0,026	0,075	0,004605	0,075	[1]

1	2	3	4	5	6	7	8	9	10	11	12	13		14	15	16	17	18	19	20	21	22
												01003	123	Залізо та його сполуки (у перерахунку на залізо)	0,002610	відсутні	відсутні	0,000534	0,001	0,002610	0,001	[1]
												01104	143	Манган та його сполуки у перерахунку на діоксид мангану	0,000077	відсутні	відсутні	0,000036	0,0001	0,000077	0,0001	[1]
												01010	203	Хром та його сполуки в перерахунку на триоксид хрому	0,000005	відсутні	відсутні	0,000001	0,000004	0,000005	0,000004	[1]
												04001	301	Оксиди азоту (оксид та діоксид)у перерахунку на діоксид азоту	0,001535	відсутні	відсутні	0,00005	0,0001	0,001535	0,0001	[1]
												06000	337	Оксид вуглецю	0,009594	відсутні	відсутні	0,000207	0,001	0,009594	0,001	[1]
38	Неорганіз.	2,0	-	-11431	4890	4,00	4,00	0	-	-	-	03000	2902	Речовини у вигляді суспендованих твердих частинок недиференційовани х за складом	-	відсутні	відсутні	0,020000	0,029	0,020000	0,029	[1]
												01003	123	Залізо та його сполуки (у перерахунку на залізо)	-	відсутні	відсутні	0,000140	0,0002	0,000140	0,0002	[1]
												01104	143	Манган та його сполуки у перерахунку на діоксид мангану	-	відсутні	відсутні	0,000010	0,00001	0,000010	0,00001	[1]
39	Неорганіз.	6,0	-	-11313	4821	3,00	3,0	0	-	-	-	`	938	1,1,1,2 Тетрафторетан	-	відсутні	відсутні	0,000472	0,0073	0,000472	0,0073	баланс. метод
40	Неорганіз.	6,0	-	-11311	4820	3,00	3,0	0	-	-	-	18000	938	1,1,1,2 Тетрафторетан	-	відсутні	відсутні	0,000472	0,0073	0,000472	0,0073	баланс. метод
41	Неорганіз.	6,0	-	-11309	4819	3,00	3,0	0	-	-	-	18000	938	1,1,1,2 Тетрафторетан	-	відсутні	відсутні	0,000472	0,0073	0,000472	0,0073	баланс. метод
42	труба	38,0	*0,35× 0,35* De = 0,35	-11196	4830	-	-	0	2,781	6,17	25	06000	337	Оксид вуглецю	0,017381	відсутні	відсутні	0,026736	0,004	0,017381	0,004	[3], [8]
												04001	301	Оксиди азоту (оксид та діоксид)у перерахунку на діоксид азоту	0,008343	відсутні	відсутні	0,002357	0,0004	0,008343	0,0004	[3], [8]
												5001	330	Діоксид сірки (діоксид та триоксид) у перерахунку на діоксид сірки	0,027810	відсутні	відсутні	0,000264	0,00004	0,027810	0,00004	[3], [8]

1	2	3	4	5	6	7	8	9	10	11	12	13		14	15	16	17	18	19	20	21	22
															г/с					г/с		
												03000	2902	Речовини у вигляді суспендованих твердих частинок недиференційованих за складом	0,019467	відсутні	відсутні	0,000401	0,0001	0,019467	0,0001	[3], [8]
												11000	---	Неметанові леткі органічні сполуки (НМЛОС)	-	відсутні	відсутні	0,006576	0,001	0,006576	0,001	[3], [8]
43	труба	39,0	0,30	-11275	4830	-	-	0	0,625	2,2	192	04001	301	Оксиди азоту (оксид та діоксид)у перерахунку на діоксид азоту	0,249416	відсутні	відсутні	-	0,064	0,249416	0,064	[6], [7]
												06000	337	Оксид вуглецю	0,002661	відсутні	відсутні	-	0,006	0,002661	0,006	[6], [7]
												12000	410	Метан	-	відсутні	відсутні	-	0,003	-	0,003	[6], [7]
												01007	183	Ртуть та її сполуки (у перерахунку на ртуть)	-	відсутні	відсутні	-	2,5E-07	-	2,5E-07	[6], [7]
												04002	---	Азоту (1) оксид [N2O]	-	відсутні	відсутні	-	0,0003	-	0,0003	[6], [7]
												07000	---	Вуглецю діоксид	-	відсутні	відсутні	-	138,625	-	138,625	[6], [7]
44	труба	39,0	0,30	-11272	4829	-	-	0	0,555	2,0	193	04001	301	Оксиди азоту (оксид та діоксид)у перерахунку на діоксид азоту	0,233972	відсутні	відсутні	-	0,062	0,233972	0,062	[6], [7]
												06000	337	Оксид вуглецю	0,016023	відсутні	відсутні	-	0,004	0,016023	0,004	[6], [7]
												12000	410	Метан	-	відсутні	відсутні	-	0,003	-	0,003	[6], [7]
												01007	183	Ртуть та її сполуки (у перерахунку на ртуть)	-	відсутні	відсутні	-	3E-07	-	3E-07	[6], [7]
												04002	---	Азоту (1) оксид [N2O]	-	відсутні	відсутні	-	0,0003	-	0,0003	[6], [7]
												07000	---	Вуглецю діоксид	-	відсутні	відсутні	-	138,625	-	138,625	[6], [7]
45	труба	39,0	0,30	-11270	4828	-	-	0	0,593	2,1	195	04001	301	Оксиди азоту (оксид та діоксид)у перерахунку на діоксид азоту	0,013947	відсутні	відсутні	-	0,063	0,013947	0,063	[6], [7]
												06000	337	Оксид вуглецю	0,000710	відсутні	відсутні	-	0,002	0,000710	0,002	[6], [7]
												12000	410	Метан	-	відсутні	відсутні	-	0,003	-	0,003	[6], [7]
												01007	183	Ртуть та її сполуки (у перерахунку на ртуть)	-	відсутні	відсутні	-	3E-07	-	3E-07	[6], [7]
												04002	---	Азоту (1) оксид [N2O]	-	відсутні	відсутні	-	0,0003	-	0,0003	[6], [7]
												07000	---	Вуглецю діоксид	-	відсутні	відсутні	-	138,625	-	138,625	[6], [7]
46	труба	37,0	0,4	-11267	4854	-	-	0	2,784	6,61	31	11004	1301	Акролеїн	0,000640	відсутні	відсутні	-	0,002	0,000640	0,002	розрах.

1	2	3	4	5	6	7	8	9	10	11	12	13		14	15	16	17	18	19	20	21	22
47	труба	37,0	*0.25×0.2* De = 0,22	-11260	4852	-	-	0	1,096	5,2	31	11006	1317	Ацетальдегід	0,000603	відсутні	відсутні	0,000423	0,0004	0,000603	0,0004	[5]
												11028	1555	Кислота оцтова	0,016440	відсутні	відсутні	0,002676	0,002	0,016440	0,002	[5]
												11004	1301	Акролеїн	0,000197	відсутні	відсутні	1E-08	1E-08	0,000197	1E-08	[5]
												11000	1061	Спирт етиловий	-	відсутні	відсутні	0,024889	0,024	0,024889	0,024	[5]
												03000	2902	Речовини у вигляді суспендованих твердих частинок недиференційовани х за складом	0,001096	відсутні	відсутні	0,000254	0,0002	0,001096	0,0002	[5]
48	труба	12,0	0,35	-11236	4941	-	-	0	2,235	13,0	34	11004	1301	Акролеїн	0,000559	відсутні	відсутні	-	0,001	0,000559	0,001	розрах.
49	труба	12,0	0,2	-11239	4942	-	-	0	1,194	6,98	34	11006	1317	Ацетальдегід	0,000740	відсутні	відсутні	0,000193	0,0002	0,000740	0,0002	[5]
												11028	1555	Кислота оцтова	0,014328	відсутні	відсутні	0,001254	0,001	0,014328	0,001	[5]
												11004	1301	Акролеїн	0,000131	відсутні	відсутні	4E-09	5E-09	0,000131	5E-09	[5]
												11000	1061	Спирт етиловий	-	відсутні	відсутні	0,011518	0,013	0,011518	0,013	[5]
												03000	2902	Речовини у вигляді суспендованих твердих частинок недиференційовани х за складом	0,001194	відсутні	відсутні	0,000111	0,0001	0,001194	0,0001	[5]
50	труба	12,0	0,3	-11392	5004	-	-	0	0,382	6,12	29	04001	301	Оксиди азоту (оксид та діоксид)у перерахунку на діоксид азоту	0,000382	відсутні	відсутні	-	0,000003	0,000382	3E-06	[1]
												06000	337	Оксид вуглецю	0,002388	відсутні	відсутні	-	0,00002	0,002388	0,00002	[1]
												05001	330	Діоксид сірки (діоксид та триоксид) у перерахунку на діоксид сірки	0,003820	відсутні	відсутні	-	0,00003	0,003820	0,00003	[1]
												12000	410	Метан	-	відсутні	відсутні	-	0,00001	-	0,00001	[1]
												11000	-	Неметанові леткі органічні сполуки (НМЛОС)	-	відсутні	відсутні	-	0,0002	-	0,0002	[1]
												03000	2902	Речовини у вигляді суспендованих твердих частинок недиференційовани х за складом	0,001910	відсутні	відсутні	-	0,00002	0,001910	0,00002	[1]
												04002	---	Азоту (I) оксид [N2O]	-	відсутні	відсутні	-	0,00001	-	0,00001	[1]
												07000	---	Вуглецю діоксид	-	відсутні	відсутні	-	0,266	-	0,266	[1]

1	2	3	4	5	6	7	8	9	10	11	12	13		14	15	16	17	18	19	20	21	22
												01009	184	Свинець та його сполуки в перерахунку на свинець	0,000001	відсутні	відсутні	0,000001	0,000001	0,000001	0,000001	розрах.
51	труба	12,0	0,25×0,25 De = 0,25	-11238	4941	-	-	0	0,646	5,89	34	11004	1301	Акролеїн	0,000129	відсутні	відсутні	-	0,0004	0,000129	0,0004	розрах.
52	неорганізоване	2,0	-	-11350	4872	40	20	0	-	-	25	04001	301	Оксиди азоту (оксид та діоксид)у перерахунку на діоксид азоту	-	відсутні	відсутні	0,006770	0,002	0,006770	0,002	[3], [4]
												06000	337	Оксид вуглецю	-	відсутні	відсутні	0,054679	0,012	0,054679	0,012	[3], [4]
												05001	330	Діоксид сірки (діоксид та триоксид) у перерахунку на діоксид сірки	-	відсутні	відсутні	0,000704	0,0002	0,000704	0,0002	[3], [4]
												11000	---	Неметанові леткі органічні сполуки (НМЛОС)	-	відсутні	відсутні	0,008519	0,002	0,008519	0,002	[3], [4]
												12000	410	Метан	-	відсутні	відсутні	0,000234	0,0001	0,000234	0,0001	[3], [4]
												03000	2902	Речовини у вигляді суспендованих твердих частинок недиференційовани х за складом	-	відсутні	відсутні	0,000880	0,0002	0,000880	0,0002	[3], [4]
												4003	303	Аміак	-	відсутні	відсутні	0,000001	1E-07	0,000001	1E-07	[3], [4]
												04002	---	Азоту (1) оксид [N2O]	-	відсутні	відсутні	-	0,00001	-	0,00001	[3], [4]
												07000	---	Вуглецю діоксид	-	відсутні	відсутні	-	0,203	-	0,203	[3], [4]
												13101	703	Бенз(а)пірен	-	відсутні	відсутні	4E-07	1E-07	4E-07	1E-07	[3], [4]
53	пересувний	2,0	-	-11301	5039	150	80	0	-	-	25	04001	301	Оксиди азоту (оксид та діоксид)у перерахунку на діоксид азоту	-	відсутні	відсутні	0,041124	0,009	0,041124	0,009	[3], [4]
												06000	337	Оксид вуглецю	-	відсутні	відсутні	0,313106	0,071	0,313106	0,071	[3], [4]
												05001	330	Діоксид сірки (діоксид та триоксид) у перерахунку на діоксид сірки	-	відсутні	відсутні	0,004397	0,001	0,004397	0,001	[3], [4]
												11000	---	Неметанові леткі органічні сполуки (НМЛОС)	-	відсутні	відсутні	0,048750	0,011	0,048750	0,0110	[3], [4]
												12000	410	Метан	-	відсутні	відсутні	0,001351	0,0003	0,001351	0,0003	[3], [4]

1	2	3	4	5	6	7	8	9	10	11	12	13		14	15	16	17	18	19	20	21	22
												03000	2902	Речовини у вигляді суспендованих твердих частинок недиференційовани х за складом	-	відсутні	відсутні	0,005655	0,001	0,005655	0,001	[3], [4]
												4003	303	Аміак	-	відсутні	відсутні	0,000004	0,000001	0,000004	0,000001	[3], [4]
												04002	---	Азоту (1) оксид [N2O]	-	відсутні	відсутні	-	0,00003	-	0,00003	[3], [4]
												07000	---	Вуглецю діоксид	-	відсутні	відсутні	-	1,217	-	1,217	[3], [4]
												13101	703	Бенз(а)пірен	-	відсутні	відсутні	0,000002	0,000001	0,000002	0,000001	[3], [4]
54	пересувни й	2,0	-	-11271	4814	40	20	0	-	-	25	04001	301	Оксиди азоту (оксид та діоксид)у перерахунку на діоксид азоту	-	відсутні	відсутні	0,008010	0,002	0,008010	0,002	[3], [4]
												06000	337	Оксид вуглецю	-	відсутні	відсутні	0,048424	0,011	0,048424	0,011	[3], [4]
												11000	---	Неметанові леткі органічні сполуки (НМЛОС)	-	відсутні	відсутні	0,007373	0,002	0,007373	0,002	[3], [4]

De –еквівалентний діаметр.

Додаток №13 – Титульний аркуш, таблиця 2.2 «Доповнення до звіту по інвентаризації джерел викидів забруднюючих речовин Товариства з обмеженою відповідальністю «Епіцентр К», розробленого ПП «Херсонекосервіс» у 2016 році

Дод N 83-128

" *Затверджую* "

Директор будівельно-
господарського гіпермаркету
№6 ТОВ «Епіцентр К»

_____ Панасюк Т.Г.
підпис

"____" _____ 2016 р.

М.П.

ДОПОВНЕННЯ ДО ЗВІТУ

по інвентаризації джерел викидів забруднюючих речовин

Товариства з обмеженою відповідальністю «Епіцентр К»

(м. Київ, Святошинський р-н, вул. Берковецька, 6В)

Директор ПП „Херсонекосервіс"

_____ Нестеренко Ю.А.
підпис

М.П.

Київ - 2016

Таблиця 2.2. - Характеристики джерел викидів забруднюючих речовин

Номер джерела викидів	Найменування джерела викидів	Висота джерела м	Діаметр джерела, м	Координати джерела викидів: поч. лін., центра площ., м X1	Y1	кінця лін., довж. і ширина площ., м X2	Y2	кут. ОХ, прод. вісью пл.дж.	Параметри газо-повітр. суміші: об'ємна витрата, м3/с	швидкість, м/с	температ., оС	Забруднююча речовина: код	найменування	Дані для визначення величини викиду: фактичні, г/с	проектні г/с	проектні т/рік	розрахункові г/с	розрахункові т/рік	Потужність викиду г/с	Потужність викиду т/рік	Метод визн. викид
1	2	3	4	5	6	7	8	9	10	11	12	13	14	15	16	17	18	19	20	21	22
83	Труба, духова шафа HF Helpan Forni, холодильне обладнання 18од.	12,61	0,24	-11208	4932	-	-	-	0,99	23,6	23	11028	1555 Кислота оцтова	0,01059	відсутні	відсутні	0,0002	0,0011	0,01059	0,0011	[3]
												11004	1301 Акролеїн	0,00035	відсутні	відсутні	7E-10	4,6E-09	0,00035	4,6E-09	[3]
												11000	1061 Спирт етиловий	0,00475	відсутні	відсутні	0,0017	0,0109	0,00475	0,0109	[3]
												11006	1317 Ацетальдегід	0,00069	відсутні	відсутні	0,00003	0,0002	0,00069	0,0002	[3]
												18000	938 1,1,1,2 Тетрафторетан	-	відсутні	відсутні	0,00141	0,00568	0,00141	0,00568	розрахунок
												18000	--- Фреон R125	-	відсутні	відсутні	0,00052	0,00308	0,00052	0,00308	розрахунок
												18000	--- Фреон R143A	-	відсутні	відсутні	0,00061	0,00364	0,00061	0,00364	розрахунок
84	Труба, розстоїчна шафа Smeg	12,63	0,24	-11212	4934	-	-	-	1,00	23,7	22	11028	1555 Кислота оцтова	0,01060	відсутні	відсутні	0,0003	0,0008	0,0106	0,0008	[3]
												11000	1061 Спирт етиловий	0,00440	відсутні	відсутні	0,0031	0,0085	0,0044	0,0085	[3]
												11006	1317 Ацетальдегід	0,00070	відсутні	відсутні	0,00007	0,0002	0,0007	0,0002	[3]
85	Труба, піч для піци OEM	12,97	0,25	-11280	4962	-	-	-	0,43	9,6	24	11004	1301 Акролеїн	0,00014	відсутні	відсутні	-	0,0006	0,00014	0,0006	[3]
86	Труба, фритюрниця	12,90	0,25	-11278	4960	-	-	-	0,42	9,3	24	11004	1301 Акролеїн	0,00038	відсутні	відсутні	-	0,00118	0,00038	0,00118	[3]
87	Труба, мангал	13,08	0,400	-11276	4958	-	-	-	0,43	13,7	83	04001	301 Оксиди азоту (оксид та діоксид)у перерахунку на діоксид азоту	0,00595	відсутні	відсутні	-	0,000006	0,00595	0,000006	[1],[4]
												06000	337 Оксид вуглецю	0,00887	відсутні	відсутні	-	0,00006	0,00887	0,00006	[1],[4]
												07000	--- Вуглецю діоксид	-	відсутні	відсутні	-	0,1257	-	0,1257	[1],[4]
												04002	--- Азоту (1) оксид [N2O]	-	відсутні	відсутні	-	0,000005	-	0,000005	[1]
												12000	410 Метан	-	відсутні	відсутні	-	0,000006	-	0,000006	[1]
												03000	2902 Речовини у вигляді суспендованих твердих частинок, недиференційованих за складом	0,00662	відсутні	відсутні	-	0,00001	0,00662	0,00001	[1],[4]
												11000	--- Неметанові леткі органічні сполуки	-	відсутні	відсутні	-	0,00005	-	0,00005	[1]
												11004	1301 Акролеїн	0,000164	відсутні	відсутні	-	0,00057	0,000164	0,00057	[3]
88	Свіча, газопровід	12,5	0,019	-11376	4926	-	-	-	-	-	24,5	12000	410 Метан	-	відсутні	відсутні	1,7778	0,00128	1,7778	0,00128	[1]
89	Свіча, газопровід	12,5	0,019	-11356	4974	-	-	-	-	-	24,5	12000	410 Метан		відсутні	відсутні	1,7778	0,00128	1,7778	0,00128	[1]
90	Свіча, газопровід	12,5	0,019	-11344	4970	-	-	-	-	-	24,5	12000	410 Метан	-	відсутні	відсутні	1,7778	0,00128	1,7778	0,00128	[1]
91	Свіча, газопровід	12,5	0,019	-11476	4956	-	-	-	-	-	24,5	12000	410 Метан	-	відсутні	відсутні	1,7778	0,00128	1,7778	0,00128	[1]
92	Свіча, газопровід	12,5	0,019	-11526	5026	-	-	-	-	-	24,5	12000	410 Метан	-	відсутні	відсутні	1,7778	0,00128	1,7778	0,00128	[1]

1	2	3	4	5	6	7	8	9	10	11	12	13		14	15	16	17	18	19	20	21	22
93	Свіча, газопровід	12,5	0,019	-11558	4940	-	-		-	-	24,5	12000	410	Метан	-	відсутні	відсутні	1,7778	0,00128	1,7778	0,00128	[1]
94	Труба, руфтоп MC-RG-8-45/55 (K28)	2,65	0,10	-11506	4918	-	-	-	0,035	9,8	177,0	04001	301	Оксиди азоту (оксид та діоксид)у перерахунку на діоксид азоту	0,00413	відсутні	відсутні	-	0,0173	0,00413	0,0173	[1]
												06000	337	Оксид вуглецю	0,00215	відсутні	відсутні	-	0,009	0,00215	0,009	[1]
												12000	410	Метан	-	відсутні	відсутні	-	0,0003	-	0,0003	[1]
												07000	---	Вуглецю діоксид	-	відсутні	відсутні	-	18,3163	-	18,3163	[1]
												04002	---	Азоту (1) оксид [N2O]	-	відсутні	відсутні	-	0,00003	-	0,00003	[1]
												01007	183	Ртуть та її сполуки (у перерахунку на ртуть)	-	відсутні	відсутні	-	3E-08	-	0,00000003	[1]
95	Труба, руфтоп MC-RG-12-65/120 (K29)	2,65	0,10	-11518	4926	-	-	-	0,055	11,5	173,0	04001	301	Оксиди азоту (оксид та діоксид)у перерахунку на діоксид азоту	0,00682	відсутні	відсутні	-	0,0187	0,00682	0,0187	[1]
												06000	337	Оксид вуглецю	0,00352	відсутні	відсутні	-	0,0097	0,00352	0,0097	[1]
												12000	410	Метан	-	відсутні	відсутні	-	0,0003	-	0,0003	[1]
												07000	---	Вуглецю діоксид	-	відсутні	відсутні	-	19,7233	-	19,7233	[1]
												04002	---	Азоту (1) оксид [N2O]	-	відсутні	відсутні	-	0,00003	-	0,00003	[1]
												01007	183	Ртуть та її сполуки (у перерахунку на ртуть)	-	відсутні	відсутні	-	3E-08	-	0,00000003	[1]
96	Труба, руфтоп MC-RG-8-45/55 (K30)	2,65	0,10	-11528	4930	-	-	-	0,035	7,4	179,0	04001	301	Оксиди азоту (оксид та діоксид)у перерахунку на діоксид азоту	0,00404	відсутні	відсутні	-	0,0173	0,00404	0,0173	[1]
												06000	337	Оксид вуглецю	0,00220	відсутні	відсутні	-	0,009	0,00220	0,009	[1]
												12000	410	Метан	-	відсутні	відсутні	-	0,0003	-	0,0003	[1]
												07000	---	Вуглецю діоксид	-	відсутні	відсутні	-	18,3163	-	18,3163	[1]
												04002	---	Азоту (1) оксид [N2O]	-	відсутні	відсутні	-	0,00003	-	0,00003	[1]
												01007	183	Ртуть та її сполуки (у перерахунку на ртуть)	-	відсутні	відсутні	-	3E-08	-	0,00000003	[1]
97	Труба, руфтоп MC-RG-12-65/120 (K31)	2,65	0,10	-11496	4946	-	-	-	0,056	11,8	176,0	04001	301	Оксиди азоту (оксид та діоксид)у перерахунку на діоксид азоту	0,00663	відсутні	відсутні	-	0,0187	0,00663	0,0187	[1]
												06000	337	Оксид вуглецю	0,00357	відсутні	відсутні	-	0,0097	0,00357	0,0097	[1]
												12000	410	Метан	-	відсутні	відсутні	-	0,0003	-	0,0003	[1]
												07000	---	Вуглецю діоксид	-	відсутні	відсутні	-	19,7233	-	19,7233	[1]
												04002	---	Азоту (1) оксид [N2O]	-	відсутні	відсутні	-	0,00003	-	0,00003	[1]
												01007	183	Ртуть та її сполуки (у перерахунку на ртуть)	-	відсутні	відсутні	-	3E-08	-	0,00000003	[1]
98	Труба, руфтоп MC-RG-12-65/120 (K32)	2,65	0,10	-11526	4952	-	-	-	0,055	11,7	179,0	04001	301	Оксиди азоту (оксид та діоксид)у перерахунку на діоксид азоту	0,00679	відсутні	відсутні	-	0,0187	0,00679	0,0187	[1]
												06000	337	Оксид вуглецю	0,00348	відсутні	відсутні	-	0,0097	0,00348	0,0097	[1]
												12000	410	Метан	-	відсутні	відсутні	-	0,0003	-	0,0003	[1]
												07000	---	Вуглецю діоксид	-	відсутні	відсутні	-	19,7233	-	19,7233	[1]
												04002	---	Азоту (1) оксид [N2O]	-	відсутні	відсутні	-	0,00003	-	0,00003	[1]
												01007	183	Ртуть та її сполуки (у перерахунку на ртуть)	-	відсутні	відсутні	-	3E-08	-	0,00000003	[1]

1	2	3	4	5	6	7	8	9	10	11	12	13		14	15	16	17	18	19	20	21	22
99	Труба, руфтоп MC-RG-8-45/55 (K33)	2,65	0,10	-11486	4968	-	-	-	0,035	7,5	180,0	04001	301	Оксиди азоту (оксид та діоксид)у перерахунку на діоксид азоту	0,00407	відсутні	відсутні	-	0,0173	0,00407	0,0173	[1]
												06000	337	Оксид вуглецю	0,00213	відсутні	відсутні	-	0,009	0,00213	0,009	[1]
												12000	410	Метан	-	відсутні	відсутні	-	0,0003	-	0,0003	[1]
												07000	---	Вуглецю діоксид	-	відсутні	відсутні	-	18,3163	-	18,3163	[1]
												04002	---	Азоту (1) оксид [N2O]	-	відсутні	відсутні	-	0,00003	-	0,00003	[1]
												01007	183	Ртуть та її сполуки (у перерахунку на ртуть)	-	відсутні	відсутні	-	3E-08	-	0,00000003	[1]
100	Труба, руфтоп MC-RG-8-45/55 (K34)	2,65	0,10	-11510	4980	-	-	-	0,035	7,4	177,0	04001	301	Оксиди азоту (оксид та діоксид)у перерахунку на діоксид азоту	0,00427	відсутні	відсутні	-	0,0173	0,00427	0,0173	[1]
												06000	337	Оксид вуглецю	0,00218	відсутні	відсутні	-	0,009	0,00218	0,009	[1]
												12000	410	Метан	-	відсутні	відсутні	-	0,0003	-	0,0003	[1]
												07000	---	Вуглецю діоксид	-	відсутні	відсутні	-	18,3163	-	18,3163	[1]
												04002	---	Азоту (1) оксид [N2O]	-	відсутні	відсутні	-	0,00003	-	0,00003	[1]
												01007	183	Ртуть та її сполуки (у перерахунку на ртуть)	-	відсутні	відсутні	-	3E-08	-	0,00000003	[1]
101	Труба, руфтоп MC-RG-12-65/120 (K35)	2,65	0,10	-11474	4998	-	-	-	0,054	11,7	186,0	04001	301	Оксиди азоту (оксид та діоксид)у перерахунку на діоксид азоту	0,00639	відсутні	відсутні	-	0,0187	0,00639	0,0187	[1]
												06000	337	Оксид вуглецю	0,00319	відсутні	відсутні	-	0,0097	0,00319	0,0097	[1]
												12000	410	Метан	-	відсутні	відсутні	-	0,0003	-	0,0003	[1]
												07000	---	Вуглецю діоксид	-	відсутні	відсутні	-	19,7233	-	19,7233	[1]
												04002	---	Азоту (1) оксид [N2O]	-	відсутні	відсутні	-	0,00003	-	0,00003	[1]
												01007	183	Ртуть та її сполуки (у перерахунку на ртуть)	-	відсутні	відсутні	-	3E-08	-	0,00000003	[1]
102	Труба, руфтоп MC-RG-12-65/120 (K36)	2,65	0,10	-11504	5010	-	-	-	0,055	11,8	183,0	04001	301	Оксиди азоту (оксид та діоксид)у перерахунку на діоксид азоту	0,00654	відсутні	відсутні	-	0,0187	0,00654	0,0187	[1]
												06000	337	Оксид вуглецю	0,00349	відсутні	відсутні	-	0,0097	0,00349	0,0097	[1]
												12000	410	Метан	-	відсутні	відсутні	-	0,0003	-	0,0003	[1]
												07000	---	Вуглецю діоксид	-	відсутні	відсутні	-	19,7233	-	19,7233	[1]
												04002	---	Азоту (1) оксид [N2O]	-	відсутні	відсутні	-	0,00003	-	0,00003	[1]
												01007	183	Ртуть та її сполуки (у перерахунку на ртуть)	-	відсутні	відсутні	-	3E-08	-	0,00000003	[1]
103	Труба, руфтоп MC-RG-12-65/120 (K37)	2,65	0,10	-11482	5018	-	-	-	0,056	11,9	180,0	04001	301	Оксиди азоту (оксид та діоксид)у перерахунку на діоксид азоту	0,00669	відсутні	відсутні	-	0,0187	0,00669	0,0187	[1]
												06000	337	Оксид вуглецю	0,00357	відсутні	відсутні	-	0,0097	0,00357	0,0097	[1]
												12000	410	Метан	-	відсутні	відсутні	-	0,0003	-	0,0003	[1]
												07000	---	Вуглецю діоксид	-	відсутні	відсутні	-	19,7233	-	19,7233	[1]
												04002	---	Азоту (1) оксид [N2O]	-	відсутні	відсутні	-	0,00003	-	0,00003	[1]
												01007	183	Ртуть та її сполуки (у перерахунку на ртуть)	-	відсутні	відсутні	-	3E-08	-	0,00000003	[1]
104	Труба, руфтоп MC-RG-8-45/55 (K38)	4,65	0,10	-11552	4944	-	-	-	0,035	7,4	179,0	04001	301	Оксиди азоту (оксид та діоксид)у перерахунку на діоксид азоту	0,00413	відсутні	відсутні	-	0,0173	0,00413	0,0173	[1]

1	2	3	4	5	6	7	8	9	10	11	12	13		14	15	16	17	18	19	20	21	N
												06000	337	Оксид вуглецю	0,00225	відсутні	відсутні	-	0,009	0,00225	0,009	[1]
												12000	410	Метан	-	відсутні	відсутні	-	0,0003	-	0,0003	[1]
												07000	---	Вуглецю діоксид	-	відсутні	відсутні	-	18,3163	-	18,3163	[1]
												04002	---	Азоту (1) оксид [N2O]	-	відсутні	відсутні	-	0,00003	-	0,00003	[1]
												01007	183	Ртуть та її сполуки (у перерахунку на ртуть)	-	відсутні	відсутні	-	3E-08	-	0,00000003	[1]
105	Труба, руфтоп MC-RG-8-45/55 (K39)	4,65	0,10	-11526	5012	-	-	-	0,035	7,4	176,0	04001	301	Оксиди азоту (оксид та діоксид)у перерахунку на діоксид азоту	0,00425	відсутні	відсутні	-	0,0173	0,00425	0,0173	[1]
												06000	337	Оксид вуглецю	0,00221	відсутні	відсутні	-	0,009	0,00221	0,009	[1]
												12000	410	Метан	-	відсутні	відсутні	-	0,0003	-	0,0003	[1]
												07000	---	Вуглецю діоксид	-	відсутні	відсутні	-	18,3163	-	18,3163	[1]
												04002	---	Азоту (1) оксид [N2O]	-	відсутні	відсутні	-	0,00003	-	0,00003	[1]
												01007	183	Ртуть та її сполуки (у перерахунку на ртуть)	-	відсутні	відсутні	-	3E-08	-	0,00000003	[1]
106	Неорганізоване, даховий кондиціонер MC-RG-12-65/120	-	-	-11506	4918	2	2	-	-	-	24,5	18000	---	Фреон R32	-	відсутні	відсутні	0,00008	0,00042	0,00008	0,00042	розрахунок
												18000	---	Фреон R125	-	відсутні	відсутні	0,00008	0,00042	0,00008	0,00042	розрахунок
107	Неорганізоване, даховий кондиціонер MC-RG-12-65/120	-	-	-11506	4918	2	2	-	-	-	24,5	18000	---	Фреон R32	-	відсутні	відсутні	0,00008	0,00042	0,00008	0,00042	розрахунок
												18000	---	Фреон R125	-	відсутні	відсутні	0,00008	0,00042	0,00008	0,00042	розрахунок
108	Неорганізоване, даховий кондиціонер MC-RG-12-65/120	-	-	-11506	4918	2	2	-	-	-	24,5	18000	---	Фреон R32	-	відсутні	відсутні	0,00008	0,00042	0,00008	0,00042	розрахунок
												18000	---	Фреон R125	-	відсутні	відсутні	0,00008	0,00042	0,00008	0,00042	розрахунок
109	Неорганізоване, даховий кондиціонер MC-RG-12-65/120	-	-	-11506	4918	2	2	-	-	-	24,5	18000	---	Фреон R32	-	відсутні	відсутні	0,00008	0,00042	0,00008	0,00042	розрахунок
												18000	---	Фреон R125	-	відсутні	відсутні	0,00008	0,00042	0,00008	0,00042	розрахунок
110	Неорганізоване, даховий кондиціонер MC-RG-12-65/120	-	-	-11506	4918	2	2	-	-	-	24,5	18000	---	Фреон R32	-	відсутні	відсутні	0,00008	0,00042	0,00008	0,00042	розрахунок
												18000	---	Фреон R125	-	відсутні	відсутні	0,00008	0,00042	0,00008	0,00042	розрахунок
111	Неорганізоване, даховий кондиціонер MC-RG-12-65/120	-	-	-11506	4918	2	2	-	-	-	24,5	18000	---	Фреон R32	-	відсутні	відсутні	0,00008	0,00042	0,00008	0,00042	розрахунок
												18000	---	Фреон R125	-	відсутні	відсутні	0,00008	0,00042	0,00008	0,00042	розрахунок
112	Неорганізоване, даховий кондиціонер MC-RG-8-45/55	-	-	-11506	4918	2	2	-	-	-	24,5	18000	---	Фреон R32	-	відсутні	відсутні	0,00006	0,00033	0,00006	0,00033	розрахунок
												18000	---	Фреон R125	-	відсутні	відсутні	0,00006	0,00033	0,00006	0,00033	розрахунок
113	Неорганізоване, даховий кондиціонер MC-RG-8-45/55	-	-	-11506	4918	2	2	-	-	-	24,5	18000	---	Фреон R32	-	відсутні	відсутні	0,00006	0,00033	0,00006	0,00033	розрахунок
												18000	---	Фреон R125	-	відсутні	відсутні	0,00006	0,00033	0,00006	0,00033	розрахунок

1	2	3	4	5	6	7	8	9	10	11	12	13		14	15	16	17	18	19	20	21	N
114	Неорганізоване, даховий кондиціонер MC-RG-8-45/55	-		-11506	4918	2	2	-	-	-	24,5	18000	---	Фреон R32	-	відсутні	відсутні	0,00006	0,00033	0,00006	0,00033	розрахунок
												18000	---	Фреон R125	-	відсутні	відсутні	0,00006	0,00033	0,00006	0,00033	розрахунок
115	Неорганізоване, даховий кондиціонер MC-RG-8-45/55	-	-	-11506	4918	2	2	-	-	-	24,5	18000	---	Фреон R32	-	відсутні	відсутні	0,00006	0,00033	0,00006	0,00033	розрахунок
												18000	---	Фреон R125	-	відсутні	відсутні	0,00006	0,00033	0,00006	0,00033	розрахунок
116	Неорганізоване, даховий кондиціонер MC-RG-8-45/55	-	-	-11506	4918	2	2	-	-	-	24,5	18000	---	Фреон R32	-	відсутні	відсутні	0,00006	0,00033	0,00006	0,00033	розрахунок
												18000	---	Фреон R125	-	відсутні	відсутні	0,00006	0,00033	0,00006	0,00033	розрахунок
117	Неорганізоване, даховий кондиціонер MC-RG-8-45/55	-	-	-11506	4918	2	2	-	-	-	24,5	18000	---	Фреон R32	-	відсутні	відсутні	0,00006	0,00033	0,00006	0,00033	розрахунок
												18000	---	Фреон R125	-	відсутні	відсутні	0,00006	0,00033	0,00006	0,00033	розрахунок
118	Свіча, газопровід	12,5	0,019	-11282	4836	-	-	-	-	-	24,5	12000	410	Метан	-	відсутні	відсутні	1,7778	0,00128	1,7778	0,00128	[1]
119	Свіча, газопровід	12,5	0,019	-11342	4976	-	-	-	-	-	24,5	12000	410	Метан	-	відсутні	відсутні	1,7778	0,00128	1,7778	0,00128	[1]
120	Пересувне двигуни автомобілів	-	-	-11530	4902	110	255,0	-	-	-	24,5	04001	301	Оксиди азоту (оксид та діоксид)у перерахунку на діоксид азоту	-	відсутні	відсутні	-	0,1408	-	0,1408	[2]
												06000	337	Оксид вуглецю	-	відсутні	відсутні	-	1,6407	-	1,6407	[2]
												11000	2754	Вуглеводні насичені С12-С19(розчинник РПК- 26611 і ін.) у перерахунку на сумарний органічний вуглець	-	відсутні	відсутні	-	0,2689	-	0,2689	[2]
121	Неорганізоване металообробні верстати 1 од.	2,0	-	-11152	4886	2	5	-	-	-	24,5	03000	2902	Речовини у вигляді суспендованих твердих частинок, недиференційованих за складом	-	відсутні	відсутні	0,0140	0,0121	0,0140	0,0121	[1]
122	Неорганізоване, пульверизатор, кисть	2,0	-	-11424	4876	2,0	3,0	-	-	-	24,5	11000	2752	Уайт-спірит	-	відсутні	відсутні	0,2902	0,1615	0,2902	0,1615	[5]
												11030	616	Ксилол	-	відсутні	відсутні	0,1375	0,0765	0,1375	0,0765	[5]
												03000	2902	Речовини у вигляді суспендованих твердих частинок, недиференційованих за складом	-	відсутні	відсутні	0,1833	0,102	0,1833	0,102	[5]
123	Неорганізоване, деревообробні верстати 2 од.	2,0	-	-11426	4870	2	4	-	-	-	24,5	03000	2902	Речовини у вигляді суспендованих твердих частинок, недиференційованих за складом	-	відсутні	відсутні	1,39	1,31	1,39	1,31	[1]
124	Неорганізоване, балони з СВГ	-	-	-11436	4872	4,0	5,0	-	-	-	24,5	11000	10304	Пропан	-	відсутні	відсутні	0,3392	0,00264	0,3392	0,00264	[1]
												11000	402	Бутан	-	відсутні	відсутні	0,5088	0,00395	0,5088	0,00395	[1]
125	Труба, дизель - генератор FG WILSON P330H-1	2,36	0,120	-11590	4934	-	-	-	0,278	14,6	184,0	04001	301	Оксиди азоту (оксид та діоксид)у перерахунку на діоксид азоту	0,03662	відсутні	відсутні	-	0,0005	0,03662	0,0005	[1]
								-				06000	337	Оксид вуглецю	0,03562	відсутні	відсутні	-	0,0005	0,03562	0,0005	[1]
												05001	330	Діоксид сірки (діоксид та триоксид) у перерахунку на діоксид сірки	0,01391	відсутні	відсутні	-	0,0002	0,01391	0,0002	[1]
												11000	---	Неметанові летко органічні сполуки	-	відсутні	відсутні	-	0,0007	-	0,0007	[1]

1	2	3	4	5	6	7	8	9	10	11	12	13		14	15	16	17	18	19	20	21	22
												07000	—	Вуглеро диоксид	-	відсутні	відсутні	-	1,0112	-	1,0112	[1]
												04002	—	Азоту (1) оксид [N2O]	-	відсутні	відсутні	-	0,00003	-	0,00003	[1]
												12000	410	Метан	-	відсутні	відсутні	-	0,00004	-	0,00004	[1]
												03000	2902	Речовини у вигляді суспендованих твердих частинок, недиференційованих за складом	0,02836	відсутні	відсутні	-	0,0004	0,02836	0,0004	[1]
126	Неорганізоване, бак дизель-генератора	2,15	-	-11590	4934	-	-	-	-	-	24,5	11000	2754	Вуглеводні насичені С12-С19(розчинник РПК- 26611 і ін.) у перерахунку на сумарний органічний вуглець	-	відсутні	відсутні	2,7E-09	2,6E-13	2,7E-09	2,6E-13	[5]
127	Неорганізоване, бак дизель-генератора	2,15	-	-11304	4818	-	-	-	-	-	24,5	11000	2754	Вуглеводні насичені С12-С19(розчинник РПК- 26611 і ін.) у перерахунку на сумарний органічний вуглець	-	відсутні	відсутні	5E-09	9E-13	5E-09	9E-13	[5]
128	Неорганізоване, бак дизель-генератора	2,15	-	-11308	4820	-	-	-	-	-	24,5	11000	2754	Вуглеводні насичені С12-С19(розчинник РПК- 26611 і ін.) у перерахунку на сумарний органічний вуглець	-	відсутні	відсутні	5E-09	9E-13	5E-09	9E-13	[5]

* гр. 16,17 значення відсутні, надано лист-роз'яснення з причиною неможливості їх визначення

Додаток №14 – Титульний аркуш, таблиця 2.2 «Доповнення до звіту по інвентаризації джерел викидів забруднюючих речовин на Товариство з обмеженою відповідальністю «Епіцентр К» (гіпермаркет №6)», розробленого ТОВ «еМСіеЛ» у 2018 році

Дод N129-144

ТОВ «еМСіеЛ»

«ЗАТВЕРДЖУЮ»

Директор гіпермаркету №6
ТОВ «Епіцентр К»

_____ Панасюк Т. Г.

«___» _____ 2018 р.

М.П.

ДОПОВНЕННЯ до звіту

по інвентаризації викидів забруднюючих речовин на

ТОВАРИСТВО З ОБМЕЖЕНОЮ ВІДПОВІДАЛЬНІСТЮ

«ЕПІЦЕНТР К»

(гіпермаркет №6)

що знаходиться за адресою:

04655, м.Київ, вул. Берковецька, 6-В

Директор
ТОВ «еМСіеЛ»

Герасименко М. В.

«___» _____ 2018 р.

Київ – 2018

Характеристика джерел викидів забруднюючих речовин

Таблиця 2.2

№ джер. Викиду	Найменування ДВ	Висота ДВ, м	Діаметр ДВ, м	Координати джерела: точкового або початку лінійного, центр симетрії площинного, м		Другого кінця лінійного, ширина і довжина площинного, м		Кут довжини площинного джерела відносно ОХ заводської системи (град.)	Характеристика пилогазо-повітряної суміші			Забруднююча речовина		Вихідні данні для визначення величини викиду (максимальні): факт. г/с	проектні*		розрахункові		Визначена потужність викиду		Методика визначення величин викидів
				X_1	$У_1$	X_2	$У_2$		об'єм, м³/с	швидкість, м/с	температура, °С	код	найменування ЗР		г/с	т/рік	г/с	т/рік	г/с	т/рік	
1	2	3	4	5	6	7	8	9	10	11	12	13	14	15	16	17	18	19	20	21	22
129	Неорганізоване	12,0	—	-11320	4970	—	—	—	—	—	24,5	18000 / -	Фреони	—	—	—	0,00002	0,000636	0,00002	0,000636	Балансовий метод
130	Вентиляційна труба	12,0	0,25	-11290	4955	—	—	—	0,5204	10,607	20,0	— / 150	Натрію гідроокис	0,00011	—	—	—	0,00016	0,00011	0,00016	Балансовий метод
131	Вентиляційна труба	12,0	0,29	-11210	4940	—	—	—	0,4801	7,272	20,0	— / 150	Натрію гідроокис	0,000086	—	—	—	0,00018	0,000086	0,00018	Балансовий метод
132	Вентиляційна труба	12,0	0,25	-11280	4860	—	—	—	0,5002	10,194	20,0	— / 150	Натрію гідроокис	0,00011	—	—	—	0,00017	0,00011	0,00017	Балансовий метод
133	Неорганізоване	42,0	—	-11260	4848	—	—	—	—	—	24,5	18000 / -	Фреони	—	—	—	0,00009	0,000592	0,00009	0,000592	Балансовий метод
134	Неорганізоване	42,0	—	-11215	4835	—	—	—	—	—	24,5	18000 / -	Фреони	—	—	—	0,00009	0,000592	0,00009	0,000592	Балансовий метод
135	Неорганізоване	42,0	—	-11225	4848	—	—	—	—	—	24,5	18000 / -	Фреони	—	—	—	0,00009	0,000592	0,00009	0,000592	Балансовий метод
136	Труба	2,5	0,15	-11525	5050	—	—	—	0,0481	2,724	21,0	12000 / 410	Метан	0,0005	—	—	—	0,003468	0,0005	0,003468	[3]
												04003 / 303	Аміак	0,0001	—	—	—	0,000824	0,0001	0,000824	[3]
												05002 / 333	Сірководень	0,00005	—	—	—	0,000038	0,00005	0,000038	[3]
												04001 / 301	Оксиди азоту (оксид та діоксид азоту) у перерахунку на діоксид азоту	0,00001	—	—	—	0,000042	0,00001	0,000042	[3]
												05000 / 1715	Метилмеркаптан	0,00002	—	—	—	0,000102	0,00002	0,000102	[3]
												06000 / 337	Оксид вуглецю	0,00003	—	—	—	0,000174	0,00003	0,000174	[3]
137	Труба	2,5	0,17	-11212	4785	—	—	—	0,0419	1,847	21,0	12000 / 410	Метан	0,00052	—	—	—	0,004352	0,00052	0,004352	[3]
												04003	Аміак	0,00011	—	—	—	0,000927	0,00011	0,000927	[3]

№ джер. Викиду	Найменування ДВ	Висота ДВ, м	Діаметр ДВ, м	Координати джерела: точкового або початку лінійного, центце симетрії площинного, м		Другого кінця лінійного, ширина і довжина площинного, м		Кут довжини площинного джерела відносно ОХ заводської системи (град.)	Характеристика пилогазо-повітряної суміші			Забруднююча речовина		Вихідні данні для визначення величини викиду (максимальні): факт. г/с	проектні*		розрахункові		Визначена потужність викиду		Методика визначення величин викидів
				X_1	Y_1	X_2	Y_2		об'єм, $м^3/с$	швидкість, м/с	температура °С	код	найменування ЗР		г/с	т/рік	г/с	т/рік	г/с	т/рік	
1	2	3	4	5	6	7	8	9	10	11	12	13	14	15	16	17	18	19	20	21	22
												303									
												05002/333	Сірководень	0,00007	—	—	—	0,000056	0,00007	0,000056	[3]
												04001/301	Оксиди азоту (оксид та діоксид азоту) у перерахунку на діоксид азоту	0,00001	—	—	—	0,000042	0,00001	0,000042	[3]
												05000/1715	Метилмеркаптан	0,00002	—	—	—	0,000102	0,00002	0,000102	[3]
												06000/337	Оксид вуглецю	0,00003	—	—	—	0,000222	0,00003	0,000222	[3]
138	Неорганізоване	2,5	—	-11148	5000	—	—	—	—	—	24,5	11000/2754	Вуглеводні граничні C_{12}-C_{19} (розчинник РПК-265 П та інш.)	—	—	—	0,000783	0,02469	0,000783	0,02469	[1]
												11048/1071	Фенол	—	—	—	0,0000016	0,000051	0,0000016	0,000051	[1]
												05002/333	Сірководень	—	—	—	0,0000068	0,000214	0,0000068	0,0000068	[1]
												11008/602	Бензол	—	—	—	8,55E-09	2,70E-07	8,55E-09	2,70E-07	[1]
												11030/616	Ксилол	—	—	—	3,52E-08	1,11E-06	3,52E-08	1,11E-06	[1]
												11041/621	Толуол	—	—	—	3,12E-08	9,86E-07	3,12E-08	9,86E-07	[1]
139	Неорганізоване	2,5	—	-11350	4840	—	—	—	—	—	24,5	11000/2754	Вуглеводні граничні C_{12}-C_{19} (розчинник РПК-265 П та інш.)	—	—	—	0,000783	0,02469	0,000783	0,000783	[1]
												11048/1071	Фенол	—	—	—	0,0000016	0,000051	0,0000016	0,0000016	[1]
												05002/333	Сірководень	—	—	—	0,0000068	0,000214	0,0000068	0,0000068	[1]
												11008/602	Бензол	—	—	—	8,55E-09	2,70E-07	8,55E-09	2,70E-07	[1]

№ джер. Викиду	Найменування ДВ	Висота ДВ, м	Діаметр ДВ, м	Координати джерела				Кут довжини площинного джерела відносно ОХ заводської системи (град.)	Характеристика пилогазо-повітряної суміші			Забруднююча речовина		Вихідні данні для визначення величини викиду (максимальні)					Визначена потужність викиду		Методика визначення величин викидів
				точкогового або початку лінійного, центр ще симетрії площинного, м		Другого кінця лінійного, ширина і довжина площинного, м								факт. г/с	проектні*		розрахункові				
				X_1	Y_1	X_2	Y_2		об'єм, м³/с	швидкість, м/с	температура °С	код	найменування ЗР		г/с	т/рік	г/с	т/рік	г/с	т/рік	
1	2	3	4	5	6	7	8	9	10	11	12	13	14	15	16	17	18	19	20	21	22
												11030 616	Ксилол	—	—	—	3,52E-08	1,11E-06	3,52E-08	1,11E-06	[1]
												11041 621	Толуол	—	—	—	3,12E-08	9,86E-07	3,12E-08	9,86E-07	[1]
140	Вентиляційна труба	41,8	0,27	-11248	4837	—	—	—	0,3801	6,643	21,0	15000 349	Хлор	4,0E-05	—	—	—	0,00035	0,00004	0,00035	Балансовий метод
141	Вентиляційна труба	41,8	0,27	-11247	4838	—	—	—	0,4101	7,165	21,0	15000 349	Хлор	3,7E-05	—	—	—	0,00032	0,000037	0,00032	Балансовий метод
142	Вентиляційна труба	41,8	0,31	-11246	4839	—	—	—	0,0618	0,819	22,0	15000 349	Хлор	3,1E-06	—	—	—	0,00001	0,0000031	0,00001	Балансовий метод
143	Вентиляційна труба	41,8	0,29	-11244	4840	—	—	—	0,0605	0,917	20,0	15000 349	Хлор	4,0E-05	—	—	—	0,00002	0,00001	0,00002	Балансовий метод
144	Пересувне	2,5	—	-11160	4835	—	—	—	—	—	24,5	04001 301	Оксиди азоту (оксид та діоксид азоту) у перерахунку на діоксид азоту	—	—	—	1,10E-05	8,00E-05	1,10E-05	8,00E-05	[2]
												06000 337	Оксид вуглецю	—	—	—	7,00E-05	8,50E-02	7,00E-05	8,50E-02	[2]
												05001 330	Діоксид сірки (діоксид та триоксид) у перерахунку на діоксид сірки	—	—	—	1,20E-06	0,0011	1,20E-06	0,0011	[2]
												03000 2902	Речовини у вигляді суспендованих твердих частинок недиференційованих за складом	—	—	—	1,00E-05	0,0014	1,00E-05	0,0014	[2]
												11000	Неметанові летті органічні сполуки (НМЛОС)	—	—	—	1,10E-05	1,35E-02	1,10E-05	1,35E-02	[2]
												06001	Аміак	—	—	—	1,00E-09	1,00E-06	1,00E-09	1,00E-06	[2]

№ джер. Викиду	Найменування ДВ	Висота ДВ, м	Діаметр ДВ, м	Координати джерела				Кут довжини площинного джерела відносно ОХ заводської системи (град.)	Характеристика пилогазо-повітряної суміші			Забруднююча речовина		Вихідні данні для визначення величини викиду (максимальні)					Визначена потужність викиду		Методика визначення величин викидів
				точкогового або початку лінійного, центце симетрії площинного, м		Другого кінця лінійного, ширина і довжина площинного, м								факт. г/с	проектні*		розрахункові				
				X_1	Y_1	X_2	Y_2		об'єм, м³/с	швидкість, м/с	температура °С	код	найменування ЗР		г/с	т/рік	г/с	т/рік	г/с	т/рік	
1	2	3	4	5	6	7	8	9	10	11	12	13	14	15	16	17	18	19	20	21	22
												303									
												13101 703	Бенз(а)пірен	—	—	—	1,00E-08	6,00E-06	1,00E-08	6,00E-06	[2]
												12000 410	Метан	—	—	—	2,30E-07	0,0002	2,30E-07	0,0002	[2]
												07000	Вуглецю діоксид	—	—	—	1,40E-03	1,4260	1,40E-03	1,4260	[2]
												04002	Азоту (1) оксид [N_2O]	—	—	—	1,10E-05	0,0107	1,10E-05	0,0107	[2]

Примітка: Відомості щодо проектних значень величин викиду (г/сек та т/рік) відсутні згідно довідки підприємства (копія довідки надається у додатку)

Додаток №15 – Ситуаційна карта-схема ТОВ «Епіцентр К»

Ситуаційна карта-схема ТОВ "Епіцентр К"
Масштаб 1:3000

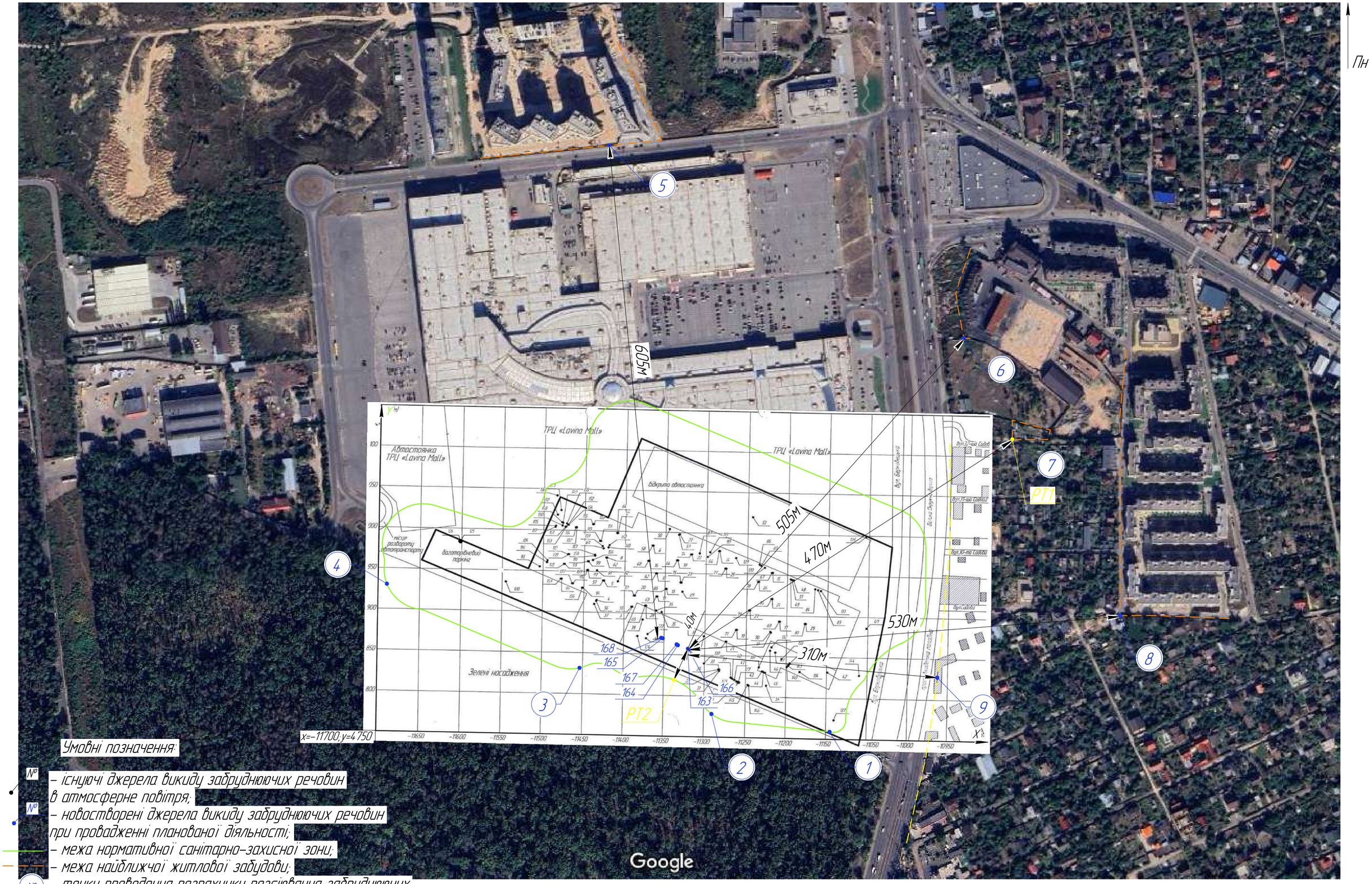

Додаток №16 – Лист за №991-002-2662/991-143/03-427 від 16.12.2024 Центральної геофізичної обсерваторії імені Бориса Срезневського (ЦГО) про метеорологічні характеристики

ДСНС України

ЦЕНТРАЛЬНА ГЕОФІЗИЧНА ОБСЕРВАТОРІЯ
імені БОРИСА СРЕЗНЕВСЬКОГО
(ЦГО)

Проспект Науки, 39, корпус 2, м. Київ-28, 03028, тел.: (044) 525-94-58, 525-69-69
http://www.cgo-sreznevskyi.kyiv.ua код ЄДРПОУ 22864480 e-mail: aupcgo@meteo.gov.ua

16 12.2024 № 991-002-2662/991-143/03-427 На № _____ від _____

Фізичній особі-підприємцю
Юлії ОКСАК

Про метеорологічні характеристики

Відповідно до Вашого замовлення надаються кліматичні параметри (метеорологічні характеристики) за даними об'єднаної гідрометеорологічної станції (ОГМС) Київ, які осереднені в ЦГО за 30-річний період спостережень.

1. Середня максимальна температура повітря найбільш жаркого місяця (липня) становить 26,6 °С.
2. Середня температура повітря найбільш холодного місяця (січня) становить мінус 3,2 °С.
3. Швидкість вітру, повторення перевищення якої складає 5%, становить 5-6 м/с.
4. Середньорічна швидкість вітру складає 2,5 м/с.
5. Середня за рік повторюваність напрямів вітру:

Напрям вітру (%)							
Північний	***Північно-східний***	***Східний***	***Південно-східний***	***Південний***	***Південно-західний***	***Західний***	***Північно-західний***
14.1	9.6	6.8	11.5	15.6	10.2	17.4	14.8

Коефіцієнт, що враховує вплив рельєфу місцевості на розсіювання домішок, визначається в кожному конкретному випадку самостійно. Якщо в радіусі 50 висот найвищої труби підприємства перепад відміток місцевості не перевищує 50 м на 1 км, то коефіцієнт рельєфу місцевості приймається рівним **1** (одиниці). В інших випадках поправка на рельєф встановлюється на основі картографічного матеріалу, що висвітлює рельєф місцевості в радіусі 50 висот труб від джерела забруднення.

Коефіцієнт атмосферної стратифікації для розміщених в Україні джерел забруднення, висотою менше 200 м в зоні від 50° пн.ш. до 52° пн.ш. - 180, а південніше 50° пн.ш. - 200.

Інформація надана для розробки екологічної документації з оцінки впливу на навколишнє природне середовище.

Заступник директора Сергій ГРИШКО

Оксана ЯЩУК 5256969

Додаток №17 – Розрахунок розсіювання забруднюючих речовин в атмосферному повітрі при провадженні планованої діяльності без та з урахуванням величин фонових концентрацій

Copyright(C) ТОВ «Софт фонд»
м. Київ

Тел. (044)599 35 57
E-Mail info@sfund.kiev.ua

ТОВ «Центр екологічного проектування», Ліцензія №150345735

ЕОЛ 2000[h]
(Windows версія)

Автоматизована система розрахунку
розсіювання викидів
шкідливих речовин

Загальний звіт про результати розрахунку розсіювання
(без урахування фонового забруднення)

Розрахунковий модуль системи реалізує методику ОНД-86
Програма рекомендована для використання Міністерством охорони
навколишнього природного середовища України(2464/19/4-10 от 15.03.2006)

Завдання на розрахунок.	
Найменування міста	Київ
Коди пром. майданчиків	1
Коди речовин	7439-97-6 (183) 10102-44-0 (301) 630-08-0 (337) (410)
Коди груп сумації	-
Швидкість вітру (м/с)	0.5 2 1
Швидкість вітру (част. U сер. зв.)	0.5 1 1.5
Швидкість вітру (частки U сер.надфакельної)	-
Крок перебору напр. вітру	10
Фіксов. напр. вітру	-
Кількість найб. вкладн.	5
Кількість макс. конц.	10
Чи врахований фон ?	Ні
Будувати розрахункову СЗЗ/зону впливу підприємства	Ні/Ні
Висота розрахунку (м)	2

Параметри розрахункових майданчиків

№ п/п	Коорд. X	Коорд. Y	Довжина	Ширина	Кут. пов. розр. майд. відн. вісі OX осн. сист. коорд.	Крок по сітці вісь OX	Крок по сітці вісь OY	Особл. вимоги
1	-11500.0	4850.0	2000.0	2000.0	0.0	50.0	50.0	0

Код міста	Найменування міста	Сер. температура самого теплого місяця (град С)	Сер. температура самого холодного місяця (град С)	Гранична швидкість вітру (м/с)	Регіональний коефіцієнт стратифікації	Кут між північним напрям. та віссю OX осн. сист. коорд. (град)	Площа міста (кв. км)
1	Київ	26.6	-3.2	5.0	180	90	839

Широта (град.,хв.,сек.)	Широта (пнш. чи пдш.)	Довгота (град.,хв.,сек.)	Довгота (зд. чи сд.)	Ймовірність повтору вітру(Пн)	Ймовірність повтору вітру(ПнСх)	Ймовірність повтору вітру(Сх)	Ймовірність повтору вітру(ПдСх)	Ймовірність повтору вітру(Пд)
				14.1	9.6	6.8	11.5	15.6

Ймовірність повтору вітру(ПдЗх)	Ймовірність повтору вітру(Зх)	Ймовірність повтору вітру(ПнЗх)
10.2	17.4	14.8

Код пр. майд.	Найменування промислового майданчика	Код речовин (групи сумації)	Найменування речовини (Коди речовин, що входять у групу сумації).	Потужність викиду (г/с)	Потужність викиду (т/рік)
1	ТОВ Епіцентр К	7439-97-6 (183) 10102-44-0 (301) 630-08-0 (337) (410)	Ртуть металічна Азоту діоксид Вуглецю оксид Метан	0.0000 1.4272 1.1945 14.6612	0.0000 0.0000 0.0000 0.0000

Код речовини	Найменування речовини	ГДК (мг/м.куб)
7439-97-6 (183)	Ртуть металічна	0.00300000

Перелік джерел, у викидах яких є
Ртуть металічна

Код джерела - Технологічні параметри	10164	10165
Викид г/с	0.0000004	0.000001
Клас небезпечн.	5	5
СМ[h=2.00м] (частки ГДК) СМ[h=2.00м] мг/м. куб СМ/М[h=2.00м] мс/м. куб	0.0000 - -	0.0001 - -
XM (м)	222.33	222.33
UM[h=2.00м] (м/с)	3.89	3.89
X Y Коорд. точеч. початок лін-го, центр симетр. пл-го (м)	-11331.00 4862.00	-11349.00 4870.00
X Y Коорд. кінця лін-го, дов. і ширина пл-го(м)	0.00 0.00	0.00 0.00
Коеф-т рель`єфу	1.0000	1.0000
Витрата ПГПС(м. куб/с)	3.3000	5.3000
Шв-ть виходу ПГПС: м/с	16.8153	26.9927
Діаметр (м)	0.5000	0.5000
Висота (м)	11.0000	11.0000
Температура (С)	120.0000	120.0000
Коеф-т впоряд. осід.	1.0000	1.0000
Викид т/р	0.0000	0.0000

Розрахункові данні по речовині Ртуть металічна
На розрахун. площадці № 1

Розрахунок по речовині
Ртуть металічна
у визначених точках розрах. площадки № 1 не проводився,
так як сума максимальних приземних концентрацій,
визначенних у частках ГДК, менше 0.01

Код речовини	Найменування речовини	ГДК (мг/м.куб)
10102-44-0 (301)	Азоту діоксид	0.20000000

Перелік джерел, у викидах яких є
Азоту діоксид

Код джерела - Технологічні параметри	10037	10042	10050	10052	10053	10054	10120	10136
Викид г/с	0.0015	0.008343	0.0004	0.00677	0.041124	0.00801	0.010864	0.00001
Клас небезпечн.	5	5	5	5	5	5	5	5
СМ[h=2.00м] (частки ГДК) СМ[h=2.00м] мг/м. куб СМ/М[h=2.00м] мс/м. куб	0.0152 - -	0.0036 - -	0.0112 - -	146.2490 - -	888.3815 - -	173.0361 - -	234.6896 - -	0.0477 - -
XM (м)	77.56	217.50	43.53	14.78	14.78	14.78	14.78	14.31
UM[h=2.00м] (м/с)	0.56	0.50	0.50	1.29	1.29	1.29	1.29	1.00
X Y Коорд. точеч. початок лін-го, центр симетр. пл-го (м)	-11492.00 4912.00	-11196.00 4830.00	-11392.00 5004.00	-11350.00 4872.00	-11301.00 5039.00	-11271.00 4814.00	-11530.00 4902.00	-11525.00 5050.00
X Y Коорд. кінця лін-го, дов. і ширина пл-го(м)	0.00 0.00	0.00 0.00	0.00 0.00	40.00 20.00	150.00 80.00	40.00 20.00	200.00 33.00	0.00 0.00
Коеф-т рель`єфу	1.0000	1.0000	1.0000	1.0000	1.0000	1.0000	1.0000	1.0000
Витрата ПГПС(м. куб/с)	1.5350	2.7810	0.3820	0.3900	0.3900	0.3900	0.3900	0.0481
Шв-ть виходу ПГПС: м/с	13.8981	28.9051	5.4042	1.9863	1.9863	1.9863	1.9863	2.1191
Діаметр (м)	0.3750	0.3500	0.3000	0.5000	0.5000	0.5000	0.5000	0.1700
Висота (м)	12.0000	38.0000	12.0000	2.0000	2.0000	2.0000	2.0000	2.5000
Температура (С)	28.0000	25.0000	29.0000	25.0000	25.0000	25.0000	25.0000	21.0000
Коеф-т впоряд. осід.	1.0000	1.0000	1.0000	1.0000	1.0000	1.0000	1.0000	1.0000
Викид т/р	0.0000	0.0000	0.0000	0.0000	0.0000	0.0000	0.0000	0.0000

Код джерела - Технологічні параметри	10137	10144	10149	10153	10160	10161	10164	10165
Викид г/с	0.00001	0.000011	0.1100	0.0600	0.03715	0.03962	0.289438	0.813911
Клас небезпечн.	5	5	5	5	5	5	5	5
CM[h=2.00м] (частки ГДК) CM[h=2.00м] мг/м. куб CM/M[h=2.00м] мс/м. куб	0.0477 - -	0.0497 - -	0.9757 - -	0.7804 - -	0.3809 - -	0.4062 - -	0.5199 - -	1.4619 - -
XM (м)	14.31	14.78	88.58	72.52	72.40	72.40	222.33	222.33
UM[h=2.00м] (м/с)	1.00	1.03	1.05	0.93	0.50	0.50	3.89	3.89
X Y Коорд. точеч. початок лін-го, центр симетр. пл-го (м)	-11212.00 4785.00	-11160.00 4835.00	-11476.00 5026.00	-11472.00 5004.00	-11420.00 4980.00	-11420.00 4980.00	-11331.00 4862.00	-11349.00 4870.00
X Y Коорд. кінця лін-го, дов. і ширина пл-го(м)	0.00 0.00	0.00 0.00	0.00 0.00	0.00 0.00	0.00 0.00	0.00 0.00	0.00 0.00	0.00 0.00
Коеф-т рель`єфу	1.0000	1.0000	1.0000	1.0000	1.0000	1.0000	1.0000	1.0000
Витрата ПГПС(м. куб/с)	0.0492	0.3900	0.5420	0.3330	0.6040	0.4580	3.3000	5.3000
Шв-ть виходу ПГПС: м/с	2.1672	1.9863	11.0415	6.7838	12.3046	2.8797	16.8153	26.9927
Діаметр (м)	0.1700	0.5000	0.2500	0.2500	0.2500	0.4500	0.5000	0.5000
Висота (м)	2.5000	2.5000	12.6000	12.6000	12.6500	12.6500	11.0000	11.0000
Температура (С)	21.0000	25.0000	123.6000	138.1000	24.2000	26.3000	120.0000	120.0000
Коеф-т впоряд. осід.	1.0000	1.0000	1.0000	1.0000	1.0000	1.0000	1.0000	1.0000
Викид т/р	0.0000	0.0000	0.0000	0.0000	0.0000	0.0000	0.0000	0.0000

Розрахункові концентрації речовини: Азоту діоксид
в розрахункових точках та номера джерел, що надають найбільший внесок на висоті 2.00 м

№ розр. точки	Концентр. у точці частки ГДК	Коорд. розр. точки X	Коорд. розр. точки Y	Напрямок вітру	Швидкість вітру	Розмір внеску Q0	№ джерела N0	Розмір внеску Q1	№ джерела N1	Розмір внеску Q2	№ джерела N2	Розмір внеску Q3	№ джерела N3
101	0.4416	-11142.0	4759.0	332	2.00	0.2171	10165	0.0808	10164	0.0366	10054	0.0320	10149
102	0.5475	-11289.0	4777.0	303	2.00	0.2403	10165	0.0803	10149	0.0618	10052	0.0597	10164
103	0.3794	-11451.0	4831.0	271	0.6503	0.0985	10149	0.0969	10120	0.0792	10153	0.0458	10161
104	0.3670	-11688.0	4930.0	190	0.6503	0.0783	10120	0.0638	10053	0.0621	10149	0.0562	10153
105	0.2762	-11427.0	5473.0	97	2.00	0.1365	10165	0.0472	10164	0.0274	10053	0.0185	10149
106	0.2573	-10989.0	5245.0	46	2.00	0.1527	10165	0.0533	10164	0.0219	10053	0.0085	10052
107	0.2472	-10926.0	5122.0	31	2.00	0.1579	10165	0.0557	10164	0.0071	10052	0.0059	10054
108	0.2386	-10788.0	4906.0	4	2.00	0.1447	10165	0.0523	10164	0.0097	10149	0.0074	10153
109	0.3134	-11013.0	4828.0	353	2.00	0.1874	10165	0.0675	10164	0.0140	10054	0.0100	10149

Розмір внеску Q4	№ джерела N4
0.0254	10153
0.0474	10153
0.0430	10160
0.0365	10161
0.0117	10161
0.0052	10054
0.0054	10120
0.0056	10161
0.0092	10153

Точки найбільших концентрацій речовини Азоту діоксид
На розрахун. площадці № 1 та номера джерел, що надають найбільший внесок на высоті 2.00 м

Концентрації у точці частки ГДК	Коорд. розр. точки X	Коорд. розр. точки Y	Напрям. вітру	Швидкість вітру	Розмір внеску Q0	№ джерела N0	Розмір внеску Q1	№ джерела N1	Розмір внеску Q2	№ джерела N2	Розмір внеску Q3	№ джерела N3	Розмір внеску Q4	№ джерела N4
0.7967	-11200.0	5050.0	10	0.6503	0.5772	10053	0.0742	10149	0.0518	10153	0.0400	10161	0.0375	10160
0.7859	-11250.0	5050.0	11	0.6503	0.5314	10053	0.0902	10149	0.0656	10153	0.0430	10161	0.0403	10160
0.7309	-11250.0	5000.0	353	0.6503	0.4896	10053	0.0946	10149	0.0625	10153	0.0394	10161	0.0369	10160
0.7256	-11250.0	4800.0	325	0.6503	0.4406	10054	0.0843	10052	0.0560	10149	0.0419	10153	0.0321	10161
0.6838	-11200.0	5000.0	351	0.6503	0.4923	10053	0.0765	10149	0.0470	10153	0.0315	10161	0.0296	10160
0.6729	-11350.0	5100.0	130	0.6503	0.6647	10053	0.0062	10054	0.0010	10042	0.0004	10052	0.0003	10164
0.6610	-11500.0	5050.0	130	2.00	0.2170	10165	0.1620	10149	0.1046	10153	0.0723	10164	0.0346	10052
0.6555	-11300.0	5100.0	38	0.6503	0.3921	10053	0.0689	10149	0.0656	10153	0.0530	10161	0.0497	10160
0.6228	-11250.0	5100.0	37	0.6503	0.4087	10053	0.0487	10161	0.0457	10149	0.0457	10160	0.0437	10153
0.6142	-11300.0	5050.0	15	0.6503	0.3304	10053	0.1037	10149	0.0832	10153	0.0411	10161	0.0385	10160

Азоту діоксид
Карта-схема
Н=2.00 м

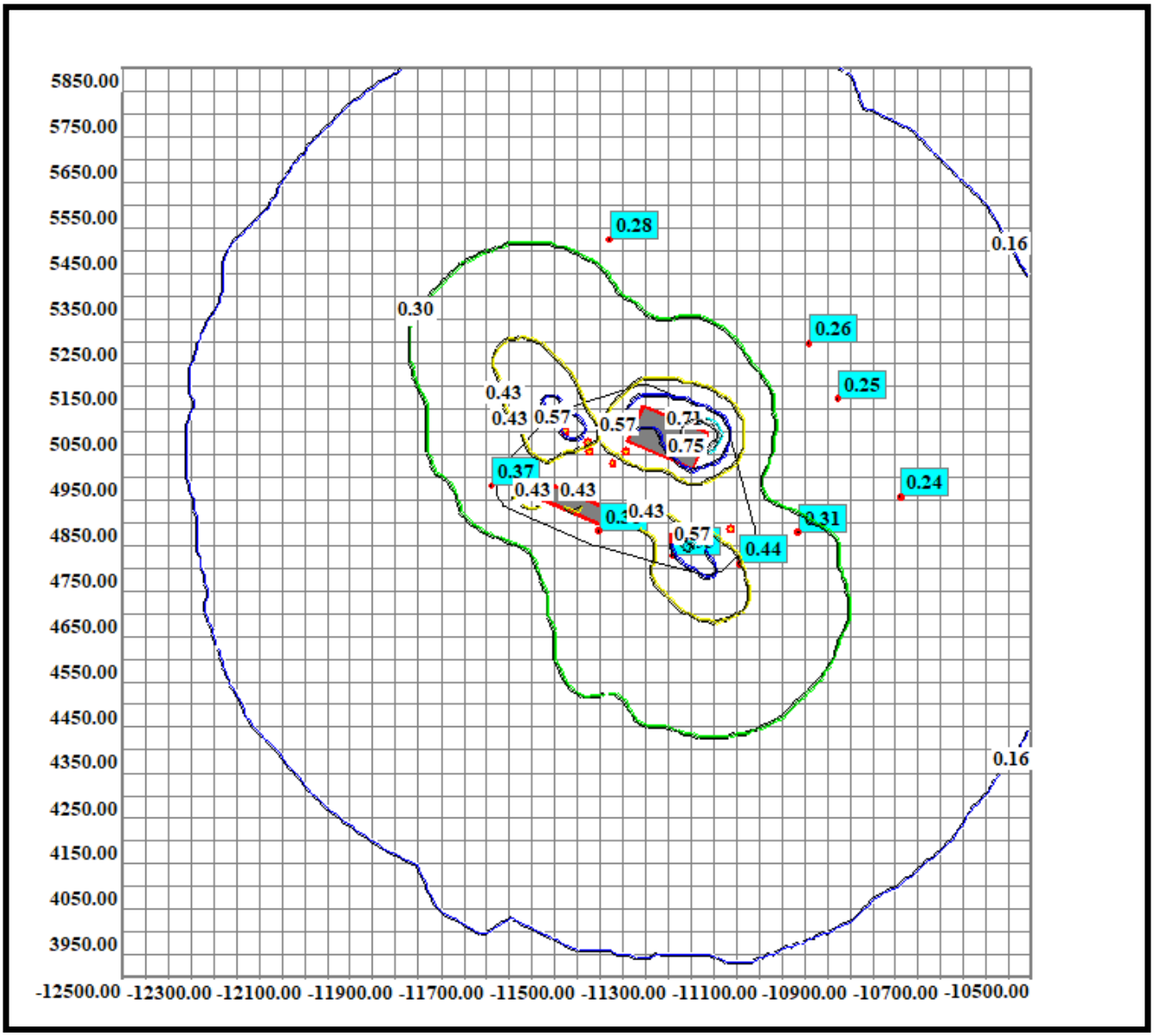

Нормативна санітарно-захисна зона

Код речовини	Найменування речовини	ГДК (мг/м.куб)
630-08-0 (337)	Вуглецю оксид	5.00000000

Перелік джерел, у викидах яких є
Вуглецю оксид

Код джерела - Технологічні параметри	10037	10042	10050	10052	10053	10054	10120	10136
Викид г/с	0.0096	0.017381	0.0029	0.054679	0.313106	0.048424	0.126597	0.00003
Клас небезпечн.	5	5	5	5	5	5	5	5
CM[h=2.00м] (частки ГДК) CM[h=2.00м] мг/м. куб CM/M[h=2.00м] мс/м. куб	0.0039 - -	0.0003 - -	0.0032 - -	47.2481 - -	270.5550 - -	41.8432 - -	109.3925 - -	0.0057 - -
XM (м)	77.56	217.50	43.53	14.78	14.78	14.78	14.78	14.31
UM[h=2.00м] (м/с)	0.56	0.50	0.50	1.29	1.29	1.29	1.29	1.00
X Y Коорд. точеч. початок лін-го, центр симетр. пл-го (м)	-11492.00 4912.00	-11196.00 4830.00	-11392.00 5004.00	-11350.00 4872.00	-11301.00 5039.00	-11271.00 4814.00	-11530.00 4902.00	-11525.00 5050.00
X Y Коорд. кінця лін-го, дов. і ширина пл-го(м)	0.00 0.00	0.00 0.00	0.00 0.00	40.00 20.00	150.00 80.00	40.00 20.00	200.00 33.00	0.00 0.00
Коеф-т рель`єфу	1.0000	1.0000	1.0000	1.0000	1.0000	1.0000	1.0000	1.0000
Витрата ПГПС(м. куб/с)	1.5350	2.7810	0.3820	0.3900	0.3900	0.3900	0.3900	0.0481
Шв-ть виходу ПГПС: м/с	13.8981	28.9051	5.4042	1.9863	1.9863	1.9863	1.9863	2.1191
Діаметр (м)	0.3750	0.3500	0.3000	0.5000	0.5000	0.5000	0.5000	0.1700
Висота (м)	12.0000	38.0000	12.0000	2.0000	2.0000	2.0000	2.0000	2.5000
Температура (С)	28.0000	25.0000	29.0000	25.0000	25.0000	25.0000	25.0000	21.0000
Коеф-т впоряд. осід.	1.0000	1.0000	1.0000	1.0000	1.0000	1.0000	1.0000	1.0000
Викид т/р	0.0000	0.0000	0.0000	0.0000	0.0000	0.0000	0.0000	0.0000

Код джерела - Технологічні параметри	10137	10144	10149	10153	10160	10161	10164	10165
Викид г/с	0.00003	0.00007	0.17209	0.13211	0.04681	0.03624	0.061506	0.172956
Клас небезпечн.	5	5	5	5	5	5	5	5
CM[h=2.00м] (частки ГДК) CM[h=2.00м] мг/м. куб CM/M[h=2.00м] мс/м. куб	0.0057 - -	0.0127 - -	0.0611 - -	0.0687 - -	0.0192 - -	0.0149 - -	0.0044 - -	0.0124 - -
XM (м)	14.31	14.78	88.58	72.52	72.40	72.40	222.33	222.33
UM[h=2.00м] (м/с)	1.00	1.03	1.05	0.93	0.50	0.50	3.89	3.89
X Y Коорд. точеч. початок лін-го, центр симетр. пл-го (м)	-11212.00 4785.00	-11160.00 4835.00	-11476.00 5026.00	-11472.00 5004.00	-11420.00 4980.00	-11420.00 4980.00	-11331.00 4862.00	-11349.00 4870.00
X Y Коорд. кінця лін-го, дов. і ширина пл-го(м)	0.00 0.00	0.00 0.00	0.00 0.00	0.00 0.00	0.00 0.00	0.00 0.00	0.00 0.00	0.00 0.00
Коеф-т рель`єфу	1.0000	1.0000	1.0000	1.0000	1.0000	1.0000	1.0000	1.0000
Витрата ПГПС(м. куб/с)	0.0492	0.3900	0.5420	0.3330	0.6040	0.4580	3.3000	5.3000
Шв-ть виходу ПГПС: м/с	2.1672	1.9863	11.0415	6.7838	12.3046	2.8797	16.8153	26.9927
Діаметр (м)	0.1700	0.5000	0.2500	0.2500	0.2500	0.4500	0.5000	0.5000
Висота (м)	2.5000	2.5000	12.6000	12.6000	12.6500	12.6500	11.0000	11.0000
Температура (С)	21.0000	25.0000	123.6000	138.1000	24.2000	26.3000	120.0000	120.0000
Коеф-т впоряд. осід.	1.0000	1.0000	1.0000	1.0000	1.0000	1.0000	1.0000	1.0000
Викид т/р	0.0000	0.0000	0.0000	0.0000	0.0000	0.0000	0.0000	0.0000

Розрахункові концентрації речовини: Вуглецю оксид
в розрахункових точках та номера джерел, що надають найбільший внесок на висоті 2.00 м

№ розр. точки	Концентр. у точці частки ГДК	Коорд. розр. точки X	Коорд. розр. точки Y	Напрямок вітру	Швидкість вітру	Розмір внеску Q0	№ джерела N0	Розмір внеску Q1	№ джерела N1	Розмір внеску Q2	№ джерела N2	Розмір внеску Q3	№ джерела N3
101	0.0448	-11142.0	4759.0	330	0.6457	0.0178	10054	0.0083	10052	0.0071	10120	0.0042	10053
102	0.1035	-11289.0	4777.0	253	0.6457	0.0818	10054	0.0216	10053	0.0001	10052	0.0000	10050
103	0.0761	-11451.0	4831.0	294	0.6457	0.0673	10120	0.0041	10153	0.0037	10149	0.0008	10037
104	0.0748	-11688.0	4930.0	186	0.6457	0.0428	10120	0.0170	10053	0.0041	10153	0.0030	10052
105	0.0272	-11427.0	5473.0	96	0.6457	0.0148	10053	0.0031	10120	0.0021	10052	0.0020	10149
106	0.0354	-10989.0	5245.0	33	0.9686	0.0226	10053	0.0048	10120	0.0019	10149	0.0018	10052
107	0.0332	-10926.0	5122.0	13	0.6457	0.0222	10053	0.0041	10120	0.0018	10149	0.0015	10052
108	0.0233	-10788.0	4906.0	356	0.6457	0.0121	10053	0.0037	10120	0.0021	10052	0.0016	10054
109	0.0333	-11013.0	4828.0	334	0.6457	0.0205	10053	0.0033	10120	0.0025	10052	0.0022	10149

Розмір внеску Q4	№ джерела N4
0.0025	10149
0.0000	10042
0.0001	10160
0.0029	10149
0.0016	10153
0.0017	10153
0.0015	10153
0.0012	10149
0.0018	10153

Точки найбільших концентрацій речовини Вуглецю оксид
На розрахун. площадці № 1 та номера джерел, що надають найбільший внесок на высоті 2.00 м

Концентрації у точці частки ГДК	Коорд. розр. точки X	Коорд. розр. точки Y	Напрям. вітру	Швидкість вітру	Розмір внеску Q0	№ джерела N0	Розмір внеску Q1	№ джерела N1	Розмір внеску Q2	№ джерела N2	Розмір внеску Q3	№ джерела N3	Розмір внеску Q4
0.2038	-11250.0	5000.0	325	0.6457	0.2024	10053	0.0010	10149	0.0004	10153	0.0000	10050	0.0000
0.2026	-11350.0	5100.0	137	0.6457	0.2019	10053	0.0006	10054	0.0001	10042	0.0000	10052	0.0000
0.1926	-11200.0	5050.0	17	0.6457	0.1715	10053	0.0083	10120	0.0041	10153	0.0037	10149	0.0021
0.1858	-11250.0	5050.0	3	0.6457	0.1689	10053	0.0058	10149	0.0051	10153	0.0036	10120	0.0013
0.1835	-11400.0	5050.0	173	0.6457	0.1835	10053	0.0000	10042	0.0000	10054	0.0000	10144	0.0000
0.1752	-11200.0	5000.0	340	0.6457	0.1679	10053	0.0033	10149	0.0023	10153	0.0006	10160	0.0006
0.1699	-11300.0	5000.0	305	0.6457	0.1699	10053	0.0000	10136	0.0000	10120			
0.1683	-11350.0	5050.0	165	0.6457	0.1683	10053	0.0000	10042	0.0000	10144	0.0000	10054	0.0000
0.1571	-11400.0	5100.0	147	0.6457	0.1566	10053	0.0004	10054	0.0000	10052	0.0000	10042	0.0000
0.1562	-11300.0	5100.0	97	0.6457	0.1464	10053	0.0053	10054	0.0042	10052	0.0001	10165	0.0001

№ джерела N4
10160
10144
10160
10160
10052
10120
10052
10144
10042

Вуглецю оксид
Карта-схема
Н=2.00 м

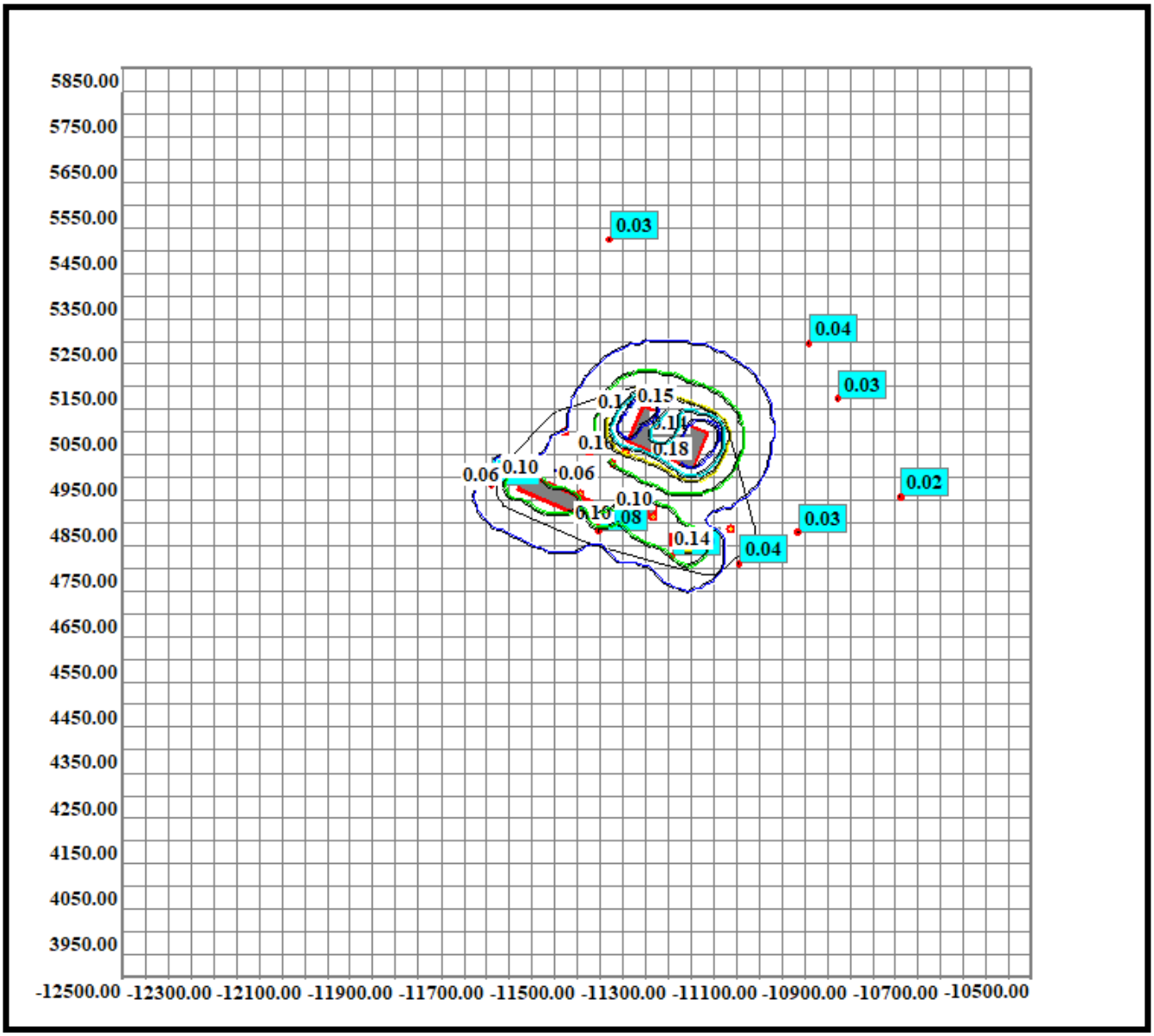

Нормативна санітарно-захисна зона

Код речовини	Найменування речовини	ГДК (мг/м.куб)
(410)	Метан	50.00000000

Перелік джерел, у викидах яких є
Метан

Код джерела - Технологічні параметри	10030	10031	10032	10033	10052	10053	10088
Викид г/с	0.0000004	0.0000004	0.00000144	0.00000144	0.000234	0.001351	1.7778
Клас небезпечн.	5	5	5	5	5	5	5
CM[h=2.00м] (частки ГДК) CM[h=2.00м] мг/м. куб CM/M[h=2.00м] мс/м. куб	0.0000 - -	0.0000 - -	0.0000 - -	0.0000 - -	0.0202 - -	0.1167 - -	0.0755 - -
XM (м)	28.62	28.62	28.62	28.62	14.78	14.78	71.55
UM[h=2.00м] (м/с)	0.50	0.50	0.50	0.50	1.29	1.29	0.50
X Y Коорд. точеч. початок лін-го, центр симетр. пл-го (м)	-11329.50 4830.00	-11329.00 4830.00	-11328.50 4829.50	-11328.00 4829.50	-11350.00 4872.00	-11301.00 5039.00	-11376.00 4926.00
X Y Коорд. кінця лін-го, дов. і ширина пл-го(м)	0.00 0.00	0.00 0.00	0.00 0.00	0.00 0.00	40.00 20.00	150.00 80.00	0.00 0.00
Коеф-т рель`єфу	1.0000	1.0000	1.0000	1.0000	1.0000	1.0000	1.0000
Витрата ПГПС(м. куб/с)	0.0200	0.0200	0.0200	0.0200	0.3900	0.3900	0.0100
Шв-ть виходу ПГПС: м/с	10.1859	10.1859	10.1859	10.1859	1.9863	1.9863	35.2698
Діаметр (м)	0.0500	0.0500	0.0500	0.0500	0.5000	0.5000	0.0190
Висота (м)	5.0000	5.0000	5.0000	5.0000	2.0000	2.0000	12.5000
Температура (С)	24.5000	24.5000	24.5000	24.5000	25.0000	25.0000	24.5000
Коеф-т впоряд. осід.	1.0000	1.0000	1.0000	1.0000	1.0000	1.0000	1.0000
Викид т/р	0.0000	0.0000	0.0000	0.0000	0.0000	0.0000	0.0000

Код джерела - Технологічні параметри	10089	10090	10091	10092	10093	10118	10119	10136
Викид г/с	1.7778	1.7778	1.7778	1.7778	1.7778	1.7778	1.7778	0.0005
Клас небезпечн.	5	5	5	5	5	5	5	5
CM[h=2.00м] (частки ГДК) CM[h=2.00м] мг/м. куб CM/M[h=2.00м] мс/м. куб	0.0755 - -	0.0755 - -	0.0755 - -	0.0755 - -	0.0755 - -	0.0755 - -	0.0755 - -	0.0095 - -
XM (м)	71.55	71.55	71.55	71.55	71.55	71.55	71.55	14.31
UM[h=2.00м] (м/с)	0.50	0.50	0.50	0.50	0.50	0.50	0.50	1.00
X Y Коорд. точеч. початок лін-го, центр симетр. пл-го (м)	-11356.00 4974.00	-11344.00 4970.00	-11476.00 4976.00	-11526.00 5026.00	-11558.00 4940.00	-11282.00 4836.00	-11342.00 4976.00	-11525.00 5050.00
X Y Коорд. кінця лін-го, дов. і ширина пл-го(м)	0.00 0.00	0.00 0.00	0.00 0.00	0.00 0.00	0.00 0.00	0.00 0.00	0.00 0.00	0.00 0.00
Коеф-т рель`єфу	1.0000	1.0000	1.0000	1.0000	1.0000	1.0000	1.0000	1.0000
Витрата ПГПС(м. куб/с)	0.0100	0.0100	0.0100	0.0100	0.0100	0.0100	0.0100	0.0481
Шв-ть виходу ПГПС: м/с	35.2698	35.2698	35.2698	35.2698	35.2698	35.2698	35.2698	2.1191
Діаметр (м)	0.0190	0.0190	0.0190	0.0190	0.0190	0.0190	0.0190	0.1700
Висота (м)	12.5000	12.5000	12.5000	12.5000	12.5000	12.5000	12.5000	2.5000
Температура (С)	24.5000	24.5000	24.5000	24.5000	24.5000	24.5000	24.5000	21.0000
Коеф-т впоряд. осід.	1.0000	1.0000	1.0000	1.0000	1.0000	1.0000	1.0000	1.0000
Викид т/р	0.0000	0.0000	0.0000	0.0000	0.0000	0.0000	0.0000	0.0000

Код джерела - Технологічні параметри	10137	10144	10164	10165	10166	10167	10168
Викид г/с	0.00052	0.00000023	0.003618	0.010174	0.14081	0.14081	0.14081
Клас небезпечн.	5	5	5	5	5	5	5
CM[h=2.00м] (частки ГДК) CM[h=2.00м] мг/м. куб CM/M[h=2.00м] мс/м. куб	0.0099 - -	0.0000 - -	0.0000 - -	0.0001 - -	0.0204 - -	0.0204 - -	0.0204 - -
XM (м)	14.31	14.78	222.33	222.33	91.28	91.28	91.28
UM[h=2.00м] (м/с)	1.00	1.03	3.89	3.89	22.72	22.72	22.72
X Y Коорд. точеч. початок лін-го, центр симетр. пл-го (м)	-11212.00 4785.00	-11160.00 4835.00	-11331.00 4862.00	-11349.00 4870.00	-11317.00 4857.00	-11332.00 4862.00	-11352.00 4870.00
X Y Коорд. кінця лін-го, дов. і ширина пл-го(м)	0.00 0.00	0.00 0.00	0.00 0.00	0.00 0.00	0.00 0.00	0.00 0.00	0.00 0.00
Коеф-т рель`єфу	1.0000	1.0000	1.0000	1.0000	1.0000	1.0000	1.0000
Витрата ПГПС(м. куб/с)	0.0492	0.3900	3.3000	5.3000	0.3900	0.3900	0.3900
Шв-ть виходу ПГПС: м/с	2.1672	1.9863	16.8153	26.9927	198.6254	198.6254	198.6254
Діаметр (м)	0.1700	0.5000	0.5000	0.5000	0.0500	0.0500	0.0500
Висота (м)	2.5000	2.5000	11.0000	11.0000	2.5000	2.5000	2.5000
Температура (С)	21.0000	25.0000	120.0000	120.0000	26.6000	26.6000	26.6000
Коеф-т впоряд. осід.	1.0000	1.0000	1.0000	1.0000	1.0000	1.0000	1.0000
Викид т/р	0.0000	0.0000	0.0000	0.0000	0.0000	0.0000	0.0000

Розрахункові концентрації речовини: Метан
в розрахункових точках та номера джерел, що надають найбільший внесок на висоті 2.00 м

№ розр. точки	Концентр. у точці частки ГДК	Коорд. розр. точки X	Коорд. розр. точки Y	Напрямок вітру	Швидкість вітру	Розмір внеску Q0	№ джерела N0	Розмір внеску Q1	№ джерела N1	Розмір внеску Q2	№ джерела N2	Розмір внеску Q3	№ джерела N3
101	0.0406	-11142.0	4759.0	324	0.6673	0.0100	10118	0.0062	10088	0.0050	10090	0.0050	10089
102	0.0441	-11289.0	4777.0	284	0.50	0.0088	10090	0.0087	10118	0.0086	10119	0.0082	10089
103	0.0430	-11451.0	4831.0	230	0.6673	0.0130	10088	0.0103	10090	0.0099	10119	0.0098	10089
104	0.0445	-11688.0	4930.0	185	0.6673	0.0125	10093	0.0077	10091	0.0053	10088	0.0050	10089
105	0.0172	-11427.0	5473.0	92	0.6673	0.0025	10089	0.0025	10091	0.0024	10119	0.0024	10090
106	0.0191	-10989.0	5245.0	35	1.00	0.0034	10119	0.0033	10090	0.0033	10089	0.0027	10088
107	0.0199	-10926.0	5122.0	19	1.00	0.0035	10119	0.0034	10090	0.0033	10089	0.0028	10088
108	0.0157	-10788.0	4906.0	356	1.00	0.0024	10090	0.0024	10119	0.0023	10089	0.0022	10088
109	0.0286	-11013.0	4828.0	342	0.6673	0.0043	10090	0.0043	10088	0.0042	10119	0.0041	10118

Розмір внеску Q4	№ джерела N4
0.0048	10119
0.0069	10088
0.0000	10168
0.0048	10090
0.0023	10088
0.0022	10091
0.0022	10091
0.0018	10118
0.0041	10089

Точки найбільших концентрацій речовини Метан
На розрахун. площадці № 1 та номера джерел, що надають найбільший внесок на высоті 2.00 м

Концентрації у точці частки ГДК	Коорд. розр. точки X	Коорд. розр. точки Y	Напрям. вітру	Швидкість вітру	Розмір внеску Q0	№ джерела N0	Розмір внеску Q1	№ джерела N1	Розмір внеску Q2	№ джерела N2	Розмір внеску Q3	№ джерела N3	Розмір внеску Q4
0.0711	-11300.0	5000.0	24	0.50	0.0177	10119	0.0170	10089	0.0153	10090	0.0071	10088	0.0069
0.0698	-11300.0	4950.0	338	0.50	0.0185	10090	0.0171	10089	0.0159	10119	0.0077	10091	0.0072
0.0657	-11250.0	5000.0	17	0.50	0.0145	10119	0.0143	10090	0.0136	10089	0.0088	10088	0.0066
0.0655	-11250.0	4950.0	349	0.50	0.0145	10090	0.0141	10119	0.0137	10089	0.0075	10091	0.0059
0.0604	-11350.0	5050.0	89	0.50	0.0153	10089	0.0149	10090	0.0147	10119	0.0106	10088	0.0048
0.0602	-11400.0	4900.0	228	0.50	0.0189	10088	0.0146	10090	0.0141	10119	0.0125	10089	0.0000
0.0601	-11250.0	4800.0	306	0.50	0.0178	10118	0.0088	10088	0.0085	10090	0.0085	10089	0.0081
0.0591	-11550.0	5050.0	146	0.50	0.0156	10092	0.0118	10091	0.0083	10088	0.0067	10089	0.0063
0.0574	-11250.0	4900.0	331	0.50	0.0121	10090	0.0119	10089	0.0110	10119	0.0081	10088	0.0064
0.0566	-11300.0	5050.0	62	0.50	0.0151	10119	0.0148	10090	0.0131	10089	0.0114	10088	0.0012

№ джерела N4
10091
10092
10091
10088
10118
10053
10119
10090
10091
10118

Метан
Карта-схема
Н=2.00 м

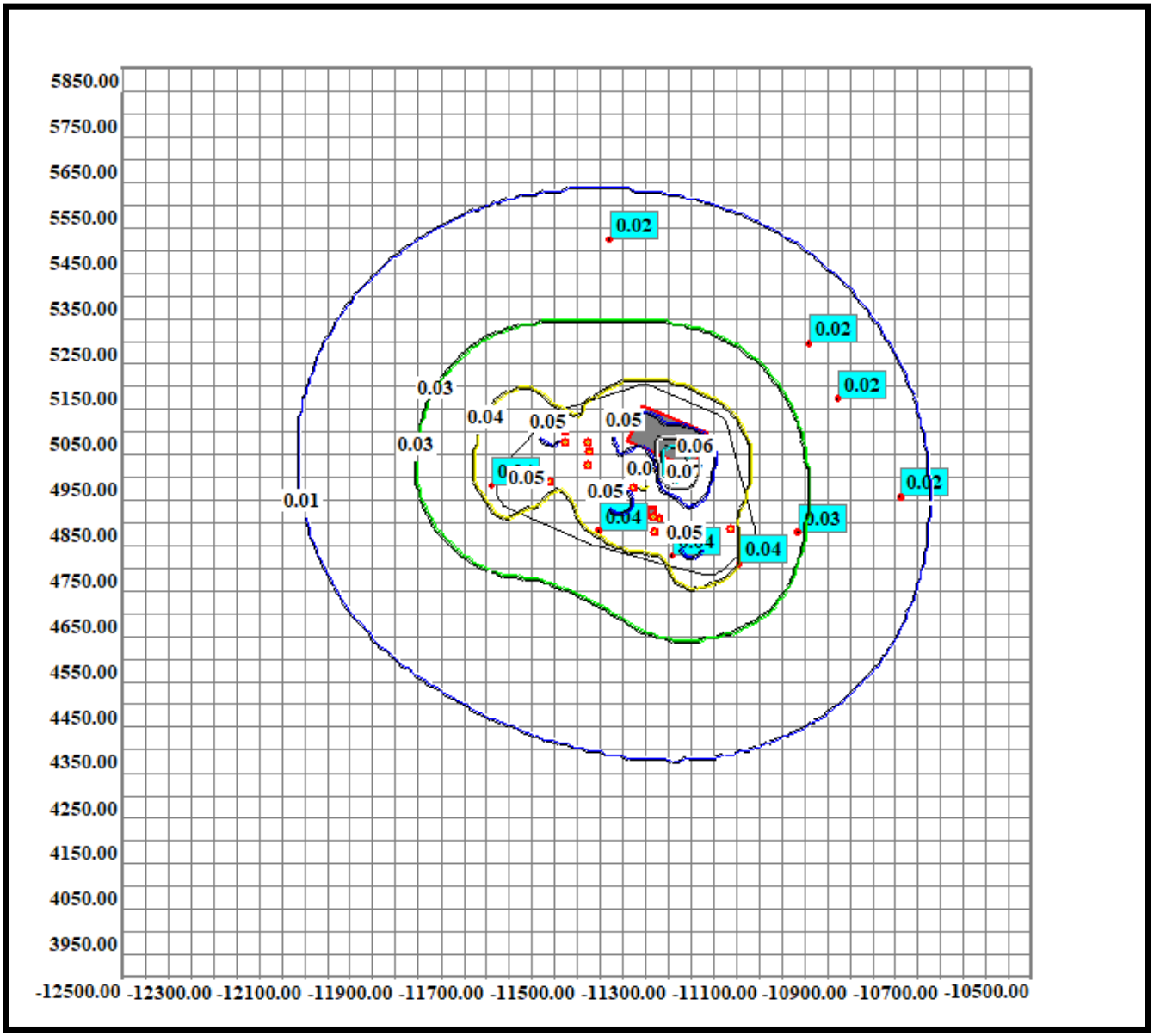

Нормативна санітарно-захисна зона

Copyright(C) ТОВ «Софт фонд»
м. Київ

Тел. (044)599 35 57
E-Mail info@sfund.kiev.ua

ТОВ «Центр екологічного проектування», Ліцензія №150345735

ЕОЛ 2000[h]
(Windows версія)

Автоматизована система розрахунку
розсіювання викидів
шкідливих речовин

Загальний звіт про результати розрахунку розсіювання
(з урахуванням фонового забруднення)

Розрахунковий модуль системи реалізує методику ОНД-86
Програма рекомендована для використання Міністерством охорони
навколишнього природного середовища України(2464/19/4-10 от 15.03.2006)

Завдання на розрахунок.	
Найменування міста	Київ
Коди пром. майданчиків	1
Коди речовин	7439-97-6 (183) 10102-44-0 (301) 630-08-0 (337) (410)
Коди груп сумації	-
Швидкість вітру (м/с)	0.5 2 1
Швидкість вітру (част. U сер. зв.)	0.5 1 1.5
Швидкість вітру (частки U сер.надфакельної)	-
Крок перебору напр. вітру	10
Фіксов. напр. вітру	-
Кількість найб. вкладн.	5
Кількість макс. конц.	10
Чи врахований фон ?	Так
Будувати розрахункову СЗЗ/зону впливу підприємства	Ні/Ні
Висота розрахунку (м)	2

Параметри розрахункових майданчиків

№ п/п	Коорд. X	Коорд. Y	Довжина	Ширина	Кут. пов. розр. майд. відн. вісі OX осн. сист. коорд.	Крок по сітці вісь OX	Крок по сітці вісь OY	Особл. вимоги
1	-11500.0	4850.0	2000.0	2000.0	0.0	50.0	50.0	0

Код міста	Найменування міста	Сер. температура самого теплого місяця (град С)	Сер. температура самого холодного місяця (град С)	Гранична швидкість вітру (м/с)	Регіональний коефіцієнт стратифікації	Кут між північним напрям. та віссю OX осн. сист. коорд. (град)	Площа міста (кв. км)
1	Київ	26.6	-3.2	5.0	180	90	839

Широта (град.,хв.,сек.)	Широта (пнш. чи пдш.)	Довгота (град.,хв.,сек.)	Довгота (зд. чи сд.)	Ймовірність повтору вітру(Пн)	Ймовірність повтору вітру(ПнСх)	Ймовірність повтору вітру(Сх)	Ймовірність повтору вітру(ПдСх)	Ймовірність повтору вітру(Пд)
				14.1	9.6	6.8	11.5	15.6

Ймовірність повтору вітру(ПдЗх)	Ймовірність повтору вітру(Зх)	Ймовірність повтору вітру(ПнЗх)
10.2	17.4	14.8

Код пр. майд.	Найменування промислового майданчика	Код речовин (групи сумації)	Найменування речовини (Коди речовин, що входять у групу сумації).	Потужність викиду (г/с)	Потужність викиду (т/рік)
1	ТОВ Епіцентр К	7439-97-6 (183) 10102-44-0 (301) 630-08-0 (337) (410)	Ртуть металічна Азоту діоксид Вуглецю оксид Метан	0.0000 1.4272 1.1945 14.6612	0.0000 0.0000 0.0000 0.0000

Код речовини	Найменування речовини	ГДК (мг/м.куб)
7439-97-6 (183)	Ртуть металічна	0.00300000

Фонові концентрації, які вміщують внески діючих джерел (Частки ГДК) (частки ГДК) (Вихідні рівні забруднення)
для речовини : Ртуть металічна. Варіант завдання фону : а.

Коорд. X поста спостереження	Коорд. Y поста спостереження	U<2 м/с (штиль)	Швидкість вітру 2<U<U* Пн	Швидкість вітру 2<U<U* ПнС	Швидкість вітру 2<U<U* С	Швидкість вітру 2<U<U* ПдС	Швидкість вітру 2<U<U* Пд	Швидкість вітру 2<U<U* ПдЗ	Швидкість вітру 2<U<U* З	Швидкість вітру 2<U<U* ПнЗ
0.00	0.00	0.40	0.40	0.40	0.40	0.40	0.40	0.40	0.40	0.40

Фонові концентрації без урахування внесків діючих джерел (Частки ГДК) (частки ГДК) (Власне фон - верхнє число, вклад - нижнє)
для речовини : Ртуть металічна. Варіант завдання фону : а.

Коорд. X поста спостереження	Коорд. Y поста спостереження	U<2 м/с (штиль)	Швидкість вітру 2<U<U* Пн	Швидкість вітру 2<U<U* ПнС	Швидкість вітру 2<U<U* С	Швидкість вітру 2<U<U* ПдС	Швидкість вітру 2<U<U* Пд	Швидкість вітру 2<U<U* ПдЗ	Швидкість вітру 2<U<U* З	Швидкість вітру 2<U<U* ПнЗ
0.00	0.00	0.4000 -	0.4000 -	0.4000 -	0.4000 -	0.4000 -	0.4000 -	0.4000 -	0.4000 -	0.4000 -

Перелік джерел, у викидах яких є
Ртуть металічна

Код джерела - Технологічні параметри	10164	10165
Викид г/с	0.0000004	0.000001
Клас небезпечн.	5	5
CM[h=2.00м] (частки ГДК) CM[h=2.00м] мг/м. куб CM/M[h=2.00м] мс/м. куб	0.0000 - -	0.0001 - -
XM (м)	222.33	222.33
UM[h=2.00м] (м/с)	3.89	3.89
X Y Коорд. точеч. початок лін-го, центр симетр. пл-го (м)	-11331.00 4862.00	-11349.00 4870.00
X Y Коорд. кінця лін-го, дов. і ширина пл-го(м)	0.00 0.00	0.00 0.00
Коеф-т рель`єфу	1.0000	1.0000
Витрата ПГПС(м. куб/с)	3.3000	5.3000
Шв-ть виходу ПГПС: м/с	16.8153	26.9927
Діаметр (м)	0.5000	0.5000
Висота (м)	11.0000	11.0000
Температура (С)	120.0000	120.0000
Коеф-т впоряд. осід.	1.0000	1.0000
Викид т/р	0.0000	0.0000

Розрахункові концентрації речовини: Ртуть металічна
в розрахункових точках та номера джерел, що надають найбільший внесок на висоті 2.00 м

№ розр. точки	Концентр. у точці частки ГДК	Коорд. розр. точки X	Коорд. розр. точки Y	Напрямок вітру	Швидкість вітру	Розмір внеску Q0	№ джерела N0	Розмір внеску Q1	№ джерела N1	Розмір внеску Q2	№ джерела N2	Розмір внеску Q3	№ джерела N3
101	0.4000	-11142.0	4759.0	332	5.00	0.0000	10165	0.0000	10164				
102	0.4000	-11289.0	4777.0	300	3.8872	0.0000	10165	0.0000	10164				
103	0.4000	-11451.0	4831.0	198	3.8872	0.0000	10165	0.0000	10164				
104	0.4000	-11688.0	4930.0	170	3.8872	0.0000	10165	0.0000	10164				
105	0.4000	-11427.0	5473.0	98	5.00	0.0000	10165	0.0000	10164				
106	0.4000	-10989.0	5245.0	47	5.00	0.0000	10165	0.0000	10164				
107	0.4000	-10926.0	5122.0	32	5.00	0.0000	10165	0.0000	10164				
108	0.4000	-10788.0	4906.0	4	5.00	0.0000	10165	0.0000	10164				
109	0.4000	-11013.0	4828.0	353	3.8872	0.0000	10165	0.0000	10164				

Розмір внеску Q4	№ джерела N4

Точки найбільших концентрацій речовини Ртуть металічна
На розрахун. площадці № 1 та номера джерел, що надають найбільший внесок на высоті 2.00 м

Концентрації у точці частки ГДК	Коорд. розр. точки X	Коорд. розр. точки Y	Напрям. вітру	Швидкість вітру	Розмір внеску Q0	№ джерела N0	Розмір внеску Q1	№ джерела N1	Розмір внеску Q2	№ джерела N2	Розмір внеску Q3	№ джерела N3	Розмір внеску Q4
0.4001	-11450.0	4900.0	163	3.8872	0.0000	10165	0.0000	10164					
0.4001	-11250.0	4800.0	324	3.8872	0.0000	10165	0.0000	10164					
0.4001	-11250.0	4850.0	350	3.8872	0.0000	10165	0.0000	10164					
0.4001	-11450.0	4950.0	143	5.00	0.0000	10165	0.0000	10164					
0.4000	-11200.0	4850.0	353	5.00	0.0000	10165	0.0000	10164					
0.4000	-11450.0	4850.0	188	3.8872	0.0000	10165	0.0000	10164					
0.4000	-11400.0	4950.0	126	3.8872	0.0000	10165	0.0000	10164					
0.4000	-11200.0	4800.0	335	5.00	0.0000	10165	0.0000	10164					
0.4000	-11500.0	4900.0	168	5.00	0.0000	10165	0.0000	10164					
0.4000	-11250.0	4750.0	308	5.00	0.0000	10165	0.0000	10164					

№ джерела N4

Ртуть металічна
Карта-схема
Н=2.00 м

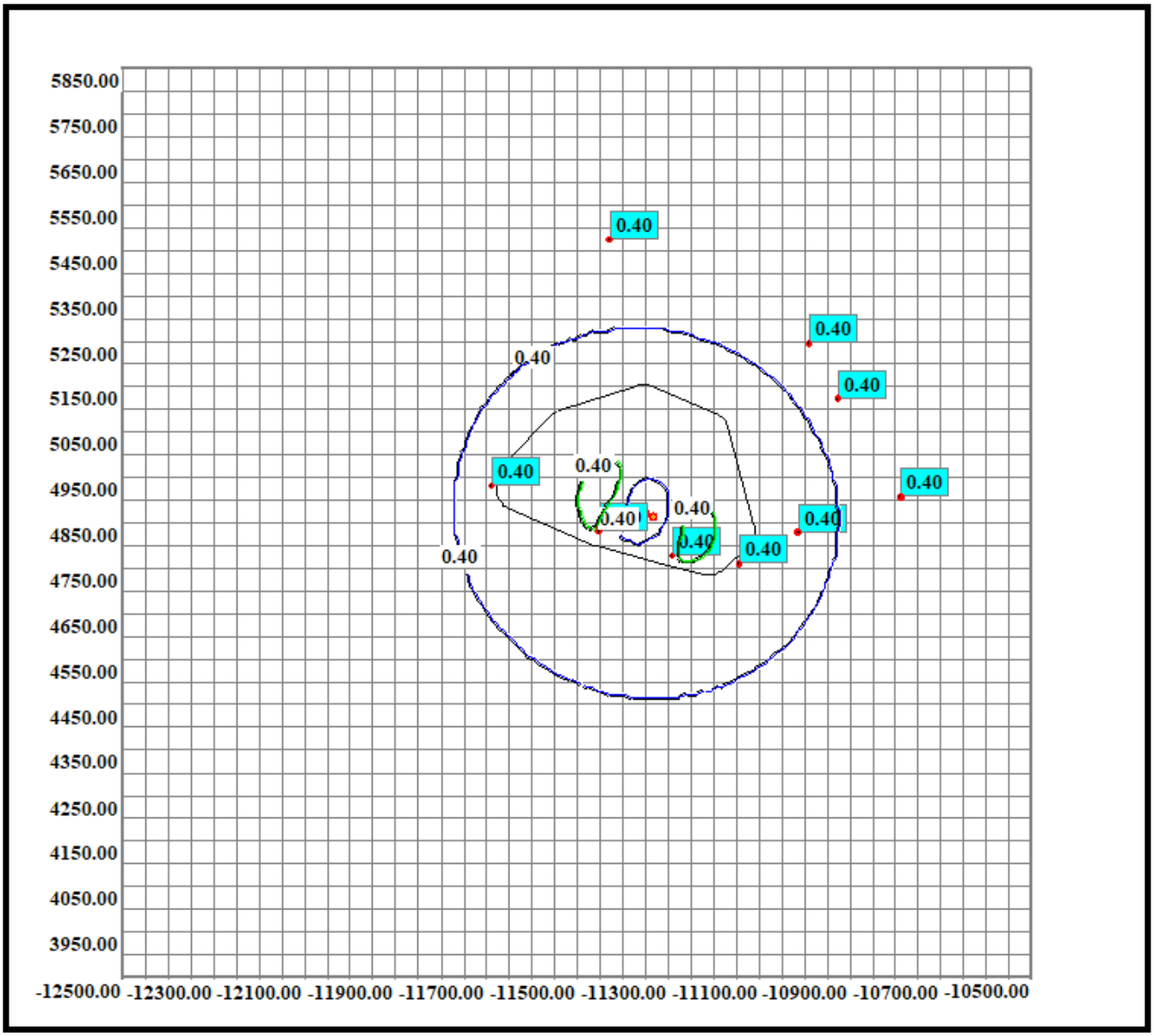

Нормативна санітарно-захисна зона

Код речовини	Найменування речовини	ГДК (мг/м.куб)
10102-44-0 (301)	Азоту діоксид	0.20000000

Фонові концентрації, які вміщують внески діючих джерел (Частки ГДК) (частки ГДК) (Вихідні рівні забруднення)
для речовини : Азоту діоксид. Варіант завдання фону : а.

Коорд. X поста спостереження	Коорд. Y поста спостереження	U<2 м/с (штиль)	Швидкість вітру 2<U<U* Пн	Швидкість вітру 2<U<U* ПнС	Швидкість вітру 2<U<U* С	Швидкість вітру 2<U<U* ПдС	Швидкість вітру 2<U<U* Пд	Швидкість вітру 2<U<U* ПдЗ	Швидкість вітру 2<U<U* З	Швидкість вітру 2<U<U* ПнЗ
0.00	0.00	0.7098	0.7098	0.7098	0.7098	0.7098	0.7098	0.7098	0.7098	0.7098

Фонові концентрації без урахування внесків діючих джерел (Частки ГДК) (частки ГДК) (Власне фон - верхнє число, вклад - нижнє)
для речовини : Азоту діоксид. Варіант завдання фону : а.

Коорд. X поста спостереження	Коорд. Y поста спостереження	U<2 м/с (штиль)	Швидкість вітру 2<U<U* Пн	Швидкість вітру 2<U<U* ПнС	Швидкість вітру 2<U<U* С	Швидкість вітру 2<U<U* ПдС	Швидкість вітру 2<U<U* Пд	Швидкість вітру 2<U<U* ПдЗ	Швидкість вітру 2<U<U* З	Швидкість вітру 2<U<U* ПнЗ
0.00	0.00	0.7098 -	0.7098 -	0.7098 -	0.7098 -	0.7098 -	0.7098 -	0.7098 -	0.7098 -	0.7098 -

Перелік джерел, у викидах яких є
Азоту діоксид

Код джерела - Технологічні параметри	10037	10042	10050	10052	10053	10054	10120	10136
Викид г/с	0.0015	0.008343	0.0004	0.00677	0.041124	0.00801	0.010864	0.00001
Клас небезпечн.	5	5	5	5	5	5	5	5
СМ[h=2.00м] (частки ГДК) СМ[h=2.00м] мг/м. куб СМ/М[h=2.00м] мс/м. куб	0.0152 - -	0.0036 - -	0.0112 - -	146.2490 - -	888.3815 - -	173.0361 - -	234.6896 - -	0.0477 - -
XM (м)	77.56	217.50	43.53	14.78	14.78	14.78	14.78	14.31
UM[h=2.00м] (м/с)	0.56	0.50	0.50	1.29	1.29	1.29	1.29	1.00
X Y Коорд. точеч. початок лін-го, центр симетр. пл-го (м)	-11492.00 4912.00	-11196.00 4830.00	-11392.00 5004.00	-11350.00 4872.00	-11301.00 5039.00	-11271.00 4814.00	-11530.00 4902.00	-11525.00 5050.00
X Y Коорд. кінця лін-го, дов. і ширина пл-го(м)	0.00 0.00	0.00 0.00	0.00 0.00	40.00 20.00	150.00 80.00	40.00 20.00	200.00 33.00	0.00 0.00
Коеф-т рель`єфу	1.0000	1.0000	1.0000	1.0000	1.0000	1.0000	1.0000	1.0000
Витрата ПГПС(м. куб/с)	1.5350	2.7810	0.3820	0.3900	0.3900	0.3900	0.3900	0.0481
Шв-ть виходу ПГПС: м/с	13.8981	28.9051	5.4042	1.9863	1.9863	1.9863	1.9863	2.1191
Діаметр (м)	0.3750	0.3500	0.3000	0.5000	0.5000	0.5000	0.5000	0.1700
Висота (м)	12.0000	38.0000	12.0000	2.0000	2.0000	2.0000	2.0000	2.5000
Температура (С)	28.0000	25.0000	29.0000	25.0000	25.0000	25.0000	25.0000	21.0000
Коеф-т впоряд. осід.	1.0000	1.0000	1.0000	1.0000	1.0000	1.0000	1.0000	1.0000
Викид т/р	0.0000	0.0000	0.0000	0.0000	0.0000	0.0000	0.0000	0.0000

Код джерела - Технологічні параметри	10137	10144	10149	10153	10160	10161	10164	10165
Викид г/с	0.00001	0.000011	0.1100	0.0600	0.03715	0.03962	0.289438	0.81391
Клас небезпечн.	5	5	5	5	5	5	5	5
CM[h=2.00м] (частки ГДК) CM[h=2.00м] мг/м. куб CM/M[h=2.00м] мс/м. куб	0.0477 - -	0.0497 - -	0.9757 - -	0.7804 - -	0.3809 - -	0.4062 - -	0.5199 - -	1.4619 - -
XM (м)	14.31	14.78	88.58	72.52	72.40	72.40	222.33	222.33
UM[h=2.00м] (м/с)	1.00	1.03	1.05	0.93	0.50	0.50	3.89	3.89
X Y Коорд. точеч. початок лін-го, центр симетр. пл-го (м)	-11212.00 4785.00	-11160.00 4835.00	-11476.00 5026.00	-11472.00 5004.00	-11420.00 4980.00	-11420.00 4980.00	-11331.00 4862.00	-11349.00 4870.00
X Y Коорд. кінця лін-го, дов. і ширина пл-го(м)	0.00 0.00	0.00 0.00	0.00 0.00	0.00 0.00	0.00 0.00	0.00 0.00	0.00 0.00	0.00 0.00
Коеф-т рель`єфу	1.0000	1.0000	1.0000	1.0000	1.0000	1.0000	1.0000	1.0000
Витрата ПГПС(м. куб/с)	0.0492	0.3900	0.5420	0.3330	0.6040	0.4580	3.3000	5.3000
Шв-ть виходу ПГПС: м/с	2.1672	1.9863	11.0415	6.7838	12.3046	2.8797	16.8153	26.9927
Діаметр (м)	0.1700	0.5000	0.2500	0.2500	0.2500	0.4500	0.5000	0.5000
Висота (м)	2.5000	2.5000	12.6000	12.6000	12.6500	12.6500	11.0000	11.0000
Температура (С)	21.0000	25.0000	123.6000	138.1000	24.2000	26.3000	120.0000	120.0000
Коеф-т впоряд. осід.	1.0000	1.0000	1.0000	1.0000	1.0000	1.0000	1.0000	1.0000
Викид т/р	0.0000	0.0000	0.0000	0.0000	0.0000	0.0000	0.0000	0.0000

Розрахункові концентрації речовини: Азоту діоксид
в розрахункових точках та номера джерел, що надають найбільший внесок на висоті 2.00 м

№ розр. точки	Концентр. у точці частки ГДК	Коорд. розр. точки X	Коорд. розр. точки Y	Напрямок вітру	Швидкість вітру	Розмір внеску Q0	№ джерела N0	Розмір внеску Q1	№ джерела N1	Розмір внеску Q2	№ джерела N2	Розмір внеску Q3	№ джерела N3
101	1.1514	-11142.0	4759.0	332	2.00	0.2171	10165	0.0808	10164	0.0366	10054	0.0320	10149
102	1.2573	-11289.0	4777.0	303	2.00	0.2403	10165	0.0803	10149	0.0618	10052	0.0597	10164
103	1.0892	-11451.0	4831.0	271	0.6503	0.0985	10149	0.0969	10120	0.0792	10153	0.0458	10161
104	1.0768	-11688.0	4930.0	190	0.6503	0.0783	10120	0.0638	10053	0.0621	10149	0.0562	10153
105	0.9860	-11427.0	5473.0	97	2.00	0.1365	10165	0.0472	10164	0.0274	10053	0.0185	10149
106	0.9671	-10989.0	5245.0	46	2.00	0.1527	10165	0.0533	10164	0.0219	10053	0.0085	10052
107	0.9570	-10926.0	5122.0	31	2.00	0.1579	10165	0.0557	10164	0.0071	10052	0.0059	10054
108	0.9484	-10788.0	4906.0	4	2.00	0.1447	10165	0.0523	10164	0.0097	10149	0.0074	10153
109	1.0232	-11013.0	4828.0	353	2.00	0.1874	10165	0.0675	10164	0.0140	10054	0.0100	10149

Розмір внеску Q4	№ джерела N4
0.0254	10153
0.0474	10153
0.0430	10160
0.0365	10161
0.0117	10161
0.0052	10054
0.0054	10120
0.0056	10161
0.0092	10153

Точки найбільших концентрацій речовини Азоту діоксид
На розрахун. площадці № 1 та номера джерел, що надають найбільший внесок на высоті 2.00 м

Концентрації у точці частки ГДК	Коорд. розр. точки X	Коорд. розр. точки Y	Напрям. вітру	Швидкість вітру	Розмір внеску Q0	№ джерела N0	Розмір внеску Q1	№ джерела N1	Розмір внеску Q2	№ джерела N2	Розмір внеску Q3	№ джерела N3	Розмір внеску Q4
1.5065	-11200.0	5050.0	10	0.6503	0.5772	10053	0.0742	10149	0.0518	10153	0.0400	10161	0.0375
1.4957	-11250.0	5050.0	11	0.6503	0.5314	10053	0.0902	10149	0.0656	10153	0.0430	10161	0.0403
1.4407	-11250.0	5000.0	353	0.6503	0.4896	10053	0.0946	10149	0.0625	10153	0.0394	10161	0.0369
1.4354	-11250.0	4800.0	325	0.6503	0.4406	10054	0.0843	10052	0.0560	10149	0.0419	10153	0.0321
1.3936	-11200.0	5000.0	351	0.6503	0.4923	10053	0.0765	10149	0.0470	10153	0.0315	10161	0.0296
1.3827	-11350.0	5100.0	130	0.6503	0.6647	10053	0.0062	10054	0.0010	10042	0.0004	10052	0.0003
1.3708	-11500.0	5050.0	130	2.00	0.2170	10165	0.1620	10149	0.1046	10153	0.0723	10164	0.0346
1.3653	-11300.0	5100.0	38	0.6503	0.3921	10053	0.0689	10149	0.0656	10153	0.0530	10161	0.0497
1.3326	-11250.0	5100.0	37	0.6503	0.4087	10053	0.0487	10161	0.0457	10149	0.0457	10160	0.0437
1.3240	-11300.0	5050.0	15	0.6503	0.3304	10053	0.1037	10149	0.0832	10153	0.0411	10161	0.0385

№ джерела N4
10160
10160
10160
10161
10160
10164
10052
10160
10153
10160

Азоту діоксид
Карта-схема
H=2.00 м

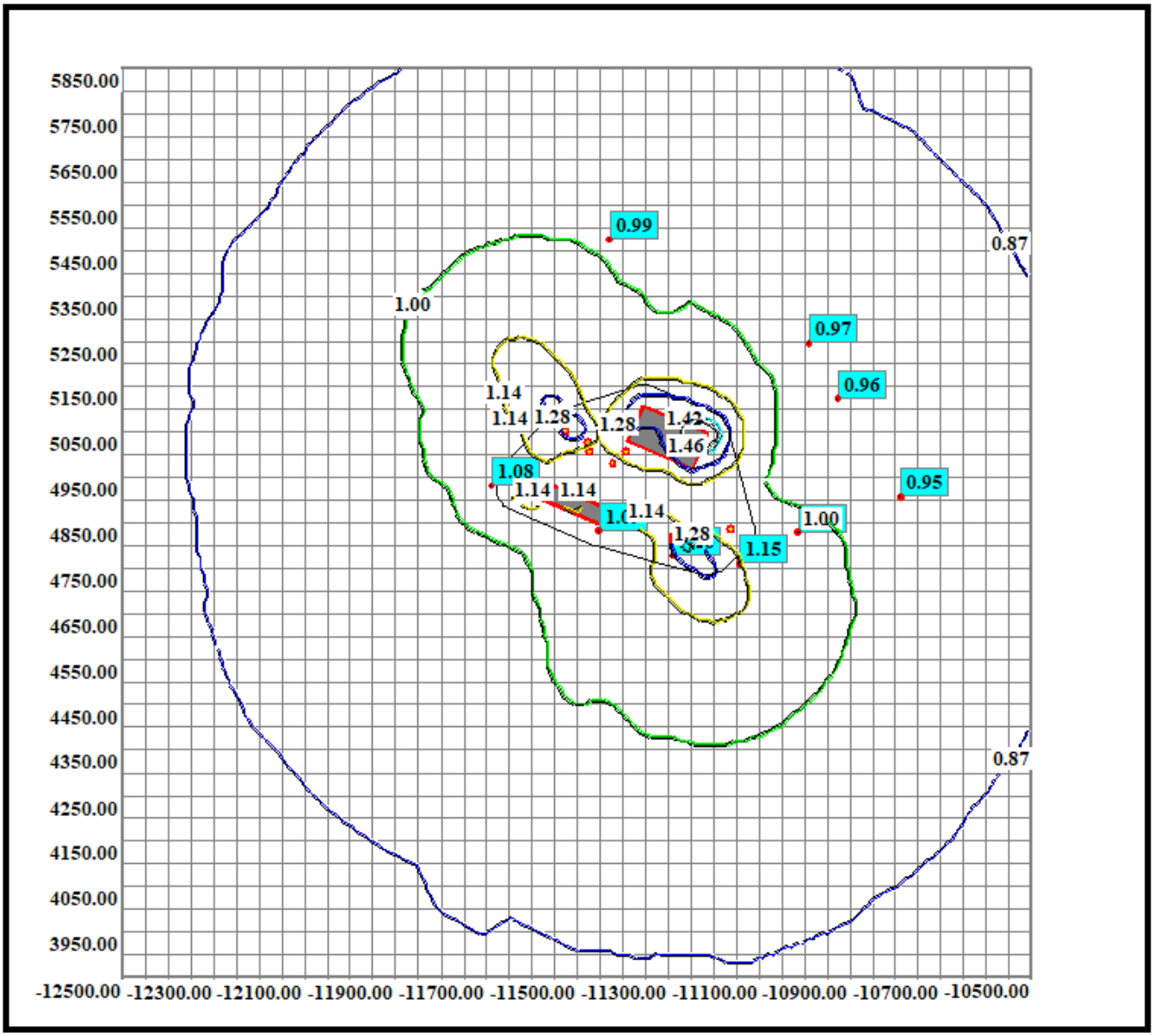

Нормативна санітарно-захисна зона

Код речовини	Найменування речовини	ГДК (мг/м.куб)
630-08-0 (337)	Вуглецю оксид	5.00000000

Фонові концентрації, які вміщують внески діючих джерел (Частки ГДК) (частки ГДК) (Вихідні рівні забруднення)
для речовини : Вуглецю оксид. Варіант завдання фону : а.

Коорд. X поста спостереження	Коорд. Y поста спостереження	U<2 м/с (штиль)	Швидкість вітру 2<U<U* Пн	Швидкість вітру 2<U<U* ПнС	Швидкість вітру 2<U<U* С	Швидкість вітру 2<U<U* ПдС	Швидкість вітру 2<U<U* Пд	Швидкість вітру 2<U<U* ПдЗ	Швидкість вітру 2<U<U* З	Швидкість вітру 2<U<U* ПнЗ
0.00	0.00	0.4333	0.4333	0.4333	0.4333	0.4333	0.4333	0.4333	0.4333	0.4333

Фонові концентрації без урахування внесків діючих джерел (Частки ГДК) (частки ГДК) (Власне фон - верхнє число, вклад - нижнє)
для речовини : Вуглецю оксид. Варіант завдання фону : а.

Коорд. X поста спостереження	Коорд. Y поста спостереження	U<2 м/с (штиль)	Швидкість вітру 2<U<U* Пн	Швидкість вітру 2<U<U* ПнС	Швидкість вітру 2<U<U* С	Швидкість вітру 2<U<U* ПдС	Швидкість вітру 2<U<U* Пд	Швидкість вітру 2<U<U* ПдЗ	Швидкість вітру 2<U<U* З	Швидкість вітру 2<U<U* ПнЗ
0.00	0.00	0.4333 -	0.4333 -	0.4333 -	0.4333 -	0.4333 -	0.4333 -	0.4333 -	0.4333 -	0.4333 -

Перелік джерел, у викидах яких є
Вуглецю оксид

Код джерела - Технологічні параметри	10037	10042	10050	10052	10053	10054	10120	10136
Викид г/с	0.0096	0.017381	0.0029	0.054679	0.313106	0.048424	0.126597	0.00003
Клас небезпечн.	5	5	5	5	5	5	5	5
CM[h=2.00м] (частки ГДК) CM[h=2.00м] мг/м. куб CM/M[h=2.00м] мс/м. куб	0.0039 - -	0.0003 - -	0.0032 - -	47.2481 - -	270.5550 - -	41.8432 - -	109.3925 - -	0.0057 - -
XM (м)	77.56	217.50	43.53	14.78	14.78	14.78	14.78	14.31
UM[h=2.00м] (м/с)	0.56	0.50	0.50	1.29	1.29	1.29	1.29	1.00
X Y Коорд. точеч. початок лін-го, центр симетр. пл-го (м)	-11492.00 4912.00	-11196.00 4830.00	-11392.00 5004.00	-11350.00 4872.00	-11301.00 5039.00	-11271.00 4814.00	-11530.00 4902.00	-11525.00 5050.00
X Y Коорд. кінця лін-го, дов. і ширина пл-го(м)	0.00 0.00	0.00 0.00	0.00 0.00	40.00 20.00	150.00 80.00	40.00 20.00	200.00 33.00	0.00 0.00
Коеф-т рель`єфу	1.0000	1.0000	1.0000	1.0000	1.0000	1.0000	1.0000	1.0000
Витрата ПГПС(м. куб/с)	1.5350	2.7810	0.3820	0.3900	0.3900	0.3900	0.3900	0.0481
Шв-ть виходу ПГПС: м/с	13.8981	28.9051	5.4042	1.9863	1.9863	1.9863	1.9863	2.1191
Діаметр (м)	0.3750	0.3500	0.3000	0.5000	0.5000	0.5000	0.5000	0.1700
Висота (м)	12.0000	38.0000	12.0000	2.0000	2.0000	2.0000	2.0000	2.5000
Температура (С)	28.0000	25.0000	29.0000	25.0000	25.0000	25.0000	25.0000	21.0000
Коеф-т впоряд. осід.	1.0000	1.0000	1.0000	1.0000	1.0000	1.0000	1.0000	1.0000
Викид т/р	0.0000	0.0000	0.0000	0.0000	0.0000	0.0000	0.0000	0.0000

Код джерела - Технологічні параметри	10137	10144	10149	10153	10160	10161	10164	10165
Викид г/с	0.00003	0.00007	0.17209	0.13211	0.04681	0.03624	0.061506	0.172956
Клас небезпечн.	5	5	5	5	5	5	5	5
CM[h=2.00м] (частки ГДК) CM[h=2.00м] мг/м. куб CM/M[h=2.00м] мс/м. куб	0.0057 - -	0.0127 - -	0.0611 - -	0.0687 - -	0.0192 - -	0.0149 - -	0.0044 - -	0.0124 - -
XM (м)	14.31	14.78	88.58	72.52	72.40	72.40	222.33	222.33
UM[h=2.00м] (м/с)	1.00	1.03	1.05	0.93	0.50	0.50	3.89	3.89
X Y Коорд. точеч. початок лін-го, центр симетр. пл-го (м)	-11212.00 4785.00	-11160.00 4835.00	-11476.00 5026.00	-11472.00 5004.00	-11420.00 4980.00	-11420.00 4980.00	-11331.00 4862.00	-11349.00 4870.00
X Y Коорд. кінця лін-го, дов. і ширина пл-го(м)	0.00 0.00	0.00 0.00	0.00 0.00	0.00 0.00	0.00 0.00	0.00 0.00	0.00 0.00	0.00 0.00
Коеф-т рель`єфу	1.0000	1.0000	1.0000	1.0000	1.0000	1.0000	1.0000	1.0000
Витрата ПГПС(м. куб/с)	0.0492	0.3900	0.5420	0.3330	0.6040	0.4580	3.3000	5.3000
Шв-ть виходу ПГПС: м/с	2.1672	1.9863	11.0415	6.7838	12.3046	2.8797	16.8153	26.9927
Діаметр (м)	0.1700	0.5000	0.2500	0.2500	0.2500	0.4500	0.5000	0.5000
Висота (м)	2.5000	2.5000	12.6000	12.6000	12.6500	12.6500	11.0000	11.0000
Температура (С)	21.0000	25.0000	123.6000	138.1000	24.2000	26.3000	120.0000	120.0000
Коеф-т впоряд. осід.	1.0000	1.0000	1.0000	1.0000	1.0000	1.0000	1.0000	1.0000
Викид т/р	0.0000	0.0000	0.0000	0.0000	0.0000	0.0000	0.0000	0.0000

Розрахункові концентрації речовини: Вуглецю оксид
в розрахункових точках та номера джерел, що надають найбільший внесок на висоті 2.00 м

№ розр. точки	Концентр. у точці частки ГДК	Коорд. розр. точки X	Коорд. розр. точки Y	Напрямок вітру	Швидкість вітру	Розмір внеску Q0	№ джерела N0	Розмір внеску Q1	№ джерела N1	Розмір внеску Q2	№ джерела N2	Розмір внеску Q3	№ джерела N3
101	0.4781	-11142.0	4759.0	330	0.6457	0.0178	10054	0.0083	10052	0.0071	10120	0.0042	10053
102	0.5368	-11289.0	4777.0	253	0.6457	0.0818	10054	0.0216	10053	0.0001	10052	0.0000	10050
103	0.5094	-11451.0	4831.0	294	0.6457	0.0673	10120	0.0041	10153	0.0037	10149	0.0008	10037
104	0.5081	-11688.0	4930.0	186	0.6457	0.0428	10120	0.0170	10053	0.0041	10153	0.0030	10052
105	0.4605	-11427.0	5473.0	96	0.6457	0.0148	10053	0.0031	10120	0.0021	10052	0.0020	10149
106	0.4687	-10989.0	5245.0	33	0.9686	0.0226	10053	0.0048	10120	0.0019	10149	0.0018	10052
107	0.4665	-10926.0	5122.0	13	0.6457	0.0222	10053	0.0041	10120	0.0018	10149	0.0015	10052
108	0.4566	-10788.0	4906.0	356	0.6457	0.0121	10053	0.0037	10120	0.0021	10052	0.0016	10054
109	0.4666	-11013.0	4828.0	334	0.6457	0.0205	10053	0.0033	10120	0.0025	10052	0.0022	10149

Розмір внеску Q4	№ джерела N4
0.0025	10149
0.0000	10042
0.0001	10160
0.0029	10149
0.0016	10153
0.0017	10153
0.0015	10153
0.0012	10149
0.0018	10153

Точки найбільших концентрацій речовини Вуглецю оксид
На розрахун. площадці № 1 та номера джерел, що надають найбільший внесок на высоті 2.00 м

Концентрації у точці частки ГДК	Коорд. розр. точки X	Коорд. розр. точки Y	Напрям. вітру	Швидкість вітру	Розмір внеску Q0	№ джерела N0	Розмір внеску Q1	№ джерела N1	Розмір внеску Q2	№ джерела N2	Розмір внеску Q3	№ джерела N3	Розмір внеску Q4
0.6371	-11250.0	5000.0	325	0.6457	0.2024	10053	0.0010	10149	0.0004	10153	0.0000	10050	0.0000
0.6359	-11350.0	5100.0	137	0.6457	0.2019	10053	0.0006	10054	0.0001	10042	0.0000	10052	0.0000
0.6259	-11200.0	5050.0	17	0.6457	0.1715	10053	0.0083	10120	0.0041	10153	0.0037	10149	0.0021
0.6191	-11250.0	5050.0	3	0.6457	0.1689	10053	0.0058	10149	0.0051	10153	0.0036	10120	0.0013
0.6168	-11400.0	5050.0	173	0.6457	0.1835	10053	0.0000	10042	0.0000	10054	0.0000	10144	0.0000
0.6085	-11200.0	5000.0	340	0.6457	0.1679	10053	0.0033	10149	0.0023	10153	0.0006	10160	0.0006
0.6032	-11300.0	5000.0	305	0.6457	0.1699	10053	0.0000	10136	0.0000	10120			
0.6016	-11350.0	5050.0	165	0.6457	0.1683	10053	0.0000	10042	0.0000	10144	0.0000	10054	0.0000
0.5904	-11400.0	5100.0	147	0.6457	0.1566	10053	0.0004	10054	0.0000	10052	0.0000	10042	0.0000
0.5895	-11300.0	5100.0	97	0.6457	0.1464	10053	0.0053	10054	0.0042	10052	0.0001	10165	0.0001

№ джерела N4
10160
10144
10160
10160
10052
10120
10052
10144
10042

Вуглецю оксид
Карта-схема
H=2.00 м

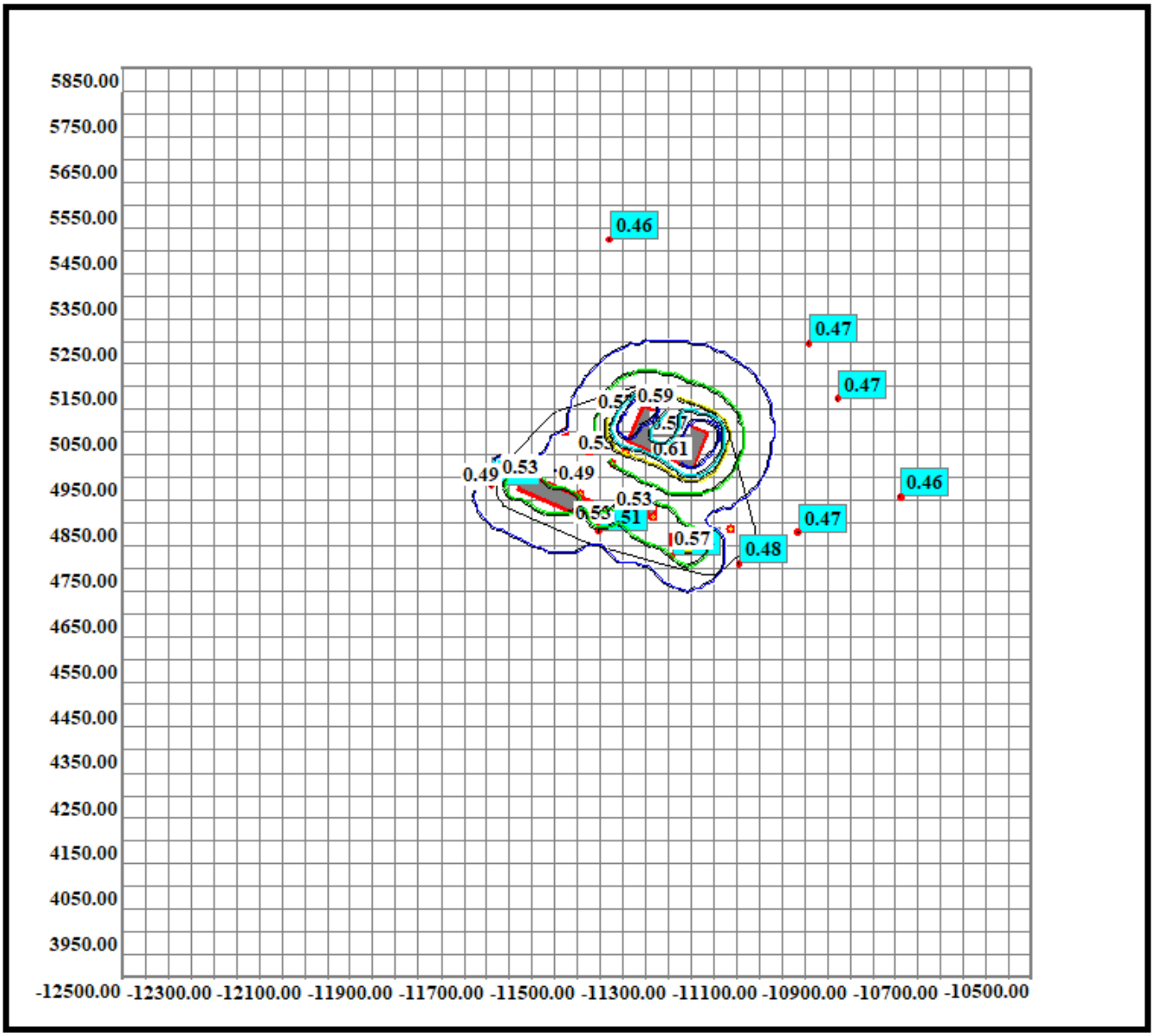

Нормативна санітарно-захисна зона

Код речовини	Найменування речовини	ГДК (мг/м.куб)
(410)	Метан	50.00000000

Фонові концентрації, які вміщують внески діючих джерел (Частки ГДК) (частки ГДК) (Вихідні рівні забруднення)
для речовини : Метан. Варіант завдання фону : а.

Коорд. X поста спостереження	Коорд. Y поста спостереження	U<2 м/с (штиль)	Швидкість вітру 2<U<U* Пн	Швидкість вітру 2<U<U* ПнС	Швидкість вітру 2<U<U* С	Швидкість вітру 2<U<U* ПдС	Швидкість вітру 2<U<U* Пд	Швидкість вітру 2<U<U* ПдЗ	Швидкість вітру 2<U<U* З	Швидкість вітру 2<U<U* ПнЗ
0.00	0.00	0.376	0.376	0.376	0.376	0.376	0.376	0.376	0.376	0.376

Фонові концентрації без урахування внесків діючих джерел (Частки ГДК) (частки ГДК) (Власне фон - верхнє число, вклад - нижнє)
для речовини : Метан. Варіант завдання фону : а.

Коорд. X поста спостереження	Коорд. Y поста спостереження	U<2 м/с (штиль)	Швидкість вітру 2<U<U* Пн	Швидкість вітру 2<U<U* ПнС	Швидкість вітру 2<U<U* С	Швидкість вітру 2<U<U* ПдС	Швидкість вітру 2<U<U* Пд	Швидкість вітру 2<U<U* ПдЗ	Швидкість вітру 2<U<U* З	Швидкість вітру 2<U<U* ПнЗ
0.00	0.00	0.3760 -	0.3760 -	0.3760 -	0.3760 -	0.3760 -	0.3760 -	0.3760 -	0.3760 -	0.3760 -

Перелік джерел, у викидах яких є
Метан

Код джерела - Технологічні параметри	10030	10031	10032	10033	10052	10053	10088
Викид г/с	0.0000004	0.0000004	0.00000144	0.00000144	0.000234	0.001351	1.7778
Клас небезпечн.	5	5	5	5	5	5	5
CM[h=2.00м] (частки ГДК) CM[h=2.00м] мг/м. куб CM/M[h=2.00м] мс/м. куб	0.0000 - -	0.0000 - -	0.0000 - -	0.0000 - -	0.0202 - -	0.1167 - -	0.0755 - -
XM (м)	28.62	28.62	28.62	28.62	14.78	14.78	71.55
UM[h=2.00м] (м/с)	0.50	0.50	0.50	0.50	1.29	1.29	0.50
X Y Коорд. точеч. початок лін-го, центр симетр. пл-го (м)	-11329.50 4830.00	-11329.00 4830.00	-11328.50 4829.50	-11328.00 4829.50	-11350.00 4872.00	-11301.00 5039.00	-11376.00 4926.00
X Y Коорд. кінця лін-го, дов. і ширина пл-го(м)	0.00 0.00	0.00 0.00	0.00 0.00	0.00 0.00	40.00 20.00	150.00 80.00	0.00 0.00
Коеф-т рель`єфу	1.0000	1.0000	1.0000	1.0000	1.0000	1.0000	1.0000
Витрата ПГПС(м. куб/с)	0.0200	0.0200	0.0200	0.0200	0.3900	0.3900	0.0100
Шв-ть виходу ПГПС: м/с	10.1859	10.1859	10.1859	10.1859	1.9863	1.9863	35.2698
Діаметр (м)	0.0500	0.0500	0.0500	0.0500	0.5000	0.5000	0.0190
Висота (м)	5.0000	5.0000	5.0000	5.0000	2.0000	2.0000	12.5000
Температура (С)	24.5000	24.5000	24.5000	24.5000	25.0000	25.0000	24.5000
Коеф-т впоряд. осід.	1.0000	1.0000	1.0000	1.0000	1.0000	1.0000	1.0000
Викид т/р	0.0000	0.0000	0.0000	0.0000	0.0000	0.0000	0.0000

Код джерела - Технологічні параметри	10089	10090	10091	10092	10093	10118	10119	10136
Викид г/с	1.7778	1.7778	1.7778	1.7778	1.7778	1.7778	1.7778	0.0005
Клас небезпечн.	5	5	5	5	5	5	5	5
СМ[h=2.00м] (частки ГДК) СМ[h=2.00м] мг/м. куб СМ/М[h=2.00м] мс/м. куб	0.0755 - -	0.0755 - -	0.0755 - -	0.0755 - -	0.0755 - -	0.0755 - -	0.0755 - -	0.0095 - -
XM (м)	71.55	71.55	71.55	71.55	71.55	71.55	71.55	14.31
UM[h=2.00м] (м/с)	0.50	0.50	0.50	0.50	0.50	0.50	0.50	1.00
X Y Коорд. точеч. початок лін-го, центр симетр. пл-го (м)	-11356.00 4974.00	-11344.00 4970.00	-11476.00 4976.00	-11526.00 5026.00	-11558.00 4940.00	-11282.00 4836.00	-11342.00 4976.00	-11525.00 5050.00
X Y Коорд. кінця лін-го, дов. і ширина пл-го(м)	0.00 0.00	0.00 0.00	0.00 0.00	0.00 0.00	0.00 0.00	0.00 0.00	0.00 0.00	0.00 0.00
Коеф-т рель`єфу	1.0000	1.0000	1.0000	1.0000	1.0000	1.0000	1.0000	1.0000
Витрата ПГПС(м. куб/с)	0.0100	0.0100	0.0100	0.0100	0.0100	0.0100	0.0100	0.0481
Шв-ть виходу ПГПС: м/с	35.2698	35.2698	35.2698	35.2698	35.2698	35.2698	35.2698	2.1191
Діаметр (м)	0.0190	0.0190	0.0190	0.0190	0.0190	0.0190	0.0190	0.1700
Висота (м)	12.5000	12.5000	12.5000	12.5000	12.5000	12.5000	12.5000	2.5000
Температура (С)	24.5000	24.5000	24.5000	24.5000	24.5000	24.5000	24.5000	21.0000
Коеф-т впоряд. осід.	1.0000	1.0000	1.0000	1.0000	1.0000	1.0000	1.0000	1.0000
Викид т/р	0.0000	0.0000	0.0000	0.0000	0.0000	0.0000	0.0000	0.0000

Код джерела - Технологічні параметри	10137	10144	10164	10165	10166	10167	10168
Викид г/с	0.00052	0.00000023	0.003618	0.010174	0.14081	0.14081	0.14081
Клас небезпечн.	5	5	5	5	5	5	5
CM[h=2.00м] (частки ГДК) CM[h=2.00м] мг/м. куб CM/M[h=2.00м] мс/м. куб	0.0099 - -	0.0000 - -	0.0000 - -	0.0001 - -	0.0204 - -	0.0204 - -	0.0204 - -
XM (м)	14.31	14.78	222.33	222.33	91.28	91.28	91.28
UM[h=2.00м] (м/с)	1.00	1.03	3.89	3.89	22.72	22.72	22.72
X Y Коорд. точеч. початок лін-го, центр симетр. пл-го (м)	-11212.00 4785.00	-11160.00 4835.00	-11331.00 4862.00	-11349.00 4870.00	-11317.00 4857.00	-11332.00 4862.00	-11352.00 4870.00
X Y Коорд. кінця лін-го, дов. і ширина пл-го(м)	0.00 0.00	0.00 0.00	0.00 0.00	0.00 0.00	0.00 0.00	0.00 0.00	0.00 0.00
Коеф-т рель`єфу	1.0000	1.0000	1.0000	1.0000	1.0000	1.0000	1.0000
Витрата ПГПС(м. куб/с)	0.0492	0.3900	3.3000	5.3000	0.3900	0.3900	0.3900
Шв-ть виходу ПГПС: м/с	2.1672	1.9863	16.8153	26.9927	198.6254	198.6254	198.6254
Діаметр (м)	0.1700	0.5000	0.5000	0.5000	0.0500	0.0500	0.0500
Висота (м)	2.5000	2.5000	11.0000	11.0000	2.5000	2.5000	2.5000
Температура (С)	21.0000	25.0000	120.0000	120.0000	26.6000	26.6000	26.6000
Коеф-т впоряд. осід.	1.0000	1.0000	1.0000	1.0000	1.0000	1.0000	1.0000
Викид т/р	0.0000	0.0000	0.0000	0.0000	0.0000	0.0000	0.0000

Розрахункові концентрації речовини: Метан
в розрахункових точках та номера джерел, що надають найбільший внесок на висоті 2.00 м

№ розр. точки	Концентр. у точці частки ГДК	Коорд. розр. точки X	Коорд. розр. точки Y	Напрямок вітру	Швидкість вітру	Розмір внеску Q0	№ джерела N0	Розмір внеску Q1	№ джерела N1	Розмір внеску Q2	№ джерела N2	Розмір внеску Q3	№ джерела N3
101	0.4166	-11142.0	4759.0	324	0.6673	0.0100	10118	0.0062	10088	0.0050	10090	0.0050	10089
102	0.4201	-11289.0	4777.0	284	0.50	0.0088	10090	0.0087	10118	0.0086	10119	0.0082	10089
103	0.4190	-11451.0	4831.0	230	0.6673	0.0130	10088	0.0103	10090	0.0099	10119	0.0098	10089
104	0.4205	-11688.0	4930.0	185	0.6673	0.0125	10093	0.0077	10091	0.0053	10088	0.0050	10089
105	0.3932	-11427.0	5473.0	92	0.6673	0.0025	10089	0.0025	10091	0.0024	10119	0.0024	10090
106	0.3951	-10989.0	5245.0	35	1.00	0.0034	10119	0.0033	10090	0.0033	10089	0.0027	10088
107	0.3959	-10926.0	5122.0	19	1.00	0.0035	10119	0.0034	10090	0.0033	10089	0.0028	10088
108	0.3917	-10788.0	4906.0	356	1.00	0.0024	10090	0.0024	10119	0.0023	10089	0.0022	10088
109	0.4046	-11013.0	4828.0	342	0.6673	0.0043	10090	0.0043	10088	0.0042	10119	0.0041	10118

Розмір внеску Q4	№ джерела N4
0.0048	10119
0.0069	10088
0.0000	10168
0.0048	10090
0.0023	10088
0.0022	10091
0.0022	10091
0.0018	10118
0.0041	10089

Точки найбільших концентрацій речовини Метан
На розрахун. площадці № 1 та номера джерел, що надають найбільший внесок на высоті 2.00 м

Концентрації у точці частки ГДК	Коорд. розр. точки X	Коорд. розр. точки Y	Напрям. вітру	Швидкість вітру	Розмір внеску Q0	№ джерела N0	Розмір внеску Q1	№ джерела N1	Розмір внеску Q2	№ джерела N2	Розмір внеску Q3	№ джерела N3	Розмір внеску Q4	№ джерела N4
0.4471	-11300.0	5000.0	24	0.50	0.0177	10119	0.0170	10089	0.0153	10090	0.0071	10088	0.0069	10091
0.4458	-11300.0	4950.0	338	0.50	0.0185	10090	0.0171	10089	0.0159	10119	0.0077	10091	0.0072	10092
0.4417	-11250.0	5000.0	17	0.50	0.0145	10119	0.0143	10090	0.0136	10089	0.0088	10088	0.0066	10091
0.4415	-11250.0	4950.0	349	0.50	0.0145	10090	0.0141	10119	0.0137	10089	0.0075	10091	0.0059	10088
0.4364	-11350.0	5050.0	89	0.50	0.0153	10089	0.0149	10090	0.0147	10119	0.0106	10088	0.0048	10118
0.4362	-11400.0	4900.0	228	0.50	0.0189	10088	0.0146	10090	0.0141	10119	0.0125	10089	0.0000	10053
0.4361	-11250.0	4800.0	306	0.50	0.0178	10118	0.0088	10088	0.0085	10090	0.0085	10089	0.0081	10119
0.4351	-11550.0	5050.0	146	0.50	0.0156	10092	0.0118	10091	0.0083	10088	0.0067	10089	0.0063	10090
0.4334	-11250.0	4900.0	331	0.50	0.0121	10090	0.0119	10089	0.0110	10119	0.0081	10088	0.0064	10091
0.4326	-11300.0	5050.0	62	0.50	0.0151	10119	0.0148	10090	0.0131	10089	0.0114	10088	0.0012	10118

Метан
Карта-схема
Н=2.00 м

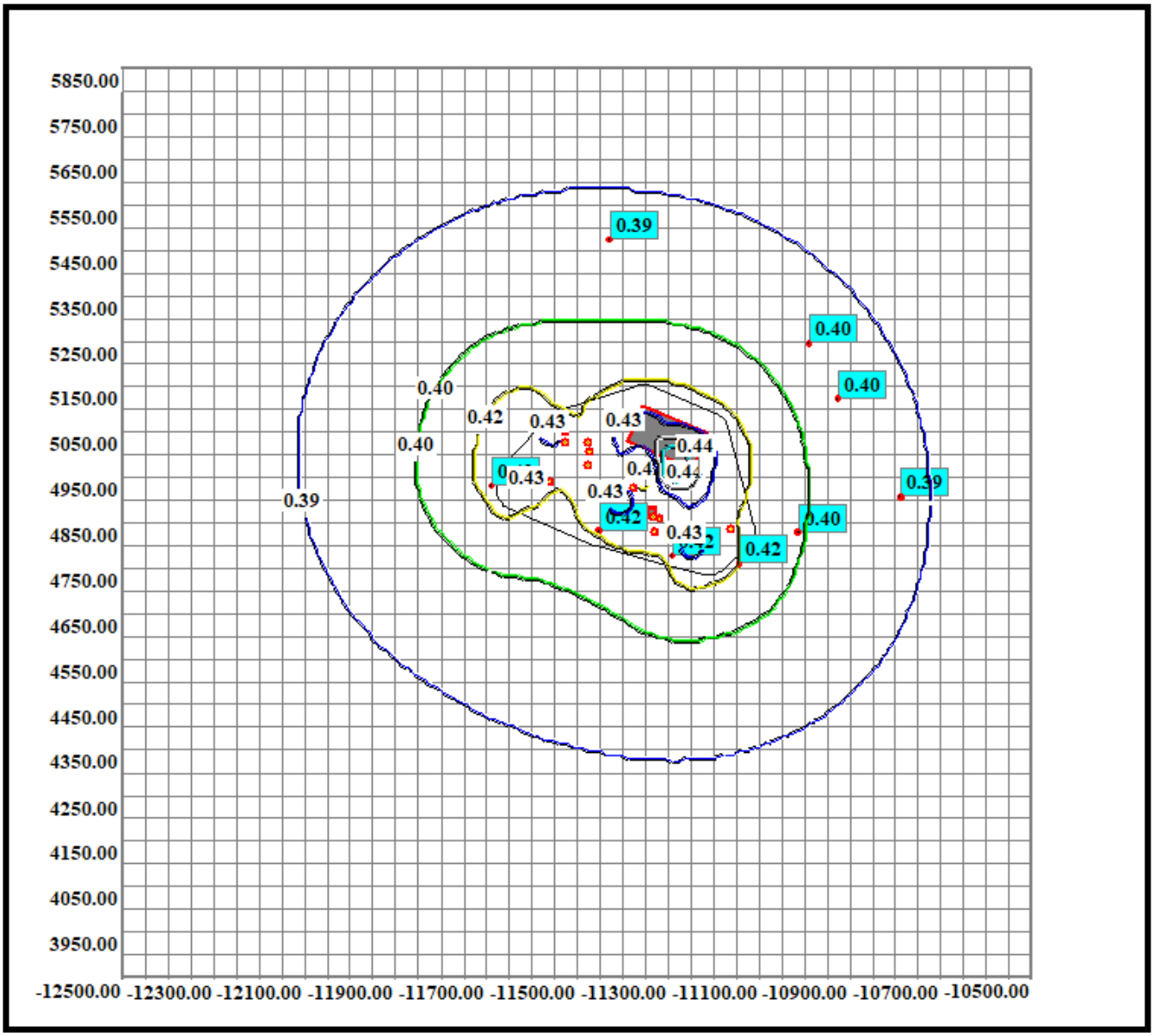

Нормативна санітарно-захисна зона

Додаток №18 – Лист за №991-002-2679/991-143/03-432 від 17.12.2024 Центральної геофізичної обсерваторії імені Бориса Срезневського (ЦГО) про фонові концентрації м. Київ

ДСНС України

ЦЕНТРАЛЬНА ГЕОФІЗИЧНА ОБСЕРВАТОРІЯ
імені БОРИСА СРЕЗНЕВСЬКОГО
(ЦГО)

Проспект Науки, 39, корпус 2, м. Київ-28, 03028, тел.: (044) 525-94-58, 525-69-69
http://www.cgo-sreznevskyi.kyiv.ua код ЄДРПОУ 22864480 e-mail: aupcgo@meteo.gov.ua

17.12.2024 № 991-002-2679 /991-143/03-432 На № _____ від _____

Керівнику проектів та програм
у сфері матеріального виробництва
ТОВ «ЕПІЦЕНТР К»
Вадиму ЯНКОВЕНКУ

Про фонові концентрації
м. Київ

Організація, що запитує фон - ТОВ «ЕПІЦЕНТР К».

Підприємство, для якого встановлюється фон – для розробки екологічної документації в межах розміщення об'єкту ТОВ «ЕПІЦЕНТР К», що знаходиться за адресою: м. Київ, Святошинський район, вул. Берковецька, 6В.

Значення фонових концентрацій приведені по місту.

Номер поста	Координати		Концентрації в мг/м^3				
			Швидкість вітру в м/с				
			0-2	Більше 3			
			Напрям (румби)				
	широта	довгота	Будь-який	Північний	Східний	Південний	Західний
пил (завислі речовини)							
по місту			0,13825	0,14428	0,13699	0,13842	0,16788
оксид вуглецю							
по місту			2,16658	1,93280	2,00769	2,14462	2,09682
діоксид азоту							
по місту			0,19476	0,22901	0,25634	0,24747	0,22088
діоксид сірки							
по місту			0,10466	0,11417	0,12935	0,12802	0,12707

Заступник директора Сергій ГРИШКО

Ірина КОНОВАЛЕНКО 5256969

Додаток №19 – Витяг з офіційного реєстру ЕкоСистеми від 26.11.2024, сформований відповідно до статті 10 Закону України щодо величин фонових концентрацій забруднюючих речовин

**Міністерство захисту довкілля
та природних ресурсів України**

вул. Митрополита Василя Липківського, 35, Київ, 03035
Адреса для листування (окрім документів дозвільного характеру)
(044) 206-31-15 ел. пошта: info@mepr.gov.ua

Витяг з офіційних реєстрів ЕкоСистеми сформовано відповідно до статті 10 Закону України “Про доступ до публічної інформації”

на запит 26.11.2024

Величини фонових концентрацій забруднюючих речовин

Підприємство, для якого надається довідка

Повне найменування організації

ТОВАРИСТВО З ОБМЕЖЕНОЮ ВІДПОВІДАЛЬНІСТЮ "ЕПІЦЕНТР К"

Фактична адреса суб'єкта господарювання

Область

Населений пункт

м.Київ

Стан підприємства

Стан підприємства, зазначити: діюче, проводить реконструкцію, нове будівництво

реконструюється

Результати розрахунків величин фонових концентрацій забруднюючих речовин:

Найменування речовин	Концентрація (мг/м3)
	Напрямки вітру (у будь-якому напрямку)
Метан	20.0000000

Додаток №20 – Протокол дослідження повітря населених місць за №03-1/25П від 31.01.2025 санітарно-промислової лабораторії ТОВ «ДОВКІЛЛЯ»

Висновок:

У відібраних пробах на відстані 50м у північно-східному напрямку (межа нормативної санітарно-захисної зони, зверненої в бік найближчої житлової забудови) концентрації азоту двоокису, пилу (зважені речовини), ангідриду сірчистого, оксиду вуглецю не перевищують разових ГДК, що відповідає вимогам наказу №813 Міністерства охорони здоров'я України "Про затвердження державних медико-санітарних нормативів допустимого вмісту хімічних і біологічних речовин в атмосферному повітрі населених місць" від 10.05.2024р.

Директор ТОВ "ДОВКІЛЛЯ" Дишкант В.В.

Зав.лабораторії ТОВ "ДОВКІЛЛЯ" Дерман В. А.

Санітарно-промислова лабораторія ТОВ "ДОВКІЛЛЯ" свідоцтво про атестацію № 0086/2024 від 11.12.2024р. чинне до 01.04.2027р. E-mail: tov.dovkillya@gmail.com, Тел. (068)-37-61-736	Код форми за ЗКУД Код закладу за ЗКПО
	Форма № 329/6 Затверджена наказом МОЗ України 11.07.2000р. №160

ПРОТОКОЛ №03-1/25П

ДОСЛІДЖЕННЯ ПОВІТРЯ НАСЕЛЕНИХ МІСЦЬ

від "31" січня 2025 року

Місце відбору проб повітря: **м. Київ, Святошинський район, вул. Берковецька, 6-К**

Виробничий майданчик: **ТОВ "Епіцентр К"**

Мета відбору: **на відповідність вимогам наказу Міністерства охорони здоров'я України №813 "Про затвердження державних медико-санітарних нормативів допустимого вмісту хімічних і біологічних речовин в атмосферному повітрі населених місць" від 10.05.2024р.**

Вид проби(разова, середньодобова): **разова**

Дата і час відбору: **27.01.2025** доставки: **27.01.2025**

Умови транспортування: **а/транспорт** зберігання: **не зберігались**

Метод консервації: **не консервувались**

Засоби вимірювання, які використовуються при відборі: **Фотометр фотоелектричний КФК-3, барометр-анероїд БАММ-1, аспіратор для відбору проб М-822, ваги ВЛР-200, термоанемометр Testo 405-V**

Інформація про державну повірку: **І кв. 2024**

Характеристика району проведення досліджень(жилий квартал, межа СЗЗ, тощо): **межа нормативної СЗЗ, зверненої в бік найближчої житлової забудови**

Характеристика поверхні місцевості (асфальт, твердий грунт, тощо) і рельєфу: **твердий грунт, рельєф рівний**

Характеристика джерел забруднення,висота джерел викидів над поверхнею землі (м) мінімальна- максимальна: -

Потужність викиду інгрідієнтів, за якими ведеться контроль (г/с) за даними статистичної звітності підприємства: -

Відстань від дж. забруднення: **50м**

Форма факелу: -

Эскіз місцевості з вказівкою джерела забруднення і точок відбору проб повітря (порядковий номер точок відбору)

НТД, згідно якої проводився відбір: РД 52.04.186-89

Посада, прізвище особи, яка проводила відбір проб: Дерман В.А

Номера		Точка відбору проб	Метеофактори						Час відбору годин, хвилин			Назва досліджуваної речовини, інгрідієнту	Результат досліджуваної речовини, інгрідієнту				НТД на методи досліджень
						вітер							разова		середньодобова		
поглиначів та фільтрів	точок відбору за ескізом		атмосферний тиск,мм рт.ст	температура повітря в C^0	вологість	напрямок	швидкість, м/сек	стан погоди	початок	кінець	швидкість відбору, л/хв		виявлена	ГДК	виявлена	ГДК	
1	2	3	4	5	6	7	8	9	10	11	12	13	14	15	16	17	18
1	т.1	50м у північно-східному напрямку (межа нормативної СЗЗ, зверненої в бік найближчої житлової забудови)	743	6	83	Сх	1,2	Хмарно	9.30	10.00	0,25	Азоту двоокис	0,082	0,2	-	-	РД 52.04.186-89
2													0,078		-		
3													0,071		-		
4													0,089		-		
1											20	Пил (зважені речовини)	0,096	0,5	-	-	РД 52.04.186-89
2													0,089		-		
3													0,085		-		
4													0,094		-		
1											0,25	Оксид вуглецю	2,00	5,0	-	-	РД 52.04.186-89
2													1,97		-		
3													1,87		-		
4													1,79		-		
1											0,5	Ангідрид сірчистий	0,09	0,5	-	-	РД 52.04.186-89
2													0,07		-		
3													0,08		-		
4													0,07		-		

Додаток №21 – Декларація про відходи за №58462 від 20.02.2024

ЗАТВЕРДЖЕНО
постановою Кабінету
Міністрів України
від 7 травня 2022 р. № 556
(в редакції постанови
Кабінету Міністрів України
від 19 серпня 2023 р. № 876)

ДЕКЛАРАЦІЯ

про відходи № 58462 від 20.02.2024 р.

Найменування заявника "ТОВАРИСТВО З ОБМЕЖЕНОЮ ВІДПОВІДАЛЬНІСТЮ "ЕПІЦЕНТР К"", Будівельно-господарський гіпермаркет К-6, м. Київ

Ідентифікаційний код юридичної особи згідно з ЄДРПОУ 32490244

Код згідно з КАТОТТГ або координати кутових точок у системі WGS-84 UA80000000000875983

Код та назва виду економічної діяльності згідно з КВЕД 47.78 - Роздрібна торгівля іншими невживаними товарами в спеціалізованих магазинах

Місцезнаходження юридичної особи Україна, 04128, місто Київ, ВУЛИЦЯ БЕРКОВЕЦЬКА, будинок 6-К

Адреса електронної пошти та контактний номер телефону заявника kc.gosp@epicentrk.com,

Утворення відходів або набуття права власності на відходи

Порядковий номер	Назва відходів	Код відходів	Обсяг відходів, накопичених на початок звітного року, тонн	Відомості про відходи, щодо яких набуто право власності, користування, розпорядження у звітному році						Обсяг відходів, утворених заявником, що декларується, тонн
				отримані від утворювача (власника), що перебуває на території України, тонн		отримані від утворювача (власника), що перебуває поза межами території України				
				відомості про утворювача (власника)	обсяг відходів, тонн	відомості про утворювача (власника) (зазначається назва та країна реєстрації контрагента)	обсяг відходів, тонн	код за переліком А або В до Базельської конвенції	номер повідомлення (перелік А до Базельської конвенції) або номер висновку (перелік В до Базельської конвенції)	
1	02 02 04 Шлам від очищення стічних вод на підприємстві	02 02 04 Шлам від очищення стічних вод на підприємстві	0	32490244, ТОВАРИСТВО З ОБМЕЖЕНОЮ ВІДПОВІДАЛЬНІСТЮ "ЕПІЦЕНТР К", Україна, 04128, місто Київ, ВУЛИЦЯ БЕРКОВЕЦЬКА, будинок 6-К						9
2	17 01 07 Суміші або окремі фракції бетону, цегли, облицювальної плитки та кераміки інші, ніж зазначені за кодом 17 01 06	17 01 07 Суміші або окремі фракції бетону, цегли, облицювальної плитки та кераміки інші, ніж зазначені за кодом 17 01 06	0	32490244, ТОВАРИСТВО З ОБМЕЖЕНОЮ ВІДПОВІДАЛЬНІСТЮ "ЕПІЦЕНТР К", Україна, 04128, місто Київ, ВУЛИЦЯ БЕРКОВЕЦЬКА, будинок 6-К						1840
3	20 01 08 Кухонні відходи та відходи підприємств громадського харчування, що піддаються біологічному розкладу	20 01 08 Кухонні відходи та відходи підприємств громадського харчування, що піддаються біологічному розкладу	0	32490244, ТОВАРИСТВО З ОБМЕЖЕНОЮ ВІДПОВІДАЛЬНІСТЮ "ЕПІЦЕНТР К", Україна, 04128, місто Київ, ВУЛИЦЯ БЕРКОВЕЦЬКА, будинок 6-К						52.8
4	20 01 35* Відходи електричного та електронного обладнання інші, ніж зазначені за кодами 20 01 21 та 20 01 23, що містять небезпечні компоненти	20 01 35* Відходи електричного та електронного обладнання інші, ніж зазначені за кодами 20 01 21 та 20 01 23, що містять небезпечні компоненти	0	32490244, ТОВАРИСТВО З ОБМЕЖЕНОЮ ВІДПОВІДАЛЬНІСТЮ "ЕПІЦЕНТР К", Україна, 04128, місто Київ, ВУЛИЦЯ БЕРКОВЕЦЬКА, будинок 6-К						0.045
5	20 03 01 Змішані побутові відходи	20 03 01 Змішані побутові відходи	0	32490244, ТОВАРИСТВО З ОБМЕЖЕНОЮ ВІДПОВІДАЛЬНІСТЮ "ЕПІЦЕНТР К", Україна, 04128, місто Київ, ВУЛИЦЯ БЕРКОВЕЦЬКА, будинок 6-К						365.8
6	20 03 03 Змет від прибирання вулиць	20 03 03 Змет від прибирання вулиць	0	32490244, ТОВАРИСТВО З ОБМЕЖЕНОЮ ВІДПОВІДАЛЬНІСТЮ "ЕПІЦЕНТР К", Україна, 04128, місто Київ, ВУЛИЦЯ БЕРКОВЕЦЬКА, будинок 6-К						414
7	15 02 02* Абсорбенти, фільтрувальні матеріали (включаючи оливні фільтри інакше не зазначені), обтиральне ганчір’я та захисний одяг, забруднені небезпечними речовинами	15 02 02* Абсорбенти, фільтрувальні матеріали (включаючи оливні фільтри інакше не зазначені), обтиральне ганчір’я та захисний одяг, забруднені небезпечними речовинами	0	32490244, ТОВАРИСТВО З ОБМЕЖЕНОЮ ВІДПОВІДАЛЬНІСТЮ "ЕПІЦЕНТР К", Україна, 04128, місто Київ, ВУЛИЦЯ БЕРКОВЕЦЬКА, будинок 6-К						0.15
8	19 08 05 Шлами від оброблення міських стічних вод	19 08 05 Шлами від оброблення міських стічних вод	0	32490244, ТОВАРИСТВО З ОБМЕЖЕНОЮ ВІДПОВІДАЛЬНІСТЮ "ЕПІЦЕНТР К", Україна, 04128, місто Київ, ВУЛИЦЯ БЕРКОВЕЦЬКА, будинок 6-К						1.4
Усього:	X	X	0.00000	X	0.00000	X	0.00000	X	X	2683.19500

Передача відходів

Порядковий номер	Код відходів	Дані про утворювача (власника)						Обсяг відходів, що залишилися на кінець звітного року, тонн
		передані утворювачу (власнику), що перебуває на території України		передані утворювачу (власнику), що перебуває позамежами території України				
		відомості про утворювача (власника)	обсяг відходів, тонн	відомостіпро утворювача (власника) (зазначається назва та країна реєстрації контрагента)	обсяг відходів, тонн	код за переліком А або В до Базельської конвенції	номер повідомлення (перелік А до Базельської конвенції) або номер висновку (перелік В до Базельської конвенції)	
1	02 02 04 Шлам від очищення стічних вод на підприємстві	39458830, ТОВ "Втормаг" 07423, Київська обл, Броварський р-н, с.Семиполки, вул.Київське шосе,2	9					0
2	17 01 07 Суміші або окремі фракції бетону, цегли, облицювальної плитки та кераміки інші, ніж зазначені за кодом 17 01 06	25280118, ТОВ "Альтфатер Київ" 03151, м.Київ, Повітрофлотський проспект, буд.72	1840					0
3	20 01 08 Кухонні відходи та відходи підприємств громадського харчування, що піддаються біологічному розкладу	25280118, ТОВ "Альтфатер Київ" 03151, Повітрофлотський проспект, буд.72	52.8					0
4	20 01 35* Відходи електричного та електронного обладнання інші, ніж зазначені за кодами 20 01 21 та 20 01 23, що містять небезпечні компоненти	37441144, ТОВ "Український центр поводження з відходами" 03065, м.Київ, вул.Козелецька, буд.24	0.045					0
5	20 03 01 Змішані побутові відходи	25280118, ТОВ "Альтватер Київ" 03151, Повітрофлотський проспект, буд.72	365.8					0
6	20 03 03 Змет від прибирання вулиць	25280118, ТОВ "Альтфатер Київ" 03151, Повітрофлотський проспект, буд.72	414					0
7	15 02 02* Абсорбенти, фільтрувальні матеріали (включаючи оливні фільтри інакше не зазначені), обтиральне ганчір’я та захисний одяг, забруднені небезпечними речовинами	39458830, ТОВ "Втормаг" 07423, Київська обл, Броварський р-н, с.Семиполки, вул. Київське шосе,2	0.15					0
8	19 08 05 Шлами від оброблення міських стічних вод	39458830, ТОВ "Втормаг" 07423, Київська обл, Броварський р-н, с.Семиполки, вул. Київське шосе,2	1.4					0
Усього:	X	X	2683.19500	X	0.00000	X	X	0.00000

Достовірність відомостей підтверджую.

Панасюк Тарас Григорович
(підпис)

20.02.2024 р.
(дата)

Додаток №22 – Договори про надання послуг у сфері поводження з відходами

Договір №30-12-20/НЛ-Е
про надання послуг із збирання, перевезення, зберігання, оброблення та утилізації відходів

ПРИМІРНИК
ТОВ "Епіцентр К"
1.01.21

м. Київ «30» 12 **2020 року**

Товариство з обмеженою відповідальністю «УКРАЇНСЬКИЙ ЦЕНТР ПОВОДЖЕННЯ З ВІДХОДАМИ», (надалі іменується Виконавець), яке є платником податку на прибуток на загальних підставах та здійснює свою господарську діяльність на підставі ліцензії на здійснення операцій у сфері поводження з небезпечними відходами (збирання, перевезення, зберігання, оброблення, утилізації, знешкодження), виданої Міністерством екології та природних ресурсів України рішенням № 371 від 19 жовтня 2015 року, та ліцензії на здійснення діяльності, пов'язаної із збиранням і заготівлею окремих видів відходів як вторинної сировини серії АЕ № 263991, виданої Міністерством екології та природних ресурсів України 18 червня 2013 року, в особі **Генерального директора Лавришка Ігоря Миколайовича**, який діє на підставі Статуту, з однієї сторони, та

Товариство з обмеженою відповідальністю «Епіцентр К», (надалі іменується Замовник), яке є платником податку на прибуток на загальних підставах, в особі Тараненко Тетяни Миколаївни, яка діє на підставі Довіреності № 4632 від 28.05.2020р., з іншої сторони, в подальшому разом іменуються – Сторони, а кожна окремо – Сторона, уклали цей Договір про надання послуг із збирання, перевезення, зберігання, оброблення та утилізації відходів (надалі – Договір) про наступне:

1. ПРЕДМЕТ ДОГОВОРУ

1.1. Замовник доручає, а Виконавець бере на себе зобов'язання надати послуги із збирання, перевезення, зберігання, оброблення та утилізації (надалі – Послуги) відходів, що належать на праві власності Замовнику, на умовах, які передбачені цим Договором, а Замовник зобов'язується оплатити надані послуги.

1.2. Перелік відходів, стосовно яких Виконавцем надаватимуться послуги за умовами цього Договору, зазначаються Замовником у Додатку № 1, який є невід'ємною частиною даного Договору.

2. ПОРЯДОК НАДАННЯ, ЗДАЧІ ТА ПРИЙМАННЯ ПОСЛУГ

2.1. Виконавець здійснює надання Послуг після отримання Заявки Замовника, яка є невід'ємною частиною цього Договору. У Заявці вказується вид необхідних Послуг, які Виконавець повинен надати на умовах даного Договору, а також найменування Відходів, кількість, пакування, клас небезпеки та інші необхідні для надання Послуг дані. Типова форма Заявки передбачена у Додатку № 2 до даного Договору. Замовник надає Заявку в письмовому або електронному вигляді за реквізитами, вказаними в Розділі 10 даного Договору.

2.2. Після отримання Заявки та підписання Протоколу узгодження договірної ціни, який є невід'ємною частиною цього Договору, Виконавець надає Замовникові рахунок для оплати послуг.

2.3. Після здійснення передоплати відповідно до п.3.3 Договору Замовник передає відходи Виконавцю за Актом прийому-передачі відходів, в якому зазначаються остаточний перелік, кількісні та вагові показники відходів. Замовник здійснює перевезення відходів на об'єкт Виконавця, який знаходиться за адресою: м. Кропивницький, вул. Аджамська, 29, власними силами або силами Виконавця, про що зазначається у Заявці та Протоколі узгодження договірної ціни.

2.4. Право власності на продукти, отримані в результаті оброблення та утилізації відходів, на транспортну тару, в якій були передані відходи, належить Виконавцю.

2.5. У разі надання Виконавцем послуг з перевезення відходів, завантаження відходів на транспорт здійснюється Замовником.

2.6. Замовник гарантує, що передані Виконавцю по даному Договору відходи не містять прекурсорів, психотропних, наркотичних, радіоактивних та вибухонебезпечних речовин.

2.7. Пакування відходів, які передаються Виконавцю, повинні відповідати діючим санітарним нормам і правилам, бути промарковані та забезпечувати їх безпечне перевезення та зберігання.

2.8. Передача Виконавцем та приймання Замовником наданих Послуг здійснюється шляхом підписання Сторонами Акту приймання-передачі наданих Послуг, який складає Виконавець.

2.9. Протягом 10 (десяти) банківських днів з дати отримання Акту приймання-передачі наданих Послуг Замовник підписує його та повертає Виконавцю екземпляр Акту або надає Виконавцю вмотивовану письмову відмову від підписання. Якщо Акт приймання-передачі наданих Послуг не буде підписано й повернено Виконавцю у встановлений цим пунктом термін та від Замовника не надійде обгрунтована письмова відмова, послуги вважаються наданими Виконавцем належним чином й прийнятими на підставі одностороннього підписаного Виконавцем в односторонньому порядку Акту.

УТІЛЬ ВТОР ПРОМ
IBAN UA163071230000026004020295025 у ПАТ «БАНК ВОСТОК» МФО 307123
ЄДРПОУ 39447017, ІПН 394470115510
тел.: 067-494-21-26, 4942126@gmail.com
Інвестиції в майбутнє

ДОГОВІР № 2024-114/ВО

м. Київ **«26» грудня 2024 року**

ТОВАРИСТВО З ОБМЕЖЕНОЮ ВІДПОВІДАЛЬНІСТЮ «ЕПІЦЕНТР К», надалі – **«ЗАМОВНИК»,** в особі Директора гіпермаркету «Епіцентр К» №6, м.Київ, Панасюка Тараса Григоровича, який діє на підставі Довіреності №9585 від 27.12.2024р, з однієї сторони, та
ТОВАРИСТВО З ОБМЕЖЕНОЮ ВІДПОВІДАЛЬНІСТЮ «УТІЛЬВТОРПРОМ» (Атестат виробництва, зареєстрований в Реєстрі Міністерства економіки України № UA.OD.AI.0032-23 від 01.12.2023 року), що діє відповідно до отриманої Ліцензії Міністерства захисту довкілля та природних ресурсів України за номером рішення № 615 від 04.06.2024 року на право провадження господарської діяльності з управління небезпечними відходами, іменоване надалі **«Виконавець»**, в особі Комерційного директора **Попейко Дмитра Сергійовича**, що діє на підставі Довіреності № 1 від 22.12.2023 року, з іншої сторони, а разом і надалі - **Сторони**, уклали цей договір (далі – Договір) про наступне:

1. ПРЕДМЕТ ДОГОВОРУ

1.1. Виконавець на умовах, передбачених цим Договором, здійснює комплекс послуг з управління відходами, які утворюються в результаті господарської діяльності Замовника а саме: збирання, перевезення, зберігання, оброблення, відновлення та/або видалення відходів Замовника.

1.2. Замовник зобов'язується своєчасно та у повному обсязі прийняти послуги та оплатити Виконавцеві послуги, зазначені в п. 1.1. Договору.

1.3. Найменування відходів, а також вид послуг, додаткові вимоги до упаковки відходів, порядок розрахунків і вартість надання послуг з управління відходами, вказується в Додатку №1, який є невід`ємною частиною цього Договору.

1.4. Послуги надаються на підставі поданих Замовником письмових Заявок за формою, наведеною у Додатку №2 до цього Договору.

1.5. Відходи Замовника передаються Виконавцеві відповідно до належним чином оформленого Акту приймання-передачі відходів. Право власності на відходи (включно з тарою та пакувальними матеріалами, в які запаковані відходи) переходить до Виконавця в момент підписання приймання-передачі відходів або в момент фактичної передачі відходів.

1.6. Під комплексом послуг, що надаються за даним Договором передбачається, у тому числі, пошук спеціалізованих підприємств і залучення їх до надання послуг, передбачених даним Договором.

1.7. Перевезення відходів здійснюється Виконавцем, що діє відповідно до Витягу Державної служби України з безпеки на транспорті (УКРТРАНСБЕЗПЕКА) за номером рішення № 624 від 27.06.2017 року, за рахунок Замовника або за попередньою домовленістю сторін, за фактичною адресою об'єкту утворення відходів: місто Київ, вул.Берковецька 6-в, до місця провадження діяльності з управління відходами.

2. ПРАВА ТА ОБОВ'ЯЗКИ СТОРІН

2.1. **Обов'язки Виконавця:**

2.1.1. Своєчасно і якісно надавати послуги (виконувати роботи), передбачені пунктом 1.1. цього Договору протягом 10 робочих днів з моменту надання Замовником належним чином оформленої Заявки (Додаток № 2 до Договору).

2.1.2. Якщо обсяг або складність послуг (робіт) передбачає більший термін надання послуг (виконання робіт), це обумовлюється Додатковою угодою, яка є невід'ємною частиною даного Договору.

2.1.3. По факту надання послуг (виконання робіт), підписувати та надавати Замовникові Акти про надання послуг (виконання робіт) (далі – Акти), передбачених пунктом 1.1. цього Договору.

2.1.4. Зберігати і не розголошувати комерційну таємницю, а також іншу конфіденційну інформацію, яка стала йому відома при виконанні зобов'язань за цим Договором та Додаткових угод до нього.

2.1.5. При наданні послуг (виконанні робіт), передбачених цим Договором, дотримуватися вимог природоохоронного законодавства, санітарних правил та норм України, правил і норм охорони праці, техніки безпеки.

2.2. **Права Виконавця:**

2.2.1. Отримувати від Замовника документи та інформацію, необхідні для виконання даного Договору.

2.2.2. Вимагати від Замовника оплати наданих послуг в повному об'ємі в строки і на умовах, визначених цим Договором.

2.2.3. В разі невиконання Замовником умов пункту 2.3.1. цього Договору, Виконавець має право розірвати в односторонньому порядку цей Договір.

2.2.4. Виконавець має право відмовитись від надання послуг, передбачених п. 1.1. Договору, у разі невідповідності пред'явлених відходів (їх кількості, номенклатури) даним, зазначеним в заявці Замовника, неналежного виконання Замовником п. 2.3.4 Договору (у т.ч. за відсутністю відповідного пакування, маркування вантажу, передбачених Розділом 5 цього Договору), з наданням Замовнику письмового обґрунтування відмови.

2.2.5. Відмовитися від надання послуг, якщо тара та / або упаковка не відповідає вимогам, що пред'являються до збирання та перевезення конкретного виду відходів згідно чинного законодавства України, вимогам безпеки, умов даного Договору, в тому числі вимогам Розділу 5 цього Договору.

2.2.6. Вимагати від Замовника відшкодування шкоди, заподіяної майну Виконавця у разі здійснення завантаження відходів Замовником на автотранспорт Виконавця та інших випадків, якщо така шкода була заподіяна Замовником на території Замовника з вини Замовника.

2.2.7. Надавати послуги за цим Договором своїми силами, а також із залученням сил і засобів інших спеціалізованих підприємств, які мають відповідні дозвільні документи на надання послуг за цим Договором. При цьому відповідальність за виконання зазначених послуг перед Замовником несе Виконавець.

2.2.8. Виконавець має інші права, передбачені чинним законодавством України, цим Договором.

2.3. **Обов'язки Замовника:**

2.3.1. Надавати Виконавцю в письмовій формі (поштою, факсом) Заявки на надання послуг згідно умов Договору. В Заявці Замовник вказує вид послуг, найменування й кількість відходів, які передаються.

2.3.2. Оплатити вартість наданих послуг (виконаних робіт) в порядку і в терміни, передбачені Розділом 3 цього Договору.

2.3.3. Своєчасно (не пізніше, ніж за 7 календарних днів) інформувати про готовність відходів до вивозу згідно раніше наданої Заявки.

2.3.4. За свій рахунок організувати завантаження відходів на автотранспорт Виконавця протягом 2 (двох) годин з моменту подачі автотранспорту, в тому випадку, коли перевезення відходів виконується Виконавцем. Про подачу автотранспорту Виконавець повідомляє Замовника за 12 годин. Прийом і розвантаження відходів здійснює Виконавець.

2.3.5. Відшкодувати Виконавцеві інші витрати, у тому числі і послуги перевезення, попередньо погоджені із Замовником у встановленому законодавством порядку.

2.3.6. Замовник зобов'язується передати Виконавцеві відходи в належному для перевезення та зберігання вигляді (упаковані) відповідно до вимог Розділу 5 цього Договору.

2.3.7. В разі порушення Замовником п. 2.3.6 Договору, він зобов'язується відшкодувати Виконавцеві понесені витрати на належне упакування, шляхом оплати, згідно Рахунку-фактури. Належне упакування силами Виконавця здійснюється за попередньою згодою Замовника.

2.3.8. Підписати і передати Виконавцеві Акт або надати Виконавцеві мотивовану відмову від його підписання в триденний термін з дня отримання Акту від Виконавця. У випадку обґрунтованого заперечення Замовника щодо підписання відповідного Акту Сторони зобов'язані провести переговори та скласти і підписати Акт про недоліки, в якому будуть узгоджені умови щодо строків та порядку виправлення недоліків в наданих послугах за рахунок Підрядника.

2.3.9. Зберігати і не розголошувати комерційну таємницю, а також іншу конфіденційну інформацію, яка стала йому відома при виконанні обов'язків за цим Договором.

2.3.10. Здавати Виконавцю відходи в тарі/упаковці, яка відповідає вимогам, що пред'являються до збирання та перевезення певного виду відходу, та виключає ризик заподіяння шкоди життю й здоров'ю представників Замовника, Виконавця, третім особам, а також навколишньому середовищу, транспорту, складських приміщень і товарно-матеріальних цінностям згідно вимог Розділу 5 цього Договору.

2.4. **Права Замовника:**

2.4.1. Вимагати вчасного та належного виконання Виконавцем умов Договору.

2.4.2. Здійснювати контроль за повнотою послуг, які надає Виконавець без втручання в господарську діяльність останнього.

2.4.3. Вимагати від Виконавця відшкодування шкоди, заподіяної майну Замовника з вини Виконавця.

2.4.4. Розірвати цей Договір в односторонньому порядку, у випадку неналежного надання послуг, попередивши Виконавця за 7 календарних до дати розірвання. При цьому Замовник зобов'язаний оплатити вартість всіх раніше отриманих згідно підписаних актів, але не оплачених послуг.

2.4.5. Відмовитись від прийняття Послуг неналежної якості, дотримуючись п.п. 2.3.8.

2.4.6. Має інші права, передбачені законодавством України, та цим Договором.

3. ВАРТІСТЬ ПОСЛУГ ТА ПОРЯДОК РОЗРАХУНКІВ

3.1. Вартість послуг Виконавця є договірною і визначається від виду відходів по тарифам за 1 тонну (т) брутто та виду послуг, вказаних в Додатку №1 до Договору, який є невід'ємною частиною Договору.

3.2. У разі перевезення відходів силами Виконавця, вартість таких послуг з перевезення визначається згідно Додатку №1, який є невід'ємною частиною Договору.

3.3. Вартість послуг може бути змінена Виконавцем у випадку зміни ціноутворюючих факторів, економічної ситуації, ціни на паливно-мастильні матеріали, з обов'язковим письмовим повідомленням Замовника за 15 календарних днів до моменту зміни ціни. Повідомлення надсилається засобами електронного зв'язку та (або) замовною кореспонденцією з повідомлення про вручення або врученням Замовнику під підпис, за вимогою Замовника. Про зміну вартості послуг Сторони в обов'язковому порядку підписують додаткову угоду.

3.4. Перед початком надання послуг Замовник здійснює передоплату у розмірі 100% від вартості послуг, розрахованої за відповідною Заявкою Замовника, якщо інше не узгоджене сторонами. Оплата здійснюється Замовником на поточний рахунок Виконавця на підставі отриманого рахунку-фактури не пізніше п'яти банківських днів з дати його отримання Замовником.

У разі, якщо передплата Замовника за послуги Виконавця складає менше 100 % від вартості надання послуг за відповідною Заявкою, Замовник проводить остаточний розрахунок з Виконавцем за надані послуги протягом 5 (п'яти) календарних днів з моменту підписання Сторонами відповідного Акту та отримання рахунку Виконавця.

3.5. Днем оплати послуг вважається день зарахування коштів на поточний рахунок Виконавця. В разі відсутності повної сплати вартості послуг в день їх надання, якщо інше не обумовлено Сторонами, Виконавець має право відмовити Замовнику в наданні послуг без застосування будь-яких санкцій до Виконавця зі сторони Замовника.

3.6. Загальна вартість послуг по даному Договору складається з загальної вартості послуг, вказаних у всіх підписаних обома сторонами Актах.

4. ВІДПОВІДАЛЬНІСТЬ СТОРІН ТА ПОРЯДОК ВИРІШЕННЯ СПОРІВ

4.1. За невиконання або неналежне виконання зобов'язань за даним Договором Сторони несуть відповідальність, передбачену чинним законодавством України.

4.2. Спори і розбіжності, які можуть виникнути при виконанні цього Договору, по можливості вирішуватимуться шляхом переговорів між Сторонами.

4.3. В разі недосягнення згоди в результаті проведених переговорів Сторона, що заявила про існування суперечки або розбіжностей за даним Договором, направляє іншій Стороні письмову претензію, відповідь на яку має бути надана заявникові протягом 30 календарних днів з дати її одержання. У разі неможливості вирішення суперечок шляхом переговорів в претензійному порядку, вони підлягають вирішенню в господарському суді відповідно до чинного законодавства України.

4.4. У випадку прострочення однією із Сторін виконання зобов'язання, винна Сторона сплачує іншій неустойку (пеню) в розмірі подвійної облікової ставки НБУ від вартості простроченого зобов'язання за кожний день прострочення.

Сплата штрафних санкцій не звільняє Сторони від виконання своїх зобов'язань, передбачених Договором.

4.5. У випадку, якщо до Замовника будуть висунуті претензії з боку контролюючих органів, або проти Замовника відкрито судове провадження по справі, чи розпочато кримінальне розслідування, у зв'язку з розбіжностями/недостовірною інформацією у податкових накладних, що складені Виконавцем на адресу Замовника, або у зв'язку з діяльністю Виконавця, Замовник має право залучити Виконавця до такої справи як співвідповідача або третю особу, а Виконавець зобов'язаний брати участь у справі.

Виконавець зобов'язаний надавати Замовнику на його вимогу усі необхідні документи, пов'язані з проведенням перевірки та/або розглядом справи (договори, товарні, платіжні доручення, акти перевірок контролюючих органів тощо). У випадку ненадання Виконавцем таких документів, Замовник має право притримати кошти, належні до сплати Виконавцю за виконані роботи (надані послуги), в розмірі 110% від суми грошових зобов'язань, визначених контролюючим органом/судом на період вирішення спору в адміністративному/кримінальному чи судовому порядку до моменту вирішення спору/часу набрання законної сили рішенням суду плюс 40 календарних днів.

Якщо у зв'язку з взаємовідносинами між Замовником та Виконавцем, в результаті претензії з боку контролюючих органів, або судової справи чи кримінального розслідування, Замовником буде втрачено право на податковий кредит (у тому числі по причині не реєстрації Виконавцем податкової накладної/розрахунку коригування в Єдиному реєстрі податкових накладних протягом строку, визначеного чинним законодавством), Виконавець зобов'язаний відшкодувати Замовнику усі зазначені

вище втрати Замовника у термін не пізніше ніж через 10 (десять) календарних днів з дати отримання від Замовника відповідної обгрунтованої вимоги.

4.6. Сторона, що порушила Договірні зобов'язання, звільнюється від відповідальності за повне або часткове невиконання своїх Договірних зобов'язань, якщо вона доведе, що невиконання стало наслідком випадку або непереборної сили (форс-мажору). Обставинами непереборної сили визнаються, але не обмежуються ними, наступні події: стихійні лиха, епідемії, аварії на транспорті, військові дії, суспільні хвилювання, втручання влади, які роблять неможливим виконання Договору. Сторона, для якої склались форс-мажорні обставини, що перешкоджають виконанню умов Договору, зобов'язана не пізніше 3 (трьох) робочих днів з дати настання таких обставин повідомити у письмовій формі іншу Сторону. Форс-мажор автоматично подовжує термін виконання зобов'язань на весь період його дії і ліквідації наслідків. Належним доказом наявності наведених вище обставин та їх тривалості є довідки (висновки) регіональних торгово-промислових палат за місцем виникнення таких обставин, та інших компетентних органів.

При цьому, Сторони підтверджують, що їм відомо, що на час укладення (підписання) даного Договору в Україні діє воєнний стан, введений Указом Президента України від 24 лютого 2022 року № 64/2022 «Про введення воєнного стану в Україні», затвердженого Законом України від 24 лютого 2022 року № 2102-IX (зі змінами, внесеними відповідними Указами Президента України), а також те, що Торгово-промисловою палатою України було оприлюднено лист № 2024/02.0-7.1 від 28.02.2022, яким повідомлено, що військова агресія Російської Федерації проти України є форс-мажорною обставиною (обставиною непереборної сили).

Враховуючи обставини, викладені вище, Сторони дійшли згоди, що введений воєнний стан на території України є підставою для звільнення від відповідальності за порушення договору виключно тільки в тому випадку, якщо саме ця обставина стала підставою для неможливості належного виконання договірних зобов'язань. Тобто, необхідно довести причинно-наслідковий зв'язок між обставиною/подією (в т.ч. воєнними діями в Україні) та неможливістю виконання Стороною своїх конкретних зобов'язань.

5. ОСНОВНІ ВИМОГИ ДО ТАРИ/УПАКОВКИ ВІДХОДІВ

5.1. Відходи за даним Договором передаються Виконавцю в маркірованій неушкодженій тарі, яка забезпечує локалізоване зберігання, виключає можливість їх втрати (розсипання, розливання) на шляху їх перевезення та забруднення навколишнього середовища, а також забезпечує зручність при перевантаженні.

5.2. Замовник самостійно здійснює упаковку відходів, якщо не існує домовленості між Сторонами стосовно надання відповідних послуг Виконавцем. Вартість зазначених послуг визначається за домовленістю Сторін.

5.3. Відходи повинні бути упаковані в таку тару/упаковку відповідно до вимог діючого законодавства.

5.4. Відходи повинні бути упаковані в тару/упаковку - ящики, коробки, палети або мішки, які забезпечують зберігання відходів при перевезенні, а також запобігають їх проникненню в навколишнє середовище. У випадку, якщо в одній одиниці тари / упаковки знаходиться декілька видів відходів, найменувань однієї групи відходів Замовник забезпечує наявність пакувального листа, в якому вказується вміст цієї тари / упаковки, із зазначенням підпису та печатки Замовника.

5.5. Відходи, що забруднені нафтопродуктами, мають бути в мішках або картонних ящиках. Приймання відходів насипом не здійснюється. Тара/упаковка, в яку упаковуються дані відходи, не повертається.

5.6. Відпрацьовані рідкі, в'язкі відходи приймаються в бочках, закритих так, щоб при перевезенні запобігти розливу. Бочки мають бути промаркіровані, тара не повертається.

Рівень заповнення тари (бочок) рідкими, в'язкими відходами не повинен перевищувати 80% від об'єму тари.

5.7. Змішані медичні та фармацевтичні відходи мають бути упаковані Замовником в прозорі пластикові пакети, в яких добре видно відходи, або в контейнери з можливістю герметичної закупорки, які мають бути перев'язані мотузкою так, щоб унеможливити випадання відходів, що знаходяться в них. Гострий інструментарій повинен бути поміщений у тверду герметичну упаковку.

5.8. Палети, на яких надійшли відходи, є неповоротною тарою або повертаються Замовником власними силами та за свій рахунок. Транспортна тара, в тому числі ящики і коробки, поверненню не підлягають.

5.9. Інші особливості тари / упаковки, у разі необхідності, можуть зазначатися в Додаткових угодах до цього Договору.

6. ІНШІ УМОВИ

6.1. У всіх питаннях, не передбачених цим Договором, Сторони керуються чинним законодавством України.

6.2. Зміни і доповнення до цього Договору оформляються Сторонами письмово і є невід'ємною частиною Договору.

6.3. Сторони цього Договору зобов'язалися дотримуватись конфіденційності відомостей про предмет, ціну і інші умови цього Договору, окрім випадків, передбачених законодавством України, або з відома іншої Сторони.

7. СТРОК ДІЇ ДОГОВОРУ

7.1. Цей Договір укладено строком до 31.12.2025 року і набирає чинності з моменту його підписання уповноваженими представниками Сторін та скріплення печатками Сторін (у разі наявності). У випадку відсутності Заяв жодної зі Сторін про припинення або зміну умов Договору, направлених іншій Стороні не пізніше, ніж за 15 днів до закінчення строку його дії, Договір вважається пролонгованим на наступний календарний рік на тих самих умовах. Кількість пролонгацій не обмежена.

7.2. По закінченню терміну дії Договір може бути продовжений на визначений строк шляхом підписання Сторонами Додаткової угоди.

7.3. Цей Договір може бути розірваний достроково за ініціативою будь-якої із Сторін з обов'язковим письмовим повідомленням іншої Сторони про намір розірвати цей Договір, але не менш ніж за 15 (п'ятнадцять) календарних днів до запланованої дати його розірвання.

7.4. Сторони за даним Договором, в тому числі особи, що його підписали, надають згоду на збір та обробку своїх персональних даних у документах, картотеках та (або) інформаційних базах Сторін, у т.ч. за допомогою програмних комплексів, з метою підготовки бухгалтерської, податкової та статистичної звітності відповідно до вимог законодавства, розрахунків за виконані роботи (надані послуги), та ведення документації, що стосується Договору.

7.5. Жодна із Сторін не має права передавати свої права та обов'язки за цим договором будь-якій третій стороні без попередньої письмової згоди другої Сторони.

7.6. У разі зміни відомостей, вказаних в Розділі 8 Договору, Сторони зобов'язані протягом 5 (п'яти) робочих днів повідомити іншу сторону про ці зміни. У іншому випадку, зобов'язання Сторони, виконані відповідно до умов цього договору, вважаються виконаними належним чином.

7.7. Цей Договір складений у двох примірниках, що мають однакову юридичну силу, по одному для кожної із Сторін.

7.8. Всі Додатки до цього Договору, зміни, доповнення та додаткові угоди є невід'ємними його частинами у разі, якщо вони підписані належним чином уповноваженими представниками Сторін та скріплені печатками Сторін (у разі наявності).

7.9. На момент укладення цього Договору Виконавець та Замовник є платниками податку на прибуток підприємств на загальних умовах.

7.10. Сторони засвідчують, що вони на момент укладання цього Договору законом або іншим нормативним актом, рішенням суду, іншим чином не обмежені у праві укладати та виконувати цей Договір.

7.11. Виконавець підтверджує, що має всі ліцензії, дозволи та інші дозвільні документи, необхідні для виконання робіт/надання послуг за цим Договором згідно вимог чинного в Україні законодавства та зобов'язується підтримувати їх чинність протягом строку дії Договору.

8. МІСЦЕЗНАХОДЖЕННЯ ТА БАНКІВСЬКІ РЕКВІЗИТИ СТОРІН:

ВИКОНАВЕЦЬ:
ТОВ «УТІЛЬВТОРПРОМ»

Юридична адреса: 65009, Одеська обл., м. Одеса, вул. Сонячна, буд. 5
код ЄДРПОУ 39447017
IBAN UA 163071230000026004020295025
у ПАТ «БАНК ВОСТОК» МФО 307123
(платник податку на прибуток на загальних засадах)
ІПН 394470115510
Контактна особа: Орел Володимир
(067) 494-21-26
4942126@gmail.com

Комерційний директор

_____ **Дмитро ПОПЕЙКО**

М.П.

ЗАМОВНИК:
ТОВ «ЕПІЦЕНТР К»

Місцезнаходження юр. особи:
04128, м. Київ, вул. Берковецька, буд. 6-К

код ЄДРПОУ 32490244,
IBAN UA983003460000026006010251917
в АТ «СЕНС БАНК», МФО 300346,
ІПН 324902426531,

Витяг з реєстру платників ПДВ
№ 182810450017 8
Контактна особа: Калінчук Євген

Директор Гіпермаркету «Епіцентр К» №6 м. Київ»

_____ **Тарас ПАНАСЮК**

М.П.

Додаток № 1 до Договору
№2024-114/ВО від «26» грудня 2024 року

ПРОТОКОЛ ПРО УЗГОДЖЕННЯ ВАРТОСТІ ПОСЛУГ ВИКОНАВЦЯ

м. Київ **«26» грудня 2024 року**

ТОВАРИСТВО З ОБМЕЖЕНОЮ ВІДПОВІДАЛЬНІСТЮ «ЕПІЦЕНТР К», надалі – **«ЗАМОВНИК»,** в особі Директора Гіпермаркету «Епіцентр К» №6, м.Київ Панасюка Тараса Григоровича, який діє на підставі Довіреності №9585 від 27.12.2024р, з однієї сторони, та

ТОВАРИСТВО З ОБМЕЖЕНОЮ ВІДПОВІДАЛЬНІСТЮ «УТІЛЬВТОРПРОМ» (Атестат виробництва, зареєстрований в Реєстрі Міністерства економіки України № UA.OD.AI.0032-23 від 01.12.2023 року), що діє відповідно до отриманої Ліцензії Міністерства захисту довкілля та природних ресурсів України за номером рішення № 615 від 04.06.2024 року на право провадження господарської діяльності з управління небезпечними відходами, іменоване надалі **«Виконавець»**, в особі Комерційного директора **Попейко Дмитра Сергійовича**, що діє на підставі Довіреності № 1 від 22.12.2023 року, з іншої сторони, а разом і надалі – **Сторони**, підписали даний протокол про те, що:

Відповідно до умов Договору **№2024-114/ВО від «26» грудня 2024 року** «Виконавець» надає (здійснює), а «Замовник» приймає по наступній договірній ціні комплекс послуг (робіт) з управління відходами Замовника, а саме збирання, перевезення, зберігання, оброблення, відновлення та/або видалення відходів Замовника:

№ п/п	Код відходів згідно НПВ	Найменування відходів	Од. виміру	Ціна, грн., без. ПДВ-20%	Ціна, грн., у т.ч. ПДВ-20%
1.	02 02 04	Шлам від очищення стічних вод на підприємстві	т	5250,00	6300,00
2.	02 03 04	Сировина та продукти, що не придатні для споживання або переробки	т	7500,00	9000,00
3.	03 01 01	Відходи кори та корка	т	2000,00-7500,00	2400,00-9000,00
4.	03 01 04*	Тирса, стружка, обрізки, деревина, ДСП і шпон, що містять небезпечні речовини	т	3000,00-7500,00	3600,00-9000,00
5.	08 01 21*	Відходи видалення фарби або лаку	т	9250,00	11100,00
6.	12 01 01	Ошурки, обрізки та стружка чорних металів	т	8000,00	9600,00
7.	12 01 13	Відходи процесів зварювання	т	8000,00	9600,00
8.	13 05 01*	Тверді частинки (відходи) із пісковловлювачів і масло-водовідокремлювачів	т	7000,00	8400,00
9.	13 05 08*	Суміші відходів камер пісковловлювачів і масло-водовідокремлювачів	т	7000,00	8400,00
10.	13 08 02*	Інші емульсії	т	7500,00	9000,00
11.	15 01 01	Паперова та картонна упаковка	т	3500,00	4200,00
12.	15 01 02	Пластмасова упаковка	т	3500,00	4200,00
13.	15 01 03	Дерев'яна упаковка	т	4500,00	5400,00
14.	15 01 06	Змішана упаковка	т	3250,00-10000,00	3900,00-12000,00
15.	15 02 02*	Абсорбенти, фільтрувальні матеріали (включаючи оливні фільтри інакше не зазначені), обтиральне ганчір'я та захисний одяг, забруднені небезпечними речовинами	т	8250,00	9900,00
16.	16 01 03	Відпрацьовані шини	т	5750,00	6900,00
17.	16 05 07*	Відходи неорганічної хімічної продукції, що складаються з небезпечних хімічних речовин чи містять їх	т	7500,00	9000,00
18.	16 06 01*	Свинцеві батареї	т	7250,00	8700,00
19.	16 06 06*	Окремо зібрані електроліти з батарей та акумуляторів	т	15000,00	18000,00
20.	17 01 01	Бетон	т	3000,00	3600,00
21.	17 01 02	Цегла	т	3000,00	3600,00
22.	17 01 03	Облицювальна плитка та кераміка	т	3000,00	3600,00
23.	17 02 01	Деревина	т	3000,00	3600,00
24.	17 02 02	Скло	т	3250,00	3900,00
25.	17 02 03	Пластмаси	т	3750,00	4500,00
26.	18 01 03*	Відходи, збирання та видалення яких обумовлено спеціальними вимогами для запобігання виникненню інфекції	т	20000,00	24000,00
27.	18 01 06*	Хімічні препарати, що складаються або містять небезпечні речовини	т	12500,00	15000,00
28.	20 01 01	Папір та картон	т	3000,00	3600,00

29.	20 01 08	Кухонні відходи та відходи підприємств громадського харчування, що піддаються біологічному розкладу	т	2750,00-7500,00	3300,00-9000,00
30.	20 01 10	Одяг	т	4750,00	5700,00
31.	20 01 11	Текстиль	т	3750,00	4500,00
32.	20 01 26*	Олія та жир інші, ніж зазначені за кодом 20 01 25	т	7500,00	9000,00 ***
33.	20 01 35*	Відходи електричного та електронного обладнання інші, ніж зазначені за кодами 20 01 21 та 20 01 23, що містять небезпечні компоненти	т	14500,00	17400,00
34.	20 01 39	Пластмаси	т	4000,00	4800,00
35.	20 01 40	Метал	т	4250,00	5100,00
36.	20 02 01	Відходи, що піддаються біологічному розкладу	т	5000,00	6000,00
37.	20 02 02	Ґрунт і каміння	т	3750,00	4500,00

	Додаткові послуги			
1	Послуга з перевезення небезпечних відходів (Довантаження до попутного транспорту 1 палетне місце масою до 200 кг (по м.Київ))**	послуга	2250,00	2700,00
2	Послуга з перевезення небезпечних відходів (Індивідуальна подача автомобіля вантажопідйомністю (до 4-х палетних місць) масою до 1500 кг (по м.Київ))**	послуга	3000,00	3600,00
3	Послуга з перевезення небезпечних відходів (Індивідуальна подача автомобіля вантажопідйомністю (до 12 палетних місць) масою до 5000 кг (по м.Київ))**	послуга	8000,00	9600,00

** - вартість Послуги з перевезення небезпечних відходів включає всі витрати Виконавця щодо перевезення небезпечних відходів до місця провадження діяльності з управління відходами.

*** - при передачі партії відходів більше ніж 2 т, вартість Послуг включатиме Послуги з перевезення (по м.Київ). При передачі партії менш ніж 2 т, вартість Послуг перевезення небезпечних відходів буде включено згідно тарифів, наведених у Додатку №1 до Договору в розділі Додаткові послуги.

1. Оплата послуг здійснюється в розмірі 100 % (сто відсотків) згідно Заявки Замовника – протягом 5 (п'яти) календарних днів з моменту отримання рахунку від Виконавця.

ВИКОНАВЕЦЬ:
ТОВ «УТІЛЬВТОРІПРОМ»

Комерційний директор

Дмитро ПОПЕЙКО

М.П.

ЗАМОВНИК:
ТОВ «ЕПІЦЕНТР К»

Директор невідокремленого структурного підрозділу «Гіпермаркет «Епіцентр К» №6 м. Київ»

Тарас ПАНАСЮК

М.П.

Додаток № 2 до Договору
№2024-114/ВО від «26» грудня 2024 року

«26» грудня 2024 року

м. Київ

ТОВАРИСТВО З ОБМЕЖЕНОЮ ВІДПОВІДАЛЬНІСТЮ «ЕПІЦЕНТР К», надалі – **«ЗАМОВНИК»,** в особі Директора невідокремленого структурного підрозділу «Гіпермаркет «Епіцентр К» №6, м.Київ Панасюка Тараса Григоровича, який діє на підставі Довіреності №9585 від 27.12.2024р, з однієї сторони, та **ТОВАРИСТВО З ОБМЕЖЕНОЮ ВІДПОВІДАЛЬНІСТЮ «УТІЛЬВТОРПРОМ»** (Атестат виробництва, зареєстрований в Реєстрі Міністерства економіки України № UA.OD.AI.0032-23 від 01.12.2023 року), що діє відповідно до отриманої Ліцензії Міністерства захисту довкілля та природних ресурсів України за номером рішення № 615 від 04.06.2024 року на право провадження господарської діяльності з управління небезпечними відходами, іменоване надалі **«Виконавець»**, в особі Комерційного директора **Попейко Дмитра Сергійовича**, що діє на підставі Довіреності № 1 від 22.12.2023 року, з іншої сторони, а разом і надалі - **Сторони**, погодили нижчезазначену форму заявки Замовника на надання послуг:

форма заявки Замовника на надання послуг (на фірмовому бланку підприємства)

НАЗВА ПІДПРИЄМСТВА (ЗАМОВНИКА)

«___»_____ 2024 року

Комерційному директору
ТОВ «УТІЛЬВТОРПРОМ»
Попейко Д.С.

Заявка

На виконання Договору № _____/ВО від «___» _____ 2024 року просимо Вас організувати надання послуг з управління наступних видів відходів:

№ п/п	Назва відходів згідно Національного переліку відходів (НПВ)	КОД НПВ	Одиниця виміру	Кількість

Бажаний термін приймання-передання відходів: _____
Адреса місцезнаходження відходів: _____
Контактна (уповноважена) особа підприємства: _____телефон_____

Тара/ упаковка відповідає вимогам Розділу 5 Договору.

_____ _____

(Посада уповноваженої особи Замовника) (П.І.Б уповноваженої особи Замовника)

ВИКОНАВЕЦЬ:
ТОВ «УТІЛЬВТОРПРОМ»

Комерційний директор

_____ **Дмитро ПОПЕЙКО**

М.П.

ЗАМОВНИК:
ТОВ «ЕПІЦЕНТР К»

Директор Гіпермаркету «Епіцентр К» №6 м. Київ»

_____ **Тарас ПАНАСЮК**

М.П.

Додаток №23 – Протоколи вимірювань показників складу та властивостей проб зворотних вод з очисних споруд стічних дощових вод за 2024 рік екологічної лабораторії ТОВ «НВО «АСПЕКТ-ЕКО»

ТОВ «Науково – виробниче об'єднання «АСПЕКТ – ЕКО»
Екологічна лабораторія

04073, м. Київ, вул. Сирецька, 33 т.432-78-17

ПРОТОКОЛ №4

вимірювань показників складу та властивостей проб вод
від *"29" листопада 2024р.*

Відповідно до доставлених проб вод від *"27" листопада 2024р.*
екологічною лабораторією ТОВ «Науково-виробниче об'єднання «АСПЕКТ – ЕКО»
(назва аналітпідрозділу)
яка за результатами оцінювання має визнання вимірювальних можливостей (сертифікат визнання вимірювальних можливостей № ПТ-365/23 від 11.10.23р.), виданий Всеукраїнським державним науково-виробничим центром стандартизації, метрології, сертифікації та захисту прав споживачів (ДП «Укрметртестстандарт».)
(дата,назва органу з акредитації)
проведено вимірювання показників складу та властивостей зворотних вод з очисних споруд стічних дощових вод

ТОВ "Епіцентр - К", Гіпермаркет №6,
м. Київ, вул. Берковецька, 6-В
(назва підприємства, адреса)

1. Відбір проб проведено відповідно до чинних нормативних документів (НД), перелік яких наведений в акті відбору проб.

2. Вимірювання проведені відповідно до: допущених до використання методик виконання вимірювань (МВВ). Шифри застосованих МВВ за Декларацією вимірювальних можливостей наводяться у розділі 4 "Результати вимірювань"
(назва, відомості про затвердження)

3. Назва документа, що регламентує нормовані значення вмісту показників, що наведені в розділі 4

3.1 Поверхневі води – гранично допустима концентрація (ГДК)

3.1.1 "Гігієнічні норми якості води водних об'єктів для задоволення питних, господарсько-побутових та інших потреб населення" затверджено наказом МОЗ України від 02.05.2022 р. №721;

3.1.2 "Обобщенный перечень предельно-допустимых концентраций (ПДК) и ориентировочно-безопасных уровней воздействия (ОБУВ) вредных веществ для воды рыбохозяйственных водоемов";

3.2 Зворотні води – допустима концентрація $C_д$, наведена в
_____
_____
_____
(назва установи, дата)

4.Результати вимірювань

Дата доставки проб	Номер проби за актом відбору	Точка і місце відбору (прив'язка до місцевості)	Показник							Шифр МВВ
			назва	позначення одиниці вимірювання	результат вимірювання	похибка вимірювання, *δ, (Δ), P=0,95**	нормоване значення			
							ГДК		$C_д$	
							за 3.1.1	за 3.1.2	за 3.2	
1	2	3	4	5	6	7	8	9	10	11
27.11.2024	1	Вихід з очисних споруд стічних дощових вод ЛОС-1	pH	од.pH	7,84	Δ=±0,1 од.pH	6,5-8,5			МВВ 081/12-0317-06
			Завислі речовини	мг/дм^3	11,0	δ =±(20-10)	+0,75 до фону			КНД 211.1.4.039-95
			ХСК	мгО/дм^3	25,3	δ = ±((13,5-0,01С)-6)	30,0			МВИ 081/37-0737-11
			Сухий залишок	мг/дм^3	246,0	δ = ± 5	1000			МВВ 081/12-0109-03
			Сульфати	мг/дм^3	22,5	Δ=±(2,5-100)	500,0			КНД 211.1.4.026-95
			Хлориди	мг/дм^3	26,4	δ = ± (20 - 7)	350,0			МВВ 081/12-0653-09
			Залізо загальне	мг/дм^3	0,28	δ = ±((41,1-55,6С)-10) Δ= ± (0,018 - 0,14√r), де r - розведення	0,30			МВИ 081/37-0734-11 КНД 211.1.4.034-95
			Нафтопродукти	мг/дм^3	0,24	δ = ± (50 - 28) δ = ± (25-14)	0,30			МВВ 081/12-0877-13 МВВ 081/12-0645-09
27.11.24	2	Вихід з очисних споруд стічних дощових вод ЛОС-2	pH	од.pH	7,80	Δ=±0,1 од.pH	6,5-8,5			МВВ 081/12-0317-06
			Завислі речовини	мг/дм^3	12,5	δ =±(20-10)	+0,75 до фону			КНД 211.1.4.039-95
			ХСК	мгО/дм^3	24,6	δ = ±((13,5-0,01С)-6)	30,0			МВИ 081/37-0737-11
			Сухий залишок	мг/дм^3	231,0	δ = ± 5	1000			МВВ 081/12-0109-03
			Сульфати	мг/дм^3	23,0	Δ=±(2,5-100)	500,0			КНД 211.1.4.026-95
			Хлориди	мг/дм^3	21,6	δ = ± (20 - 7)	350,0			МВВ 081/12-0653-09
			Залізо загальне	мг/дм^3	0,25	δ = ±((41,1-55,6С)-10) Δ= ± (0,018 - 0,14√r), де r - розведення	0,30			МВИ 081/37-0734-11 КНД 211.1.4.034-95
			Нафтопродукти	мг/дм^3	0,28	δ = ± (50 - 28) δ = ± (25-14)	0,30			МВВ 081/12-0877-13 МВВ 081/12-0645-09

* *δ-позначення характеристики відносної похибки. (Δ)- позначення характеристики абсолютної похибки*

Висновок: За результатами аналізів у стічних дощових водах, що відводяться з території, перевищень норм ГДК для водойм культурно-побутового водокористування не виявлено. Стічна дощова вода, що скидається з території підприємства відповідає «Гігієнічним нормам якості води водних об'єктів для задоволення питних, господарсько-побутових та інших потреб населення"

Директор ТОВ «НВО «АСПЕКТ-ЕКО» _____З.Безрук

Україна * Київ * Товариство з обмеженою відповідальністю "НАУКОВО-ВИРОБНИЧЕ ОБ'ЄДНАННЯ «АСПЕКТ-ЕКО» Ідентифікаційний код 37973934

ТОВ «Науково – виробниче об'єднання «АСПЕКТ – ЕКО»
Екологічна лабораторія

04073, м. Київ, вул. Сирецька, 33 т.432-78-17

ПРОТОКОЛ №3(2)

вимірювань показників складу та властивостей проб вод
від *"13" вересня 2024р.*

Відповідно до доставлених проб вод від *"11" вересня 2024р.*
екологічною лабораторією ТОВ «Науково-виробниче об'єднання «АСПЕКТ – ЕКО» ,
(назва аналітпідрозділу)
яка за результатами оцінювання має визнання вимірювальних можливостей (сертифікат визнання вимірювальних можливостей № ПТ-365/23 від 11.10.23р.), виданий Всеукраїнським державним науково-виробничим центром стандартизації, метрології, сертифікації та захисту прав споживачів (ДП «Укрметртестстандарт».) .
(дата,назва органу з акредитації)
проведено вимірювання показників складу та властивостей зворотних вод з очисних споруд стічних дощових вод

ТОВ "Епіцентр - К", Гіпермаркет №6,
м. Київ, вул. Берковецька, 6-В
(назва підприємства, адреса)

1. Відбір проб проведено відповідно до чинних нормативних документів (НД), перелік яких наведений в акті відбору проб.

2. Вимірювання проведені відповідно до: допущених до використання методик виконання вимірювань (МВВ). Шифри застосованих МВВ за Декларацією вимірювальних можливостей наводяться у розділі 4 "Результати вимірювань" .
(назва, відомості про затвердження)

3. Назва документа, що регламентує нормовані значення вмісту показників, що наведені в розділі 4

3.1 Поверхневі води – гранично допустима концентрація (ГДК)

3.1.1 "Гігієнічні норми якості води водних об'єктів для задоволення питних, господарсько-побутових та інших потреб населення" затверджено наказом МОЗ України від 02.05.2022 р. №721;

3.1.2 "Обобщенный перечень предельно-допустимых концентраций (ПДК) и ориентировочно-безопасных уровней воздействия (ОБУВ) вредных веществ для воды рыбохозяйственных водоемов";

3.2 Зворотні води – допустима концентрація $C_Д$, наведена в
_____
_____
_____
(назва установи, дата)

4.Результати вимірювань

Дата доставки проб	Номер проби за актом відбору	Точка і місце відбору (прив'язка до місцевості)	Показник				нормоване значення			Шифр МВВ
			назва	позначення одиниці вимірювання	результат вимірювання	похибка вимірювання, *δ, (Δ), P=0,95**	ГДК за 3.1.1	ГДК за 3.1.2	$C_д$ за 3.2	
1	2	3	4	5	6	7	8	9	10	11
11.09.2024	1	Вхід на очисні споруди стічних дощових вод ЛОС-1	pH	од.pH	7,78	Δ=±0,1 од.pH				МВВ 081/12-0317-06
			Завислі речовини	мг/дм^3	136,0	δ =±(20-10)				КНД 211.1.4.039-95
			ХСК	мгО/дм^3	87,0	δ = ±((13,5-0,01С)-6)				МВИ 081/37-0737-11
			Сухий залишок	мг/дм^3	572,0	δ = ± 5				МВВ 081/12-0109-03
			Сульфати	мг/дм^3	31,5	Δ=±(2,5-100)				КНД 211.1.4.026-95
			Хлориди	мг/дм^3	28,4	δ = ± (20 - 7)				МВВ 081/12-0653-09
			Залізо загальне	мг/дм^3	0,42	δ = ±((41,1-55,6С)-10) Δ= ± (0,018 - 0,14√r), де r - розведення				МВИ 081/37-0734-11 КНД 211.1.4.034-95
			Нафтопродукти	мг/дм^3	0,84	δ = ± (50 - 28) δ = ± (25-14)				МВВ 081/12-0877-13 МВВ 081/12-0645-09
11.09.2024	2	Вихід з очисних споруд стічних дощових вод ЛОС-1	pH	од.pH	7,75	Δ=±0,1 од.pH	6,5-8,5			МВВ 081/12-0317-06
			Завислі речовини	мг/дм^3	11,5	δ =±(20-10)	+0,75 до фону			КНД 211.1.4.039-95
			ХСК	мгО/дм^3	29,4	δ = ±((13,5-0,01С)-6)	30,0			МВИ 081/37-0737-11
			Сухий залишок	мг/дм^3	234,0	δ = ± 5	1000			МВВ 081/12-0109-03
			Сульфати	мг/дм^3	27,4	Δ=±(2,5-100)	500,0			КНД 211.1.4.026-95
			Хлориди	мг/дм^3	24,3	δ = ± (20 - 7)	350,0			МВВ 081/12-0653-09
			Залізо загальне	мг/дм^3	0,25	δ = ±((41,1-55,6С)-10) Δ= ± (0,018 - 0,14√r), де r - розведення	0,30			МВИ 081/37-0734-11 КНД 211.1.4.034-95
			Нафтопродукти	мг/дм^3	0,28	δ = ± (50 - 28) δ = ± (25-14)	0,30			МВВ 081/12-0877-13 МВВ 081/12-0645-09

* *δ-позначення характеристики відносної похибки, (Δ)- позначення характеристики абсолютної похибки*

Висновок: За результатами аналізів у стічних дощових водах, що відводяться з території, перевищень норм ГДК для водойм культурно-побутового водокористування не виявлено. Стічна дощова вода, що скидається з території підприємства відповідає «Гігієнічним нормам якості води водних об'єктів для задоволення питних, господарсько-побутових та інших потреб населення".

Директор ТОВ «НВО «АСПЕКТ-ЕКО» _____ З.Безрук

Україна * м.Київ * Товариство з обмеженою відповідальністю "НАУКОВО-ВИРОБНИЧЕ ОБ'ЄДНАННЯ «АСПЕКТ-ЕКО» Ідентифікаційний код 37973934

ТОВ «Науково – виробниче об'єднання «АСПЕКТ – ЕКО»
Екологічна лабораторія

04073, м. Київ, вул. Сирецька, 33 т.432-78-17

ПРОТОКОЛ №3(1)

вимірювань показників складу та властивостей проб вод
від *"13" вересня 2024р.*

Відповідно до доставлених проб вод від *"11" вересня 2024р.*
екологічною лабораторією ТОВ «Науково-виробниче об'єднання «АСПЕКТ – ЕКО»,
(назва аналітпідрозділу)
яка за результатами оцінювання має визнання вимірювальних можливостей (сертифікат визнання вимірювальних можливостей № ПТ-365/23 від 11.10.23р.), виданий Всеукраїнським державним науково-виробничим центром стандартизації, метрології, сертифікації та захисту прав споживачів (ДП «Укрметртестстандарт».).
(дата,назва органу з акредитації)
проведено вимірювання показників складу та властивостей зворотних вод з очисних споруд стічних дощових вод

ТОВ "Епіцентр - К", Гіпермаркет №6,
м. Київ, вул. Берковецька, 6-В
(назва підприємства, адреса)

1. Відбір проб проведено відповідно до чинних нормативних документів (НД), перелік яких наведений в акті відбору проб.

2. Вимірювання проведені відповідно до: допущених до використання методик виконання вимірювань (МВВ). Шифри застосованих МВВ за Декларацією вимірювальних можливостей наводяться у розділі 4 "Результати вимірювань".
(назва, відомості про затвердження)

3. Назва документа, що регламентує нормовані значення вмісту показників, що наведені в розділі 4

3.1 Поверхневі води – гранично допустима концентрація (ГДК)

3.1.1 "Гігієнічні норми якості води водних об'єктів для задоволення питних, господарсько-побутових та інших потреб населення" затверджено наказом МОЗ України від 02.05.2022 р. №721;

3.1.2 "Обобщенный перечень предельно-допустимых концентраций (ПДК) и ориентировочно-безопасных уровней воздействия (ОБУВ) вредных веществ для воды рыбохозяйственных водоемов";

3.2 Зворотні води – допустима концентрація $C_д$, наведена в
_____
_____
_____
(назва установи, дата)

4.Результати вимірювань

Дата доставки проб	Номер проби за актом відбору	Точка і місце відбору (прив'язка до місцевості)	Показник							Шифр МВВ
			назва	позначення одиниці вимірювання	результат вимірювання	похибка вимірювання, *δ, (Δ), P=0,95**	нормоване значення			
							ГДК		$C_д$	
							за 3.1.1	за 3.1.2	за 3.2	
1	2	3	4	5	6	7	8	9	10	11
11.09.2024	3	Вхід на очисні споруди стічних дощових вод ЛОС-2	pH	од.pH	7,75	Δ=±0,1 од.pH				МВВ 081/12-0317-06
			Завислі речовини	мг/дм^3	156,0	δ =±(20-10)				КНД 211.1.4.039-95
			ХСК	мгО/дм^3	86,4	δ = ±((13,5-0,01С)-6)				МВИ 081/37-0737-11
			Сухий залишок	мг/дм^3	486,0	δ = ± 5				МВВ 081/12-0109-03
			Сульфати	мг/дм^3	32,5	Δ=±(2,5-100)				КНД 211.1.4.026-95
			Хлориди	мг/дм^3	31,2	δ = ± (20 - 7)				МВВ 081/12-0653-09
			Залізо загальне	мг/дм^3	0,54	δ = ±((41,1-55,6С)-10) Δ= ± (0,018 - 0,14√r), де r - розведення				МВИ 081/37-0734-11 КНД 211.1.4.034-95
			Нафтопродукти	мг/дм^3	0,67	δ = ± (50 - 28) δ = ± (25-14)				МВВ 081/12-0877-13 МВВ 081/12-0645-09
11.09.2024	4	Вихід з очисних споруд стічних дощових вод ЛОС-2	pH	од.pH	7,72	Δ=±0,1 од.pH	6,5-8,5			МВВ 081/12-0317-06
			Завислі речовини	мг/дм^3	12,5	δ =±(20-10)	+0,75 до фону			КНД 211.1.4.039-95
			ХСК	мгО/дм^3	24,6	δ = ±((13,5-0,01С)-6)	30,0			МВИ 081/37-0737-11
			Сухий залишок	мг/дм^3	135,0	δ = ± 5	1000			МВВ 081/12-0109-03
			Сульфати	мг/дм^3	25,5	Δ=±(2,5-100)	500,0			КНД 211.1.4.026-95
			Хлориди	мг/дм^3	26,4	δ = ± (20 - 7)	350,0			МВВ 081/12-0653-09
			Залізо загальне	мг/дм^3	0,26	δ = ±((41,1-55,6С)-10) Δ= ± (0,018 - 0,14√r), де r - розведення	0,30			МВИ 081/37-0734-11 КНД 211.1.4.034-95
			Нафтопродукти	мг/дм^3	0,24	δ = ± (50 - 28) δ = ± (25-14)	0,30			МВВ 081/12-0877-13 МВВ 081/12-0645-09

* *δ-позначення характеристики відносної похибки, (Δ)- позначення характеристики абсолютної похибки*

Висновок: За результатами аналізів у стічних дощових водах, що відводяться з території, перевищень норм ГДК для водойм культурно-побутового водокористування не виявлено. Стічна дощова вода, що скидається з території підприємства відповідає «Гігієнічним нормам якості води водних об'єктів для задоволення питних, господарсько-побутових та інших потреб населення".

Директор ТОВ «НВО «АСПЕКТ-ЕКО» _____З.Безрук

"НАУКОВО-ВИРОБНИЧЕ ОБ'ЄДНАННЯ «АСПЕКТ-ЕКО» Ідентифікаційний код 37973934 м.Київ Україна * товариство з обмеженою відповідальністю *

ТОВ «Науково – виробниче об'єднання «АСПЕКТ – ЕКО»
Екологічна лабораторія

04073, м. Київ, вул. Сирецька, 33 т.432-78-17

ПРОТОКОЛ №-28

вимірювань показників складу та властивостей проб вод
від *"30" квітня 2024р.*

Відповідно до доставлених проб вод від *"25" квітня 2024р.*
екологічною лабораторією ТОВ «Науково-виробниче об'єднання «АСПЕКТ – ЕКО» ,
(назва аналітпідрозділу)
яка за результатами оцінювання має визнання вимірювальних можливостей (сертифікат визнання вимірювальних можливостей № ПТ-365/23 від 11.10.23р.), виданий Всеукраїнським державним науково-виробничим центром стандартизації, метрології, сертифікації та захисту прав споживачів (ДП «Укрметртестстандарт».) .
(дата,назва органу з акредитації)
проведено вимірювання показників складу та властивостей зворотних вод з очисних споруд стічних дощових вод

ТОВ "Епіцентр - К", Гіпермаркет №6,
м. Київ, вул. Берковецька, 6-В
(назва підприємства, адреса)

1. Відбір проб проведено відповідно до чинних нормативних документів (НД), перелік яких наведений в акті відбору проб.

2. Вимірювання проведені відповідно до: допущених до використання методик виконання вимірювань (МВВ). Шифри застосованих МВВ за Декларацією вимірювальних можливостей наводяться у розділі 4 "Результати вимірювань" . .
(назва, відомості про затвердження)

3. Назва документа, що регламентує нормовані значення вмісту показників, що наведені в розділі 4

3.1 Поверхневі води – гранично допустима концентрація (ГДК)

3.1.1 "Гігієнічні норми якості води водних об'єктів для задоволення питних, господарсько-побутових та інших потреб населення" затверджено наказом МОЗ України від 02.05.2022 р. №721;

3.1.2 "Обобщенный перечень предельно-допустимых концентраций (ПДК) и ориентировочно-безопасных уровней воздействия (ОБУВ) вредных веществ для воды рыбохозяйственных водоемов";

3.2 Зворотні води – допустима концентрація $C_Д$, наведена в
_____
_____
_____
(назва установи, дата)

4.Результати вимірювань

Дата доставки проб	Номер проби за актом відбору	Точка і місце відбору (прив'язка до місцевості)	Показник							Шифр МВВ
			назва	позначення одиниці вимірювання	результат вимірювання	похибка вимірювання, *δ, (Δ), P=0,95**	нормоване значення			
							ГДК		$C_Д$	
							за 3.1.1	за 3.1.2	за 3.2	
1	2	3	4	5	6	7	8	9	10	11
25.04.2024	1	Вихід з очисних споруд стічних дощових вод ЛОС-1	pH	од.pH	7,42	Δ=±0,1 од.pH	6,5-8,5			МВВ 081/12-0317-06
			Завислі речовини	мг/дм^3	11,2	δ =±(20-10)	+0,75 до фону			КНД 211.1.4.039-95
			ХСК	мгО/дм^3	24,2	δ = ±((13,5-0,01С)-6)	30,0			МВИ 081/37-0737-11
			Сухий залишок	мг/дм^3	324,0	δ = ± 5	1000			МВВ 081/12-0109-03
			Сульфати	мг/дм^3	23,5	Δ=±(2,5-100)	500,0			КНД 211.1.4.026-95
			Хлориди	мг/дм^3	22,4	δ = ± (20 - 7)	350,0			МВВ 081/12-0653-09
			Залізо загальне	мг/дм^3	0,27	δ = ±((41,1-55,6С)-10) Δ= ± (0,018 - 0,14√г), де г - розведення	0,30			МВИ 081/37-0734-11 КНД 211.1.4.034-95
			Нафтопродукти	мг/дм^3	0,24	δ = ± (50 - 28) δ = ± (25-14)	0,30			МВВ 081/12-0877-13 МВВ 081/12-0645-09
25.04.2024	2	Вихід з очисних споруд стічних дощових вод ЛОС-2	pH	од.pH	7,45	Δ=±0,1 од.pH	6,5-8,5			МВВ 081/12-0317-06
			Завислі речовини	мг/дм^3	10,5	δ =±(20-10)	+0,75 до фону			КНД 211.1.4.039-95
			ХСК	мгО/дм^3	27,5	δ = ±((13,5-0,01С)-6)	30,0			МВИ 081/37-0737-11
			Сухий залишок	мг/дм^3	332,0	δ = ± 5	1000			МВВ 081/12-0109-03
			Сульфати	мг/дм^3	23,0	Δ=±(2,5-100)	500,0			КНД 211.1.4.026-95
			Хлориди	мг/дм^3	21,2	δ = ± (20 - 7)	350,0			МВВ 081/12-0653-09
			Залізо загальне	мг/дм^3	0,26	δ = ±((41,1-55,6С)-10) Δ= ± (0,018 - 0,14√г), де г - розведення	0,30			МВИ 081/37-0734-11 КНД 211.1.4.034-95
			Нафтопродукти	мг/дм^3	0,28	δ = ± (50 - 28) δ = ± (25-14)	0,30			МВВ 081/12-0877-13 МВВ 081/12-0645-09

* *δ-позначення характеристики відносної похибки, (Δ)- позначення характеристики абсолютної похибки*

Висновок: За результатами аналізів у стічних дощових водах, що відводяться з території, перевищень норм ГДК для водойм культурно-побутового водокористування не виявлено. Стічна дощова вода, що скидається з території підприємства відповідає «Гігієнічним нормам якості води водних об'єктів для задоволення питних, господарсько-побутових та інших потреб населення"

Директор ТОВ «НВО «АСПЕКТ-ЕКО» _____З.Безрук

Україна * м.Київ * Товариство з обмеженою відповідальністю "НАУКОВО-ВИРОБНИЧЕ ОБ'ЄДНАННЯ «АСПЕКТ-ЕКО» Ідентифікаційний код 37973934

ТОВ «Науково – виробниче об'єднання «АСПЕКТ – ЕКО»
Екологічна лабораторія

04073, м. Київ, вул. Сирецька, 33 т.432-78-17

ПРОТОКОЛ №18

вимірювань показників складу та властивостей проб вод
від *"29" січня 2024р.*

Відповідно до доставлених проб вод від *"25" січня 2024р.*
екологічною лабораторією ТОВ «Науково-виробниче об'єднання «АСПЕКТ – ЕКО»
(назва аналітпідрозділу)
яка за результатами оцінювання має визнання вимірювальних можливостей (сертифікат визнання вимірювальних можливостей № ПТ-365/23 від 11.10.23р.), виданий Всеукраїнським державним науково-виробничим центром стандартизації, метрології, сертифікації та захисту прав споживачів (ДП «Укрметртестстандарт».)
(дата,назва органу з акредитації)
проведено вимірювання показників складу та властивостей зворотних вод з очисних споруд стічних дощових вод

ТОВ "Епіцентр - К", Гіпермаркет №6,
м. Київ, вул. Берковецька, 6-В
(назва підприємства, адреса)

1. Відбір проб проведено відповідно до чинних нормативних документів (НД), перелік яких наведений в акті відбору проб.

2. Вимірювання проведені відповідно до: допущених до використання методик виконання вимірювань (МВВ). Шифри застосованих МВВ за Декларацією вимірювальних можливостей наводяться у розділі 4 "Результати вимірювань"
(назва, відомості про затвердження)

3. Назва документа, що регламентує нормовані значення вмісту показників, що наведені в розділі 4

3.1 Поверхневі води – гранично допустима концентрація (ГДК)

3.1.1 "Гігієнічні норми якості води водних об'єктів для задоволення питних, господарсько-побутових та інших потреб населення" затверджено наказом МОЗ України від 02.05.2022 р. №721;

3.1.2 "Обобщенный перечень предельно-допустимых концентраций (ПДК) и ориентировочно-безопасных уровней воздействия (ОБУВ) вредных веществ для воды рыбохозяйственных водоемов";

3.2 Зворотні води – допустима концентрація $C_Д$, наведена в
_____
_____
_____
(назва установи, дата)

4.Результати вимірювань

Дата доставки проб	Номер проби за актом відбору	Точка і місце відбору (прив'язка до місцевості)	Показник							Шифр МВВ
			назва	позначення одиниці вимірювання	результат вимірювання	похибка вимірювання, δ, (Δ), P=0,95*	нормоване значення			
							ГДК		$C_д$	
							за 3.1.1	за 3.1.2	за 3.2	
1	2	3	4	5	6	7	8	9	10	11
25.01.2024	1	Вхід на очисні споруди стічних дощових вод ЛОС-1	pH	од.pH	7,84	Δ=±0,1 од.pH				МВВ 081/12-0317-06
			Завислі речовини	мг/дм^3	148,0	δ =±(20-10)				КНД 211.1.4.039-95
			ХСК	мгО/дм^3	82,0	δ = ±((13,5-0,01С)-6)				МВИ 081/37-0737-11
			Сухий залишок	мг/дм^3	565,0	δ = ± 5				МВВ 081/12-0109-03
			Сульфати	мг/дм^3	37,6	Δ=±(2,5-100)				КНД 211.1.4.026-95
			Хлориди	мг/дм^3	44,8	δ = ± (20 - 7)				МВВ 081/12-0653-09
			Залізо загальне	мг/дм^3	0,56	δ = ±((41,1-55,6С)-10) Δ= ± (0,018 - 0,14√r), де r - розведення				МВИ 081/37-0734-11 КНД 211.1.4.034-95
			Нафтопродукти	мг/дм^3	0,87	δ = ± (50 - 28) δ = ± (25-14)				МВВ 081/12-0877-13 МВВ 081/12-0645-09
25.01.2024	2	Вихід з очисних споруд стічних дощових вод ЛОС-1	pH	од.pH	7,82	Δ=±0,1 од.pH	6,5-8,5			МВВ 081/12-0317-06
			Завислі речовини	мг/дм^3	10,5	δ =±(20-10)	+0,75 до фону			КНД 211.1.4.039-95
			ХСК	мгО/дм^3	24,7	δ = ±((13,5-0,01С)-6)	30,0			МВИ 081/37-0737-11
			Сухий залишок	мг/дм^3	328,0	δ = ± 5	1000			МВВ 081/12-0109-03
			Сульфати	мг/дм^3	32,5	Δ=±(2,5-100)	500,0			КНД 211.1.4.026-95
			Хлориди	мг/дм^3	38,2	δ = ± (20 - 7)	350,0			МВВ 081/12-0653-09
			Залізо загальне	мг/дм^3	0,27	δ = ±((41,1-55,6С)-10) Δ= ± (0,018 - 0,14√r), де r - розведення	0,30			МВИ 081/37-0734-11 КНД 211.1.4.034-95
			Нафтопродукти	мг/дм^3	0,22	δ = ± (50 - 28) δ = ± (25-14)	0,30			МВВ 081/12-0877-13 МВВ 081/12-0645-09

** δ-позначення характеристики відносної похибки. (Δ)- позначення характеристики абсолютної похибки*

Висновок: За результатами аналізів у стічних дощових водах, що відводяться з території, перевищень норм ГДК для водойм культурно-побутового водокористування не виявлено. Стічна дощова вода, що скидається з території підприємства відповідає «Гігієнічним нормам якості води водних об'єктів для задоволення питних, господарсько-побутових та інших потреб населення"

Директор ТОВ «НВО «АСПЕКТ-ЕКО» _____ З.Безрук

Товариство з обмеженою відповідальністю * Україна * м.Київ "НАУКОВО-ВИРОБНИЧЕ ОБ'ЄДНАННЯ «АСПЕКТ-ЕКО» Ідентифікаційний код 37973934

ТОВ «Науково – виробниче об'єднання «АСПЕКТ – ЕКО»
Екологічна лабораторія

04073, м. Київ, вул. Сирецька, 33 т.432-78-17

ПРОТОКОЛ

вимірювань показників складу та властивостей проб вод
від *"29" січня 2024р.*

Відповідно до доставлених проб вод від *"25" січня 2024р.*
екологічною лабораторією ТОВ «Науково-виробниче об'єднання «АСПЕКТ – ЕКО»
(назва аналітпідрозділу)
яка за результатами оцінювання має визнання вимірювальних можливостей (сертифікат визнання вимірювальних можливостей № ПТ-365/23 від 11.10.23р.), виданий Всеукраїнським державним науково-виробничим центром стандартизації, метрології, сертифікації та захисту прав споживачів (ДП «Укрметртестстандарт».)
(дата,назва органу з акредитації)
проведено вимірювання показників складу та властивостей зворотних вод з очисних споруд стічних дощових вод

ТОВ "Епіцентр - К", Гіпермаркет №6,
м. Київ, вул. Берковецька, 6-В
(назва підприємства, адреса)

1. Відбір проб проведено відповідно до чинних нормативних документів (НД), перелік яких наведений в акті відбору проб.

2. Вимірювання проведені відповідно до: допущених до використання методик виконання вимірювань (МВВ). Шифри застосованих МВВ за Декларацією вимірювальних можливостей наводяться у розділі 4 "Результати вимірювань"
(назва, відомості про затвердження)

3. Назва документа, що регламентує нормовані значення вмісту показників, що наведені в розділі 4

3.1 Поверхневі води – гранично допустима концентрація (ГДК)

3.1.1 "Гігієнічні норми якості води водних об'єктів для задоволення питних, господарсько-побутових та інших потреб населення" затверджено наказом МОЗ України від 02.05.2022 р. №721;

3.1.2 "Обобщенный перечень предельно-допустимых концентраций (ПДК) и ориентировочно-безопасных уровней воздействия (ОБУВ) вредных веществ для воды рыбохозяйственных водоемов";

3.2 Зворотні води – допустима концентрація Сд, наведена в
_____
_____
_____
(назва установи, дата)

4.Результати вимірювань

Дата доставки проб	Номер проби за актом відбору	Точка і місце відбору (прив'язка до місцевості)	Показник							Шифр МВВ
			назва	позначення одиниці вимірювання	результат вимірювання	похибка вимірювання, δ, (Δ), P=0,95*	нормоване значення			
							ГДК		$C_д$	
							за 3.1.1	за 3.1.2	за 3.2	
1	2	3	4	5	6	7	8	9	10	11
25.01.2024	3	Вхід на очисні споруди стічних дощових вод ЛОС-2	pH	од.pH	7,82	Δ=±0,1 од.pH				МВВ 081/12-0317-06
			Завислі речовини	мг/дм^3	161,0	δ =±(20-10)				КНД 211.1.4.039-95
			ХСК	мгО/дм^3	73,0	δ = ±((13,5-0,01С)-6)				МВИ 081/37-0737-11
			Сухий залишок	мг/дм^3	472,0	δ = ± 5				МВВ 081/12-0109-03
			Сульфати	мг/дм^3	32,0	Δ=±(2,5-100)				КНД 211.1.4.026-95
			Хлориди	мг/дм^3	38,4	δ = ± (20 - 7)				МВВ 081/12-0653-09
			Залізо загальне	мг/дм^3	0,47	δ = ±((41,1-55,6С)-10) Δ= ± (0,018 - 0,14√r), де r - розведення				МВИ 081/37-0734-11 КНД 211.1.4.034-95
			Нафтопродукти	мг/дм^3	0,61	δ = ± (50 - 28) δ = ± (25-14)				МВВ 081/12-0877-13 МВВ 081/12-0645-09
25.01.2024	4	Вихід з очисних споруд стічних дощових вод ЛОС-2	pH	од.pH	7,80	Δ=±0,1 од.pH	6,5-8,5			МВВ 081/12-0317-06
			Завислі речовини	мг/дм^3	12,0	δ =±(20-10)	+0,75 до фону			КНД 211.1.4.039-95
			ХСК	мгО/дм^3	25,3	δ = ±((13,5-0,01С)-6)	30,0			МВИ 081/37-0737-11
			Сухий залишок	мг/дм^3	157,0	δ = ± 5	1000			МВВ 081/12-0109-03
			Сульфати	мг/дм^3	28,2	Δ=±(2,5-100)	500,0			КНД 211.1.4.026-95
			Хлориди	мг/дм^3	32,5	δ = ± (20 - 7)	350,0			МВВ 081/12-0653-09
			Залізо загальне	мг/дм^3	0,21	δ = ±((41,1-55,6С)-10) Δ= ± (0,018 - 0,14√r), де r - розведення	0,30			МВИ 081/37-0734-11 КНД 211.1.4.034-95
			Нафтопродукти	мг/дм^3	0,27	δ = ± (50 - 28) δ = ± (25-14)	0,30			МВВ 081/12-0877-13 МВВ 081/12-0645-09

* *δ-позначення характеристики відносної похибки, (Δ)- позначення характеристики абсолютної похибки*

Висновок: За результатами аналізів у стічних дощових водах, що відводяться з території, перевищень норм ГДК для водойм культурно-побутового водокористування не виявлено. Стічна дощова вода, що скидається з території підприємства відповідає «Гігієнічним нормам якості води водних об'єктів для задоволення питних, господарсько-побутових та інших потреб населення».

Директор ТОВ «НВО «АСПЕКТ-ЕКО» _____З.Безрук

Україна * Товариство з обмеженою відповідальністю * м.Київ * "НАУКОВО-ВИРОБНИЧЕ ОБ'ЄДНАННЯ "АСПЕКТ-ЕКО" Ідентифікаційний код 37973934

Додаток №24 – Протокол контролю викидів забруднюючих речовин в атмосферне повітря від стаціонарних джерел від 31.05.2024 екологічної лабораторії ТОВ «НВО «АСПЕКТ-ЕКО»

МІНЕКОНОМІКИ

ДЕРЖАВНЕ ПІДПРИЄМСТВО
«ВСЕУКРАЇНСЬКИЙ ДЕРЖАВНИЙ НАУКОВО-ВИРОБНИЧИЙ ЦЕНТР СТАНДАРТИЗАЦІЇ, МЕТРОЛОГІЇ, СЕРТИФІКАЦІЇ ТА ЗАХИСТУ ПРАВ СПОЖИВАЧІВ»
(ДП «УКРМЕТРТЕСТСТАНДАРТ»)

СЕРТИФІКАТ
визнання вимірювальних можливостей
CERTIFICATE
of measurement capabilities recognition

Від 11.10 2023 р. № ПТ- 365 / 23

Укрметртест

Виданий ТОВАРИСТВУ З ОБМЕЖЕНОЮ ВІДПОВІДАЛЬНІСТЮ «НАУКОВО-ВИРОБНИЧЕ ОБ'ЄДНАННЯ «АСПЕКТ - ЕКО» (вул. Сирецька, 33, м. Київ, 04073) та засвідчує, що за результатами оцінювання (акт від 11.10.2023) ДП «УКРМЕТРТЕСТСТАНДАРТ» визнає вимірювальні можливості екологічної лабораторії, що наведені в додатку до цього сертифіката і є невід'ємною його складовою частиною, та підтверджує необхідну й достатню релевантність з відповідними положеннями ДСТУ ISO 10012:2005 Системи керування вимірюванням. Вимоги до процесів вимірювання та вимірювального обладнання (ISO 10012:2003, IDT).

Сертифікат чинний до 10.10. 2025 р.

Додаток: перелік вимірювальних можливостей.

Заступник генерального директора з метрології, оцінки відповідності засобів вимірювальної техніки та наукової діяльності

_____ Юрій КУЗЬМЕНКО

М.П.

Товариство з обмеженою відповідальністю «НВО «АСПЕКТ-ЕКО»
Екологічна лабораторія

04073, м. Київ, вул. Сирецька, 33 тел.432-78-17

ПРОТОКОЛ

вимірювань вмісту забруднюючих речовин в організованих викидах стаціонарних джерел
від «31» *травня* 2024 р.

Відповідно до актів відбору проб від *13 - 23 травня 2024 р.*
екологічної лабораторії ТОВ «НВО «АСПЕКТ-ЕКО». Сертифікат визнання вимірювальних можливостей № ПТ-365/23 виданий 11.10.23р. чинний до 10.10.25р., виданий ДП «Укрметртестстандарт»
проведено вимірювання вмісту забруднюючих речовин (ЗР) в організованих викидах стаціонарних джерел

ТОВ «Епіцентр К». 04128, м. Київ, вул. Берковецька 6-В
(назва підприємства, адреса)

1. Відбір проб проведено відповідно до чинних нормативних документів (НД).

2. Вимірювання проведені відповідно до:
- КНД 211.2.3.063-98 «Метрологічне забезпечення. Відбір проб промислових викидів. Інструкція»;
- методик виконання вимірювань (МВВ) (визначень) складу та властивостей проб об'єктів довкілля, викидів, відходів і скидів, допущених Укрметртестстандартом України
(назва, відомості про затвердження)

Шифри застосованих МВВ наводяться в розділі «Результати вимірювань»;
- МВВ, що не увійшли до «Переліку» -

3. При вимірюванні застосовані такі основні засоби вимірювальної техніки (ЗВТ): вимірювач швидкості ИС-1 №544 сертифікат калібрування № UA/22/230829/001333 від 29.08.2023р., вимірювач швидкості ИС-2 №662 сертифікат калібрування № UA/22/230829/001332 від 29.08.2023р., вимірювач температури ИТ-1 №430 свідоцтво №24-2/1327 від 05.09.2023р., мановаккумметр цифровий ММЦ-200 №706 свідоцтво №39-02/1241 від 01.09.2023р., ваги лабораторні електронні WPS 60/120/C/2 №0052 свідоцтво №35-02/9767 від 16.05.2023р., ваги лабораторні електронні WPS 60/120/C/2 №0052 свідоцтво №35-02/2793 від 21.05.2024р., ротаметри №190, №331, №425, №422 протокол вимірювань №39-01-8/0165 від 24.05.2023р., фотоелектроколориметр КФК-2МП №000045 свідоцтво №37/0513 від 17.05.2023р. фотоелектроколориметр КФК-2МП №000045 свідоцтво №37/0723 від 17.05.2024р. газоаналізатор ОКСИ 5М-5Н №110651 свідоцтво №84592/13 від 14.11.2023р.
(назва, тип, заводський номер, відомості про повірку)

4. Перерахунок вмісту ЗР у викидах паливовикористовуючого обладнання на відповідну об'ємну частку кисню (коефіцієнт надлишку повітря), виконаний відповідно до ДСТУ 2326-93, ГОСТ 10617-83, ГОСТ 28269-89.
(зайве викреслити)

5. Дозвіл на викиди забруднюючих речовин в атмосферне повітря стаціонарними джерелами: № 8038600000-10350 виданий УПРАВЛІННЯМ ЕКОЛОГІЇ ТА ПРИРОДНИХ РЕСУРСІВ м. Київ 02.05.2022р., чинний до 02.05.2032р.

Результати контрольних замірів викидів шкідливих забруднюючих речовин в атмосферне повітря від стаціонарних джерел забруднення атмосфери на ТОВ "Епіцентр К" 04128, м. Київ, Святошинський р-н, вул. Берковецька 6 В за 2024 рік

Дати відбору проб та вимірювання	Назви виробництва, цеху, дільниці, джерела утворення ЗР, характеристика та навантаження під час відбору проб	Номер, назва ДВ, ДУ; місце відбору проб та D або A x B перерізу газоходу, м	Параметри газопилового потоку (у місці відбору проб)				Назва ЗР	Номер об'єдн. проби	Масова концентрація ЗР ρ_B		Масова витрата викиду ЗР qm , г/с	Норматив викиду			Відомості про МВВ		
												концентрація					
			температура $t_г$, °C	швидкість υ , м/с	об'ємна витрата qv_0 *), м³/с	вміст кисню φ_{O2}, %			мг/м³	сумарна кон-ція, мг/м³ у перерахунку на O_2=15%, O_2=6 %		ρ_B, мг/м³	ρ_B у перерахунку на O_2 =15 % O_2 =6 % мг/м³	масова витрата викиду ЗР qm, г/с	шифр МВВ	похибка вимірю вання,**) δ, %, (Δ) P = 0,95 концентрації ЗР ρ_B	масової витрати q_m
1	2	3	4	5	6	7	8	9	10	11	12	13	14	15	16	17	18
13.05.2024	Дизель-генератор Olympian GEP-700-1	ДВ № 1 D = 0,25	64,0	7,1	0,28	14,50	Речовини у вигляді суспендованих твердих частинок	1	10,69	9,87	0,002993	-	150	-	МВВ 081/12-0161-05	± 25,0	± 25,8
								2	9,20	8,49	0,002576						
								3	10,20	9,42	0,002856						
								4	11,44	10,56	0,003203						
								5	9,70	8,95	0,002716						
								Середнє	10,25	9,46	0,002869						
13.05.2024	Дизель-генератор Olympian GEP-700-1	ДВ № 2 D = 0,25	68,0	7,2	0,28	14,30	Речовини у вигляді суспендованих твердих частинок	6	14,60	13,07	0,004088	-	150	-	МВВ 081/12-0161-05	± 25,0	± 25,8
								7	12,59	11,27	0,003525						
								8	11,83	10,59	0,003312						
								9	13,85	12,40	0,003878						
								10	14,35	12,85	0,004018						
								Середнє	13,44	12,04	0,003764						
13.05.2024	Зварювальний напівавтомат, заточувальний верстат, токарний верстат	ДВ № 37 A x B 0,7 x 0,4	22,0	6,0	1,54	-	Речовини у вигляді суспендованих твердих частинок	11	1,60	-	0,002464	150	-	-	МВВ 081/12-0161-05	± 25,0	± 26,0
								12	1,44	-	0,002218						
								13	1,76	-	0,002710						
								14	1,60	-	0,002464						
								15	1,28	-	0,001971						
								Середнє	1,54	-	0,002365						

Дати відбору проб та вимірювання	Назви виробництва, цеху, дільниці, джерела утворення ЗР, характеристика та навантаження під час відбору проб	Номер, назва ДВ, ДУ; місце відбору проб та D або A x B перерізу газоходу, м	Параметри газопилового потоку (у місці відбору проб)				Назва ЗР	Номер об'єдн. проби	Масова концентрація ЗР $\rho_в$		Масова витрата викиду ЗР qm , г/с	Норматив викиду			Відомості про МВВ		
												концентрація					
			температура $t_г$, °C	швидкість υ , м/с	об'ємна витрата qv_0 *), м³/с	вміст кисню φ_{O2}, %			мг/м³	сумарна кон-ція, мг/м³ у перерахунку на O_2=15%, O_2=6 %		$\rho_в$, мг/м³	$\rho_в$ у перерахунку на O_2 =15 % O_2 =6 % мг/м³	масова витрата викиду ЗР qm, г/с	шифр МВВ	похибка вимірю вання, **) δ, %, (Δ) P = 0,95 концентрації ЗР $\rho_в$	масової витрати q_m
1	2	3	4	5	6	7	8	9	10	11	12	13	14	15	16	17	18
13.05.2024	Зварювальний напівавтомат, заточувальний верстат, токарний верстат	ДВ № 37 A x B 0,7 x 0,4	22,0	6,0	1,54	-	Манган та його сполуки у перерахунку на діоксид мангану	16	0,05	0,05	0,000077	5	-	-	МВВ 081/12-0402-06	± 25,0	± 26,0
								17	НЧМ		НЧМ						
								18	0,05		0,000077						
								19	0,05		0,000077						
								20	НЧМ		НЧМ						
								Середнє	0,05		0,000077						
13.05.2024	Зварювальний напівавтомат, заточувальний верстат, токарний верстат	ДВ № 37 A x B 0,7 x 0,4	22,0	6,0	1,54	-	Хром та його сполуки (у перерахунку на триоксид хрому)	21	НЧМ		НЧМ		-	-	МВВ №081/12-0406-07	± 25,0	± 26,0
								22	НЧМ		НЧМ						
								23	НЧМ		НЧМ						
								24	НЧМ		НЧМ						
								25	НЧМ		НЧМ						
								Середнє	НЧМ		НЧМ						
13.05.2024	Двигуни автомобілів підземного паркінга	ДВ № 42 A x B 0,5 x 1,0	20,0	5,7	2,64	-	Речовини у вигляді суспендованих твердих частинок	26	1,31	-	0,003458	150	-	-	МВВ 081/12-0161-05	± 25,0	± 26,1
								27	1,15	-	0,003036						
								28	НЧМ	-	НЧМ						
								29	1,15	-	0,003036						
								30	НЧМ	-	НЧМ						
								Середнє	1,20	-	0,003177						

Дати відбору проб та вимірювання	Назви виробництва, цеху, дільниці, джерела утворення ЗР, характеристика та навантаження під час відбору проб	Номер, назва ДВ, ДУ; місце відбору проб та D або A x B перерізу газоходу, м	Параметри газопилового потоку (у місці відбору проб)				Назва ЗР	Номер об'єдн. проби	Масова концентрація ЗР $\rho_в$		Масова витрата викиду ЗР qm , г/с	Норматив викиду			Відомості про МВВ		
												концентрація					
			температура $t_г$, °C	швидкість υ , м/с	об'ємна витрата qv_0 *), $м^3/с$	вміст кисню φ_{O2}, %			мг/м³	сумарна кон-ція, мг/м³ у перерахунку на O_2=15%, O_2=6 %		$\rho_в$, мг/м³	$\rho_в$ у перерахунку на O_2 =15 % O_2 =6 % мг/м³	масова витрата викиду ЗР qm, г/с	шифр МВВ	похибка вимірю вання,**) δ, %, (Δ) P = 0,95	
																концентрації ЗР $\rho_в$	масової витрати q_m
1	2	3	4	5	6	7	8	9	10	11	12	13	14	15	16	17	18
14.05.2024	Пательня електрична	ДВ № 46 A x B 0,6 x 0,8	27,0	6,2	2,69	-	Акролеїн	31	0,19	-	0,000511	20	-	-	[14], с.141	± 9,5	± 11,8
								32	0,14	-	0,000377						
								33	0,00	-	0,000000						
								34	0,12	-	0,000323						
								35	0,00	-	0,000000						
								Середнє	0,15	-	0,000404						
14.05.2024	Пароконвекторна піч POLIN 4060/10, POLIN 4060/5 для випікання хлібобулочних виробів	ДВ № 47 A x B 0,3 x 0,8	28,0	5,0	1,08	-	Речовини у вигляді суспендованих твердих частинок	36	НЧМ	-	НЧМ	150	-	-	МВВ 081/12-0161-05	± 25,0	± 26,2
								37	НЧМ	-	НЧМ						
								38	1,19	-	0,001285						
								39	1,39	-	0,001501						
								40	1,19	-	0,001285						
								Середнє	1,26	-	0,001357						

Дати відбору проб та вимірювання	Назви виробництва, цеху, дільниці, джерела утворення ЗР, характеристика та навантаження під час відбору проб	Номер, назва ДВ, ДУ; місце відбору проб та D або A x B перерізу газоходу, м	Параметри газопилового потоку (у місці відбору проб)				Назва ЗР	Номер об'єдн. проби	Масова концентрація ЗР $\rho_в$		Масова витрата викиду ЗР qm , г/с	Норматив викиду			Відомості про МВВ		
												концентрація					
			температура $t_г$, °C	швидкість υ , м/с	об'ємна витрата qv_0 *), $м^3/с$	вміст кисню φ_{O2}, %			мг/м^3	сумарна кон-ція, мг/м^3 у перерахунку на O_2=15%, O_2=6 %		$\rho_в$, мг/м^3	$\rho_в$ у перерахунку на O_2 =15 % O_2 =6 % мг/м^3	масова витрата викиду ЗР qm, г/с	шифр МВВ	похибка вимірю вання, **) δ, %, (Δ) P = 0,95	
																концен-трації ЗР $\rho_в$	масової витрати q_m
1	2	3	4	5	6	7	8	9	10	11	12	13	14	15	16	17	18
14.05.2024	Пароконвектор на піч POLIN 4060/10, POLIN 4060/5 для випікання хлібобулочних виробів	ДВ № 47 A x B 0,3 x 0,8	28,0	5,0	1,08	-	Акролеїн	41	НЧМ	0,13	НЧМ	20	-	-	[14], с.141	± 9,5	± 12,4
								42	0,12		0,000130						
								43	0,14		0,000151						
								44	НЧМ		НЧМ						
								45	НЧМ		НЧМ						
								Середнє	0,13		0,000141						
14.05.2024	Пароконвектор на піч POLIN 4060/10, POLIN 4060/5 для випікання хлібобулочних виробів	ДВ № 47 A x B 0,3 x 0,8	28,0	5,0	1,08	-	Ацетальдегід	46	НЧМ		НЧМ		-	-	МВВ 081/12-0572-08	± 25,0	± 26,2
								47	НЧМ		НЧМ						
								48	НЧМ		НЧМ						
								49	НЧМ		НЧМ						
								50	НЧМ		НЧМ						
								Середнє	НЧМ		НЧМ						
14.05.2024	Пательня електрична KB/E 725 для приготування гарячих страв в кафе	ДВ № 48 A x B 0,6 x 0,8	31,0	4,6	2,13	-	Акролеїн	51	НЧМ	-	НЧМ	20	-	-	[14], с.141	± 9,5	± 12,7
								52	0,17	-	0,000362						
								53	НЧМ	-	НЧМ						
								54	0,15	-	0,000320						
								55	НЧМ	-	НЧМ						
								Середнє	0,16	-	0,000341						

Дати відбору проб та вимірювання	Назви виробництва, цеху, дільниці, джерела утворення ЗР, характеристика та навантаження під час відбору проб	Номер, назва ДВ, ДУ; місце відбору проб та D або A x B перерізу газоходу, м	Параметри газопилового потоку (у місці відбору проб)				Назва ЗР	Номер об'єдн. проби	Масова концентрація ЗР $\rho_в$		Масова витрата викиду ЗР qm , г/с	Норматив викиду			Відомості про МВВ		
												концентрація					
			температура $t_г$, °C	швидкість υ , м/с	об'ємна витрата qv_0 *), $м^3/с$	вміст кисню φ_{O2}, %			мг/м³	сумарна кон-ція, мг/м³ у перерахунку на O_2=15%, O_2=6 %		$\rho_в$, мг/м³	$\rho_в$ у перерахунку на O_2=15 % O_2=6 % мг/м³	масова витрата викиду ЗР qm, г/с	шифр МВВ	похибка вимірю вання,**) δ, %, (Δ) P = 0,95	
																концентрації ЗР $\rho_в$	масової витрати q_m
1	2	3	4	5	6	7	8	9	10	11	12	13	14	15	16	17	18
14.05.2024	Пароконвектор на піч POLIN 4060/10, POLIN 4060/5 для випікання хлібобулочних виробів	ДВ № 49 D = 0,50	26,0	6,9	1,22	-	Речовини у вигляді суспендованих твердих частинок	56	НЧМ	-	НЧМ	150	-	-	МВВ 081/12-0161-05	± 25,0	± 25,9
								57	1,06	-	0,001293						
								58	НЧМ	-	НЧМ						
								59	НЧМ	-	НЧМ						
								60	1,27	-	0,001549						
								Середнє	1,17	-	0,001421						
14.05.2024	Пароконвектор на піч POLIN 4060/10, POLIN 4060/5 для випікання хлібобулочних виробів	ДВ № 49 D = 0,50	26,0	6,9	1,22	-	Акролеїн	61	НЧМ	0,11	НЧМ	20	-	-	[14], с.141	± 9,5	± 11,6
								62	НЧМ		НЧМ						
								63	НЧМ		НЧМ						
								64	0,11		0,000134						
								65	НЧМ		НЧМ						
								Середнє	0,11		0,000134						
14.05.2024	Пароконвектор на піч POLIN 4060/10, POLIN 4060/5 для випікання хлібобулочних виробів	ДВ № 49 D = 0,50	26,0	6,9	1,22	-	Ацетальдегід	66	НЧМ		НЧМ		-	-	МВВ 081/12-0572-08	± 25,0	± 25,9
								67	НЧМ		НЧМ						
								68	НЧМ		НЧМ						
								69	НЧМ		НЧМ						
								70	НЧМ		НЧМ						
								Середнє	НЧМ		НЧМ						

Дати відбору проб та вимірювання	Назви виробництва, цеху, дільниці, джерела утворення ЗР, характеристика та навантаження під час відбору проб	Номер, назва ДВ, ДУ; місце відбору проб та D або A x B перерізу газоходу, м	Параметри газопилового потоку (у місці відбору проб)				Назва ЗР	Номер об'єдн. проби	Масова концентрація ЗР $\rho_в$		Масова витрата викиду ЗР qm , г/с	Норматив викиду			Відомості про МВВ		
												концентрація					
			температура $t_г$, °C	швидкість υ , м/с	об'ємна витрата qv_0 *), $м^3/с$	вміст кисню φ_{O2}, %			мг/м³	сумарна кон-ція, мг/м³ у перерахунку на O_2=15%, O_2=6 %		$\rho_в$, мг/м³	$\rho_в$ у перерахунку на O_2 =15 % O_2 =6 % мг/м³	масова витрата викиду ЗР qm, г/с	шифр МВВ	похибка вимірю вання, **) δ, %, (Δ) P = 0,95	
																концентрації ЗР $\rho_в$	масової витрати q_m
1	2	3	4	5	6	7	8	9	10	11	12	13	14	15	16	17	18
15.05.2024	Паяльний пристрій, дизель-генератор	ДВ № 50 D = 0,30	25,0	5,5	0,36	16,10	Речовини у вигляді суспендованих твердих частинок	71	НЧМ	НЧМ	НЧМ	-	150	-	МВВ 081/12-0161-05	± 25,0	± 26,1
								72	1,42	1,74	0,000511						
								73	НЧМ	НЧМ	НЧМ						
								74	НЧМ	НЧМ	НЧМ						
								75	НЧМ	НЧМ	НЧМ						
								Середнє	1,42	1,74	0,000511						
15.05.2024	Пательня електрична КВ/Е 725 для приготування гарячих страв в кафе	ДВ № 51 D = 0,40	26,0	4,9	0,58	-	Акролеїн	76	НЧМ	-	НЧМ	20	-	-	[14], с.141	± 9,5	± 12,5
								77	0,10	-	0,000058						
								78	0,12	-	0,000070						
								79	НЧМ	-	НЧМ						
								80	НЧМ	-	НЧМ						
								Середнє	0,11	-	0,000064						

Дати відбору проб та вимірювання	Назви виробництва, цеху, дільниці, джерела утворення ЗР, характеристика та навантаження під час відбору проб	Номер, назва ДВ, ДУ; місце відбору проб та D або A x B перерізу газоходу, м	Параметри газопилового потоку (у місці відбору проб)				Назва ЗР	Номер об'єдн. проби	Масова концентрація ЗР $\rho_в$		Масова витрата викиду ЗР qm , г/с	Норматив викиду			Відомості про МВВ		
												концентрація					
			температура $t_г$, °C	швидкість υ , м/с	об'ємна витрата qv_0 *), м³/с	вміст кисню φ_{O2}, %			мг/м³	сумарна кон-ція, мг/м³ у перерахунку на O_2=15%, O_2=6 %		$\rho_в$, мг/м³	$\rho_в$ у перерахунку на O_2 =15 % O_2 =6 % мг/м³	масова витрата викиду ЗР qm, г/с	шифр МВВ	похибка вимірю вання, **) δ, %, (Δ) P = 0,95 концентрації ЗР $\rho_в$	масової витрати q_m
1	2	3	4	5	6	7	8	9	10	11	12	13	14	15	16	17	18
15.05.2024	Духова шафа HF Helpan Pomi.	ДВ № 83 D = 0,24	23,0	23,2	0,96	-	Акролеїн	81	0,27	0,19	0,000259	20	-	-	[14], с.141	± 9,5	± 10,3
								82	0,23		0,000221						
								83	0,14		0,000134						
								84	0,18		0,000173						
								85	0,14		0,000134						
								Середнє	0,19		0,000184						
15.05.2024	Духова шафа HF Helpan Pomi.	ДВ № 83 D = 0,24	23,0	23,2	0,96	-	Ацетальдегід	86	НЧМ		НЧМ		-	-	МВВ 081/12-0572-08	± 25,0	± 25,3
								87	НЧМ		НЧМ						
								88	НЧМ		НЧМ						
								89	НЧМ		НЧМ						
								90	НЧМ		НЧМ						
								Середнє	НЧМ		НЧМ						
15.05.2024	Розстоїчна шафа Smeg	ДВ № 84 D = 0,24	20,0	23,1	1,07	-	Ацетальдегід	91	НЧМ	-	НЧМ	20	-	-	МВВ 081/12-0572-08	± 25,0	± 25,3
								92	НЧМ	-	НЧМ						
								93	НЧМ	-	НЧМ						
								94	НЧМ	-	НЧМ						
								95	НЧМ	-	НЧМ						
								Середнє	НЧМ	-	НЧМ						

Дати відбору проб та вимірювання	Назви виробництва, цеху, дільниці, джерела утворення ЗР, характеристика та навантаження під час відбору проб	Номер, назва ДВ, ДУ; місце відбору проб та D або A x B перерізу газоходу, м	Параметри газопилового потоку (у місці відбору проб)				Назва ЗР	Номер об'єдн. проби	Масова концентрація ЗР $\rho_в$		Масова витрата викиду ЗР qm , г/с	Норматив викиду			Відомості про МВВ		
												концентрація					
			температура $t_г$, °C	швидкість υ , м/с	об'ємна витрата qv_0 *), м³/с	вміст кисню φ_{O2}, %			мг/м³	сумарна кон-ція, мг/м³ у пере-рахунку на O_2=15%, O_2=6 %		$\rho_в$, мг/м³	$\rho_в$ у перерахунку на O_2 =15 % O_2 =6 % мг/м³	масова витрата викиду ЗР qm, г/с	шифр МВВ	похибка вимірю вання, **) δ, %, (Δ) P = 0,95	
																концен-трації ЗР $\rho_в$	масової витрати q_m
1	2	3	4	5	6	7	8	9	10	11	12	13	14	15	16	17	18
16.05.2024	Піч для піци OEM	ДВ № 85 D = 0,25	23,0	9,4	0,42	-	Акролеїн	96	НЧМ	-	НЧМ	20	-	-	[14], с.141	± 9,5	± 11,1
								97	НЧМ	-	НЧМ						
								98	1,01	-	0,000424						
								99	НЧМ	-	НЧМ						
								100	НЧМ	-	НЧМ						
								Середнє	1,01	-	0,000424						
16.05.2024	Фритюрниця	ДВ № 86 D = 0,25	20,0	8,5	0,39	-	Акролеїн	101	0,00	-	0,000000	20	-	-	[14], с.141	± 9,5	± 11,2
								102	0,45	-	0,000176						
								103	0,41	-	0,000160						
								104	0,00	-	0,000000						
								105	0,00	-	0,000000						
								Середнє	0,43	-	0,000168						
16.05.2024	Дизель-генератор FG WILSON P330H-1	ДВ № 125 D = 0,12	172,0	14,5	0,10	13,40	Речовини у вигляді суспендованих твердих частинок	106	24,99	19,73	0,002499	-	150	-	МВВ 081/12-0161-05	± 25,0	± 25,4
								107	26,11	20,61	0,002611						
								108	23,13	18,26	0,002313						
								109	21,26	16,78	0,002126						
								110	22,38	17,67	0,002238						
								Середнє	23,57	18,61	0,002357						

Дати відбору проб та вимірювання	Назви виробництва, цеху, дільниці, джерела утворення ЗР, характеристика та навантаження під час відбору проб	Номер, назва ДВ, ДУ; місце відбору проб та D або A x B перерізу газоходу, м	Параметри газопилового потоку (у місці відбору проб)				Назва ЗР	Номер об'єдн. проби	Масова концентрація ЗР $\rho_в$		Масова витрата викиду ЗР qm , г/с	Норматив викиду			Відомості про МВВ		
												концентрація					
			температура $t_г$, °C	швидкість υ , м/с	об'ємна витрата qv_0 *), м³/с	вміст кисню φ_{O2}, %			мг/м³	сумарна кон-ція, мг/м³ у пере-рахунку на O_2=15%, O_2=6 %		$\rho_в$, мг/м³	$\rho_в$ у перерахунку на O_2 =15 % O_2 =6 % мг/м³	масова витрата викиду ЗР qm, г/с	шифр МВВ	похибка вимірю вання,**) δ, %, (Δ) P = 0,95	
																концентрації ЗР $\rho_в$	масової витрати q_m
1	2	3	4	5	6	7	8	9	10	11	12	13	14	15	16	17	18
16.05.2024	Каналізаційно-насосна станція	ДВ № 136 D = 0,60	20,0	0,4	0,09	-	Метилмеркаптан	111	НЧМ	-	НЧМ	20	-	-	[1],с.66	± 17,0	± 76,3
								112	НЧМ	-	НЧМ						
								113	НЧМ	-	НЧМ						
								114	НЧМ	-	НЧМ						
								115	НЧМ	-	НЧМ						
								Середнє	НЧМ	-	НЧМ						
17.05.2024	Каналізаційно-насосна станція	ДВ № 137 D = 0,40	20,0	0,6	0,07	-	Метилмеркаптан	116	НЧМ	-	НЧМ	20	-	-	[1],с.66	± 17,0	± 47,8
								117	НЧМ	-	НЧМ						
								118	НЧМ	-	НЧМ						
								119	НЧМ	-	НЧМ						
								120	НЧМ	-	НЧМ						
								Середнє	НЧМ	-	НЧМ						
17.05.2024	Дизель-генератор FG WILSON P1250E-1	ДВ № 145 D = 0,15	175,0	6,2	0,07	14,90	Речовини у вигляді суспендованих твердих частинок	121	12,54	12,33	0,000878	-	150	-	МВВ 081/12-0161-05	± 25,0	± 26,0
								122	11,40	11,21	0,000798						
								123	9,98	9,82	0,000699						
								124	10,26	10,09	0,000718						
								125	11,69	11,50	0,000818						
								Середнє	11,17	10,99	0,000782						

Дати відбору проб та вимірювання	Назви виробництва, цеху, дільниці, джерела утворення ЗР, характеристика та навантаження під час відбору проб	Номер, назва ДВ, ДУ; місце відбору проб та D або A x B перерізу газоходу, м	Параметри газопилового потоку (у місці відбору проб)				Назва ЗР	Номер об'єдн. проби	Масова концентрація ЗР $\rho_в$		Масова витрата викиду ЗР qm , г/с	Норматив викиду			Відомості про МВВ		
												концентрація					
			температура $t_г$, °C	швидкість υ , м/с	об'ємна витрата qv_0 *), м³/с	вміст кисню φ_{O2}, %			мг/м³	сумарна кон-ція, мг/м³ у перерахунку на O_2=15%, O_2=6 %		$\rho_в$, мг/м³	$\rho_в$ у перерахунку на O_2 =15 % O_2 =6 % мг/м³	масова витрата викиду ЗР qm, г/с	шифр МВВ	похибка вимірю вання, **) δ, %, (Δ) P = 0,95	
																концен-трації ЗР $\rho_в$	масової витрати q_m
1	2	3	4	5	6	7	8	9	10	11	12	13	14	15	16	17	18
17.05.2024	Фритюр	ДВ № 148 D = 0,31	27,0	9,1	0,62	-	Акролеїн	126	0,21	-	0,000130	20	-	-	[14], с.141	± 9,5	± 11,1
								127	0,32	-	0,000198						
								128	НЧМ	-	НЧМ						
								129	0,17	-	0,000105						
								130	НЧМ	-	НЧМ						
								Середнє	0,23	-	0,000144						
17.05.2024	Піч для піци	ДВ № 149 D = 0,25	94,0	15,1	0,55	14,70	Речовини у вигляді суспендованих твердих частинок	131	4,60	10,95	0,002530	-	150	-	МВВ 081/12-0161-05	± 25,0	± 25,4
								132	8,13	19,36	0,004472						
								133	10,29	24,50	0,005660						
								134	8,67	20,64	0,004769						
								135	6,77	16,12	0,003724						
								Середнє	7,69	18,31	0,004231						

Дати відбору проб та вимірювання	Назви виробництва, цеху, дільниці, джерела утворення ЗР, характеристика та навантаження під час відбору проб	Номер, назва ДВ, ДУ; місце відбору проб та D або A x B перерізу газоходу, м	Параметри газопилового потоку (у місці відбору проб)				Назва ЗР	Номер об'єдн. проби	Масова концентрація ЗР $\rho_в$		Масова витрата викиду ЗР qm , г/с	Норматив викиду			Відомості про МВВ		
												концентрація					
			температура $t_г$, °C	швидкість υ , м/с	об'ємна витрата qv_0 *), $м^3/с$	вміст кисню φ_{O2}, %			мг/м³	сумарна кон-ція, мг/м³ у перерахунку на O_2=15%, O_2=6 %		$\rho_в$, мг/м³	$\rho_в$ у перерахунку на O_2=15 % O_2=6 % мг/м³	масова витрата викиду ЗР qm, г/с	шифр МВВ	похибка вимірю вання,**) δ, %, (Δ) P = 0,95	
																концентрації ЗР $\rho_в$	масової витрати q_m
1	2	3	4	5	6	7	8	9	10	11	12	13	14	15	16	17	18
17.05.2024	Піч для піци	ДВ № 149 D = 0,25	94,0	15,1	0,55	-	Акролеїн	136	НЧМ	0,91	НЧМ	20	-	-	[14], с.141	± 9,5	± 10,6
								137	НЧМ		НЧМ						
								138	НЧМ		НЧМ						
								139	НЧМ		НЧМ						
								140	НЧМ		НЧМ						
								Середнє	НЧМ		НЧМ						
17.05.2024	Піч для піци	ДВ № 149 D = 0,25	94,0	15,1	0,55	-	Ацетальдегід	141	0,73		0,000402		-	-	МВВ 081/12-0572-08	± 25,0	± 25,4
								142	0,57		0,000314						
								143	1,22		0,000671						
								144	1,14		0,000627						
								145	0,89		0,000490						
								Середнє	0,91		0,000501						
20.05.2024	Індукційна плита	ДВ № 150 D = 0,25	26,0	5,8	0,26	-	Акролеїн	146	0,23	-	0,000060	20	-	-	[14], с.141	± 9,5	± 12,0
								147	НЧМ	-	НЧМ						
								148	0,28	-	0,000073						
								149	НЧМ	-	НЧМ						
								150	НЧМ	-	НЧМ						
								Середнє	0,26	-	0,000067						

Дати відбору проб та вимірювання	Назви виробництва, цеху, дільниці, джерела утворення ЗР, характеристика та навантаження під час відбору проб	Номер, назва ДВ, ДУ; місце відбору проб та D або A x B перерізу газоходу, м	Параметри газопилового потоку (у місці відбору проб)				Назва ЗР	Номер об'єдн. проби	Масова концентрація ЗР $\rho_в$		Масова витрата викиду ЗР qm , г/с	Норматив викиду			Відомості про МВВ		
												концентрація		масова витрата викиду ЗР qm, г/с	шифр МВВ	похибка вимірю вання,**) δ, %, (Δ) $P = 0,95$	
			температура $t_г$, °C	швидкість υ , м/с	об'ємна витрата qv_0 *), $м^3/с$	вміст кисню φ_{O2}, %			мг/м³	сумарна кон-ція, мг/м³ у перерахунку на O_2=15%, O_2=6 %		$\rho_в$, мг/м³	$\rho_в$ у перерахунку на O_2 =15 % O_2 =6 % мг/м³			концентрації ЗР $\rho_в$	масової витрати q_m
1	2	3	4	5	6	7	8	9	10	11	12	13	14	15	16	17	18
20.05.2024	Плита електрична	ДВ № 151 D = 0,25	23,0	4,9	0,22	-	Акролеїн	151	НЧМ	-	НЧМ	20	-	-	[14], с.141	± 9,5	± 12,5
								152	НЧМ	-	НЧМ						
								153	НЧМ	-	НЧМ						
								154	0,25	-	0,000055						
								155	0,21	-	0,000046						
								Середнє	0,23	-	0,000051						
20.05.2024	Плита електрична, фритюр	ДВ № 152 D = 0,25	22,0	8,1	0,36	-	Акролеїн	156	НЧМ	-	НЧМ	20	-	-	[14], с.141	± 9,5	± 11,3
								157	0,26	-	0,000094						
								158	НЧМ	-	НЧМ						
								159	НЧМ	-	НЧМ						
								160	НЧМ	-	НЧМ						
								Середнє	0,26	-	0,000094						
20.05.2024	Хоспер на дровах	ДВ № 153 D = 0,25	97,0	9,5	0,34	12,40	Речовини у вигляді суспендованих твердих частинок	161	8,73	15,23	0,002968	-	150	-	МВВ 081/12-0161-05	± 25,0	± 25,6
								162	4,09	7,13	0,001391						
								163	14,19	24,75	0,004825						
								164	9,55	16,66	0,003247						
								165	2,73	4,76	0,000928						
								Середнє	7,86	13,71	0,002672						

Дати відбору проб та вимірювання	Назви виробництва, цеху, дільниці, джерела утворення ЗР, характеристика та навантаження під час відбору проб	Номер, назва ДВ, ДУ; місце відбору проб та D або A x B перерізу газоходу, м	Параметри газопилового потоку (у місці відбору проб)				Назва ЗР	Номер об'єдн. проби	Масова концентрація ЗР $\rho_в$		Масова витрата викиду ЗР qm , г/с	Норматив викиду			Відомості про МВВ		
												концентрація					
			температура $t_г$, °C	швидкість υ , м/с	об'ємна витрата qv_0 *), $м^3/с$	вміст кисню φ_{O2}, %			мг/м³	сумарна кон-ція, мг/м³ у перерахунку на O_2=15%, O_2=6 %		$\rho_в$, мг/м³	$\rho_в$ у перерахунку на O_2 =15 % O_2 =6 % мг/м³	масова витрата викиду ЗР qm, г/с	шифр МВВ	похибка вимірю вання, **) δ, %, (Δ) P = 0,95	
																концентрації ЗР $\rho_в$	масової витрати q_m
1	2	3	4	5	6	7	8	9	10	11	12	13	14	15	16	17	18
20.05.2024	Хоспер на дровах	ДВ № 153 D = 0,25	97,0	9,5	0,34	-	Акролеїн	166	НЧМ	-	НЧМ	20	-	-	[14], с.141	± 9,5	± 11,0
								167	НЧМ	-	НЧМ						
								168	НЧМ	-	НЧМ						
								169	НЧМ	-	НЧМ						
								170	НЧМ	-	НЧМ						
								Середнє	НЧМ	-	НЧМ						
21.05.2024	Гриль електричний	ДВ № 154 D = 0,25	22,0	6,5	0,29	-	Акролеїн	171	0,26	-	0,000075	20	-	-	[14], с.141	± 9,5	± 11,7
								172	0,17	-	0,000049						
								173	НЧМ	-	НЧМ						
								174	НЧМ	-	НЧМ						
								175	НЧМ	-	НЧМ						
								Середнє	0,22	-	0,000062						
21.05.2024	Пароконвектор	ДВ № 155 D = 0,25	22,0	5,7	0,26	-	Акролеїн	176	НЧМ	-	НЧМ	20	-	-	[14], с.141	± 9,5	± 12,0
								177	НЧМ	-	НЧМ						
								178	НЧМ	-	НЧМ						
								179	НЧМ	-	НЧМ						
								180	0,15	-	0,000039						
								Середнє	0,15	-	0,000039						

Дати відбору проб та вимірювання	Назви виробництва, цеху, дільниці, джерела утворення ЗР, характеристика та навантаження під час відбору проб	Номер, назва ДВ, ДУ; місце відбору проб та D або A x B перерізу газоходу, м	Параметри газопилового потоку (у місці відбору проб)				Назва ЗР	Номер об'єдн. проби	Масова концентрація ЗР $\rho_в$		Масова витрата викиду ЗР qm , г/с	Норматив викиду			Відомості про МВВ		
												концентрація					
			температура $t_г$, °C	швидкість υ , м/с	об'ємна витрата qv_0 *), $м^3/с$	вміст кисню φ_{O2}, %			мг/м³	сумарна кон-ція, мг/м³ у перерахунку на O_2=15%, O_2=6 %		$\rho_в$, мг/м³	$\rho_в$ у перерахунку на O_2 =15 % O_2 =6 % мг/м³	масова витрата викиду ЗР qm, г/с	шифр МВВ	похибка вимірю вання, **) δ, %, (Δ) P = 0,95	
																концен-трації ЗР $\rho_в$	масової витрати q_m
1	2	3	4	5	6	7	8	9	10	11	12	13	14	15	16	17	18
21.05.2024	Пароконвектомат	ДВ № 156 D = 0,16	22,0	8,7	0,16	-	Акролеїн	181	НЧМ	0,67	НЧМ	20	-	-	[14], с.141	± 9,5	± 11,2
								182	НЧМ		НЧМ						
								183	0,13		0,000021						
								184	НЧМ		НЧМ						
								185	НЧМ		НЧМ						
								Середнє	0,13		0,000021						
21.05.2024	Пароконвектомат	ДВ № 156 D = 0,16	22,0	8,7	0,16	-	Ацетальдегід	186	НЧМ		НЧМ		-	-	МВВ 081/12-0572-08	± 25,0	± 25,7
								187	1,72		0,000275						
								188	1,22		0,000195						
								189	0,67		0,000107						
								190	НЧМ		НЧМ						
								Середнє	1,20		0,000192						

Дати відбору проб та вимірювання	Назви виробництва, цеху, дільниці, джерела утворення ЗР, характеристика та навантаження під час відбору проб	Номер, назва ДВ, ДУ; місце відбору проб та D або A x B перерізу газоходу, м	Параметри газопилового потоку (у місці відбору проб)				Назва ЗР	Номер об'єдн. проби	Масова концентрація ЗР $\rho_в$		Масова витрата викиду ЗР qm , г/с	Норматив викиду			Відомості про МВВ		
												концентрація					
			температура $t_г$, °C	швидкість υ , м/с	об'ємна витрата qv_0 *), м³/с	вміст кисню φ_{O2}, %			мг/м³	сумарна кон-ція, мг/м³ у перерахунку на O_2=15%, O_2=6 %		$\rho_в$, мг/м³	$\rho_в$ у перерахунку на O_2 =15 % O_2 =6 % мг/м³	масова витрата викиду ЗР qm, г/с	шифр МВВ	похибка вимірю вання, **) δ, %, (Δ) P = 0.95	
																концентрації ЗР $\rho_в$	масової витрати q_m
1	2	3	4	5	6	7	8	9	10	11	12	13	14	15	16	17	18
21.05.2024	Подова піч	ДВ № 157 D = 0,20	23,0	7,8	0,22	-	Акролеїн	191	НЧМ	0,84	НЧМ	20	-	-	[14], с.141	± 9,5	± 11,3
								192	НЧМ		НЧМ						
								193	НЧМ		НЧМ						
								194	НЧМ		НЧМ						
								195	НЧМ		НЧМ						
								Середнє	НЧМ		НЧМ						
21.05.2024	Подова піч	ДВ № 157 D = 0,20	23,0	7,8	0,22	-	Ацетальдегід	196	0,96		0,000211		-	-	МВВ 081/12-0572-08	± 25,0	± 25,8
								197	0,71		0,000156						
								198	НЧМ		НЧМ						
								199	НЧМ		НЧМ						
								200	НЧМ		НЧМ						
								Середнє	0,84		0,000184						

Дати відбору проб та вимірювання	Назви виробництва, цеху, дільниці, джерела утворення ЗР, характеристика та навантаження під час відбору проб	Номер, назва ДВ, ДУ; місце відбору проб та D або A x B перерізу газоходу, м	Параметри газопилового потоку (у місці відбору проб)				Назва ЗР	Номер об'єдн. проби	Масова концентрація ЗР $\rho_в$		Масова витрата викиду ЗР qm , г/с	Норматив викиду			Відомості про МВВ		
												концентрація					
			температура $t_г$, °C	швидкість υ , м/с	об'ємна витрата qv_0 *), м³/с	вміст кисню φ_{O2}, %			мг/м³	сумарна кон-ція, мг/м³ у перерахунку на O_2=15%, O_2=6 %		$\rho_в$, мг/м³	$\rho_в$ у перерахунку на O_2 =15 % O_2 =6 % мг/м³	масова витрата викиду ЗР qm, г/с	шифр МВВ	похибка вимірю вання,**) δ, %, (Δ) P = 0,95	
																концентрації ЗР $\rho_в$	масової витрати q_m
1	2	3	4	5	6	7	8	9	10	11	12	13	14	15	16	17	18
22.05.2024	Ротаційна піч	ДВ № 158 D = 0,20	22,0	8,1	0,23	-	Акролеїн	201	НЧМ	1,26	НЧМ	20	-	-	[14], с.141	± 9,5	± 11,3
								202	НЧМ		НЧМ						
								203	НЧМ		НЧМ						
								204	НЧМ		НЧМ						
								205	НЧМ		НЧМ						
								Середнє	НЧМ		НЧМ						
22.05.2024	Ротаційна піч	ДВ № 158 D = 0,20	22,0	8,1	0,23	-	Ацетальдегід	206	НЧМ		НЧМ		-	-	МВВ 081/12-0572-08	± 25,0	± 25,7
								207	1,14		0,000262						
								208	1,37		0,000315						
								209	НЧМ		НЧМ						
								210	НЧМ		НЧМ						
								Середнє	1,26		0,000289						
22.05.2024	Мукопросіювач, подрібнювач сухарів	ДВ № 159 D = 0,14	21,0	11,9	0,17	-	Речовини у вигляді суспендованих твердих частинок	211	1,36	-	0,000231	150	-	-	МВВ 081/12-0161-05	± 25,0	± 25,5
								212	6,59	-	0,001120						
								213	8,72	-	0,001482						
								214	2,52	-	0,000428						
								215	1,94	-	0,000330						
								Середнє	4,23	-	0,000718						

Дати відбору проб та вимірювання	Назви виробництва, цеху, дільниці, джерела утворення ЗР, характеристика та навантаження під час відбору проб	Номер, назва ДВ, ДУ; місце відбору проб та D або A x B перерізу газоходу, м	Параметри газопилового потоку (у місці відбору проб)				Назва ЗР	Номер об'єдн. проби	Масова концентрація ЗР $\rho_в$		Масова витрата викиду ЗР qm , г/с	Норматив викиду			Відомості про МВВ		
												концентрація					
			температура $t_г$, °C	швидкість υ , м/с	об'ємна витрата qv_0 *), $м^3/с$	вміст кисню φ_{O2}, %			мг/м³	сумарна кон-ція, мг/м³ у перерахунку на O_2=15%, O_2=6 %		$\rho_в$, мг/м³	$\rho_в$ у перерахунку на O_2 =15 % O_2 =6 % мг/м³	масова витрата викиду ЗР qm, г/с	шифр МВВ	похибка вимірю вання,**) δ, %, (Δ) P = 0,95 концентрації ЗР $\rho_в$	похибка вимірю вання,**) δ, %, (Δ) P = 0,95 масової витрати q_m
1	2	3	4	5	6	7	8	9	10	11	12	13	14	15	16	17	18
22.05.2024	Коптильня для м'яса	ДВ № 160 D = 0,25	26,0	13,3	0,59	16,30	Речовини у вигляді суспендованих твердих частинок	216	4,80	15,32	0,002832	-	150	-	МВВ 081/12-0161-05	± 25,0	± 25,5
								217	5,34	17,04	0,003151						
								218	4,98	15,89	0,002938						
								219	2,14	6,83	0,001263						
								220	3,20	10,21	0,001888						
								Середнє	4,09	13,06	0,002414						
22.05.2024	Коптильня для м'яса	ДВ № 160 D = 0,25	26,0	13,3	0,59	-	Фенол	221	НЧМ	-	НЧМ	20	-	-	МВ Х 08.315-2001	± 20,0	± 20,6
								222	0,62	-	0,000366						
								223	0,53	-	0,000313						
								224	НЧМ	-	НЧМ						
								225	НЧМ	-	НЧМ						
								Середнє	0,58	-	0,000340						
22.05.2024	Коптильня для риби	ДВ № 161 D = 0,25	25,0	9,7	0,43	14,30	Речовини у вигляді суспендованих твердих частинок	226	3,34	7,48	0,001436	-	150	-	МВВ 081/12-0161-05	± 25,0	± 25,6
								227	5,10	11,42	0,002193						
								228	3,53	7,90	0,001518						
								229	2,36	5,28	0,001015						
								230	1,37	3,07	0,000589						
								Середнє	3,14	7,03	0,001350						

Дати відбору проб та вимірювання	Назви виробництва, цеху, дільниці, джерела утворення ЗР, характеристика та навантаження під час відбору проб	Номер, назва ДВ, ДУ; місце відбору проб та D або A x B перерізу газоходу, м	Параметри газопилового потоку (у місці відбору проб)				Назва ЗР	Номер об'єдн. проби	Масова концентрація ЗР $\rho_в$		Масова витрата викиду ЗР qm , г/с	Норматив викиду			Відомості про МВВ		
												концентрація					
			температура $t_г$, °C	швидкість υ, м/с	об'ємна витрата qv_0 *), м³/с	вміст кисню φ_{O2}, %			мг/м³	сумарна кон-ція, мг/м³ у перерахунку на O_2=15%, O_2=6 %		$\rho_в$, мг/м³	$\rho_в$ у перерахунку на O_2 =15 % O_2 =6 % мг/м³	масова витрата викиду ЗР qm, г/с	шифр МВВ	похибка вимірювання, **) δ, %, (Δ) P = 0,95	
																концентрації ЗР $\rho_в$	масової витрати q_m
1	2	3	4	5	6	7	8	9	10	11	12	13	14	15	16	17	18
22.05.2024	Коптильня для риби	ДВ № 161 D = 0,25	25,0	9,7	0,43	-	Фенол	231	НЧМ	-	НЧМ	20	-	-	МВ Х 08.315-2001	± 20,0	± 20,8
								232	0,84	-	0,000361						
								233	0,57	-	0,000245						
								234	НЧМ	-	НЧМ						
								235	НЧМ	-	НЧМ						
								Середнє	0,71	-	0,000303						

*) qv_0 - об' ємна витрата, зведена до нормальних умов.

**) δ - позначення характеристик відносної похибки та Δ - позначення характеристик абсолютної похибки при довірчій ймовірності P=0,95.

Примітка: нчм - нижче чутливості методу.

Директор
ТОВ "НВО "АСПЕКТ-ЕКО" Безрук З.Д.
(підпис, прізвище та ініціали)

Виконавець Муравський Г.А.
(підпис, прізвище та ініціали)

Товариство з обмеженою відповідальністю * м.Київ * НАУКОВО-ВИРОБНИЧЕ ПІДПРИЄМСТВО «АСПЕКТ-ЕКО» Ідентифікаційний код 37973934

Додаток №25 – Лист за №077-51 від 03.01.2025 Департаменту захисту довкілля та адаптації до зміни клімату виконавчого органу Київської міської ради (Київської міської державної адміністрації) щодо об’єктів природно-заповідного фонду та Смарагдової мережі

УКРАЇНА

ВИКОНАВЧИЙ ОРГАН КИЇВСЬКОЇ МІСЬКОЇ РАДИ
(КИЇВСЬКА МІСЬКА ДЕРЖАВНА АДМІНІСТРАЦІЯ)

ДЕПАРТАМЕНТ ЗАХИСТУ ДОВКІЛЛЯ ТА АДАПТАЦІЇ ДО ЗМІНИ КЛІМАТУ

вул. Турівська, 28, м. Київ, 04080 приймальня (044) 366 64 10, (044) 366 64 11 E-mail: ecology@kyivcity.gov.ua
Контактний центр міста (044) 15 51 Код ЄДРПОУ 41819431

03.01.2025 077-51

ТОВ «Центр екопроект»
вул. Васильківська, 14, оф. 416, м. Київ, 02068
center.ecoproject@gmail.com

Департамент захисту довкілля та адаптації до зміни клімату виконавчого органу Київської міської ради (Київської міської державної адміністрації) (далі – Департамент) опрацював лист ТОВ «Центр екопроект» від 19.12.2024 № 19.12-06 про надання інформації стосовно наявності об'єктів природно-заповідного фонду та об'єктів Смарагдової мережі на території та у радіусі 1 км від земельної ділянки за адресою: м. Київ, Святошинський район, вул. Берковецька, 6-К, 6-В та повідомляє.

Департамент діє в межах повноважень, визначених у Положенні про Департамент захисту довкілля та адаптації до зміни клімату виконавчого органу Київської міської ради (Київської міської державної адміністрації), яке затверджено пунктом 3 рішення Київської міської ради від 18.05.2023 № 6334/6375 «Про зміну найменування Управління екології та природних ресурсів виконавчого органу Київської міської ради (Київської міської державної організації)» (зі змінами).

За наявною у Департаменті інформацією, у межах земельної ділянки, що зазначена у додатку до листа ТОВ «Центр екопроект» від 19.12.2024 № 19.12-06, відсутні території та об'єкти природно-заповідного фонду.

Також за наявною у Департаменті інформацією, орієнтовно у радіусі 1 км від земельної ділянки, зазначеної у додатку до листа ТОВ «Центр екопроект» від 19.12.2024 № 19.12-06, частково розташована територія та об'єкт природно-заповідного фонду, а саме:

- національний природний парк «Голосіївський», створений Указом Президента України від 27.08.2007 № 794/2007.

До Департаменту наразі не надходила інформація, документи та інші матеріали, що підтверджують або спростовують наявність в межах території, що зазначена у додатку до листа ТОВ «Центр екопроект» від 19.12.2024 № 19.12-06 об'єктів Смарагдової мережі.

Виконувач обов'язків директора Віталія СІДІЧЕНКО

Оксана Мельник 366 64 17

Додаток №26 – Оцінка ризиків запланованої діяльності на здоров’я населення

Оцінка ризиків запланованої діяльності на здоров'я населення по критерію атмосферного повітря
Неканцерегенні ризики запланованої діяльн-ті по речовинам

Код CAS (*код групи)	Найменування речовини (група комбінованої дії)	Середньорічна концентр. (мг/м.куб)	Фонові концентр. (мг/м.куб)	Референтна (безпечна) концентр. (мг/м.куб)	Коефіцієнт небезпеки (*індекс небезпеки)
10102-44-0	Азоту діоксид	0.03935299	0.00000000	0.0400	0.98382491
630-08-0	Вуглецю оксид	0.25823465	0.00000000	3.0000	0.08607822
7439-97-6	Ртуть та сполуки	7.399E-09	0.00000000	0.0030	0.00000247

N	Характеристика ризику	Забруднююча речовина (група комбінованої дії)	Коефіцієнт небезпеки (*індекс небезпеки)
1	Ризик шкідливих ефектів вкрай малий	10102-44-0:Азоту діоксид 630-08-0:Вуглецю оксид 7439-97-6:Ртуть та сполуки	0.98382491 0.08607822 0.00000247

Оцінка ризику запланованої діяльності по фактору забруднення атмосферного повітря канцерогенними речовинами не провадилась, так як не задані канцерогенні речовини з визначеними нормативами ризику

Оцінка ризику запланованої діяльності по фактору забруднення атмосферного повітря канцерогенними речовинами не провадилась, так як не визначені середньорічні концентрації по результатах розрахунку

Оцінка соціальних ризиків по критерію атмосферного повітря

Уразливість теріторії від прояву забруднення атмосферного повітря	0.6265
Площа, відведена под об'єкт (км.кв)	0.1023
Площа, об'єкта з СЗЗ (км.кв)	0.1633
Чисельність населення (чоловік)	3000
Середня тривалість життя (років)	70
Новий об'єкт/реконструкція	Так/Ні
Кількість додаткових робочих місць (шт)	5
Ураховування груп можливо канцерогенної дії	Не провадиться
Метод визначення канцерогенного ризику	Нормативний (CRa=0.000001)

Оцінка соціальних ризиків по критерію атмосферного повітря

N	Рівень ризику	Забруднююча речовина (група комбінованої дії)	Канцеро-генний ризик	Ризик протягом життя
1	Умовно прийнятний	-	0.000001	0.0000268

Додаток №27 – Додаткова угода до договору №04336/5-04 від 18.05.2004 з ПАТ «АК «Київводоканал» на відведення додаткового об’єму стічних вод, які потрапляють в комунальну каналізацію м. Києва через зливоприймачі та люки каналізаційних колодязів

К-6

ПРИМІРНИК
ТОВ "Епіцентр К"

Додаткова угода № _____
до договору № 04336/5-04 від 18.05.2004р.
на водовідведення додаткового об'єму стічних вод, які потрапляють в комунальну каналізацію м. Києва через зливоприймачі та люки каналізаційних колодязів

м. Київ «28» 11. 2011 р.

Публічне акціонерне товариство «Акціонерна компанія «Київводоканал», назване в подальшому *Постачальник*, в особі заступника директора розрахункового департаменту Львова Володимира Михайловича, діючого на підставі Положення про Розрахунковий департамент та довіреності № 302 від 05.09.2011 р., з однієї сторони, та ТОВ „Епіцентр К", гіпермаркет № 6, назване в подальшому *Абонент*, в особі директора гіпермаркету К6 Т. Сушко Вадима Миколайовича, діючого на підставі Устава, довіреності №279Д, з другої сторони, уклали цю додаткову угоду (далі – Угода) до договору № 04336/5-04 від 18.05.2004 (далі – **Договір**), про наступне.

1. Згідно з цією Угодою Сторони домовилися доповнити Договір додатковими умовами щодо водовідведення додаткового об'єму стічних вод від Абонента, які потрапляють в комунальну каналізацію м. Києва через зливоприймачі та люки каналізаційних колодязів, а саме:

Постачальник надає Абоненту послуги з водовідведення додаткового об'єму стічних вод від об'єкта Абонента за адресою: м. Київ, вул. Берковецька 6-В, які потрапляють до комунальної каналізаційної мережі міста через зливоприймачі та люки каналізаційних колодязів в періоди дощів та сніготанення, в порядку, передбаченому Правилами користування системами централізованого комунального водопостачання та водовідведення в населених пунктах України, затверджених наказом Міністерства з питань житлово-комунального господарства України від 27.06.2008 № 190; ДСТУ 3013-95 Гідросфера «Правила контролю за відведенням дощових і снігових вод з території міст і промислових підприємств», затвердженим наказом Держстандарту України від 23.02.1995 № 58, та даними гідрометеослужби і паспорту водного господарства Абонента.

Вартість послуг розраховується Постачальником щомісячно (в інших випадках на квартал або рік) в залежності від об'ємів відведених стічних вод та на підставі тарифів на послуги з водовідведення, встановлених уповноваженими органами згідно з чинним законодавством України, і величини рівня атмосферних опадів за даними Гідрометцентру України. В разі зміни тарифів у період дії Договору Постачальник доводить Абоненту нові тарифи у розрахункових документах без внесення додаткових змін до Договору стосовно строків їх введення та розмірів.

Оплата послуг здійснюється Абонентом на підставі розрахункового документа, який Постачальник направляє Абоненту в електронному вигляді (дебетові повідомлення) або у паперовому вигляді (вимоги-доручення, рахунки тощо) шляхом перерахування коштів на поточний рахунок Постачальника щомісячно (в інших випадках один раз на квартал або рік), у п'ятиденний строк з дня направлення Постачальником розрахункового документа Абоненту або до банківської установи Абонента. В разі неотримання від Постачальника поточного розрахункового документа, Абонент самостійно отримує його у Постачальника та здійснює оплату вартості наданих йому послуг не пізніше 5-го числа місяця наступного за звітним періодом. В разі утворення боргу оплата за надані послуги, що надходить від Абонента, незалежно від зазначеного в платіжному документі призначення платежу, першочергово зараховується Постачальником в погашення боргу.

Абонент має право отримати безпосередньо в Розрахунковому департаменті ПАТ «АК «Київводоканал» розрахунок вартості додаткового об'єму стічних вод, за який він здійснює плату.

2. Невід'ємною частиною цієї Угоди і Договору є:

а. копія плану земельної ділянки Абонента з зазначенням площі у гектарах (витяг з бази Державного кадастру).

б. довідка про загальну площу території, яку займає Абонент, з зазначенням площі водонепроникних поверхонь, грунтових поверхонь, газонів;

в. умови (дозвіл) на скид стічних вод у систему каналізації м. Києва, отримані Абонентом в Управлінні екологічного нагляду ВАТ «АК «Київводоканал»;

г. довідка ЄДРПОУ Абонента;

д. довідка Абонента про форму фінансування (госпрозрахунок, районний, міський, обласний або державний бюджет, тощо).

е. дані Абонента для проведення розрахунку додаткового об'єму стічних вод (площі згідно п. 7.3, коефіцієнти стоку поверхонь різних видів, тощо).

3. Ця Угода складена у двох автентичних примірниках, які мають однакову юридичну силу, по одному примірнику для кожної Сторони.

4. Ця Угода набирає чинності з моменту її підписання обома Сторонами і є невід'ємною частиною Договору.

5. АДРЕСИ ТА РЕКВІЗИТИ СТОРІН

ПОСТАЧАЛЬНИК
ПАТ "АК "Київводоканал"
01015 м. Київ, вул. Лейпцизька, 1-а
Розрахунковий департамент
02600 м. Київ, вул. Електротехнічна,16
р/р 26005001001707 в ПАТ "РАДИКАЛ БАНК"
МФО 319111 Код ЄДРПОУ 03327629
№ св-ва. платн. ПДВ 100319654,
Інд. под. № 033276026652
Постачальник є платником податку на загальних умовах

АБОНЕНТ
Офіційна скорочена назва ТОВ „Епіцентр К" гіпермаркет К6
Юридична адреса 02139, м. Київ, вул. Братиславська, 11
Фактична адреса 04655, м. Київ, вул. Берковецька, 6-В
тел. прийм. 206-26-06 бухг.
п/р 26003000046660
в банку ПАТ „Укрсоцбанк" м. Київ
МФО 300023 код ЄДРПОУ 32490244
№ св-ва. платн. под. ПДВ № 100334701, Інд. под. № 324902426531
Абонент є платником податку

Директор гіпермаркету К6
Сушко В.М.

В. Шестаков

Додаток №28 – Лист за №066-219 від 20.01.2024 Департаменту охорони культурної спадщини виконавчого органу Київської міської ради (Київської міської державної адміністрації) щодо об’єктів культурної спадщини

УКРАЇНА

ВИКОНАВЧИЙ ОРГАН КИЇВСЬКОЇ МІСЬКОЇ РАДИ
(КИЇВСЬКА МІСЬКА ДЕРЖАВНА АДМІНІСТРАЦІЯ)

ДЕПАРТАМЕНТ ОХОРОНИ КУЛЬТУРНОЇ СПАДЩИНИ

вул. Спаська, 12, м. Київ, 04070, тел. (044) 425 30 25 E-mail: doks@kyivcity.gov.ua Код ЄДРПОУ 42475311

20.01.2025 № 066-219
на № 066/5152 від 20.12.2024

Товариство з обмеженою
відповідальністю «ЦЕНТР ЕКОПРОЕКТ»
вул. Васильківська, 14, оф. 416,
м. Київ, 03040
e-mail: center.ecoproject@gmail.com

Департамент охорони культурної спадщини виконавчого органу Київської міської ради (Київської міської державної адміністрації) опрацював лист товариства з обмеженою відповідальністю «ЦЕНТР ЕКОПРОЕКТ» від 19.12.2024 № 19.12-05 стосовно надання інформації щодо режимоутворюючих об'єктів культурної спадщини та обмежень у використанні земельної ділянки за адресою: вул. Берковецька, 6-К, 6-В у Святошинському районі м. Києва і, в межах повноважень, повідомляє.

Згідно зі статтею 19 Конституції України органи державної влади та органи місцевого самоврядування, їх посадові особи зобов'язані діяти лише на підставі, в межах повноважень та у спосіб, що передбачені Конституцією та законами України.

Земельна ділянка за адресою: вул. Берковецька, 6-К, 6-В у Святошинському районі м. Києва розташована поза межами території пам'яток культурної спадщини місцевого значення, історико-культурного заповідника місцевого значення, їх зон охорони.

Будівлі та споруди за вищевказаною адресою на обліку, як пам'ятки місцевого значення або об'єкти культурної спадщини не перебувають.

При цьому інформуємо, що відповідно до абзацу 3 підпункту а) пункту 1^2 Прикінцевих положень Закону України «Про землеустрій» інформація про наявність у межах земельної ділянки, розташованої на території об'єкта культурної всесвітньої спадщини, буферної зони, історико-культурного заповідника державного значення, історико-культурної заповідної території, пам'ятки культурної спадщини національного значення, її зони охорони, в історичному ареалі населеного місця та охоронюваній археологічній території, режимоутворюючих об'єктів та обмежень у використанні земельної ділянки, надається центральним органом виконавчої влади, що реалізує державну політику у сфері охорони культурної спадщини.

Директор Марина СОЛОВЙОВА

Олександра Мишустіна
Тетяна Мирошниченко

Додаток №29 – Кваліфікаційний сертифікат інженера-проектувальника серія АР №016174 від 26.12.2019

ВСЕУКРАЇНСЬКА ГРОМАДСЬКА ОРГАНІЗАЦІЯ
«ГІЛЬДІЯ ПРОЕКТУВАЛЬНИКІВ У БУДІВНИЦТВІ»
САМОРЕГУЛІВНА ОРГАНІЗАЦІЯ У СФЕРІ АРХІТЕКТУРНОЇ ДІЯЛЬНОСТІ

АТЕСТАЦІЙНА АРХІТЕКТУРНО-БУДІВЕЛЬНА КОМІСІЯ

Серія АР № 016174

КВАЛІФІКАЦІЙНИЙ СЕРТИФІКАТ

відповідального виконавця окремих видів робіт (послуг), пов'язаних зі створенням об'єктів архітектури

інженер-проектувальник
(найменування професії)

Виданий про те, що Оксак Юлія Юріївна
(прізвище, ім'я, по батькові)

пройшов(ла) професійну атестацію, що підтверджує його (її) відповідність кваліфікаційним вимогам у сфері діяльності, пов'язаної із створенням об'єктів архітектури, професійну спеціалізацію, необхідний рівень кваліфікації і знань.

Категорія: провідний інженер-проектувальник.

Кваліфікаційний сертифікат видано згідно з рішенням Атестаційної архітектурно-будівельної комісії (далі - Комісія) від 26.12.2019 № 50

(рішенням ---------- секції Комісії від ------- № -------, затвердженим президією Комісії -------).

Зареєстрований у реєстрі атестованих осіб 26.12 2019 року за № 14073

Роботи (послуги), пов'язані із створенням об'єктів архітектури, спроможність виконання яких визначено кваліфікаційним сертифікатом:

інженерно-будівельне проектування у частині забезпечення безпеки життя і здоров'я людини, захисту навколишнього природного середовища щодо об'єктів будівництва класу наслідків (відповідальності) СС3 (значні наслідки)

Дата видачі 26.12 2019 року

Голова (заступник голови) Атестаційної архітектурно-будівельної комісії _____ Папка В.В.
(підпис) (прізвище, ім'я, по батькові)

М.П.

Використано для Звіту з ОВД ТОВ «Бліцентр К»