08/231-1365/ПР
10.09.2024

4.1

КИЇВСЬКА МІСЬКА РАДА

IV сесія IX СКЛИКАННЯ

РІШЕННЯ

_____№_____

ПРОЄКТ

Про включення до Переліку першого типу нежитлової будівлі комунальної власності територіальної громади міста Києва

Розглянувши звернення Комунального некомерційного підприємства «Київська міська клінічна лікарня № 3» виконавчого органу Київської міської ради (Київської міської державної адміністрації) (02125, м. Київ, вул. Чорних Запорожців, 26, тел. (044) 540-95-25) від 18 квітня 2024 року № 061/03-483/788, від 14 травня 2024 року № 061/03-560/907 та від 06 червня 2024 року № 061/03-624/1028 про включення майна до Переліку першого типу загальною площею 768,6 кв. м на вул. Чорних Запорожців, 26, та відповідно до статей 759-763 Цивільного кодексу України, частини п'ятої статті 60 Закону України «Про місцеве самоврядування в Україні», статей 5, 6, 12 Закону України «Про оренду державного та комунального майна», Закону України «Про адміністративну процедуру», Порядку передачі в оренду державного та комунального майна, затвердженого постановою Кабінету Міністрів України від 03 червня 2020 року № 483, підпункту 3.1. пункту 3 рішення Київської міської ради від 23 липня 2020 року № 50/9129 «Про деякі питання оренди комунального майна територіальної громади міста Києва», з метою ефективного використання нерухомого майна територіальної громади міста Києва, Київська міська рада

ВИРІШИЛА:

1. Включити до Переліку першого типу нежитлову будівлю, літ. "Р" загальною площею 768,6 кв. м та інше окремо визначене майно (обладнання їдальні) згідно з додатком на вул. Чорних Запорожців, 26, яке закріплене на праві оперативного управління за Комунальним некомерційним підприємством «Київська міська клінічна лікарня № 3» виконавчого органу Київської міської ради (Київської міської державної адміністрації).

2. Департаменту комунальної власності м. Києва виконавчого органу Київської міської ради (Київської міської державної адміністрації) здійснити організаційно-правові заходи щодо передачі в оренду об'єкта та іншого окремо визначеного майна (обладнання їдальні) згідно з додатком, зазначеного в пункті 1 цього рішення відповідно до Порядку передачі в оренду державного та комунального майна, затвердженого постановою Кабінету Міністрів України від 03 червня 2020 року № 483.

3. Офіційно оприлюднити це рішення в установленому порядку.

4. Рішення Київської міської ради набирає чинності з дня доведення його до відома особи.

5. Контроль за виконанням цього рішення покласти на постійну комісію Київської міської ради з питань власності та регуляторної політики.

Київський міський голова Віталій КЛИЧКО

Подання:

Директор Департаменту комунальної власності м. Києва — Андрій ГУДЗЬ

Начальник юридичного управління Департаменту комунальної власності м. Києва — Всеволод КОМАРНИЦЬКИЙ

Погоджено:

Перший заступник голови Київської міської державної адміністрації — Микола ПОВОРОЗНИК

Заступник голови Київської міської державної адміністрації питань здійснення самоврядних повноважень — Владислав АНДРОНОВ

Директор Департаменту охорони здоров'я — Валентина ГІНЗБУРГ

Голова постійної комісії Київської міської ради з питань власності та регуляторної політики — Михайло ПРИСЯЖНЮК

Голова постійної комісії Київської міської ради з питань охорони здоров'я, сім'ї та соціальної політики — Марина ПОРОШЕНКО

Начальник управління правового забезпечення діяльності Київської міської ради — Валентина ПОЛОЖИШНИК

ПОЯСНЮВАЛЬНА ЗАПИСКА

до проєкту рішення Київської міської ради «Про включення до Переліку першого типу нежитлової будівлі комунальної власності територіальної громади міста Києва»

1. Обґрунтування необхідності прийняття рішення.

Відповідно до підпункту 3.1. пункту 3 рішення Київської міської ради від 23 липня 2020 року № 50/9129 «Про деякі питання оренди комунального майна територіальної громади міста Києва» Київська міська рада приймає рішення щодо включення до відповідних Переліків єдиних майнових комплексів комунальних підприємств та нерухомого майна закладів охорони здоров'я, закладів освіти, об'єктів спортивної інфраструктури в закладах освіти, закладів культури, об'єктів культурної спадщини, об'єктів для розміщення громадських організацій, площа яких складає більше 400 кв. м.

Відповідно до статті 6 Закону України «Про оренду державного та комунального майна» (далі – Закон), ініціатором оренди майна можуть бути потенційний орендар, балансоутримувач, уповноважений орган управління та/або орендодавець.

До Департаменту комунальної власності м. Києва виконавчого органу Київської міської ради (Київської міської державної адміністрації) надійшло звернення балансоутримувача - Комунального некомерційного підприємства «Київська міська клінічна лікарня № 3» виконавчого органу Київської міської ради (Київської міської державної адміністрації) (листи від 18 квітня 2024 року № 061/03-483/788, від 14 травня 2024 року № 061/03-560/907 та від 06 червня 2024 року № 061/03-624/1028) щодо включення майна до Переліку першого типу (нежитлової будівлі, літ "Р" загальною площею 768,6 кв. м та іншого окремо визначеного майна (обладнання їдальні) на вул. Чорних Запорожців, 26) строком на 5 років.

Відповідно до витягу з Державного реєстру речових прав на нерухоме майно про реєстрацію права власності за територіальною громадою міста Києва в особі Київської міської ради зареєстровано право власності на об'єкт нерухомого майна (нежитлова будівля, літ. "Р") за адресою: м. Київ, вул. Чорних Запорожців, 26, (реєстраційний № 2048130980000) загальною площею 768,6 кв. м.

Нежитлова будівля за адресою: вул. Чорних Запорожців, 26 не є пам'яткою архітектури та містобудування.

Департамент охорони здоров'я виконавчого органу Київської міської ради (Київської міської державної адміністрації), як орган управління, якому підпорядковується Комунальне некомерційне підприємство «Київська міська клінічна лікарня № 3» своїми листами від 10 квітня 2024 року № 061-3754 та від 28 травня 2024 року № 061-5205 надав згоду на передачу в оренду нежитлової будівлі, літ. "Р" загальною площею 768,6 кв. м та іншого окремо

визначеного майна (обладнання їдальні) за адресою: м. Київ, вул. Чорних Запорожців, 26.

Включення зазначеного об'єкта до Переліку першого типу, надасть можливість орендодавцю та балансоутримувачу здійснити організаційно-правові заходи щодо передачі в оренду нерухомого майна, яке не використовується балансоутримувачем, з метою розміщення їдальні (буфету) для організації процесу харчування пацієнтів, працівників та відвідувачів закладу охорони здоров'я.

Передача в орендне користування майна територіальної громади міста Києва не передбачає зміни цільового призначення вказаного об'єкта оренди.

Передача в орендне користування не приведе до простою нерухомого майна комунальної власності територіальної громади міста Києва та надасть можливість збільшити дохідну частину надходжень.

2. Мета і шляхи її досягнення.

Даний проєкт підготовлений з метою забезпечення ефективного використання нерухомого майна територіальної громади міста Києва та подальшого укладання договору оренди нерухомого майна комунальної власності територіальної громади міста Києва.

3. Правові аспекти.

Проєкт рішення розроблений відповідно до статей 759-763 Цивільного кодексу України, частини п'ятої статті 60 Закону України «Про місцеве самоврядування в Україні», статей 5, 6, 12 Закону України «Про оренду державного та комунального майна», Порядку передачі в оренду державного та комунального майна, затвердженого постановою Кабінету Міністрів України від 03 червня 2020 року № 483, підпункту 3.1. пункту 3 рішення Київської міської ради від 23 липня 2020 року № 50/9129 «Про деякі питання оренди комунального майна територіальної громади міста Києва».

Згідно з пунктом 1 проєкту рішення пропонується включити до Переліку першого типу нежитлову будівлю, літ. "Р" та іншого окремо визначеного майна (обладнання їдальні), для передачі оренду.

Згідно з пунктом 2 проєкту рішення доручається Департаменту комунальної власності м. Києва виконавчого органу Київської міської ради (Київської міської державної адміністрації) здійснити організаційно-правові заходи щодо передачі в оренду об'єкта вказаного у пункті 1 цього рішення відповідно до Порядку та укладання договорів оренди.

4. Фінансово – економічне обґрунтування.

Прийняття та реалізація даного рішення не потребує додаткових витрат з бюджету міста Києва та призведе до збільшення надходжень до бюджету міста Києва від оренди.

5. Інформація про те, чи стосується проєкт рішення прав і соціальної захищеності осіб з інвалідністю та який вплив він матиме на життєдіяльність цієї категорії осіб.

Проєкт рішення не стосується прав і соціальної захищеності осіб з інвалідністю та не матиме вплив на життєдіяльність цієї категорії осіб.

6. Інформація про обмеження доступу.

Проєкт рішення не містить інформацію з обмеженим доступом у розумінні статті 6 Закону України «Про доступ до публічної інформації».

7. Інформація про захист персональних даних.

Проєкт рішення не містить інформацію про персональні дані у розумінні статей 11 та 21 Закону України «Про інформацію» та статті 2 Закону України «Про захист персональних даних».

8. Прогноз результатів.

Прийняття та реалізація даного проєкту рішення дозволить здійснити організаційно-правові заходи щодо передачі зазначеного об'єкта в оренду та збільшити надходження до бюджету міста Києва від оренди.

Доповідач на пленарному засіданні Київської міської ради – директор Департаменту комунальної власності м. Києва виконавчого органу Київської міської ради (Київської міської державної адміністрації) Гудзь Андрій Анатолійович.

Особа, відповідальна за супроводження проєкту рішення – заступник начальника відділу використання майна Департаменту комунальної власності м. Києва виконавчого органу Київської міської ради (Київської міської державної адміністрації) Пономаренко Максим Дмитрович, робочий телефон: 202-61-04.

Директор Департаменту
комунальної власності м. Києва — Андрій ГУДЗЬ

Додаток
до рішення Київської міської ради
від _____№_____

Перелік іншого окремо визначеного майна (обладнання їдальні), яке закріплене на праві оперативного управління за Комунальним некомерційним підприємством «Київська міська клінічна лікарня № 3» виконавчого органу Київської міської ради (Київської міської державної адміністрації)

№ п/п	Інвентарний номер	Найменування	Справедлива вартість, (грн.)
1	10420630	Холодильник «Свияга»	622,00
2	10426341	Холодильник «Юризань»	674,00
3	10426339	Холодильник «Снайге»	726,00
4	10620253	Стіл виробничий	605,00
5	10426353	Холодильник "Днепр"	613,00
6	10426355	Електроплита	1 436,00
7	10427759	Кондиціонер	7 534,00
8	10621052	Стіл великий на 3 робочих місця	1 953,00
9	10621062	Кондиціонер Neoclima	4 822,00
10	10621061	Кондиціонер Neoclima	3 883,00
11	10621060	Кондиціонер Neoclima	3 883,00
12	10427923	Картоплечистка МОК-300	12 265,00
13	10427947	Холодильник Nord	2 225,00
14	10427966	Шафа холодильна S 1400	23 968,00
15	10427990	Овочерізка МПО-1 (Торгмаш)	10 177,00
16	10428003	Плита електрична 6-комфорочна з духовою шафою ПЕ-6ШН	11 413,00
17	10428002	Плита електрична 6-комфорочна з духовою шафою ПЕ-6ШН	11 413,00
18	10428062	Картоплечистка МОК-300	14 500,00
19	10428065	Котел харчоварильний електричний	37 000,00
20	10428067	Котел харчоварильний електричний	37 000,00
21	10428066	Котел харчоварильний електричний	37 000,00
22	10428071	Сковорода електрична промислова	17 698,00
23	10428087	Шафа жарочна ШжЕ-3(Україна)	14 500,00
24	10428077	Шафа холодильна СМ114-S	21 200,00
25	10428079	Плита електрична шестикомфорочна	9 900,00
26	10428080	Плита електрична шестикомфорочна	9 900,00
27	10428078	М'ясорубка МІМ-300	12 278,00
28	10428072	Шафа холодильна СМ114-S	27 000,00
29	10428088	Електросковорода СЕМ 0.5	23 000,00
30	10428120	Комплект автоматики "EKZ"	81 994,00
31	10428123	Ванна мийна двосекційна	6 616,00
32	10428122	Ванна мийна двосекційна	6 616,00
33	10428121	Ванна мийна двосекційна	6 616,00

34	10428119	Припливна установка	126 767,00
35	10428124	Ванна мийна двосекційна	7 574,00
36	110420052	Кондиціонер	1 800,00
37	10428496	Холодильник «Liebherr T1414»	6 249,00
38	1130590	Рукомийник 500/500/850	2 665,56
39	1130589	Ванна мийка односекційна 1000/600/850	5 733,24
40	10410041	Ваги для статичного зважування 30ВП1-Т (Б)	1 266,67
41	11210608/1	Щит розподільчий	2 494,81
42	11210607/1	Щит розподільчий	9 979,25
43	10430001	Машина протирально-різальна МПО-1-02	22 463,00
44	11212001	Стійка кріплення вагового приладу	1 000,00
45	11212002	Ваги платформні 600ВП4	9 000,00
46	11212064	Холодильник «ATLANT X - 1602 – 500»	9 899,00
47	11212066	Повітроохолоджувач «Buzelik»	12 800,00
48	10430051	Агрегат компресорий - конденсаторний «LBPR-404»	26 519,00
49	11212426	Холодильник	1 986,00
50	11212428	Холодильник	1 986,00
51	10430070	Кондиціонер «Leberg 09ODI3»	26 400,00
52	10430071	Кондиціонер «Leberg 09ODI3»	26 400,00
53	10426350/1	Холодильник «Свияга»	622,00
РАЗОМ:			**764 634,53**

Київський міський голова Віталій КЛИЧКО

ВИКОНАВЧИЙ ОРГАН КИЇВСЬКОЇ МІСЬКОЇ РАДИ
(КИЇВСЬКА МІСЬКА ДЕРЖАВНА АДМІНІСТРАЦІЯ)

ДЕПАРТАМЕНТ ОХОРОНИ ЗДОРОВ'Я

КОМУНАЛЬНЕ НЕКОМЕРЦІЙНЕ ПІДПРИЄМСТВО
«КИЇВСЬКА МІСЬКА КЛІНІЧНА ЛІКАРНЯ №3»

(КНП «КМКЛ №3»)

вул. П. Запорожця, 26, м. Київ, 02125, тел. (044)540–95–25, E-mail: kmkl_3@kyivcity.gov.ua, kmkl3@ukr.net
Код ЄДРПОУ 05415958

«18»_квітня_ 2024 р. № 061/03-483/788
на №_____ від _____

Директору
Департаменту комунальної
власності м.Києва
А.А. Гудзю

Шановний Андрію Анатолійовичу!

Комунальне некомерційне підприємство «Київська міська клінічна лікарня №3» виконавчого органу Київської міської ради (Київської міської державної адміністрації) звертається до Вас з клопотанням про включення потенційного об'єкта оренди загальною площею 768,60 кв. м до Переліку першого типу.

Об'єкт оренди – Нежитлові приміщення.

Відомості про об'єкт оренди:

1	Тип Переліку, до якого пропонується внести об'єкт оренди	Перелік першого типу
2	Первісна балансова вартість об'єкта (станом на 31.03.2024р.)	8 805 710,53 грн.
3	Балансова залишкова вартість об'єкта (станом на 31.03.2024р.)	6 682 028,53 грн.
4	Тип об'єкта	Нерухоме майно
5	Пропонований строк оренди	10 років
6	Місцезнаходження об'єкта	02125, м.Київ, вул. Чорних Запорожців (Петра Запорожця), 26; тел.540-95-25
7	Загальна і корисна площа об'єкта	768,60 кв. м
8	Характеристика об'єкта оренди	Нежитлові приміщення
9	Технічний стан об'єкта, інформація про потужність електромережі і забезпечення об'єкта комунікаціями	Задовільний
10	Цільове використання приміщення	Розміщення їдальні, буфету, які не здійснюють продаж товарів підакцизної групи
11	Додаткові умови при передачі в оренду приміщення	Без подальшої приватизації Без права надання в суборенду

Додаток: інформація про вартість приміщення.

З повагою,
Директор Петро ІВАЩЕНКО

Алла Семенова
(044) 512-25-67

ДОВІДКА ПРО ВХІДНИЙ ДОКУМЕНТ

№ 062/4203 від 18.04.2024

****

Вид документа	Вихідний номер	Дата
ЛИСТ	061/03-483/788	18.04.2024

Кореспондент КОМУНАЛЬНЕ НЕКОМЕРЦІЙНЕ ПІДПРИЄМСТВО "КИЇВСЬКА МІСЬКА КЛІНІЧНА ЛІКАРНЯ №3"

Адресат ДЕПАРТАМЕНТ КОМУНАЛЬНОЇ ВЛАСНОСТІ М. КИЄВА ВИКОНАВЧОГО ОРГАНУ КИЇВСЬКОЇ МІСЬКОЇ РАДИ (КИЇВСЬКОЇ МІСЬКОЇ ДЕРЖАВНОЇ АДМІНІСТРАЦІЇ)

Короткий зміст

ПРО ВКЛЮЧЕННЯ ПОТЕНЦІЙНОГО ОБ'ЄКТА ОРЕНДИ ДО ПЕРЕЛІКУ ПЕРШОГО ТИПУ М.КИЇВ, ВУЛ. ЧОРНИХ ЗАПОРОЖЦІВ, 26 (ПЕТРА ЗАПОРОЖЦЯ, 26)

********** **Резолюції** **********

18.04.2024 ШМУЛЯР ОЛЕГ ВАСИЛЬОВИЧ

Ткачику В. Д.

Шалюті О. Ф.

Для відповідної роботи

19.04.2024 ШАЛЮТА ОЛЕГ ФЕДОРОВИЧ

Пономаренку М. Д.
Михальчук Л. В., пояснення щодо встановлення 10-ти річного терміну оренди

********** **Направлено на виконання** **********

Шмуляр Олег Васильович	—»	Ткачик Віктор Дмитрович	18.04.2024
Шмуляр Олег Васильович	—»	Шалюта Олег Федорович	18.04.2024
Шалюта Олег Федорович	—»	Пономаренко Максим Дмитрович	19.04.2024
Шалюта Олег Федорович	—»	Михальчук Лариса Володимирівна	19.04.2024

Інформація **КНП «Київська міська клінічна лікарня №3»** для включення Майна до Переліку першого типу (інформація про наявність вільного приміщення, що пропонується передати в орендне користування, в єдиній інформаційній системі ДКВ м. Києва)

станом на 31.03.2024 року

Вільне приміщення, що пропонується передати в орендне користування (кв. м)	**768,60 кв. м.**
поверх	Перший, підвал
корпус	Харчовий блок №1, літ. Р
Первісна балансова вартість приміщення *(сума (грн.), без ПДВ)*	***8 805 710,53 грн.***
Балансова **залишкова** вартість приміщення, визначена на підставі фінансової звітності Балансоутримувача (Частина 1 статті 8 Закону) *(сума (грн.), без ПДВ)*	***6 682 028,53 грн.***
Відшкодування земельного податку (за місяць) *(сума (грн.), без ПДВ)*	***1 972,83 грн.***

Головний бухгалтер _____ Ірина Кисельова

Виконавець: Михайленко Анна

062/5376

ВИКОНАВЧИЙ ОРГАН КИЇВСЬКОЇ МІСЬКОЇ РАДИ
(КИЇВСЬКА МІСЬКА ДЕРЖАВНА АДМІНІСТРАЦІЯ)

ДЕПАРТАМЕНТ ОХОРОНИ ЗДОРОВ'Я

КОМУНАЛЬНЕ НЕКОМЕРЦІЙНЕ ПІДПРИЄМСТВО
«КИЇВСЬКА МІСЬКА КЛІНІЧНА ЛІКАРНЯ №3»

(КНП «КМКЛ №3»)

вул. П. Запорожця, 26, м. Київ, 02125, тел. (044)540–95–25, E-mail: kmkl_3@kyivcity.gov.ua, kmkl3@ukr.net
Код ЄДРПОУ 05415958

«_14_»_травня_ 2024 р. № 061/03-560/907
на №_____ від _____

Директору
Департаменту комунальної
власності м. Києва
А.А. Гудзю

Шановний Андрію Анатолійовичу!

Комунальне некомерційне підприємство «Київська міська клінічна лікарня №3» виконавчого органу Київської міської ради (Київської міської державної адміністрації) в доповнення до листа від 18.04.2024 № 061/03-483/788 інформує, що у п. 5 «Відомостей про об'єкт оренди» пропонований строк оренди зменшуємо з 10 років до 5 років.

З повагою,
Директор Петро ІВАЩЕНКО

Алла Семенова
(044) 512-25-67

062/6/42

ВИКОНАВЧИЙ ОРГАН КИЇВСЬКОЇ МІСЬКОЇ РАДИ
(КИЇВСЬКА МІСЬКА ДЕРЖАВНА АДМІНІСТРАЦІЯ)

ДЕПАРТАМЕНТ ОХОРОНИ ЗДОРОВ'Я

**КОМУНАЛЬНЕ НЕКОМЕРЦІЙНЕ ПІДПРИЄМСТВО
«КИЇВСЬКА МІСЬКА КЛІНІЧНА ЛІКАРНЯ №3»**

(КНП «КМКЛ №3»)

вул. П. Запорожця, 26, м. Київ, 02125, тел. (044)540–95–25, E-mail: kmkl_3@kyivcity.gov.ua, kmkl3@ukr.net
Код ЄДРПОУ 05415958

«_06_»_червня_ 2024 р. № 061/03-624/1028
на №_____ від _____

Директору
Департаменту комунальної
власності м. Києва
А.А. Гудзю

Шановний Андрію Анатолійовичу!

Комунальне некомерційне підприємство «Київська міська клінічна лікарня №3» виконавчого органу Київської міської ради (Київської міської державної адміністрації) в доповнення до листа від 18.04.2024 № 061/03-483/788 інформує, що в орендне користування нежитловим приміщенням площею 768,60 кв. м також має бути передане одночасно рухоме майно (обладнання), яке розміщене на площах харчоблоку (додаток № 1).

З повагою,
Директор Петро ІВАЩЕНКО

Алла Семенова
(044) 512-25-67

ДОВІДКА ПРО ВХІДНИЙ ДОКУМЕНТ

№ 062/6172 від 06.06.2024

****

Вид документа	Вихідний номер	Дата
ЛИСТ	061/03-624/1028	06.06.2024

Кореспондент КОМУНАЛЬНЕ НЕКОМЕРЦІЙНЕ ПІДПРИЄМСТВО "КИЇВСЬКА МІСЬКА КЛІНІЧНА ЛІКАРНЯ №3"

Адресат ГУДЗЬ АНДРІЙ АНАТОЛІЙОВИЧ

Короткий зміст

ПРО ОРЕНДУ РУХОМОГО МАЙНА (ОБЛАДНАННЯ), ЯКЕ РОЗМІЩЕНЕ НА ПЛОЩАХ ХАРЧОБЛОКУ

********** **Резолюції** **********

06.06.2024 БЕРЕГОВИЙ ЮРІЙ МИКОЛАЙОВИЧ

Ткачику В. Д.

Шалюті О. Ф.

ДЛЯ ВІДПОВІДНОЇ РОБОТИ

06.06.2024 ШАЛЮТА ОЛЕГ ФЕДОРОВИЧ

Михальчук Л. В.
Пономаренку М. Д.

********** **Направлено на виконання** **********

Береговий Юрій Миколайович	—»	Ткачик Віктор Дмитрович	06.06.2024
Береговий Юрій Миколайович	—»	Шалюта Олег Федорович	06.06.2024
Шалюта Олег Федорович	—»	Михальчук Лариса Володимирівна	06.06.2024
Шалюта Олег Федорович	—»	Пономаренко Максим Дмитрович	06.06.2024

Додаток 1

Перелік рухомого майна (обладнання)

№ п/п	Інв. номер	Найменування	Справедлива вартість, (грн.)
1	10420630	Холодильник «Свияга»	622,00
2	10426341	Холодильник «Юризань»	674,00
3	10426339	Холодильник «Снайге»	726,00
4	10620253	Стіл виробничий	605,00
5	10426353	Холодильник "Днепр"	613,00
6	10426355	Електроплита	1 436,00
7	10427759	Кондиціонер	7 534,00
8	10621052	Стіл великий на 3 робочих місця	1 953,00
9	10621062	Кондиціонер Neoclima	4 822,00
10	10621061	Кондиціонер Neoclima	3 883,00
11	10621060	Кондиціонер Neoclima	3 883,00
12	10427923	Картоплечистка МОК-300	12 265,00
13	10427947	Холодильник Nord	2 225,00
14	10427966	Шафа холодильна S 1400	23 968,00
15	10427990	Овочерізка МПО-1 (Торгмаш)	10 177,00
16	10428003	Плита електрична 6-комфорочна з духовою шафою ПЕ-6ШН	11 413,00
17	10428002	Плита електрична 6-комфорочна з духовою шафою ПЕ-6ШН	11 413,00
18	10428062	Картоплечистка МОК-300	14 500,00
19	10428065	Котел харчоварильний електричний	37 000,00
20	10428067	Котел харчоварильний електричний	37 000,00
21	10428066	Котел харчоварильний електричний	37 000,00
22	10428071	Сковорода електрична промислова	17 698,00
23	10428087	Шафа жарочна ШжЕ-3(Україна)	14 500,00
24	10428077	Шафа холодильна СМ114-S	21 200,00
25	10428079	Плита електрична шестикомфорочна	9 900,00
26	10428080	Плита електрична шестикомфорочна	9 900,00
27	10428078	М'ясорубка МІМ-300	12 278,00
28	10428072	Шафа холодильна СМ114-S	27 000,00
29	10428088	Електросковорода СЕМ 0.5	23 000,00
30	10428120	Комплект автоматики "EKZ"	81 994,00
31	10428123	Ванна мийна двосекційна	6 616,00
32	10428122	Ванна мийна двосекційна	6 616,00
33	10428121	Ванна мийна двосекційна	6 616,00
34	10428119	Припливна установка	126 767,00
35	10428124	Ванна мийна двосекційна	7 574,00
36	110420052	Кондиціонер	1 800,00
37	10428496	Холодильник «Liebherr T1414»	6 249,00
38	1130590	Рукомийник 500/500/850	2 665,56
39	1130589	Ванна мийка односекційна 1000/600/850	5 733,24
40	10410041	Ваги для статичного зважування 30ВП1-Т (Б)	1 266,67

Додаток 1

41	11210608/1	Щит розподільчий	2 494,81
42	11210607/1	Щит розподільчий	9 979,25
43	10430001	Машина протирально-різальна МПО-1-02	22 463,00
44	11212001	Стійка кріплення вагового приладу	1 000,00
45	11212002	Ваги платформні 600ВП4	9 000,00
46	11212064	Холодильник «ATLANT X - 1602 – 500»	9 899,00
47	11212066	Повітроохолоджувач «Buzelik»	12 800,00
48	10430051	Агрегат компресорий - конденсаторний «LBPR-404»	26 519,00
49	11212426	Холодильник	1 986,00
50	11212428	Холодильник	1 986,00
51	10430070	Кондиціонер «Leberg 09ODI3»	26 400,00
52	10430071	Кондиціонер «Leberg 09ODI3»	26 400,00
53	10426350/1	Холодильник «Свияга»	622,00
		РАЗОМ:	**764 634,53**

Директор _____ П.Б. Іващенко

Головний бухгалтер _____ І.В. Кисельова

УКРАЇНА

ВИКОНАВЧИЙ ОРГАН КИЇВСЬКОЇ МІСЬКОЇ РАДИ
(КИЇВСЬКА МІСЬКА ДЕРЖАВНА АДМІНІСТРАЦІЯ)

ДЕПАРТАМЕНТ ОХОРОНИ ЗДОРОВ'Я

вул. Прорізна, 19, м. Київ, 01001, тел. (044) 284 08 75, (044) 284 08 02
тел. «гарячої» лінії (044) 278 41 91 E-mail: health@kyivcity.gov.ua Код ЄДРПОУ 02012906

Департамент комунальної власності
м. Києва

КНП «Київська міська клінічна
лікарня № 3»

Департамент охорони здоров'я виконавчого органу Київської міської ради (Київської міської державної адміністрації) погоджує КНП «Київська міська клінічна лікарня № 3» намір включення нежитлових приміщень, які обліковуються на балансі закладу охорони здоров'я загальною площею 768,6 кв. м (підвал – 408,7 кв. м та 1 поверх – 359,9 кв. м) на вул. Чорних Запорожців, 26 (Петра Запорожця, 26) харчовий блок № 1 літер «Р» до Переліку першого типу для надання в орендне користування шляхом участі в аукціоні для «розміщення їдальні, буфету, які не здійснюють продаж товарів підакцизної групи» терміном **10 років**, умови аукціону:

- проведення будь-якого виду ремонту та сервісного обслуговування обладнання, яке буде передане в орендне користування, здійснюється за рахунок коштів потенційного орендаря протягом всього періоду оренди;
- лікарня, з метою забезпечення харчування хворих, що перебувають на лікуванні у відділеннях стаціонару, користується харчоблоком до моменту підписання акту прийому–передачі нерухомого майна потенційним орендарем, орендодавцем та балансоутримувачем.

Також погодження надання в орендне користування кухонного обладнання, яке розміщене на площах харчоблоку терміном на **10 років**, а саме:

ДОКУМЕНТ ІТС ЄІПК СЕД АСКОД (**ПІДПИСАНО КВАЛІФІКОВАНИМ ЕЛЕКТРОННИМ ПІДПИСОМ**)

Сертифікат 3FAA9288358EC003040000002DCC2500093CC300
Підписувач Гінзбург Валентина Григорівна
Дійсний з 03.10.2023 11:20:49 по 03.10.2025 11:20:49

Департамент охорони здоров'я
061-3754 від 10.04.2024

Список кухонного обладнання з приведеною справедливою вартістю, яке розміщене у приміщенні харчоблоку № 1 КМКЛ № 3 у кількості 53 одиниці вартістю **764 634,53** грн

№ п/п	Інв. номер	Найменування	Справедлива вартість, (грн.)
1	10420630	Холодильник «Свияга»	622,00
2	10426341	Холодильник «Юризань»	674,00
3	10426339	Холодильник «Снайге»	726,00
4	10620253	Стіл виробничий	605,00
5	10426353	Холодильник "Днепр"	613,00
6	10426355	Електроплита	1 436,00
7	10427759	Кондиціонер	7 534,00
8	10621052	Стіл великий на 3 робочих місця	1 953,00
9	10621062	Кондиціонер Neoclima	4 822,00
10	10621061	Кондиціонер Neoclima	3 883,00
11	10621060	Кондиціонер Neoclima	3 883,00
12	10427923	Картоплечистка МОК-300	12 265,00
13	10427947	Холодильник Nord	2 225,00
14	10427966	Шафа холодильна S 1400	23 968,00
15	10427990	Овочерізка МПО-1 (Торгмаш)	10 177,00
16	10428003	Плита електрична 6-комфорочна з духовою шафою ПЕ-6ШН	11 413,00
17	10428002	Плита електрична 6-комфорочна з духовою шафою ПЕ-6ШН	11 413,00
18	10428062	Картоплечистка МОК-300	14 500,00
19	10428065	Котел харчоварильний електричний	37 000,00
20	10428067	Котел харчоварильний електричний	37 000,00
21	10428066	Котел харчоварильний електричний	37 000,00
22	10428071	Сковорода електрична промислова	17 698,00
23	10428087	Шафа жарочна ШжЕ-3(Україна)	14 500,00
24	10428077	Шафа холодильна СМ114-S	21 200,00
25	10428079	Плита електрична шестикомфорочна	9 900,00
26	10428080	Плита електрична шестикомфорочна	9 900,00
27	10428078	М'ясорубка МІМ-300	12 278,00
28	10428072	Шафа холодильна СМ114-S	27 000,00
29	10428088	Електросковорода СЕМ 0.5	23 000,00
30	10428120	Комплект автоматики "EKZ"	81 994,00
31	10428123	Ванна мийна двосекційна	6 616,00
32	10428122	Ванна мийна двосекційна	6 616,00

ДОКУМЕНТ ІТС ЄІПК СЕД АСКОД (**ПІДПИСАНО КВАЛІФІКОВАНИМ ЕЛЕКТРОННИМ ПІДПИСОМ**)

Сертифікат 3FAA9288358EC003040000002DCC2500093CC300
Підписувач Гінзбург Валентина Григорівна
Дійсний з 03.10.2023 11:20:49 по 03.10.2025 11:20:49

Департамент охорони здоров'я

061-3754 від 10.04.2024

УКРАЇНА

ВИКОНАВЧИЙ ОРГАН КИЇВСЬКОЇ МІСЬКОЇ РАДИ
(КИЇВСЬКА МІСЬКА ДЕРЖАВНА АДМІНІСТРАЦІЯ)

ДЕПАРТАМЕНТ ОХОРОНИ ЗДОРОВ'Я

вул. Прорізна, 19, м. Київ, 01001, тел. (044) 284 08 75, (044) 284 08 02
тел. «гарячої» лінії (044) 278 41 91 E-mail: health@kyivcity.gov.ua Код ЄДРПОУ 02012906

Департамент комунальної власності
м. Києва

КНП «Київська міська клінічна
лікарня № 3»

Департамент охорони здоров'я виконавчого органу Київської міської ради (Київської міської державної адміністрації) погоджує КНП «Київська міська клінічна лікарня № 3» внесення змін до Протоколу комісії при Департаменті охорони здоров'я з питань використання (оренди) майна комунальної власності територіальної громади міста Києва, яке обліковується на балансі закладів охорони здоров'я № 181 від 05.04.2024 (порядок денний п. 6.1) в частині зменшення строку оренди з 10 років на 5 років.

Приміщення загальною площею 768,6 кв. м (підвал – 408,7 кв. м та 1 поверх – 359,9 кв. м) розташовані за адресою: вул. Чорних Запорожців, 26 (Петра Запорожця, 26), харчовий блок № 1, літер «Р» з цільовим призначенням «розміщення їдальні, буфету, які не здійснюють продаж товарів підакцизної групи».

Також погоджено зменшення терміну оренди кухонного обладнання з 10 на 5 років, яке розміщене на площах харчоблоку (протокол комісії при Департаменті охорони здоров'я з питань використання (оренди) майна комунальної власності територіальної громади міста Києва, яке обліковується на балансі закладів охорони здоров'я від 23.05.2024 № 185 порядок денний п.5.1).

Директор Валентина ГІНЗБУРГ

Ірина Ходос 284 08 05

ДОКУМЕНТ ІТС ЄІПК СЕД АСКОД (ПІДПИСАНО КВАЛІФІКОВАНИМ ЕЛЕКТРОННИМ ПІДПИСОМ)

Сертифікат 3FAA9288358EC003040000002DCC2500093CC300
Підписувач Гінзбург Валентина Григорівна
Дійсний з 03.10.2023 11:20:49 по 03.10.2025 11:20:49

Департамент охорони здоров'я
061-5205 від 28.05.2024

Інформація з Державного реєстру речових прав на нерухоме майно та Реєстру прав власності на нерухоме майно, Державного реєстру Іпотек, Єдиного реєстру заборон відчуження об'єктів нерухомого майна щодо об'єкта нерухомого майна

Номер інформаційної довідки:	383585795
Дата, час формування:	19.06.2024 16:18:03
Інформаційну довідку сформовано:	Малютіна Ірина Євгенівна, Департамент комунальної власності м. Києва виконавчого органу Київської міської ради (Київської міської державної адміністрації), м.Київ
Підстава формування інформаційної довідки:	постанова кму

Параметри запиту

Пошук в Державному реєстрі речових прав на нерухоме майно про:	права власності, інші речові права, іпотеки, обтяження
Адреса / Місцезнаходження:	м.Київ, вулиця Запорожця Петра (Дніпровський р-н), будинок 26

ВІДОМОСТІ
З ДЕРЖАВНОГО РЕЄСТРУ РЕЧОВИХ ПРАВ

Актуальна інформація про об'єкт речових прав

Реєстраційний номер об'єкта нерухомого майна:	2451128180000
Тип об'єкта:	котельня (літ."2А"), об'єкт житлової нерухомості: Ні
Опис об'єкта:	Загальна площа (кв.м): 195.2
Адреса:	м.Київ, вулиця Запорожця Петра (Дніпровський р-н), будинок 26

Актуальна інформація про речове право

Номер відомостей про речове право: 43865561

Тип речового права:	право власності
Дата, час державної реєстрації:	08.09.2021 13:41:24
Державний реєстратор:	приватний нотаріус Кузьменко Юлія Володимирівна, Київський міський нотаріальний округ, м.Київ
Підстава внесення запису:	Рішення про державну реєстрацію прав та їх обтяжень (з відкриттям розділу), індексний номер: 60261439 від 09.09.2021 11:14:20, приватний нотаріус Кузьменко Юлія Володимирівна, Київський міський нотаріальний округ, м.Київ
Документи, подані для державної реєстрації:	технічний паспорт, серія та номер: бн, виданий 24.05.2021, видавник: ФОП Нечваль П.М.; Витяг з Реєстру будівельної діяльності ЄДЕССБ, серія та номер: ІУ123210726332, видавник: ЄДЕССБ, Документ отримано з ЄДЕССБ
Розмір частки:	1
Власники:	ТОВАРИСТВО З ОБМЕЖЕНОЮ ВІДПОВІДАЛЬНІСТЮ "ЛІДЕРАЙ" , код ЄДРПОУ: 38906529, країна реєстрації: Україна

Відомості про реєстрацію іншого речового права відсутні

Відомості про державну реєстрацію іпотеки відсутні

Відомості про державну реєстрацію обтяжень відсутні

Актуальна інформація про об'єкт речових прав

Реєстраційний номер об'єкта нерухомого майна:	2423421280000
Тип об'єкта:	Частина нежитлової будівлі, літ. "Л", об'єкт житлової нерухомості: Ні
Опис об'єкта:	Загальна площа (кв.м): 12911.4
Адреса:	м.Київ, вулиця Запорожця Петра (Дніпровський р-н), будинок 26
Додаткові відомості:	терапевтичний корпус

Актуальна інформація про речове право

Номер відомостей про речове право: 43280159

Тип речового права:	право власності
Дата, час державної реєстрації:	26.07.2021 15:19:57
Державний реєстратор:	Бандура Юрій Вікторович, Департамент комунальної власності м. Києва виконавчого органу Київської міської ради (Київської міської державної адміністрації), м.Київ

RRP-4HKRTRQ09

Підстава внесення запису:	Рішення про державну реєстрацію прав та їх обтяжень (з відкриттям розділу), індексний номер: 59606999 від 02.08.2021 14:26:48, Бандура Юрій Вікторович, Департамент комунальної власності м. Києва виконавчого органу Київської міської ради (Київської міської державної адміністрації), м.Київ
Документи, подані для державної реєстрації:	Лист щодо відсутності перебування об'єкту нерухомого майна у державній власності, серія та номер: 30-08/5947, виданий 01.06.2017, видавник: Регіональне відділення Фонду Державного майна України по місту Києву; Рішення, серія та номер: 26, виданий 13.01.1992, видавник: Київська міська рада народних депутатів; Лист-підтвердження факту перебування об'єкта нерухомого майна у комунальній власності, серія та номер: 062/06/50/53-3521, виданий 10.04.2017, видавник: Департамент комунальної власності м. Києва
Розмір частки:	1/1
Власники:	ТЕРИТОРІАЛЬНА ГРОМАДА МІСТА КИЄВА В ОСОБІ КИЇВСЬКОЇ МІСЬКОЇ РАДИ, код ЄДРПОУ: 22883141, країна реєстрації: Україна

Актуальна інформація про державну реєстрацію іншого речового права

Номер запису про інше речове право: 48308822

Дата, час державної реєстрації:	18.08.2022 13:43:36
Державний реєстратор:	Бандура Юрій Вікторович, Департамент комунальної власності м. Києва виконавчого органу Київської міської ради (Київської міської державної адміністрації), м.Київ
Документи, подані для державної реєстрації:	Наказ про внесення змін, серія та номер: 450, виданий 04.10.2019, видавник: Департамент комунальної власності міста Києва; Наказ про закріплення майна, серія та номер: 328, виданий 21.06.2019, видавник: Департамент комунальної власності міста Києва; Наказ про закріплення майна та внесення змін, серія та номер: 409, виданий 04.09.2020, видавник: Департамент комунальної власності міста Києва; Наказ про внесення змін, серія та номер: 367, виданий 21.10.2022, видавник: Департамент комунальної власності міста Києва
Підстава внесення запису:	Рішення про державну реєстрацію прав та їх обтяжень, індексний номер: 65327047 від 02.11.2022 10:25:04, Бандура Юрій Вікторович, Департамент комунальної власності м. Києва виконавчого органу Київської міської ради (Київської міської державної адміністрації), м.Київ
Вид іншого речового права:	право оперативного управління
Відомості про суб'єкта іншого речового права:	Територіальна громада, Власник: КИЇВСЬКА МІСЬКА РАДА, код ЄДРПОУ: 22883141, країна реєстрації: Україна Особа, яка наділяється правом: КОМУНАЛЬНЕ НЕКОМЕРЦІЙНЕ ПІДПРИЄМСТВО "КИЇВСЬКИЙ МІСЬКИЙ ЦЕНТР НЕФРОЛОГІЇ ТА ДІАЛІЗУ" ВИКОНАВЧОГО ОРГАНУ КИЇВСЬКОЇ МІСЬКОЇ РАДИ (КИЇВСЬКОЇ МІСЬКОЇ ДЕРЖАВНОЇ АДМІНІСТРАЦІЇ), код ЄДРПОУ: 42751893, країна реєстрації: Україна
Опис об'єкта іншого речового права:	терапевтичний корпус, літ. "Л"

Відомості про державну реєстрацію іпотеки відсутні

Відомості про державну реєстрацію обтяжень відсутні

Актуальна інформація про об'єкт речових прав

Реєстраційний номер об'єкта нерухомого майна:	2048130980000
Тип об'єкта:	Нежитлова будівля, літ. "Р", об'єкт житлової нерухомості: Ні
Опис об'єкта:	Загальна площа (кв.м): 768.6
Адреса:	м.Київ, вулиця Запорожця Петра (Дніпровський р-н), будинок 26
Додаткові відомості:	харчовий блок №1, літ. "Р"

Актуальна інформація про речове право

Номер відомостей про речове право: 35823634

Тип речового права:	право власності
Дата, час державної реєстрації:	07.11.2019 11:06:09
Державний реєстратор:	Бандура Юрій Вікторович, Департамент комунальної власності м. Києва виконавчого органу Київської міської ради (Київської міської державної адміністрації), м.Київ
Підстава внесення запису:	Рішення про державну реєстрацію прав та їх обтяжень (з відкриттям розділу), індексний номер: 51494429 від 05.03.2020 17:44:34, Бандура Юрій Вікторович, Департамент комунальної власності м. Києва виконавчого органу Київської міської

	ради (Київської міської державної адміністрації), м.Київ
Документи, подані для державної реєстрації:	Рішення, серія та номер: 26, виданий 13.01.1992, видавник: Київська міська рада народних депутатів; Лист-підтвердження факту перебування об'єкта нерухомого майна у комунальній власності, серія та номер: 062/06/50/53-3521, виданий 10.04.2017, видавник: Департамент комунальної власності м. Києва; Лист щодо відсутності об'єкту нерухомого майна у державній власності, серія та номер: 30-08/5947, виданий 01.06.2017, видавник: Регіональне відділення Фонду Державного майна України по місту Києву
Розмір частки:	1/1
Власники:	ТЕРИТОРІАЛЬНА ГРОМАДА МІСТА КИЄВА В ОСОБІ КИЇВСЬКОЇ МІСЬКОЇ РАДИ , код ЄДРПОУ: 22883141, країна реєстрації: Україна

Актуальна інформація про державну реєстрацію іншого речового права

Номер запису про інше речове право: 42754819

Дата, час державної реєстрації:	25.06.2021 18:52:44
Державний реєстратор:	приватний нотаріус Бабенко Вікторія Вікторівна, Київський міський нотаріальний округ, м.Київ
Документи, подані для державної реєстрації:	Наказ Про закріплення майна, серія та номер: 235, виданий 27.07.2005, видавник: Головне управління комунальної власності м. Києва
Підстава внесення запису:	Рішення про державну реєстрацію прав та їх обтяжень, індексний номер: 59029045 від 30.06.2021 20:29:43, приватний нотаріус Бабенко Вікторія Вікторівна, Київський міський нотаріальний округ, м.Київ
Вид іншого речового права:	право оперативного управління
Відомості про суб'єкта іншого речового права:	Комунальне некомерційне підприємство «Київська міська клінічна лікарня №3» виконавчого органу Київської міської ради (Київської міської державної адміністрації), код ЄДРПОУ: 05415958 Власник: ТЕРИТОРІАЛЬНА ГРОМАДА МІСТА КИЄВА В ОСОБІ КИЇВСЬКОЇ МІСЬКОЇ РАДИ, код ЄДРПОУ: 22883141, країна реєстрації: Україна
Опис об'єкта іншого речового права:	нежитлова будівля, літ. "Р", харчовий блок №1

Відомості про державну реєстрацію іпотеки відсутні

Відомості про державну реєстрацію обтяжень відсутні

Актуальна інформація про об'єкт речових прав

Реєстраційний номер об'єкта нерухомого майна:	2048118380000
Тип об'єкта:	Нежитлова будівля, літ. "Ш", об'єкт житлової нерухомості: Ні
Опис об'єкта:	Загальна площа (кв.м): 1695.3
Адреса:	м.Київ, вулиця Запорожця Петра (Дніпровський р-н), будинок 26
Додаткові відомості:	господарський корпус, літ. "Ш"

Актуальна інформація про речове право

Номер відомостей про речове право: 35823388

Тип речового права:	право власності
Дата, час державної реєстрації:	07.11.2019 11:19:58
Державний реєстратор:	Бандура Юрій Вікторович, Департамент комунальної власності м. Києва виконавчого органу Київської міської ради (Київської міської державної адміністрації), м.Київ
Підстава внесення запису:	Рішення про державну реєстрацію прав та їх обтяжень (з відкриттям розділу), індексний номер: 51494024 від 05.03.2020 17:27:53, Бандура Юрій Вікторович, Департамент комунальної власності м. Києва виконавчого органу Київської міської ради (Київської міської державної адміністрації), м.Київ
Документи, подані для державної реєстрації:	Рішення, серія та номер: 26, виданий 13.01.1992, видавник: Київська міська рада народних депутатів; Лист-підтвердження факту перебування об'єкта нерухомого майна у комунальній власності, серія та номер: 062/06/50/53-3521, виданий 10.04.2017, видавник: Департамент комунальної власності м. Києва; Лист щодо відсутності об'єкту нерухомого майна у державній власності, серія та номер: 30-08/5947, виданий 01.06.2017, видавник: Регіональне відділення Фонду Державного майна України по місту Києву
Розмір частки:	1/1
Власники:	ТЕРИТОРІАЛЬНА ГРОМАДА МІСТА КИЄВА В ОСОБІ КИЇВСЬКОЇ МІСЬКОЇ РАДИ, код ЄДРПОУ: 22883141, країна реєстрації: Україна

«Затверджую»
Директор
КНП «Київська міська
клінічна лікарня №3»
_____ Іващенко П.Б.
«____» ____ 2024 р.

План – схема приміщення розташованого на першому поверсі, літер «Р»

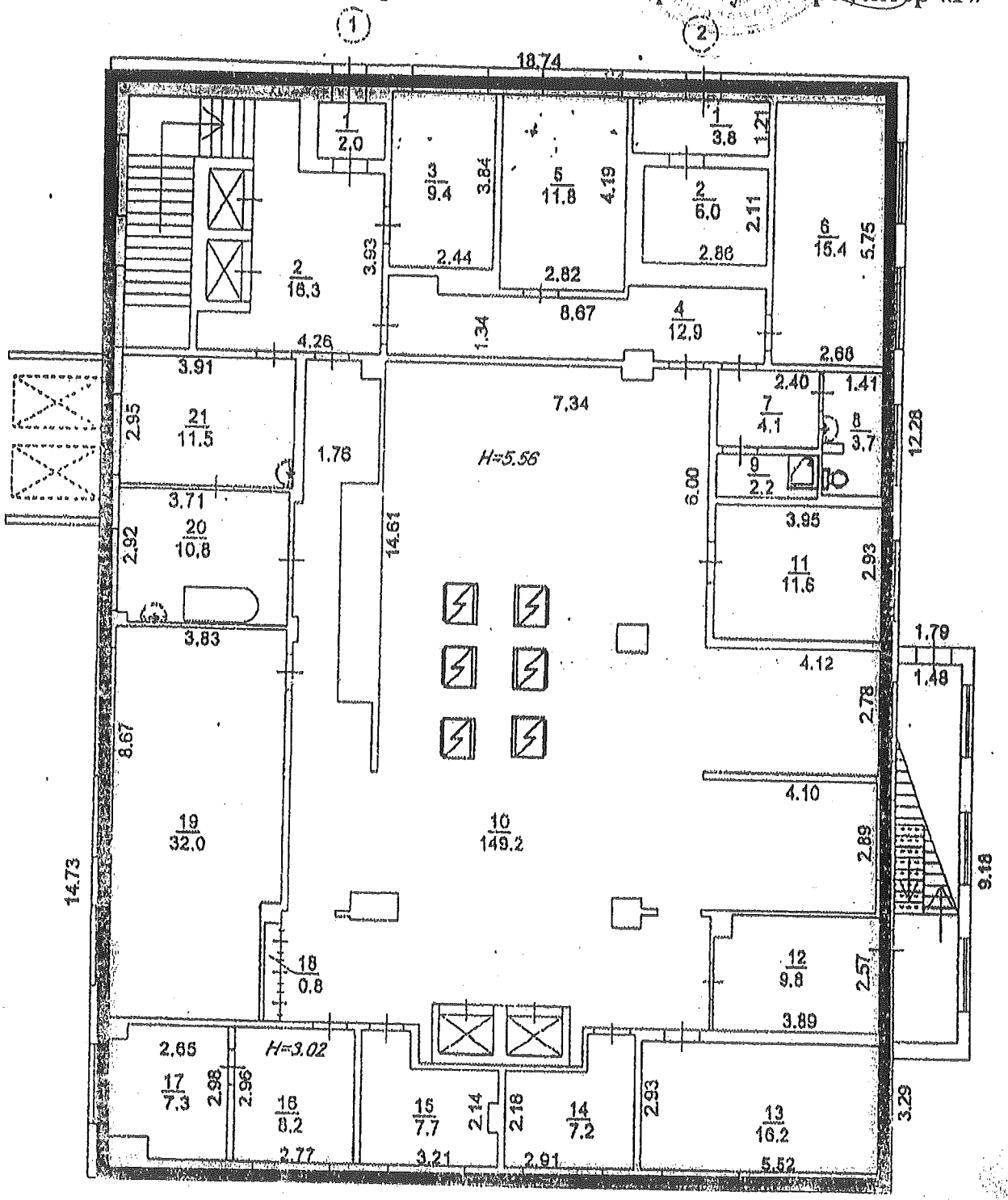

– площа приміщення – 359,90 кв. м.

Заступник директора з технічних питань _____ О.Б. Анохіна

План – схема приміщення розташованого у

ПІДВАЛІ, ЛІТЕР " Р "

«Затверджую»
Директор
КНП «Київська міська
клінічна лікарня №3»
Іващенко П.Б.
2024 р.

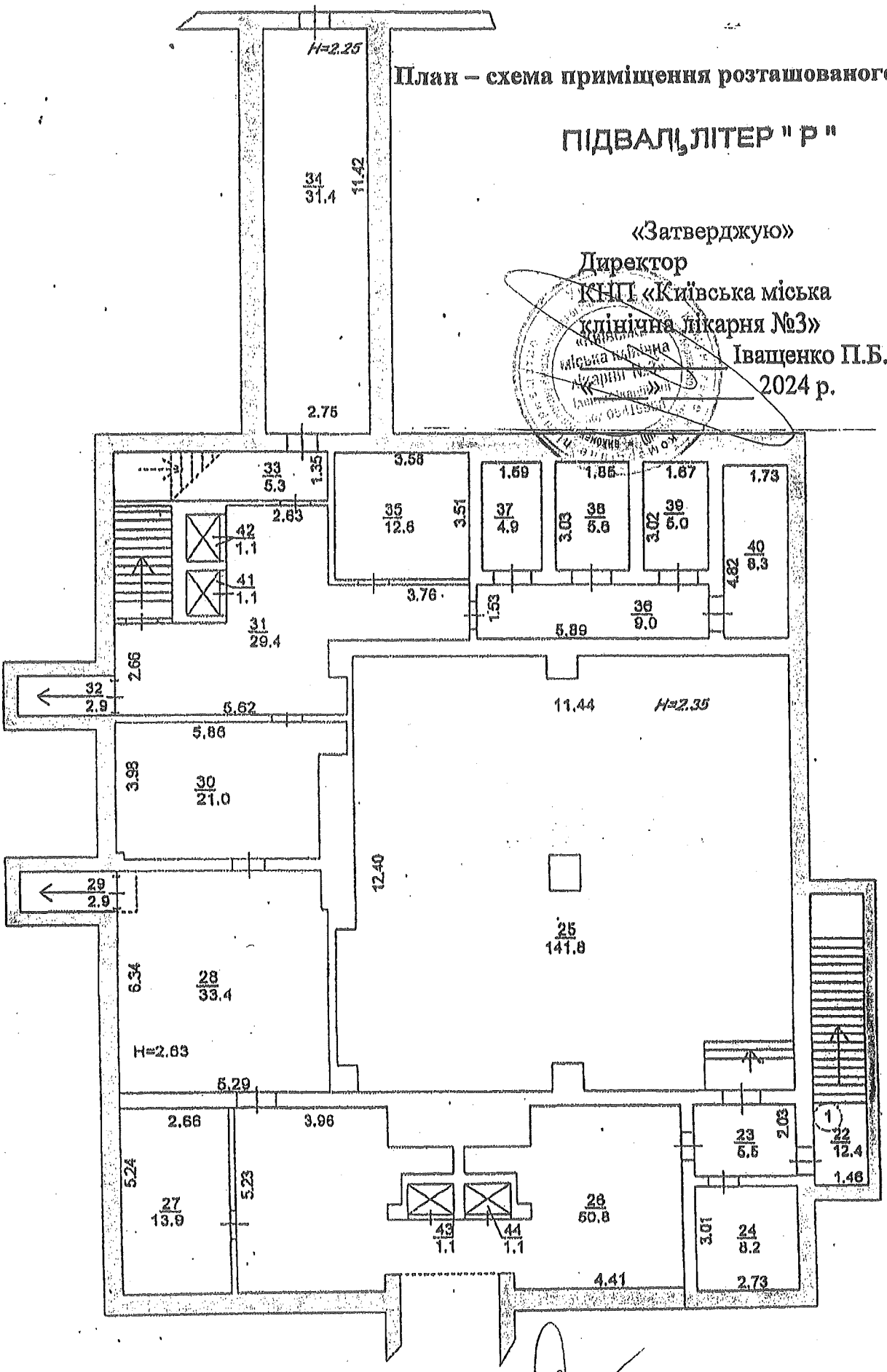

– площа приміщення – 408,70 кв. м.

Заступник директора з технічних питань _____ О.Б. Анохіна

КИЇВСЬКА МІСЬКА РАДА

Присяжнюку М. О.
Порошенко М. А.
Положишник В. О.

Прошу розглянути проєкт рішення від 10.09.2024 № 08/231 – 1365/ПР в установленому порядку.

Тхорику С. М.

Прошу опрацювати в межах компетенції управління.

Омельченко А. В.

Для контролю за проходженням та тиражування.

Юнаковій С. М.

Володимир БОНДАРЕНКО

"10" вересня 2024 року
№ 08/231 - 1365/ПР

08/231-1365/ПР
10.09.2024

УКРАЇНА

ВИКОНАВЧИЙ ОРГАН КИЇВСЬКОЇ МІСЬКОЇ РАДИ
(КИЇВСЬКА МІСЬКА ДЕРЖАВНА АДМІНІСТРАЦІЯ)

ДЕПАРТАМЕНТ КОМУНАЛЬНОЇ ВЛАСНОСТІ м. КИЄВА

вул. Хрещатик, 10, м. Київ, 01001, тел./факс (044) 202-61-51
Контактний центр міста Києва (044) 15 51 E-mail: property@kyivcity.gov.ua Код ЄДРПОУ 19020407

062/05-20-4553
06.09.2024

Київська міська рада

СУПРОВІДНИЙ ЛИСТ

Відповідно до статей 26, 29 Регламенту Київської міської ради, затвердженого рішенням Київської міської ради від 04 листопада 2021 року № 3135/3176, за поданням Департаменту комунальної власності м. Києва виконавчого органу Київської міської ради (Київської міської державної адміністрації) направляємо проєкт рішення Київської міської ради «Про включення до Переліку першого типу нежитлової будівлі комунальної власності територіальної громади міста Києва» (вул. Чорних Запорожців, 26, нежитлова будівля літ. "Р" загальною площею 768,6 кв. м та інше окремо визначене майно (обладнання їдальні)).

Відповідальним за представлення та супроводження проєкту рішення на всіх стадіях розгляду є Гудзь Андрій Анатолійович – директор Департаменту комунальної власності м. Києва виконавчого органу Київської міської ради (Київської міської державної адміністрації), контактний номер телефону – 202-61-20.

Додатки:
- проєкт рішення на 2 арк.
- пояснювальна записка на 3 арк.
- додаток до проєкту рішення на 2 арк.
- електронна версія проєкту рішення.
- додатки на 17 стор.

Текст проєкту рішення у паперовому вигляді відповідає проєкту в електронному вигляді на USB-носії.

Директор Андрій ГУДЗЬ

Олег Шалюта, Максим Пономаренко 202-61-04
Спр.20 ініц.

08/231-1136/ПР
15.08.2024

4.2

КИЇВСЬКА МІСЬКА РАДА

III СЕСІЯ IX СКЛИКАННЯ

РІШЕННЯ

_____№_____

693793984

Про надання комунальному некомерційному підприємству «Центр первинної медико-санітарної допомоги № 1» Подільського району м. Києва земельної ділянки в постійне користування для обслуговування та експлуатації медичного закладу на вул. Кирилівській, 107 у Подільському районі міста Києва

Розглянувши заяву комунального некомерційного підприємства «Центр первинної медико-санітарної допомоги № 1» Подільського району м. Києва (код ЄДРПОУ: 38946268, місцезнаходження юридичної особи: 04070, місто Київ, вулиця Волоська, 47) від 29 липня 2024 року № 64326-008840648-031-03, проєкт землеустрою щодо відведення земельної ділянки та додані документи, керуючись статтями 9, 79[1], 83, 92, 116, 122, 123, 186 Земельного кодексу України, Законом України «Про внесення змін до деяких законодавчих актів України щодо розмежування земель державної та комунальної власності», пунктом 34 частини першої статті 26 Закону України «Про місцеве самоврядування в Україні», Законом України «Про адміністративну процедуру», Київська міська рада

ВИРІШИЛА:

1. Затвердити проект землеустрою щодо відведення земельної ділянки Комунальному некомерційному підприємству «Центр первинної медико-санітарної допомоги № 1» Подільського району м. Києва для обслуговування та експлуатації медичного закладу на вул. Кирилівській, 107 у Подільському районі м. Києва (категорія земель – землі житлової та громадської забудови, код виду

цільового призначення – 03.03 для будівництва та обслуговування будівель закладів охорони здоров'я та соціальної допомоги).

2. Надати комунальному некомерційному підприємству «Центр первинної медико-санітарної допомоги № 1» Подільського району м. Києва, за умови виконання пункту 3 цього рішення, в постійне користування земельну ділянку площею 0,2330 га (кадастровий номер 8000000000:85:089:0005) для обслуговування та експлуатації медичного закладу (код виду цільового призначення – 03.03) на вул. Кирилівській, 107 у Подільському районі міста Києва із земель комунальної власності територіальної громади міста Києва, у зв'язку із закріпленням нерухомого майна на праві оперативного управління відповідно до розпорядження Подільської районної в місті Києві державної адміністрації від 31 березня 2014 року № 174 «Про передачу та закріплення основних засобів на праві господарського відання за балансоутримувачами Подільського району» (зі змінами), право оперативного управління зареєстровано в Державному реєстрі речових прав на нерухоме майно 22 серпня 2023 року, номер запису про інше речове право: 51537303, заява ДЦ від 29 липня 2024 року № 64326-008840648-031-03, справа № 693793984.

3. Комунальному некомерційному підприємству «Центр первинної медико-санітарної допомоги № 1» Подільського району м. Києва:

3.1. Виконувати обов'язки землекористувача відповідно до вимог статті 96 Земельного кодексу України.

3.2. Вжити заходів щодо державної реєстрації права постійного користування земельною ділянкою у порядку, встановленому Законом України «Про державну реєстрацію речових прав на нерухоме майно та їх обтяжень».

3.3. Питання майнових відносин вирішувати в установленому порядку.

3.4. Забезпечити вільний доступ для прокладання нових, ремонту та експлуатації існуючих інженерних мереж і споруд, що знаходяться в межах земельної ділянки.

3.5. Виконати вимоги, викладені в листах Департаменту містобудування та архітектури виконавчого органу Київської міської ради (Київської міської державної адміністрації) від 29 травня 2019 року № 5546/0/012/19-19, Департаменту охорони культурної спадщини виконавчого органу Київської міської ради (Київської міської державної адміністрації) від 23 вересня 2019 року № 066-3022.

3.6. Під час використання земельної ділянки дотримуватися обмежень у її використанні, зареєстрованих у Державному земельному кадастрі.

3.7. Забезпечити відповідно до рішення Київської міської ради від 27 жовтня 2011 року № 384/6600 «Про затвердження Порядку видалення зелених насаджень на території міста Києва» (із змінами і доповненнями) обстеження зелених насаджень, укладання охоронного договору на зелені насадження та у випадку, визначеному законодавством, вирішення питання сплати відновної вартості зелених насаджень.

3.8. Дотримуватися вимог Закону України «Про охорону культурної спадщини» та вимог Закону України «Про охорону археологічної спадщини».

3.9. У разі необхідності проведення реконструкції, питання оформлення дозвільної та проєктно-кошторисної документації вирішувати в порядку, визначеному законодавством України.

4. Попередити землекористувача, що використання земельної ділянки не за цільовим призначенням тягне за собою припинення права користування нею відповідно до вимог статей 141, 143 Земельного кодексу України.

5. Дане рішення набирає чинності та вважається доведеним до відома заявника з дня його оприлюднення на офіційному вебсайті Київської міської ради.

6. Контроль за виконанням цього рішення покласти на постійну комісію Київської міської ради з питань архітектури, містопланування та земельних відносин.

Київський міський голова Віталій КЛИЧКО

ПОДАННЯ:

Заступник голови
Київської міської державної адміністрації
з питань здійснення самоврядних повноважень — Петро ОЛЕНИЧ

Директор Департаменту земельних ресурсів
виконавчого органу Київської міської ради
(Київської міської державної адміністрації) — Валентина ПЕЛИХ

Начальник юридичного управління
Департаменту земельних ресурсів
виконавчого органу Київської міської ради
(Київської міської державної адміністрації) — Дмитро РАДЗІЄВСЬКИЙ

ПОГОДЖЕНО:

Постійна комісія Київської міської ради
з питань архітектури, містопланування
та земельних відносин

Голова — Михайло ТЕРЕНТЬЄВ

Секретар — Юрій ФЕДОРЕНКО

Начальник управління правового
забезпечення діяльності
Київської міської ради — Валентина ПОЛОЖИШНИК

Постійна комісія Київської міської ради
з питань охорони здоров'я, сім'ї та
соціальної політики

Голова — Марина ПОРОШЕНКО

Секретар — Вадим ІВАНЧЕНКО

ПОЯСНЮВАЛЬНА ЗАПИСКА

№ ПЗН-69370 від 02.08.2024

до проєкту рішення Київської міської ради:

Про надання комунальному некомерційному підприємству «Центр первинної медико-санітарної допомоги № 1» Подільського району м. Києва земельної ділянки в постійне користування для обслуговування та експлуатації медичного закладу на вул. Кирилівській, 107 у Подільському районі міста Києва

До справи
№ 693793984

1. Юридична особа:

Назва	*КОМУНАЛЬНЕ НЕКОМЕРЦІЙНЕ ПІДПРИЄМСТВО «ЦЕНТР ПЕРВИННОЇ МЕДИКО-САНІТАРНОЇ ДОПОМОГИ № 1» ПОДІЛЬСЬКОГО РАЙОНУ М. КИЄВА*
Перелік засновників (учасників) юридичної особи	*КИЇВСЬКА МІСЬКА РАДА Україна, місто Київ, ВУЛИЦЯ ХРЕЩАТИК*
Кінцевий бенефіціарний власник (контролер)	*Відсутній*
Реєстраційний номер:	*від 29.07.2024 № 693793984*

2. Відомості про земельну ділянку (кадастровий № 8000000000:85:089:0005).

Місце розташування (адреса)	*м. Київ, р-н Подільський, вул. Кирилівська, 107*
Площа	*0,2330 га*
Вид та термін користування	*право в процесі оформлення (постійне користування)*
Категорія земель	*землі житлової та громадської забудови*
Цільове призначення	*03.03 для будівництва та обслуговування будівель закладів охорони здоров'я та соціальної допомоги (для обслуговування та експлуатації медичного закладу)*
Нормативна грошова оцінка (за попереднім розрахунком*)	***5 365 755 грн 34 коп.***
**Наведені розрахунки нормативної грошової оцінки не є остаточними і будуть уточнені відповідно до вимог чинного законодавства при оформленні права на земельну ділянку.*	

3. Обґрунтування прийняття рішення.

На замовлення зацікавленої особи землевпорядною організацією розроблено проєкт землеустрою щодо відведення земельної ділянки, який згідно із статтею 186[1] Земельного кодексу України (в редакції до 27.05.2021) Земельного кодексу України погоджено з відповідними органами, зокрема:

структурний підрозділ Київської міської державної адміністрації у сфері містобудування та архітектури: ***від 18.09.2019 № 9365/0/012/09-19***

структурний підрозділ Київської міської державної адміністрації у сфері охорони культурної спадщини: ***від 23.09.2019 № 066-3022***

територіальний орган центрального органу виконавчої влади, що реалізує державну політику у сфері земельних відносин (екстериторіальне погодження): *від 10.09.2019 № 14928/82-19*

центральний орган виконавчої влади, що реалізує державну політику у сфері земельних відносин (державна експертиза землевпорядної документації): *від 06.07.2020 № 1616-20*

Відповідно до Земельного кодексу України та Порядку набуття прав на землю із земель комунальної власності у місті Києві, затвердженого рішенням Київської міської ради від 20.04.2017 № 241/2463, Департаментом земельних ресурсів виконавчого органу Київської міської ради (Київської міської державної адміністрації) розроблено проєкт рішення Київської міської ради.

4. Мета прийняття рішення.

Метою прийняття рішення є забезпечення реалізації встановленого Земельним кодексом України права особи на оформлення права користування на землю.

5. Особливі характеристики ділянки.

Наявність будівель і споруд на ділянці:	*Земельна ділянка забудована будівлею поліклініки № 4 літ. «А-1» загальною площею 2366,6 кв.м (реєстраційний номер об'єкта нерухомого майна: 1558736280000) право оперативного управління зареєстровано за комунальним некомерційним підприємством «Центр первинної медико-санітарної допомоги № 1» Подільського району м. Києва в Державному реєстрі речових прав на нерухоме майно 22 серпня 2023 року, номер запису про інше речове право: 51537303.*
Наявність ДПТ:	*Детальний план території відсутній*
Функціональне призначення згідно з Генпланом:	*Відповідно до Генерального плану міста та проекту планування його приміської зони на період до 2020 року, затвердженого рішенням Київської міської ради від 28.03.2002 № 370/1804, земельна ділянка за функціональним призначенням належить до території громадських будівель і споруд та території вулиць і доріг (уточнюється червоними лініями).* *Заявлена ініціатива відповідає містобудівній документації (лист Департаменту містобудування та архітектури виконавчого органу Київської міської ради (Київської міської державної адміністрації) від 29.05.2019 № 5546/0/012/19-19).*
Правовий режим:	*Земельна ділянка належить до земель комунальної власності територіальної громади міста Києва.*
Розташування в зеленій зоні:	*Земельна ділянка не входить до зеленої зони.*
Інші особливості:	*Земельна ділянка розташована в Центральному історичному ареалі міста, в археологічній охоронній зоні та зоні охоронюваного ландшафту на території пам'ятки ландшафту, історії місцевого значення «Історичний ландшафт Київських гір і долин р. Дніпра» та на території щойно виявленого об'єкту культурної спадщини за видом археологія – «Комплекс печерного монастиря у садибі Кирилівської церкви поч. XII ст.»(лист Департаменту охорони культурної спадщини виконавчого органу Київської міської ради (Київської міської державної адміністрації) від 23.09.2019 № 066-3022).*

	Зазначаємо, що Департамент земельних ресурсів не може перебирати на себе повноваження Київської міської ради та приймати рішення про надання або відмову в наданні в постійне користування земельної ділянки, оскільки відповідно до пункту 34 частини першої статті 26 Закону України «Про місцеве самоврядування в Україні» та статей 9, 122 Земельного кодексу України такі питання вирішуються виключно на пленарних засіданнях сільської, селищної, міської ради. *Зазначене підтверджується, зокрема, рішеннями Верховного Суду від 28.04.2021 у справі № 826/8857/16, від 17.04.2018 у справі № 826/8107/16, від 16.09.2021 у справі № 826/8847/16.* *Зважаючи на вказане, цей проєкт рішення направляється для подальшого розгляду Київською міською радою відповідно до її Регламенту.*

6. Стан нормативно-правової бази у даній сфері правового регулювання.

Загальні засади та порядок передачі земельних ділянок у користування зацікавленим особам визначено Земельним кодексом України та Порядком набуття прав на землю із земель комунальної власності у місті Києві, затвердженим рішенням Київської міської ради від 20.04.2017 № 241/2463.

Проєкт рішення не стосується прав і соціальної захищеності осіб з інвалідністю та не матиме впливу на життєдіяльність цієї категорії.

Проєкт рішення не містить службової інформації у розумінні статті 6 Закону України «Про доступ до публічної інформації».

Проєкт рішення не містить інформації про фізичну особу (персональні дані) у розумінні статей 11 та 21 Закону України «Про інформацію» та статті 2 Закону України «Про захист персональних даних».

7. Фінансово-економічне обґрунтування.

Реалізація рішення не потребує додаткових витрат міського бюджету.

Відповідно до Податкового кодексу України та Положення про плату за землю в місті Києві, затвердженого рішенням Київської міської ради від 23.06.2011 № 242/5629 «Про встановлення місцевих податків і зборів у м. Києві» (зі змінами та доповненнями) розрахунковий розмір земельного податку складатиме: 536 грн 58 коп. (0,01%).

8. Прогноз соціально-економічних та інших наслідків прийняття рішення.

Наслідками прийняття розробленого проєкту рішення стане реалізація зацікавленою особою своїх прав щодо користування земельною ділянкою.

Доповідач: директор Департаменту земельних ресурсів **Валентина ПЕЛИХ.**

Директор Департаменту земельних ресурсів Валентина ПЕЛИХ

ВИТЯГ
з Державного земельного кадастру про земельну ділянку

Номер витягу	НВ-0500375062024
Дата формування	22.03.2024
Строк дії	три місяці з дати формування
Надано на заяву (запит)	Комунальне некомерційне підприємство "Центр первинної медико-санітарної допомоги № 1" Подільського району м. Києва 13.03.2024, ЗВ-9200729742024

Дані, за якими здійснювався пошук інформації у Державному земельному кадастрі

Кадастровий номер земельної ділянки	8000000000:85:089:0005
Власник (користувач):	
Прізвище, власне ім'я, по батькові (за наявності)/найменування	-----
Податковий номер	-----
Унікальний номер запису в Єдиному державному демографічному реєстрі (за наявності)	-----

Загальні відомості про земельну ділянку

Кадастровий номер	8000000000:85:089:0005
Місце розташування (адміністративно-територіальна одиниця)	м.Київ, Подільський район, вулиця Кирилівська, 107
Цільове призначення:	
Категорія земель	Землі житлової та громадської забудови
Вид цільового призначення земельної ділянки	03.03 Для будівництва та обслуговування будівель закладів охорони здоров'я та соціальної допомоги
Обліковий номер масиву, до складу якого входить земельна ділянка	-----
Обліковий номер території, на якій розташовані земельні ділянки, необхідні для розміщення об'єктів, щодо яких відповідно до закону може здійснюватися примусове відчуження земельних ділянок з мотивів суспільної необхідності, до складу якої входить земельна ділянка	-----

Створено за допомогою програмного забезпечення Державного земельного кадастру.

Обліковий номер функціональної зони, до складу якої входить земельна ділянка	-----
Обліковий номер контуру об'єкта будівництва та закінченого будівництвом об'єкта, розташованого на земельній ділянці	-----
Обліковий номер меліоративної мережі, складової частини меліоративної мережі, яка забезпечує гідротехнічну меліорацію відповідної земельної ділянки	-----
Обліковий номер об'єкта інженерної інфраструктури, що належить до складу відповідної меліоративної мережі, складової частини меліоративної мережі	-----
Площа земельної ділянки, гектарів	0.2330
Нормативна грошова оцінка, гривень	4035874.24
Дата проведення нормативної грошової оцінки	03.02.2021
Скасований кадастровий номер (номери), у разі коли земельна ділянка створена в результаті поділу/об'єднання	-----

Відомості про державну реєстрацію земельної ділянки

Інформація про документацію із землеустрою, на підставі якої здійснена державна реєстрація земельної ділянки	Проект землеустрою щодо відведення земельних ділянок, 25.09.2020; ТОВ "ЗЕМПРОЕКТ-ГРУП", Крилов М.М.
Орган, який зареєстрував земельну ділянку	Відділ у Могилів-Подільському районі Головного управління Держгеокадастру у Вінницькій області
Дата державної реєстрації земельної ділянки	30.01.2021

Відомості про право власності / право постійного користування внесені до Поземельної книги, крім відомостей про речові права, що виникли після 1 січня 2013 року

Вид права	-----
Інформація про власників (користувачів) земельної ділянки	
Прізвище, власне ім'я, по батькові (за наявності)/найменування	-----
Громадянство	-----
Реквізити документа, що посвідчує особу	-----
Податковий номер/номер та серія (за наявності) паспорта фізичної особи	-----
Унікальний номер запису в Єдиному державному демографічному реєстрі (за наявності)	-----
Місце проживання/ місцезнаходження	-----
Частка у спільній власності	-----
Документ, який є підставою для виникнення права	-----
Документ, що посвідчує право	-----

Відомості про оренду, суборенду згідно з Державним реєстром земель

Стан відомостей	актуальні
Орендар:	
Прізвище, власне ім'я, по батькові (за наявності)/найменування	-----
Громадянство	-----
Реквізити документа, що посвідчує особу	-----
Податковий номер/номер та серія (за наявності) паспорта фізичної особи	-----
Унікальний номер запису в Єдиному державному демографічному реєстрі (за наявності)	-----
Місце проживання/ місцезнаходження	-----

Площа земельної ділянки, переданої в оренду	-----
Орган, що здійснив державну реєстрацію речового права	-----
Дата державної реєстрації речового права	-----
Строк дії речового права	-----

Суборендар:

Прізвище, власне ім'я, по батькові (за наявності)/найменування	-----
Громадянство	-----
Реквізити документа, що посвідчує особу	-----
Податковий номер/номер та серія (за наявності) паспорта фізичної особи	-----
Унікальний номер запису в Єдиному державному демографічному реєстрі (за наявності)	-----
Місце проживання/ місцезнаходження	-----
Площа земельної ділянки (її частини), переданої в суборенду	-----
Обліковий номер частини земельної ділянки, на яку поширюється дія договору суборенди	-----
Орган, що здійснив державну реєстрацію речового права	-----
Дата державної реєстрації речового права	-----
Строк дії речового права	-----
Додаткові відомості	-----

Відомості про земельний сервітут згідно з Державним реєстром земель

Стан відомостей	актуальні
Вид сервітуту	-----
Площа земельної ділянки (її частини), на яку поширюється дія сервітуту	-----

Обліковий номер земельної ділянки (її частини), на яку поширюється дія сервітуту	-----
Підстава для встановлення земельного сервітуту	-----
Орган, що здійснив державну реєстрацію сервітуту	-----
Дата державної реєстрації сервітуту	-----
Строк дії сервітуту	-----
Додаткові відомості	-----

Відомості про обмеження у використанні земельної ділянки

Вид обмеження у використанні земельної ділянки	Охоронна зона навколо (уздовж) об'єкта транспорту
Обліковий номер частини земельної ділянки, на яку поширюється дія обмеження у використанні земельної ділянки	-----
Площа земельної ділянки (її частини), на яку поширюється дія обмеження	0.0601 гектарів
Підстава для виникнення обмеження у використанні земельної ділянки	Закон ДБН В.2.5-20:2018 «Газопостачання», затверджений наказом Міністерства регіонального розвитку, будівництва та житлово-комунального господарства України № 305 15.11.2018
Орган, що здійснив державну реєстрацію обмеження	-----
Дата державної реєстрації обмеження	-----
Строк дії обмеження	безстроково
Вид обмеження у використанні земельної ділянки	Охоронна зона навколо (уздовж) об'єкта енергетичної системи
Обліковий номер частини земельної ділянки, на яку поширюється дія обмеження у використанні земельної ділянки	-----
Площа земельної ділянки (її частини), на яку поширюється дія обмеження	0.0036 гектарів

Підстава для виникнення обмеження у використанні земельної ділянки	Закон Постанова Кабінету Міністрів України "Про затвердження Правил охорони електричних мереж" №1455 27.12.2022
Орган, що здійснив державну реєстрацію обмеження	-----
Дата державної реєстрації обмеження	-----
Строк дії обмеження	безстроково
Вид обмеження у використанні земельної ділянки	Охоронна зона навколо (уздовж) об'єкта енергетичної системи
Обліковий номер частини земельної ділянки, на яку поширюється дія обмеження у використанні земельної ділянки	-----
Площа земельної ділянки (її частини), на яку поширюється дія обмеження	0.0119 гектарів
Підстава для виникнення обмеження у використанні земельної ділянки	Закон Постанова Кабінету Міністрів України "Про затвердження Правил охорони електричних мереж" №1455 27.12.2022
Орган, що здійснив державну реєстрацію обмеження	-----
Дата державної реєстрації обмеження	-----
Строк дії обмеження	безстроково
Вид обмеження у використанні земельної ділянки	Охоронна зона навколо інженерних комунікацій
Обліковий номер частини земельної ділянки, на яку поширюється дія обмеження у використанні земельної ділянки	-----
Площа земельної ділянки (її частини), на яку поширюється дія обмеження	0.1086 гектарів
Підстава для виникнення обмеження у використанні земельної ділянки	Закон ДБН В.2.5-75:2013 «Каналізація. Зовнішні мережі та споруди. Основні положення проектування», затверджений наказом Міністерства регіонального розвитку, будівництва та житлово-комунального господарства України № 134 (зі змінами та доповненнями) 08.04.2013
Орган, що здійснив державну реєстрацію обмеження	-----

Дата державної реєстрації обмеження	-----
Строк дії обмеження	безстроково
Вид обмеження у використанні земельної ділянки	Охоронна зона навколо інженерних комунікацій
Обліковий номер частини земельної ділянки, на яку поширюється дія обмеження у використанні земельної ділянки	-----
Площа земельної ділянки (її частини), на яку поширюється дія обмеження	0.0139 гектарів
Підстава для виникнення обмеження у використанні земельної ділянки	Закон ДБН В.2.5-75:2013 «Каналізація. Зовнішні мережі та споруди. Основні положення проектування», затверджений наказом Міністерства регіонального розвитку, будівництва та житлово-комунального господарства України № 134 (зі змінами та доповненнями) 08.04.2013
Орган, що здійснив державну реєстрацію обмеження	-----
Дата державної реєстрації обмеження	-----
Строк дії обмеження	безстроково
Вид обмеження у використанні земельної ділянки	Охоронна зона навколо інженерних комунікацій
Обліковий номер частини земельної ділянки, на яку поширюється дія обмеження у використанні земельної ділянки	-----
Площа земельної ділянки (її частини), на яку поширюється дія обмеження	0.0165 гектарів
Підстава для виникнення обмеження у використанні земельної ділянки	Закон ДБН В 2.5-74-2013 «Водопостачання. Зовнішні мережі та споруди. Основні положення проектування», затверджений наказами Міністерства регіонального розвитку, будівництва та житлово-комунального господарства України № 133 (зі змінами та доповненнями) 08.04.2013
Орган, що здійснив державну реєстрацію обмеження	-----
Дата державної реєстрації обмеження	-----
Строк дії обмеження	безстроково

Вид обмеження у використанні земельної ділянки	Охоронна зона навколо інженерних комунікацій
Обліковий номер частини земельної ділянки, на яку поширюється дія обмеження у використанні земельної ділянки	-----
Площа земельної ділянки (її частини), на яку поширюється дія обмеження	0.0250 гектарів
Підстава для виникнення обмеження у використанні земельної ділянки	Закон ДБН В 2.5-74-2013 «Водопостачання. Зовнішні мережі та споруди. Основні положення проектування», затверджений наказами Міністерства регіонального розвитку, будівництва та житлово-комунального господарства України № 133 (зі змінами та доповненнями) 08.04.2013
Орган, що здійснив державну реєстрацію обмеження	-----
Дата державної реєстрації обмеження	-----
Строк дії обмеження	безстроково
Вид обмеження у використанні земельної ділянки	Охоронна зона навколо (уздовж) об'єкта електрозв'язку
Обліковий номер частини земельної ділянки, на яку поширюється дія обмеження у використанні земельної ділянки	-----
Площа земельної ділянки (її частини), на яку поширюється дія обмеження	0.0040 гектарів
Підстава для виникнення обмеження у використанні земельної ділянки	Закон Постанова Кабінету Міністрів України № 135 «Про затвердження Правил охорони ліній електрозв'язку» 29.01.1996
Орган, що здійснив державну реєстрацію обмеження	-----
Дата державної реєстрації обмеження	-----
Строк дії обмеження	безстроково
Вид обмеження у використанні земельної ділянки	Охоронна зона навколо інженерних комунікацій
Обліковий номер частини земельної ділянки, на яку поширюється дія обмеження у використанні земельної ділянки	-----

Площа земельної ділянки (її частини), на яку поширюється дія обмеження	0.0880 гектарів
Підстава для виникнення обмеження у використанні земельної ділянки	Закон ДБН В.2.5-39:2008 «Інженерне обладнання будинків і споруд. Зовнішні мережі та споруди Теплові мережі», затверджений наказом Міністерства регіонального розвитку та будівництва України № 568 09.12.2008
Орган, що здійснив державну реєстрацію обмеження	-----
Дата державної реєстрації обмеження	-----
Строк дії обмеження	безстроково
Вид обмеження у використанні земельної ділянки	Пам'ятки культурної спадщини та/або їх території
Обліковий номер частини земельної ділянки, на яку поширюється дія обмеження у використанні земельної ділянки	-----
Площа земельної ділянки (її частини), на яку поширюється дія обмеження	0.0678 гектарів
Підстава для виникнення обмеження у використанні земельної ділянки	Закон Закон України "Про охорону культурної спадщини" № 1805-III; наказ Міністерства культури і туризму України від 03.02.2010 № 58/0/16-10, в редакції наказу Міністерства культури України від 16.06.2011 № 453/0/16-11, охоронний № 560-Кв 08.06.2000
Орган, що здійснив державну реєстрацію обмеження	-----
Дата державної реєстрації обмеження	-----
Строк дії обмеження	безстроково
Вид обмеження у використанні земельної ділянки	Зона санітарної охорони джерел та об'єктів централізованого питного водопостачання
Обліковий номер частини земельної ділянки, на яку поширюється дія обмеження у використанні земельної ділянки	-----
Площа земельної ділянки (її частини), на яку поширюється дія обмеження	0.0385 гектарів

Підстава для виникнення обмеження у використанні земельної ділянки	Закон Постанова Кабінету Міністрів України "Про правовий режим зон санітарної охорони водних об'єктів" 18.12.1998
Орган, що здійснив державну реєстрацію обмеження	-----
Дата державної реєстрації обмеження	-----
Строк дії обмеження	безстроково
Вид обмеження у використанні земельної ділянки	Зона обмеження забудови від радіотехнічних, радіолокаційних об'єктів
Обліковий номер частини земельної ділянки, на яку поширюється дія обмеження у використанні земельної ділянки	-----
Площа земельної ділянки (її частини), на яку поширюється дія обмеження	0.2330 гектарів
Підстава для виникнення обмеження у використанні земельної ділянки	Закон Повітряний кодекс України № 3393-VI; 19.05.2011
Орган, що здійснив державну реєстрацію обмеження	-----
Дата державної реєстрації обмеження	-----
Строк дії обмеження	безстроково
Вид обмеження у використанні земельної ділянки	Зона охорони археологічного культурного шару
Обліковий номер частини земельної ділянки, на яку поширюється дія обмеження у використанні земельної ділянки	-----
Площа земельної ділянки (її частини), на яку поширюється дія обмеження	0.2330 гектарів
Підстава для виникнення обмеження у використанні земельної ділянки	Закон Закон України "Про охорону культурної спадщини" № 1805-III; розпорядження КМДА "Про внесення змін та доповнень до рішення Виконкому КМР НД від 16.07.1979 № 920 "Про уточнення меж історико-культурних заповідників і зон охорони пам'яток історії та культури в м. Києві" від 17.05.2002 № 979 08.06.2000
Орган, що здійснив державну реєстрацію обмеження	-----

Дата державної реєстрації обмеження	-----
Строк дії обмеження	безстроково
Вид обмеження у використанні земельної ділянки	Зона охоронюваного ландшафту
Обліковий номер частини земельної ділянки, на яку поширюється дія обмеження у використанні земельної ділянки	-----
Площа земельної ділянки (її частини), на яку поширюється дія обмеження	0.2330 гектарів
Підстава для виникнення обмеження у використанні земельної ділянки	Закон Закон України "Про охорону культурної спадщини" № 1805-III; розпорядження КМДА "Про внесення змін та доповнень до рішення Виконкому КМР НД від 16.07.79 № 920 "Про уточнення меж історико-культурних заповідників і зон охорони пам'яток історії та культури в м. Києві" від 17.05.2002 № 979, розпорядження Київської міської державної адміністрації від 25.12.2007 № 1714 «Про внесення змін до рішення виконкому Київської міської ради народних депутатів від 16.07.1979 № 920» 08.06.2000
Орган, що здійснив державну реєстрацію обмеження	-----
Дата державної реєстрації обмеження	-----
Строк дії обмеження	безстроково
Вид обмеження у використанні земельної ділянки	Зона особливого режиму забудови
Обліковий номер частини земельної ділянки, на яку поширюється дія обмеження у використанні земельної ділянки	-----
Площа земельної ділянки (її частини), на яку поширюється дія обмеження	0.2330 гектарів
Підстава для виникнення обмеження у використанні земельної ділянки	Закон Розпорядження КМДА "Про внесення змін та доповнень до рішення виконкому Київської міської Ради нар. депутатів від 16.07.79 №920 " про уточнення меж історико-культурних заповідників і зон охорони пам'яток історії та культури в м. Києві" 17.05.2002
Орган, що здійснив державну реєстрацію обмеження	-----

Дата державної реєстрації обмеження	-----
Строк дії обмеження	безстроково
Вид обмеження у використанні земельної ділянки	Історічні ареали населених місць
Обліковий номер частини земельної ділянки, на яку поширюється дія обмеження у використанні земельної ділянки	-----
Площа земельної ділянки (її частини), на яку поширюється дія обмеження	0.2330 гектарів
Підстава для виникнення обмеження у використанні земельної ділянки	Закон Закон України "Про охорону культурної спадщини" № 1805-III; наказ Міністерства культури та інформаційної політики України від 02.08.2021 № 599 «Про затвердження меж та режимів використання території історичних ареалів м. Києва» 08.06.2000
Орган, що здійснив державну реєстрацію обмеження	-----
Дата державної реєстрації обмеження	-----
Строк дії обмеження	безстроково
Вид обмеження у використанні земельної ділянки	Охоронна зона пам'ятки культурної спадщини
Обліковий номер частини земельної ділянки, на яку поширюється дія обмеження у використанні земельної ділянки	-----
Площа земельної ділянки (її частини), на яку поширюється дія обмеження	0.2330 гектарів
Підстава для виникнення обмеження у використанні земельної ділянки	Закон Постанова Ради Міністрів УРСР №970 24.08.1963
Орган, що здійснив державну реєстрацію обмеження	-----
Дата державної реєстрації обмеження	-----
Строк дії обмеження	безстроково
Вид обмеження у використанні земельної ділянки	Охоронна зона пам'ятки культурної спадщини

Обліковий номер частини земельної ділянки, на яку поширюється дія обмеження у використанні земельної ділянки	-----
Площа земельної ділянки (її частини), на яку поширюється дія обмеження	0.2330 гектарів
Підстава для виникнення обмеження у використанні земельної ділянки	Закон Рішення виконавчого комітету Київської міськради народних депутатів № 693 30.07.1984
Орган, що здійснив державну реєстрацію обмеження	-----
Дата державної реєстрації обмеження	-----
Строк дії обмеження	безстроково

Вид обмеження у використанні земельної ділянки	Інші території та об'єкти культурної спадщини
Обліковий номер частини земельної ділянки, на яку поширюється дія обмеження у використанні земельної ділянки	-----
Площа земельної ділянки (її частини), на яку поширюється дія обмеження	0.2330 гектарів
Підстава для виникнення обмеження у використанні земельної ділянки	Закон наказ Головного управління охорони культурної спадщини №10/10-09 05.02.2009
Орган, що здійснив державну реєстрацію обмеження	-----
Дата державної реєстрації обмеження	-----
Строк дії обмеження	безстроково

Інформація про документи, на підставі яких відомості про обмеження у використанні земель внесені до Державного земельного кадастру

Реквізити заяви про державну реєстрацію обмеження у використанні земель	-----
Прізвище, власне ім'я та по батькові (за наявності)/ найменування заявника	-----

Інформація про документи, на підставі яких внесені відомості про обмеження у використанні земель	-----

Відомості про заходи щодо охорони земель і ґрунтів

Назва та напрям заходу	-----
Площа	-----
Товщина родючого шару ґрунту, у тому числі об'єм ґрунтової маси	-----
Кошторисна вартість запроектованих робіт	-----
Строки проведення	-----
Інформація про документи, на підставі яких передбачено здійснення заходу щодо охорони земель і ґрунтів	-----

Відомості про ділянки надр, надані у користування відповідно до спеціальних дозволів на користування надрами та актів про надання гірничих відводів, одержаних в порядку інформаційної взаємодії між Державним земельним кадастром, Держгеонадрами та Держпраці (за наявності)

Реєстраційний номер спеціального дозволу на користування надрами	-----
Дата видачі спеціального дозволу на користування надрами	-----
Підстава для надання спеціального дозволу на користування надрами	-----
Вид користування надрами	-----
Відомості про ділянку надр, що надається у користування	-----
Площа ділянки надр, що надається у користування	-----
Вид корисної копалини	-----
Відомості про особу, якій надано спеціальний дозвіл на користування надрами:	
Прізвище, власне ім'я та по батькові (за наявності)/ найменування	-----
Реєстраційний номер облікової картки платника податків/ серія (за наявності) та номер паспорта	-----

фізичної особи/код згідно з ЄДРПОУ	
Строк дії спеціального дозволу на користування надрами	-----
Документ, який засвідчує надання гірничого відводу	-----
Відомості про користувача гірничого відводу (за наявності)	
Найменування/ прізвище, власне ім'я та по батькові (за наявності)	-----
Мета надання гірничого відводу	-----
Площа проекції гірничого відводу	-----
Строк дії акта про надання гірничого відводу	-----

Додаток
до витягу з Державного земельного кадастру
про земельну ділянку
від 22.03.2024 р. № НВ-0500375062024

Кадастровий номер земельної ділянки 8000000000:85:089:0005

КАДАСТРОВИЙ ПЛАН ЗЕМЕЛЬНОЇ ДІЛЯНКИ

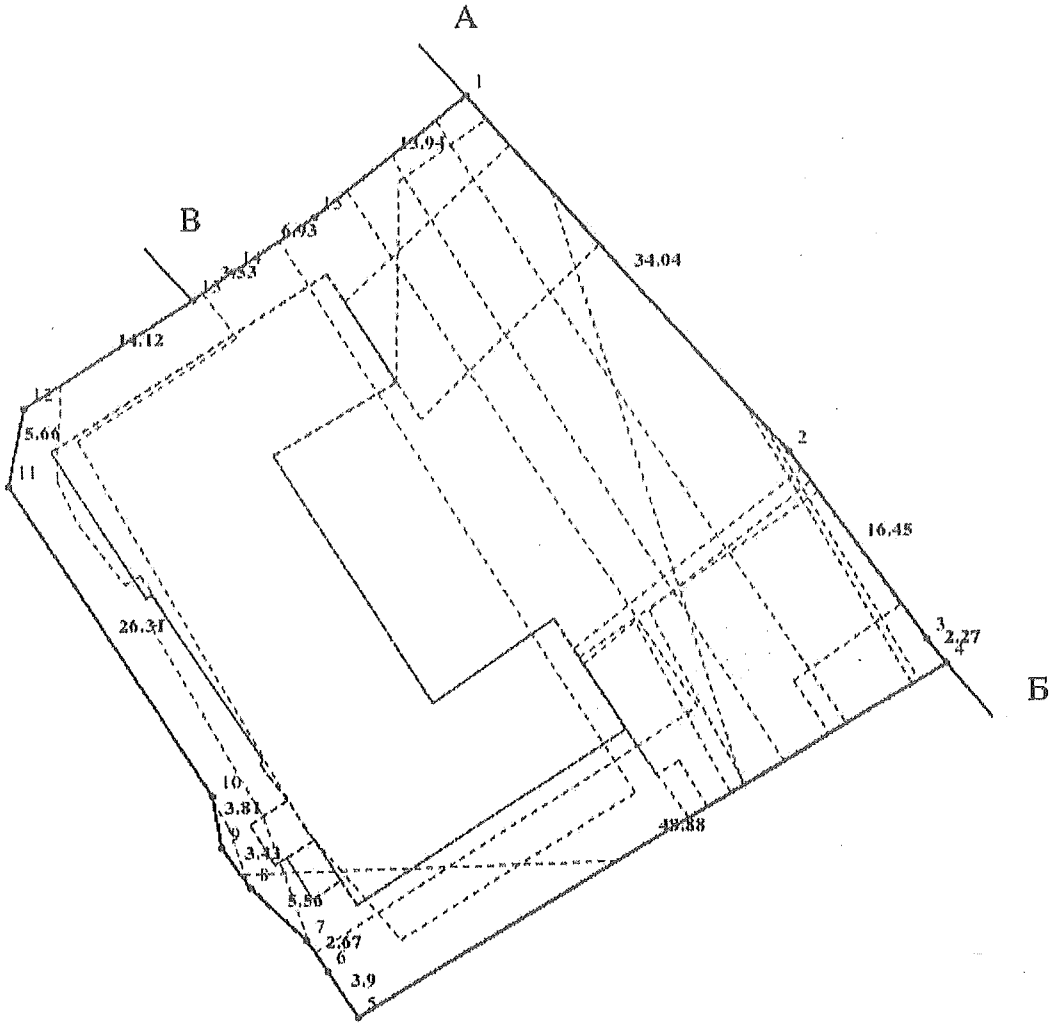

Масштаб 1: 500

Створено за допомогою програмного забезпечення Державного земельного кадастру.

Умовні позначення:

Опис меж:

Від А до Б землі загального користування (вул. Кирилівська);
Від Б до В Комунальне некомерційне підприємство "Клінічна лікарня №15 Подільського району міста Ки Виконавчого органу Київської міської ради (Київської міської державної адміністрації) (кадастровий номер 8000000000:85:089:0033);
Від В до А землі загального користування (проїзд);

КООРДИНАТИ ПОВОРОТНИХ ТОЧОК МЕЖ ЗЕМЕЛЬНОЇ ДІЛЯНКИ

Номер точки	Назва точки	Відстань (метрів)	Координати (м)	
			X	Y

Місце розташування		м.Київ, Подільський район, вулиця Кирилівська, 107
Цільове призначення	Категорія земель	Землі житлової та громадської забудови
	Код цільового призначення	03.03 Для будівництва та обслуговування будівель закладів охорони здоров'я та соціальної допомоги
Площа, гектарів		0.2330
Відомості про перенесення в натуру (на місцевість) меж	охоронних зон, прибережних захисних смуг і пляжних зон, зон санітарної охорони, санітарно-захисних зон і зон особливого режиму використання земель (за наявності)	-----
	земельної ділянки (у разі формування земельної ділянки)	-----
	частини земельної ділянки, на якій може проводитися гідротехнічна меліорація (за наявності)	-----
Відомості про контури об'єктів нерухомого майна, меліоративних мереж, складових частин меліоративних мереж та точки водовиділу, розташовані на земельній ділянці (за наявності)		-----
Відомості про встановлені межові знаки (у разі формування земельної ділянки)		-----

Розробник документації із землеустрою: ТОВ "ЗЕМПРОЕКТ-ГРУП", Крилов М.М.
(прізвище, власне ім'я, по батькові (за наявності) фізичної особи / найменування юридичної особи)

Створено за допомогою програмного забезпечення Державного земельного кадастру.

Справа 693793984

Код земельної ділянки:	85:089:0005
Площа:	0.2330 га
Адрес земельноїділянки:	Подільський район, вул. Кирилівська, 107
Заявник:	КОМУНАЛЬНЕ НЕКОМЕРЦІЙНЕ ПІДПРИЄМСТВО "ЦЕНТР ПЕРВИННОЇ МЕДИКО-САНІТАРНОЇ ДОПОМОГИ № 1" ПОДІЛЬСЬКОГО РАЙОНУ М. КИЄВА
Вид та термін користування:	постійне користування
Цільове призначення:	03.03, Для будівництва та обслуговування будівель закладів охорони здоров'я та соціальної допомоги

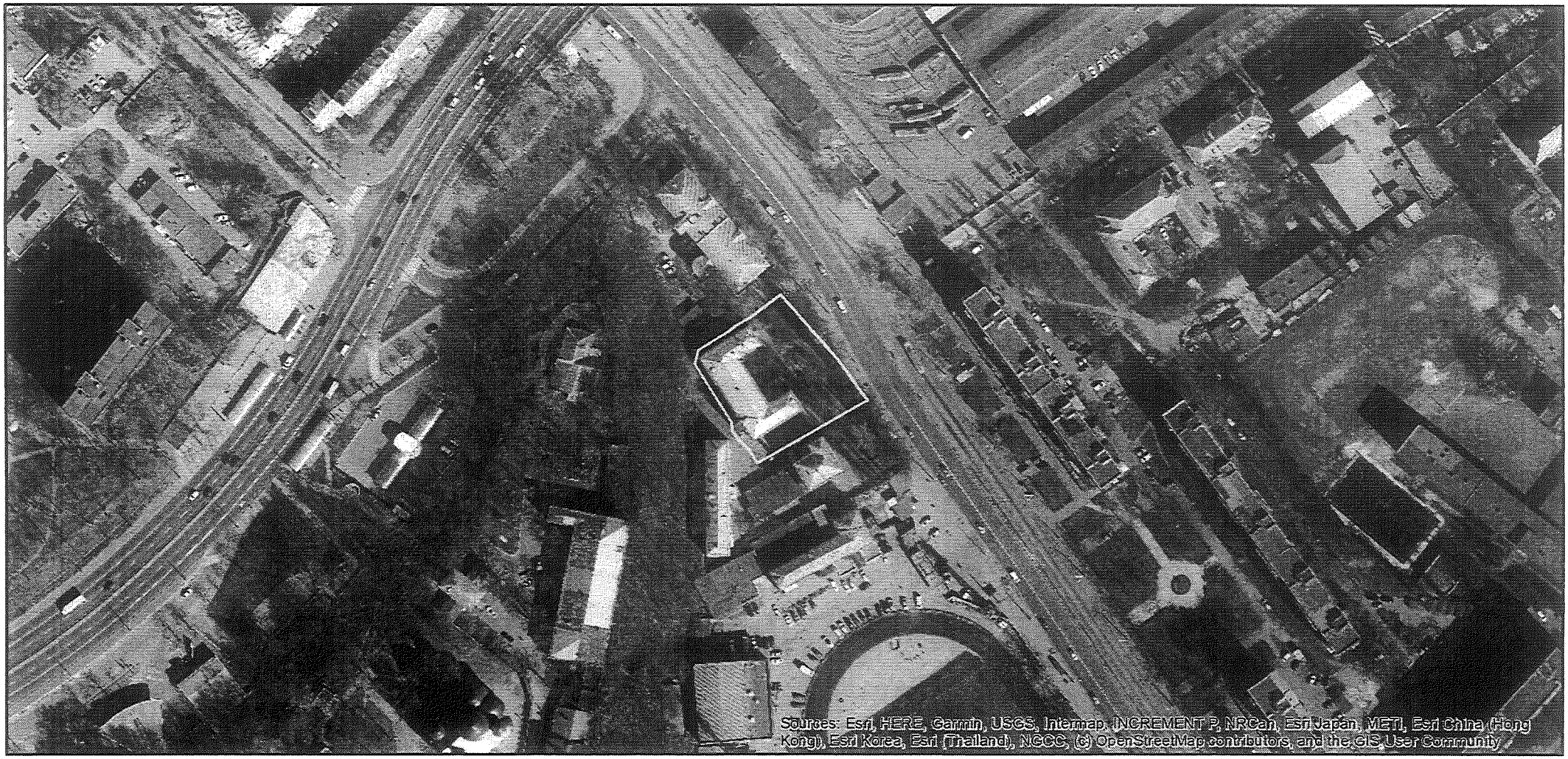

Матеріали аерофотозйомки 2019 р.

виготовлено за даними АІС ОУЗР

КИЇВСЬКА МІСЬКА РАДА

Терентьєву М. О.
Порошенко М. А. Федоренку Я. Ю.
Положишник В. О.

Прошу розглянути проєкт рішення від 15.08.2024 № 08/231- 1136/ПР в установленому порядку.

Тхорику С. М.

Прошу опрацювати в межах компетенції управління.

Омельченко А. В.

Для контролю за проходженням та тиражування.

Юнаковій С. М.
Поворознику М. Ю. – до відома
Старостенко Г.В.

Володимир БОНДАРЕНКО

"15" серпня 2024 року
№ 08/231 – 1136/ПР

08/231-1136/ПР
15.08.2024

УКРАЇНА

ВИКОНАВЧИЙ ОРГАН КИЇВСЬКОЇ МІСЬКОЇ РАДИ
(КИЇВСЬКА МІСЬКА ДЕРЖАВНА АДМІНІСТРАЦІЯ)

ДЕПАРТАМЕНТ ЗЕМЕЛЬНИХ РЕСУРСІВ

вул. Хрещатик, 32-а, м. Київ, 01001 тел. (044) 202 78 15
Контактний центр міста Києва (044) 15 51 E-mail: kyivland@kyivcity.gov.ua Код ЄДРПОУ 26199097

15.08.24 № 05715-СЛ-69370

Заступнику міського голови-
секретарю Київської міської ради
Володимиру БОНДАРЕНКУ

Шановний Володимире Володимировичу!

Департамент земельних ресурсів виконавчого органу Київської міської ради (Київської міської державної адміністрації) відповідно до пункту 3 статті 26 Регламенту Київської міської ради, затвердженого рішенням Київської міської ради від 04.11.2021 № 3135/3176, направляє проєкт рішення Київської міської ради «Про надання комунальному некомерційному підприємству «Центр первинної медико-санітарної допомоги № 1» Подільського району м. Києва земельної ділянки в постійне користування для обслуговування та експлуатації медичного закладу на вул. Кирилівській, 107 у Подільському районі міста Києва» (справа № 693793984) для подальшого опрацювання.

Додатки:
- проєкт рішення Київської міської ради до справи № 693793984 на 3 арк. в 1 примірнику;
- пояснювальна записка до справи № 693793984 на 3 арк. в 1 примірнику;
- витяг з бази даних міського земельного кадастру на 1 арк. в 1 примірнику;
- матеріали супутникової фотозйомки на 1 арк. в 1 примірнику;
- матеріали справи № 693793984 в 1 примірнику;
- заява від 29 липня 2024 року № 64326-008840648-031-03 на 1 арк. в 1 примірнику.

З повагою

Директор Валентина ПЕЛИХ

Текст проєкту рішення у паперовому вигляді відповідає проєкту в електронному вигляді на USB носії.

Начальник третього відділу
управління землеустрою
Департаменту земельних ресурсів
виконавчого органу Київської міської ради
(Київської міської державної адміністрації) **Раїса ОЛЕЩЕНКО**

08/231-1100/ПР
07.08.2024

4.3

КИЇВСЬКА МІСЬКА РАДА

III СЕСІЯ IX СКЛИКАННЯ

РІШЕННЯ

_____№_____

732347419

Про надання КОМУНАЛЬНОМУ НЕКОМЕРЦІЙНОМУ ПІДПРИЄМСТВУ «КИЇВСЬКИЙ ФТИЗІОПУЛЬМОНОЛОГІЧНИЙ ЦЕНТР» ВИКОНАВЧОГО ОРГАНУ КИЇВСЬКОЇ МІСЬКОЇ РАДИ (КИЇВСЬКОЇ МІСЬКОЇ ДЕРЖАВНОЇ АДМІНІСТРАЦІЇ) у постійне користування земельної ділянки для експлуатації та обслуговування комплексу будівель лікарні на Гостомельському шосе, 8 в Оболонському районі міста Києва

Розглянувши заяву КОМУНАЛЬНОГО НЕКОМЕРЦІЙНОГО ПІДПРИЄМСТВА "КИЇВСЬКИЙ ФТИЗІОПУЛЬМОНОЛОГІЧНИЙ ЦЕНТР" ВИКОНАВЧОГО ОРГАНУ КИЇВСЬКОЇ МІСЬКОЇ РАДИ (КИЇВСЬКОЇ МІСЬКОЇ ДЕРЖАВНОЇ АДМІНІСТРАЦІЇ) (код ЄДРПОУ: 01993865, місцезнаходження юридичної особи: 03022, місто Київ, вулиця Васильківська, будинок 35) від 03 червня 2024 року № 64125-008653806-031-03 та технічну документацію із землеустрою щодо інвентаризації земель, керуючись статтями 9, 79[1], 83, 92, 116, 122, 123, 186 Земельного кодексу України, статтею 35 Закону України «Про землеустрій», Законом України «Про внесення змін до деяких законодавчих актів України щодо розмежування земель державної та комунальної власності», пунктом 34 частини першої статті 26 Закону України «Про місцеве самоврядування в Україні», Законом України «Про адміністративну процедуру», рішенням Київської міської ради від 10 вересня 2015 року № 958/1822 «Про інвентаризацію земель міста Києва», Київська міська рада

ВИРІШИЛА:

1. Затвердити технічну документацію із землеустрою щодо інвентаризації земельної ділянки комунальної власності Комунальному некомерційному підприємству «Київський фтизіопульмонологічний центр» виконавчого органу Київської міської ради (Київської міської державної адміністрації) для експлуатації та обслуговування комплексу будівель лікарні на Гостомельському шосе, 8 в Оболонському районі м. Києва (категорія земель – землі житлової та громадської забудови; код виду цільового призначення – 03.03 для будівництва та обслуговування будівель закладів охорони здоров'я та соціальної допомоги).

2. Надати КОМУНАЛЬНОМУ НЕКОМЕРЦІЙНОМУ ПІДПРИЄМСТВУ «КИЇВСЬКИЙ ФТИЗІОПУЛЬМОНОЛОГІЧНИЙ ЦЕНТР» ВИКОНАВЧОГО ОРГАНУ КИЇВСЬКОЇ МІСЬКОЇ РАДИ (КИЇВСЬКОЇ МІСЬКОЇ ДЕРЖАВНОЇ АДМІНІСТРАЦІЇ), за умови виконання пункту 3 цього рішення, у постійне користування земельну ділянку площею 9,6079 га (кадастровий номер 8000000000:85:440:0001) для експлуатації та обслуговування комплексу будівель лікарні (код виду цільового призначення – 03.03 для будівництва та обслуговування будівель закладів охорони здоров'я та соціальної допомоги) на Гостомельському шосе, 8 в Оболонському районі міста Києва із земель комунальної власності територіальної громади міста Києва, у зв'язку із закріпленням нерухомого майна на праві оперативного управління відповідно до наказу Департаменту комунальної власності м. Києва виконавчого органу Київської міської ради (Київської міської державної адміністрації) від 16.08.2023 № 284 «Про закріплення за комунальним некомерційним підприємством «Київський фтизіопульмонологічний центр» виконавчого органу Київської міської ради (Київської міської державної адміністрації) майна комунальної власності територіальної громади міста Києва», право оперативного управління зареєстровано в Державному реєстрі речових прав на нерухоме майно 31 липня 2019 року, номер запису про інше речове право 32727402; 29 червня 2023 року номер запису про інше речове право 51931359; 31 жовтня 2023 року номер запису про інше речове право 52423739; 29 червня 2023 року номер запису про інше речове право 51930693 (категорія земель – землі житлової та громадської забудови), заява ДЦ від 03 червня 2024 року № 64125-008653806-031-03, справа № 732347419).

3. КОМУНАЛЬНОМУ НЕКОМЕРЦІЙНОМУ ПІДПРИЄМСТВУ «КИЇВСЬКИЙ ФТИЗІОПУЛЬМОНОЛОГІЧНИЙ ЦЕНТР» ВИКОНАВЧОГО ОРГАНУ КИЇВСЬКОЇ МІСЬКОЇ РАДИ (КИЇВСЬКОЇ МІСЬКОЇ ДЕРЖАВНОЇ АДМІНІСТРАЦІЇ):

3.1. Виконувати обов'язки землекористувача відповідно до вимог статті 96 Земельного кодексу України.

3.2. Вжити заходів щодо державної реєстрації права постійного користування земельною ділянкою у порядку, встановленому Законом України «Про державну реєстрацію речових прав на нерухоме майно та їх обтяжень».

3.3. Питання майнових відносин вирішувати в установленому порядку.

3.4. Забезпечити вільний доступ для прокладання нових, ремонту та експлуатації існуючих інженерних мереж і споруд, що знаходяться в межах земельної ділянки.

3.5. Під час використання земельної ділянки дотримуватися обмежень у її використанні, зареєстрованих у Державному земельному кадастрі.

3.6. Забезпечити відповідно до рішення Київської міської ради від 27 жовтня 2011 року № 384/6600 «Про затвердження Порядку видалення зелених насаджень на території міста Києва» (із змінами і доповненнями) обстеження зелених насаджень, укладання охоронного договору на зелені насадження та у випадку, визначеному законодавством, вирішення питання сплати відновної вартості зелених насаджень.

3.7. У разі необхідності проведення реконструкції, питання оформлення дозвільної та проєктно-кошторисної документації вирішувати в порядку, визначеному законодавством України.

4. Попередити землекористувача, що використання земельної ділянки не за цільовим призначенням тягне за собою припинення права користування нею відповідно до вимог статей 141, 143 Земельного кодексу України.

5. Дане рішення набирає чинності та вважається доведеним до відома заявника з дня його оприлюднення на офіційному вебсайті Київської міської ради.

6. Контроль за виконанням цього рішення покласти на постійну комісію Київської міської ради з питань архітектури, містопланування та земельних відносин.

Київський міський голова Віталій КЛИЧКО

ПОДАННЯ:

Заступник голови
Київської міської державної адміністрації
з питань здійснення самоврядних повноважень — Петро ОЛЕНИЧ

Директор Департаменту земельних ресурсів
виконавчого органу Київської міської ради
(Київської міської державної адміністрації) — Валентина ПЕЛИХ

Начальник юридичного управління
Департаменту земельних ресурсів
виконавчого органу Київської міської ради
(Київської міської державної адміністрації) — Дмитро РАДЗІЄВСЬКИЙ

ПОГОДЖЕНО:

Постійна комісія Київської міської ради
з питань архітектури, містопланування
та земельних відносин

Голова — Михайло ТЕРЕНТЬЄВ

Секретар — Юрій ФЕДОРЕНКО

Начальник управління правового
забезпечення діяльності
Київської міської ради — Валентина ПОЛОЖИШНИК

Постійна комісія Київської міської ради
з питань охорони здоров'я, сім'ї та
соціальної політики

Голова — Марина ПОРОШЕНКО

Секретар — Вадим ІВАНЧЕНКО

ПОЯСНЮВАЛЬНА ЗАПИСКА

До справи
№ 732347419

№ ПЗН-67285 від 31.07.2024

до проєкту рішення Київської міської ради:

Про надання КОМУНАЛЬНОМУ НЕКОМЕРЦІЙНОМУ ПІДПРИЄМСТВУ «КИЇВСЬКИЙ ФТИЗІОПУЛЬМОНОЛОГІЧНИЙ ЦЕНТР» ВИКОНАВЧОГО ОРГАНУ КИЇВСЬКОЇ МІСЬКОЇ РАДИ (КИЇВСЬКОЇ МІСЬКОЇ ДЕРЖАВНОЇ АДМІНІСТРАЦІЇ) у постійне користування земельної ділянки для експлуатації та обслуговування комплексу будівель лікарні на Гостомельському шосе, 8 в Оболонському районі міста Києва

1. Юридична особа:

Назва	*КОМУНАЛЬНЕ НЕКОМЕРЦІЙНЕ ПІДПРИЄМСТВО «КИЇВСЬКИЙ ФТИЗІОПУЛЬМОНОЛОГІЧНИЙ ЦЕНТР» ВИКОНАВЧОГО ОРГАНУ КИЇВСЬКОЇ МІСЬКОЇ РАДИ (КИЇВСЬКОЇ МІСЬКОЇ ДЕРЖАВНОЇ АДМІНІСТРАЦІЇ)*
Перелік засновників (учасників) юридичної особи*	*КИЇВСЬКА МІСЬКА РАДА місто Київ, ВУЛИЦЯ ХРЕЩАТИК*
Кінцевий бенефіціарний власник (контролер)	*Відсутній*
Реєстраційний номер:	*від 04.06.2024 № 732347419*

2. Відомості про земельну ділянку (кадастровий № 8000000000:85:440:0001).

Місце розташування (адреса)	*м. Київ, р-н Оболонський, Гостомельське шосе, 8*
Площа	*9,6079 га*
Вид та термін користування	*право в процесі оформлення (постійне користування)*
Категорія земель	*землі житлової та громадської забудови*
Цільове призначення	*03.03 для будівництва та обслуговування будівель закладів охорони здоров'я та соціальної допомоги (для експлуатації та обслуговування комплексу будівель лікарні)*
Нормативна грошова оцінка (за попереднім розрахунком*)	*65 889 253 грн 81 коп.*
**Наведені розрахунки нормативної грошової оцінки не є остаточними і будуть уточнені відповідно до вимог чинного законодавства при оформленні права на земельну ділянку.*	

3. Обґрунтування прийняття рішення.

На замовлення зацікавленої особи та враховуючи рішення Київської міської ради від 10.09.2015 № 958/1822 «Про інвентаризацію земель міста Києва» землевпорядною організацією розроблено технічну документацію із землеустрою щодо інвентаризації земель.

Відповідно до статей 9, 123 Земельного кодексу України та Порядку набуття прав на землю із земель комунальної власності у місті Києві, затвердженого рішенням Київської міської ради від 20.04.2017 № 241/2463, враховуючи, що земельна ділянка зареєстрована в Державному земельному кадастрі (витяг з Державного земельного кадастру про земельну ділянку від 31.07.2024 №НВ-0001822712024), Департаментом земельних ресурсів

виконавчого органу Київської міської ради (Київської міської державної адміністрації) розроблено відповідний проєкт рішення Київської міської ради.

4. Мета прийняття рішення.

Метою прийняття рішення є забезпечення реалізації встановленого Земельним кодексом України права особи на оформлення права користування на землю.

5. Особливі характеристики ділянки.

Наявність будівель і споруд на ділянці:	*Земельна ділянка забудована комплексом будівель лікарні загальною площею 18702 кв.м, які перебувають на праві оперативного управління у КОМУНАЛЬНОГО НЕКОМЕРЦІЙНОГО ПІДПРИЄМСТВА «КИЇВСЬКИЙ ФТИЗІОПУЛЬМОНОЛОГІЧНИЙ ЦЕНТР» ВИКОНАВЧОГО ОРГАНУ КИЇВСЬКОЇ МІСЬКОЇ РАДИ (КИЇВСЬКОЇ МІСЬКОЇ ДЕРЖАВНОЇ АДМІНІСТРАЦІЇ) відповідно до наказу Департаменту комунальної власності м. Києва виконавчого органу Київської міської ради (Київської міської державної адміністрації) від 16.08.2023 № 284 «Про закріплення за комунальним некомерційним підприємством «Київський фтизіопульмонологічний центр» виконавчого органу Київської міської ради (Київської міської державної адміністрації) майна комунальної власності територіальної громади міста Києва», право оперативного управління зареєстровано в Державному реєстрі речових прав на нерухоме майно 31 липня 2019 року, номер запису про інше речове право 32727402; 29 червня 2023 року номер запису про інше речове право 51931359; 31 жовтня 2023 року номер запису про інше речове право 52423739; 29 червня 2023 року номер запису про інше речове право 51930693.*
Наявність ДПТ:	*Детальний план території відсутній.*
Функціональне призначення згідно з Генпланом:	*Відповідно до Генерального плану міста Києва та проекту планування його приміської зони на період до 2020 року, затвердженого рішенням Київської міської ради від 28.03.2002 № 370/1804, земельна ділянка за функціональним призначенням належить переважно до території громадських будівель, відповідно до листа Департаменту містобудування та архітектури виконавчого органу Київської міської ради (Київської міської державної адміністрації) від 25.01.2024 № 055-697, заявлена ініціатива відповідає містобудівній документації.*
Правовий режим:	*Земельна ділянка належить до земель комунальної власності територіальної громади міста Києва.*
Розташування в зеленій зоні:	*Земельна ділянка не входить до зеленої зони.*
Інші особливості:	*Відповідно до листа Департаменту захисту довкілля та адаптації до зміни клімату виконавчого органу Київської міської ради (Київської міської державної адміністрації) від 29.12.2023 № 077-6739 вказана земельна ділянка не потрапляє в межі території та об'єктів природо-заповідного фонду, земель рекреаційного та лісогосподарського призначення.*

	Згідно з листом Комунального підприємства «Святошинське лісопаркове господарство» від 27.05.2024 № 077/239-708 земельна ділянка не належить до лісового фонду КП «Святошинське лісопаркове господарство» та не потрапляє в межі Київського лісництва. *Зазначаємо, що Департамент земельних ресурсів не може перебирати на себе повноваження Київської міської ради та приймати рішення про надання або відмову в наданні в постійне користування земельної ділянки, оскільки відповідно до пункту 34 частини першої статті 26 Закону України «Про місцеве самоврядування в Україні» та статей 9, 122 Земельного кодексу України такі питання вирішуються виключно на пленарних засіданнях сільської, селищної, міської ради.* *Зазначене підтверджується, зокрема, рішеннями Верховного Суду від 28.04.2021 у справі № 826/8857/16, від 17.04.2018 у справі № 826/8107/16, від 16.09.2021 у справі № 826/8847/16.* *Зважаючи на вказане, цей проєкт рішення направляється для подальшого розгляду Київською міською радою відповідно до її Регламенту.*

6. Стан нормативно-правової бази у даній сфері правового регулювання.

Загальні засади та порядок передачі земельних ділянок у користування зацікавленим особам визначено Земельним кодексом України та Порядком набуття прав на землю із земель комунальної власності у місті Києві, затвердженим рішенням Київської міської ради від 20.04.2017 № 241/2463.

Проєкт рішення не стосується прав і соціальної захищеності осіб з інвалідністю та не матиме вплив на життєдіяльність цієї категорії.

Проєкт рішення не містить службової інформації у розумінні статті 6 Закону України «Про доступ до публічної інформації».

Проєкт рішення не містить інформації про фізичну особу (персональні дані) у розумінні статей 11 та 21 Закону України «Про інформацію» та статті 2 Закону України «Про захист персональних даних».

7. Фінансово-економічне обґрунтування.

Реалізація рішення не потребує додаткових витрат міського бюджету.

Відповідно до Податкового кодексу України та Положення про плату за землю в місті Києві, затвердженого рішенням Київської міської ради від 23.06.2011 № 242/5629 «Про встановлення місцевих податків і зборів у м. Києві» (зі змінами та доповненнями) розрахунковий розмір земельного податку складатиме: **6 588 грн 93 коп. (0,01%)**.

8. Прогноз соціально-економічних та інших наслідків прийняття рішення.

Наслідками прийняття розробленого проєкту рішення стане реалізація зацікавленою особою своїх прав щодо користування земельною ділянкою.

Доповідач: директор Департаменту земельних ресурсів **Валентина ПЕЛИХ.**

Директор Департаменту земельних ресурсів Валентина ПЕЛИХ

ВИТЯГ
з Державного земельного кадастру про земельну ділянку

Номер витягу	НВ-0500446992024
Дата формування	17.04.2024
Строк дії	три місяці з дати формування
Надано на заяву (запит)	ТОВ "УКРАЇНСЬКИЙ ЦЕНТР РЕКОНСТРУКЦІЇ ТА РОЗВИТКУ" 10.04.2024, ЗВ-9201038362024

Дані, за якими здійснювався пошук інформації у Державному земельному кадастрі

Кадастровий номер земельної ділянки	8000000000:85:440:0001
Власник (користувач):	
Прізвище, власне ім'я, по батькові (за наявності)/найменування	-----
Податковий номер	-----
Унікальний номер запису в Єдиному державному демографічному реєстрі (за наявності)	-----

Загальні відомості про земельну ділянку

Кадастровий номер	8000000000:85:440:0001
Місце розташування (адміністративно-територіальна одиниця)	м. Київ, Оболонський р-н, Гостомельське шосе, 8
Цільове призначення:	
Категорія земель	Землі житлової та громадської забудови
Вид цільового призначення земельної ділянки	03.03 Для будівництва та обслуговування будівель закладів охорони здоров'я та соціальної допомоги
Обліковий номер масиву, до складу якого входить земельна ділянка	-----
Обліковий номер території, на якій розташовані земельні ділянки, необхідні для розміщення об'єктів, щодо яких відповідно до закону може здійснюватися примусове відчуження земельних ділянок з мотивів суспільної необхідності, до складу якої входить земельна ділянка	-----

Обліковий номер функціональної зони, до складу якої входить земельна ділянка	-----
Обліковий номер контуру об'єкта будівництва та закінченого будівництвом об'єкта, розташованого на земельній ділянці	-----
Обліковий номер меліоративної мережі, складової частини меліоративної мережі, яка забезпечує гідротехнічну меліорацію відповідної земельної ділянки	-----
Обліковий номер об'єкта інженерної інфраструктури, що належить до складу відповідної меліоративної мережі, складової частини меліоративної мережі	-----
Площа земельної ділянки, гектарів	9.6079
Нормативна грошова оцінка, гривень	-----
Дата проведення нормативної грошової оцінки	-----
Скасований кадастровий номер (номери), у разі коли земельна ділянка створена в результаті поділу/об'єднання	-----

Відомості про державну реєстрацію земельної ділянки

Інформація про документацію із землеустрою, на підставі якої здійснена державна реєстрація земельної ділянки	Технічна документація із землеустрою щодо інвентаризації земель, 17.07.2020; Товариство з обмеженою відповідальністю "УКРАЇНСЬКИЙ ЦЕНТР РЕКОНСТРУКЦІЇ ТА РОЗВИТКУ", Дьомочкін Дмитро Петрович
Орган, який зареєстрував земельну ділянку	Відділ у Вінницькому районі Головного управління Держгеокадастру у Вінницькій області
Дата державної реєстрації земельної ділянки	12.08.2020

Відомості про право власності / право постійного користування внесені до Поземельної книги, крім відомостей про речові права, що виникли після 1 січня 2013 року

Вид права	-----
Інформація про власників (користувачів) земельної ділянки	
Прізвище, власне ім'я, по батькові (за наявності)/найменування	-----
Громадянство	-----
Реквізити документа, що посвідчує особу	-----
Податковий номер/номер та серія (за наявності) паспорта фізичної особи	-----
Унікальний номер запису в Єдиному державному демографічному реєстрі (за наявності)	-----
Місце проживання/ місцезнаходження	-----
Частка у спільній власності	-----
Документ, який є підставою для виникнення права	-----
Документ, що посвідчує право	-----

Відомості про оренду, суборенду згідно з Державним реєстром земель

Стан відомостей	актуальні
Орендар:	
Прізвище, власне ім'я, по батькові (за наявності)/найменування	-----
Громадянство	-----
Реквізити документа, що посвідчує особу	-----
Податковий номер/номер та серія (за наявності) паспорта фізичної особи	-----
Унікальний номер запису в Єдиному державному демографічному реєстрі (за наявності)	-----
Місце проживання/ місцезнаходження	-----

Площа земельної ділянки, переданої в оренду	-----
Орган, що здійснив державну реєстрацію речового права	-----
Дата державної реєстрації речового права	-----
Строк дії речового права	-----

Суборендар:

Прізвище, власне ім'я, по батькові (за наявності)/найменування	-----
Громадянство	-----
Реквізити документа, що посвідчує особу	-----
Податковий номер/номер та серія (за наявності) паспорта фізичної особи	-----
Унікальний номер запису в Єдиному державному демографічному реєстрі (за наявності)	-----
Місце проживання/ місцезнаходження	-----
Площа земельної ділянки (її частини), переданої в суборенду	-----
Обліковий номер частини земельної ділянки, на яку поширюється дія договору суборенди	-----
Орган, що здійснив державну реєстрацію речового права	-----
Дата державної реєстрації речового права	-----
Строк дії речового права	-----
Додаткові відомості	-----

Відомості про земельний сервітут згідно з Державним реєстром земель

Стан відомостей	актуальні
Вид сервітуту	-----
Площа земельної ділянки (її частини), на яку поширюється дія сервітуту	-----

Обліковий номер земельної ділянки (її частини), на яку поширюється дія сервітуту	-----
Підстава для встановлення земельного сервітуту	-----
Орган, що здійснив державну реєстрацію сервітуту	-----
Дата державної реєстрації сервітуту	-----
Строк дії сервітуту	-----
Додаткові відомості	-----

Відомості про обмеження у використанні земельної ділянки

Вид обмеження у використанні земельної ділянки	Охоронна зона навколо (уздовж) об'єкта енергетичної системи
Обліковий номер частини земельної ділянки, на яку поширюється дія обмеження у використанні земельної ділянки	-----
Площа земельної ділянки (її частини), на яку поширюється дія обмеження	0.0153 гектарів
Підстава для виникнення обмеження у використанні земельної ділянки	Закон Постанова Кабінету Міністрів України "Про затвердження Правил охорони електричних мереж" №1455 27.12.2022
Орган, що здійснив державну реєстрацію обмеження	-----
Дата державної реєстрації обмеження	-----
Строк дії обмеження	безстроково

Вид обмеження у використанні земельної ділянки	Охоронна зона навколо (уздовж) об'єкта енергетичної системи
Обліковий номер частини земельної ділянки, на яку поширюється дія обмеження у використанні земельної ділянки	-----
Площа земельної ділянки (її частини), на яку поширюється дія обмеження	0.0084 гектарів
Підстава для виникнення обмеження у використанні земельної ділянки	Закон Постанова Кабінету Міністрів України "Про затвердження Правил охорони електричних мереж" №1455 27.12.2022

Орган, що здійснив державну реєстрацію обмеження	-----
Дата державної реєстрації обмеження	-----
Строк дії обмеження	безстроково
Вид обмеження у використанні земельної ділянки	Охоронна зона навколо (уздовж) об'єкта енергетичної системи
Обліковий номер частини земельної ділянки, на яку поширюється дія обмеження у використанні земельної ділянки	-----
Площа земельної ділянки (її частини), на яку поширюється дія обмеження	0.0271 гектарів
Підстава для виникнення обмеження у використанні земельної ділянки	Закон Наказ Міністерства регіонального розвитку та будівництва України "Про затвердження державних будівельних норм" №568 09.12.2008
Орган, що здійснив державну реєстрацію обмеження	-----
Дата державної реєстрації обмеження	-----
Строк дії обмеження	безстроково
Вид обмеження у використанні земельної ділянки	Охоронна зона навколо інженерних комунікацій
Обліковий номер частини земельної ділянки, на яку поширюється дія обмеження у використанні земельної ділянки	-----
Площа земельної ділянки (її частини), на яку поширюється дія обмеження	0.0707 гектарів
Підстава для виникнення обмеження у використанні земельної ділянки	Договір Постанова Національної комісії, що здійснює Державне регулювання у сферах енергетики та комунальних послуг «Про затвердження Кодексу газорозподільних систем» №2494 30.09.2015
Орган, що здійснив державну реєстрацію обмеження	-----
Дата державної реєстрації обмеження	-----
Строк дії обмеження	безстроково

Вид обмеження у використанні земельної ділянки	Охоронна зона навколо інженерних комунікацій
Обліковий номер частини земельної ділянки, на яку поширюється дія обмеження у використанні земельної ділянки	-----
Площа земельної ділянки (її частини), на яку поширюється дія обмеження	0.0049 гектарів
Підстава для виникнення обмеження у використанні земельної ділянки	Договір Постанова Національної комісії, що здійснює Державне регулювання у сферах енергетики та комунальних послуг «Про затвердження Кодексу газорозподільних систем» №2494 30.09.2015
Орган, що здійснив державну реєстрацію обмеження	-----
Дата державної реєстрації обмеження	-----
Строк дії обмеження	безстроково

Вид обмеження у використанні земельної ділянки	Перший пояс зони санітарної охорони джерел та об'єктів централізованого питного водопостачання (суворого режиму)
Обліковий номер частини земельної ділянки, на яку поширюється дія обмеження у використанні земельної ділянки	-----
Площа земельної ділянки (її частини), на яку поширюється дія обмеження	0.2927 гектарів
Підстава для виникнення обмеження у використанні земельної ділянки	Закон Закон України "Про питну воду та питне водопостачання" №2918-III 10.01.2002
Орган, що здійснив державну реєстрацію обмеження	-----
Дата державної реєстрації обмеження	-----
Строк дії обмеження	безстроково

Вид обмеження у використанні земельної ділянки	Перший пояс зони санітарної охорони джерел та об'єктів централізованого питного водопостачання (суворого режиму)
Обліковий номер частини земельної ділянки, на яку поширюється дія обмеження у використанні земельної ділянки	-----

Площа земельної ділянки (її частини), на яку поширюється дія обмеження	0.3654 гектарів
Підстава для виникнення обмеження у використанні земельної ділянки	Закон Закон України "Про питну воду та питне водопостачання" №2918-III 10.01.2002
Орган, що здійснив державну реєстрацію обмеження	-----
Дата державної реєстрації обмеження	-----
Строк дії обмеження	безстроково
Вид обмеження у використанні земельної ділянки	Перша зона округу санітарної охорони курорту (зона суворого режиму)
Обліковий номер частини земельної ділянки, на яку поширюється дія обмеження у використанні земельної ділянки	-----
Площа земельної ділянки (її частини), на яку поширюється дія обмеження	9.6079 гектарів
Підстава для виникнення обмеження у використанні земельної ділянки	Закон Закон України "Про курорти" №2026-III 05.10.2000
Орган, що здійснив державну реєстрацію обмеження	-----
Дата державної реєстрації обмеження	-----
Строк дії обмеження	безстроково
Вид обмеження у використанні земельної ділянки	Поверхня обмеження забудови
Обліковий номер частини земельної ділянки, на яку поширюється дія обмеження у використанні земельної ділянки	-----
Площа земельної ділянки (її частини), на яку поширюється дія обмеження	9.6079 гектарів
Підстава для виникнення обмеження у використанні земельної ділянки	Закон Повітряний кодекс України №3393-VI 19.05.2011
Орган, що здійснив державну реєстрацію обмеження	-----

Дата державної реєстрації обмеження	-----
Строк дії обмеження	безстроково

Інформація про документи, на підставі яких відомості про обмеження у використанні земель внесені до Державного земельного кадастру

Реквізити заяви про державну реєстрацію обмеження у використанні земель	-----
Прізвище, власне ім'я та по батькові (за наявності)/ найменування заявника	-----
Інформація про документи, на підставі яких внесені відомості про обмеження у використанні земель	-----

Відомості про заходи щодо охорони земель і ґрунтів

Назва та напрям заходу	-----
Площа	-----
Товщина родючого шару ґрунту, у тому числі об'єм ґрунтової маси	-----
Кошторисна вартість запроектованих робіт	-----
Строки проведення	-----
Інформація про документи, на підставі яких передбачено здійснення заходу щодо охорони земель і ґрунтів	-----

Відомості про ділянки надр, надані у користування відповідно до спеціальних дозволів на користування надрами та актів про надання гірничих відводів, одержаних в порядку інформаційної взаємодії між Державним земельним кадастром, Держгеонадрами та Держпраці (за наявності)

Реєстраційний номер спеціального дозволу на користування надрами	-----
Дата видачі спеціального дозволу на користування надрами	-----
Підстава для надання спеціального дозволу на користування надрами	-----
Вид користування надрами	-----
Відомості про ділянку надр, що надається у користування	-----

Площа ділянки надр, що надається у користування	-----
Вид корисної копалини	-----
Відомості про особу, якій надано спеціальний дозвіл на користування надрами:	
Прізвище, власне ім'я та по батькові (за наявності)/ найменування	-----
Реєстраційний номер облікової картки платника податків/ серія (за наявності) та номер паспорта фізичної особи/код згідно з ЄДРПОУ	-----
Строк дії спеціального дозволу на користування надрами	-----
Документ, який засвідчує надання гірничого відводу	-----
Відомості про користувача гірничого відводу (за наявності)	
Найменування/ прізвище, власне ім'я та по батькові (за наявності)	-----
Мета надання гірничого відводу	-----
Площа проекції гірничого відводу	-----
Строк дії акта про надання гірничого відводу	-----

Додаток
до витягу з Державного земельного кадастру
про земельну ділянку
від 17.04.2024 р. № НВ-0500446992024

Кадастровий номер земельної ділянки 8000000000:85:440:0001

КАДАСТРОВИЙ ПЛАН ЗЕМЕЛЬНОЇ ДІЛЯНКИ

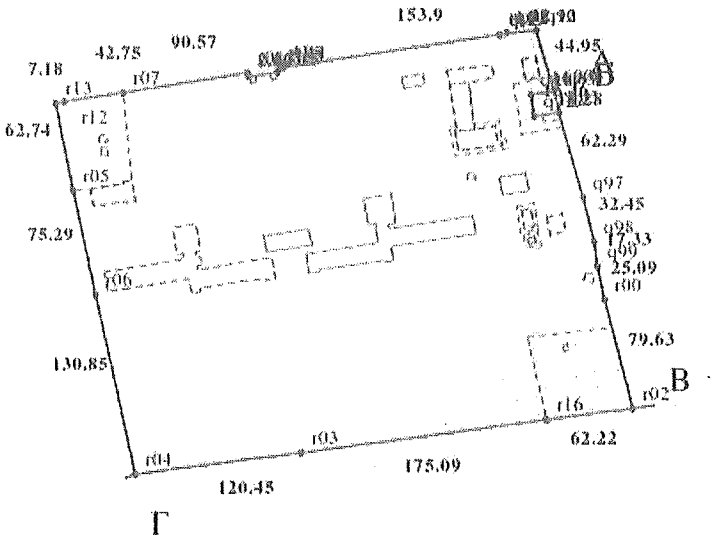

Масштаб 1: 5000

Створено за допомогою програмного забезпечення Державного земельного кадастру.

Умовні позначення:

Опис меж:

Від А до Б землі, не надані у власність або постійне користування в межах населених пунктів;
Від Б до В землі, не надані у власність або постійне користування в межах населених пунктів (8000000000:85:439:0003);
Від В до Г землі, не надані у власність або постійне користування в межах населених пунктів (8000000000:85:438:0001);
Від Г до А землі, не надані у власність або постійне користування в межах населених пунктів (8000000000:85:439:0003);

КООРДИНАТИ ПОВОРОТНИХ ТОЧОК МЕЖ ЗЕМЕЛЬНОЇ ДІЛЯНКИ

Номер точки	Назва точки	Відстань (метрів)	Координати (м)	
			X	Y

Місце розташування		м. Київ, Оболонський р-н, Гостомельське шосе, 8
Цільове призначення	Категорія земель	Землі житлової та громадської забудови
	Код цільового призначення	03.03 Для будівництва та обслуговування будівель закладів охорони здоров'я та соціальної допомоги
Площа, гектарів		9.6079
Відомості про перенесення в натуру (на місцевість) меж	охоронних зон, прибережних захисних смуг і пляжних зон, зон санітарної охорони, санітарно-захисних зон і зон особливого режиму використання земель (за наявності)	-----
	земельної ділянки (у разі формування земельної ділянки)	-----
	частини земельної ділянки, на якій може проводитися гідротехнічна меліорація (за наявності)	-----
Відомості про контури об'єктів нерухомого майна, меліоративних мереж, складових частин меліоративних мереж та точки водовиділу, розташовані на земельній ділянці (за наявності)		-----
Відомості про встановлені межові знаки (у разі формування земельної ділянки)		-----

Розробник документації із землеустрою: Товариство з обмеженою відповідальністю "УКРАЇНСЬКИЙ ЦЕНТР РЕКОНСТРУКЦІЇ ТА РОЗВИТКУ", Дьомочкін Дмитро Петрович

(прізвище, власне ім'я, по батькові (за наявності) фізичної особи / найменування юридичної особи)

ЕКСПЛІКАЦІЯ ЗЕМЕЛЬНИХ УГІДЬ

Всього земель, га	У тому числі за земельними угіддями, га:			
	Землі під соціально-культурними об'єктами	Землі під соціально-культурними об'єктами	Землі під соціально-культурними об'єктами	Землі під соціально-культурними об'єктами
1	2	3	4	5
Площа земельної ділянки, га 9.6079	0.0026	0.0024	0.0016	0.0015
	Землі під соціально-культурними об'єктами	Землі під соціально-культурними об'єктами	Землі під соціально-культурними об'єктами	Землі під соціально-культурними об'єктами
	6	7	8	9
	0.0013	0.0114	0.0325	0.0421
	Землі під соціально-культурними об'єктами	Землі під соціально-культурними об'єктами	Землі під соціально-культурними об'єктами	Землі під соціально-культурними об'єктами
	10	11	12	13
	0.0411	0.0150	0.0253	0.0085
	Землі під соціально-культурними об'єктами	Землі під соціально-культурними об'єктами	Землі під соціально-культурними об'єктами	Землі під соціально-культурними об'єктами
	14	15	16	17
	0.0015	0.0156	0.0039	0.0014
	Землі під соціально-культурними об'єктами	Землі під соціально-культурними об'єктами	Землі під соціально-культурними об'єктами	Землі під соціально-культурними об'єктами
	18	19	20	21
	0.2085	0.2078	0.0390	0.0407
	Землі під соціально-культурними об'єктами	Землі під соціально-культурними об'єктами		
	22	23		
	0.0024	8.9018		

Справа 732347419

Код земельної ділянки:	85:440:0001
Площа:	9.6079 га
Адрес земельноїділянки:	Оболонський район, Гостомельське шосе, 8
Заявник:	КОМУНАЛЬНЕ НЕКОМЕРЦІЙНЕ ПІДПРИЄМСТВО "КИЇВСЬКИЙ ФТИЗІОПУЛЬМОНОЛОГІЧНИЙ ЦЕНТР" ВИКОНАВЧОГО ОРГАН У КИЇВСЬКОЇ МІСЬКОЇ РАДИ (КИЇВСЬКОЇ МІСЬКОЇ ДЕРЖАВНОЇ АДМІНІСТРАЦІЇ)
Вид та термін користування:	постійне користування
Цільове призначення:	03.03, Для будівництва та обслуговування будівель закладів охорони здоров'я та соціальної допом оги

Матеріали аерофотозйомки 2019 р.

виготовлено за даними АІС ОУЗР

КИЇВСЬКА МІСЬКА РАДА

Терентьєву М. О.
Порошенко М. А.
Положишник В. О.

Прошу розглянути проєкт рішення від 07.08.2024 № 08/231- 1100/ПР в установленому порядку.

Тхорику С. М.

Прошу опрацювати в межах компетенції управління.

Омельченко А. В.

Для контролю за проходженням та тиражування.

Юнаковій С. М.
Поворознику М. Ю. – до відома

Володимир БОНДАРЕНКО

"07" серпня 2024 року
№ 08/231 – 1100/ПР

08/231-1100/ПР
07.08.2024

УКРАЇНА

ВИКОНАВЧИЙ ОРГАН КИЇВСЬКОЇ МІСЬКОЇ РАДИ
(КИЇВСЬКА МІСЬКА ДЕРЖАВНА АДМІНІСТРАЦІЯ)

ДЕПАРТАМЕНТ ЗЕМЕЛЬНИХ РЕСУРСІВ

вул. Хрещатик, 32-а, м. Київ, 01001 тел. (044) 202 78 15
Контактний центр міста Києва (044) 15 51 E-mail: kyivland@kyivcity.gov.ua Код ЄДРПОУ 26199097

07.08.24 № 05715-СЛ-67285

Заступнику міського голови-
секретарю Київської міської ради
Володимиру БОНДАРЕНКУ

Шановний Володимире Володимировичу!

Департамент земельних ресурсів виконавчого органу Київської міської ради (Київської міської державної адміністрації) відповідно до пункту 3 статті 26 Регламенту Київської міської ради, затвердженого рішенням Київської міської ради від 04.11.2021 № 3135/3176, направляє проєкт рішення Київської міської ради «Про надання КОМУНАЛЬНОМУ НЕКОМЕРЦІЙНОМУ ПІДПРИЄМСТВУ «КИЇВСЬКИЙ ФТИЗІОПУЛЬМОНОЛОГІЧНИЙ ЦЕНТР» ВИКОНАВЧОГО ОРГАНУ КИЇВСЬКОЇ МІСЬКОЇ РАДИ (КИЇВСЬКОЇ МІСЬКОЇ ДЕРЖАВНОЇ АДМІНІСТРАЦІЇ) у постійне користування земельної ділянки для експлуатації та обслуговування комплексу будівель лікарні на Гостомельському шосе, 8 в Оболонському районі міста Києва» (справа № 732347419) для подальшого опрацювання.

Додатки:
- проєкт рішення Київської міської ради до справи № 732347419 на 2 арк. в 1 примірнику;
- пояснювальна записка до справи № 732347419 на 3 арк. в 1 примірнику;
- витяг з бази даних міського земельного кадастру на 1 арк. в 1 примірнику;
- матеріали супутникової фотозйомки на 1 арк. в 1 примірнику;
- технічна документація із землеустрою щодо інвентаризації земель 1 книга в 1 примірнику.

З повагою

Директор Валентина ПЕЛИХ

Текст проєкту рішення у паперовому вигляді відповідає проєкту в електронному вигляді на USB носії.

Начальник третього відділу
управління землеустрою
Департаменту земельних ресурсів
виконавчого органу Київської міської ради
(Київської міської державної адміністрації) **Раїса ОЛЕЩЕНКО**