08/231-6/ПР
04.01.2024

КИЇВСЬКА МІСЬКА РАДА

II СЕСІЯ IX СКЛИКАННЯ

РІШЕННЯ

_____№_____

Про затвердження технічних документації із землеустрою щодо інвентаризації земель

506253393

Відповідно до статей 9, 20, 79[1], 83, 122, 186 Земельного кодексу України, статей 35, 57 Закону України «Про землеустрій», Закону України «Про Державний земельний кадастр», Закону України «Про внесення змін до деяких законодавчих актів України щодо розмежування земель державної та комунальної власності», пункту 34 частини першої статті 26 Закону України «Про місцеве самоврядування в Україні», Порядку проведення інвентаризації земель, затвердженого постановою Кабінету Міністрів України від 05 червня 2019 року № 476, Порядку ведення Державного земельного кадастру, затвердженого постановою Кабінету Міністрів України від 17 жовтня 2012 року № 1051, рішення Київської міської ради від 10 вересня 2015 року № 958/1822 «Про інвентаризацію земель міста Києва» та враховуючи, що земельні ділянки зареєстровані в Державному земельному кадастрі, розглянувши технічні документації із землеустрою щодо інвентаризації земель, Київська міська рада

ВИРІШИЛА:

1. Затвердити технічні документації із землеустрою щодо інвентаризації земель та віднести земельні ділянки до відповідної категорії земель, виду цільового призначення земельних ділянок згідно з додатком до цього рішення (справа № 506253393).

2. Департаменту земельних ресурсів виконавчого органу Київської міської ради (Київської міської державної адміністрації) вжити заходів щодо державної реєстрації права комунальної власності територіальної громади м. Києва на земельні ділянки згідно з додатком до цього рішення у порядку, встановленому Законом України «Про державну реєстрацію речових прав на нерухоме майно та їх обтяжень».

3. Контроль за виконанням цього рішення покласти на постійну комісію Київської міської ради з питань архітектури, містопланування та земельних відносин.

Київський міський голова Віталій КЛИЧКО

ПОДАННЯ:

Заступник голови
Київської міської державної адміністрації
з питань здійснення самоврядних повноважень — Петро ОЛЕНИЧ

Директор Департаменту земельних ресурсів
виконавчого органу Київської міської ради
(Київської міської державної адміністрації) — Валентина ПЕЛИХ

Начальник юридичного управління
Департаменту земельних ресурсів
виконавчого органу Київської міської ради
(Київської міської державної адміністрації) — Дмитро РАДЗІЄВСЬКИЙ

ПОГОДЖЕНО:

Постійна комісія Київської міської ради
з питань архітектури, містопланування
та земельних відносин

Голова — Михайло ТЕРЕНТЬЄВ

Секретар — Юрій ФЕДОРЕНКО

Начальник управління правового
забезпечення діяльності
Київської міської ради — Валентина ПОЛОЖИШНИК

ПОЯСНЮВАЛЬНА ЗАПИСКА

До справи
№ 506253393

№ *ПЗН-61264* від *26.12.2023*

до проєкту рішення Київської міської ради:

Про затвердження технічних документацій із землеустрою щодо інвентаризації земель

1. Юридична особа:

Назва	***КИЇВСЬКА МІСЬКА РАДА***
Перелік засновників (учасників) юридичної особи	***КИЇВСЬКА МІСЬКА РАДА*** ***м. Київ, Шевченківський район, вул. ХРЕЩАТИК, буд. 36***
Кінцевий бенефіціарний власник (контролер)	***Відсутній***
Реєстраційний номер:	***від 15.11.2023 № 506253393***

2. Відомості про земельні ділянки: зазначені у додатку до проєкту рішення Київської міської ради.

3. Обґрунтування прийняття рішення.

Відповідно до рішення Київської міської ради від 10.09.2015 № 958/1822 «Про інвентаризацію земель міста Києва» та на виконання Міської цільової програми використання та охорони земель міста Києва на 2022-2025 роки, затвердженої рішенням Київської міської ради від 07.10.2021 № 2727/2768, з дотриманням вимог Земельного кодексу України, Закону України «Про землеустрій», Закону України «Про Державний земельний кадастр», Порядку проведення інвентаризації земель, затвердженого постановою Кабінету Міністрів України від 05.06.2019 № 476 та Порядку ведення Державного земельного кадастру, затвердженого постановою Кабінету Міністрів України від 17.10.2012 № 1051, комунальним підприємством «Київський інститут земельних відносин» виконані заходи з розробки технічних документацій із землеустрою щодо інвентаризації земель.

Відповідно до статей 9, 20, 79^1, 83, 122, 186 Земельного кодексу України, статей 35, 57 Закону України «Про землеустрій» та враховуючи, що земельні ділянки зареєстровані в Державному земельному кадастрі, Департаментом земельних ресурсів виконавчого органу Київської міської ради (Київської міської державної адміністрації) розроблено відповідний проєкт рішення Київської міської ради.

4. Мета прийняття рішення.

Метою прийняття рішення є затвердження технічних документацій із землеустрою щодо інвентаризації земель на території міста Києва для забезпечення формування земель комунальної власності територіальної громади міста Києва та подальшого оформлення прав на них, в тому числі спрощення процедури оформлення прав на землю, підвищення ефективності міського землекористування, збільшення надходжень коштів до міського бюджету від плати за землю, продажу земельних ділянок на земельних торгах та права оренди на них тощо.

5. Особливі характеристики земельних ділянок: зазначені у додатку до проєкту рішення Київської міської ради.

Технічні документації із землеустрою щодо інвентаризації земель містять інформацію та відомості згідно з пунктом 1^2 Розділу IX «Прикінцеві положення» Закону України «Про землеустрій» надані центральним органом виконавчої влади, що реалізує державну політику

у сфері охорони культурної спадщини (Міністерством культури та інформаційної політики України) (кадастрові квартали 76:108), органом охорони культурної спадщини органу виконавчої влади Київської міської державної адміністрації (Департаментом охорони культурної спадщини виконавчого органу Київської міської ради (Київської міської державної адміністрації)) (кадастрові квартали 76:108), структурним підрозділом Київської міської державної адміністрації у сфері охорони навколишнього природного середовища (Департамент захисту довкілля та адаптації до зміни клімату виконавчого органу Київської міської ради (Київської міської державної адміністрації)) (кадастровий квартал 78:121).

6. Стан нормативно-правової бази у даній сфері правового регулювання.

Загальні засади та порядок проведення інвентаризації земель визначено Земельним кодексом України, Законом України «Про землеустрій», Законом України «Про Державний земельний кадастр», Порядком проведення інвентаризації земель, затвердженого постановою Кабінету Міністрів України від 05.06.2019 № 476 та Порядком ведення Державного земельного кадастру, затвердженого постановою Кабінету Міністрів України від 17.10.2012 № 1051.

Проєкт рішення не містить інформації з обмеженим доступом у розумінні статті 6 Закону України «Про доступ до публічної інформації».

Проєкт рішення не стосується прав і соціальної захищеності осіб з інвалідністю та не матиме впливу на життєдіяльність цієї категорії.

7. Фінансово-економічне обґрунтування.

Реалізація рішення не потребує додаткових витрат міського бюджету.

8. Прогноз соціально-економічних та інших наслідків прийняття рішення.

Наслідками прийняття розробленого проєкту рішення стане:

- реалізація зацікавленою особою своїх прав щодо використання земельної ділянки;
- підвищення ефективності міського землекористування;
- збільшення надходжень коштів до міського бюджету від плати за землю, продажу земельних ділянок та права оренди землі тощо.

Доповідач: директор Департаменту земельних ресурсів **Валентина ПЕЛИХ**

Директор Департаменту земельних ресурсів Валентина ПЕЛИХ

Додаток
до рішення Київської міської ради
від _____ № _____

Порядковий номер	Реєстраційний номер справи	Назва технічної документації із землеустрою	Кадастровий номер земельної ділянки	Площа земельної ділянки, га	Адреса	Категорія земель	Код виду цільового призначення, назва
1	435524134	Технічна документація із землеустрою щодо інвентаризації земель на території кадастрового кварталу 78:047 обмеженого вул. Берестецька, вул. Автозаводська, вул. Дубровицька, вул. Вишгородська у Оболонському районі м. Києва	8000000000:78:047:0028	2,4008	вулиця Дубровицька, 3,7,5, Оболонський район, місто Київ	Землі житлової та громадської забудови	02.03 Для будівництва і обслуговування багатоквартирного житлового будинку
			8000000000:78:047:0013	0,2253	вулиця Автозаводська, 71, Оболонський район, місто Київ	Землі житлової та громадської забудови	02.03 Для будівництва і обслуговування багатоквартирного житлового будинку
			8000000000:78:047:0009	0,3803	вулиця Автозаводська, 67, Оболонський район, місто Київ	Землі житлової та громадської забудови	02.03 Для будівництва і обслуговування багатоквартирного житлового будинку
			8000000000:78:047:0038	0,0271	вулиця Автозаводська, 77а, Оболонський район, місто Київ	Землі житлової та громадської забудови	03.12 Для будівництва та обслуговування будівель закладів комунального обслуговування
			8000000000:78:047:0019	0,0131	вулиця Автозаводська, 71, Оболонський район, місто Київ	Землі промисловості, транспорту, електронних комунікацій, енергетики, оборони та іншого призначення	14.02 Для розміщення, будівництва, експлуатації та обслуговування будівель і споруд об'єктів передачі електричної енергії
			8000000000:78:047:0017	0,0141	вулиця Дубровицька, 7, Оболонський район, місто Київ	Землі промисловості, транспорту, електронних комунікацій, енергетики, оборони та іншого призначення	14.02 Для розміщення, будівництва, експлуатації та обслуговування будівель і споруд об'єктів передачі електричної енергії
			8000000000:78:047:0037	0,0083	вулиця Вишгородська, 44, Оболонський район, місто Київ	Землі промисловості, транспорту, електронних комунікацій, енергетики, оборони та іншого призначення	14.02 Для розміщення, будівництва, експлуатації та обслуговування будівель і споруд об'єктів передачі електричної енергії
			8000000000:78:047:0024	0,0132	вулиця Дубровицька, 3, Оболонський район, місто Київ	Землі промисловості, транспорту, електронних комунікацій, енергетики, оборони та іншого призначення	14.02 Для розміщення, будівництва, експлуатації та обслуговування будівель і споруд об'єктів передачі електричної енергії
			8000000000:78:047:0027	0,1969	вулиця Автозаводська, 77, Оболонський район, місто Київ	Землі житлової та громадської забудови	02.03 Для будівництва і обслуговування багатоквартирного житлового будинку
			8000000000:78:047:0020	0,0789	вулиця Дубровицька, Оболонський район, місто Київ	Землі житлової та громадської забудови	02.12 Земельні ділянки загального користування, які використовуються як внутрішньоквартальні проїзди, пішохідні зони
			8000000000:78:047:0025	0,0544	вулиця Вишгородська, Оболонський район, місто Київ	Землі житлової та громадської забудови	02.12 Земельні ділянки загального користування, які використовуються як внутрішньоквартальні проїзди, пішохідні зони
			8000000000:78:047:0035	0,0046	вулиця Дубровицька, Оболонський район, місто Київ	Землі промисловості, транспорту, електронних комунікацій, енергетики, оборони та іншого призначення	14.02 Для розміщення, будівництва, експлуатації та обслуговування будівель і споруд об'єктів передачі електричної енергії
			8000000000:78:047:0011	0,5596	вулиця Вишгородська, Оболонський район, місто Київ	Землі промисловості, транспорту, електронних комунікацій, енергетики, оборони та іншого призначення	12.13 Земельні ділянки загального користування, які використовуються як вулиці, майдани, проїзди, дороги, набережні
			8000000000:78:047:0033	0,5118	вулиця Берестецька, Оболонський район, місто Київ	Землі житлової та громадської забудови	02.12 Земельні ділянки загального користування, які використовуються як внутрішньоквартальні проїзди, пішохідні зони
			8000000000:78:047:0010	0,0303	вулиця Дубровицька, Оболонський район, місто Київ	Землі житлової та громадської забудови	02.12 Земельні ділянки загального користування, які використовуються як внутрішньоквартальні проїзди, пішохідні зони
			8000000000:78:047:0023	0,0203	вулиця Автозаводська, Оболонський район, місто Київ	Землі житлової та громадської забудови	02.12 Земельні ділянки загального користування, які використовуються як внутрішньоквартальні проїзди, пішохідні зони
			8000000000:78:047:0022	0,1565	вулиця Автозаводська, Оболонський район, місто Київ	Землі житлової та громадської забудови	03.07 Для будівництва та обслуговування будівель торгівлі
			8000000000:78:047:0031	0,3497	вулиця Автозаводська, вул. Берестецька, Оболонський район, місто Київ	Землі промисловості, транспорту, електронних комунікацій, енергетики, оборони та іншого призначення	12.13 Земельні ділянки загального користування, які використовуються як вулиці, майдани, проїзди, дороги, набережні

			8000000000:78:047:0018	0,3737	вулиця Вишгородська, 44, Оболонський район, місто Київ	Землі житлової та громадської забудови	02.10 Для будівництва і обслуговування багатоквартирного житлового будинку з об'єктами торгово-розважальної та ринкової інфраструктури
			8000000000:78:047:0030	0,3417	вулиця Дубровицька, Оболонський район, місто Київ	Землі промисловості, транспорту, електронних комунікацій, енергетики, оборони та іншого призначення	12.04 Для розміщення та експлуатації будівель і споруд автомобільного транспорту та дорожнього господарства
			8000000000:78:047:0014	0,0350	вулиця Дубровицька, Оболонський район, місто Київ	Землі житлової та громадської забудови	02.12 Земельні ділянки загального користування, які використовуються як внутрішньоквартальні проїзди, пішохідні зони
			8000000000:78:047:0036	0,0022	вулиця Дубровицька, Оболонський район, місто Київ	Землі промисловості, транспорту, електронних комунікацій, енергетики, оборони та іншого призначення	11.04 Для розміщення та експлуатації основних, підсобних і допоміжних будівель та споруд технічної інфраструктури (виробництва та розподілення газу, постачання пари та гарячої води, збирання, очищення та розподілення води)
			8000000000:78:047:0032	0,9157	вулиця Вишгородська, 44а, 44б, Оболонський район, місто Київ	Землі житлової та громадської забудови	02.03 Для будівництва і обслуговування багатоквартирного житлового будинку
			8000000000:78:047:0026	0,0599	вулиця Автозаводська, вул. Дубровицька, Оболонський район, місто Київ	Землі промисловості, транспорту, електронних комунікацій, енергетики, оборони та іншого призначення	12.04 Для розміщення та експлуатації будівель і споруд автомобільного транспорту та дорожнього господарства
			8000000000:78:047:0008	0,1759	вулиця Автозаводська, 59, Оболонський район, місто Київ	Землі промисловості, транспорту, електронних комунікацій, енергетики, оборони та іншого призначення	12.04 Для розміщення та експлуатації будівель і споруд автомобільного транспорту та дорожнього господарства
			8000000000:78:047:0039	0,0259	вулиця Вишгородська, Оболонський район, місто Київ	Землі житлової та громадської забудови	02.12 Земельні ділянки загального користування, які використовуються як внутрішньоквартальні проїзди, пішохідні зони
2	437527856	Технічна документація із землеустрою щодо інвентаризації земель на території кадастрового кварталу 78:121 обмеженого проспектом Героїв Сталінграда та вулицями Йорданська, Архиренка Олександра, Приозерна у Оболонському районі м. Києва	8000000000:78:121:0064	0,2243	вулиця Приозерна, 14, Оболонський район, місто Київ	Землі житлової та громадської забудови	03.07 Для будівництва та обслуговування будівель торгівлі
			8000000000:78:121:0057	0,3575	вулиця Йорданська, 6, Оболонський район, місто Київ	Землі житлової та громадської забудови	03.10 Для будівництва та обслуговування адміністративних будинків, офісних будівель компаній, які займаються підприємницькою діяльністю, пов'язаною з отриманням прибутку
			8000000000:78:121:0042	0,1450	вулиця Архипенка Олександра, 6А, Оболонський район, місто Київ	Землі житлової та громадської забудови	03.12 Для будівництва та обслуговування будівель закладів комунального обслуговування
			8000000000:78:121:0016	0,3288	вулиця Йорданська, 10, Оболонський район, місто Київ	Землі промисловості, транспорту, електронних комунікацій, енергетики, оборони та іншого призначення	11.04 Для розміщення та експлуатації основних, підсобних і допоміжних будівель та споруд технічної інфраструктури (виробництва та розподілення газу, постачання пари та гарячої води, збирання, очищення та розподілення води)
			8000000000:78:121:0039	0,2848	вулиця Архипенка Олександра, 6, Оболонський район, місто Київ	Землі житлової та громадської забудови	03.07 Для будівництва та обслуговування будівель торгівлі
			8000000000:78:121:0014	0,6077	вулиця Архипенка Олександра, 6Б, Оболонський район, місто Київ	Землі житлової та громадської забудови	02.03 Для будівництва і обслуговування багатоквартирного житлового будинку
			8000000000:78:121:0013	0,0173	вулиця Архипенка Олександра, 6 Б, Оболонський район, місто Київ	Землі промисловості, транспорту, електронних комунікацій, енергетики, оборони та іншого призначення	14.02 Для розміщення, будівництва, експлуатації та обслуговування будівель і споруд об'єктів передачі електричної енергії
			8000000000:78:121:0060	0,0267	вулиця Архипенка Олександра, Оболонський район, місто Київ	Землі житлової та громадської забудови	02.12 Земельні ділянки загального користування, які використовуються як внутрішньоквартальні проїзди, пішохідні зони
			8000000000:78:121:0073	7,2491	вулиця Архипенка Олександра, 8, 8А, 8Б, 8В, 10А, 10Б, 10В, 12/3, Оболонський район, місто Київ	Землі житлової та громадської забудови	02.10 Для будівництва і обслуговування багатоквартирного житлового будинку з об'єктами торгово-розважальної та ринкової інфраструктури
			8000000000:78:121:0105	0,0197	вулиця Архипенка Олександра, 8, Оболонський район, місто Київ	Землі промисловості, транспорту, електронних комунікацій, енергетики, оборони та іншого призначення	14.02 Для розміщення, будівництва, експлуатації та обслуговування будівель і споруд об'єктів передачі електричної енергії

8000000000:78:121:0026	0,8015	вулиця Йорданська, 8, Оболонський район, місто Київ	Землі житлової та громадської забудови	02.03 Для будівництва і обслуговування багатоквартирного житлового будинку
8000000000:78:121:0038	3,7491	вулиця Архипенка Олександра, 2/12, 4, 4А. 4Б, Оболонський район, місто Київ	Землі житлової та громадської забудови	02.03 Для будівництва і обслуговування багатоквартирного житлового будинку
8000000000:78:121:0030	0,2288	вулиця Йорданська, 10, Оболонський район, місто Київ	Землі житлової та громадської забудови	03.10 Для будівництва та обслуговування адміністративних будинків, офісних будівель компаній, які займаються підприємницькою діяльністю, пов'язаною з отриманням прибутку
8000000000:78:121:0022	0,0418	вулиця Архипенка Олександра, 10 В, Оболонський район, місто Київ	Землі промисловості, транспорту, електронних комунікацій, енергетики, оборони та іншого призначення	11.04 Для розміщення та експлуатації основних, підсобних і допоміжних будівель та споруд технічної інфраструктури (виробництва та розподілення газу, постачання пари та гарячої води, збирання, очищення та розподілення води)
8000000000:78:121:0015	0,8093	проспект Героїв Сталінграда, 1, Оболонський район, місто Київ	Землі житлової та громадської забудови	02.03 Для будівництва і обслуговування багатоквартирного житлового будинку
8000000000:78:121:0070	0,3215	вулиця Приозерна, 2, Оболонський район, місто Київ	Землі житлової та громадської забудови	03.10 Для будівництва та обслуговування адміністративних будинків, офісних будівель компаній, які займаються підприємницькою діяльністю, пов'язаною з отриманням прибутку
8000000000:78:121:0054	0,0417	вулиця Йорданська, 4, Оболонський район, місто Київ	Землі промисловості, транспорту, електронних комунікацій, енергетики, оборони та іншого призначення	11.04 Для розміщення та експлуатації основних, підсобних і допоміжних будівель та споруд технічної інфраструктури (виробництва та розподілення газу, постачання пари та гарячої води, збирання, очищення та розподілення води)
8000000000:78:121:0033	0,5283	вулиця Приозерна, 10Б, Оболонський район, місто Київ	Землі житлової та громадської забудови	03.02 Для будівництва та обслуговування будівель закладів освіти
8000000000:78:121:0029	0,5960	вулиця Приозерна, 10 Г, Оболонський район, місто Київ	Землі житлової та громадської забудови	02.03 Для будівництва і обслуговування багатоквартирного житлового будинку
8000000000:78:121:0021	0,6957	вулиця Приозерна, 8 Б, Оболонський район, місто Київ	Землі житлової та громадської забудови	02.03 Для будівництва і обслуговування багатоквартирного житлового будинку
8000000000:78:121:0036	2,3243	вулиця Приозерна, 6А, 8А, Оболонський район, місто Київ	Землі житлової та громадської забудови	02.03 Для будівництва і обслуговування багатоквартирного житлового будинку
8000000000:78:121:0072	4,5942	вулиця Йорданська, 2, 2А, 4, 4А, 4Б, Оболонський район, місто Київ	Землі житлової та громадської забудови	02.03 Для будівництва і обслуговування багатоквартирного житлового будинку
8000000000:78:121:0034	2,1778	вулиця Приозерна, 12, 12А, Оболонський район, місто Київ	Землі житлової та громадської забудови	02.03 Для будівництва і обслуговування багатоквартирного житлового будинку
8000000000:78:121:0041	0,3620	вулиця Йорданська, 2 Б, Оболонський район, місто Київ	Землі житлової та громадської забудови	02.03 Для будівництва і обслуговування багатоквартирного житлового будинку
8000000000:78:121:0018	2,0930	вулиця Приозерна, 10, 10А, 10В, Оболонський район, місто Київ	Землі житлової та громадської забудови	02.03 Для будівництва і обслуговування багатоквартирного житлового будинку
8000000000:78:121:0061	0,7498	вулиця Приозерна, 8, Оболонський район, місто Київ	Землі житлової та громадської забудови	02.03 Для будівництва і обслуговування багатоквартирного житлового будинку
8000000000:78:121:0043	0,5605	вулиця Приозерна, 4,А, Оболонський район, місто Київ	Землі житлової та громадської забудови	02.03 Для будівництва і обслуговування багатоквартирного житлового будинку
8000000000:78:121:0047	0,4361	вулиця Приозерна, 2 А, Оболонський район, місто Київ	Землі житлової та громадської забудови	02.03 Для будівництва і обслуговування багатоквартирного житлового будинку
8000000000:78:121:0027	0,5302	вулиця Приозерна, 4, Оболонський район, місто Київ	Землі житлової та громадської забудови	02.03 Для будівництва і обслуговування багатоквартирного житлового будинку

			8000000000:78:121:0028	0,5154	вулиця Приозерна, 2 Б, Оболонський район, місто Київ	Землі житлової та громадської забудови	02.03 Для будівництва і обслуговування багатоквартирного житлового будинку
			8000000000:78:121:0056	0,1518	вулиця Архипенка Олександра, 2/12, Оболонський район, місто Київ	Землі житлової та громадської забудови	03.10 Для будівництва та обслуговування адміністративних будинків, офісних будівель компаній, які займаються підприємницькою діяльністю, пов'язаною з отриманням прибутку
			8000000000:78:121:0053	0,1441	вулиця Архипенка Олександра, Оболонський район, місто Київ	Землі житлової та громадської забудови	02.12 Земельні ділянки загального користування, які використовуються як внутрішньоквартальні проїзди, пішохідні зони
			8000000000:78:121:0020	0,1292	вулиця Архипенка Олександра, Оболонський район, місто Київ	Землі житлової та громадської забудови	02.12 Земельні ділянки загального користування, які використовуються як внутрішньоквартальні проїзди, пішохідні зони
			8000000000:78:121:0048	0,0768	вулиця Архипенка Олександра, 6, Оболонський район, місто Київ	Землі житлової та громадської забудови	03.10 Для будівництва та обслуговування адміністративних будинків, офісних будівель компаній, які займаються підприємницькою діяльністю, пов'язаною з отриманням прибутку
			8000000000:78:121:0017	0,1052	вулиця Архипенка Олександра, 2/12 В, Оболонський район, місто Київ	Землі житлової та громадської забудови	03.10 Для будівництва та обслуговування адміністративних будинків, офісних будівель компаній, які займаються підприємницькою діяльністю, пов'язаною з отриманням прибутку
			8000000000:78:121:0024	0,0163	вулиця Приозерна, Оболонський район, місто Київ	Землі житлової та громадської забудови	02.12 Земельні ділянки загального користування, які використовуються як внутрішньоквартальні проїзди, пішохідні зони
			8000000000:78:121:0069	0,0108	вулиця Йорданська, 10, Оболонський район, місто Київ	Землі промисловості, транспорту, електронних комунікацій, енергетики, оборони та іншого призначення	11.04 Для розміщення та експлуатації основних, підсобних і допоміжних будівель та споруд технічної інфраструктури (виробництва та розподілення газу, постачання пари та гарячої води, збирання, очищення та розподілення води)
			8000000000:78:121:0031	0,7660	вулиця Йорданська, Оболонський район, місто Київ	Землі промисловості, транспорту, електронних комунікацій, енергетики, оборони та іншого призначення	12.04 Для розміщення та експлуатації будівель і споруд автомобільного транспорту та дорожнього господарства
			8000000000:78:121:0040	2,6055	вулиця Йорданська, вулиця Архипенка Олександра, проспект Героїв Сталінграда, Оболонський район, місто Київ	Землі промисловості, транспорту, електронних комунікацій, енергетики, оборони та іншого призначення	12.13 Земельні ділянки загального користування, які використовуються як вулиці, майдани, проїзди, дороги, набережні
			8000000000:78:121:0067	1,1822	вулиця Архипенка Олександра, Оболонський район, місто Київ	Землі промисловості, транспорту, електронних комунікацій, енергетики, оборони та іншого призначення	12.04 Для розміщення та експлуатації будівель і споруд автомобільного транспорту та дорожнього господарства
			8000000000:78:121:0045	0,4072	вулиця Приозерна, Оболонський район, місто Київ	Землі промисловості, транспорту, електронних комунікацій, енергетики, оборони та іншого призначення	12.13 Земельні ділянки загального користування, які використовуються як вулиці, майдани, проїзди, дороги, набережні
			8000000000:78:121:0058	0,1520	проспект Героїв Сталінграду, Оболонський район, місто Київ	Землі житлової та громадської забудови	03.07 Для будівництва та обслуговування будівель торгівлі
			8000000000:78:121:0071	0,0512	проспект Героїв Сталінграду, Оболонський район, місто Київ	Землі житлової та громадської забудови	02.12 Земельні ділянки загального користування, які використовуються як внутрішньоквартальні проїзди, пішохідні зони
3	703748525	Технічна документація із землеустрою щодо інвентаризації земель на території кадастрового кварталу 76:108 в межах Майдану Незалежності у Шевченківському районі м. Києва	8000000000:76:108:0004	0,2868	майдан Незалежності, Шевченківський район, місто Київ	Землі промисловості, транспорту, електронних комунікацій, енергетики, оборони та іншого призначення	12.04 Для розміщення та експлуатації будівель і споруд автомобільного транспорту та дорожнього господарства
			8000000000:76:108:0001	0,1346	майдан Незалежності, Шевченківський район, місто Київ	Землі промисловості, транспорту, електронних комунікацій, енергетики, оборони та іншого призначення	12.13 Земельні ділянки загального користування, які використовуються як вулиці, майдани, проїзди, дороги, набережні

			8000000000:76:108:0005	0,0072	майдан Незалежності, Шевченківський район, місто Київ	Землі промисловості, транспорту, електронних комунікацій, енергетики, оборони та іншого призначення	11.07 Земельні ділянки загального користування, які використовуються як зелені насадження спеціального призначення
			8000000000:76:108:0003	0,0073	майдан Незалежності, Шевченківський район, місто Київ	Землі промисловості, транспорту, електронних комунікацій, енергетики, оборони та іншого призначення	11.07 Земельні ділянки загального користування, які використовуються як зелені насадження спеціального призначення
			8000000000:76:083:0003	0,0105	майдан Незалежності, Шевченківський район, місто Київ	Землі промисловості, транспорту, електронних комунікацій, енергетики, оборони та іншого призначення	12.04 Для розміщення та експлуатації будівель і споруд автомобільного транспорту та дорожнього господарства
			8000000000:76:108:0002	0,0102	майдан Незалежності, Шевченківський район, місто Київ	Землі промисловості, транспорту, електронних комунікацій, енергетики, оборони та іншого призначення	12.04 Для розміщення та експлуатації будівель і споруд автомобільного транспорту та дорожнього господарства
4	642225278	Технічна документація із землеустрою щодо інвентаризації земель на території кадастрового кварталу 91:198 обмеженого просп. Свободи, вул. Межовою, просп. Правди, просп. Порика Василя та вул. Світлицького у Подільському районі м. Києва	8000000000:91:189:0027	0,0203	вулиця Світлицького, Подільський район, місто Київ	Землі промисловості, транспорту, електронних комунікацій, енергетики, оборони та іншого призначення	12.13 Земельні ділянки загального користування, які використовуються як вулиці, майдани, проїзди, дороги, набережні
			8000000000:85:193:0033	0,0208	проспект Свободи, Подільський район, місто Київ	Землі промисловості, транспорту, електронних комунікацій, енергетики, оборони та іншого призначення	12.13 Земельні ділянки загального користування, які використовуються як вулиці, майдани, проїзди, дороги, набережні
			8000000000:85:193:0034	0,0060	проспект Свободи, Подільський район, місто Київ	Землі промисловості, транспорту, електронних комунікацій, енергетики, оборони та іншого призначення	12.13 Земельні ділянки загального користування, які використовуються як вулиці, майдани, проїзди, дороги, набережні
			8000000000:85:196:0028	0,0496	вулиця Межова, Подільський район, місто Київ	Землі промисловості, транспорту, електронних комунікацій, енергетики, оборони та іншого призначення	12.13 Земельні ділянки загального користування, які використовуються як вулиці, майдани, проїзди, дороги, набережні
			8000000000:91:189:0026	0,0202	вулиця Світлицького, Подільський район, місто Київ	Землі промисловості, транспорту, електронних комунікацій, енергетики, оборони та іншого призначення	12.13 Земельні ділянки загального користування, які використовуються як вулиці, майдани, проїзди, дороги, набережні
			8000000000:91:198:0015	0,0137	проспект Порика Василя, 16, Подільський район, місто Київ	Землі промисловості, транспорту, електронних комунікацій, енергетики, оборони та іншого призначення	14.02 Для розміщення, будівництва, експлуатації та обслуговування будівель і споруд об'єктів передачі електричної енергії
			8000000000:91:198:0016	0,0107	проспект Правди, Подільський район, місто Київ	Землі промисловості, транспорту, електронних комунікацій, енергетики, оборони та іншого призначення	14.02 Для розміщення, будівництва, експлуатації та обслуговування будівель і споруд об'єктів передачі електричної енергії
			8000000000:91:198:0017	0,0036	проспект Свободи, Подільський район, місто Київ	Землі промисловості, транспорту, електронних комунікацій, енергетики, оборони та іншого призначення	12.13 Земельні ділянки загального користування, які використовуються як вулиці, майдани, проїзди, дороги, набережні
			8000000000:91:198:0019	0,0138	вулиця Межова, Подільський район, місто Київ	Землі промисловості, транспорту, електронних комунікацій, енергетики, оборони та іншого призначення	12.13 Земельні ділянки загального користування, які використовуються як вулиці, майдани, проїзди, дороги, набережні
			8000000000:91:198:0020	0,2130	проспект Правди, Подільський район, місто Київ	Землі промисловості, транспорту, електронних комунікацій, енергетики, оборони та іншого призначення	12.13 Земельні ділянки загального користування, які використовуються як вулиці, майдани, проїзди, дороги, набережні
			8000000000:91:198:0021	0,0147	проспект Правди, 68 а, Подільський район, місто Київ	Землі промисловості, транспорту, електронних комунікацій, енергетики, оборони та іншого призначення	14.02 Для розміщення, будівництва, експлуатації та обслуговування будівель і споруд об'єктів передачі електричної енергії
			8000000000:91:198:0022	0,0259	вулиця Межова, Подільський район, місто Київ	Землі промисловості, транспорту, електронних комунікацій, енергетики, оборони та іншого призначення	12.13 Земельні ділянки загального користування, які використовуються як вулиці, майдани, проїзди, дороги, набережні
			8000000000:91:198:0023	0,2559	проспект Правди, Подільський район, місто Київ	Землі житлової та громадської забудови	02.12 Земельні ділянки загального користування, які використовуються як внутрішньоквартальні проїзди, пішохідні зони
			8000000000:91:198:0025	0,0023	проспект Порика Василя, Подільський район, місто Київ	Землі промисловості, транспорту, електронних комунікацій, енергетики, оборони та іншого призначення	12.13 Земельні ділянки загального користування, які використовуються як вулиці, майдани, проїзди, дороги, набережні
			8000000000:91:198:0026	0,0057	вулиця Світлицького, Подільський район, місто Київ	Землі промисловості, транспорту, електронних комунікацій, енергетики, оборони та іншого призначення	14.02 Для розміщення, будівництва, експлуатації та обслуговування будівель і споруд об'єктів передачі електричної енергії

8000000000:91:198:0027	0,0148	проспект Правди, 74 а, Подільський район, місто Київ	Землі промисловості, транспорту, електронних комунікацій, енергетики, оборони та іншого призначення	14.02 Для розміщення, будівництва, експлуатації та обслуговування будівель і споруд об'єктів передачі електричної енергії
8000000000:91:198:0028	0,5966	проспект Правди, 78, Подільський район, місто Київ	Землі житлової та громадської забудови	02.03 Для будівництва і обслуговування багатоквартирного житлового будинку
8000000000:91:198:0029	1,0236	проспект Порика Василя, 14а, 14б, Подільський район, місто Київ	Землі житлової та громадської забудови	02.03 Для будівництва і обслуговування багатоквартирного житлового будинку
8000000000:91:198:0030	0,0226	проспект Порика Василя, Подільський район, місто Київ	Землі промисловості, транспорту, електронних комунікацій, енергетики, оборони та іншого призначення	12.13 Земельні ділянки загального користування, які використовуються як вулиці, майдани, проїзди, дороги, набережні
8000000000:91:198:0031	0,0053	проспект Правди, Подільський район, місто Київ	Землі промисловості, транспорту, електронних комунікацій, енергетики, оборони та іншого призначення	14.02 Для розміщення, будівництва, експлуатації та обслуговування будівель і споруд об'єктів передачі електричної енергії
8000000000:91:198:0032	0,0099	вулиця Світлицького, Подільський район, місто Київ	Землі промисловості, транспорту, електронних комунікацій, енергетики, оборони та іншого призначення	12.13 Земельні ділянки загального користування, які використовуються як вулиці, майдани, проїзди, дороги, набережні
8000000000:91:198:0033	0,0856	вулиця Світлицького, Подільський район, місто Київ	Землі промисловості, транспорту, електронних комунікацій, енергетики, оборони та іншого призначення	14.02 Для розміщення, будівництва, експлуатації та обслуговування будівель і споруд об'єктів передачі електричної енергії
8000000000:91:198:0034	0,0938	проспект Порика Василя, 18, Подільський район, місто Київ	Землі житлової та громадської забудови	03.07 Для будівництва та обслуговування будівель торгівлі
8000000000:91:198:0035	0,0108	проспект Порика Василя, 12а, Подільський район, місто Київ	Землі промисловості, транспорту, електронних комунікацій, енергетики, оборони та іншого призначення	14.02 Для розміщення, будівництва, експлуатації та обслуговування будівель і споруд об'єктів передачі електричної енергії
8000000000:91:198:0036	1,9999	проспект Правди, Подільський район, місто Київ	Землі рекреаційного призначення	07.08 Земельні ділянки загального користування, які використовуються як зелені насадження загального користування
8000000000:91:198:0037	0,0136	проспект Свободи, Подільський район, місто Київ	Землі промисловості, транспорту, електронних комунікацій, енергетики, оборони та іншого призначення	12.13 Земельні ділянки загального користування, які використовуються як вулиці, майдани, проїзди, дороги, набережні
8000000000:91:198:0038	0,1588	вулиця Світлицького, Подільський район, місто Київ	Землі промисловості, транспорту, електронних комунікацій, енергетики, оборони та іншого призначення	12.04 Для розміщення та експлуатації будівель і споруд автомобільного транспорту та дорожнього господарства
8000000000:91:198:0039	0,1352	проспект Правди, 66 а, Подільський район, місто Київ	Землі житлової та громадської забудови	03.10 Для будівництва та обслуговування адміністративних будинків, офісних будівель компаній, які займаються підприємницькою діяльністю, пов'язаною з отриманням прибутку
8000000000:91:198:0040	0,0335	вулиця Світлицького, Подільський район, місто Київ	Землі промисловості, транспорту, електронних комунікацій, енергетики, оборони та іншого призначення	12.13 Земельні ділянки загального користування, які використовуються як вулиці, майдани, проїзди, дороги, набережні
8000000000:85:198:0041	0,0200	вулиця Світлицького, Подільський район, місто Київ	Землі промисловості, транспорту, електронних комунікацій, енергетики, оборони та іншого призначення	12.13 Земельні ділянки загального користування, які використовуються як вулиці, майдани, проїзди, дороги, набережні
8000000000:91:198:0042	0,0023	проспект Правди, Подільський район, місто Київ	Землі промисловості, транспорту, електронних комунікацій, енергетики, оборони та іншого призначення	14.02 Для розміщення, будівництва, експлуатації та обслуговування будівель і споруд об'єктів передачі електричної енергії
8000000000:91:198:0043	0,0062	проспект Порика Василя, Подільський район, місто Київ	Землі промисловості, транспорту, електронних комунікацій, енергетики, оборони та іншого призначення	12.13 Земельні ділянки загального користування, які використовуються як вулиці, майдани, проїзди, дороги, набережні
8000000000:91:198:0044	0,2056	проспект Правди, Подільський район, місто Київ	Землі промисловості, транспорту, електронних комунікацій, енергетики, оборони та іншого призначення	12.04 Для розміщення та експлуатації будівель і споруд автомобільного транспорту та дорожнього господарства
8000000000:91:198:0045	0,2674	вулиця Світлицького, 35/7, Подільський район, місто Київ	Землі житлової та громадської забудови	02.06 Для колективного гаражного будівництва

8000000000:91:198:0046	0,0035	вулиця Межова, Подільський район, місто Київ	Землі промисловості, транспорту, електронних комунікацій, енергетики, оборони та іншого призначення	12.13 Земельні ділянки загального користування, які використовуються як вулиці, майдани, проїзди, дороги, набережні
8000000000:91:198:0047	0,0040	вулиця Світлицького, Подільський район, місто Київ	Землі промисловості, транспорту, електронних комунікацій, енергетики, оборони та іншого призначення	12.13 Земельні ділянки загального користування, які використовуються як вулиці, майдани, проїзди, дороги, набережні
8000000000:91:198:0048	0,4747	проспект Правди, 76, Подільський район, місто Київ	Землі житлової та громадської забудови	02.03 Для будівництва і обслуговування багатоквартирного житлового будинку
8000000000:91:198:0049	0,3260	проспект Правди, 74, Подільський район, місто Київ	Землі житлової та громадської забудови	02.03 Для будівництва і обслуговування багатоквартирного житлового будинку
8000000000:91:198:0050	0,0370	вулиця Світлицького, Подільський район, місто Київ	Землі житлової та громадської забудови	02.12 Земельні ділянки загального користування, які використовуються як внутрішньоквартальні проїзди, пішохідні зони
8000000000:91:198:0051	0,0042	проспект Правди, 66-68, Подільський район, місто Київ	Землі промисловості, транспорту, електронних комунікацій, енергетики, оборони та іншого призначення	11.04 Для розміщення та експлуатації основних, підсобних і допоміжних будівель та споруд технічної інфраструктури (виробництва та розподілення газу, постачання пари та гарячої води, збирання, очищення та розподілення води)
8000000000:91:198:0052	1,5608	проспект Порика Василя, 12, 14, 16, 18, Подільський район, місто Київ	Землі житлової та громадської забудови	02.03 Для будівництва і обслуговування багатоквартирного житлового будинку
8000000000:91:198:0053	0,0014	вулиця Світлицького, Подільський район, місто Київ	Землі промисловості, транспорту, електронних комунікацій, енергетики, оборони та іншого призначення	12.13 Земельні ділянки загального користування, які використовуються як вулиці, майдани, проїзди, дороги, набережні
8000000000:91:198:0054	0,0031	вулиця Світлицького, Подільський район, місто Київ	Землі промисловості, транспорту, електронних комунікацій, енергетики, оборони та іншого призначення	12.13 Земельні ділянки загального користування, які використовуються як вулиці, майдани, проїзди, дороги, набережні
8000000000:91:198:0055	0,0276	проспект Правди, Подільський район, місто Київ	Землі житлової та громадської забудови	02.12 Земельні ділянки загального користування, які використовуються як внутрішньоквартальні проїзди, пішохідні зони
8000000000:91:198:0056	0,0877	вулиця Світлицького, 35б, Подільський район, місто Київ	Землі житлової та громадської забудови	02.12 Земельні ділянки загального користування, які використовуються як внутрішньоквартальні проїзди, пішохідні зони
8000000000:91:198:0057	0,0051	проспект Правди, 66-68, Подільський район, місто Київ	Землі промисловості, транспорту, електронних комунікацій, енергетики, оборони та іншого призначення	11.04 Для розміщення та експлуатації основних, підсобних і допоміжних будівель та споруд технічної інфраструктури (виробництва та розподілення газу, постачання пари та гарячої води, збирання, очищення та розподілення води)
8000000000:91:198:0058	0,0083	проспект Свободи, Подільський район, місто Київ	Землі промисловості, транспорту, електронних комунікацій, енергетики, оборони та іншого призначення	12.13 Земельні ділянки загального користування, які використовуються як вулиці, майдани, проїзди, дороги, набережні
8000000000:91:198:0059	0,7599	проспект Правди, Подільський район, місто Київ	Землі житлової та громадської забудови	02.12 Земельні ділянки загального користування, які використовуються як внутрішньоквартальні проїзди, пішохідні зони
8000000000:91:198:0060	0,0015	проспект Правди, Подільський район, місто Київ	Землі промисловості, транспорту, електронних комунікацій, енергетики, оборони та іншого призначення	14.02 Для розміщення, будівництва, експлуатації та обслуговування будівель і споруд об'єктів передачі електричної енергії
8000000000:91:198:0061	0,0079	проспект Порика Василя, 16 Б, Подільський район, місто Київ	Землі житлової та громадської забудови	03.07 Для будівництва та обслуговування будівель торгівлі
8000000000:91:198:0062	1,9282	проспект Правди, 70а, 70, 72, Подільський район, місто Київ	Землі житлової та громадської забудови	02.03 Для будівництва і обслуговування багатоквартирного житлового будинку
8000000000:91:198:0063	0,5238	вулиця Світлицького, 37, Подільський район, місто Київ	Землі житлової та громадської забудови	02.06 Для колективного гаражного будівництва

8000000000:91:198:0064	0,0218	проспект Порика Василя, Подільський район, місто Київ	Землі промисловості, транспорту, електронних комунікацій, енергетики, оборони та іншого призначення	12.13 Земельні ділянки загального користування, які використовуються як вулиці, майдани, проїзди, дороги, набережні
8000000000:91:198:0065	0,0146	вулиця Межова, Подільський район, місто Київ	Землі промисловості, транспорту, електронних комунікацій, енергетики, оборони та іншого призначення	12.13 Земельні ділянки загального користування, які використовуються як вулиці, майдани, проїзди, дороги, набережні
8000000000:91:198:0066	0,0069	проспект Порика Василя, 16, Подільський район, місто Київ	Землі промисловості, транспорту, електронних комунікацій, енергетики, оборони та іншого призначення	11.04 Для розміщення та експлуатації основних, підсобних і допоміжних будівель та споруд технічної інфраструктури (виробництва та розподілення газу, постачання пари та гарячої води, збирання, очищення та розподілення води)
8000000000:91:198:0067	0,0067	проспект Порика Василя, Подільський район, місто Київ	Землі промисловості, транспорту, електронних комунікацій, енергетики, оборони та іншого призначення	14.02 Для розміщення, будівництва, експлуатації та обслуговування будівель і споруд об'єктів передачі електричної енергії
8000000000:91:198:0068	0,0031	вулиця Межова, Подільський район, місто Київ	Землі промисловості, транспорту, електронних комунікацій, енергетики, оборони та іншого призначення	12.13 Земельні ділянки загального користування, які використовуються як вулиці, майдани, проїзди, дороги, набережні
8000000000:91:198:0069	0,3623	вулиця Світлицького, 35б, Подільський район, місто Київ	Землі житлової та громадської забудови	03.12 Для будівництва та обслуговування будівель закладів комунального обслуговування
8000000000:91:198:0070	0,0198	вулиця Межова, Подільський район, місто Київ	Землі промисловості, транспорту, електронних комунікацій, енергетики, оборони та іншого призначення	12.13 Земельні ділянки загального користування, які використовуються як вулиці, майдани, проїзди, дороги, набережні
8000000000:91:198:0071	2,7491	проспект Правди, 68, 70б, 68б, 68а, 68в, Подільський район, місто Київ	Землі житлової та громадської забудови	02.03 Для будівництва і обслуговування багатоквартирного житлового будинку
8000000000:91:198:0072	0,9774	вулиця Світлицького, Подільський район, місто Київ	Землі житлової та громадської забудови	02.12 Земельні ділянки загального користування, які використовуються як внутрішньоквартальні проїзди, пішохідні зони
8000000000:91:198:0073	0,0018	вулиця Межова, Подільський район, місто Київ	Землі промисловості, транспорту, електронних комунікацій, енергетики, оборони та іншого призначення	12.13 Земельні ділянки загального користування, які використовуються як вулиці, майдани, проїзди, дороги, набережні
8000000000:91:198:0074	0,0016	проспект Правди, Подільський район, місто Київ	Землі промисловості, транспорту, електронних комунікацій, енергетики, оборони та іншого призначення	14.02 Для розміщення, будівництва, експлуатації та обслуговування будівель і споруд об'єктів передачі електричної енергії
8000000000:91:198:0076	0,0125	проспект Правди, Подільський район, місто Київ	Землі промисловості, транспорту, електронних комунікацій, енергетики, оборони та іншого призначення	14.02 Для розміщення, будівництва, експлуатації та обслуговування будівель і споруд об'єктів передачі електричної енергії
8000000000:91:198:0077	0,0086	вулиця Світлицького, Подільський район, місто Київ	Землі промисловості, транспорту, електронних комунікацій, енергетики, оборони та іншого призначення	12.13 Земельні ділянки загального користування, які використовуються як вулиці, майдани, проїзди, дороги, набережні
8000000000:91:198:0078	0,0095	проспект Порика Василя, Подільський район, місто Київ	Землі промисловості, транспорту, електронних комунікацій, енергетики, оборони та іншого призначення	12.13 Земельні ділянки загального користування, які використовуються як вулиці, майдани, проїзди, дороги, набережні
8000000000:91:198:0079	0,1480	проспект Порика Василя, 20, Подільський район, місто Київ	Землі житлової та громадської забудови	02.09 Для будівництва і обслуговування паркінгів та автостоянок на землях житлової та громадської забудови
8000000000:91:198:0081	0,0192	вулиця Світлицького, Подільський район, місто Київ	Землі промисловості, транспорту, електронних комунікацій, енергетики, оборони та іншого призначення	12.13 Земельні ділянки загального користування, які використовуються як вулиці, майдани, проїзди, дороги, набережні
8000000000:91:198:0082	0,0147	вулиця Межова, Подільський район, місто Київ	Землі промисловості, транспорту, електронних комунікацій, енергетики, оборони та іншого призначення	12.13 Земельні ділянки загального користування, які використовуються як вулиці, майдани, проїзди, дороги, набережні
8000000000:91:198:0084	0,0051	вулиця Світлицького, Подільський район, місто Київ	Землі промисловості, транспорту, електронних комунікацій, енергетики, оборони та іншого призначення	12.13 Земельні ділянки загального користування, які використовуються як вулиці, майдани, проїзди, дороги, набережні

8000000000:91:198:0085	0,0837	проспект Правди, 68в, Подільський район, місто Київ	Землі промисловості, транспорту, електронних комунікацій, енергетики, оборони та іншого призначення	11.04 Для розміщення та експлуатації основних, підсобних і допоміжних будівель та споруд технічної інфраструктури (виробництва та розподілення газу, постачання пари та гарячої води, збирання, очищення та розподілення води)
8000000000:91:198:0086	0,0414	проспект Правди, 72, Подільський район, місто Київ	Землі промисловості, транспорту, електронних комунікацій, енергетики, оборони та іншого призначення	11.04 Для розміщення та експлуатації основних, підсобних і допоміжних будівель та споруд технічної інфраструктури (виробництва та розподілення газу, постачання пари та гарячої води, збирання, очищення та розподілення води)
8000000000:91:198:0087	0,0130	вулиця Світлицького, 35/37, Подільський район, місто Київ	Землі промисловості, транспорту, електронних комунікацій, енергетики, оборони та іншого призначення	14.02 Для розміщення, будівництва, експлуатації та обслуговування будівель і споруд об'єктів передачі електричної енергії
8000000000:91:198:0089	0,0070	проспект Правди, Подільський район, місто Київ	Землі промисловості, транспорту, електронних комунікацій, енергетики, оборони та іншого призначення	14.02 Для розміщення, будівництва, експлуатації та обслуговування будівель і споруд об'єктів передачі електричної енергії
8000000000:91:198:0090	0,0470	вулиця Світлицького, Подільський район, місто Київ	Землі житлової та громадської забудови	02.06 Для колективного гаражного будівництва
8000000000:91:198:0091	0,0169	вулиця Світлицького, Подільський район, місто Київ	Землі промисловості, транспорту, електронних комунікацій, енергетики, оборони та іншого призначення	12.13 Земельні ділянки загального користування, які використовуються як вулиці, майдани, проїзди, дороги, набережні
8000000000:91:198:0092	0,1199	проспект Правди, Подільський район, місто Київ	Землі промисловості, транспорту, електронних комунікацій, енергетики, оборони та іншого призначення	12.13 Земельні ділянки загального користування, які використовуються як вулиці, майдани, проїзди, дороги, набережні
8000000000:91:198:0093	0,0471	проспект Порика Василя, 16, Подільський район, місто Київ	Землі житлової та громадської забудови	03.07 Для будівництва та обслуговування будівель торгівлі
8000000000:91:198:0094	0,0067	проспект Правди, Подільський район, місто Київ	Землі промисловості, транспорту, електронних комунікацій, енергетики, оборони та іншого призначення	14.02 Для розміщення, будівництва, експлуатації та обслуговування будівель і споруд об'єктів передачі електричної енергії
8000000000:91:198:0095	0,2961	проспект Порика Василя, Подільський район, місто Київ	Землі промисловості, транспорту, електронних комунікацій, енергетики, оборони та іншого призначення	12.04 Для розміщення та експлуатації будівель і споруд автомобільного транспорту та дорожнього господарства
8000000000:91:198:0096	0,0670	вулиця Світлицького, 33, Подільський район, місто Київ	Землі промисловості, транспорту, електронних комунікацій, енергетики, оборони та іншого призначення	12.04 Для розміщення та експлуатації будівель і споруд автомобільного транспорту та дорожнього господарства
8000000000:91:198:0097	0,2198	вулиця Світлицького, Подільський район, місто Київ	Землі житлової та громадської забудови	02.10 Для будівництва і обслуговування багатоквартирного житлового будинку з об'єктами торгово-розважальної та ринкової інфраструктури
8000000000:91:198:0098	0,0494	вулиця Світлицького, Подільський район, місто Київ	Землі житлової та громадської забудови	03.07 Для будівництва та обслуговування будівель торгівлі
8000000000:91:198:0100	0,1701	проспект Правди, Подільський район, місто Київ	Землі житлової та громадської забудови	03.07 Для будівництва та обслуговування будівель торгівлі
8000000000:91:198:0101	0,1814	вулиця Світлицького, Подільський район, місто Київ	Землі промисловості, транспорту, електронних комунікацій, енергетики, оборони та іншого призначення	12.04 Для розміщення та експлуатації будівель і споруд автомобільного транспорту та дорожнього господарства
8000000000:91:198:0102	0,6562	вулиця Межова, Подільський район, місто Київ	Землі промисловості, транспорту, електронних комунікацій, енергетики, оборони та іншого призначення	12.04 Для розміщення та експлуатації будівель і споруд автомобільного транспорту та дорожнього господарства
8000000000:91:198:0104	0,3785	вулиця Світлицького, 33, Подільський район, місто Київ	Землі житлової та громадської забудови	03.07 Для будівництва та обслуговування будівель торгівлі
8000000000:91:198:0105	0,1290	проспект Свободи, Подільський район, місто Київ	Землі промисловості, транспорту, електронних комунікацій, енергетики, оборони та іншого призначення	12.04 Для розміщення та експлуатації будівель і споруд автомобільного транспорту та дорожнього господарства

			8000000000:91:198:0106	1,4142	вулиця Світлицького, 35, 35а, Подільський район, місто Київ	Землі промисловості, транспорту, електронних комунікацій, енергетики, оборони та іншого призначення	11.02 Для розміщення та експлуатації основних, підсобних і допоміжних будівель та споруд підприємств переробної, машинобудівної та іншої промисловості
			8000000000:91:198:0119	0,7592	проспект Порика Василя, Подільський район, місто Київ	Землі промисловості, транспорту, електронних комунікацій, енергетики, оборони та іншого призначення	12.04 Для розміщення та експлуатації будівель і споруд автомобільного транспорту та дорожнього господарства
			8000000000:91:198:0125	0,3632	вулиця Світлицького, 35, Подільський район, місто Київ	Землі промисловості, транспорту, електронних комунікацій, енергетики, оборони та іншого призначення	11.02 Для розміщення та експлуатації основних, підсобних і допоміжних будівель та споруд підприємств переробної, машинобудівної та іншої промисловості
			8000000000:91:198:0126	0,0788	проспект Порика Василя, 12 "А", Подільський район, місто Київ	Землі житлової та громадської забудови	03.07 Для будівництва та обслуговування будівель торгівлі
			8000000000:91:198:0132	0,1636	вулиця Межова, Подільський район, місто Київ	Землі житлової та громадської забудови	02.09 Для будівництва і обслуговування паркінгів та автостоянок на землях житлової та громадської забудови
			8000000000:91:198:0135	0,0728	вулиця Світлицького, Подільський район, місто Київ	Землі промисловості, транспорту, електронних комунікацій, енергетики, оборони та іншого призначення	12.04 Для розміщення та експлуатації будівель і споруд автомобільного транспорту та дорожнього господарства
			8000000000:91:198:0167	0,0070	вулиця Світлицького, Подільський район, місто Київ	Землі промисловості, транспорту, електронних комунікацій, енергетики, оборони та іншого призначення	12.13 Земельні ділянки загального користування, які використовуються як вулиці, майдани, проїзди, дороги, набережні
			8000000000:91:198:0783	0,0019	проспект Правди, Подільський район, місто Київ	Землі промисловості, транспорту, електронних комунікацій, енергетики, оборони та іншого призначення	14.02 Для розміщення, будівництва, експлуатації та обслуговування будівель і споруд об'єктів передачі електричної енергії

Київський міський голова

Віталій КЛИЧКО

Справа 743750439

Код земельної ділянки:	90:157:0029
Площа:	0.0200 га
Адрес земельноїділянки:	Дарницький район, вул. Ревуцького, 37-а
Заявник:	фізична особа-підприємець Губенко Євгеній Анатолійович
Вид та термін користування:	оренда
Цільове призначення:	03.07, для будівництва та обслуговування будівель торгівлі

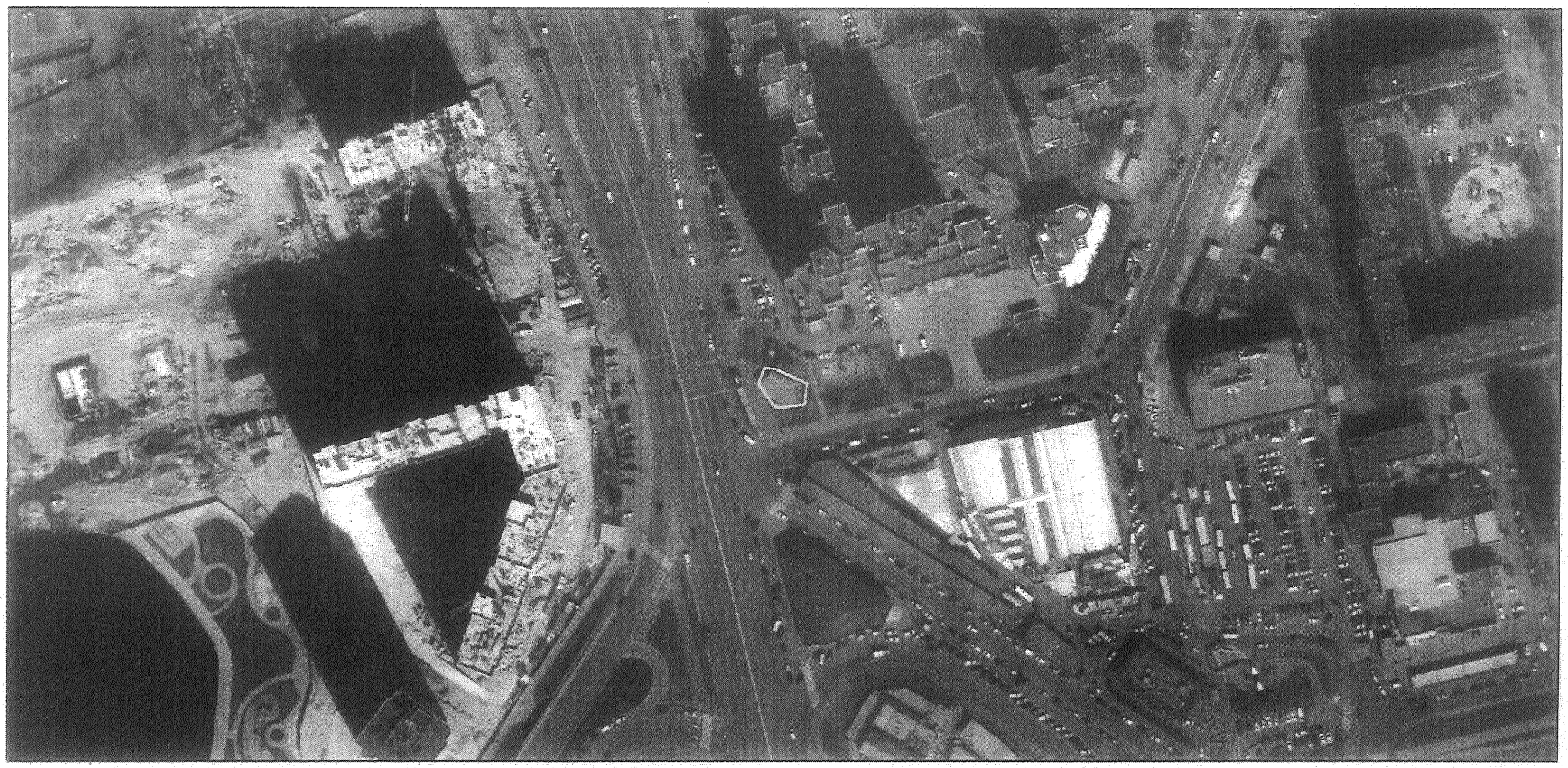

Матеріали аерофотозйомки 2019 р.
виготовлено за даними АІС ОУЗР

Проект рішення № 506253393

Кадастровий квартал: 76:083
Шевченківський район

№ з/п	Кад. номер	Код цільового призначення	Площа (га)
1	0003	12.04	0,0105
	Разом		0,0105

Умовні позначення:

Межі земельних ділянок

Проект рішення № 506253393

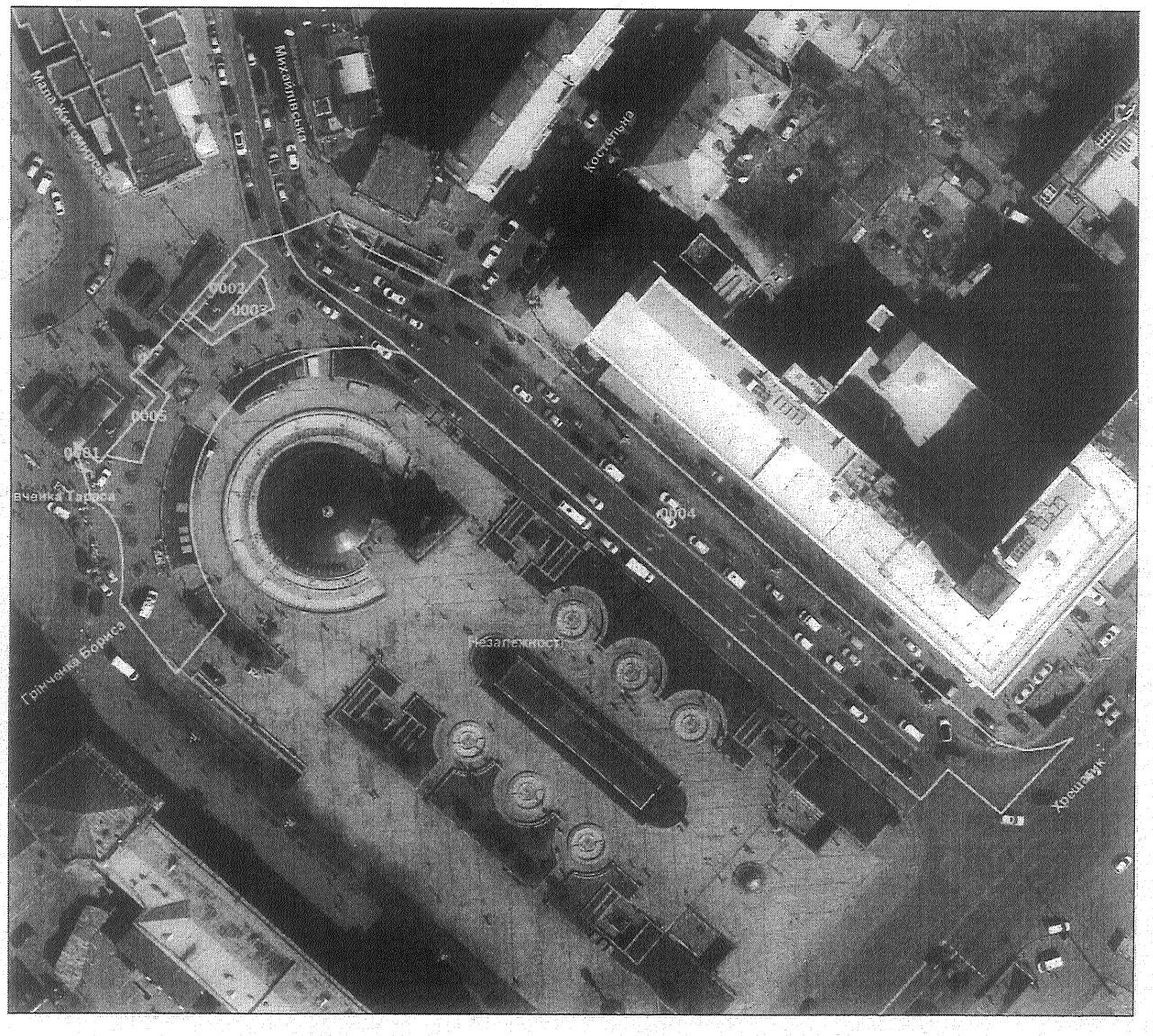

Кадастровий квартал: 76:108
Шевченківський район

№ з/п	Кад. номер	Код цільового призначення	Площа (га)
1	0004	12.04	0,2868
2	0003	11.07	0,0073
3	0002	12.04	0,0102
4	0001	12.13	0,1346
5	0005	11.07	0,0072
	Разом		0,4461

Умовні позначення:

Межі земельних ділянок

Проект рішення № 506253393

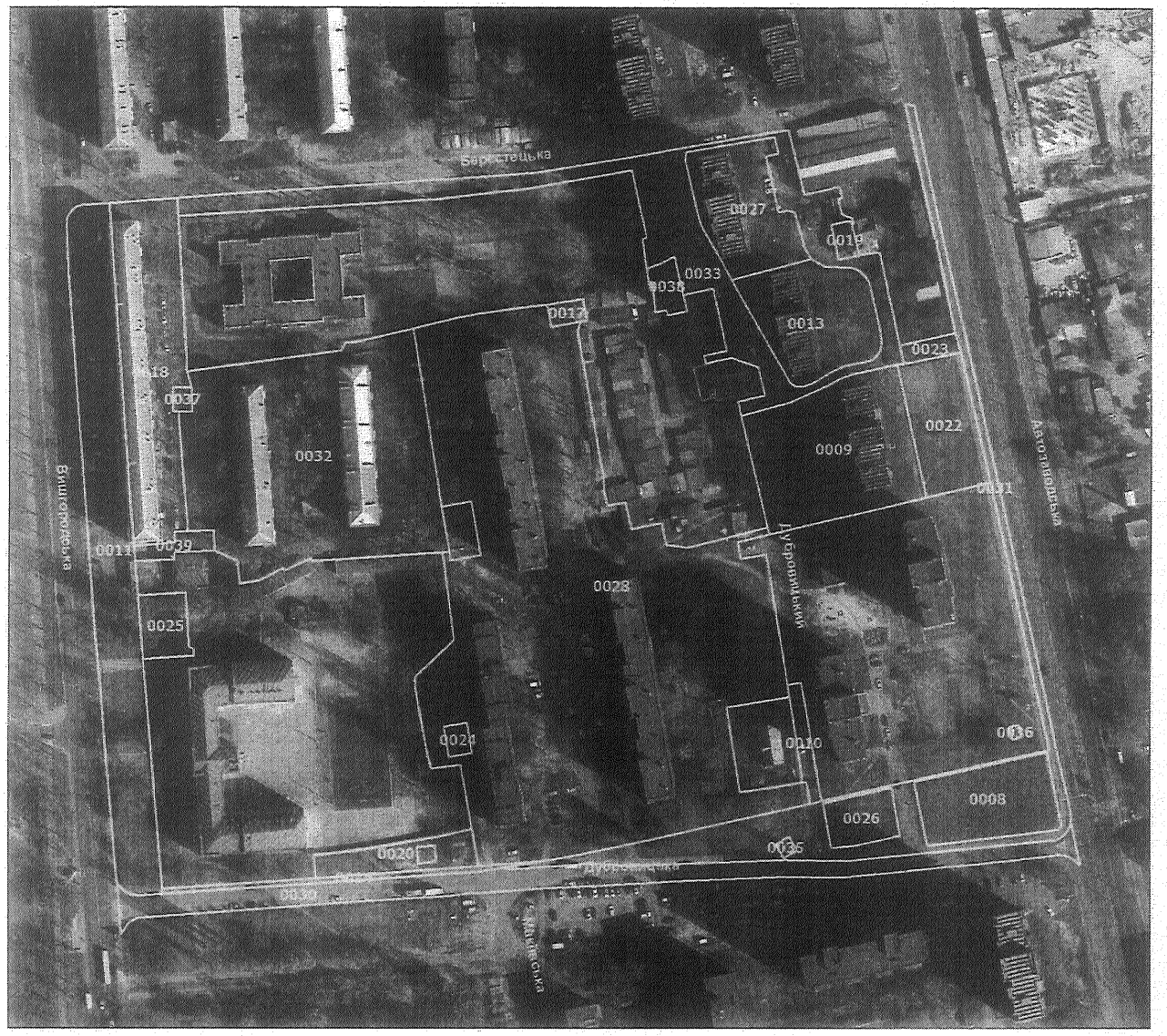

Кадастровий квартал: 78:047
Оболонський район

№ з/п	Кад. номер	Код цільового призначення	Площа (га)
1	0039	02.12	0,0259
2	0008	12.04	0,1759
3	0009	02.03	0,3803
4	0010	02.12	0,0303
5	0011	12.13	0,5596
6	0013	02.03	0,2253
7	0014	02.12	0,0350
8	0017	14.02	0,0141
9	0018	02.10	0,3737
10	0019	14.02	0,0131
11	0020	02.12	0,0789
12	0022	03.07	0,1565
13	0023	02.12	0,0203
14	0024	14.02	0,0132
15	0025	02.12	0,0544
16	0026	12.04	0,0599
17	0027	02.03	0,1969
18	0028	02.03	2,4008
19	0030	12.04	0,3417
20	0031	12.13	0,3497
21	0032	02.03	0,9157
22	0033	02.12	0,5118
23	0035	14.02	0,0046
24	0036	11.04	0,0022
25	0038	03.12	0,0271
26	0037	14.02	0,0083
	Разом		6,9752

Умовні позначення:

Межі земельних ділянок

Проект рішення № 506253393

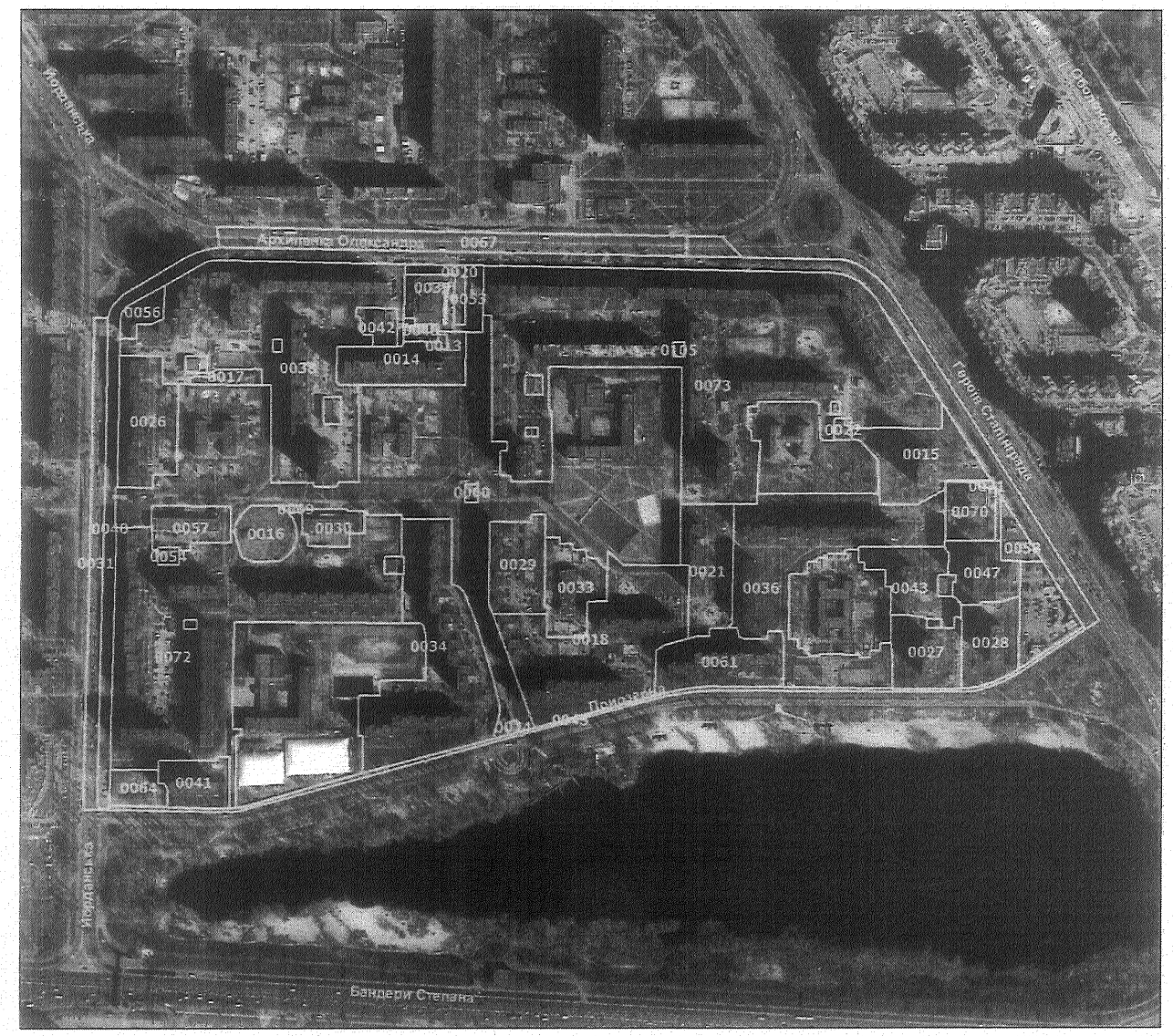

Кадастровий квартал: 78:121
Оболонський район

№ з/п	Кад. номер	Код цільового призначення	Площа (га)
1	0036	02.03	2,3243
2	0034	02.03	2,1778
3	0041	02.03	0,3620
4	0018	02.03	2,0930
5	0061	02.03	0,7498
6	0043	02.03	0,5605
7	0047	02.03	0,4361
8	0027	02.03	0,5302
9	0028	02.03	0,5154
10	0056	03.10	0,1518
11	0053	02.12	0,1441
12	0020	02.12	0,1292
13	0048	03.10	0,0768
14	0017	03.10	0,1052
15	0024	02.12	0,0163
16	0069	11.04	0,0108
17	0031	12.04	0,7660
18	0040	12.13	2,6055
19	0067	12.04	1,1822
20	0045	12.13	0,4072
21	0058	03.07	0,1520
22	0064	03.07	0,2243
23	0057	03.10	0,3575
24	0016	11.04	0,3288
25	0039	03.07	0,2848
26	0014	02.03	0,6077
27	0013	14.02	0,0173
28	0060	02.12	0,0267
29	0105	14.02	0,0197
30	0026	02.03	0,8015
31	0038	02.03	3,7491
32	0030	03.10	0,2288
33	0022	11.04	0,0418
34	0015	02.03	0,8093
35	0054	11.04	0,0417
36	0033	03.02	0,5283
37	0029	02.03	0,5960
38	0021	02.03	0,6957
39	0071	02.12	0,0512

Умовні позначення:

Межі земельних ділянок

Проект рішення № 506253393

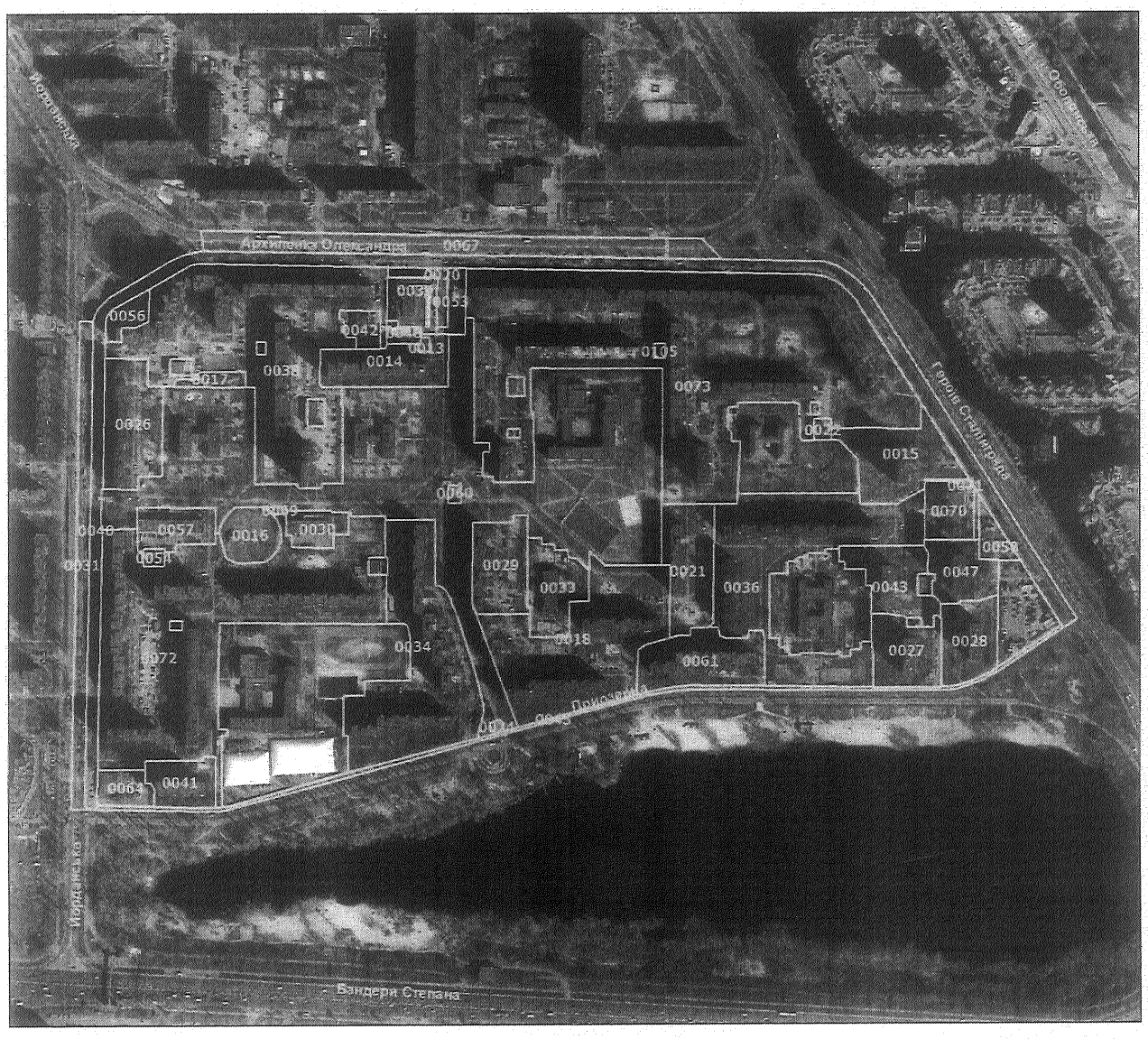

Кадастровий квартал: 78:121

Оболонський район

№ з/п	Кад. номер	Код цільового призначення	Площа (га)
40	0042	03.12	0,1450
41	0073	02.10	7,2491
42	0070	03.10	0,3215
43	0072	02.03	4,5942
	Разом		37,2162

Умовні позначення:

Межі земельних ділянок

Проект рішення № 506253393

Кадастровий квартал: 85:193

Подільський район

№ з/п	Кад. номер	Код цільового призначення	Площа (га)
1	0033	12.13	0,0208
2	0034	12.13	0,0060
	Разом		0,0268

Умовні позначення:

Межі земельних ділянок

Проект рішення № 506253393

Кадастровий квартал: 85:196

Подільський район

№ з/п	Кад. номер	Код цільового призначення	Площа (га)
1	0028	12.13	0,0496
	Разом		0,0496

Умовні позначення:

Межі земельних ділянок

Проект рішення № 506253393

Кадастровий квартал: 91:189
Подільський район

№ з/п	Кад. номер	Код цільового призначення	Площа (га)
1	0027	12.13	0,0203
2	0026	12.13	0,0202
	Разом		0,0405

Умовні позначення:

Межі земельних ділянок

Проект рішення № 506253393

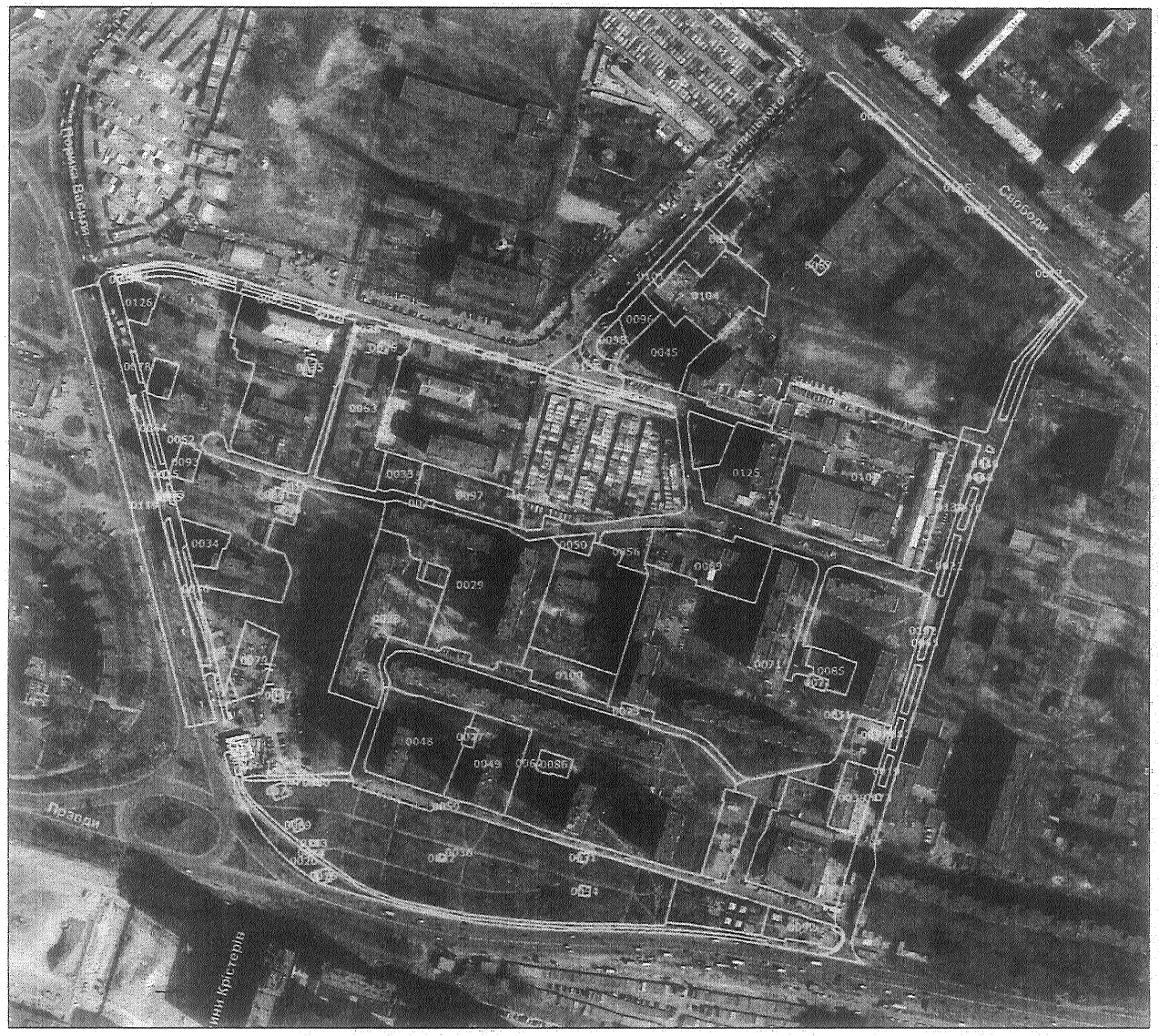

Кадастровий квартал: 91:198

Подільський район

№ з/п	Кад. номер	Код цільового призначення	Площа (га)
1	0031	14.02	0,0053
2	0030	12.13	0,0226
3	0033	14.02	0,0856
4	0034	03.07	0,0938
5	0035	14.02	0,0108
6	0036	07.08	1,9999
7	0037	12.13	0,0136
8	0038	12.04	0,1588
9	0039	03.10	0,1352
10	0040	12.13	0,0335
11	0041	12.13	0,0200
12	0042	14.02	0,0023
13	0043	12.13	0,0062
14	0044	12.04	0,2056
15	0045	02.06	0,2674
16	0046	12.13	0,0035
17	0047	12.13	0,0040
18	0048	02.03	0,4747
19	0049	02.03	0,3260
20	0050	02.12	0,0370
21	0051	11.04	0,0042
22	0052	02.03	1,5608
23	0053	12.13	0,0014
24	0054	12.13	0,0031
25	0055	02.12	0,0276
26	0126	03.07	0,0788
27	0056	02.12	0,0877
28	0057	11.04	0,0051
29	0058	12.13	0,0083
30	0059	02.12	0,7599
31	0060	14.02	0,0015
32	0061	03.07	0,0079
33	0062	02.03	1,9282
34	0064	12.13	0,0218
35	0063	02.06	0,5238
36	0065	12.13	0,0146
37	0066	11.04	0,0069
38	0067	14.02	0,0067
39	0068	12.13	0,0031

Умовні позначення:

Межі земельних ділянок

Проект рішення № 506253393

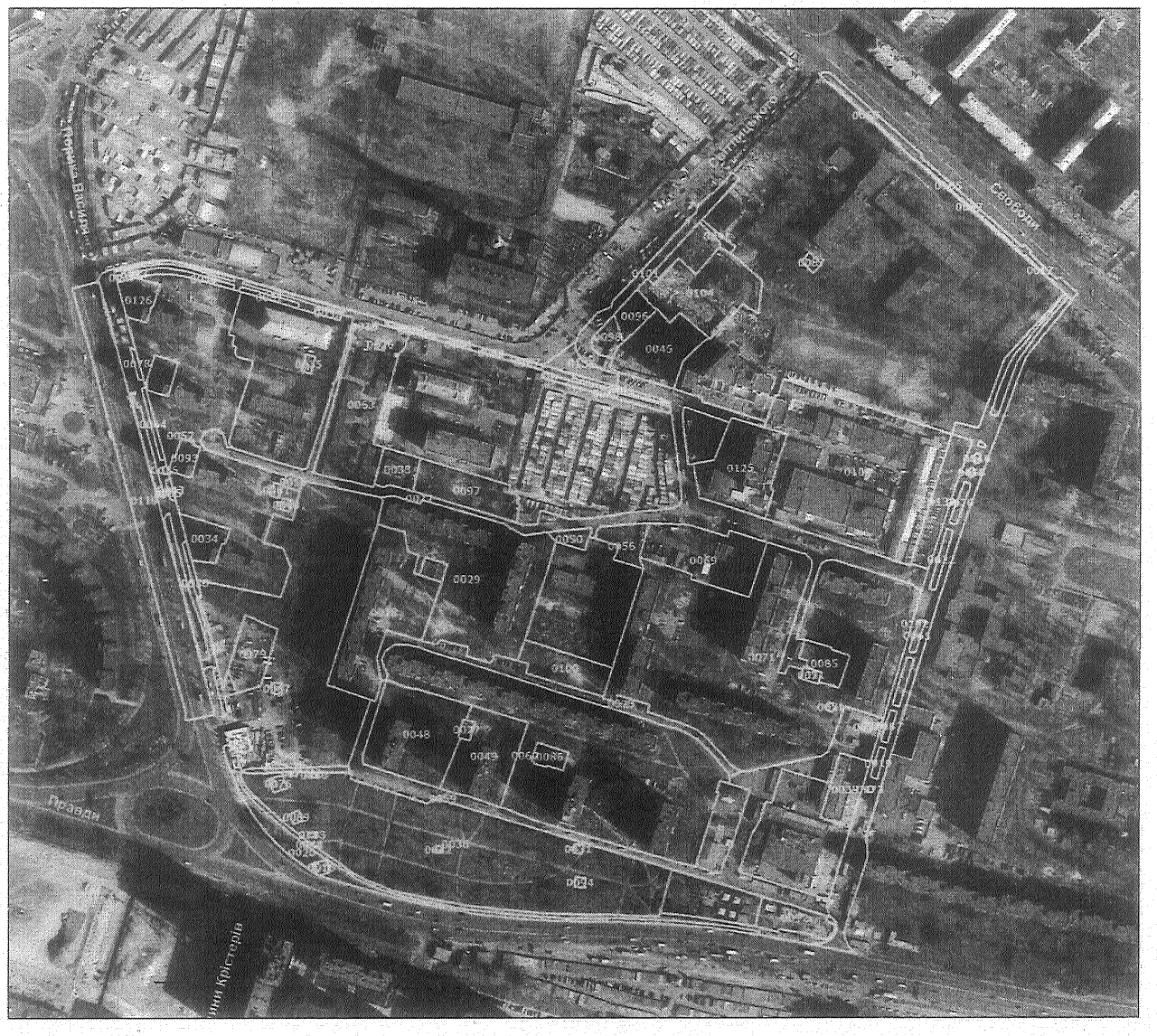

Кадастровий квартал: 91:198

Подільський район

№ з/п	Кад. номер	Код цільового призначення	Площа (га)
40	0069	03.12	0,3623
41	0070	12.13	0,0198
42	0071	02.03	2,7491
43	0072	02.12	0,9774
44	0073	12.13	0,0018
45	0074	14.02	0,0016
46	0076	14.02	0,0125
47	0077	12.13	0,0086
48	0078	12.13	0,0095
49	0079	02.09	0,1480
50	0081	12.13	0,0192
51	0082	12.13	0,0147
52	0084	12.13	0,0051
53	0085	11.04	0,0837
54	0086	11.04	0,0414
55	0087	14.02	0,0130
56	0089	14.02	0,0070
57	0090	02.06	0,0470
58	0091	12.13	0,0169
59	0092	12.13	0,1199
60	0093	03.07	0,0471
61	0094	14.02	0,0067
62	0095	12.04	0,2961
63	0096	12.04	0,0670
64	0097	02.10	0,2198
65	0098	03.07	0,0494
66	0100	03.07	0,1701
67	0101	12.04	0,1814
68	0102	12.04	0,6562
69	0104	03.07	0,3785
70	0105	12.04	0,1290
71	0106	11.02	1,4142
72	0119	12.04	0,7592
73	0125	11.02	0,3632
74	0132	02.09	0,1636
75	0135	12.04	0,0728
76	0167	12.13	0,0070
77	0783	14.02	0,0019
78	0032	12.13	0,0099

Умовні позначення:

Межі земельних ділянок

Проект рішення № 506253393

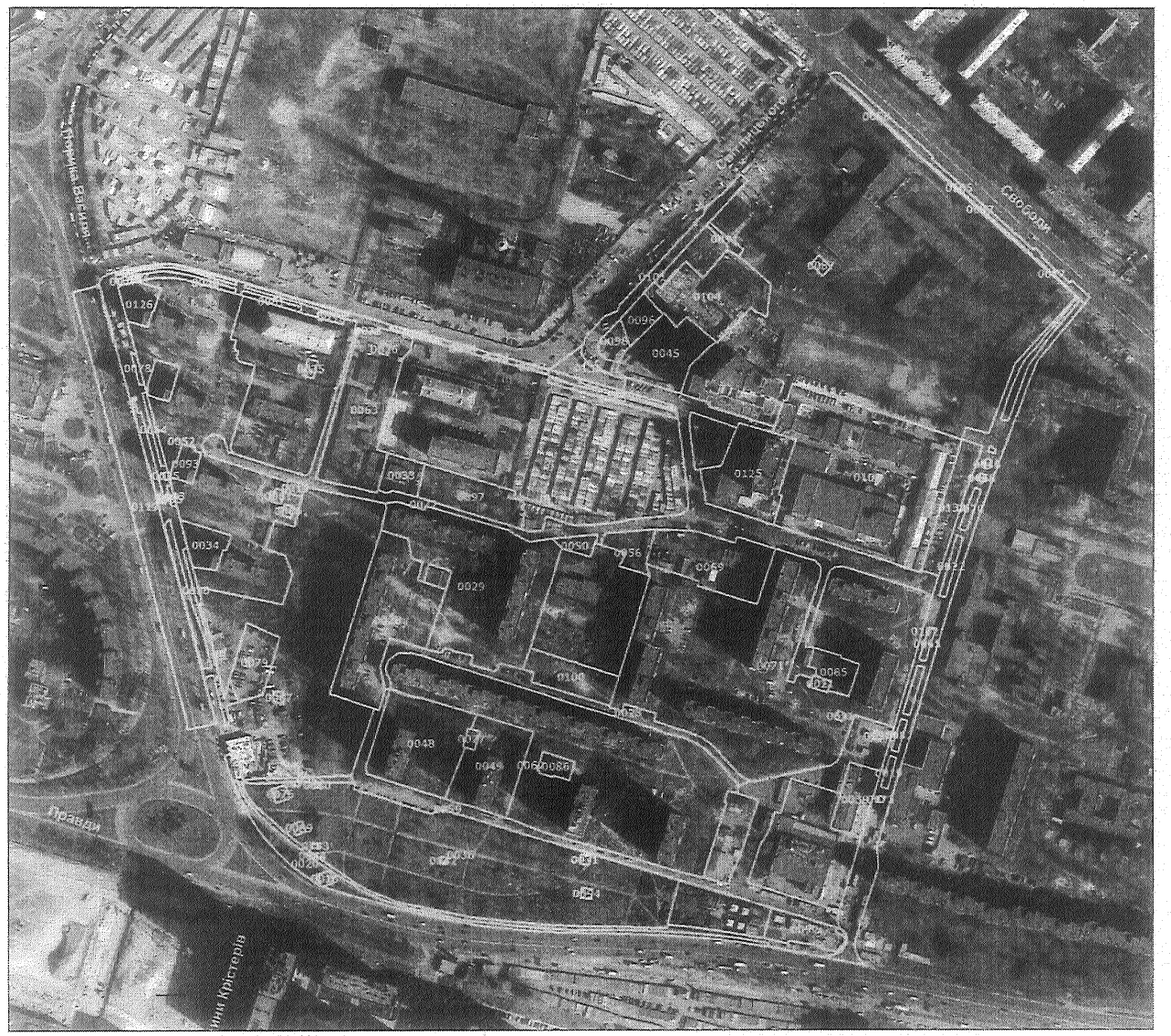

Кадастровий квартал: 91:198

Подільський район

№ з/п	Кад. номер	Код цільового призначення	Площа (га)
79	0015	14.02	0,0137
80	0016	14.02	0,0107
81	0017	12.13	0,0036
82	0019	12.13	0,0138
83	0020	12.13	0,2130
84	0021	14.02	0,0147
85	0022	12.13	0,0259
86	0023	02.12	0,2559
87	0025	12.13	0,0023
88	0027	14.02	0,0148
89	0028	02.03	0,5966
90	0029	02.03	1,0236
91	0026	14.02	0,0057
	Разом		20,8031

Умовні позначення:

Межі земельних ділянок

Заступник міського голови –
секретар Київської міської ради

Терентьєву М. О.
Положишник В. О. Федоренку Я. Ю.

Прошу розглянути проєкт рішення від 04.01.2024 № 08/231 - 6/ПР в установленому порядку.

Омельченко А. В.

Для контролю за проходженням та тиражування.

Виноградненко Т. В.

Володимир БОНДАРЕНКО

"04" січня 2024 року
№ 08/231 - 6/ПР

08/231-6/ПР
04.01.2024

УКРАЇНА

ВИКОНАВЧИЙ ОРГАН КИЇВСЬКОЇ МІСЬКОЇ РАДИ
(КИЇВСЬКА МІСЬКА ДЕРЖАВНА АДМІНІСТРАЦІЯ)

ДЕПАРТАМЕНТ ЗЕМЕЛЬНИХ РЕСУРСІВ

вул. Хрещатик, 32-а, м. Київ, 01001 тел. (044) 202 78 15
Контактний центр міста Києва (044) 15 51 E-mail: kyivland@kyivcity.gov.ua Код ЄДРПОУ 26199097

04.01.2024 №05445-СР-61264

Заступнику міського голови-
секретарю Київської міської ради
Володимиру БОНДАРЕНКУ

Шановний Володимире Володимировичу!

Департамент земельних ресурсів виконавчого органу Київської міської ради (Київської міської державної адміністрації) відповідно до частини третьої статті 26 Регламенту Київської міської ради, затвердженого рішенням Київської міської ради від 04.11.2021 № 3135/3176, направляє проєкт рішення Київської міської ради «Про затвердження технічних документацій із землеустрою щодо інвентаризації земель» (справа-контейнер **506253393**) для подальшого опрацювання.

Додатки:

- проєкт рішення Київської міської ради «Про затвердження технічних документацій із землеустрою щодо інвентаризації земель» (506253393) на 12 арк. в 1 прим.;
- пояснювальна записка на 2 арк. в 1 прим.;
- оригінал технічної документації із землеустрою щодо інвентаризації земель (справа № 435524134) 2 книги в 1 прим.;
- оригінал технічної документації із землеустрою щодо інвентаризації земель (справа № 437527856) 2 книги в 1 прим.;
- оригінал технічної документації із землеустрою щодо інвентаризації земель (справа № 703748525) 1 книга в 1 прим.;
- оригінал технічної документації із землеустрою щодо інвентаризації земель (справа № 642225278) 5 книги в 1 прим.

З повагою

Директор Валентина ПЕЛИХ

Текст проєкту рішення у паперовому вигляді відповідає проєкту в електронному вигляді на USB носії.

Начальник третього відділу управління землеустрою та ринку земель Департаменту земельних ресурсів
Раїса Олещенко

Заступник міського голови - секретар
Київської міської ради

Терентьєву М.О.
Васильчуку В.В.
Федоренку Я.Ю.

Шановні колеги!

Прошу розглянути лист Інституту філософії імені Г.С.Сковороди НАНУ.від 28.12.2023 в межах наданих повноважень та інформувати Інститут.

Долгополовій Ю.М.
Юнаковій С.М.

ВОЛОДИМИР БОНДАРЕНКО

28 грудня 2023 р.
№ 08/42160

Національна академія наук України
ІНСТИТУТ ФІЛОСОФІЇ
імені Г.С. Сковороди
01001, Україна, Київ, вул. Трьохсвятительська, 4,
тел.: (044)278-06-05, факс: (044)278-63-66

The National Academy of Sciences of Ukraine
H.Skovoroda
INSTITUTE OF PHILOSOPHY
4, Tryokhsviatitelska str., Kyiv 01001, Ukraine
E-mail: if-ukr@i.ua

124/172 | 28 | 12 | 2023

КИЇВСЬКА МІСЬКА РАДА
вул. Хрещатик, 32-а, Київ, 01001

Щодо розгляду проєкту земельної ділянки

02.11.2022 року об 11:00 згідно до запрошення за факсограмою № 07/33 від 01.11.2022 відбулося засідання КИЇВРАДИ IX СКЛИКАННЯ ПОСТІЙНОЇ КОМІСІЇ З ПИТАНЬ ОСВІТИ І НАУКИ, СІМ'Ї, МОЛОДІ ТА СПОРТУ за участі представника Інституту філософії Г.С. Сковороди.

При розгляді проєкту рішення Київської міської ради «Про надання Інституту філософії імені Г.С. Сковороди Національної академії наук України земельної ділянки у постійне користування для експлуатації та обслуговування адміністративної будівлі на вул. Трьохсвятительській, 4 у Шевченківському районі міста Києва» (689773918) *(доручення заступника міського голови-секретаря Київради Бондаренка В.В. № 08/231-4189/ПР від 23.11.2021) (доп. Департамент земельних ресурсів, представник Інституту)* прийняте позитивне рішення.

Відповідно до листа Департаменту земельних ресурсів Київради від 16.05.2023 року остаточне рішення щодо підготовлених проєктів рішень з вищевикладеного питання приймає Київська міська рада на пленарних засіданнях відповідно до Регламенту Київської міської ради.

Просимо повідомити про стан та результати розгляду.

Директор Інституту філософії
імені Г.С. Сковороди НАН України
член-кореспондент НАН України — Анатолій ЄРМОЛЕНКО

08/231-4189/ПР
23.11.2021

КИЇВСЬКА МІСЬКА РАДА

II СЕСІЯ IX СКЛИКАННЯ

РІШЕННЯ

№

Про надання Інституту філософії імені Г.С. Сковороди Національної академії наук України земельної ділянки у постійне користування для експлуатації та обслуговування адміністративної будівлі на вул. Трьохсвятительській, 4 у Шевченківському районі міста Києва

689773918

Відповідно до статей 9, 83, 92, 116, 117, 122, 123, 186 Земельного кодексу України, Закону України «Про внесення змін до деяких законодавчих актів України щодо розмежування земель державної та комунальної власності», пункту 34 частини першої статті 26 Закону України «Про місцеве самоврядування в Україні» та розглянувши проєкт землеустрою щодо відведення земельної ділянки та заяву Інституту філософії імені Г.С. Сковороди Національної академії наук України від 26 жовтня 2021 року № 66009-006358719-031-03, Київська міська рада

ВИРІШИЛА:

1. Затвердити проект землеустрою щодо відведення земельної ділянки Інституту філософії імені Г.С. Сковороди Національної академії наук України для експлуатації та обслуговування адміністративної будівлі на вул. Трьохсвятительській, 4 у Шевченківському районі м. Києва (обліковий код 82:011:0009) (категорія земель – землі історико-культурного призначення, код виду цільового призначення – 08.03), заява ДЦ від 26 жовтня 2021 року № 66009-006358719-031-03, справа № **689773918**.

2. Надати Інституту філософії імені Г.С. Сковороди Національної академії наук України, за умови виконання пункту 3 цього рішення, у постійне користування земельну ділянку площею 0,1960 га (кадастровий номер 8000000000:82:011:0001, витяг з Державного земельного кадастру про земельну

ділянку від 03 листопада 2021 року № НВ-0008004162021) для експлуатації та обслуговування адміністративної будівлі (код виду цільового призначення – 08.03 для іншого історико-культурного призначення) на вул. Трьохсвятительській, 4 у Шевченківському районі міста Києва із земель комунальної власності територіальної громади міста Києва, у зв'язку із закріпленням нерухомого майна на праві оперативного управління відповідно до розпорядження Президії Національної Академії наук України від 19 квітня 2019 року № 270 (право оперативного управління зареєстровано в Державному реєстрі речових прав на нерухоме 14 травня 2019 року, номер запису про інше речове право: 31609664).

3. Інституту філософії імені Г.С. Сковороди Національної академії наук України:

3.1. Виконувати обов'язки землекористувача відповідно до вимог статті 96 Земельного кодексу України.

3.2. Вжити заходів щодо державної реєстрації права постійного користування земельною ділянкою у порядку, встановленому Законом України «Про державну реєстрацію речових прав на нерухоме майно та їх обтяжень».

3.3. Питання майнових відносин вирішувати в установленому порядку.

3.4. Забезпечити вільний доступ для прокладання нових, ремонту та експлуатації існуючих інженерних мереж і споруд, що знаходяться в межах земельної ділянки.

3.5. Виконати вимоги, викладені в листах Департаменту містобудування та архітектури виконавчого органу Київської міської ради (Київської міської державної адміністрації) від 01 жовтня 2019 року № 9994/0/012/19-19, Департаменту охорони культурної спадщини виконавчого органу Київської міської ради (Київської міської державної адміністрації) від 11 березня 2020 року № 066-838, Міністерства культури та інформаційної політики України від 02 грудня 2020 року № 853/6.11.1.

3.6. Під час використання земельної ділянки дотримуватися обмежень у її використанні, зареєстрованих у Державному земельному кадастрі.

3.7. Питання сплати відновної вартості зелених насаджень або укладання охоронного договору на зелені насадження вирішувати відповідно до рішення Київської міської ради від 27 жовтня 2011 року № 384/6600 «Про затвердження Порядку видалення зелених насаджень на території міста Києва» (із змінами і доповненнями).

3.8. У разі необхідності проведення реконструкції чи нового будівництва, питання оформлення дозвільної та проєктно-кошторисної документації вирішувати в порядку, визначеному законодавством України.

4. Земельну ділянку зазначену в пункті 2 комунальної власності територіальної громади міста Києва за актом приймання-передачі передати до земель державної власності.

5. Попередити землекористувача, що використання земельної ділянки не за цільовим призначенням тягне за собою припинення права користування нею відповідно до вимог статей 141, 143 Земельного кодексу України.

6. Контроль за виконанням цього рішення покласти на постійну комісію Київської міської ради з питань архітектури, містобудування та земельних відносин.

Київський міський голова Віталій КЛИЧКО

ПОДАННЯ:

Заступник голови
Київської міської державної адміністрації
з питань здійснення самоврядних повноважень — Петро ОЛЕНИЧ

Директор Департаменту земельних ресурсів
виконавчого органу Київської міської ради
(Київської міської державної адміністрації) — Валентина ПЕЛИХ

Заступник директора Департаменту –
начальник юридичного управління
Департаменту земельних ресурсів
виконавчого органу Київської міської ради
(Київської міської державної адміністрації) — Марія ДЕГТЯРЕНКО

ПОГОДЖЕНО:

Постійна комісія Київської міської ради
з питань архітектури, містобудування
та земельних відносин

Голова — Михайло ТЕРЕНТЬЄВ

Секретар — Юрій ФЕДОРЕНКО

В.о. начальника управління правового
забезпечення діяльності
Київської міської ради — Валентина ПОЛОЖИШНИК

До кадастрової справи
№ 689773918

ПОЯСНЮВАЛЬНА ЗАПИСКА

№ ПЗН-31049 від 04.11.2021

до проєкту рішення Київської міської ради:

Про надання Інституту філософії імені Г.С. Сковороди Національної академії наук України земельної ділянки у постійне користування для експлуатації та обслуговування адміністративної будівлі на вул. Трьохсвятительській, 4 у Шевченківському районі міста Києва

1. Юридична особа:

Назва	*Інститут філософії імені Г.С. Сковороди Національної академії наук України*
Перелік засновників (учасників) юридичної особи*	*НАЦІОНАЛЬНА АКАДЕМІЯ НАУК УКРАЇНИ, Код ЄДРПОУ:00019270, Місцезнаходження: Україна, 01601, місто Київ, ВУЛИЦЯ ВОЛОДИМИРСЬКА, будинок 54 ЄРМОЛЕНКО АНАТОЛІЙ МИКОЛАЙОВИЧ (Строком на 5 років) - керівник КОВАДЛО ГАЛИНА ПЕТРІВНА*
Кінцевий бенефіціарний власник (контролер)*	*Відсутній*
Реєстраційний номер:	*від 27.10.2021 № 689773918*

*за даними Єдиного державного реєстру юридичних осіб, фізичних осіб- підприємців та громадських формувань

2. Відомості про земельну ділянку (кадастровий № 8000000000:82:011:0001).

Місце розташування (адреса)	*м. Київ, р-н Шевченківський, вул. Трьохсвятительська, 4*
Площа	*0,1960 га*
Вид та термін користування	*право в процесі оформлення (постійне користування)*
Вид використання	*для експлуатації та обслуговування адміністративної будівлі*
Цільове призначення	*08.03 для іншого історико-культурного призначення*
Нормативна грошова оцінка (за попереднім розрахунком*)	***8 326 382 грн 21 коп.***
**Наведені розрахунки нормативної грошової оцінки не є остаточними і будуть уточнені відповідно до вимог чинного законодавства при оформленні права на земельну ділянку.*	

3. Обґрунтування прийняття рішення.

На замовлення зацікавленої особи землевпорядною організацією розроблено проєкт землеустрою щодо відведення земельної ділянки, який згідно із статтею 186[1] Земельного кодексу України (в редакції до 27.05.2021) погоджено з відповідними органами, зокрема:

структурний підрозділ Київської міської державної адміністрації у сфері містобудування та архітектури: ***від 23.12.2019 № 12832/0/09/09-19***

структурний підрозділ Київської міської державної адміністрації у сфері охорони культурної спадщини: ***від 11.03.2020 № 066-838***

центральний орган виконавчої влади, що реалізує державну політику у сфері охорони культурної спадщини: *від 02.12.2020 № 853/6.11.1*

територіальний орган центрального органу виконавчої влади, що реалізує державну політику у сфері земельних відносин (екстериторіальне погодження): *від 24.04.2020 № 6483/82-20*

центральний орган виконавчої влади, що реалізує державну політику у сфері земельних відносин (державна експертиза землевпорядної документації): *від 03.02.2021 № 121-21*

Відповідно до Земельного кодексу України та Порядку набуття прав на землю із земель комунальної власності у місті Києві, затвердженого рішенням Київської міської ради від 20.04.2017 № 241/2463, Департаментом земельних ресурсів виконавчого органу Київської міської ради (Київської міської державної адміністрації) розроблено проєкт рішення Київської міської ради.

4. Мета прийняття рішення.

Метою прийняття рішення є забезпечення реалізації встановленого Земельним кодексом України права особи на оформлення права користування на землю.

5. Особливі характеристики ділянки.

Наявність будівель і споруд на ділянці:	*Земельна ділянка забудована будинком (літ. А) загальною площею 6383,2 кв.м, який у зв'язку із закріпленням нерухомого майна на праві оперативного управління відповідно до розпорядження Президії Національної Академії наук України від 19.04.2019 № 270 належить Інституту філософії імені Г.С. Сковороди Національної академії наук України (право оперативного управління зареєстровано в Державному реєстрі речових прав на нерухоме 14.05.2019, номер запису про інше речове право: 31609664).*
Наявність ДПТ:	*Детальний план території відсутній.*
Функціональне призначення згідно з Генпланом:	*Відповідно до Генерального плану міста Києва, затвердженого рішенням Київської міської ради від 28.03.2002 № 370/1804, земельна ділянка за функціональним призначенням належить до території громадських будівель і споруд та частково території вулиць та доріг (лист Департаменту містобудування та архітектури виконавчого органу Київської міської ради (Київської міської державної адміністрації) від 01.10.2019 № 9994/0/012/19-19).*
Правовий режим:	*Земельна ділянка належить до земель комунальної власності територіальної громади міста Києва.*
Розташування в зеленій зоні:	*Земельна ділянка не входить до зеленої зони.*

Інші особливості:	*Зважаючи на положення статей 9, 122 Земельного кодексу України та пункту 34 частини першої статті 26 Закону України «Про місцеве самоврядування в Україні» (щодо обов'язковості розгляду питань землекористування на пленарних засіданнях) вказаний проєкт рішення направляється для подальшого розгляду Київською міською радою.*

6. Стан нормативно-правової бази у даній сфері правового регулювання.

Загальні засади та порядок передачі земельних ділянок у власність чи користування зацікавленим особам визначено Земельним кодексом України та Порядком набуття прав на землю із земель комунальної власності у місті Києві, затвердженим рішенням Київської міської ради від 20.04.2017 № 241/2463.

7. Фінансово-економічне обґрунтування.

Реалізація рішення не потребує додаткових витрат міського бюджету.

Відповідно до Податкового кодексу України та Положення про плату за землю в місті Києві, затвердженого рішенням Київської міської ради від 23.06.2011 № 242/5629 «Про встановлення місцевих податків і зборів у м. Києві» (зі змінами та доповненнями) рохрахунковий розмір земельного податку складатиме: **832 грн 64 коп.**

8. Прогноз соціально-економічних та інших наслідків прийняття рішення.

Наслідками прийняття розробленого проєкту рішення стане:

- реалізація зацікавленою особою своїх прав щодо використання земельної ділянки.

Доповідач: директор Департаменту земельних ресурсів **Валентина ПЕЛИХ.**

Директор Департаменту земельних ресурсів Валентина ПЕЛИХ

Заступник міського голови –
секретар Київської міської ради

Терентьєву М.О. Васильчуку В.В.
Положишник В.О. Омельченку О.О.

Прошу розглянути проект рішення від 23.11.2021 № 08/231 – 4189/ПР в установленому порядку.

Омельченко А.В.

Для контролю за проходженням та тиражування.

Мондриївському В.М.
Проконіну В.В.

До відома

Володимир БОНДАРЕНКО

"23" листопада 2021 року
№ 08/231 – 4189/ПР

08/231-4189/ПР
23.11.2021

УКРАЇНА

ВИКОНАВЧИЙ ОРГАН КИЇВСЬКОЇ МІСЬКОЇ РАДИ
(КИЇВСЬКА МІСЬКА ДЕРЖАВНА АДМІНІСТРАЦІЯ)

ДЕПАРТАМЕНТ ЗЕМЕЛЬНИХ РЕСУРСІВ

вул. Хрещатик, 32-а, м. Київ, 01601 тел. (044) 279 58 72
Контактний центр міста Києва (044) 15 51 E-mail: kyivland@kyivcity.gov.ua Код ЄДРПОУ 26199097

22.11.2021 № 05715-СЛ-31049

Заступнику міського голови-
секретарю Київської міської ради
Володимиру БОНДАРЕНКУ

Шановний Володимире Володимировичу!

Департамент земельних ресурсів виконавчого органу Київської міської ради (Київської міської державної адміністрації) відповідно до пункту 3 статті 26 Регламенту Київської міської ради, затвердженого рішенням Київської міської ради від 07.07.2016 № 579/579, направляє проєкт рішення Київської міської ради «Про надання Інституту філософії імені Г.С. Сковороди Національної академії наук України земельної ділянки у постійне користування для експлуатації та обслуговування адміністративної будівлі на вул. Трьохсвятительській, 4 у Шевченківському районі міста Києва» (справа № 689773918) для подальшого опрацювання.

Додатки:
- проєкт рішення до справи № 689773918 на 3 арк. в 1 примірнику;
- пояснювальна записка до справи № 689773918 на 3 арк. в 1 примірнику;
- проєкт землеустрою щодо відведення земельної ділянки № 689773918 в 1 примірнику;
- витяг з Державного земельного кадастру від 03.11.2021 № НВ-0008004162021 на 6 арк. в 1 примірнику;
- інформаційна довідка з Державного реєстру речових прав на нерухоме майно від 04.11.2021 № 282838117 на 1 арк. в 1 примірнику;
- заява від 26.10.2021 № 66009-006358719-031-03 на 1 арк. в 1 примірнику;
- копія листа Департаменту земельних ресурсів від 02.11.2021 № 05716-29539 на 1 арк. в 1 примірнику;
- довіреність від 14.04.2021 № 270 на 1 арк. в 1 примірнику.
- витяг з бази даних міського земельного кадастру на 1 арк. в 1 примірнику;
- матеріали супутникової фотозйомки на 1 арк. в 1 примірнику.

З повагою

Директор Валентина ПЕЛИХ

08/231-1623/ПР
26.12.2023

КИЇВСЬКА МІСЬКА РАДА

II сесія IX СКЛИКАННЯ

РІШЕННЯ

_____№_____

ПРОЄКТ

Про включення до Переліку другого типу нежитлових приміщень комунальної власності територіальної громади міста Києва

Відповідно до статей 759-763 Цивільного кодексу України, частини п'ятої статті 60 Закону України «Про місцеве самоврядування в Україні», статей 5,6,15 Закону України «Про оренду державного та комунального майна», Порядку передачі в оренду державного та комунального майна, затвердженого постановою Кабінету Міністрів України від 03 червня 2020 року № 483, підпункту 3.1. пункту 3 рішення Київської міської ради від 23 липня 2020 року № 50/9129 «Про деякі питання оренди комунального майна територіальної громади міста Києва», з метою ефективного використання нерухомого майна територіальної громади міста Києва, Київська міська рада

ВИРІШИЛА:

1. Включити до Переліку другого типу нежитлові приміщення загальною площею 631,40 кв.м на вул. Сковороди Григорія, 9, які закріплені на праві оперативного управління за Київським науково-методичним центром по охороні, реставрації та використанню пам'яток історії, культури і заповідних територій.

2. Департаменту комунальної власності м. Києва виконавчого органу Київської міської ради (Київської міської державної адміністрації) здійснити організаційно-правові заходи щодо передачі в оренду об'єкта, зазначеного в пункті 1 цього рішення відповідно до Порядку передачі в оренду державного та комунального майна, затвердженого постановою Кабінету Міністрів України від 03 червня 2020 року № 483, та укласти договір оренди після завершення проведення ремонтно – реставраційних робіт будівлі.

3. Офіційно оприлюднити це рішення в установленому порядку.

4. Контроль за виконанням цього рішення покласти на постійну комісію Київської міської ради з питань власності та регуляторної політики.

Київський міський голова Віталій КЛИЧКО

Подання:

Директор Департаменту комунальної власності м. Києва — Андрій ГУДЗЬ

Начальник юридичного управління Департаменту комунальної власності м. Києва — Всеволод КОМАРНИЦЬКИЙ

Погоджено:

Заступник голови Київської міської державної адміністрації з питань здійснення самоврядних повноважень — Владислав АНДРОНОВ

Голова постійної комісії Київської міської ради з питань власності та регуляторної політики — Михайло ПРИСЯЖНЮК

Секретар постійної комісії Київської міської ради з питань власності та регуляторної політики — Сергій АРТЕМЕНКО

Голова постійної комісії Київської міської ради з питань збереження та захисту культурної спадщини — Ярослав ФЕДОРЕНКО

Секретар постійної комісії Київської міської ради з питань збереження та захисту культурної спадщини — Інна ЯРМОЛЕНКО

Директор Департаменту охорони культурної спадщини — Марина СОЛОВЙОВА

Начальник управління правового забезпечення діяльності Київської міської ради — Валентина ПОЛОЖИШНИК

ПОЯСНЮВАЛЬНА ЗАПИСКА

до проєкту рішення Київської міської ради
«Про включення до Переліку другого типу нежитлових приміщень комунальної власності територіальної громади міста Києва»

1. Обґрунтування необхідності прийняття рішення.

Відповідно до підпункту 3.1. пункту 3 рішення Київської міської ради від 23 липня 2020 року № 50/9129 «Про деякі питання оренди комунального майна територіальної громади міста Києва» Київська міська рада приймає рішення щодо включення до відповідних Переліків єдиних майнових комплексів комунальних підприємств та нерухомого майна закладів охорони здоров'я, закладів освіти, об'єктів спортивної інфраструктури в закладах освіти, закладів культури, об'єктів культурної спадщини, об'єктів для розміщення громадських організацій, площа яких складає більше 400 кв.м.

Відповідно до статті 6 Закону України «Про оренду державного та комунального майна» (далі – Закон), ініціатором оренди майна можуть бути потенційний орендар, балансоутримувач, уповноважений орган управління та/або орендодавець.

До Департаменту комунальної власності м. Києва виконавчого органу Київської міської ради (Київської міської державної адміністрації) надійшло звернення Інституту археології Національної академії наук України щодо включення нежитлових приміщень загальною площею 631,40 кв.м на вул. Сковороди Григорія, 9 до Переліку другого типу згідно з Порядком передачі в оренду державного та комунального майна, затвердженого постановою Кабінету Міністрів України від 03 червня 2020 року № 483 (далі – Порядок), відповідно до частини другої статті 6 Закону.

Заява про включення майна до Переліку другого типу була подана шляхом заповнення електронної форми через особистий кабінет в електронній торговій системі і завантаження електронних копій документів, передбачених пунктом 15 та додатком 1 Порядку.

Інститут археології Національної академії наук України відповідно до пункту 1 статті 15 Закону має право на отримання в оренду державного та комунального майна без проведення аукціону, як установа, діяльність якої фінансується за рахунок державного бюджету.

Нежитловий будинок відповідно до рішення виконкому Київської міської ради народних депутатів від 13 січня 1992 року № 26 «Про формування комунального майна міста та районів» належить до комунальної власності територіальної громади міста Києва та згідно наказу Головного управління майном від 31 грудня 1999 року № 101 закріплений на праві оперативного управління за Київським науково-методичним центром по охороні, реставрації та використання пам'яток історії, культури і заповідних територій.

Будинок на вул. Сковороди Григорія, 9 є пам'яткою містобудування і архітектури та відповідно до постанови Ради Міністрів УРСР від 06 вересня 1979 року № 442 внесений до реєстру пам'яток національного значення.

Частиною 2 статті 23 Закону України «Про охорону культурної спадщини» передбачено, що при передачі пам'ятки, щойно виявленої культурної спадщини чи її (його) частини у володіння, користування чи управління іншій особі істотною умовою договору про таку передачу є забезпечення особою, якій передається пам'ятка, щойно виявлений об'єкт культурної спадщини чи її (його) частина, збереження пам'ятки, щойно виявленого об'єкта культурної спадщини чи її (його) частини, відповідно до вимог цього Закону та умов охоронного договору, укладеного власником або уповноваженим ним органом (особою) з відповідним органом охорони культурної спадщини.

Міністерством культури та інформаційної політики, як центральним органом виконавчої влади, що реалізує політику у сфері охорони культурної спадщини, надано згоду на передачу в орендне користування Інституту археології Національної академії наук України частки пам'ятки.

18 грудня 2018 року Київською міською радою ухвалено рішення № 463/6514 «Про затвердження міської цільової програми «Охорона та збереження культурної спадщини м. Києва на 2019-2021 роки», згідно з якою балансоутримувач – Київський науково-методичний центр по охороні, реставрації та використанню пам'яток історії, культури і заповідних територій - виступає замовником виконання ремонтно-реставраційних робіт, зокрема на об'єкті будинку № 9 на вул. Сковороди Григорія.

Включення зазначеного об'єкту до Переліку другого типу, надасть можливість орендодавцю та балансоутримувачу здійснити організаційно-правові заходи щодо передачі в оренду нерухомого майна, яке не використовується балансоутримувачем, з метою розміщення установи, діяльність якої фінансується з держаного бюджету.

Передача в орендне користування майна територіальної громади міста Києва не передбачає зміни цільового призначення вказаного об'єкта оренди.

Передача в орендне користування даних приміщень не приведе до простою нежитлових приміщень комунальної власності територіальної громади міста Києва.

2. Мета і шляхи її досягнення.

Даний проєкт підготовлений з метою забезпечення ефективного використання нерухомого майна територіальної громади міста Києва та подальшого укладання договору оренди нежитлових приміщень комунальної власності територіальної громади міста Києва.

3. Правові аспекти.

Проєкт рішення розроблений відповідно до статей 759-763 Цивільного кодексу України, частини п'ятої статті 60 Закону України «Про місцеве самоврядування в Україні», статей 5, 6, 15 Закону України «Про оренду державного та комунального майна», Порядку передачі в оренду державного та комунального майна, затвердженого постановою Кабінету Міністрів України від 03 червня 2020 року № 483, та підпункту 3.1. пункту 3 рішення Київської

міської ради від 23 липня 2020 року № 50/9129 «Про деякі питання оренди комунального майна територіальної громади міста Києва».

Згідно з пунктом 1 проєкту рішення пропонується включити до Переліку другого типу нежитлові приміщення комунальної власності територіальної громади міста Києва для передачі в оренду.

Згідно з пунктом 2 проєкту рішення доручається Департаменту комунальної власності м. Києва виконавчого органу Київської міської ради (Київської міської державної адміністрації) здійснити організаційно-правові заходи щодо передачі в оренду об'єкту вказаному в пункті 1 цього рішення відповідно до Порядку та укладання договору оренди після завершення ремонтно-реставраційних робіт будівлі.

4. Фінансово – економічне обґрунтування.

Прийняття та реалізація даного рішення не потребує додаткових витрат з бюджету міста Києва та призведе до збільшення надходжень до бюджету міста Києва від оренди.

5. Інформація про те, чи стосується проєкт рішення прав і соціальної захищеності осіб з інвалідністю та який вплив він матиме на життєдіяльності цієї категорії осіб.

Проєкт рішення не стосується прав і соціальної захищеності осіб з інвалідністю та не матиме вплив на життєдіяльність цієї категорії осіб.

6. Інформація про обмеження доступу

Проєкт рішення не містить інформацію з обмеженим доступом у розумінні статті 6 Закону України «Про доступ до публічної інформації».

7. Прогноз результатів.

Прийняття та реалізація даного проєкту рішення дозволить здійснити організаційно-правові заходи щодо передачі зазначеного об'єкта в оренду та збільшити надходження до бюджету міста Києві від оренди.

Доповідач на пленарному засіданні Київської міської ради – директор Департаменту комунальної власності м. Києва виконавчого органу Київської міської ради (Київської міської державної адміністрації) Гудзь Андрій Анатолійович.

Особа, відповідальна за супроводження проєкту рішення - головний спеціаліст відділу використання майна Департаменту комунальної власності м. Києва виконавчого органу Київської міської ради (Київської міської державної адміністрації) Пушкар Євгенія Павлівна, робочий телефон: 202-61-76

Директор Андрій ГУДЗЬ

Заступник міського голови –
секретар Київської міської ради

Присяжнюку М. О.
Федоренку Я. Ю.
Положишник В. О.

Прошу розглянути проєкт рішення від 26.12.2023 № 08/231 - 1623/ПР в установленому порядку.

Омельченко А. В.

Для контролю за проходженням та тиражування.

Юнаковій С. М.
Старостенко Г. В. – до відома

Володимир БОНДАРЕНКО

"26" грудня 2023 року
№ 08/231 - 1623/ПР

08/231-1623/ПР
26.12.2023

УКРАЇНА

ВИКОНАВЧИЙ ОРГАН КИЇВСЬКОЇ МІСЬКОЇ РАДИ
(КИЇВСЬКА МІСЬКА ДЕРЖАВНА АДМІНІСТРАЦІЯ)

ДЕПАРТАМЕНТ КОМУНАЛЬНОЇ ВЛАСНОСТІ м. КИЄВА

вул. Хрещатик, 10, м. Київ, 01001, тел./факс (044) 202-61-51
Контактний центр міста Києва (044) 15 51 E-mail: property@kyivcity.gov.ua Код ЄДРПОУ 19020407

18.08.2023
062/05-21-4478

Київська міська рада

СУПРОВІДНИЙ ЛИСТ

Відповідно до статей 26, 29 Регламенту Київської міської ради, затвердженого рішенням Київської міської ради віл 04 листопада 2021 року № 3135/3176,за поданням Департаменту комунальної власності м. Києва виконавчого органу Київської міської ради (Київської міської державної адміністрації) направляємо проєкт рішення Київської міської ради «Про включення до Переліку другого типу нежитлове приміщення комунальної власності територіальної громади міста Києва» (вул. Володимирська, 3 нежитлове приміщення загальною площею 661,30 кв. м).

Відповідальним за представлення та супроводження проєкту рішення на всіх стадіях розгляду є Гудзь Андрій Анатолійович – директор Департаменту комунальної власності м. Києва виконавчого органу Київської міської ради (Київської міської державної адміністрації), контактний номер телефону – 202-61-20

Додатки:
- проєкт рішення на 2 арк.
- пояснювальна записка на 4 арк.
- електронна версія рішення.

Текст проєкту рішення у паперовому вигляді відповідає проєкту рішення в електронному вигляді на USB-носії.

Директор Андрій ГУДЗЬ

Олег ШАЛЮТА
Євгенія ПУШКАР 2026176

08/231-1625/ПР
26.12.2023

КИЇВСЬКА МІСЬКА РАДА

II сесія IX СКЛИКАННЯ

РІШЕННЯ

_____№_____

ПРОЄКТ

Про включення до Переліку другого типу нежитлових приміщень комунальної власності територіальної громади міста Києва

Відповідно до статей 759-763 Цивільного кодексу України, частини п'ятої статті 60 Закону України «Про місцеве самоврядування в Україні», статей 5,6,15 Закону України «Про оренду державного та комунального майна», Порядку передачі в оренду державного та комунального майна, затвердженого постановою Кабінету Міністрів України від 03 червня 2020 року № 483, підпункту 3.1. пункту 3 рішення Київської міської ради від 23 липня 2020 року № 50/9129 «Про деякі питання оренди комунального майна територіальної громади міста Києва», з метою ефективного використання нерухомого майна територіальної громади міста Києва, Київська міська рада

ВИРІШИЛА:

1. Включити до Переліку другого типу нежитлові приміщення загальною площею 661,30 кв. м на вул. Володимирській, 3, які закріплені на праві оперативного управління за Київським науково-методичним центром по охороні, реставрації та використанню пам'яток історії, культури та заповідних територій.

2. Департаменту комунальної власності м. Києва виконавчого органу Київської міської ради (Київської міської державної адміністрації) здійснити організаційно-правові заходи щодо передачі в оренду об'єкта, зазначеного в пункті 1 цього рішення відповідно до Порядку передачі в оренду державного та комунального майна, затвердженого постановою Кабінету Міністрів України від 03 червня 2020 року № 483.

3. Офіційно оприлюднити це рішення в установленому порядку.

4. Контроль за виконанням цього рішення покласти на постійну комісію Київської міської ради з питань власності та регуляторної політики.

Київський міський голова Віталій КЛИЧКО

Подання:

Директор Департаменту комунальної власності м. Києва — Андрій ГУДЗЬ

Начальник юридичного управління Департаменту комунальної власності м. Києва — Всеволод КОМАРНИЦЬКИЙ

Погоджено:

Заступник голови Київської міської державної адміністрації з питань здійснення самоврядних повноважень — Владислав АНДРОНОВ

Голова постійної комісії Київської міської ради з питань власності та регуляторної політики — Михайло ПРИСЯЖНЮК

Секретар постійної комісії Київської міської ради з питань власності та регуляторної політики — Сергій АРТЕМЕНКО

Голова постійної комісії Київської міської ради з питань збереження та захисту культурної спадщини — Ярослав ФЕДОРЕНКО

Секретар постійної комісії Київської міської ради з питань збереження та захисту культурної спадщини — Інна ЯРМОЛЕНКО

Директор Департаменту охорони культурної спадщини — Марина СОЛОВЙОВА

Начальник управління правового забезпечення діяльності Київської міської ради — Валентина ПОЛОЖИШНИК

ПОЯСНЮВАЛЬНА ЗАПИСКА

до проєкту рішення Київської міської ради
«Про включення до Переліку другого типу нежитлових приміщень комунальної власності територіальної громади міста Києва»

1. Обґрунтування необхідності прийняття рішення.

Відповідно до підпункту 3.1. пункту 3 рішення Київської міської ради від 23 липня 2020 року № 50/9129 «Про деякі питання оренди комунального майна територіальної громади міста Києва» Київська міська рада приймає рішення щодо включення до відповідних Переліків єдиних майнових комплексів комунальних підприємств та нерухомого майна закладів охорони здоров'я, закладів освіти, об'єктів спортивної інфраструктури в закладах освіти, закладів культури, об'єктів культурної спадщини, об'єктів для розміщення громадських організацій, площа яких складає більше 400 кв.м.

Відповідно до статті 6 Закону України «Про оренду державного та комунального майна» (далі – Закон), ініціатором оренди майна можуть бути потенційний орендар, балансоутримувач, уповноважений орган управління та/або орендодавець.

До Департаменту комунальної власності м. Києва виконавчого органу Київської міської ради (Київської міської державної адміністрації) надійшло звернення Інституту археології Національної академії наук України щодо включення нежитлових приміщень загальною площею 661,30 кв.м на вул. Володимирській, 3 до Переліку другого типу згідно з Порядком передачі в оренду державного та комунального майна, затвердженого постановою Кабінету Міністрів України від 03 червня 2020 року № 483 (далі – Порядок), відповідно до частини другої статті 6 Закону.

Заява про включення майна до Переліку другого типу була подана шляхом заповнення електронної форми через особистий кабінет в електронній торговій системі і завантаження електронних копій документів, передбачених пунктом 15 та додатком 1 Порядку.

Інститут археології Національної академії наук України відповідно до пункту 1 статті 15 Закону має право на отримання в оренду державного та комунального майна без проведення аукціону, як установа, діяльність якої фінансується за рахунок державного бюджету.

Нежитловий будинок відповідно до рішення виконкому Київської міської ради народних депутатів від 13 січня 1992 року № 26 «Про формування комунального майна міста та районів» належить до комунальної власності територіальної громади міста Києва та згідно наказу Головного управління майном від 31 грудня 1999 року № 101 закріплений на праві оперативного управління за Київським науково-методичним центром по охороні, реставрації та використання пам'яток історії, культури і заповідних територій.

Будинок на вул. Володимирській, 3 є пам'яткою архітектури і містобудування та відповідно до постанови Ради Міністрів УРСР від 06 вересня 1979 року № 442 внесений до реєстру пам'яток національного значення.

Частиною 2 статті 23 Закону України «Про охорону культурної спадщини» передбачено, що при передачі пам'ятки, щойно виявленої культурної спадщини чи її (його) частини у володіння, користування чи управління іншій особі істотною умовою договору про таку передачу є забезпечення особою, якій передається пам'ятка, щойно виявлений об'єкт культурної спадщини чи її (його) частина, збереження пам'ятки, щойно виявленого об'єкта культурної спадщини чи її (його) частини, відповідно до вимог цього Закону та умов охоронного договору, укладеного власником або уповноваженим ним органом (особою) з відповідним органом охорони культурної спадщини.

Міністерством культури та інформаційної політики, як центральним органом виконавчої влади, що реалізує політику у сфері охорони культурної спадщини, надано згоду на передачу в орендне користування Інституту археології Національної академії наук України частки пам'ятки.

Включення зазначеного об'єкту до Переліку другого типу надасть можливість орендодавцю та балансоутримувачу здійснити організаційно-правові заходи щодо передачі в оренду нерухомого майна, яке не використовується балансоутримувачем, з метою розміщення установи, діяльність якої фінансується з державного бюджету.

Передача в орендне користування майна територіальної громади міста Києва не передбачає зміни цільового призначення вказаного об'єкта оренди.

Передача в орендне користування даних приміщень не приведе до простою нежитлових приміщень комунальної власності територіальної громади міста Києва.

2. Мета і шляхи її досягнення.

Даний проєкт підготовлений з метою забезпечення ефективного використання нерухомого майна територіальної громади міста Києва та подальшого укладання договору оренди нежитлових приміщень комунальної власності територіальної громади міста Києва.

3. Правові аспекти.

Проєкт рішення розроблений відповідно до статей 759-763 Цивільного кодексу України, частини п'ятої статті 60 Закону України «Про місцеве самоврядування в Україні», статей 5, 6, 15 Закону України «Про оренду державного та комунального майна», Порядку передачі в оренду державного та комунального майна, затвердженого постановою Кабінету Міністрів України від 03 червня 2020 року № 483, та підпункту 3.1. пункту 3 рішення Київської міської ради від 23 липня 2020 року № 50/9129 «Про деякі питання оренди комунального майна територіальної громади міста Києва».

Згідно з пунктом 1 проєкту рішення пропонується включити до Переліку другого типу нежитлові приміщення комунальної власності територіальної громади міста Києва для передачі в оренду.

Згідно з пунктом 2 проєкту рішення доручається Департаменту комунальної власності м. Києва виконавчого органу Київської міської ради (Київської міської державної адміністрації) здійснити організаційно-правові заходи щодо передачі в оренду об'єкта, вказаного в пункті 1 цього рішення відповідно до Порядку, та укладання договору оренди.

4. Фінансово – економічне обґрунтування.

Прийняття та реалізація даного рішення не потребує додаткових витрат з бюджету міста Києва та призведе до збільшення надходжень до бюджету міста Києва від оренди.

5. Інформація про те, чи стосується проєкт рішення прав і соціальної захищеності осіб з інвалідністю та який вплив він матиме на життєдіяльності цієї категорії осіб.

Проєкт рішення не стосується прав і соціальної захищеності осіб з інвалідністю та не матиме вплив на життєдіяльність цієї категорії осіб.

6. Інформація про обмеження доступу

Проєкт рішення не містить інформацію з обмеженим доступом у розумінні статті 6 Закону України «Про доступ до публічної інформації».

7. Прогноз результатів.

Прийняття та реалізація даного проєкту рішення дозволить здійснити організаційно-правові заходи щодо передачі зазначеного об'єкта в оренду та збільшити надходження до бюджету міста Києва від оренди.

Доповідач на пленарному засіданні Київської міської ради – директор Департаменту комунальної власності м. Києва виконавчого органу Київської міської ради (Київської міської державної адміністрації) Гудзь Андрій Анатолійович.

Особа, відповідальна за супроводження проєкту рішення - головний спеціаліст відділу використання майна Департаменту комунальної власності м. Києва виконавчого органу Київської міської ради (Київської міської державної адміністрації) Пушкар Євгенія Павлівна, робочий телефон: 202-61-76

Директор Андрій ГУДЗЬ

Заступник міського голови –
секретар Київської міської ради

Присяжнюку М. О.
Федоренку Я. Ю.
Положишник В. О.

Прошу розглянути проєкт рішення від 26.12.2023 № 08/231 - 1625/ПР в установленому порядку.

Омельченко А. В.

Для контролю за проходженням та тиражування.

Юнаковій С. М.
Старостенко Г. В. – до відома

Володимир БОНДАРЕНКО

"26" грудня 2023 року
№ 08/231 - 1625/ПР

08/231-1625/ПР
26.12.2023

УКРАЇНА

ВИКОНАВЧИЙ ОРГАН КИЇВСЬКОЇ МІСЬКОЇ РАДИ
(КИЇВСЬКА МІСЬКА ДЕРЖАВНА АДМІНІСТРАЦІЯ)

ДЕПАРТАМЕНТ КОМУНАЛЬНОЇ ВЛАСНОСТІ м. КИЄВА

вул. Хрещатик, 10, м. Київ, 01001, тел./факс (044) 202-61-51
Контактний центр міста Києва (044) 15 51 E-mail: property@kyivcity.gov.ua Код ЄДРПОУ 19020407

18.08.2023
062/05-21-4477

Київська міська рада

СУПРОВІДНИЙ ЛИСТ

Відповідно до статей 26, 29 Регламенту Київської міської ради, затвердженого рішенням Київської міської ради віл 04 листопада 2021 року № 3135/3176,за поданням Департаменту комунальної власності м. Києва виконавчого органу Київської міської ради (Київської міської державної адміністрації) направляємо проєкт рішення Київської міської ради «Про включення до Переліку другого типу нежитлове приміщення комунальної власності територіальної громади міста Києва» (вул. Сковороди Георгія, 9, нежитлове приміщення загальною площею 631,40 кв. м).

Відповідальним за представлення та супроводження проєкту рішення на всіх стадіях розгляду є Гудзь Андрій Анатолійович – директор Департаменту комунальної власності м. Києва виконавчого органу Київської міської ради (Київської міської державної адміністрації), контактний номер телефону – 202-61-20

Додатки:
- проєкт рішення на 2 арк.
- пояснювальна записка на 4 арк.
- електронна версія рішення.

Текст проєкту рішення у паперовому вигляді відповідає проєкту рішення в електронному вигляді на USB-носії.

Директор Андрій ГУДЗЬ

Олег ШАЛЮТА
Євгенія ПУШКАР 2026176

08/231-16/ПР
08.01.2024

КИЇВСЬКА МІСЬКА РАДА

II СЕСІЯ IX СКЛИКАННЯ

РІШЕННЯ

_____№_____

608050180

Про надання комунальному підприємству «Спортивний комплекс «Старт» дозволу на розроблення проєкту землеустрою щодо відведення земельної ділянки у постійне користування для обслуговування та експлуатації об'єктів, що забезпечують сучасне використання велотреку в межах вулиць Богдана Хмельницького, Михайла Коцюбинського та В'ячеслава Липинського у Шевченківському районі міста Києва

Розглянувши клопотання про надання дозволу на розроблення проєкту землеустрою щодо відведення земельної ділянки комунального підприємства «Спортивний комплекс «Старт» (04116, м. Київ, вул. Шолуденка, 26-28/4) в межах вулиць Богдана Хмельницького, Михайла Коцюбинського та В'ячеслава Липинського у Шевченківському районі міста Києва, лист від 22 грудня 2023 року № 01-10/187 та додані документи, керуючись статтями 9, 20, 123 Земельного кодексу України, пунктом 34 частини першої статті 26 Закону України «Про місцеве самоврядування в Україні», Київська міська рада

ВИРІШИЛА:

1. Надати комунальному підприємству «Спортивний комплекс «Старт» дозвіл на розроблення проєкту землеустрою щодо відведення земельної ділянки площею 0,2236 га (кадастровий номер 8000000000:88:199:0014) у постійне користування для обслуговування та експлуатації об'єктів, що забезпечують сучасне використання велотреку в межах вулиць Богдана Хмельницького, Михайла Коцюбинського та В'ячеслава Липинського у Шевченківському районі міста Києва за рахунок земель комунальної власності територіальної громади міста Києва згідно з план-схемою (додаток до рішення) (справа № 608050180).
2. Дане рішення набирає чинності з дня доведення його до відома заявника.

3. Управлінню організаційного та документального забезпечення діяльності Київської міської ради забезпечити виконання пункту 2 цього рішення.

4. Контроль за виконанням цього рішення покласти на постійну комісію Київської міської ради з питань архітектури, містопланування та земельних відносин.

Київський міський голова Віталій КЛИЧКО

ПОДАННЯ:

Заступник голови
Київської міської державної адміністрації
з питань здійснення самоврядних повноважень — Петро ОЛЕНИЧ

Директор Департаменту земельних ресурсів
виконавчого органу Київської міської ради
(Київської міської державної адміністрації) — Валентина ПЕЛИХ

Начальник юридичного управління
Департаменту земельних ресурсів
виконавчого органу Київської міської ради
(Київської міської державної адміністрації) — Дмитро РАДЗІЄВСЬКИЙ

ПОГОДЖЕНО:

Постійна комісія Київської міської ради
з питань архітектури, містопланування
та земельних відносин

Голова — Михайло ТЕРЕНТЬЄВ

Секретар — Юрій ФЕДОРЕНКО

Начальник управління правового
забезпечення діяльності
Київської міської ради — Валентина ПОЛОЖИШНИК

Додаток
до рішення Київської міської ради
від _____ № _____

План-схема
до дозволу на розроблення проєкту землеустрою щодо відведення земельної ділянки

клопотання	**від 30.08.2023 № 608050180**
код земельної ділянки	**8000000000:88:199:0014**
юридична/фізична особа	**Комунальне підприємство «Спортивний комплекс «Старт»**
адреса земельної ділянки	**м. Київ, р-н Шевченківський, в межах вулиць Богдана Хмельницького, Михайла Коцюбинського та В'ячеслава Липинського**
вид землекористування	**постійне користування**
вид використання земельної ділянки	**для обслуговування та експлуатації об'єктів, що забезпечують сучасне використання велотреку**
орієнтовний розмір	**0,2236 га**

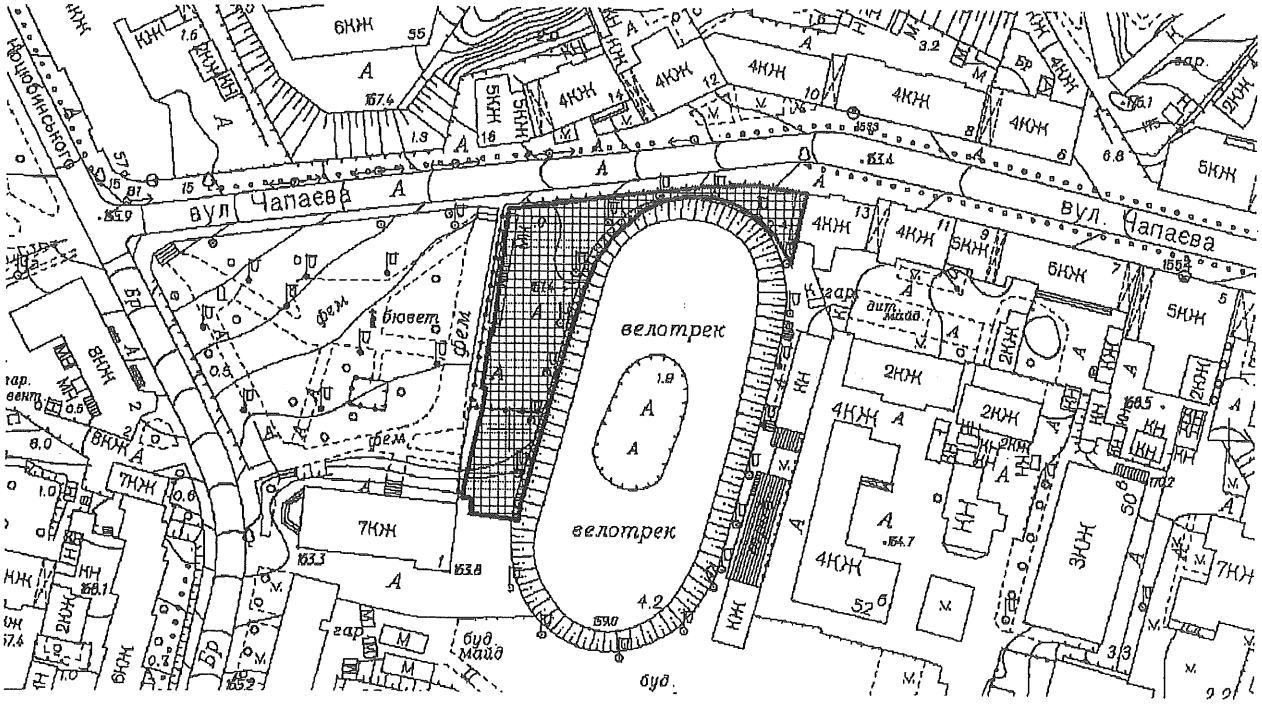

Київський міський голова

Віталій КЛИЧКО

До справи
№ 608050180

ПОЯСНЮВАЛЬНА ЗАПИСКА

№ ПЗН-57899 від 27.12.2023

до проєкту рішення Київської міської ради:

Про надання комунальному підприємству «Спортивний комплекс «Старт» дозволу на розроблення проєкту землеустрою щодо відведення земельної ділянки у постійне користування для обслуговування та експлуатації об'єктів, що забезпечують сучасне використання велотреку в межах вулиць Богдана Хмельницького, Михайла Коцюбинського та В'ячеслава Липинського у Шевченківському районі міста Києва

1. Юридична особа:

Назва	*Комунальне підприємство «Спортивний комплекс «Старт»*
Перелік засновників (учасників)	*Київська міська рада* *Україна, 01044, м. Київ, вул. Хрещатик, буд. 36*
Кінцевий бенефіціарний власник (контролер)	*Відсутній*
Клопотання	*від 30.08.2023 № 608050180*

2. Відомості про земельну ділянку 8000000000:88:199:0014.

Місце розташування (адреса):	*м. Київ, р-н Шевченківський, в межах вулиць Богдана Хмельницького, Михайла Коцюбинського та В'ячеслава Липинського*
Площа:	*0,2236 га*
Вид та термін користування:	*постійне користування*
Вид використання:	*для обслуговування та експлуатації об'єктів, що забезпечують сучасне використання велотреку*

3. Обґрунтування прийняття рішення.

На клопотання зацікавленої особи відповідно до статей 9, 123 Земельного кодексу України та Порядку набуття прав на землю із земель комунальної власності у місті Києві, затвердженого рішенням від 20.04.2017 № 241/2463, Департаментом земельних ресурсів виконавчого органу Київської міської ради (Київської міської державної адміністрації) розроблено проєкт рішення Київської міської ради.

4. Мета прийняття рішення.

Метою прийняття рішення є забезпечення реалізації встановленого Земельним кодексом України права особи на оформлення права користування на землю.

5. Особливі характеристики ділянки.

Наявність будівель і споруд на ділянці:	*Земельна ділянка забудована нежитловою будівлею, літ. «Б» (нежитлова будівля кафетерію з підземним паркінгом та громадською вбиральнею пристосована для сучасного використання велотреку) (реєстраційний номер об'єкта нерухомого майна: 1277271280000) загальною площею 1345,7 кв.м на вул. Богдана Хмельницького, будинок 58,*

	яка є власністю територіальної громади міста Києва та закріплена на праві господарського відання за комунальним підприємством «Спортивний комплекс «Старт» (далі – КП «Спортивний комплекс «Старт»), що зареєстровано в Державному реєстрі речових прав на нерухоме майно 22.06.2017, номер запису про інше речове право: 21156399 (інформаційна довідка з Державного реєстру речових прав на нерухоме майно від 06.12.2023 № 357337209).
Наявність ДПТ:	*Детальний план території відсутній.*
Функціональне призначення згідно з Генпланом:	*Відповідно до Генерального плану міста Києва, затвердженого рішенням Київської міської ради від 28.03.2002 № 370/1804, земельна ділянка за функціональним призначенням належить переважно до зони зелених насаджень загального користування та частково до території громадських будівель і споруд.*
Правовий режим:	*Земельна ділянка належить до земель комунальної власності територіальної громади міста Києва.*
Розташування в зеленій зоні:	*Відповідно до показників розвитку зеленої зони м. Києва до 2022 року та концепції формування зелених насаджень в центральній частині міста, затверджених рішенням Київської міської ради від 08.07.2021 № 1583/1624, земельна ділянка потрапляють до зеленої зони (спортивний парк «Велотрек «Авангард»).*
Інші особливості:	*Відповідно до рішення Київської міської ради від 20.12.2017 № 970/3977 земельна ділянка передана в постійне користування КП «Спортивний комплекс» для влаштування, експлуатації та обслуговування автостоянки (паркінгу) та благоустрою території.* *КП «Спортивний комплекс» листом від 01.05.2023 № 228 надало нотаріальну згоду на припинення права постійного користування земельною ділянкою площею 0,2236 га (кадастровий номер 800000000:88:199:0014) та на зміну цільового призначення вказаної земельної ділянки.* *Земельна ділянка розташована в історичному ареалі населених місць, в центральній планувальній зоні, в зоні регулювання забудови першої забудови, в зоні охорони пам'ятки архітектури, історії місцевого значення «Велотрек».* *Зазначаємо, що Департамент земельних ресурсів не може перебирати на себе повноваження Київської міської ради та приймати рішення про надання дозволу або відмову у наданні дозволу на розроблення документації із землеустрою щодо відведення земельної ділянки, оскільки відповідно до пункту 34 частини першої статті 26 Закону України «Про місцеве самоврядування в Україні» та статей 9, 122 Земельного кодексу України такі питання вирішуються виключно на пленарних засіданнях сільської, селищної, міської ради.* *Зазначене підтверджується, зокрема, рішеннями Верховного Суду від 28.04.2021 у справі № 826/8857/16, від 17.04.2018 у справі № 826/8107/16, від 16.09.2021 у справі № 826/8847/16.* *Зважаючи на вказане, цей проєкт рішення направляється для подальшого розгляду Київською міською радою відповідно до її Регламенту.*

6. Стан нормативно-правової бази у даній сфері правового регулювання.

Загальні засади та порядок отримання дозволу на розроблення документації із землеустрою визначено статтями 9, 123 Земельного кодексу України.

Проєкт рішення не містить інформацію з обмеженим доступом у розумінні статті 6 Закону України «Про доступ до публічної інформації».

Проєкт рішення не стосується прав і соціальної захищеності осіб з інвалідністю та не матиме впливу на життєдіяльність цієї категорії.

7. Фінансово-економічне обґрунтування.

Реалізація рішення не потребує додаткових витрат міського бюджету.

8. Прогноз соціально-економічних та інших наслідків прийняття рішення.

Наслідками прийняття розробленого проєкту рішення стане реалізація зацікавленою особою своїх прав щодо використання земельної ділянки.

Доповідач: директор Департаменту земельних ресурсів Валентина ПЕЛИХ

Директор Департаменту земельних ресурсів Валентина ПЕЛИХ

Справа 608050180

Код земельної ділянки:	88:199:0014
Площа:	0.2236 га
Адрес земельноїділянки:	Шевченківський район, в межах вуллиць Богдана Хмельницького, Михайла Коцюбинського та В'ячеслава Липинського
Заявник:	КОМУНАЛЬНЕ ПІДПРИЄМСТВО «СПОРТИВНИЙ КОМПЛЕКС «СТАРТ»
Вид та термін користування:	постійне користування
Цільове призначення:	03.15, для будівництва та обслуговування інших будівель громадської забудови

Матеріали аерофотозйомки 2019 р.
виготовлено за даними АІС ОУЗР

ВИТЯГ
з Державного земельного кадастру про земельну ділянку

Номер витягу	НВ-0002630192023
Дата формування	06.12.2023
Строк дії	три місяці з дати формування
Надано на заяву (запит)	Київська міська рада 06.12.2023, ЗВ-8000110642023

Дані, за якими здійснювався пошук інформації у Державному земельному кадастрі

Кадастровий номер земельної ділянки	8000000000:88:199:0014
Власник (користувач):	
Прізвище, власне ім'я, по батькові (за наявності)/найменування	-----
Податковий номер	-----
Унікальний номер запису в Єдиному державному демографічному реєстрі (за наявності)	-----

Загальні відомості про земельну ділянку

Кадастровий номер	8000000000:88:199:0014
Місце розташування (адміністративно-територіальна одиниця)	м.Київ, Шевченківський р-н, в межах вулиць Богдана Хмельницького, Михайла Коцюбинського та В'ячеслава Липинського
Цільове призначення:	
Категорія земель	Землі житлової та громадської забудови
Вид цільового призначення земельної ділянки	03.15 Для будівництва та обслуговування інших будівель громадської забудови
Обліковий номер масиву, до складу якого входить земельна ділянка	-----
Обліковий номер території, на якій розташовані земельні ділянки, необхідні для розміщення об'єктів, щодо яких відповідно до закону може здійснюватися примусове відчуження земельних ділянок з мотивів суспільної необхідності, до складу якої входить земельна ділянка	-----
Обліковий номер функціональної зони, до складу якої входить земельна ділянка	-----

Обліковий номер контуру об'єкта будівництва та закінченого будівництвом об'єкта, розташованого на земельній ділянці	-----
Обліковий номер меліоративної мережі, складової частини меліоративної мережі, яка забезпечує гідротехнічну меліорацію відповідної земельної ділянки	-----
Обліковий номер об'єкта інженерної інфраструктури, що належить до складу відповідної меліоративної мережі, складової частини меліоративної мережі	-----
Площа земельної ділянки, гектарів	0.2236
Нормативна грошова оцінка, гривень	13647411.08
Дата проведення нормативної грошової оцінки	24.01.2020
Скасований кадастровий номер (номери), у разі коли земельна ділянка створена в результаті поділу/об'єднання	-----

Відомості про державну реєстрацію земельної ділянки

Інформація про документацію із землеустрою, на підставі якої здійснена державна реєстрація земельної ділянки	Проект землеустрою щодо відведення земельних ділянок, 12.03.2004;
Орган, який зареєстрував земельну ділянку	Головне управління земельних ресурсів виконавчого органу Київської міської ради (Київської міської державної адміністрації)
Дата державної реєстрації земельної ділянки	19.11.2004

Відомості про право власності/право постійного користування
згідно з Державним реєстром речових прав на нерухоме майно

Вид права	Право власності
Інформація про власників (користувачів) земельної ділянки	
Прізвище, власне ім'я, по батькові (за наявності)/найменування	ТЕРИТОРІАЛЬНА ГРОМАДА В ОСОБІ КИЇВСЬКОЇ МІСЬКОЇ РАДИ
Громадянство	Відомості з ДРРП не надходили
Реквізити документа, що посвідчує особу	Відомості з ДРРП не надходили
Податковий номер/номер та серія (за наявності) паспорта фізичної особи	22883141
Унікальний номер запису в Єдиному державному демографічному реєстрі (за наявності)	Відомості з ДРРП не надходили
Місце проживання/ місцезнаходження	Відомості з ДРРП не надходили
Частка у спільній власності	1/1
Документ, який є підставою для виникнення права	Пункт 3 розділу II Прикінцевих та перехідних положень Закону України "Про внесення змін до деяких законодавчих актів України щодо розмежування земель державної та комунальної власності", Верховна Рада України 06.09.2012 5245-17; заява про державну реєстрацію прав та їх обтяжень (щодо права власності), Київська міська рада 01.04.2015 10856849;
Документ, що посвідчує право	-----

Вид права	Право постійного користування земельною ділянкою
Інформація про власників (користувачів) земельної ділянки	
Прізвище, власне ім'я, по батькові (за наявності)/найменування	КОМУНАЛЬНЕ ПІДПРИЄМСТВО"СПОРТИВНИЙ КОМПЛЕКС"
Громадянство	Відомості з ДРРП не надходили
Реквізити документа, що посвідчує особу	Відомості з ДРРП не надходили
Податковий номер/номер та серія (за наявності) паспорта фізичної особи	03768026
Унікальний номер запису в Єдиному державному	Відомості з ДРРП не надходили

демографічному реєстрі (за наявності)	
Місце проживання/ місцезнаходження	Відомості з ДРРП не надходили
Частка у спільній власності	Відомості з ДРРП не надходили
Документ, який є підставою для виникнення права	рішення органу місцевого самоврядування, КИЇВСЬКА МІСЬКА РАДА 20.12.2017 970/3977;
Документ, що посвідчує право	-----

Відомості про оренду, суборенду згідно з Державним реєстром речових прав на нерухоме майно

Орендар:

Прізвище, власне ім'я, по батькові (за наявності)/найменування	Відомості з ДРРП не надходили
Громадянство	Відомості з ДРРП не надходили
Реквізити документа, що посвідчує особу	Відомості з ДРРП не надходили
Податковий номер/номер та серія (за наявності) паспорта фізичної особи	Відомості з ДРРП не надходили
Унікальний номер запису в Єдиному державному демографічному реєстрі (за наявності)	Відомості з ДРРП не надходили
Місце проживання/ місцезнаходження	Відомості з ДРРП не надходили
Площа земельної ділянки, переданої в оренду	Відомості з ДРРП не надходили
Орган, що здійснив державну реєстрацію речового права	Відомості з ДРРП не надходили
Дата державної реєстрації речового права	Відомості з ДРРП не надходили
Строк дії речового права	Відомості з ДРРП не надходили

Суборендар:

Прізвище, власне ім'я, по батькові (за наявності)/найменування	Відомості з ДРРП не надходили
Громадянство	Відомості з ДРРП не надходили
Реквізити документа, що посвідчує особу	Відомості з ДРРП не надходили
Податковий номер/номер та серія (за наявності) паспорта фізичної особи	Відомості з ДРРП не надходили

Унікальний номер запису в Єдиному державному демографічному реєстрі (за наявності)	Відомості з ДРРП не надходили
Місце проживання/ місцезнаходження	Відомості з ДРРП не надходили
Площа земельної ділянки (її частини), переданої в суборенду	Відомості з ДРРП не надходили
Обліковий номер частини земельної ділянки, на яку поширюється дія договору суборенди	Відомості з ДРРП не надходили
Орган, що здійснив державну реєстрацію речового права	Відомості з ДРРП не надходили
Дата державної реєстрації речового права	Відомості з ДРРП не надходили
Строк дії речового права	Відомості з ДРРП не надходили
Додаткові відомості	-----

Відомості про земельний сервітут згідно з Державним реєстром речових прав на нерухоме майно

Вид сервітуту	Відомості з ДРРП не надходили
Площа земельної ділянки (її частини), на яку поширюється дія сервітуту	Відомості з ДРРП не надходили
Обліковий номер земельної ділянки (її частини), на яку поширюється дія сервітуту	Відомості з ДРРП не надходили
Підстава для встановлення земельного сервітуту	Відомості з ДРРП не надходили
Орган, що здійснив державну реєстрацію сервітуту	Відомості з ДРРП не надходили
Дата державної реєстрації сервітуту	Відомості з ДРРП не надходили
Строк дії сервітуту	Відомості з ДРРП не надходили
Додаткові відомості	-----

Відомості про обтяження згідно з Державним реєстром речових прав на нерухоме майно

Вид обтяження	Відомості з ДРРП не надходили
Опис предмета обтяження	Відомості з ДРРП не надходили
Дата державної реєстрації обтяження	Відомості з ДРРП не надходили

Орган, що здійснив державну реєстрацію обтяження	Відомості з ДРРП не надходили
Документ, який є підставою для виникнення обтяження	Відомості з ДРРП не надходили
Додаткові відомості	-----

Відомості про обмеження у використанні земельної ділянки

Вид обмеження у використанні земельної ділянки	Охоронна зона навколо (уздовж) об'єкта зв'язку
Обліковий номер частини земельної ділянки, на яку поширюється дія обмеження у використанні земельної ділянки	-----
Площа земельної ділянки (її частини), на яку поширюється дія обмеження	0.0228 гектарів
Підстава для виникнення обмеження у використанні земельної ділянки	Закон Закон України, Про телекомунікації, № 1280-IV від 18.11.2003
Орган, що здійснив державну реєстрацію обмеження	-----
Дата державної реєстрації обмеження	-----
Строк дії обмеження	безстроково

Вид обмеження у використанні земельної ділянки	Охоронна зона навколо (уздовж) об'єкта енергетичної системи
Обліковий номер частини земельної ділянки, на яку поширюється дія обмеження у використанні земельної ділянки	-----
Площа земельної ділянки (її частини), на яку поширюється дія обмеження	0.0151 гектарів
Підстава для виникнення обмеження у використанні земельної ділянки	Закон Закон України, Про землі енергетики та правовий режим спеціальних зон енергетичних об'єктів, № 2480-VI від 09.07.2010
Орган, що здійснив державну реєстрацію обмеження	-----
Дата державної реєстрації обмеження	-----
Строк дії обмеження	безстроково

Вид обмеження у використанні земельної ділянки	Охоронна зона навколо інженерних комунікацій
Обліковий номер частини земельної ділянки, на яку поширюється дія обмеження у використанні земельної ділянки	-----
Площа земельної ділянки (її частини), на яку поширюється дія обмеження	0.0689 гектарів
Підстава для виникнення обмеження у використанні земельної ділянки	Закон Закон України, Про теплопостачання, № 2633-IV від 02.06.2005
Орган, що здійснив державну реєстрацію обмеження	-----
Дата державної реєстрації обмеження	-----
Строк дії обмеження	безстроково
Вид обмеження у використанні земельної ділянки	Охоронна зона навколо інженерних комунікацій
Обліковий номер частини земельної ділянки, на яку поширюється дія обмеження у використанні земельної ділянки	-----
Площа земельної ділянки (її частини), на яку поширюється дія обмеження	0.0203 гектарів
Підстава для виникнення обмеження у використанні земельної ділянки	Закон Наказ ДЕРЖАВНОГО КОМІТЕТУ УКРАЇНИ У СПРАВАХ МІСТОБУДУВАННЯ І АРХІТЕКТУРИ, Містобудування. Планування і забудова міських і сільських поселень ДБН 360-92**, № 44 від 17.04.1992
Орган, що здійснив державну реєстрацію обмеження	-----
Дата державної реєстрації обмеження	-----
Строк дії обмеження	безстроково
Вид обмеження у використанні земельної ділянки	Зона особливого режиму забудови
Обліковий номер частини земельної ділянки, на яку поширюється дія обмеження у використанні земельної ділянки	-----

Площа земельної ділянки (її частини), на яку поширюється дія обмеження	0.2236 гектарів
Підстава для виникнення обмеження у використанні земельної ділянки	Закон Постанова Кабінету Міністрів України, Про затвердження Порядку визначення меж та режимів використання історичних ареалів населених місць, обмеження господарської діяльності на території історичних ареалів населених місць, № 318 від 13.03.2002
Орган, що здійснив державну реєстрацію обмеження	-----
Дата державної реєстрації обмеження	-----
Строк дії обмеження	безстроково

Інформація про документи, на підставі яких відомості про обмеження у використанні земель внесені до Державного земельного кадастру

Реквізити заяви про державну реєстрацію обмеження у використанні земель	-----
Прізвище, власне ім'я та по батькові (за наявності)/ найменування заявника	-----
Інформація про документи, на підставі яких внесені відомості про обмеження у використанні земель	-----

Відомості про заходи щодо охорони земель і ґрунтів

Назва та напрям заходу	-----
Площа	-----
Товщина родючого шару ґрунту, у тому числі об'єм ґрунтової маси	-----
Кошторисна вартість запроектованих робіт	-----
Строки проведення	-----
Інформація про документи, на підставі яких передбачено здійснення заходу щодо охорони земель і ґрунтів	-----

Відомості про ділянки надр, надані у користування відповідно до спеціальних дозволів на користування надрами та актів про надання гірничих відводів, одержаних в порядку інформаційної взаємодії між Державним земельним кадастром, Держгеонадрами та Держпраці (за наявності)

Реєстраційний номер спеціального дозволу на користування надрами	-----
Дата видачі спеціального дозволу на користування надрами	-----
Підстава для надання спеціального дозволу на користування надрами	-----
Вид користування надрами	-----
Відомості про ділянку надр, що надається у користування	-----
Площа ділянки надр, що надається у користування	-----
Вид корисної копалини	-----
Відомості про особу, якій надано спеціальний дозвіл на користування надрами:	
Прізвище, власне ім'я та по батькові (за наявності)/ найменування	-----
Реєстраційний номер облікової картки платника податків/ серія (за наявності) та номер паспорта фізичної особи/код згідно з ЄДРПОУ	-----
Строк дії спеціального дозволу на користування надрами	-----
Документ, який засвідчує надання гірничого відводу	-----
Відомості про користувача гірничого відводу (за наявності)	
Найменування/ прізвище, власне ім'я та по батькові (за наявності)	-----
Мета надання гірничого відводу	-----
Площа проекції гірничого відводу	-----
Строк дії акта про надання гірничого відводу	-----

Додаток
до витягу з Державного земельного кадастру
про земельну ділянку
від 06.12.2023 р. № НВ-0002630192023

Кадастровий номер земельної ділянки 8000000000:88:199:0014

КАДАСТРОВИЙ ПЛАН ЗЕМЕЛЬНОЇ ДІЛЯНКИ

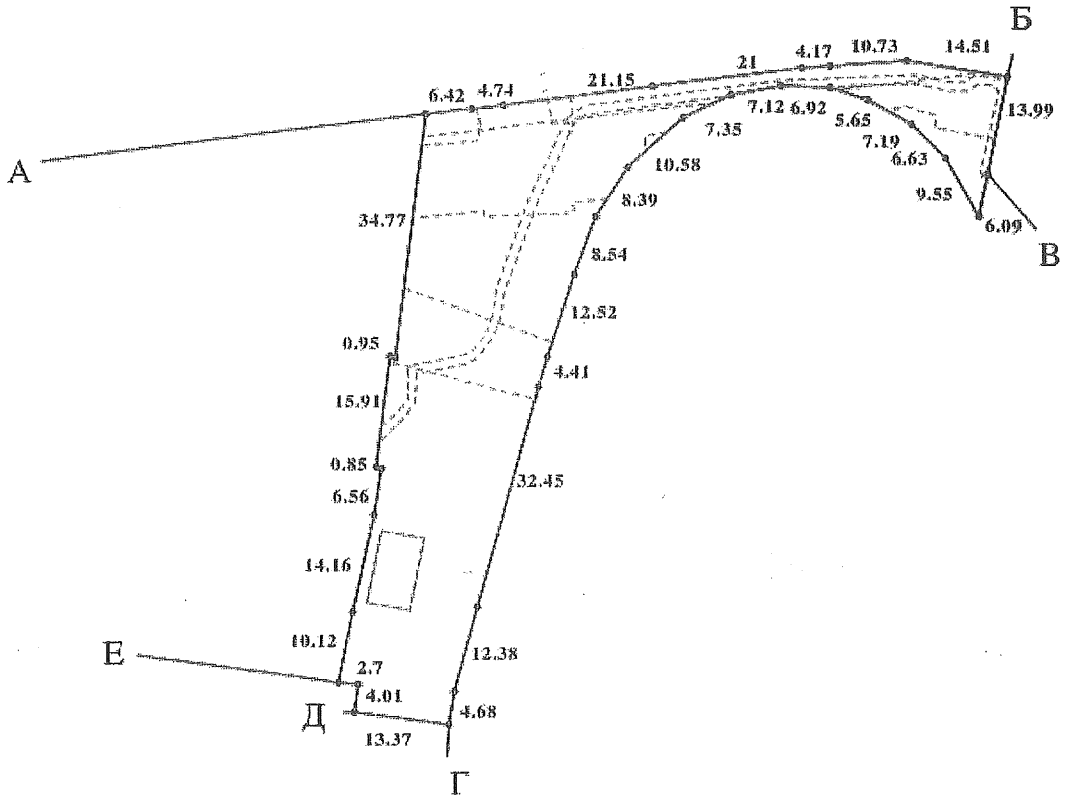

Масштаб 1: 1000

Створено за допомогою програмного забезпечення Державного земельного кадастру.

Умовні позначення:

Опис меж:

Від А до Б Землі загального користування (вул.Чап;
Від Б до В ЖЕК-401;
Від В до Г Підприємство "Учбова спортивна база Велотрек"Авангард";
Від Г до Д Спільне українсько-хорватське підприємс "ГІПЕК";
Від Д до Е Державне публічне акціонерне товариств "Будівельна компанія"Укрбуд";
Від Е до А Комунальне підприємство по утриманню зелених насаджень Шевченківського району м.Києва

Створено за допомогою програмного забезпечення Державного земельного кадастру.

КООРДИНАТИ ПОВОРОТНИХ ТОЧОК МЕЖ ЗЕМЕЛЬНОЇ ДІЛЯНКИ

Номер точки	Назва точки	Відстань (метрів)	Координати (м)	
			X	Y

Місце розташування		м.Київ, Шевченківський р-н, в межах вулиць Богдана Хмельницького, Михайла Коцюбинського та В'ячеслава Липинського
Цільове призначення	Категорія земель	Землі житлової та громадської забудови
	Код цільового призначення	03.15 Для будівництва та обслуговування інших будівель громадської забудови
Площа, гектарів		0.2236
Відомості про перенесення в натуру (на місцевість) меж	охоронних зон, прибережних захисних смуг і пляжних зон, зон санітарної охорони, санітарно-захисних зон і зон особливого режиму використання земель (за наявності)	-----
	земельної ділянки (у разі формування земельної ділянки)	-----
	частини земельної ділянки, на якій може проводитися гідротехнічна меліорація (за наявності)	-----
Відомості про контури об'єктів нерухомого майна, меліоративних мереж, складових частин меліоративних мереж та точки водовиділу, розташовані на земельній ділянці (за наявності)		-----
Відомості про встановлені межові знаки (у разі формування земельної ділянки)		-----

Розробник документації із землеустрою: -----

(прізвище, власне ім'я, по батькові (за наявності) фізичної особи / найменування юридичної особи)

Створено за допомогою програмного забезпечення Державного земельного кадастру.

ЕКСПЛІКАЦІЯ ЗЕМЕЛЬНИХ УГІДЬ

Всього земель, га	У тому числі за земельними угіддями, га:	
	008.00	008.00
1	2	3
Площа земельної ділянки, га 0.2236	0.0064	0.2172

Створено за допомогою програмного забезпечення Державного земельного кадастру.

Заступник міського голови –
секретар Київської міської ради

Терентьєву М. О.
Положишник В. О.
Москалю Д. Д.
Редаренку Я. Ю.
Васильчуку В. В.

Прошу розглянути проєкт рішення від 08.01.2024 № 08/231 - 16/ПР в установленому порядку.

Омельченко А. В.

Для контролю за проходженням та тиражування.

Проконіву В. В.
Старостенко Г. В.
Мондриївському В. М.

Володимир БОНДАРЕНКО

"08" січня 2024 року
№ 08/231 - 16/ПР

08/231-16/ПР
08.01.2024

УКРАЇНА

ВИКОНАВЧИЙ ОРГАН КИЇВСЬКОЇ МІСЬКОЇ РАДИ
(КИЇВСЬКА МІСЬКА ДЕРЖАВНА АДМІНІСТРАЦІЯ)

ДЕПАРТАМЕНТ ЗЕМЕЛЬНИХ РЕСУРСІВ

вул. Хрещатик, 32-а, м. Київ, 01001 тел. (044) 202 78 15
Контактний центр міста Києва (044) 15 51 E-mail: kyivland@kyivcity.gov.ua Код ЄДРПОУ 26199097

08.01.2024 № 05715-СЛ-57899-2

Заступнику міського голови-
секретарю Київської міської ради
Володимиру БОНДАРЕНКУ

Шановний Володимире Володимировичу!

Департамент земельних ресурсів виконавчого органу Київської міської ради (Київської міської державної адміністрації) відповідно до пункту 3 статті 26 Регламенту Київської міської ради, затвердженого рішенням Київської міської ради від 04.11.2021 № 3135/3176, направляє проєкт рішення Київської міської ради «Про надання комунальному підприємству «Спортивний комплекс «Старт» дозволу на розроблення проєкту землеустрою щодо відведення земельної ділянки у постійне користування для обслуговування та експлуатації об'єктів, що забезпечують сучасне використання велотреку в межах вулиць Богдана Хмельницького, Михайла Коцюбинського та В'ячеслава Липинського у Шевченківському районі міста Києва» (справа № 608050180) для подальшого опрацювання.

Додатки:
- проєкт рішення Київської міської ради до справи № 608050180 на 3 арк. в 1 примірнику;
- пояснювальна записка до справи № 608050180 на 3 арк. в 1 примірнику;
- витяг з бази даних міського земельного кадастру на 1 арк. в 1 примірнику;
- матеріали супутникової фотозйомки на 1 арк. в 1 примірнику;
- матеріали справи-клопотання № 608050180 в 1 примірнику.

З повагою

Директор Валентина ПЕЛИХ

Текст проєкту рішення у паперовому вигляді відповідає проєкту в електронному вигляді на USB носії.

Начальник третього відділу управління землеустрою та ринку земель Департаменту земельних ресурсів
Раїса Олещенко

08/231-1600/ПР
15.12.2023

КИЇВСЬКА МІСЬКА РАДА

II СЕСІЯ IX СКЛИКАННЯ

РІШЕННЯ

_____№_____

616163957

Про надання Київському комунальному об'єднанню зеленого будівництва та експлуатації зелених насаджень міста «Київзеленбуд» у постійне користування земельної ділянки для облаштування, утримання та експлуатації зелених насаджень (скверу) на вул. Гетьмана Павла Скоропадського, 25 та на вул. Паньківській, 2 у Голосіївському районі міста Києва

Відповідно до статей 9, 20, 79[1], 83, 92, 116, 122, 123, 186, пункту 23 розділу X «Перехідні положення» Земельного кодексу України, Закону України «Про внесення змін до деяких законодавчих актів України щодо розмежування земель державної та комунальної власності», пункту 34 частини першої статті 26 Закону України «Про місцеве самоврядування в Україні», враховуючи рішення Київської міської ради від 15 листопада 2018 року № 29/6080 «Про надання статусу скверу земельним ділянкам, що знаходяться між будинками №№ 2, 2/25 на вул. Паньківській у Голосіївському районі міста Києва», рішення Київської міської ради від 23 березня 2023 року № 6271/6312 «Про перейменування вулиці Льва Толстого в Голосіївському, Солом'янському і Шевченківському районах міста Києва», розглянувши проєкт землеустрою щодо відведення земельної ділянки та заяву Київського комунального об'єднання зеленого будівництва та експлуатації зелених насаджень міста «Київзеленбуд» від 20 листопада 2023 року № 68015-008054250-031-03, Київська міська рада

ВИРІШИЛА:

1. Затвердити проект землеустрою щодо відведення земельної ділянки Київському комунальному об'єднанню зеленого будівництва та експлуатації

зелених насаджень міста «Київзеленбуд» для облаштування, утримання та експлуатації зелених насаджень (скверу) (зміна цільового призначення) на вул. Гетьмана Павла Скоропадського, 25 та на вул. Паньківській, 2 у Голосіївському районі м. Києва (категорія земель – землі рекреаційного призначення, код виду цільового призначення – 07.08, заява ДЦ від 20 листопада 2023 року № 68015-008054250-031-03, справа **616163957**).

2. Змінити цільове призначення земельної ділянки площею 0,0867 га (кадастровий номер 8000000000:76:049:0003) на вул. Гетьмана Павла Скоропадського, 25 та на вул. Паньківській, 2 у Голосіївському районі міста Києва з «для будівництва житлового будинку з вбудовано-прибудованими нежитловими приміщеннями громадського призначення, з підземним паркінгом» на код виду цільового призначення – 07.08 земельні ділянки загального користування, які використовуються як зелені насадження загального користування.

3. Надати Київському комунальному об'єднанню зеленого будівництва та експлуатації зелених насаджень міста «Київзеленбуд», за умови виконання пункту 4 цього рішення, у постійне користування земельну ділянку площею 0,0867 га (кадастровий номер 8000000000:76:049:0003) на вул. Гетьмана Павла Скоропадського, 25 та на вул. Паньківській, 2 у Голосіївському районі міста Києва для облаштування, утримання та експлуатації зелених насаджень (скверу) (код виду цільового призначення – 07.08 земельні ділянки загального користування, які використовуються як зелені насадження загального користування) із земель комунальної власності територіальної громади міста Києва.

4. Київському комунальному об'єднанню зеленого будівництва та експлуатації зелених насаджень міста «Київзеленбуд»:

4.1. Вжити заходів щодо державної реєстрації права постійного користування земельною ділянкою у порядку, встановленому Законом України «Про державну реєстрацію речових прав на нерухоме майно та їх обтяжень».

4.2. Виконувати обов'язки землекористувача відповідно до вимог статті 96 Земельного кодексу України.

4.3. Забезпечити вільний доступ для прокладання нових, ремонту та експлуатації існуючих інженерних мереж і споруд, що знаходяться в межах земельної ділянки.

4.4. Виконати вимоги, викладені у листі Міністерства культури та інформаційної політики України від 27 липня 2023 року № 06/35/6614-23.

4.5. Вжити заходів щодо внесення до Державного земельного кадастру відомостей про зміну цільового призначення земельної ділянки та щодо державної реєстрації обмежень у її використанні у порядку, визначеному законодавством України і дотримуватись зареєстрованих обмежень.

4.6. Забезпечити виконання вимог Закону України «Про охорону культурної спадщини».

5. Попередити землекористувача, що право користування земельною ділянкою може бути припинено відповідно до статей 141, 143 Земельного кодексу України.

6. Контроль за виконанням цього рішення покласти на постійну комісію Київської міської ради з питань архітектури, містопланування та земельних відносин.

Київський міський голова Віталій КЛИЧКО

ПОДАННЯ:

Заступник голови
Київської міської державної адміністрації
з питань здійснення самоврядних повноважень — Петро ОЛЕНИЧ

Директор Департаменту земельних ресурсів
виконавчого органу Київської міської ради
(Київської міської державної адміністрації) — Валентина ПЕЛИХ

Начальник юридичного управління
Департаменту земельних ресурсів
виконавчого органу Київської міської ради
(Київської міської державної адміністрації) — Дмитро РАДЗІЄВСЬКИЙ

ПОГОДЖЕНО:

Постійна комісія Київської міської ради
з питань архітектури, містопланування
та земельних відносин

Голова — Михайло ТЕРЕНТЬЄВ

Секретар — Юрій ФЕДОРЕНКО

Начальник управління правового
забезпечення діяльності
Київської міської ради — Валентина ПОЛОЖИШНИК

Постійна комісія Київської міської ради
з питань екологічної політики

Голова — Денис МОСКАЛЬ

Секретар — Євгенія КУЛЕБА

До справи
№ 616163957

ПОЯСНЮВАЛЬНА ЗАПИСКА

№ ПЗН-60201 від 29.11.2023

до проєкту рішення Київської міської ради:

Про надання Київському комунальному об'єднанню зеленого будівництва та експлуатації зелених насаджень міста «Київзеленбуд» у постійне користування земельної ділянки для облаштування, утримання та експлуатації зелених насаджень (скверу) на вул. Гетьмана Павла Скоропадського, 25 та на вул. Паньківській, 2 у Голосіївському районі міста Києва

1. Юридична особа:

Назва	*Київське комунальне об'єднання зеленого будівництва та експлуатації зелених насаджень міста «Київзеленбуд»*
Перелік засновників (учасників) юридичної особи	*КИЇВСЬКА МІСЬКА ДЕРЖАВНА АДМІНІСТРАЦІЯ 01044, м. Київ, Шевченківський район, ВУЛИЦЯ ХРЕЩАТИК, будинок 36*
Кінцевий бенефіціарний власник (контролер)	*Відсутній*
Реєстраційний номер:	*від 21.11.2023 № 616163957*

2. Відомості про земельну ділянку (кадастровий № 8000000000:76:049:0003).

Місце розташування (адреса)	*м. Київ, р-н Голосіївський, вул. Гетьмана Павла Скоропадського, 25 та на вул. Паньківській, 2*
Площа	*0,0867 га*
Вид та термін користування	*право в процесі оформлення (постійне користування)*
Категорія земель	*існуюча – не визначено (у Державному земельному кадастрі)*
	проєктна - землі рекреаційного призначення
Цільове призначення	*існуюча – не визначено (у Державному земельному кадастрі)*
	проєктне - 07.08 земельні ділянки загального користування, які використовуються як зелені насадження загального користування (для облаштування, утримання та експлуатації зелених насаджень (скверу))
Нормативна грошова оцінка (за попереднім розрахунком*)	***4 219 538 грн 83 коп.***
**Наведені розрахунки нормативної грошової оцінки не є остаточними і будуть уточнені відповідно до вимог чинного законодавства при оформленні права на земельну ділянку.*	

3. Обґрунтування прийняття рішення.

Відповідно до Земельного кодексу України та Порядку набуття прав на землю із земель комунальної власності у місті Києві, затвердженого рішенням Київської міської ради від 20.04.2017 № 241/2463, Департаментом земельних ресурсів виконавчого органу Київської міської ради (Київської міської державної адміністрації) розроблено проєкт рішення Київської міської ради.

4. Мета прийняття рішення.

Метою прийняття рішення є забезпечення реалізації встановленого Земельним кодексом України права особи на оформлення права користування земельною ділянкою.

5. Особливі характеристики ділянки.

Наявність будівель і споруд на ділянці:	*На земельній ділянці розташовані металева споруда (гараж) та фундамент.*
Наявність ДПТ:	*Детальний план території відсутній.*
Функціональне призначення згідно з Генпланом:	*Відповідно до Генерального плану міста Києва, затвердженого рішенням Київської міської ради від 28.03.2002 № 370/1804, земельна ділянка за функціональним призначенням належить до території житлової середньо- та малоповерхової забудови (існуючі).*
Правовий режим:	*Земельна ділянка належить до земель комунальної власності територіальної громади міста Києва.*
Розташування в зеленій зоні:	*Рішенням Київської міської ради від 15.11.2018 № 29/6080 земельній ділянці надано статус скверу та пунктом 2 цього рішення передбачено внести зміни до до Програми розвитку зеленої зони м. Києва до 2010 року та концепції формування зелених насаджень в центральній частині міста, затвердженої рішенням Київської міської ради від 19.07.2005 № 806/3381, а саме включити вказану земельну ділянку до переліку озеленених територій загального користування міста Києва, що відповідають типологічним ознакам та планувальним вимогам (таблиця № 2).*
Інші особливості:	*Земельна ділянка сформована та зареєстрована у Державному земельному кадастрі на підставі проєкту землеустрою щодо відведення земельної ділянки, розробленого у 2005 році.* *Земельна ділянка на підставі рішення Київської міської ради від 17.03.2005 № 152/2728 передана в оренду на 5 років товариству з обмеженою відповідальністю «РІАЛТІ КОМ» для будівництва житлового будинку з вбудовано-прибудованими нежитловими приміщеннями громадського призначення, з підземним паркінгом.* *Договір оренди земельної ділянки від 17.06.2005 № 79-6-00319 є припиненим 17.06.2010 у силу статті 31 Закону України «Про оренду землі» та пункту 11.3 цього договору, у зв'язку з закінченням строку, на який його було укладено.* *Рішення про поновлення термін дії договору оренди вказаної земельної ділянки Київська міська рада не приймала.* *Згідно з листом Департаменту охорони культурної спадщини виконавчого органу Київської міської ради (Київської міської державної адміністрації) від 03.08.2023 № 066-2761 земельна ділянка розташована в зоні регулювання забудови першої категорії.* *Відповідно до листа Міністерства культури та інформаційної політики України від 27.07.2023 № 06/35/6614-23 земельна ділянка розташована у Центральному історичному ареалі міста Києва.* *Земельна ділянка розташована поза межами червоних ліній.* *Зазначаємо, що Департамент земельних ресурсів не може перебирати на себе повноваження Київської*

	міської ради та приймати рішення про надання або відмову у наданні в постійне користування земельної ділянки, оскільки відповідно до пункту 34 частини першої статті 26 Закону України «Про місцеве самоврядування в Україні» та статей 9, 122 Земельного кодексу України такі питання вирішуються виключно на пленарних засіданнях сільської, селищної, міської ради. *Зазначене підтверджується, зокрема, рішеннями Верховного Суду від 28.04.2021 у справі № 826/8857/16, від 17.04.2018 у справі № 826/8107/16, від 16.09.2021 у справі № 826/8847/16.* *Зважаючи на вказане, цей проєкт рішення направляється для подальшого розгляду Київською міською радою відповідно до її Регламенту.*

6. Стан нормативно-правової бази у даній сфері правового регулювання.

Загальні засади та порядок передачі земельних ділянок у користування зацікавленим особам визначено Земельним кодексом України та Порядком набуття прав на землю із земель комунальної власності у місті Києві, затвердженим рішенням Київської міської ради від 20.04.2017 № 241/2463.

Проєкт рішення не містить інформації з обмеженим доступом у розумінні статті 6 Закону України «Про доступ до публічної інформації».

Проєкт рішення не стосується прав і соціальної захищеності осіб з інвалідністю та не матиме впливу на життєдіяльність цієї категорії.

7. Фінансово-економічне обґрунтування.

Реалізація рішення не потребує додаткових витрат міського бюджету.

Відповідно до Податкового кодексу України та Положення про плату за землю в місті Києві, затвердженого рішенням Київської міської ради від 23.06.2011 № 242/5629 «Про встановлення місцевих податків і зборів у м. Києві» (зі змінами та доповненнями) розрахунковий розмір земельного податку складатиме: 42 195 грн 39 коп. (1 %).

8. Прогноз соціально-економічних та інших наслідків прийняття рішення.

Наслідками прийняття розробленого проєкту рішення стане реалізація зацікавленою особою своїх прав щодо користування земельною ділянкою.

Доповідач: директор Департаменту земельних ресурсів **Валентина ПЕЛИХ.**

Директор Департаменту земельних ресурсів Валентина ПЕЛИХ

ВИТЯГ
з Державного земельного кадастру про земельну ділянку

Номер витягу	НВ-0002672002023
Дата формування	12.12.2023
Строк дії	три місяці з дати формування
Надано на заяву (запит)	Київська міська рада 12.12.2023, ЗВ-8000114742023

Дані, за якими здійснювався пошук інформації у Державному земельному кадастрі

Кадастровий номер земельної ділянки	8000000000:76:049:0004
Власник (користувач):	
Прізвище, власне ім'я, по батькові (за наявності)/найменування	-----
Податковий номер	-----
Унікальний номер запису в Єдиному державному демографічному реєстрі (за наявності)	-----

Загальні відомості про земельну ділянку

Кадастровий номер	8000000000:76:049:0004
Місце розташування (адміністративно-територіальна одиниця)	місто Київ, район Голосіївський, вулиця Паньківська, вул. Толстого Льва, вул. Микільсько-Ботанічна
Цільове призначення:	
Категорія земель	Землі промисловості, транспорту, електронних комунікацій, енергетики, оборони та іншого призначення
Вид цільового призначення земельної ділянки	12.04 Для розміщення та експлуатації будівель і споруд автомобільного транспорту та дорожнього господарства
Обліковий номер масиву, до складу якого входить земельна ділянка	-----
Обліковий номер території, на якій розташовані земельні ділянки, необхідні для розміщення об'єктів, щодо яких відповідно до закону може здійснюватися примусове відчуження земельних ділянок з мотивів суспільної необхідності, до складу якої входить земельна ділянка	-----

Обліковий номер функціональної зони, до складу якої входить земельна ділянка	-----
Обліковий номер контуру об'єкта будівництва та закінченого будівництвом об'єкта, розташованого на земельній ділянці	-----
Обліковий номер меліоративної мережі, складової частини меліоративної мережі, яка забезпечує гідротехнічну меліорацію відповідної земельної ділянки	-----
Обліковий номер об'єкта інженерної інфраструктури, що належить до складу відповідної меліоративної мережі, складової частини меліоративної мережі	-----
Площа земельної ділянки, гектарів	0.3766
Нормативна грошова оцінка, гривень	-----
Дата проведення нормативної грошової оцінки	-----
Скасований кадастровий номер (номери), у разі коли земельна ділянка створена в результаті поділу/об'єднання	-----

Відомості про державну реєстрацію земельної ділянки

Інформація про документацію із землеустрою, на підставі якої здійснена державна реєстрація земельної ділянки	Технічна документація із землеустрою щодо інвентаризації земель, 29.03.2021; КП «Київський інститут земельних відносин», Величко А. Г.
Орган, який зареєстрував земельну ділянку	Відділ у Білгород-Дністровському районі Міськрайонного управління у Білгород-Дністровському районі та м. Білгороді-Дністровському Головного управління Держгеокадастру в Одеській області
Дата державної реєстрації земельної ділянки	21.12.2021

Відомості про право власності / право постійного користування внесені до Поземельної книги, крім відомостей про речові права, що виникли після 1 січня 2013 року

Вид права	-----
Інформація про власників (користувачів) земельної ділянки	
Прізвище, власне ім'я, по батькові (за наявності)/найменування	-----
Громадянство	-----
Реквізити документа, що посвідчує особу	-----
Податковий номер/номер та серія (за наявності) паспорта фізичної особи	-----
Унікальний номер запису в Єдиному державному демографічному реєстрі (за наявності)	-----
Місце проживання/ місцезнаходження	-----
Частка у спільній власності	-----
Документ, який є підставою для виникнення права	-----
Документ, що посвідчує право	-----

Відомості про оренду, суборенду згідно з Державним реєстром земель

Стан відомостей	актуальні
Орендар:	
Прізвище, власне ім'я, по батькові (за наявності)/найменування	-----
Громадянство	-----
Реквізити документа, що посвідчує особу	-----
Податковий номер/номер та серія (за наявності) паспорта фізичної особи	-----
Унікальний номер запису в Єдиному державному демографічному реєстрі (за наявності)	-----
Місце проживання/ місцезнаходження	-----

Площа земельної ділянки, переданої в оренду	-----
Орган, що здійснив державну реєстрацію речового права	-----
Дата державної реєстрації речового права	-----
Строк дії речового права	-----

Суборендар:

Прізвище, власне ім'я, по батькові (за наявності)/найменування	-----
Громадянство	-----
Реквізити документа, що посвідчує особу	-----
Податковий номер/номер та серія (за наявності) паспорта фізичної особи	-----
Унікальний номер запису в Єдиному державному демографічному реєстрі (за наявності)	-----
Місце проживання/ місцезнаходження	-----
Площа земельної ділянки (її частини), переданої в суборенду	-----
Обліковий номер частини земельної ділянки, на яку поширюється дія договору суборенди	-----
Орган, що здійснив державну реєстрацію речового права	-----
Дата державної реєстрації речового права	-----
Строк дії речового права	-----
Додаткові відомості	-----

Відомості про земельний сервітут згідно з Державним реєстром земель

Стан відомостей	актуальні
Вид сервітуту	-----
Площа земельної ділянки (її частини), на яку поширюється дія сервітуту	-----

Обліковий номер земельної ділянки (її частини), на яку поширюється дія сервітуту	-----
Підстава для встановлення земельного сервітуту	-----
Орган, що здійснив державну реєстрацію сервітуту	-----
Дата державної реєстрації сервітуту	-----
Строк дії сервітуту	-----
Додаткові відомості	-----

Відомості про обмеження у використанні земельної ділянки

Вид обмеження у використанні земельної ділянки	Зона регулювання забудови
Обліковий номер частини земельної ділянки, на яку поширюється дія обмеження у використанні земельної ділянки	-----
Площа земельної ділянки (її частини), на яку поширюється дія обмеження	0.3766 гектарів
Підстава для виникнення обмеження у використанні земельної ділянки	Закон Закон України "Про охорону культурної спадщини" від 08.06.2000 №1805-III. Постанова Кабінету Міністрів України "Про затвердження Порядку визначення меж та режимів використання історичних ареалів населених місць, обмеження господарської діяльності на території історичних ареалів населених місць." від 13.03.2002 N 318, розпорядження КМДА "Про внесення змін та доповнень до рішення Виконкому КМР НД від 16.07.79 N 920 "Про уточнення меж історико-культурних заповідників і зон охорони пам'яток історії та культури в м. Києві" від 17.05.2002 N 979. Наказ Міністерства культури і туризму України "Про затвердження науково-проектної документації щодо меж і режимів використання зон охорони пам'яток та історичних ареалів та занесення об'єктів культурної спадщини до Державного реєстру нерухомих пам'яток України" від 03.02.2010 N 58/0/16-10 у редакції наказу Міністерства культури і туризму від 16.06.2011 N 453/0/16-11 08.06.2000
Орган, що здійснив державну реєстрацію обмеження	-----
Дата державної реєстрації обмеження	-----

Строк дії обмеження	безстроково
Вид обмеження у використанні земельної ділянки	Охоронна зона навколо (уздовж) об'єкта транспорту
Обліковий номер частини земельної ділянки, на яку поширюється дія обмеження у використанні земельної ділянки	-----
Площа земельної ділянки (її частини), на яку поширюється дія обмеження	0.1211 гектарів
Підстава для виникнення обмеження у використанні земельної ділянки	Закон ДБН В.2.5-39:2008 «Інженерне обладнання будинків і споруд. Зовнішні мережі та споруди Теплові мережі», затвердженийнаказом Міністерства регіонального розвитку та будівництва України від 09.12.2008 № 568 09.12.2008
Орган, що здійснив державну реєстрацію обмеження	-----
Дата державної реєстрації обмеження	-----
Строк дії обмеження	безстроково
Вид обмеження у використанні земельної ділянки	Охоронна зона навколо (уздовж) об'єкта електрозв'язку
Обліковий номер частини земельної ділянки, на яку поширюється дія обмеження у використанні земельної ділянки	-----
Площа земельної ділянки (її частини), на яку поширюється дія обмеження	0.0934 гектарів
Підстава для виникнення обмеження у використанні земельної ділянки	Закон Постанова Кабінету Міністрів України «Про затвердження Правил охорони ліній електрозв'язку» від 29.01.1996 № 135 29.01.1996
Орган, що здійснив державну реєстрацію обмеження	-----
Дата державної реєстрації обмеження	-----
Строк дії обмеження	безстроково
Вид обмеження у використанні земельної ділянки	Охоронна зона навколо (уздовж) об'єкта енергетичної системи
Обліковий номер частини земельної ділянки, на яку	-----

поширюється дія обмеження у використанні земельної ділянки	
Площа земельної ділянки (її частини), на яку поширюється дія обмеження	0.0602 гектарів
Підстава для виникнення обмеження у використанні земельної ділянки	Закон Постанова Кабінету Міністрів України від 27.12.2022 № 1455 "Про затвердження Правил охорони електричних мереж 27.12.2022
Орган, що здійснив державну реєстрацію обмеження	-----
Дата державної реєстрації обмеження	-----
Строк дії обмеження	безстроково
Вид обмеження у використанні земельної ділянки	Охоронна зона навколо інженерних комунікацій
Обліковий номер частини земельної ділянки, на яку поширюється дія обмеження у використанні земельної ділянки	-----
Площа земельної ділянки (її частини), на яку поширюється дія обмеження	0.0695 гектарів
Підстава для виникнення обмеження у використанні земельної ділянки	Закон ДБН В.2.5-20:2018 «Газопостачання», затверджений наказом Міністерства регіонального розвитку, будівництва та житлово-комунального господарства України від 15.11.2018 № 305 15.11.2018
Орган, що здійснив державну реєстрацію обмеження	-----
Дата державної реєстрації обмеження	-----
Строк дії обмеження	безстроково
Вид обмеження у використанні земельної ділянки	Охоронна зона навколо інженерних комунікацій
Обліковий номер частини земельної ділянки, на яку поширюється дія обмеження у використанні земельної ділянки	-----
Площа земельної ділянки (її частини), на яку поширюється дія обмеження	0.0012 гектарів

Підстава для виникнення обмеження у використанні земельної ділянки	Закон ДБН В.2.5-20:2018 «Газопостачання», затверджений наказом Міністерства регіонального розвитку, будівництва та житлово-комунального господарства України від 15.11.2018 № 305 15.11.2018
Орган, що здійснив державну реєстрацію обмеження	-----
Дата державної реєстрації обмеження	-----
Строк дії обмеження	безстроково
Вид обмеження у використанні земельної ділянки	Охоронна зона навколо інженерних комунікацій
Обліковий номер частини земельної ділянки, на яку поширюється дія обмеження у використанні земельної ділянки	-----
Площа земельної ділянки (її частини), на яку поширюється дія обмеження	0.0044 гектарів
Підстава для виникнення обмеження у використанні земельної ділянки	Закон ДБН В.2.5-20:2018 «Газопостачання», затверджений наказом Міністерства регіонального розвитку, будівництва та житлово-комунального господарства України від 15.11.2018 № 305 15.11.2018
Орган, що здійснив державну реєстрацію обмеження	-----
Дата державної реєстрації обмеження	-----
Строк дії обмеження	безстроково
Вид обмеження у використанні земельної ділянки	Охоронна зона навколо інженерних комунікацій
Обліковий номер частини земельної ділянки, на яку поширюється дія обмеження у використанні земельної ділянки	-----
Площа земельної ділянки (її частини), на яку поширюється дія обмеження	0.0130 гектарів
Підстава для виникнення обмеження у використанні земельної ділянки	Закон ДБН В.2.5-39:2008 «Інженерне обладнання будинків і споруд. Зовнішні мережі та споруди Теплові мережі», затвердженийнаказом Міністерства регіонального розвитку та будівництва України від 09.12.2008 № 568 09.12.2008
Орган, що здійснив державну реєстрацію обмеження	-----

Дата державної реєстрації обмеження	-----
Строк дії обмеження	безстроково
Вид обмеження у використанні земельної ділянки	Зона особливого режиму забудови
Обліковий номер частини земельної ділянки, на яку поширюється дія обмеження у використанні земельної ділянки	-----
Площа земельної ділянки (її частини), на яку поширюється дія обмеження	0.3766 гектарів
Підстава для виникнення обмеження у використанні земельної ділянки	Закон ДБН В.1.1-46:2017 „Інженерний захист територій, будівель і споруд від зсувів та обвалів. Основні положення" від 25.04.2017 № 96 25.04.2017
Орган, що здійснив державну реєстрацію обмеження	-----
Дата державної реєстрації обмеження	-----
Строк дії обмеження	безстроково
Вид обмеження у використанні земельної ділянки	Території в червоних лініях
Обліковий номер частини земельної ділянки, на яку поширюється дія обмеження у використанні земельної ділянки	-----
Площа земельної ділянки (її частини), на яку поширюється дія обмеження	0.3766 гектарів
Підстава для виникнення обмеження у використанні земельної ділянки	Закон Закон України "Про автомобільні дороги" від 08.09.2005 №2862-IV 08.09.2005
Орган, що здійснив державну реєстрацію обмеження	-----
Дата державної реєстрації обмеження	-----
Строк дії обмеження	безстроково
Вид обмеження у використанні земельної ділянки	Історичний ареал населеного місця
Обліковий номер частини земельної ділянки, на яку	-----

поширюється дія обмеження у використанні земельної ділянки	
Площа земельної ділянки (її частини), на яку поширюється дія обмеження	0.3766 гектарів
Підстава для виникнення обмеження у використанні земельної ділянки	Закон Закон України "Про охорону культурної спадщини" від 08.06.2000 №1805-III. Постанова Кабінету Міністрів України "Про затвердження Порядку визначення меж та режимів використання історичних ареалів населених місць, обмеження господарської діяльності на території історичних ареалів населених місць." від 13.03.2002 N 318, розпорядження КМДА "Про внесення змін та доповнень до рішення Виконкому КМР НД від 16.07.79 N 920 "Про уточнення меж історико-культурних заповідників і зон охорони пам'яток історії та культури в м. Києві" від 17.05.2002 N 979. Наказ Міністерства культури і туризму України "Про затвердження науково-проектної документації щодо меж і режимів використання зон охорони пам'яток та історичних ареалів та занесення об'єктів культурної спадщини до Державного реєстру нерухомих пам'яток України" від 03.02.2010 N 58/0/16-10 у редакції наказу Міністерства культури і туризму від 16.06.2011 N 453/0/16-11 08.06.2000
Орган, що здійснив державну реєстрацію обмеження	-----
Дата державної реєстрації обмеження	-----
Строк дії обмеження	безстроково

Інформація про документи, на підставі яких відомості про обмеження у використанні земель внесені до Державного земельного кадастру

Реквізити заяви про державну реєстрацію обмеження у використанні земель	-----
Прізвище, власне ім'я та по батькові (за наявності)/ найменування заявника	-----
Інформація про документи, на підставі яких внесені відомості про обмеження у використанні земель	-----

Відомості про заходи щодо охорони земель і ґрунтів

Назва та напрям заходу	-----
Площа	-----

Товщина родючого шару ґрунту, у тому числі об'єм ґрунтової маси	-----
Кошторисна вартість запроектованих робіт	-----
Строки проведення	-----
Інформація про документи, на підставі яких передбачено здійснення заходу щодо охорони земель і ґрунтів	-----

Відомості про ділянки надр, надані у користування відповідно до спеціальних дозволів на користування надрами та актів про надання гірничих відводів, одержаних в порядку інформаційної взаємодії між Державним земельним кадастром, Держгеонадрами та Держпраці (за наявності)

Реєстраційний номер спеціального дозволу на користування надрами	-----
Дата видачі спеціального дозволу на користування надрами	-----
Підстава для надання спеціального дозволу на користування надрами	-----
Вид користування надрами	-----
Відомості про ділянку надр, що надається у користування	-----
Площа ділянки надр, що надається у користування	-----
Вид корисної копалини	-----
Відомості про особу, якій надано спеціальний дозвіл на користування надрами:	
Прізвище, власне ім'я та по батькові (за наявності)/ найменування	-----
Реєстраційний номер облікової картки платника податків/ серія (за наявності) та номер паспорта фізичної особи/код згідно з ЄДРПОУ	-----
Строк дії спеціального дозволу на користування надрами	-----
Документ, який засвідчує надання гірничого відводу	-----
Відомості про користувача гірничого відводу (за наявності)	

Найменування/ прізвище, власне ім'я та по батькові (за наявності)	-----
Мета надання гірничого відводу	-----
Площа проекції гірничого відводу	-----
Строк дії акта про надання гірничого відводу	-----

Створено за допомогою програмного забезпечення Державного земельного кадастру.

Додаток
до витягу з Державного земельного кадастру
про земельну ділянку
від 12.12.2023 р. № НВ-0002672002023

Кадастровий номер земельної ділянки 8000000000:76:049:0004

КАДАСТРОВИЙ ПЛАН ЗЕМЕЛЬНОЇ ДІЛЯНКИ

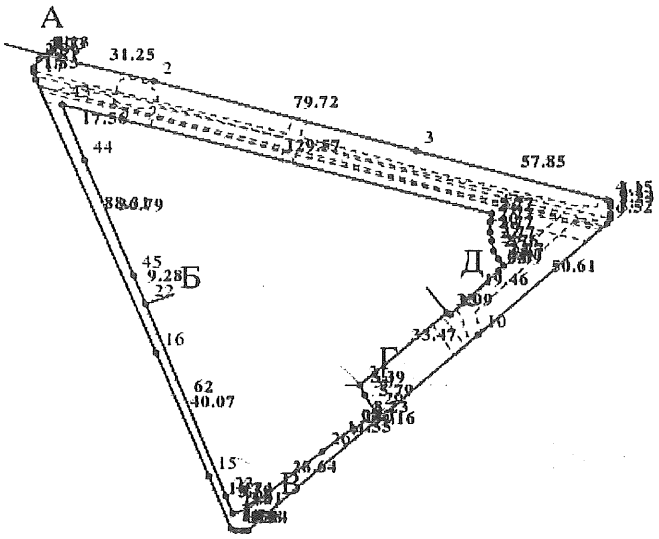

Масштаб 1: 2000

Створено за допомогою програмного забезпечення Державного земельного кадастру.

Умовні позначення:

Опис меж:

Від А до Б землі не надані у власність або користуванн
межах населених пунктів;
Від Б до В Інститут психології ім.Г.С.Костюка Академі
педагогічних наук України;
Від В до Г землі не надані у власність або користуванн
межах населених пунктів;
Від Г до Д ТОВ "РІАЛТІ КОМ";
Від Д до Д землі не надані у власність або користуванн
межах населених пунктів;

Створено за допомогою програмного забезпечення Державного земельного кадастру.

КООРДИНАТИ ПОВОРОТНИХ ТОЧОК МЕЖ ЗЕМЕЛЬНОЇ ДІЛЯНКИ

Номер точки	Назва точки	Відстань (метрів)	Координати (м)	
			X	Y

Місце розташування		місто Київ, район Голосіївський, вулиця Паньківська, вул. Толстого Льва, вул. Микільсько-Ботанічна
Цільове призначення	Категорія земель	Землі промисловості, транспорту, електронних комунікацій, енергетики, оборони та іншого призначення
	Код цільового призначення	12.04 Для розміщення та експлуатації будівель і споруд автомобільного транспорту та дорожнього господарства
Площа, гектарів		0.3766
Відомості про перенесення в натуру (на місцевість) меж	охоронних зон, прибережних захисних смуг і пляжних зон, зон санітарної охорони, санітарно-захисних зон і зон особливого режиму використання земель (за наявності)	-----
	земельної ділянки (у разі формування земельної ділянки)	-----
	частини земельної ділянки, на якій може проводитися гідротехнічна меліорація (за наявності)	-----
Відомості про контури об'єктів нерухомого майна, меліоративних мереж, складових частин меліоративних мереж та точки водовиділу, розташовані на земельній ділянці (за наявності)		-----
Відомості про встановлені межові знаки (у разі формування земельної ділянки)		-----

Створено за допомогою програмного забезпечення Державного земельного кадастру.

Розробник документації із землеустрою: КП «Київський інститут земельних відносин», Величко А. Г.

(прізвище, власне ім'я, по батькові (за наявності) фізичної особи / найменування юридичної особи)

ЕКСПЛІКАЦІЯ ЗЕМЕЛЬНИХ УГІДЬ

Всього земель, га	У тому числі за земельними угіддями, га:
	Вулиці та бульвари (включаючи тротуари), набережні, площі
1	2
Площа земельної ділянки, га 0.3766	0.3766

Створено за допомогою програмного забезпечення Державного земельного кадастру.

Справа 616163957

Код земельної ділянки:	76:049:0003
Площа:	0.0867 га
Адрес земельної ділянки:	Голосіївський район, вул. Гетьмана Павла Скоропадського, 25 та на вул. Паньківській, 2
Заявник:	КИЇВСЬКЕ КОМУНАЛЬНЕ ОБ'ЄДНАННЯ ЗЕЛЕНОГО БУДІВНИЦТВА ТА ЕКСПЛУАТАЦІЇ ЗЕЛЕНИХ НАСАДЖЕНЬ МІСТА «КИЇВЗЕЛЕНБУД»
Вид та термін користування:	постійне користування
Цільове призначення:	07.08, земельні ділянки загального користування, які використовуються як зелені насадження загального користування

Матеріали аерофотозйомки 2019 р.
виготовлено за даними АІС ОУЗР

Заступник міського голови –
секретар Київської міської ради

Терентьєву М. О.
Москалю Д. Д.
Положишник В. О.
Федоренку Я. Ю.

Прошу розглянути проєкт рішення від 15.12.2023 № 08/231 - 1600/ПР в установленому порядку.

Омельченко А. В.

Для контролю за проходженням та тиражування.

Юнаковій С. М.
Прокопіву В. В. – до відома
Старостенко Т. В.

Володимир БОНДАРЕНКО

“15” грудня 2023 року
№ 08/231 - 1600/ПР

08/231-1600/ПР
15.12.2023

УКРАЇНА

ВИКОНАВЧИЙ ОРГАН КИЇВСЬКОЇ МІСЬКОЇ РАДИ
(КИЇВСЬКА МІСЬКА ДЕРЖАВНА АДМІНІСТРАЦІЯ)

ДЕПАРТАМЕНТ ЗЕМЕЛЬНИХ РЕСУРСІВ

вул. Хрещатик, 32-а, м. Київ, 01001 тел. (044) 202 78 15
Контактний центр міста Києва (044) 15 51 E-mail: kyivland@kyivcity.gov.ua Код ЄДРПОУ 26199097

15.12.23 № 05715-СЛ-60201

Заступнику міського голови-
секретарю Київської міської ради
Володимиру БОНДАРЕНКУ

Шановний Володимире Володимировичу!

Департамент земельних ресурсів виконавчого органу Київської міської ради (Київської міської державної адміністрації) відповідно до пункту 3 статті 26 Регламенту Київської міської ради, затвердженого рішенням Київської міської ради від 04.11.2021 № 3135/3176, направляє проєкт рішення Київської міської ради «Про надання Київському комунальному об'єднанню зеленого будівництва та експлуатації зелених насаджень міста «Київзеленбуд» у постійне користування земельної ділянки для облаштування, утримання та експлуатації зелених насаджень (скверу) на вул. Гетьмана Павла Скоропадського, 25 та на вул. Паньківській, 2 у Голосіївському районі міста Києва» (справа № 616163957) для подальшого опрацювання.

Додатки:
- проєкт рішення Київської міської ради до справи № 616163957 на 2 арк. в 1 примірнику;
- пояснювальна записка до справи № 616163957 на 3 арк. в 1 примірнику;
- витяг з бази даних міського земельного кадастру на 1 арк. в 1 примірнику;
- матеріали супутникової фотозйомки на 1 арк. в 1 примірнику;
- заява від 20.11.2023 № 68015-008054250-031-03 на 1 арк. в 1 примірнику;
- проєкт землеустрою щодо відведення земельної ділянки 1 книга в 1 примірнику.

З повагою

Директор Валентина ПЕЛИХ

Текст проєкту рішення у паперовому вигляді відповідає проєкту в електронному вигляді на USB носії.

Головний спеціаліст відділу організаційного забезпечення приймальні Київради з земельних питань
Олена Абреу

08/231-19/ПР
09.01.2024

КИЇВСЬКА МІСЬКА РАДА

II СЕСІЯ IX СКЛИКАННЯ

РІШЕННЯ

_____№_____

418392015

Про надання КИЇВСЬКОМУ КОМУНАЛЬНОМУ ОБ'ЄДНАННЮ ЗЕЛЕНОГО БУДІВНИЦТВА ТА ЕКСПЛУАТАЦІЇ ЗЕЛЕНИХ НАСАДЖЕНЬ МІСТА «КИЇВЗЕЛЕНБУД» земельної ділянки в постійне користування для обслуговування та експлуатації зелених насаджень загального користування від вул. Володимирської, 2 до вул. Великої Житомирської, 36 у Шевченківському районі міста Києва

Відповідно до статей 9, 83, 92, 116, 122, 123, 186 Земельного кодексу України, пункту 34 частини першої статті 26 Закону України «Про місцеве самоврядування в Україні», розглянувши проєкт землеустрою щодо відведення земельної ділянки та заяву КИЇВСЬКОГО КОМУНАЛЬНОГО ОБ'ЄДНАННЯ ЗЕЛЕНОГО БУДІВНИЦТВА ТА ЕКСПЛУАТАЦІЇ ЗЕЛЕНИХ НАСАДЖЕНЬ МІСТА «КИЇВЗЕЛЕНБУД» від 02 листопада 2023 року № 63064-008008604-031-03, Київська міська рада

ВИРІШИЛА:

1. Затвердити проект землеустрою щодо відведення земельної ділянки (кадастровий номер 8000000000:91:157:0047) КИЇВСЬКОМУ КОМУНАЛЬНОМУ ОБ'ЄДНАННЮ ЗЕЛЕНОГО БУДІВНИЦТВА ТА ЕКСПЛУАТАЦІЇ ЗЕЛЕНИХ НАСАДЖЕНЬ МІСТА «КИЇВЗЕЛЕНБУД» для обслуговування та експлуатації зелених насаджень загального користування від вул. Володимирської, 2 до вул. Великої Житомирської, 36 у Шевченківському районі м. Києва (категорія земель – землі рекреаційного призначення, код виду цільового призначення – 07.08 земельні ділянки загального користування, які використовуються як зелені насадження загального користування), заява ДЦ від 02 листопада 2023 року № 63064-008008604-031-03, справа № **418392015**.

2. Змінити вид цільового призначення земельної ділянки площею 1,5095 га (кадастровий номер 8000000000:91:157:0047) від вул. Володимирської, 2 до вул. Великої Житомирської, 36 у Шевченківському районі м. Києва з «іншої комерційної діяльності» на «07.08 земельні ділянки загального користування, які використовуються як зелені насадження загального користування» та віднести її до категорії земель – землі рекреаційного призначення.

3. Надати КИЇВСЬКОМУ КОМУНАЛЬНОМУ ОБ'ЄДНАННЮ ЗЕЛЕНОГО БУДІВНИЦТВА ТА ЕКСПЛУАТАЦІЇ ЗЕЛЕНИХ НАСАДЖЕНЬ МІСТА «КИЇВЗЕЛЕНБУД», за умови виконання пункту 4 цього рішення, в постійне користування земельну ділянку площею 1,5095 га (кадастровий номер 8000000000:91:157:0047) для обслуговування та експлуатації зелених насаджень загального користування (код виду цільового призначення – 07.08) від вул. Володимирської, 2 до вул. Великої Житомирської, 36 у Шевченківському районі міста Києва із земель комунальної власності територіальної громади міста Києва.

4. КИЇВСЬКОМУ КОМУНАЛЬНОМУ ОБ'ЄДНАННЮ ЗЕЛЕНОГО БУДІВНИЦТВА ТА ЕКСПЛУАТАЦІЇ ЗЕЛЕНИХ НАСАДЖЕНЬ МІСТА «КИЇВЗЕЛЕНБУД»:

4.1. Виконувати обов'язки землекористувача відповідно до вимог статті 96 Земельного кодексу України.

4.2. Вжити заходів щодо державної реєстрації права постійного користування земельною ділянкою у порядку, встановленому Законом України «Про державну реєстрацію речових прав на нерухоме майно та їх обтяжень».

4.3. Забезпечити вільний доступ для прокладання нових, ремонту та експлуатації існуючих інженерних мереж і споруд, що знаходяться в межах земельної ділянки.

4.4. Вжити заходів щодо внесення до Державного земельного кадастру відомостей про категорію земель та зміну цільового призначення земельної ділянки в порядку, визначеному законодавством України.

4.5. Вжити заходів щодо державної реєстрації обмежень у використанні земельної ділянки у порядку, встановленому Законом України «Про Державний земельний кадастр» та дотримуватися зареєстрованих обмежень.

4.6. Дотримуватися вимог Закону України «Про охорону культурної спадщини», Закону України «Про охорону археологічної спадщини», зокрема, зазначених у листі Міністерства культури та інформаційної політики України від 11 жовтня 2023 року № 06/35/8812-23.

5. Попередити землекористувача, що використання земельної ділянки не за цільовим призначенням тягне за собою припинення права користування нею відповідно до вимог статей 141, 143 Земельного кодексу України.

6. Контроль за виконанням цього рішення покласти на постійну комісію Київської міської ради з питань архітектури, містопланування та земельних відносин.

Київський міський голова Віталій КЛИЧКО

ПОДАННЯ:

Заступник голови
Київської міської державної адміністрації
з питань здійснення самоврядних повноважень — Петро ОЛЕНИЧ

Директор Департаменту земельних ресурсів
виконавчого органу Київської міської ради
(Київської міської державної адміністрації) — Валентина ПЕЛИХ

Начальник юридичного управління
Департаменту земельних ресурсів
виконавчого органу Київської міської ради
(Київської міської державної адміністрації) — Дмитро РАДЗІЄВСЬКИЙ

ПОГОДЖЕНО:

Постійна комісія Київської міської ради
з питань архітектури, містопланування
та земельних відносин

Голова — Михайло ТЕРЕНТЬЄВ

Секретар — Юрій ФЕДОРЕНКО

Начальник управління правового
забезпечення діяльності
Київської міської ради — Валентина ПОЛОЖИШНИК

Постійна комісія Київської міської ради
з питань екологічної політики

Голова — Денис МОСКАЛЬ

Секретар — Євгенія КУЛЕБА

До справи
№ 418392015

ПОЯСНЮВАЛЬНА ЗАПИСКА

№ ПЗН-60800 від 12.12.2023

до проєкту рішення Київської міської ради:

Про надання КИЇВСЬКОМУ КОМУНАЛЬНОМУ ОБ'ЄДНАННЮ ЗЕЛЕНОГО БУДІВНИЦТВА ТА ЕКСПЛУАТАЦІЇ ЗЕЛЕНИХ НАСАДЖЕНЬ МІСТА «КИЇВЗЕЛЕНБУД» земельної ділянки в постійне користування для обслуговування та експлуатації зелених насаджень загального користування від вул. Володимирської, 2 до вул. Великої Житомирської, 36 у Шевченківському районі міста Києва

1. Юридична особа:

Назва	*КИЇВСЬКЕ КОМУНАЛЬНЕ ОБ'ЄДНАННЯ ЗЕЛЕНОГО БУДІВНИЦТВА ТА ЕКСПЛУАТАЦІЇ ЗЕЛЕНИХ НАСАДЖЕНЬ МІСТА «КИЇВЗЕЛЕНБУД»*
Перелік засновників (учасників) юридичної особи	*КИЇВСЬКА МІСЬКА ДЕРЖАВНА АДМІНІСТРАЦІЯ Україна, м. Київ, вул. Хрещатик, буд. 36*
Кінцевий бенефіціарний власник (контролер)	*Відсутній*
Реєстраційний номер:	*від 03.11.2023 № 418392015*

2. Відомості про земельну ділянку (кадастровий № 8000000000:91:157:0047).

Місце розташування (адреса)	*м. Київ, р-н Шевченківський, від вул. Володимирської, 2 до вул. Великої Житомирської, 36*
Площа	*1,5095 га*
Вид та термін користування	*право в процесі оформлення (постійне користування)*
Категорія земель	*землі рекреаційного призначення*
Цільове призначення	*07.08 земельні ділянки загального користування, які використовуються як зелені насадження загального користування (для обслуговування та експлуатації зелених насаджень загального користування)*
Нормативна грошова оцінка (за попереднім розрахунком*)	***38 474 432 грн 51 коп.***
**Наведені розрахунки нормативної грошової оцінки не є остаточними і будуть уточнені відповідно до вимог чинного законодавства при оформленні права на земельну ділянку.*	

3. Обґрунтування прийняття рішення.

На замовлення зацікавленої особи землевпорядною організацією розроблено проєкт землеустрою щодо відведення земельної ділянки.

Відповідно до Земельного кодексу України та Порядку набуття прав на землю із земель комунальної власності у місті Києві, затвердженого рішенням Київської міської ради від 20.04.2017 № 241/2463, Департаментом земельних ресурсів виконавчого органу Київської міської ради (Київської міської державної адміністрації) розроблено проєкт рішення Київської міської ради.

4. Мета прийняття рішення.

Метою прийняття рішення є забезпечення реалізації встановленого Земельним кодексом України права особи на оформлення права користування на землю.

5. Особливі характеристики ділянки.

Наявність будівель і споруд на ділянці:	*Земельна ділянка вільна від капітальної забудови.*
Наявність ДПТ:	*Детальний план території відсутній.*
Функціональне призначення згідно з Генпланом:	*Відповідно до Генерального плану міста Києва, затвердженого рішенням Київської міської ради від 28.03.2002 № 370/1804, земельна ділянка за функціональним призначенням частково належить до території зелених насаджень загального користування та частково до території житлової середньо- та малоповерхової забудови.* *Відповідно до Класифікатора видів функціонального призначення територій та їх співвідношення з видами цільового призначення земельних ділянок, наведеного в додатку 60 Порядку ведення Державного земельного кадастру, затвердженого постановою Кабінету Міністрів України від 17.10.2012 № 1051, код виду цільового призначення 07.08 (земельні ділянки загального користування, які використовуються як зелені насадження загального користування) є супутнім видом цільового призначення території житлової середньо- та малоповерхової забудови.*
Правовий режим:	*Земельна ділянка належить до земель комунальної власності територіальної громади міста Києва. Право комунальної власності територіальної громади міста Києва, в особі Київської міської ради зареєстровано в Державному реєстрі речових прав на нерухоме майно 15.03.2016, номер відомостей про речове право: 13754739.*
Розташування в зеленій зоні:	*Відповідно до показників розвитку зеленої зони м. Києва до 2022 року та концепції формування зелених насаджень в центральній частині міста, затверджених рішенням Київської міської ради від 08.07.2021 № 1583/1624 (із змінами та доповненнями), земельна ділянка входить до зеленої зони «Пейзажна алея (у т. ч. схили по вулиці Гончарній, Смирнова-Ласточкіна)».*
Інші особливості:	*Рішенням Київської міської ради від 18.11.2004 № 739/2149 товариству з обмеженою відповідальністю «ШАНС» передано земельну ділянку площею 1,5095 га (кадастровий номер 8000000000:91:157:0047) в оренду на 5 років для будівництва, експлуатації та обслуговування комплексу готелю та бізнес-центру на вул. Великій Житомирській у Шевченківському районі.* *Постановою Окружного адміністративного суду міста Києва від 11.02.2011 № 2а-10571/10/2670, залишеною без змін ухвалою Київського апеляційного адміністративного суду від 07.06.2011 скасовано рішення Київської міської ради від 18.11.2004 № 739/2149.*

	Рішенням Господарського суду міста Києва від 03.10.2013 № 910/9208/13 частково задоволено позов заступника прокурора міста Києва в інтересах держави в особі Київської міської ради до товариства з обмеженою відповідальністю «ШАНС» про розірвання договорів оренди, зобов'язано товариство повернути Київській міській раді, зокрема, земельну ділянку з кадастровим номером 8000000000:91:157:0047. *Крім того, рішенням Господарського суду міста Києва від 03.10.2013 № 910/9208/13 встановлено, що постановою Київського апеляційного господарського суду від 13.12.2010 у справі 25/93 скасовано рішення Господарського суду міста Києва від 13.03.2008, яким було задоволено позов товариства, зокрема, щодо поновлення строку дії договору оренди на 10 років. А отже, договір оренди земельної ділянки припинений.* *Постановою Державної виконавчої служби Шевченківського районного управління юстиції у м. Києві від 21.01.2014 закінчено виконавче провадження щодо виконання рішення Господарського суду міста Києва від 03.10.2013 № 910/9208/13 та повернуто Київській міській раді земельну ділянку площею 1,5095 га кадастровий номер 8000000000:91:157:0047, яка знаходиться, за адресою: вул. Велика Житомирська у Шевченківському районі м. Києва.* *Рішенням Київської міської ради від 22.04.2021 № 659/700 Київському комунальному об'єднанню зеленого будівництва та експлуатації зелених насаджень міста «Київзеленбуд» надано дозвіл на розроблення проєкту землеустрою щодо відведення земельної ділянки від вул. Володимирської, 2 до вул. Великої Житомирської, 3б у Шевченківському районі м. Києва для обслуговування та експлуатації зелених насаджень загального користування.* *Земельна ділянка розташована в архітектурній та археологічній охоронних зонах та в зоні охоронюваного ландшафту, на території пам'ятки ландшафту і історії місцевого значення «Історичний ландшафт Київських гір і долин р. Дніпра», в межах Державного історико-архітектурного заповідника «Стародавній Київ», на території пам'ятки містобудування місцевого значення «вулиця Володимирська та вулиця Терещенківська» та частково на території памятки археології національного значення «Місто Володимира-дитинець стародавнього Києва з фундаментами Десятинної церкви» (лист Міністерства культури та інформаційної політики України від 11.10.2023 № 06/35/8812-23 та Департаменту охорони культурної спадщини виконавчого органу Київської міської ради (Київської міської державної адміністрації) від 09.06.2023 № 066-2058).*

	Зазначаємо, що Департамент земельних ресурсів не може перебирати на себе повноваження Київської міської ради та приймати рішення про надання або відмову в наданні в користування земельної ділянки, оскільки відповідно до пункту 34 частини першої статті 26 Закону України «Про місцеве самоврядування в Україні» та статей 9, 122 Земельного кодексу України такі питання вирішуються виключно на пленарних засіданнях сільської, селищної, міської ради. *Зазначене підтверджується, зокрема, рішеннями Верховного Суду від 28.04.2021 у справі № 826/8857/16, від 17.04.2018 у справі № 826/8107/16, від 16.09.2021 у справі № 826/8847/16.* *Зважаючи на вказане, цей проєкт рішення направляється для подальшого розгляду Київською міською радою відповідно до її Регламенту.*

6. Стан нормативно-правової бази у даній сфері правового регулювання.

Загальні засади та порядок передачі земельних ділянок у користування зацікавленим особам визначено Земельним кодексом України та Порядком набуття прав на землю із земель комунальної власності у місті Києві, затвердженим рішенням Київської міської ради від 20.04.2017 № 241/2463.

Проєкт рішення не містить інформацію з обмеженим доступом у розумінні статті 6 Закону України «Про доступ до публічної інформації».

Проєкт рішення не стосується прав і соціальної захищеності осіб з інвалідністю та не матиме впливу на життєдіяльність цієї категорії.

7. Фінансово-економічне обґрунтування.

Реалізація рішення не потребує додаткових витрат міського бюджету.

Відповідно до Податкового кодексу України та Положення про плату за землю в місті Києві, затвердженого рішенням Київської міської ради від 23.06.2011 № 242/5629 «Про встановлення місцевих податків і зборів у м. Києві» (зі змінами та доповненнями) розрахунковий розмір земельного податку складатиме: **384 744 грн 33 коп. (1%).**

8. Прогноз соціально-економічних та інших наслідків прийняття рішення.

Наслідками прийняття розробленого проєкту рішення стане реалізація зацікавленою особою своїх прав щодо користування земельною ділянкою.

Доповідач: директор Департаменту земельних ресурсів **Валентина ПЕЛИХ.**

Директор Департаменту земельних ресурсів Валентина ПЕЛИХ

Справа 418392015

Код земельної ділянки:	91:157:0047
Площа:	1.5095 га
Адрес земельноїділянки:	Шевченківський район, від вул. Володимирської, 2 до вул. Великої Житомирської, 36
Заявник:	КИЇВСЬКЕ КОМУНАЛЬНЕ ОБ'ЄДНАННЯ ЗЕЛЕНОГО БУДІВНИЦТВА ТА ЕКСПЛУАТАЦІЇ ЗЕЛЕНИХ НАСАДЖЕНЬ МІСТА «КИЇВЗЕЛЕНБУД»
Вид та термін користування:	постійне користування
Цільове призначення:	07.08, земельні ділянки загального користування, які використовуються як зелені насадження загального користування

Матеріали аерофотозйомки 2019 р.
виготовлено за даними АІС ОУЗР

ВИТЯГ
з Державного земельного кадастру про земельну ділянку

Номер витягу	НВ-0000016832024
Дата формування	04.01.2024
Строк дії	три місяці з дати формування
Надано на заяву (запит)	Київська міська рада 04.01.2024, ЗВ-8000001182024

Дані, за якими здійснювався пошук інформації у Державному земельному кадастрі

Кадастровий номер земельної ділянки	8000000000:76:012:0011
Власник (користувач):	
Прізвище, власне ім'я, по батькові (за наявності)/найменування	----
Податковий номер	----
Унікальний номер запису в Єдиному державному демографічному реєстрі (за наявності)	----

Загальні відомості про земельну ділянку

Кадастровий номер	8000000000:76:012:0011
Місце розташування (адміністративно-територіальна одиниця)	м.Київ, р-н Шевченківський, вул. Володимирська, 26, 28 та вул.Золотоворітська, 1, 3
Цільове призначення:	
Категорія земель	Землі промисловості, транспорту, електронних комунікацій, енергетики, оборони та іншого призначення
Вид цільового призначення земельної ділянки	15.03 Для розміщення та постійної діяльності Державної прикордонної служби України
Обліковий номер масиву, до складу якого входить земельна ділянка	----
Обліковий номер території, на якій розташовані земельні ділянки, необхідні для розміщення об'єктів, щодо яких відповідно до закону може здійснюватися примусове відчуження земельних ділянок з мотивів суспільної необхідності, до складу якої входить земельна ділянка	----

Обліковий номер функціональної зони, до складу якої входить земельна ділянка	----
Обліковий номер контуру об'єкта будівництва та закінченого будівництвом об'єкта, розташованого на земельній ділянці	----
Обліковий номер меліоративної мережі, складової частини меліоративної мережі, яка забезпечує гідротехнічну меліорацію відповідної земельної ділянки	----
Обліковий номер об'єкта інженерної інфраструктури, що належить до складу відповідної меліоративної мережі, складової частини меліоративної мережі	----
Площа земельної ділянки, гектарів	0.2096
Нормативна грошова оцінка, гривень	5885308.71
Дата проведення нормативної грошової оцінки	20.04.2017
Скасований кадастровий номер (номери), у разі коли земельна ділянка створена в результаті поділу/об'єднання	----

Відомості про державну реєстрацію земельної ділянки

Інформація про документацію із землеустрою, на підставі якої здійснена державна реєстрація земельної ділянки	Проект землеустрою щодо відведення земельних ділянок, 27.01.2005;
Орган, який зареєстрував земельну ділянку	Головне управління земельних ресурсів виконавчого органу Київради (Київської міської державної адміністрації)
Дата державної реєстрації земельної ділянки	18.07.2005

Створено за допомогою програмного забезпечення Державного земельного кадастру.

Відомості про право власності/право постійного користування згідно з Державним реєстром речових прав на нерухоме майно

Вид права	Право власності
Інформація про власників (користувачів) земельної ділянки	
Прізвище, власне ім'я, по батькові (за наявності)/найменування	ДЕРЖАВА УКРАЇНА В ОСОБІ КИЇВСЬКОЇ МІСЬКОЇ ДЕРЖАВНОЇ АДМІНІСТРАЦІЇ
Громадянство	Відомості з ДРРП не надходили
Реквізити документа, що посвідчує особу	Відомості з ДРРП не надходили
Податковий номер/номер та серія (за наявності) паспорта фізичної особи	00022527
Унікальний номер запису в Єдиному державному демографічному реєстрі (за наявності)	Відомості з ДРРП не надходили
Місце проживання/ місцезнаходження	Відомості з ДРРП не надходили
Частка у спільній власності	1/1
Документ, який є підставою для виникнення права	ЗАКОН УКРАЇНИ «ПРО ВНЕСЕННЯ ЗМІН ДО ДЕЯКИХ ЗАКОНОДАВЧИХ АКТІВ УКРАЇНИ ЩОДО РОЗМЕЖУВАННЯ ЗЕМЕЛЬ ДЕРЖАВНОЇ ТА КОМУНАЛЬНОЇ ВЛАСНОСТІ», ВЕРХОВНА РАДА УКРАЇНИ 06.09.2012 5245-VI;
Документ, що посвідчує право	-----

Вид права	Право постійного користування земельною ділянкою
Інформація про власників (користувачів) земельної ділянки	
Прізвище, власне ім'я, по батькові (за наявності)/найменування	Окрема комендатура охорони і забезпечення Державної прикордонної служби України (військова частина 1498)
Громадянство	Відомості з ДРРП не надходили
Реквізити документа, що посвідчує особу	Відомості з ДРРП не надходили
Податковий номер/номер та серія (за наявності) паспорта фізичної особи	14321955
Унікальний номер запису в Єдиному державному демографічному реєстрі (за наявності)	Відомості з ДРРП не надходили
Місце проживання/ місцезнаходження	Відомості з ДРРП не надходили
Частка у спільній власності	Відомості з ДРРП не надходили
Документ, який є підставою для виникнення права	державний акт на право постійного користування земельною ділянкою зареєстрований в Книзі записів реєстрації державних актів на право власності на землю та на право постійного користування землею, договорів оренди землі за № 01-9-00049, Головне управління земельних ресурсів виконавчого органу Київради (Київської міської державної адміністрації) 18.07.2005 ЯЯ № 392753;
Документ, що посвідчує право	-----

Відомості про оренду, суборенду згідно з Державним реєстром речових прав на нерухоме майно

Орендар:

Прізвище, власне ім'я, по батькові (за наявності)/найменування	Відомості з ДРРП не надходили
Громадянство	Відомості з ДРРП не надходили
Реквізити документа, що посвідчує особу	Відомості з ДРРП не надходили
Податковий номер/номер та серія (за наявності) паспорта фізичної особи	Відомості з ДРРП не надходили
Унікальний номер запису в Єдиному державному демографічному реєстрі (за наявності)	Відомості з ДРРП не надходили
Місце проживання/ місцезнаходження	Відомості з ДРРП не надходили
Площа земельної ділянки, переданої в оренду	Відомості з ДРРП не надходили
Орган, що здійснив державну реєстрацію речового права	Відомості з ДРРП не надходили
Дата державної реєстрації речового права	Відомості з ДРРП не надходили
Строк дії речового права	Відомості з ДРРП не надходили

Суборендар:

Прізвище, власне ім'я, по батькові (за наявності)/найменування	Відомості з ДРРП не надходили
Громадянство	Відомості з ДРРП не надходили
Реквізити документа, що посвідчує особу	Відомості з ДРРП не надходили

Створено за допомогою програмного забезпечення Державного земельного кадастру.

Податковий номер/номер та серія (за наявності) паспорта фізичної особи	Відомості з ДРРП не надходили
Унікальний номер запису в Єдиному державному демографічному реєстрі (за наявності)	Відомості з ДРРП не надходили
Місце проживання/ місцезнаходження	Відомості з ДРРП не надходили
Площа земельної ділянки (її частини), переданої в суборенду	Відомості з ДРРП не надходили
Обліковий номер частини земельної ділянки, на яку поширюється дія договору суборенди	Відомості з ДРРП не надходили
Орган, що здійснив державну реєстрацію речового права	Відомості з ДРРП не надходили
Дата державної реєстрації речового права	Відомості з ДРРП не надходили
Строк дії речового права	Відомості з ДРРП не надходили
Додаткові відомості	----

Відомості про земельний сервітут згідно з Державним реєстром речових прав на нерухоме майно

Вид сервітуту	Відомості з ДРРП не надходили
Площа земельної ділянки (її частини), на яку поширюється дія сервітуту	Відомості з ДРРП не надходили
Обліковий номер земельної ділянки (її частини), на яку поширюється дія сервітуту	Відомості з ДРРП не надходили
Підстава для встановлення земельного сервітуту	Відомості з ДРРП не надходили
Орган, що здійснив державну реєстрацію сервітуту	Відомості з ДРРП не надходили
Дата державної реєстрації сервітуту	Відомості з ДРРП не надходили
Строк дії сервітуту	Відомості з ДРРП не надходили
Додаткові відомості	----

Відомості про обтяження згідно з Державним реєстром речових прав на нерухоме майно

Вид обтяження	Відомості з ДРРП не надходили
Опис предмета обтяження	Відомості з ДРРП не надходили

Дата державної реєстрації обтяження	Відомості з ДРРП не надходили
Орган, що здійснив державну реєстрацію обтяження	Відомості з ДРРП не надходили
Документ, який є підставою для виникнення обтяження	Відомості з ДРРП не надходили
Додаткові відомості	----

Відомості про обмеження у використанні земельної ділянки

Вид обмеження у використанні земельної ділянки	----
Обліковий номер частини земельної ділянки, на яку поширюється дія обмеження у використанні земельної ділянки	----
Площа земельної ділянки (її частини), на яку поширюється дія обмеження	----
Підстава для виникнення обмеження у використанні земельної ділянки	----
Орган, що здійснив державну реєстрацію обмеження	----
Дата державної реєстрації обмеження	----
Строк дії обмеження	----

Інформація про документи, на підставі яких відомості про обмеження у використанні земель внесені до Державного земельного кадастру

Реквізити заяви про державну реєстрацію обмеження у використанні земель	----
Прізвище, власне ім'я та по батькові (за наявності)/ найменування заявника	----
Інформація про документи, на підставі яких внесені відомості про обмеження у використанні земель	----

Відомості про заходи щодо охорони земель і грунтів

Назва та напрям заходу	----

Площа	----
Товщина родючого шару ґрунту, у тому числі об'єм грунтової маси	----
Кошторисна вартість запроектованих робіт	----
Строки проведення	----
Інформація про документи, на підставі яких передбачено здійснення заходу щодо охорони земель і грунтів	----

Відомості про ділянки надр, надані у користування відповідно до спеціальних дозволів на користування надрами та актів про надання гірничих відводів, одержаних в порядку інформаційної взаємодії між Державним земельним кадастром, Держгеонадрами та Держпраці (за наявності)

Реєстраційний номер спеціального дозволу на користування надрами	----
Дата видачі спеціального дозволу на користування надрами	----
Підстава для надання спеціального дозволу на користування надрами	----
Вид користування надрами	----
Відомості про ділянку надр, що надається у користування	----
Площа ділянки надр, що надається у користування	----
Вид корисної копалини	----
Відомості про особу, якій надано спеціальний дозвіл на користування надрами:	
Прізвище, власне ім'я та по батькові (за наявності)/ найменування	----
Реєстраційний номер облікової картки платника податків/ серія (за наявності) та номер паспорта фізичної особи/код згідно з ЄДРПОУ	----
Строк дії спеціального дозволу на користування надрами	----
Документ, який засвідчує надання гірничого відводу	----

Відомості про користувача гірничого відводу (за наявності)	
Найменування/ прізвище, власне ім'я та по батькові (за наявності)	----
Мета надання гірничого відводу	----
Площа проекції гірничого відводу	----
Строк дії акта про надання гірничого відводу	----

Додаток
до витягу з Державного земельного кадастру
про земельну ділянку
від 04.01.2024 р. № НВ-0000016832024

Кадастровий номер земельної ділянки 8000000000:76:012:0011

КАДАСТРОВИЙ ПЛАН ЗЕМЕЛЬНОЇ ДІЛЯНКИ

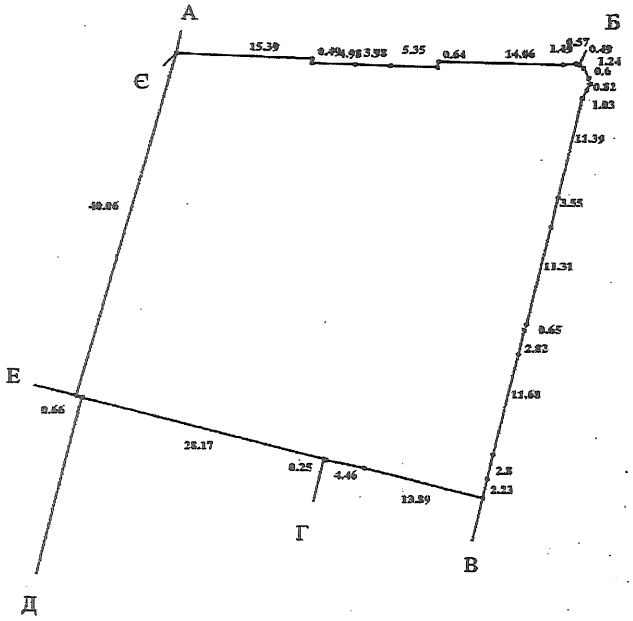

Масштаб 1: 500

Створено за допомогою програмного забезпечення Державного земельного кадастру.

Умовні позначення:

Опис меж:
Від А до Б Землі заг.корис.(вул.Золотоворітська);
Від Б до В Землі заг.корис. (вул. Володимирська);
Від В до Г Комунальне підприємство "Київжитлоспецексплуатація";
Від Г до Д Служба безпеки України;
Від Д до Е Землі заг.корис.(вул.Золотоворітська);
Від Е до Є Землі не надані у власність чи користування
Від Є до А Землі заг.корис.(вул.Золотоворітська);

Створено за допомогою програмного забезпечення Державного земельного кадастру.

КООРДИНАТИ ПОВОРОТНИХ ТОЧОК МЕЖ ЗЕМЕЛЬНОЇ ДІЛЯНКИ

Номер точки	Назва точки	Відстань (метрів)	Координати (м)	
			X	Y

Місце розташування		м.Київ, р-н Шевченківський, вул. Володимирська, 26, 28 та вул.Золотоворітська, 1, 3
Цільове призначення	Категорія земель	Землі промисловості, транспорту, електронних комунікацій, енергетики, оборони та іншого призначення
	Код цільового призначення	15.03 Для розміщення та постійної діяльності Державної прикордонної служби України
Площа, гектарів		0.2096
Відомості про перенесення в натуру (на місцевість) меж	охоронних зон, прибережних захисних смуг і пляжних зон, зон санітарної охорони, санітарно-захисних зон і зон особливого режиму використання земель (за наявності)	----
	земельної ділянки (у разі формування земельної ділянки)	----
	частини земельної ділянки, на якій може проводитися гідротехнічна меліорація (за наявності)	----
Відомості про контури об'єктів нерухомого майна, меліоративних мереж, складових частин меліоративних мереж та точки водовиділу, розташовані на земельній ділянці (за наявності)		-----
Відомості про встановлені межові знаки (у разі формування земельної ділянки)		-----

Створено за допомогою програмного забезпечення Державного земельного кадастру.

Розробник документації із землеустрою: ----
(прізвище, власне ім'я, по батькові (за наявності) фізичної особи / найменування юридичної особи)

ЕКСПЛІКАЦІЯ ЗЕМЕЛЬНИХ УГІДЬ

Всього земель, га	У тому числі за земельними угіддями, га:
Площа земельної ділянки, га 0.2096	

Створено за допомогою програмного забезпечення Державного земельного кадастру.

Заступник міського голови –
секретар Київської міської ради

Терентьєву М. О.
Москалю Д. Д.
Положишник В. О.

Прошу розглянути проєкт рішення від 09.01.2024 № 08/231 - 19/ПР в установленому порядку.

Омельченко А. В.

Для контролю за проходженням та тиражування.

Юнаковій С. М.
Прокопіву В. В. – до відома

Володимир БОНДАРЕНКО

"09" січня 2024 року
№ 08/231 - 19/ПР

08/231-19/ПР
09.01.2024

УКРАЇНА

ВИКОНАВЧИЙ ОРГАН КИЇВСЬКОЇ МІСЬКОЇ РАДИ
(КИЇВСЬКА МІСЬКА ДЕРЖАВНА АДМІНІСТРАЦІЯ)

ДЕПАРТАМЕНТ ЗЕМЕЛЬНИХ РЕСУРСІВ

вул. Хрещатик, 32-а, м. Київ, 01001 тел. (044) 202 78 15
Контактний центр міста Києва (044) 15 51 E-mail: kyivland@kyivcity.gov.ua Код ЄДРПОУ 26199097

09.01.2024 № 05715-СЛ-60800

Заступнику міського голови-
секретарю Київської міської ради
Володимиру БОНДАРЕНКУ

Шановний Володимире Володимировичу!

Департамент земельних ресурсів виконавчого органу Київської міської ради (Київської міської державної адміністрації) відповідно до частини третьої статті 26 Регламенту Київської міської ради, затвердженого рішенням Київської міської ради від 04.11.2021 № 3135/3176, направляє проєкт рішення Київської міської ради «Про надання КИЇВСЬКОМУ КОМУНАЛЬНОМУ ОБ'ЄДНАННЮ ЗЕЛЕНОГО БУДІВНИЦТВА ТА ЕКСПЛУАТАЦІЇ ЗЕЛЕНИХ НАСАДЖЕНЬ МІСТА «КИЇВЗЕЛЕНБУД» земельної ділянки в постійне користування для обслуговування та експлуатації зелених насаджень загального користування від вул. Володимирської, 2 до вул. Великої Житомирської, 36 у Шевченківському районі міста Києва» (справа № 418392015) для подальшого опрацювання.

Додатки:
- проєкт рішення Київської міської ради до справи № 418392015 на 2 арк. в 1 примірнику;
- пояснювальна записка до справи № 418392015 на 4 арк. в 1 примірнику;
- витяг з бази даних міського земельного кадастру на 1 арк. в 1 примірнику;
- матеріали супутникової фотозйомки на 1 арк. в 1 примірнику;
- проєкт землеустрою щодо відведення земельної ділянки 1 книга в 1 примірнику;
- заява від 02 листопада 2023 року № 63064-008008604-031-03 на 1 арк. в 1 примірнику.

З повагою

Директор Валентина ПЕЛИХ

Текст проєкту рішення у паперовому вигляді відповідає проєкту в електронному вигляді на USB носії.

Начальник третього відділу управління землеустрою та ринку земель Департаменту земельних ресурсів
Раїса Олещенко