2,4

Вх. від 21.12.2020
№08/41390

УКРАЇНА

**ШЕВЧЕНКІВСЬКА РАЙОННА В МІСТІ КИЄВІ ДЕРЖАВНА АДМІНІСТРАЦІЯ**

*вул. Богдана Хмельницького, 24, м. Київ, 01054; тел. (044) 235 17 93, тел/факс 235 51 29*
*E-mail: zag.viddil@shev.kmda.gov.ua, www. shev.kyivcity.gov.ua код ЄДРПОУ 37405111*
*E-mail для електронних звернень громадян: rda.shevchenkivska@kyivcity.gov.ua*

Голові постійної комісії Київської міської ради з питань житлово-комунального господарства та паливно-енергетичного комплексу

Олександру БРОДСЬКОМУ

Про прийняття квартири до комунальної власності територіальної громади міста Києва

Шановний Олександре Яковичу!

До виконавчого органу Київської міської ради (Київської міської державної адміністрації) надійшло звернення від філії «Оператор газотранспортної системи України» АТ «Укртрансгаз» від 02.09.2020 № 2001Вих-20-208 (доручення від 09.09.2020 № 32010) щодо безоплатної передачі з державної до комунальної власності територіальної громади міста Києва квартири № 62 на вул. Деревлянській, 8.

Прийняття до комунальної власності територіальної громади міста Києва об'єктів житлового фонду здійснюється відповідно до Закону України «Про передачу об'єктів права державної та комунальної власності» та Положення про порядок передачі в комунальну власність державного житлового фонду, що перебував у повному господарському віданні або в оперативному управлінні підприємств, установ та організацій, затвердженого постановою Кабінету Міністрів України від 06.11.1995 № 891 «Про затвердження Положення про порядок передачі в комунальну власність державного житлового фонду, що перебував у повному господарському віданні або в оперативному управлінні підприємств, установ та організацій».

Міністерством енергетики та захисту довкілля України прийнято рішення та видано наказ від 28.05.2020 № 348 «Про безоплатну передачу державного майна з балансу АТ «Укртрансгаз» у комунальну власність територіальної громади м. Києва».

Згоду на прийняття до комунальної власності територіальної громади міста Києва та передачу до сфери управління відповідних районних в місті Києві державних адміністрацій об'єктів житлового фонду, у тому числі квартир у багатоквартирних будинках, надано рішенням Київської міської ради від 15.12.2011 № 844/7080 «Про впорядкування прийняття майна до комунальної власності територіальної громади міста Києва, передачі його у володіння та користування, передачі до сфери управління районних в місті Києві державних адміністрацій, закріплення майна на праві господарського відання або оперативного управління».

У зв'язку з введенням з 24.02.2022 в Україні воєнного стану Указом Президента України від 24.02.2022 № 68/2022 «Про утворення військових адміністрацій» Київська міська державна адміністрація набула статусу військової адміністрації та виконує повноваження, визначені законами України «Про військово-цивільні адміністрації» та «Про правовий режим воєнного стану».

У Київської міської військової адміністрації відсутні повноваження виконавчого органу Київської міської ради (Київської міської державної адміністрації), делеговані рішенням Київської міської ради від 15.12.2011 № 844/7080, в частині вирішення питань щодо прийняття майна до комунальної власності територіальної громади міста Києва.

Рішенням Київської міської ради від 27.10.2022 № 5482/5523 «Про деякі питання управління майном територіальної громади міста Києва на період дії воєнного стану» на період дії воєнного стану та протягом 30 днів після його припинення чи скасування районним в місті Києві державним адміністраціям за погодженням з постійною комісією Київської міської ради з питань житлово-комунального господарства та паливно-енергетичного комплексу доручено вирішувати питання, пов'язані з прийняттям до комунальної власності об'єктів житлового фонду, у тому числі: гуртожитків, одноквартирних будинків, квартир у багатоквартирних будинках, кімнат у квартирах та одноквартирних будинках, житлових приміщень у гуртожитках (житлових кімнат, житлових блоків (секцій)) тощо, у тому числі державної форми власності, які знаходяться на території відповідного району міста Києва.

Враховуючи вищевикладене, керуючись пунктом 2 рішення Київської міської ради від 27.10.2022 № 5482/5523 звертаємося з проханням погодити безоплатне прийняття від АТ «Укртрансгаз» до комунальної власності територіальної громади міста Києва та до сфери управління Шевченківської районної в місті Києві державної адміністрації квартири згідно з додатком 1 до цього листа.

Додатки: 1. Перелік квартир, що підлягають прийняттю до комунальної власності територіальної громади міста Києва та до сфери управління Шевченківської районної в місті Києві державної адміністрації на 1 арк. в 1 прим.

2. Копія наказу Міністерства енергетики та захисту довкілля України від 28.05.2020 № 348 на 1 арк. в 1 прим.

3. Копія листа філії «Оператор газотранспортної системи України» АТ «Укртрансгаз» від 02.09.2020 № 2001Вих-20-208 (з додатками) на 28 арк. в 1 прим.

4. Копія листа філії «Оператор газотранспортної системи України» АТ «Укртрансгаз» від 11.10.2023 № 2001Вих-23-80 (з додатком) на 3 арк. в 1 прим.

З повагою

Тимчасово виконувач
обов'язків голови Олександр ПОПОВЦЕВ

Оксана Радіонова 366 59 20
Валентина Сторожук

Додаток 1
до листа від _____ № _____

Перелік квартир, що підлягають прийняттю до комунальної власності територіальної громади міста Києва та до сфери управління Шевченківської районної в місті Києві державної адміністрації

| № | Адреса будинку | Номер квартири | Кількість кімнат | Загальна площа, кв. м | Житлова площа, кв. м | Форма власності | Дата та номер запису про право власності, у Державному реєстрі речових прав на нерухоме майно | Наказ Міністерства енергетики та захисту довкілля України | Суб'єкт управління |
|---|---|---|---|---|---|---|---|---|---|
| 1 | м. Київ, вул. Деревлянська, будинок 8 | 62 | 2 | 114,0 | 75,5 | державна | 25.04.2017 № 20137266 | № 348 від 28.05.2020 | Акціонерне товариство «Укртрансгаз» |

Заступник голови Олег ЧУЗДЮК

# МІНІСТЕРСТВО ЕНЕРГЕТИКИ ТА ЗАХИСТУ ДОВКІЛЛЯ УКРАЇНИ

## НАКАЗ

м. Київ

*Про безоплатну передачу державного майна з балансу АТ «Укртрансгаз» у комунальну власність територіальної громади м. Києва*

Керуючись законами України «Про передачу об'єктів права державної та комунальної власності» та «Про управління об'єктами державної власності»; на підставі протоколу від 21.05.2020 № 4 засідання Постійної комісії, створеної наказом Мінекоенерго від 02.03.2020 № 130 «Про затвердження Положення про Постійну комісію щодо розпорядження державним майном, що належить до сфери управління Мінекоенерго, та майном господарських товариств, щодо яких Мінекоенерго здійснює повноваження з управління корпоративними правами держави, та складу Постійної комісії»; враховуючи згоду Київської міської ради (рішення VIII сесії VI скликання від 15.12.2011 № 844/7080) та клопотання АТ «Укртрансгаз» (листи від 20.02.2020 № 1001ВИХ-20-878, № 1001ВИХ-20-879, № 1001ВИХ-20-880),

**наказую:**

1. Передати безоплатно у комунальну власність територіальної громади м. Києва державне майно, що обліковується на балансі АТ «Укртрансгаз»:

– квартира (інв. № 23260020131009800029) за адресою: м. Київ, вул. Деревлянська, буд. 8, кв. 62;

– квартира (інв. № 23260020331009802030) за адресою: м. Київ, вул. Генерала Матикіна, буд. 4, кв. 11;

– квартира (інв. № 23260020131009800019) за адресою: м. Київ, вул. Теодора Драйзера, буд. 36, кв. 158.

2. Керівнику АТ «Укртрансгаз»:

2.1. Забезпечити в установленому законодавством порядку безоплатну передачу державного майна, зазначеного у пункті 1 цього наказу.

2.2. Надати до Мінекоенерго акт приймання-передачі державного майна, зазначеного у пункті 1 цього наказу.

3. Контроль за виконанням цього наказу покласти на заступника Міністра Юрія БОЙКА.

**В. о. Міністра** **Ольга БУСЛАВЕЦЬ**

ЗГІДНО З ОРИГІНАЛОМ

UB
МІНЕКОЕНЕРГО
№348 від 28.05.2020
БУСЛАВЕЦЬ Ольга (В.о. МІНІСТРА ЕНЕРГЕТИКИ ТА ЗАХИСТУ ДОВКІЛЛЯ)

Акціонерне товариство
«Укртрансгаз»
Філія **«Оператор газотранспортної системи України»**

Україна, 01021, м.Київ,
Кловський узвіз, 9/1
тел.:+38 (044) 461-20-13
tso.utg.ua

ФІЛІЯ
«ОПЕРАТОР
ГАЗОТРАНСПОРТНОЇ
СИСТЕМИ УКРАЇНИ»

Ukrtransgaz
Joint Stock Company
Branch **«Operator of the Gas Transmission System of Ukraine»**

9/1, Klovskyi Uzviz,
Kyiv, 01021, Ukraine
tel.:+38 (044) 461-20-13
tso.utg.ua

**Заступнику голови**
**Шевченківської районної в**
**місті Києві державної**
**адміністрації**
**Олегу ЧУЗДЮКУ**

вул. Богдана Хмельницького, 24,
м. Київ, 01030

Про безоплатне прийняття квартири
до комунальної власності

**Шановний Олеже Олексійовичу!**

У відповідь на лист від 29.09.2023 №109-5932 надаємо належним чином завірену копію Витягу з протоколу конференції трудового колективу філії УМГ «Київтрансгаз» АТ «Укртрансгаз» від «07» грудня 2018р. № 12-02.

**Додаток:** *на 2 арк. в 1 прим.*

**З повагою**
**Генеральний директор** **Юрій ВАСИЛЕНКО**

Шевченківська районна в місті Києві державна адміністрація
Відділ організації діловодства
Вхідний № 109/6229
від 16.10.2023 р.

Денисюк Оксана, (044) 298 8[illegible]

UB
ОГСУ
№2001ВИХ-23-80 від 11.10.2023

# ВИТЯГ З ПРОТОКОЛУ

конференції трудового колективу філії УМГ «Київтрансгаз» АТ «Укртрансгаз»

№ 12-02 м. Київ 07 грудня 2018 р.

Чисельність працівників 232 чол.
Присутні на зборах 210 чол.
Відсутні з поважних причин (хвороба, відпустка, відрядження, роб.зміна) 22 чол.

В роботі приймають участь:
Сьома П.П. - голова первинної профспілкової організації апарату філії УМГ «Київтрансгаз»;
Лохман Т.М. - член первинної профспілкової організації апарату філії УМГ «Київтрансгаз», голова комісії соціального захисту членів профспілки;
Костюченко А.М., Богорад В.О. - члени первинної профспілкової організації апарату філії УМГ «Київтрансгаз», члени комісії соціального захисту членів профспілки; Демчук Н.П., Яцюк Ю.П. – члени первинної профспілкової організації апарату філії УМГ «Київтрансгаз»;
Василенко Ю. Л. - заступник директора з фінансово-економічних питань філії УМГ «Київтрансгаз»;
Опанасенко Л.В. - головний бухгалтер філії УМГ «Київтрансгаз»;
Олифіренко Є.А. - начальник відділу майна та соціального розвитку філії УМГ «Київтрансгаз».

Головував: Сьома П.П.
Секретар: Лохман Т.М.

## ПОРЯДОК ДЕННИЙ:

1. Погодження трудового колективу філії УМГ «Київтрансгаз» на передачу у комунальну власність квартир, що знаходяться на балансі філії УМГ «Київтрансгаз».

## СЛУХАЛИ:

1. Олифіренка Є.А. - начальника відділу майна та соціального розвитку, який доповів, що який доповів, що згідно з дорученням НАК «Нафтогаз України» від 12.11.2013 року №10-5988/1.7-13 та листом ПАТ «УКРТРАНСГАЗ» від 18.11.2013 року, відповідно до Наказу Міненерговугілля від 07.09.2012 року №690 (зі змінами) «Про проведення інвентаризації непрофільних активів НАК «Нафтогаз України», філія УМГ «Київтрансгаз» планує передачу до комунальної власності об'єктів житлової нерухомості, що знаходяться на балансі та не використовуються у виробничій діяльності філії УМГ «Київтрансгаз».

2. Василенка Ю.Л., заступника директора з фінансово-економічних питань філії УМГ «Київтрансгаз», який доповів, що на сьогоднішній день на балансі філії УМГ «Київтрансгаз» обліковуються такі квартири в житлових будинках, на які оформлено право власності, а саме:

| Назва об'єкту | Адреса | Державний інвентарний номер | Документи, що підтверджують виникнення, перехід та припинення права власності на об'єкти |
|---|---|---|---|
| Квартира | м. Київ, вул. Теодора Драйзера, 36, кв. 158 | 23260020131009800019 | Витяг з Державного реєстру речових прав на нерухоме майно про реєстрацію права власності від 25.04.2017, реєстраційний номер 85814905 |
| Квартира | м. Київ, вул. Деревлянська, 8, кв. 62 | 23260020131009800029 | Витяг з Державного реєстру речових прав на нерухоме майно про реєстрацію права власності від 25.04.2017 р., реєстраційний номер 85815808 |

Вищезазначені квартири в житлових будинках жодним чином не використовується у виробничому процесі. Зважаючи на економічну недоцільність утримання на балансі філії УМГ «Київтрансгаз» цих квартир в житлових будинках, вважається за доцільне передати їх до комунальної власності територіальної громади м. Києва до сфери управління Деснянської та Шевченківської районних в м. Києві державних адміністрацій.

3. Сьому П.П., голову первинної профспілкової організації апарату філії УМГ «Київтрансгаз», який доповів, що зазначені квартири в житлових будинках було надано відповідно до чинного законодавства, працівникам філії УМГ «Київтрансгаз», які більше 10 років пропрацювали у філії УМГ «Київтрансгаз», та їх сім'ям, на підставі договору житлового найму від 23.06.2005 №03-08-278 та договору позички від 24.07.2009 №03-08-183, але не передано в комунальну власність. Враховуючи вищезазначене, вважається за доцільне передати зазначені вище квартири в житлових будинках до комунальної власності територіальної громади м. Києва до сфери управління Деснянської та Шевченківської районних в м. Києві державних адміністрацій.

З ОРИГІНАЛОМ ЗГІДНО

ЗГІДНО З ОРИГІНАЛОМ

Василенко Ю.Л.

**ПОСТАНОВИЛИ:**

1. Збори трудового колективу надають згоду на передачу квартир в житлових будинках, що знаходяться на балансі філії УМГ «Київтрансгаз» до комунальної власності територіальної громади м. Києва до сфери управління Деснянської та Шевченківської районних в м. Києві державних адміністрацій:

| Назва об'єкту | Адреса | Державний інвентарний номер | Документи, що підтверджують виникнення, перехід та припинення права власності на об'єкти |
|---|---|---|---|
| Квартира | м. Київ, вул. Теодора Драйзера, 36, кв. 158 | 23260020131009800019 | Витяг з Державного реєстру речових прав на нерухоме майно про реєстрацію права власності від 25.04.2017 р., реєстраційний номер 85814905 |
| Квартира | м. Київ, вул. Деревлянська, 8, кв.62 | 23260020131009800029 | Витяг з Державного реєстру речових прав на нерухоме майно про реєстрацію права власності від 25.04.2017 р., реєстраційний номер 85815808 |

**ГОЛОСУВАЛИ: «ЗА» - одноголосно**

Оригінал протоколу підписали:

**Голова зборів трудового колективу - голова первинної профспілкової організації апарату філії УМГ «Київтрансгаз»** **П. П. Сьома**

**Секретар** **Т. М. Лохман**

Філія «Оператор газотранспортної системи України» м. Київ Україна

Василенко Ю. А.

З ОРИГІНАЛОМ ЗГІДНО

ЗГІДНО З ОРИГІНАЛОМ

Акціонерне товариство
"Укртрансгаз"

Філія "Оператор газотранспортної системи України"
Україна, 01021, м.Київ,
Кловський узвіз, 9/1, 2 поверх
тел.: +38 (044) 461-2013
tso.utg.ua

Joint Stock Company
Ukrtransgaz

Branch "Operator of the Gas Transmission System of Ukraine"
2 floor, 9/1, Klovskyi Uzviz,
Kyiv, 01021, Ukraine
tel.: +38 (044) 461-2013
tso.utg.ua

_____ № _____

на № _____

**Голові Київської міської Державної адміністрації Кличко Віталію Володимировичу**

**Голові Шевченківської районної в м. Києві державної адміністрації Гарязі Олегу Олександровичу**

Київська міська державна адміністрація
08.09.2020 № 32010

У відповідності до Закону України від 03.03.1998 р. №147/98-ВР «Про передачу об'єктів права державної та комунальної власності», Постанови Кабінету Міністрів України від 21.09.1998 р. № 1482 «Про передачу об'єктів права державної та комунальної власності», враховуючи рішення Київської міської ради від 15.12.2011 № 844/7080 «Про впорядкування прийняття до комунальної власності територіальної громади міста Києва, передачі його у володіння та користування, передачі до сфери управління районних в м. Києві державних адміністрацій, закріплення майна на праві господарського відання або оперативного управління» та на виконання наказу Міністерства енергетики та захисту довкілля України № 348 від 28.05.2020 «Про безоплатну передачу державного майна з балансу АТ «Укртрансгаз» у комунальну власність територіальної громади м. Києва (копія додається), на підставі наказу АТ «Укртрансгаз» № 542 від 31.08.2020р (копія додається) прошу прийняти в комунальну власність квартиру, яка розташована за адресою: м. Київ, вулиця Якіра (нова назва вулиці Деревлянська), буд. 8, кв. 62.

Прошу включити до складу комісії з питань передачі об'єктів представників АТ «Укртрансгаз»:

– в. о. генерального директора філії «Оператор ГТС України» АТ «Укртрансгаз» Василенко Юрій Леонідович;

– заступник директора з забезпечення виробництва філії «Оператор ГТС України» (північний регіон) АТ «Укртрансгаз» Тюкавкін Сергій Геннадійович.

Зазначене вище до передачі майно є житловою квартирою, в якій тривалий час та по сьогоднішній день зареєстрований та проживає наш працівник та члени його сім'ї на підставі договору позички (копія додається).

З огляду на зазначене просимо видати ордер на фактично займану житлову площу Недобору Олександру Миколайовичу на двокімнатну квартиру за

UB АТ Укртрансгаз
2001ВИХ-20-208 від 02.09.2020

Подано 07.09.2020 р.
Гол. (Бондаренко Т.П.)

07 ВЕР 2020 (условн. особа)

адресою: м. Київ вулиця Деревлянська, буд. 8, кв.62, житловою площею 74,5 кв.м. на склад сім'ї з чотирьох осіб – він, дружина, син, донька.

Додатки:

- Наказ Міністерства енергетики та захисту довкілля України № 348 від 28.05.2020 «Про безоплатну передачу державного майна з балансу АТ «Укртрансгаз» у комунальну власність територіальної громади м. Києва (копія);
- Наказ АТ «Укртрансгаз» № 542 від 31.08.2020р (копія);
- Наказ "По особовому складу" № 49-к від 01.03.2006 р. (копія);
- Трудовий договір від 01 березня 2006 р. (копія);
- Рішення адміністрації та об'єднаного профспілкового комітету УМГ "Київтрансгаз" про надання квартири за договором найму № 04 від 20 липня 2009 р. (копія);
- Договір № 03-08-183 позички від 24 липня 2009 р. (копія);
- Акт № 1 до договору № 03-08-183 від 24 липня 2009 р. (копія);
- Технічний паспорт на квартиру № 62 у житловому будинку № 8, вул. Якіра, м. Київ (копія);
- Витяг з Державного реєстру речових прав на нерухоме майно про реєстраціє права власності;
- Довідка про залишкову вартість майна;
- Інформаційна довідка Шевченківської районної в м. Києві державної адміністрації № 109.109/опп/11-1152 від 31.07.2020 р. про місце реєстрації членів сім'ї;
- Копії паспорту Недобора О.М.(працівник), картки фізичної особи – платника податків;
- Копії паспорту Недобор Л.І. (дружина), довідки про присвоєння ідентифікаційного номера;
- Копії паспорту, свідоцтва про народження, картки фізичної особи – платника податків Недобор В. О. (донька);
- Копії паспорту, свідоцтва про народження, картки фізичної особи – платника податків Недобора В. О. (син);
- Копія свідоцтва про укладання шлюбу.

**З повагою,**

**В. о генерального директора** **Ю. Л. Василенко**

Конт. тел.: 0503349722; 0504469285

# МІНІСТЕРСТВО ЕНЕРГЕТИКИ ТА ЗАХИСТУ ДОВКІЛЛЯ УКРАЇНИ

## НАКАЗ

м. Київ

*Про безоплатну передачу державного майна з балансу АТ «Укртрансгаз» у комунальну власність територіальної громади м. Києва*

Керуючись законами України «Про передачу об'єктів права державної та комунальної власності» та «Про управління об'єктами державної власності»; на підставі протоколу від 21.05.2020 № 4 засідання Постійної комісії, створеної наказом Мінекоенерго від 02.03.2020 № 130 «Про затвердження Положення про Постійну комісію щодо розпорядження державним майном, що належить до сфери управління Мінекоенерго, та майном господарських товариств, щодо яких Мінекоенерго здійснює повноваження з управління корпоративними правами держави, та складу Постійної комісії»; враховуючи згоду Київської міської ради (рішення VIII сесії VI скликання від 15.12.2011 № 844/7080) та клопотання АТ «Укртрансгаз» (листи від 20.02.2020 № 1001ВИХ-20-878, № 1001ВИХ-20-879, № 1001ВИХ-20-880),

**наказую:**

1. Передати безоплатно у комунальну власність територіальної громади м. Києва державне майно, що обліковується на балансі АТ «Укртрансгаз»:

– квартира (інв. № 23260020131009800029) за адресою: м. Київ, вул. Деревлянська, буд. 8, кв. 62;

– квартира (інв. № 23260020331009802030) за адресою: м. Київ, вул. Генерала Матикіна, буд. 4, кв. 11;

– квартира (інв. № 23260020131009800019) за адресою: м. Київ, вул. Теодора Драйзера, буд. 36, кв. 158.

2. Керівнику АТ «Укртрансгаз»:

2.1. Забезпечити в установленому законодавством порядку безоплатну передачу державного майна, зазначеного у пункті 1 цього наказу.

2.2. Надати до Мінекоенерго акт приймання-передачі державного майна, зазначеного у пункті 1 цього наказу.

3. Контроль за виконанням цього наказу покласти на заступника Міністра Юрія БОЙКА.

**В. о. Міністра** **Ольга БУСЛАВЕЦЬ**

ЗГІДНО З ОРИГІНАЛОМ

UB
МІНЕКОЕНЕРГО
№348 від 28.05.2020
БУСЛАВЕЦЬ Ольга (В.о. МІНІСТРА ЕНЕРГЕТИКИ ТА ЗАХИСТУ ДОВКІЛЛЯ)

НАФТОГАЗ
УКРТРАНСГАЗ

Акціонерне товариство
«Укртрансгаз»

# НАКАЗ

31.08.2020 м. Київ № 542

*Про безоплатну передачу державного майна з балансу філії "Оператор газотранспортної системи України" АТ "Укртрансгаз" у комунальну власність*

На виконання наказу Міністерства енергетики та захисту довкілля України від 28.05.2020 № 348 "Про безоплатну передачу державного майна з балансу АТ "Укртрансгаз" у комунальну власність територіальної громади м. Києва",

**НАКАЗУЮ:**

1. В.о. генерального директора філії "Оператор газотранспортної системи України" Василенку Ю.Л. забезпечити в установленому чинним законодавством порядку:

1.1. Безоплатну передачу у комунальну власність територіальної громади м. Києва державного майна – квартири (інв. № 2326002013100980002 9), за адресою м. Київ, вул. Деревлянська, буд. 8, кв. 62, що обліковується на балансі філії "Оператор газотранспортної системи України" АТ "Укртрансгаз".

1.2. Надання до апарату Товариства акта приймання–передачі в двотижневий термін після передачі зазначеного у п.1.1. об'єкта в комунальну власність.

2. Головному бухгалтеру – директору департаменту бухгалтерського обліку та звітності Чернявському В.А. забезпечити відображення господарської операції у бухгалтерському обліку відповідно до вимог облікової політики АТ "Укртрансгаз".

3. Директору департаменту майна та непрофільних активів Бабошину А.М. забезпечити внесення відповідних змін до Єдиного реєстру державного майна автоматизованої системи "Юридичні особи".

4. Контроль за виконанням цього наказу покласти на директора департаменту майна та непрофільних активів Бабошина А.М.

**Т.в.о. Генерального директора** **В.В. Рудко**

№1001НОД-20-542 від 31.08.2020

НАЦІОНАЛЬНА АКЦІОНЕРНА КОМПАНІЯ "НАФТОГАЗ УКРАЇНИ"

ДОЧІРНЯ КОМПАНІЯ "Укртрансгаз"

Філія "УПРАВЛІННЯ МАГІСТРАЛЬНИХ ГАЗОПРОВОДІВ "КИЇВТРАНСГАЗ""

# НАКАЗ

01.03. 2006р. м.Київ 049 - к

По особовому складу

НЕДОБОРА Олександра Миколайовича призначити на посаду начальника виробничого відділу захисту від корозії з 01 березня 2006 року порядком переведення з Яготинського лінійного виробничого управління магістральних газопроводів з посадовим окладом у розмірі 2150 гривень на місяць з наданням йому житла згідно п.п.46,49 "Правил обліку громадян, які потребують покращення житлових умов, і надання їм жилих приміщень в Українській РСР" від 11.12.84р. №470 і Постанови Кабінету Міністрів України від 02.03.98р. №255 "Про гарантії і компенсації при переїзді на роботу в іншу місцевість".

Підстава: заява, лист на переведення від 17.02.06р. №1195/9-01.

В.о.директора І.Ф.СІРЕНКО

ЗГІДНО З ОРИГІНАЛОМ

З наказом ознайомлений:

НАЧАЛЬНИК ВІДДІЛУ КАДРІВ
філія "Управління магістральних газопроводів "КИЇВТРАНСГАЗ"
Вірно

# ТРУДОВИЙ ДОГОВІР

**про найм спеціаліста**

м.Київ 01 березня 2006 р.

***Дочірня компанія "Укртрансгаз" НАК "Нафтогаз України",*** що іменується далі за текстом Договору - "**Роботодавець**", в особі в.о. директора Філії "Управління магістральних газопроводів "Київтрансгаз" Сіренка І.Ф., який діє на підставі довіреності, зареєстрованої приватним нотаріусом Київського міського нотаріального округу Демченко Л.В., за № 3871 від 30.12.2005 р., з однієї сторони, та гр. ***Недобор Олександр Миколайович,*** названий далі "**Працівник**", з другої сторони, уклали цей договір про наступне:

## І Предмет договору.

**1.1.**За цим договором **Працівник,** який переїхав до м.Києва в зв»язку з переводом його в іншу місцевість, зобов»язується виконувати обов»язки *начальника відділу захисту від корозії* Філії «Управління магістральних газопроводів «Київтрансгаз» ДК «Укртрансгаз», а **Роботодавець** зобов»язується створювати необхідні умови для роботи **Працівника**, виплачувати йому грошову винагороду згідно штатного розпису та надавати соціально-побутові блага, передбачені Колективним договором та чинним законодавством України.

## ІІ Права та обов»язки сторін.

**2.1.Працівник** зобов»язується:

**2.1.1.**Належним чином виконувати обов»язки, визначені посадовою інструкцією *начальника відділу захисту від корозії* Філії «УМГ «Київтрансгаз» ДК «Укртрансгаз».

**2.1.2.**Дотримуватись правил внутрішнього трудового розпорядку, встановлених **Роботодавцем**.

**2.2.**На **Працівника** поширюються всі права, гарантії, пільги та компенсації, передбачені законодавством про працю та Колективним договором.

**2.3.Роботодавець** зобов»язується:

**2.3.1.**Виплачувати **Працівнику** заробітну плату згідно штатного розпису та здійснювати інші виплати, передбачені Колективним договором та чинним законодавством України.

**2.3.2.**Забезпечити **Працівнику** умови праці, необхідні для виконання його трудових обов»язків, передбачені законодавством про працю.

**2.3.3.**На підставі п.49 Правил обліку громадян…, позачергово забезпечити **Працівника** та його сім»ю у складі чотирьох осіб (він, дружина, дочка, син) окремою 3-кімнатною квартирою в м.Києві.

**2.4.Роботодавець** вправі застосовувати до **Працівника** заходи стягнення, передбачені чинним законодавством України.

## III Інші умови

**3.1.**Даний Договір вступає в силу з часу підписання його сторонами та діє протягом невизначеного терміну.

**3.2.**Додаткові обов»язки **Працівникові** можуть бути встановлені за погодженням сторін та оформлені додатковою угодою до цього договору.

**3.3.**Зміни та доповнення до цього Договору вносяться за згодою сторін та оформлюються письмово.

**3.4.**Даний Договір складено у двох примірниках, по одному для кожної із сторін.

| **Роботодавець:** | **Працівник:** |
|---|---|
| Філія УМГ "Київтрансгаз" "Укртрансгаз"НАК "Нафтогаз України" | 07700 м.Яготин, Київської обл., |
| 03065, м. Київ, пр-т Комарова, 44 | пров.Ломоносова, 17 |
| п/р № 26007301241695 у | паспорт СК № 352908, |
| Київському міському | **виданий** Яготинським |
| Відділенні Промінвестбанку, м. Київ, | РВ УМВС України в |
| МФО 322250, код 23517243 | Київській області 27.09.1996 р. |
| **В.о.директора** | |
| **І.Ф.Сіренко** | **О.М.Недобор** |

ФІЛІЯ Управління магістральних газопроводів "КИЇВТРАНСГАЗ" Ідентифікаційний код 23517243

ЗГІДНО З ОРИГІНАЛОМ

НАЦІОНАЛЬНА АКЦІОНЕРНА КОМПАНІЯ «НАФТОГАЗ УКРАЇНИ»

ДОЧІРНЯ КОМПАНІЯ «УКРТРАНСГАЗ»

ФІЛІЯ
«УПРАВЛІННЯ МАГІСТРАЛЬНИХ ГАЗОПРОВОДІВ «КИЇВТРАНСГАЗ»

# РІШЕННЯ
## адміністрації та об'єднаного профспілкового комітету УМГ "Київтрансгаз"

№ 04 м.Київ 20 липня 2009 р.

*Про надання квартири*
*за договором найму*

Адміністрація та об'єднаний профспілковий комітет УМГ «Київтрансгаз», розглянувши заяву начальника відділу захисту від корозії Недобора Олександра Миколайовича щодо надання йому житла разом з його сім'єю, наказ "По особовому складу" №49-к від 01.03.2006 р. про переведення Недобора О.М. з Яготинського ЛВУМГ до апарату управління з призначенням на посаду начальника виробничого відділу захисту від корозії з наданням йому житла та враховуючи звільнення квартири за адресою м. Київ, вул. Якіра, буд.8, кв. 62, яка знаходиться в господарському віданні та на балансі УМГ "Київтрансгаз

**ВИРІШИЛИ:**

1. Надати за договором найму двокімнатну квартиру за адресою м. Київ, вул. Якіра, буд.8, кв. 62 начальнику відділу захисту від корозії Недобору Олександру Миколайовичу з сім'єю.

2. Оформлення надання квартири за договором найму здійснити відповідно до чинного законодавства.

Директор
М.П. Андрішин

Голова об'єднаного профкому
П.В. Поночовний

**Протокол засідання адміністрації УМГ «Київтрансгаз» АТ «Укртрансгаз» та президії ОППО УМГ «Київтрансгаз»**

23 січня 2020р. м. Київ № 3

Присутні : Марчук Я.С., Василенко Ю.Л., Опанасенко Л. В., Сорока Є.І., Лохман Т.І., Бондаренко Т.П., Гордон Ю.Г., Кириленко Т.І.

**Слухали:** Про заяви працівників Недобора О.М., Ганченка М.О., Тюкавкіної Т.В. щодо надання ордерів на фактично зайняту жилу площу сім'ям вказаних працівників, в яких вони зареєстровані та проживають тривалий час:

1. Недобор Олександр Миколайович - м. Київ, вулиця Якіра (нова назва вулиці Деревлянська), буд. 8, кв. 62. Двокімнатна квартира, має житлову площу 74,5 кв. м. З 2009 року надана працівнику та членам його сім'ї, яка складається з чотирьох осіб – він, дружина, син, донька. Додатки до заяви:

- Наказ "По особовому складу" № 49-к від 01.03.2006 р. (копія);
- Трудовий договір від 01 березня 2006 р. (копія);
- Рішення адміністрації та об'єднаного профспілкового комітету УМГ "Київтрансгаз" про надання квартири за договором найму № 04 від 20 липня 2009 р. (копія);
- Договір № 03-08-183 позички від 24 липня 2009 р. (копія);
- Акт № 1 до договору № 03-08-183 від 24 липня 2009 р. (копія);
- Копії паспортів Недобора О.М., Недобор Л.І. (дружина) та копія свідоцтва про народження Недобора В. О. (син), Недобор В. О. (донька);
- Копії свідоцтва про народження Недобора В. О. (син), Недобор В. О. (донька);
- Копія свідоцтва про укладання шлюбу.

2. Ганченко Микола Олександрович - м. Київ, вул

иця Теодора Драйзера, буд.36, кв.158. Однокімнатна квартира житловою площею 17,0 кв. м. З 2005 року надана працівнику та членам його сім'ї, яка складається з трьох осіб – він, дружина, донька. Додатки до заяви:

- Наказ "По особовому складу" №139-к від 01.08.2002 р. (копія);
- Трудовий договір від 01.08.2002 р. (копія);
- Рішення адміністрації та профспілкового комітету апарату управління УМГ «Київтрансгаз» про надання житла №16 від 21.06.2005 р. (копія);
- Договір житлового найму №03-08-278 від 23.06.2005 р. (копія);
- Копії паспортів Ганченко М. О., Ганченко Л. Г. (дружина) та копія свідоцтва про народження Ганченко А. М. (донька);
- Копія свідоцтва про укладання шлюбу.

3.Тюкавкіна Тетяна Володимирівна – м. Київ. вул. Генерала Матикіна, 4, кв.11. Трикімнатна квартира житловою площею 43,2 кв. м. З 2006 року надана працівниці та членам її сім'ї, яка на сьогодні складається з п'яти осіб – вона, чоловік, три сини. З 2017 року з квартири знято статусу "службове житло" у зв'язку з відсутністю виробничої необхідності. Додатки до заяви:

- Наказ "По особовому складу" №5-к від 11.01.2006 р. (копія);
- Рішення Боярської міської ради Києво-Святошинського району № 18/3 від 07.02.2006 р. про надання службової житлової площі в м. Києві (копія);
- Ордер на житлове приміщення № 002967/службове від 10.02.2006 р. (копія);
- Лист № 2401ВН-17-790 від 27.09.2017 про погодження зняття статусу "службове житло" (копія);
- Витяг з Розпорядження Голосіївської районної в м. Києві державної адміністрації № 270 від 24.05.2017 про виключення з числа службових житлових приміщень (копія);
- Копії паспортів Тюкавкіної Т. В., Тюкавкіна С. Г. (чоловік), та Тюкавкіна С. С. (син);
- Копії свідоцтв про народження Тюкавкіна С. С. (син), Тюкавкіна Д. С. (син), Тюкавкіна Д. С, (син);
- Копія свідоцтва про укладання шлюбу.

Пропонується задовільнити заяви працівників Недобора Олександра Миколайовича, Ганченко Миколи Олександровича і Тюкавкіної Тетяни Володимирівни щодо оформлення та надання ордерів на фактично зайняту житлову площу сім'ям вказаних працівників, в яких вони зареєстровані та проживають тривалий час в т.ч. і на сьогоднішній день:

- Недобор Олександр Миколайович – м. Київ, вулиця Якіра (нова назва вулиці Деревлянська), буд. 8, кв. 62;
- Ганченко Микола Олександрович – м. Київ, вулиця Теодора Драйзера, буд.36, кв.158;
- Тюкавкіна Тетяна Володимирівна – м. Київ. вул. Генерала Матикіна, 4, кв.11.

Для цього, клопотати перед Шевченківською РДА, Деснянською РДА, Голосіївською РДА м. Києва видати ордери на фактично зайняту жилу площу сім'ям працівників Недобору Олександру Миколайовичу, Ганченко Миколі Олександровичу і Тюкавкіній Тетяні Володимирівні .

**Голосування:** "За" – одноголосно, "Проти" – немає, "Утримався" – немає.

**ВИРІШИЛИ:**

1. Задовільнити заяви працівників Недобора Олександра Миколайовича, Ганченко Миколи Олександровича і Тюкавкіної Тетяни Володимирівни.

2. Клопотати перед Шевченківською РДА м. Києва щодо видачі ордеру на фактично зайняту жилу площу сім'ї працівника Недобора Олександра Миколайовича на двокімнатну квартиру за адресою: м. Київ вулиця Деревлянська, буд. 8, кв.62, житловою площею 74,5 кв.м. на склад сім'ї з чотирьох осіб – він, дружина, син, донька.

3. Клопотати перед Деснянською РДА м. Києва щодо видачі ордеру на фактично зайняту жилу площу сім'ї працівника Ганченко Миколи Олександровича на однокімнатну квартиру за адресою: м. Київ, вулиця Теодора Драйзера, буд.36, кв.158, житловою площею 17,0 кв. м. на склад сім'ї з трьох осіб – він, дружина, донька.

4. Клопотати перед Голосіївською РДА м. Києва щодо видачі ордеру на фактично зайняту жилу площу сім'ї працівниці Тюкавкіній Тетяні Володимирівні на трикімнатну квартиру житловою площею 43.2 кв. м. за адресою: м. Київ, вулиця Генерала Матикіна, буд. 4, кв.11 на склад сім'ї з п'яти осіб – вона, чоловік, три сини.

**Директор філії**
**УМГ «Київтрансгаз»**
**АТ «Укртрансгаз»** **Ю. Л. Василенко**

**Голова профкому** **Я. С. Марчук**

**Секретар** **Т. П. Бондаренко**

# ДОГОВІР № 03-08-183

## ПОЗИЧКИ

м. Київ **"24" липня 2009 року**

**Дочірня Компанія "Укртрансгаз" Національної акціонерної компанії "Нафтогаз України"**, надалі - **Позичкодавець**, в особі **заступника директора філії Управління магістральних газопроводів "Київтрансгаз"** ***Балабая Олексія Петровича***, який діє на підставі довіреності, зареєстрованої **26 грудня 2008 р.** за **№ 3194** приватним нотаріусом Київського міського нотаріального округу Демченко Л.В., з однієї сторони, та **начальник відділу захисту від корозії УМГ "Київтрансгаз"** ***Недобор Олександр Миколайович***, надалі - **Користувач**, з другої сторони, відповідно до спільного рішення адміністрації та профспілкового комітету Управління № 04 від «20» липня 2009 року, уклали цей Договір про наступне:

## 1. ПРЕДМЕТ ДОГОВОРУ

1.1. **Позичкодавець** надає безоплатно **Користувачу** в користування строком на **49 (сорок дев'ять) років** житло, за адресою: **м.Київ, вул.Якіра № 8, кв. № 62.** Житлове приміщення - квартира загальною площею **113,5 кв.м.**, що складається з ***двох кімнат*** житловою площею **74,5 кв.м**, надалі - Квартира. Квартира обладнана: водопроводом, гарячим водопостачанням, центральним опаленням, каналізацією, сміттєпроводом, електроенергією.

1.2. **Позичкодавець** гарантує, що на момент укладання договору Квартира вільна від будь-яких прав на неї з боку третіх осіб, під арештом не знаходиться та не є предметом застави.

## 2. ОБОВ'ЯЗКИ ТА ПРАВА УПРАВЛІННЯ

2.1. **Позичкодавець** зобов'язаний:

2.1.1. З моменту укладання цього договору надати Квартиру у користування **Користувачу** з оформленням акта прийому-передачі.

2.1.2. Протягом строку користування Квартирою (п.1.1. цього Договору) не перешкоджати своїми діями або бездіяльністю **Користувачу** в здійсненні ним своїх повноважень за цим Договором.

2.1.3. Надати необхідну допомогу для реєстрації **Користувача** та членів його сім'ї у Квартирі.

2.1.4. При реорганізації або ліквідації **Управління** Договір зберігає юридичну

силу і Стороною по ньому з боку **Управління** виступатиме правонаступник.

2.1.5. Прийняти Квартиру після закінчення дії Договору по акту приймання-передачі.

2.2. **Позичкодавець** має право:

2.2.1. Вимагати від Користувача додержання умов цього Договору.

2.2.2. Вимагати від Користувача дотримання Правил користування приміщеннями житлових будинків і прибудинковими територіями, інших нормативних актів стосовно користування житловими приміщеннями, та своєчасного внесення ним плати за житлово-комунальні послуги.

2.2.3. Вживати всіх необхідних заходів для відселення Користувача та членів його сім'ї, якщо будинок (Квартира) загрожує обвалом.

2.2.4. Вимагати в судовому порядку виселення Користувача, членів його сім'ї або інших осіб, які проживають разом з ним, без надання іншого житла, в разі якщо:

- вони систематично псують чи руйнують приміщення або використовують його не за призначенням;
- створюють неможливі умови для спільного проживання з ними в будинку інших мешканців будинку;
- не сплачують у встановлені терміни квартирну плату і плату за житлово-комунальні послуги (комунальні платежі);
- розірвання трудових відносин Користувача з Позичкодавцем з будь-яких умов, крім п. 1 ч. 1 ст. 40 КЗпП України та звільнення у зв'язку з виходом на пенсію.

## 3. ОБОВ'ЯЗКИ ТА ПРАВА КОРИСТУВАЧА

3.1. **Користувач** зобов'язаний:

3.1.1. Відповідно до п. 2.1.1. цього Договору прийняти Квартиру та підписати акт прийому-передачі.

3.1.2. Використовувати Квартиру за призначенням.

3.1.3. Дотримуватися Правил користування приміщеннями житлових будинків і прибудинковими територіями, інших нормативних актів стосовно користування житловими приміщеннями. Своєчасно вживати заходів до усунення виявлених у квартирі несправностей. Не допускати самовільного перепланування квартир, руйнування конструкцій будинку, заміни та перестановки технічного обладнання в Квартирі, а також забезпечувати його роботу, відповідно до вимог законодавства. Забезпечувати цілісність пломб приладів обліку води, тепла та електроенергії, не допускати самовільного втручання в роботу цих приладів.

3.1.4. У встановлені терміни сплачувати квартирну плату і плату за житлово-

відділ договорів
"Міськтрансгаз"

комунальні послуги (комунальні платежі) безпосередньо відповідній експлуатаційній організації згідно наданих рахунків та нести звичайні витрати щодо підтримання належного стану Квартири.

3.1.5. Дотримуватися правил пожежної та електричної безпеки, економно використовувати воду, електричну і теплову енергію.

3.1.6. Допускати у Квартиру для огляду елементів житлового будинку та його обладнання, перевірки показань засобів обліку в денний час, а у разі аварій і в нічний час - працівників підприємств з обслуговування житлового фонду за наявності у них відповідних посвідчень.

3.1.7. Відшкодовувати шкоду, завдану житловому приміщенню або майну інших мешканців будинку, спричинену Користувачем або членами його сім'ї.

3.1.8. При виїзді разом з членами сім'ї з Квартири, а також в разі розірвання трудових відносин Користувача з Позичкодавцем за будь-яких умов, крім п. 1 ч. 1 ст. 40 КЗпП України та звільнення у зв'язку з виходом на пенсію, звільнити і здати її Управлінню в належному технічному і санітарному стані.

3.2. **Користувач** має право:

3.2.1. Користуватися Квартирою одноособово, а також із членами своєї родини (як разом, так і поодинці).

3.2.3. На збереження за ним Квартири у разі тимчасової відсутності його та членів його сім'ї на підставах і в межах строків, передбачених законодавством.

3.2.4. Зареєструватися у встановленому порядку відповідно до законодавства України за місцем розташування Квартири та зареєструвати членів своєї сім'ї.

3.2.5. Користуватися Квартирою протягом строку, зазначеного у п. 1.1. цього Договору, без будь-яких обмежень із боку Управління, що не передбачені цим Договором або чинним законодавством.

3.2.6. У разі проведення капітального ремонту Квартири або будинку, в якому вона розташована, із відселенням Користувача із Квартири, він має право негайно після закінчення ремонту оселитись в Квартирі.

3.2.7. Здійснювати невідокремлені поліпшення Квартири (перепланування, перебудову) після письмового дозволу Позичкодавця.

## 4. КУПІВЛЯ КВАРТИРИ. ПЕРЕДАЧА У ВЛАСНІСТЬ

4.1. Користувач має право при згоді сторін придбати квартиру у власність у відповідності з чинним законодавством.

ВІДДІЛ ДОГОВОРІВ
УМГ "Київтрансгаз"

## 5. ВІДПОВІДАЛЬНІСТЬ СТОРІН

5.1. Сторони несуть взаємну відповідальність за невиконання або неналежне виконання умов цього Договору згідно законодавства.

5.2 Збитки (шкода) заподіяні Користувачем третім особам, у зв'язку з використанням Квартири, відшкодовуються за рахунок Користувача.

## 6. ДОДАТКОВІ УМОВИ

6.1. Квартира передається **Користувачеві** з повним оздобленням всіх приміщень.

6.2. У випадку дострокового розірвання Договору або при його закінченні, витрати, понесені **Користувачем** на проведення невідокремлених поліпшень Квартири компенсуються **Користувачеві Управлінням** за їх ринковою вартістю на дату розірвання цього Договору після їх оцінки незалежною експертизою та з врахуванням нормального зносу.

6.3. У разі виникнення форс-мажорних обставин надзвичайного характеру, включаючи пожежі, землетруси, повені, оповзні, інші стихійні лиха, вибухи, війну, або військові дії, всі витрати, у зв'язку з цими обставинами несе Користувач.

6.4. У випадку смерті Користувача умови цього Договору зберігають свою чинність у відношенні осіб:
**дружини** – ***Недобор Лариси Іванівни,***
***паспорт СК № 455731, виданий 19.02.1997 р. Згурівським РВГУ МВС України в Київській обл.;***
**дочки** – ***Недобор Вікторії Олександрівни;***
**сина** – ***Недобор Віктора Олександровича.***

6.5. Вартість користування житлом, наданим **Користувачу** згідно з цим Договором, включаються до його оподатковуваного доходу відповідно до вимог чинного законодавства про оподаткування доходів фізичних осіб.

6.6. Утримання податку з такого доходу здійснюється **Управлінням** щомісячно шляхом утримання відповідних сум з нарахованої заробітної плати або внесенням **Користувачем** таких сум до каси Управління.

## 7. ЗАКЛЮЧНІ ПОЛОЖЕННЯ

7.1. Цей Договір набирає чинності з моменту його укладення та діє протягом строку, зазначеного в пункті 1.1. цього Договору. По закінченні дії Договору, якщо Сторони не висловлять бажання його розірвати, він вважається пролонгованим на такий самий строк і на тих самих умовах.

7.2. Цей Договір може бути розірвано з ініціативи будь-якої Сторони за наявності умов і в порядку, передбаченому законодавством.

7.3. Зміни в Договорі можуть бути внесені тільки за письмовою згодою Сторін.

7.4. Предмет Договору не може бути предметом застави, гарантії по інших

ВІДДІЛ ДОГОВОРІВ
УМГ "Київтрансгаз"

договорах, уступки права вимоги, переводу боргу та інших угод.

7.5. Цей Договір складено у двох примірниках, по одному для кожної із сторін, які мають однакову юридичну силу. Один примірник знаходиться в Управлінні, другий - у Користувача.

## 8. РЕКВІЗИТИ ТА ПІДПИСИ СТОРІН:

| ПОЗИЧКОДАВЕЦЬ: | КОРИСТУВАЧ : |
|---|---|
| **ДК "УКРТРАНСГАЗ",**<br>**філія УМГ "КИЇВТРАНСГАЗ"** | ***Недобор Олександр Миколайович*** |
| | ***Паспорт серія СК_№ 352908***<br>***Виданий Яготинським РВГУ МВС України в Київській обл.***<br>***«27» вересня 1996 року*** |
| **Заступник директора** | ***ІДН 2552210218*** |
| **О.П.Балабай** | **О.М.Недобор** |

# Акт №1
## до договору № 03-08-183 від 24 липня 2009 року

**м. Київ** **"24" липня 2009 року**

Ми, що нижче підписалися, **заступник директора філії Управління магістральних газопроводів "Київтрансгаз"** ***Балабай Олексій Петрович***, який діє на підставі довіреності, зареєстрованої **26 грудня 2008 р.** за **№ 3194** приватним нотаріусом Київського міського нотаріального округу Демченко Л.В., з однієї сторони, та ***Недобор Олександр Миколайович,*** начальник відділу захисту від корозії УМГ "Київтрансгаз" з другої сторони, склали цей акт про те, що згідно договору **№ 03-08-183 від 24 липня 2009 року** перший передав, а другий прийняв нижче зазначену **Квартиру**, а саме:

Адреса Квартири: **м. Київ, вул. Якіра, дім 8 кв. 62**

| № | Поверх | Номер квартири | Житлова площа | Загальна площа | Кількість кімнат | Примітка |
|---|---|---|---|---|---|---|
| 1. | 2 | 62 | 74,50 м$^2$ | 113,5 м$^2$ | 2 | |

Всього передається **одна квартира** загальною площею **113,5 м$^2$** згідно договору **№ 03-08-183 від 24 липня 2009 року**.

Квартира передається **Користувачеві** з повним оздобленням всіх приміщень.

**ПЕРЕДАВ:**

**Позичкодавець:**
**ДК "УКРТРАНСГАЗ",**
**філія УМГ "КИЇВТРАНСГАЗ"**

**Заступник директора**

**О.П.Балабай**

**ПРИЙНЯВ:**

**Користувач:**
**Недобор Олександр Миколайович**

Паспорт СК 352908
Виданий: Яготинським РВГУ МВС України в Київській області 26.09.1996 р.
ІДН 2552210218

**О.М.Недобор**

ВІДДІЛ ДОГОВОРІВ УМГ "Київтрансгаз"

КИЇВСЬКЕ МІСЬКЕ БЮРО ТЕХНІЧНОЇ ІНВЕНТАРИЗАЦІЇ
та реєстрації права власності на об'єкти нерухомого майна

Область _____ Інвентаризаційна справа 129273/ том3

Район Шевченківський Реєстровий № _____

# ТЕХНІЧНИЙ ПАСПОРТ

на квартиру (~~кімнату, жилий блок, секцію~~) № 62

у житловому будинку (~~гуртожитку~~) № 8

вулиця (провулок, площа). Якіра

місто (селище, село). Київ

| Власник (юридична, фізична,особа) | Дата народження Індентифікаційний номер | Розмір частки власності |
|---|---|---|
| | | |
| | | |
| | | |
| | | |
| | | |
| | | |
| | | |
| | | |
| | | |
| | | |

Інвентаризацію виконав Голубчик
/прізвище/

" 10 " 04 2012 р.

Начальник
/ В. Сенчук /
/підпис, прізвище/

Тех.паспорт склав Голубчик
/підпис, прізвище/

# ТЕХНІЧНА ХАРАКТЕРИСТИКА КВАРТИРИ

1. Квартира посімейного, спільного заселення розташована на 2 поверсі 10 поверхового будинку та складається з 2 кімнат жилою площею 75.5 кв. м., у тому числі:
(непотрібне викреслити)

1-а кімната- 43.2 кв. м., 2-а кімната- 32.3 кв. м., 3-я кімната- _____ кв. м.,

4-а кімната- _____ кв. м., 5-а кімната- _____ кв. м., _____

кухні площею 10.3 кв. м., ванної кімнати _____ кв. м, вбиральні (поєднаної) 2.4/4.5 кв. м.,

шлюз _____ кв. м., коридору 4.9/13.3 кв. м., хол _____ кв. м.,

веранди _____ кв. м., гардеробної _____ кв. м., вбудованої шафи _____ кв. м.

2. Квартира обладнана балконом, (терасою) _____ кв. м, лоджією 3.1 кв. м,

_____

_____
(потрібне підкреслити)

3. Загальна площа квартири 114.0 кв. м.

4. Висота приміщень _____ м.

5. Інвентаризаційна вартість квартири _____

472706 грн. Чотириста сімдесят дві тисячі сімсот шість

6. Загальні відомості про будинок: серія проекту не визн., матеріал зовнішніх стін цегляні, матеріал перекриття залізобетон.

7. Будинок підключено до телефонні мережі, об`єднаної диспетчерської системи та обладнано водопостачанням (горячим, холодним), каналізацією, газопостачанням, опаленням _____
(вказати яким)
електропостачанням, радіотрансляційною мережою, сміттєпроводом, ліфтами, замково-переговірними пристроями, (кодовими замками), телевізійною антеною колективного користування, кабельним телебаченням, _____

_____ (непотрібне викреслити)

# ПЛАН КВАРТИРИ

будинок № 8 вул. Якіра

місто КИЇВ

Масштаб 1:200

ПОВЕРХ 2 ЛІТЕРИ " А "

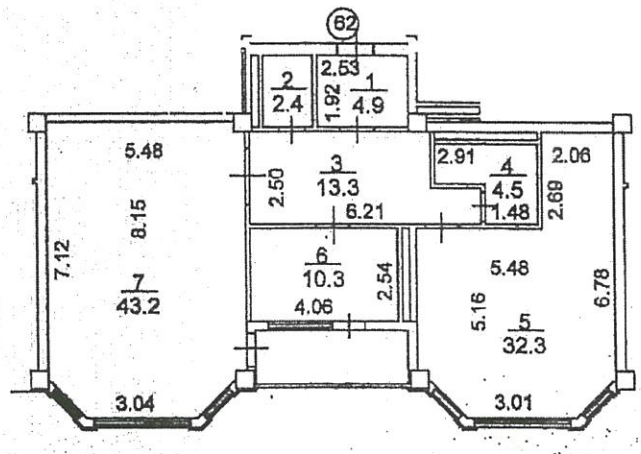

# ДО ВІДОМА ВЛАСНИКА

1. Технічний паспорт на квартиру є додатком до "Свідоцтва про право власності на житло".
2. Переоформлення Технічного паспорту на квартиру проводиться в зв`язку зі зміною власника, а також у зв`язку з перепланування м та переобладнанням квартири.
3. Послуги по оформленню та переоформленню паспорту квартири сплачується власником.

**Інформація з Державного реєстру речових прав на нерухоме майно та Реєстру прав власності на нерухоме майно, Державного реєстру Іпотек, Єдиного реєстру заборон відчуження об'єктів нерухомого майна щодо об'єкта нерухомого майна**

| | |
|---|---|
| Номер інформаційної довідки: | 222422640 |
| Дата, час формування: | 02.09.2020 15:33:18 |
| Підстава формування інформаційної довідки: | пошук через веб-сайт: Рожченко Олег Миколайович |

**Параметри запиту**

| | |
|---|---|
| Пошук в Державному реєстрі речових прав на нерухоме майно про: | права власності, інші речові права, іпотеки, обтяження |
| Адреса / Місцезнаходження: | м.Київ, вулиця Деревлянська, будинок 8, квартира 62 |

## ВІДОМОСТІ З ДЕРЖАВНОГО РЕЄСТРУ РЕЧОВИХ ПРАВ НА НЕРУХОМЕ МАЙНО

**Актуальна інформація про об'єкт нерухомого майна**

| | |
|---|---|
| Реєстраційний номер об'єкта нерухомого майна: | 1233402280000 |
| Об'єкт нерухомого майна: | квартира, об'єкт житлової нерухомості: Так |
| Опис об'єкта: | Загальна площа (кв.м): 114, житлова площа (кв.м): 75.5, Опис: квартира складається з двох житлових кімнат |
| Адреса: | м.Київ, вулиця Деревлянська, будинок 8, квартира 62 |

**Актуальна інформація про право власності**

**Номер запису про право власності / довірчої власності: 20137266**

| | |
|---|---|
| Тип права власності: | Право власності |
| Дата, час державної реєстрації: | 25.04.2017 16:05:27 |
| Державний реєстратор: | приватний нотаріус Клітко Валентина Василівна, Київський міський нотаріальний округ, м.Київ |
| Підстава для державної реєстрації: | Витяг з Єдиного реєстру об'єктів державної власності щодо державного майна, серія та номер: 10-15-7562, виданий 22.04.2016, видавник: Фонд державного майна України; технічний паспорт, серія та номер: інвентаризаційна справа № 129273/том3, виданий 10.04.2012, видавник: КП "Київське міське бюро технічної інвентаризації та реєстрації права власності на об'єкти нерухомого майна" |
| Підстава внесення запису: | Рішення про державну реєстрацію прав та їх обтяжень (з відкриттям розділу), індексний номер: 34933864 від 25.04.2017 17:00:52, приватний нотаріус Клітко Валентина Василівна, Київський міський нотаріальний округ, м.Київ |
| Форма власності: | державна |
| Розмір частки: | 1 |
| Власники: | МІНІСТЕРСТВО ЕНЕРГЕТИКИ ТА ВУГІЛЬНОЇ |

RRP-4H110804C

ПРОМИСЛОВОСТІ УКРАЇНИ, код ЄДРПОУ: 37471933, країна реєстрації: Україна

**Відомості про реєстрацію іншого речового права відсутні**

**Відомості про державну реєстрацію іпотеки відсутні**

**Відомості про державну реєстрацію обтяжень відсутні**

## ВІДОМОСТІ
## З РЕЄСТРУ ПРАВ ВЛАСНОСТІ НА НЕРУХОМЕ МАЙНО

**За вказаними параметрами запиту у Реєстрі прав власності на нерухоме майно відомості відсутні**

## ВІДОМОСТІ
## З ЄДИНОГО РЕЄСТРУ ЗАБОРОН ВІДЧУЖЕННЯ ОБ'ЄКТІВ НЕРУХОМОГО МАЙНА

**За вказаними параметрами запиту у Єдиному державному реєстрі заборон відчуження об'єктів нерухомого майна відомості відсутні**

## ВІДОМОСТІ
## З ДЕРЖАВНОГО РЕЄСТРУ ІПОТЕК

**За вказаними параметрами запиту у Державному реєстрі іпотек відомості відсутні**



RRP-4HIIO8O4C

Акціонерне товариство
«Укртрансгаз»
Філія **«Оператор газотранспортної системи України»**

Україна, 01021, м.Київ,
Кловський узвіз, 9/1
тел.:+38 (044) 461-20-13
tso.utg.ua

ФІЛІЯ
«ОПЕРАТОР
ГАЗОТРАНСПОРТНОЇ
СИСТЕМИ УКРАЇНИ»

Ukrtransgaz
Joint Stock Company
Branch **«Operator of the Gas Transmission System of Ukraine»**

9/1, Klovskyi Uzviz,
Kyiv, 01021, Ukraine
tel.:+38 (044) 461-20-13
tso.utg.ua

_____№_____

На № _____

# ДОВІДКА

АТ "Укртрансгаз" повідомляє, що на його балансі обліковується квартира інв.№ 103000005268, яка розташована за адресою: м. Київ, вул. Деревлянська 8, кв.62.

Рік введення в експлуатацію квартири – 2003 р.

Загальна площа квартири – 114 кв. м.

Первісна (переоцінена) вартість квартири станом на 31.08.2020 р. – 1,00 грн.

Залишкова (балансова) вартість квартири станом на 31.08.2020 р. – 0,95 грн.

**Генеральний директор** **Василенко Ю.Л.**

УКРАЇНА
**ШЕВЧЕНКІВСЬКА РАЙОННА В МІСТІ КИЄВІ ДЕРЖАВНА АДМІНІСТРАЦІЯ**

*вул. Богдана Хмельницького, 24, м. Київ, 01030, тел. (044) 226-23-52, тел./факс 235-51-29*
*E-mail: zag.viddil@shev.kmda.gov.ua, www.shev.kyivcity.gov.ua, код ЄДРПОУ 37405111*
*E-mail для електронних звернень громадян: zvern@shev.kmda.gov.ua*

31.07.2020 № 109-109/ОПП/Н-1152

*На №_____ від _____*

гр. Недобору О.М.
вул. Деревлянська, буд. 8,
кв. 62, м. Київ

Шевченківська районна в місті Києві державна адміністрація у відповідь на заяву від 17.07.2020 № 109/ОПП/Н-1152 надає інформацію про зареєстрованих осіб за адресою: м. Київ, вул. Деревлянська, буд. 8, кв. 62.

| № | Прізвище та ініціали | Дата реєстрації |
|---|---|---|
| 1 | Недобор Олександр Миколайович | 10.09.2009 |
| 2 | Недобор Лариса Іванівна | 10.09.2009 |
| 3 | Недобор Віктор Олександрович | 10.09.2009 |
| 4 | Недобор Вікторія Олександрівна | 10.09.2009 |

Керівник апарату Віталій ЦАРАН

105755

Людмила Кодак
235-20-53

# СВИДЕТЕЛЬСТВО О ЗАКЛЮЧЕНИИ БРАКА
# СВІДОЦТВО ПРО УКЛАДЕННЯ ШЛЮБУ

Гражданин / Громадянин: Недобор (фамилия — прізвище)
Олександр Миколайович (имя, отчество — ім'я, по батькові)
родившийся / який народився: „16" листопада 1969 г. р.
место рождения / місце народження: с. Драво Ясовтня Зиньківського району Київської області
и гражданка / і громадянка: Головата (фамилия — прізвище)
Лариса Іванівна (имя, отчество — ім'я, по батькові)
родившаяся / яка народилася: „15" травня 1971 г. р.
место рождения / місце народження: с. Драво Ясовтня Зиньківського району Київської області
заключили брак / уклали шлюб: 27 липня 1991 року.
(цифрами и прописью — цифрами і прописом)
Двадцять сьмого липня тисяча девятсот девяносто першого року.

о чем в книге регистрации актов о заключении брака / про що в книзі реєстрації актів про укладення шлюбу
1991 года / року, липня / місяця, 27 числа / числа
произведена запись / зроблено запис за № 5

После заключения брака присвоены фамилии: / Після укладення шлюбу присвоєні прізвища:
мужу / чоловікові: Недобор
жене / дружині: Недобор
Место регистрации / Місце реєстрації: Виконком Драв'ясовтневського с/Ради Зиньківського району
(наименование и местонахождение органа ЗАГСа — найменування та місцезнаходження органу ЗАГСу)
Дата выдачи / Дата видачі: „27" липня 1991 г. р.

М. П.
Заведующий отделом (бюро) записи актов гражданского состояния / Завідуючий відділом (бюро) запису актів громадянського стану
Лесесер

IV-БК № 347767

З оригіналом згідно Недобор О.М. 28.08.20р.