2.4

УКРАЇНА

ВИКОНАВЧИЙ ОРГАН КИЇВСЬКОЇ МІСЬКОЇ РАДИ
(КИЇВСЬКА МІСЬКА ДЕРЖАВНА АДМІНІСТРАЦІЯ)

ДЕПАРТАМЕНТ ЖИТЛОВО–КОМУНАЛЬНОЇ ІНФРАСТРУКТУРИ

вул. Велика Житомирська,15-а, м. Київ, 01001, тел./факс (044) 279 29 21
Контактний центр міста Києва (044) 15 51 E-mail:infrastructure@ kyivcity.gov.ua Код ЄДРПОУ 33695540

Від _____ № 058/8-
На № КО-1991/7 від 29.11.2023

Постійна комісія Київської міської ради з питань житлово-комунального господарства та паливо-енергетичного комплексу

На виконання доручення заступника голови Київської міської державної адміністрації П. Пантелеєва від 29.11.2023 № КО-1991/7 до листа постійної комісії Київської міської ради з питань житлово-комунального господарства та паливно-енергетичного комплексу від 28.11.2023 № 08/284-781 щодо колективного звернення родин померлих (загиблих) Захисників та Захисниць України, похованих у секторі почесних поховань Лісового кладовища, Департамент житлово-комунальної інфраструктури виконавчого органу Київської міської ради (Київської міської державної адміністрації) повідомляє наступне.

З метою недопущення актів вандалізму та неповажного відношення до могил загиблих воїнів на території Лісового кладовища Комунальною організацією виконавчого органу Київської міської ради (Київської міської державної адміністрації) «Муніципальна охорона» ведеться фізична охорона об'єкту.

Крім того, на 79 ділянці Лісового кладовища встановлено чотири камери відеоспостереження з оглядовістю усієї цієї ділянки. Камери під'єднано до комплексної системи відеоспостереження м. Києва.

Стосовно намогильних споруд.

За інформацією Ритуальної служби СКП «Спецкомбінат ПКПО», яка є баласоутримувачем Лісового кладовища, відповідно до Закону України «Про поховання та похоронну справу» (далі – Закон) користувач місця поховання має право на встановлення намогильних споруд у межах могили (родинного поховання) (частина четверта статті 25) та намогильна споруда є власністю особи, яка за власні кошти встановила цю споруду на могилі (частина друга статті 29).

Таким чином, виходячи з норм Закону, користувач місця поховання (власник намогильної споруди) відповідальний за прийняте рішення щодо намогильної споруди й йому належить право здійснювати будь-які дії, пов'язані з використанням місця поховання, у тому числі щодо установленої споруди (привести її до вимог чинного законодавства, демонтувати, установити іншу намогильну споруду та ін.) і при цьому Ритуальна служба СКП «Спецкомбінат ПКПО» не наділена повноваженням з демонтажу намогильних споруд.

Разом з тим, співробітники підприємства постійно вживають заходи та негайно реагують при виявленні незаконних дій у секторах для почесних поховань, відведених на міських кладовищах.

Так, наприклад, 15.11.2023 року на ділянці 79 Лісового кладовища здійснювалися підготовчі роботи для встановлення намогильних споруд без дозволу Ритуальної служби СКП «Спецкомбінат ПКПО». В результаті виявленого порушення, працівниками Лісового кладовища викликано Національну поліцію та муніципальну варту.

Але, по результату виклику, правоохоронні органи не вбачали порушення чинного законодавства та заборонили працівникам кладовища чинити опір щодо незаконного встановлення намогильних споруд.

Щодо проведення особистих прийомів Київським міським головою, питання поза повноваженнями Департаменту, але зазначаємо, що Департаментом ведеться постійна комунікація з родинами померлих (загиблих) Захисників та Захисниць України, у тому числі з виїздами на територію кладовищ.

Директор Дмитро НАУМЕНКО

Оксана Ярошенко 272 10 36

КИЇВСЬКА МІСЬКА РАДА

II СЕСІЯ IX СКЛИКАННЯ

РІШЕННЯ

09.11.2023 № 7288/7329

Про внесення змін до рішення Київської міської ради від 15 червня 2023 року № 6505/6546 «Про деякі питання функціонування секторів для почесних поховань, відведених на міських кладовищах» (зі змінами, внесеними рішенням Київської міської ради від 13 липня 2023 року № 6909/6950)

Відповідно до законів України «Про місцеве самоврядування в Україні», «Про поховання та похоронну справу», «Про благоустрій населених пунктів», постанови Кабінету Міністрів України від 19 серпня 2022 року № 935 «Про затвердження описів зразків намогильних споруд та меморіальних табличок, що встановлюються на території Національного військового меморіального кладовища», Порядку утримання кладовищ та інших місць поховань, затвердженого наказом Державного комітету України з питань житлово-комунального господарства від 19 листопада 2003 року № 193, зареєстрованого в Міністерстві юстиції України 08 вересня 2004 року за № 1113/9712, наказу Міністерства регіонального розвитку, будівництва та житлово-комунального господарства України від 22 січня 2013 року № 17 «Про прийняття національного стандарту ДСТУ Б В.2.2-35:2013 «Намогильні споруди та склепи. Загальні технічні вимоги», а також враховуючи рекомендації для місцевих органів виконавчої влади та органів місцевого самоврядування щодо заходів, пов'язаних із героїзацією осіб, які віддали життя за незалежність України, вшанування їх пам'яті, патріотичного виховання та консолідації українського народу, розроблені Українським інститутом національної пам'яті, з метою упорядкування намогильних споруд загиблих (померлих) Захисників та Захисниць України, похованих у секторах для почесних поховань міських кладовищ, Київська міська рада

ВИРІШИЛА:

1. Внести до рішення Київської міської ради від 15 червня 2023 року № 6505/6546 «Про деякі питання функціонування секторів для почесних поховань, відведених на міських кладовищах» (зі змінами, внесеними рішенням Київської міської ради від 13 липня 2023 року № 6909/6950) такі зміни:

1.1. Підпункт 6.1 пункту 6 рішення викласти в такій редакції:

«6.1. Забезпечити охорону, облаштування, благоустрій, утримання секторів для почесних поховань.».

1.2. Доповнити пункт 6 рішення новими підпунктами 6.7–6.11 такого змісту:

«6.7. Невідкладно провести перевірку встановлених у секторах для почесних поховань намогильних споруд на відповідність цьому рішенню та/або ДСТУ Б В.2.2-35:2013 «Намогильні споруди та склепи. Загальні технічні вимоги» і в разі виявлення невідповідності встановлених намогильних споруд вимогам цього рішення та/або ДСТУ Б В.2.2-35:2013 «Намогильні споруди та склепи. Загальні технічні вимоги» вжити заходів щодо усунення виявлених порушень та/або невідповідностей у строк до 01.12.2023.

6.8. У договорах – замовленнях на організацію та проведення поховання та договорах на облаштування та встановлення намогильних споруд передбачити:

обов'язок користувачів місць поховань установлювати намогильні споруди виключно відповідно до цього рішення та/або ДСТУ Б В.2.2-35:2013 «Намогильні споруди та склепи. Загальні технічні вимоги»;

надання згоди користувачів на демонтаж намогильної споруди у разі її невідповідності цьому рішенню та/або ДСТУ Б В.2.2-35:2013 «Намогильні споруди та склепи. Загальні технічні вимоги», та іншим нормативним актам.

6.9. Обов'язково здійснювати перевірку документів про придбання намогильної споруди на відповідність вимогам цього рішення та пункту 2.13 Порядку утримання кладовищ та інших місць поховань, затвердженого наказом Державного комітету України з питань житлово-комунального господарства від 19 листопада 2003 року № 193, зареєстрованого в Міністерстві юстиції України 08 вересня 2004 року за № 1113/9712, а в разі виявлення невідповідності цих документів або їх відсутності заборонити ввезення та встановлення у секторах для почесних поховань таких намогильних споруд.

6.10. Під час реєстрації намогильної споруди у книзі обліку намогильних споруд, на ділянках яких відведено сектори для почесних поховань, здійснювати перевірку відповідності намогильних споруд вимогам цього рішення та/або ДСТУ Б В.2.2-35:2013 «Намогильні споруди та склепи. Загальні технічні вимоги». Реєстрація намогильних споруд, що не

відповідають вимогам цього рішення та/або ДСТУ Б В.2.2-35:2013 «Намогильні споруди та склепи. Загальні технічні вимоги», забороняється.

6.11. У разі поховання померлого (загиблого) Захисника або Захисниці України шляхом кремації забезпечити виділення місця для поховання урни з прахом у спеціально побудованих колумбаріях чи пристосованих для цього огороджувальних стінах кладовищ / колумбарних стінах або земельної ділянки у секторах для почесних поховань розміром 0,8 × 0,8 м з урахуванням вимог розділу 6 ДСТУ Б В.2.2-35:2013 «Намогильні споруди та склепи. Загальні технічні вимоги».

1.3. Доповнити рішення новими пунктами 7 і 8 такого змісту:

«7. Ритуальній службі спеціалізованому комунальному підприємству «Київський крематорій» виконавчого органу Київради (Київської міської державної адміністрації) забезпечити безкоштовне зберігання урн з прахом померлих (загиблих) осіб, зазначених у підпунктах 3.1–3.3 пункту 3 цього рішення, до моменту видачі урни з прахом виконавцю волевиявлення померлого.

8. Департаменту соціальної політики виконавчого органу Київської міської ради (Київської міської державної адміністрації) у разі встановлення намогильної споруди в секторі почесних поховань виконавцем волевиявлення померлого або особою, яка зобов'язалася поховати померлого Захисника / Захисницю України за власні кошти, надавати таким особам одноразову допомогу в сумі 50 тис. грн на підставі поданої заяви та довідки, яка видана Ритуальною службою спеціалізованим комунальним підприємством «Спеціалізований комбінат підприємств комунально-побутового обслуговування» виконавчого органу Київради (Київської міської державної адміністрації), що підтверджує відповідність намогильної споруди вимогам цього рішення та/або ДСТУ Б В.2.2-35:2013 «Намогильні споруди та склепи. Загальні технічні вимоги».».

2. У зв'язку з цим пункти 7–9 рішення вважати відповідно пунктами 9 –11.

3. Оприлюднити це рішення в установленому порядку.

4. Контроль за виконанням цього рішення покласти на постійну комісію Київської міської ради з питань житлово-комунального господарства та паливно-енергетичного комплексу.

КИЇВСЬКА МІСЬКА РАДА СЕКРЕТАРІАТ УКРАЇНА

Київський міський голова Віталій КЛИЧКО

КИЇВСЬКА МІСЬКА РАДА
II сесія IX скликання

РІШЕННЯ

від 15 червня 2023 року N 6505/6546

Про деякі питання функціонування секторів для почесних поховань, відведених на міських кладовищах

Із змінами і доповненнями, внесеними
рішенням Київської міської ради
від 13 липня 2023 року N 6909/6950

Відповідно до законів України "Про місцеве самоврядування в Україні", "Про поховання та похоронну справу", "Про статус ветеранів війни, гарантії їх соціального захисту", "Про благоустрій населених пунктів", Порядку утримання кладовищ та інших місць поховань, затвердженого наказом Державного комітету України з питань житлово-комунального господарства від 19 листопада 2003 року N 193, зареєстрованим в Міністерстві юстиції України 08 вересня 2004 року за N 1113/9712, з метою вшанування пам'яті загиблих Захисників та Захисниць України, підтримки членів їх сімей, враховуючи звернення рідних і близьких померлих (загиблих) Захисників та Захисниць України, Київська міська рада **вирішила**:

1. Взяти до відома, що для почесних поховань загиблих (померлих) Захисників та Захисниць України, ветеранів війни на території міських кладовищ відведено сектори для почесних поховань у межах ділянок 42, 86, 102 Міського кладовища, Меморіальної алеї та ділянки 79 Лісового кладовища, ділянки 7а Совського кладовища, ділянки 4 Військового кладовища, Алеї почесних поховань на території Державного історико-меморіального Лук'янівського заповідника (далі - сектори для почесних поховань).

2. Затвердити зразки намогильних споруд, що встановлюються на могилах осіб, похованих у секторах для почесних поховань у місті Києві, - згідно з додатком 1 до цього рішення, та опис зразка пам'ятної плити, яка встановлюється на колумбарній ніші загиблого (померлого), згідно з додатком 2 до цього рішення.

(пункт 2 із змінами, внесеними згідно з рішенням
Київської міської ради від 13.07.2023 р. N 6909/6950)

3. Похованню (перепохованню) у секторах для почесних поховань підлягають загиблі (померлі) Захисники та Захисниці України, які захищали незалежність, суверенітет та територіальну цілісність України, забезпечували виконання службових обов'язків та присяги на вірність українському народу, місце реєстрації яких зареєстровано в місті Києві або місце проживання члена сім'ї яких (дружина/чоловік, один з батьків, син/дочка) зареєстровано в місті Києві, або які брали участь у складі військових частин міста Києва Сил територіальної оборони Збройних Сил України та добровольчих формувань територіальної громади міста Києва з числа:

(абзац перший пункту 3 у редакції рішення
Київської міської ради від 13.07.2023 р. N 6909/6950)

3.1. Військовослужбовців сил безпеки та оборони, які захищали незалежність, суверенітет та територіальну цілісність України.

3.2. Учасників бойових дій, визначених абзацом другим пункту 2, пунктами 19 - 25 частини першої статті 6 Закону України "Про статус ветеранів війни, гарантії їх соціального захисту".

3.3. Осіб з інвалідністю внаслідок війни, визначених пунктами 11 - 16 частини другої статті 7 Закону України "Про статус ветеранів війни, гарантії їх соціального захисту".

4. Перепоховання осіб, визначених пунктом 3 цього рішення, здійснюється з дотриманням вимог статті 21 Закону України "Про поховання та похоронну справу".

5. Розмір кожної могили у секторах для почесних поховань визначається у розмірах, передбачених для одинарного поховання, визначеного пунктом 2.8 Порядку утримання кладовищ та інших місць поховань, затвердженого наказом Державного комітету України з питань житлово-комунального господарства від 19 листопада 2003 року N 193, зареєстрованим в Міністерстві юстиції України 08 вересня 2004 року за N 1113/9712.

5.1. Сектори території місць поховань поділяються на ряди та місця, відстань між рядами повинні бути один метр між ділянками поховань в ряду - 0,5 м.

6. Ритуальній службі спеціалізованому комунальному підприємству "Спеціалізований комбінат підприємств комунально-побутового обслуговування" виконавчого органу Київради (Київської міської державної адміністрації) та Державному історико-меморіальному Лук'янівському заповіднику за рахунок коштів бюджету міста Києва:

6.1. Забезпечити облаштування, благоустрій, утримання секторів для почесних поховань.

6.2. Забезпечити виготовлення та монтаж намогильних споруд за зразками, затвердженими відповідно до пункту 2 цього рішення.

6.3. На території секторів для почесних поховань передбачити, за можливості, місце для спорудження монументу померлим (загиблим) Захисникам та Захисницям України, ветеранам війни, місце під установлення державного прапора та облаштування місця (альтанки) для проведення ритуалу.

6.4. Забезпечити замощення секторів для почесних поховань натуральним каменем та влаштування зовнішнього освітлення і відеонагляду.

6.5. Периметри секторів для почесних поховань окреслити від решти поховань доріжками або зеленими насадженнями.

6.6. Виконати нанесення місця розташування секторів почесних поховань на загальні план-схеми відповідних кладовищ, що містяться на вході до місць поховань.

7. Виконавець волевиявлення померлого або особа, яка зобов'язалася поховати померлого, зазначеного у пункті 3 цього рішення, які мають намір здійснити поховання у секторах для почесних поховань, укладають з Ритуальною службою спеціалізованим комунальним підприємством "Спеціалізований комбінат підприємств комунально-побутового обслуговування" виконавчого органу Київради (Київської міської державної адміністрації) або Державним історико-меморіальним Лук'янівським заповідником договір-замовлення на

облаштування місця поховання (встановлення намогильної споруди) та надають письмову згоду на встановлення намогильної споруди згідно зі зразком, затвердженим цим рішенням.

8. Оприлюднити це рішення в установленому порядку.

9. Контроль за виконанням цього рішення покласти на постійну комісію Київської міської ради з питань житлово-комунального господарства та паливно-енергетичного комплексу та постійну комісію Київської міської ради з питань бюджету та соціально-економічного розвитку.

Київський міський голова **Віталій КЛИЧКО**

Додаток 1
до рішення Київської міської ради
15.06.2023 N 6505/6546
(у редакції рішення Київської міської ради
від 13.07.2023 N 6909/6950)

Зразки
намогильних споруд, що встановлюються на могилах осіб, похованих у секторах для почесних поховань у місті Києві

ОПИС ЗРАЗКА N 1

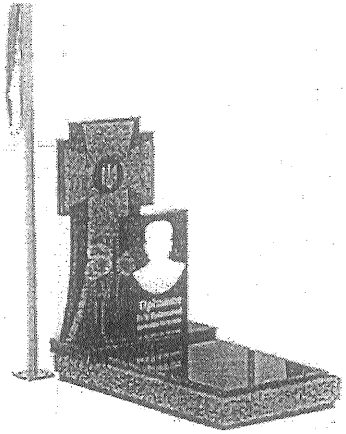

Основними елементами намогильної споруди є намогильна плита, постамент і пам'ятник. Додатковими елементами намогильної споруди є ваза для квітів або ліхтар.

Намогильна плита складається з основи, цоколя та покривної плити; пам'ятник складається з тильної частини, фронтальної частини та меморіальної плити.

Елементи споруди виконуються з полірованого природного каменю темного кольору. Фронтальна частина пам'ятника та цоколь виконуються з полірованого природного каменю світлого кольору. Розміри основних елементів споруди та їх складових наведено в таблиці 1.1.

Рис. 1.1. Загальний зовнішній вигляд
намогильної споруди зразка N 1

На меморіальній плиті виконується методом "світлина в склі" портрет загиблого (померлого) (за наявності) висотою не більше 50,0 см та шириною не більше 40,0 см; карбується прізвище, власне ім'я, по батькові (за наявності), дата народження і смерті, військове звання. За бажанням виконавця волевиявлення загиблого (померлого) або особи, яка зобов'язалася його поховати, на меморіальній плиті може розміщуватись зображення релігійної символіки та відомості про державні нагороди (за наявності).

На променях фронтальної частини пам'ятника виконуються написи "Героям" і "Слава". На перетині променів фронтальної частини пам'ятника виконується отвір діаметром 22 см, у якому на тильній частині пам'ятника розташовується офіційне зображення Герба України. За наявності відповідного волевиявлення офіційне зображення Герба України може бути замінено на зображення, стилізоване відповідно до символів Збройних Сил України.

Всі написи на намогильній споруді виконуються винятково українською мовою.

З правого боку від пам'ятника встановлюється Державний Прапор України.

Загальні габаритні розміри намогильної споруди становлять, см: довжина - 180,0; ширина - 100,0; висота - 170,0.

Загальний зовнішній вигляд споруди наведено на рис. 1.1.

Табл. 1.1. Розміри основних елементів намогильної споруди зразка N 1 та їх складових, см

N п/п	Основні елементи та їх складові	Довжина	Ширина	Товщина
1	Намогильна плита (габаритні розміри):	180,0	90,0	25,0
1.1	основа	176,0	86,0	5,0
1.2	цоколь	180,0	90,0	15,0
1.3	покривна плита	135,0	80,0	5,0
2	Постамент	45,0	100,0	10,0
		Висота	Ширина	Товщина
3	Пам'ятник (габаритні розміри):	140,0	90,0	-
3.1	тильна частина*	140,0	70,0	8,0
3.2	фронтальна частина*	139,0	67,0	3,0
3.3	меморіальна плита	90,0	50,0	8,0

* Розміри тильної та фронтальної частин пам'ятника наведено на рис. 1.2.

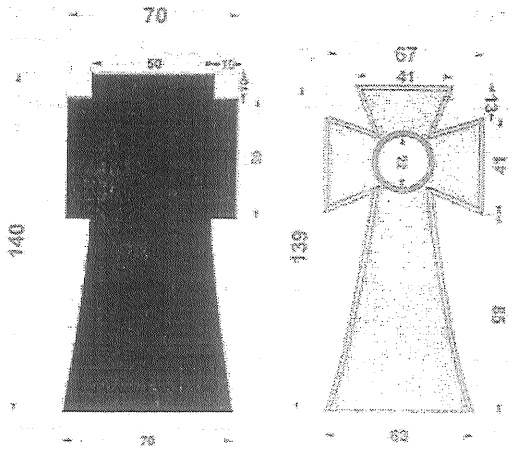

Інші розміри, характеристики та вимоги, у тому числі технологічні, визначаються державними нормами та стандартами України.

Додатковий елемент намогильної споруди (ваза для квітів або ліхтар) установлюється за бажанням виконавця волевиявлення загиблого (померлого) або особи, яка зобов'язалася його поховати.

Рис. 1.2. Розміри тильної та фронтальної частин пам'ятника намогильної споруди зразка N 1, см

ОПИС ЗРАЗКА N 2

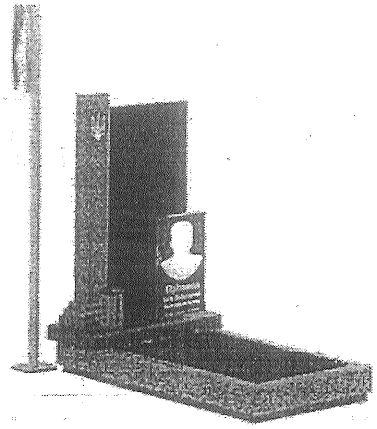

Основними елементами намогильної споруди є намогильна плита, постамент та пам'ятник. Додатковими елементами намогильної споруди є ваза для квітів або ліхтар.

Намогильна плита складається з основи, цоколя та покривної плити; пам'ятник складається зі стели, фронтальної частини та меморіальної плити. Стела розташовується на піраміді заввишки 15,0 см. Піраміда виконується з трьох сходинок. Висота кожної сходинки становить 5,0 см. Ширина і довжина кожної сходинки (починаючи з нижньої) складають 30,0 × 30,0 см, 25,0 × 25,0 см та 20,0 × 20,0 см відповідно.

Рис. 2.1. Загальний зовнішній вигляд намогильної споруди зразка N 2

Елементи, споруди виконуються з полірованого природного каменю темного кольору. Стела з пірамідою та цоколь виконуються з полірованого природного каменю світлого кольору. Розміри основних елементів споруди та їх складових наведено в таблиці 1.2.

На меморіальній плиті виконується методом "світлина в склі" портрет загиблого (померлого) (за наявності), висотою не більше 50,0 см та шириною не більше 40,0 см; карбується прізвище, власне ім'я, по батькові (за наявності), дата народження і смерті, військове звання. За бажанням виконавця волевиявлення загиблого (померлого) або особи, яка зобов'язалася його поховати, на меморіальній плиті може розміщуватись зображення релігійної символіки та відомості про державні нагороди (за наявності).

На фронтальній частини пам'ятника виконуються написи "Героям" і "Слава". На стелі згори розташовується офіційне зображення Герба України. За наявності відповідного волевиявлення офіційне зображення Герба України може бути замінено на зображення, стилізоване відповідно до символів Збройних Сил України. Всі написи на намогильній споруді виконуються винятково українською мовою.

З правого боку від пам'ятника встановлюється Державний Прапор України.

Загальні габаритні розміри намогильної споруди становлять, см: довжина - 180,0; ширина - 100,0; висота - 170,0.

Загальний зовнішній вигляд споруди наведено на рис. 2.1.

Табл. 1.2. Розміри основних елементів намогильної споруди зразка N 2 та їх складових, см

N п/п	Основні елементи та їх складові	Довжина	Ширина	Товщина
1	Намогильна плита (габаритні розміри):	180,0	90,0	25,0
1.1	основа	176,0	86,0	5,0
1.2	цоколь	180,0	90,0	15,0
1.3	покривна плита	135,0	80,0	5,0
2	Постамент	45,0	100,0	10,0
		Висота	Ширина	Товщина
3	Пам'ятник (габаритні розміри):	140,0	90,0	-
3.1	стела	140,0*	15,0	15,0
3.2	фронтальна частина	130,0	60,0	8,0
3.3	меморіальна плита	90,0	50,0	8,0

* Висота стели разом з пірамідою.

Інші розміри, характеристики та вимоги, у тому числі технологічні, визначаються державними нормами та стандартами України.

Додатковий елемент намогильної споруди (ваза для квітів або ліхтар) установлюється за бажанням виконавця волевиявлення загиблого (померлого) або особи, яка зобов'язалася його поховати.

Київський міський голова **Віталій КЛИЧКО**

(додаток 1 у редакції рішення Київської міської ради від 13.07.2023 р. N 6909/6950)

Додаток 2
до рішення Київської міської ради
15.06.2023 N 6505/6546
(у редакції рішення Київської міської ради
від 13.07.2023 N 6909/6950)

Опис зразка пам'ятної плити, яка встановлюється на колумбарній ніші загиблого (померлого)

На колумбарній ніші загиблого (померлого) встановлюється пам'ятна плита з природного каменю. Розмір пам'ятної плити, матеріал її виготовлення та колір матеріалу встановлюється проектом колумбарію. На пам'ятній плиті згори розташовується офіційне зображення Герба України, симетрично до якого виконуються написи "Героям" і "Слава". Карбується прізвище, власне ім'я, по батькові (за наявності), дата народження і смерті та військове звання.

За наявності відповідного волевиявлення офіційне зображення Герба України може бути замінено на зображення, стилізоване відповідно до символів Збройних Сил України.

Портрет загиблого (померлого) (за наявності) методом "світлина в склі", а також карбування інших написів (релігійна символіка, відомості про державні нагороди) виконуються за можливості їх естетичного розміщення та за бажанням виконавця волевиявлення загиблого (померлого) або особи, яка зобов'язалася його поховати.

Всі написи виконуються винятково українською мовою.

Київський міський голова **Віталій КЛИЧКО**

(рішення доповнено додатком 2 згідно з рішенням Київської міської ради від 13.07.2023 р. N 6909/6950)

© ТОВ "Інформаційно-аналітичний центр "ЛІГА", 2023
© ТОВ "ЛІГА ЗАКОН", 2023

КИЇВСЬКА МІСЬКА РАДА
II сесія IX скликання

РІШЕННЯ

від 13 липня 2023 року N 6909/6950

Про внесення змін до рішення Київської міської ради від 15 червня 2023 року N 6505/6546 "Про деякі питання функціонування секторів для почесних поховань, відведених на міських кладовищах"

Відповідно до законів України "Про місцеве самоврядування в Україні", "Про поховання та похоронну справу", "Про статус ветеранів війни, гарантії їх соціального захисту", "Про благоустрій населених пунктів", Порядку утримання кладовищ та інших місць поховань, затвердженого наказом Державного комітету України з питань житлово-комунального господарства від 19 листопада 2003 року N 193, зареєстрованим в Міністерстві юстиції України 08 вересня 2004 року за N 1113/9712, з метою вшанування пам'яті загиблих Захисників та Захисниць України, підтримки членів їх сімей, враховуючи звернення рідних і близьких померлих (загиблих) Захисників та Захисниць України, Київська міська рада **вирішила**:

1. Внести такі зміни та доповнення до рішення Київської міської ради від 15 червня 2023 року N 6505/6546 "Про деякі питання функціонування секторів для почесних поховань, відведених на міських кладовищах" (далі - рішення):

1.1. Пункт 2 після слів "до цього рішення" доповнити словами, знаками та цифрами ", та опис зразка пам'ятної плити, яка встановлюється на колумбарній ніші загиблого (померлого), згідно з додатком 2 до цього рішення".

1.2. Абзац перший пункту 3 викласти в такій редакції: "3. Похованню (перепохованню) у секторах для почесних поховань підлягають загиблі (померлі) Захисники та Захисниці України, які захищали незалежність, суверенітет та територіальну цілісність України, забезпечували виконання службових обов'язків та присяги на вірність українському народу, місце реєстрації яких зареєстровано в місті Києві або місце проживання члена сім'ї яких (дружина/чоловік, один з батьків, син/дочка) зареєстровано в місті Києві, або які брали участь у складі військових частин міста Києва Сил територіальної оборони Збройних Сил України та добровольчих формувань територіальної громади міста Києва з числа:".

2. Додаток 1 до рішення викласти в редакції, що додається.

3. Доповнити рішення додатком 2 в редакції, що додається.

4. Оприлюднити це рішення в установленому порядку.

5. Контроль за виконанням цього рішення покласти на постійну комісію Київської міської ради з питань житлово-комунального господарства та паливно-енергетичного комплексу.

Київський міський голова **Віталій КЛИЧКО**

Додаток 1
до рішення Київської міської ради
15.06.2023 N 6505/6546
(у редакції рішення Київської міської ради
від 13.07.2023 N 6909/6950)

Зразки
намогильних споруд, що встановлюються на могилах осіб, похованих у секторах для почесних поховань у місті Києві

ОПИС ЗРАЗКА N 1

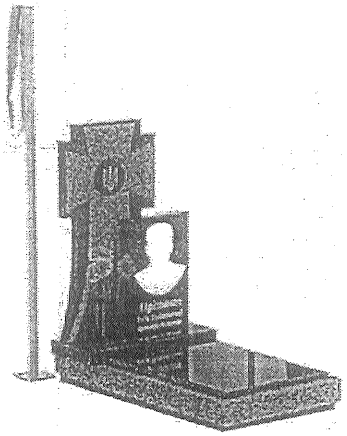

Рис. 1.1. Загальний зовнішній вигляд намогильної споруди зразка N 1

Основними елементами намогильної споруди є намогильна плита, постамент і пам'ятник. Додатковими елементами намогильної споруди є ваза для квітів або ліхтар.

Намогильна плита складається з основи, цоколя та покривної плити; пам'ятник складається з тильної частини, фронтальної частини та меморіальної плити.

Елементи споруди виконуються з полірованого природного каменю темного кольору. Фронтальна частина пам'ятника та цоколь виконуються з полірованого природного каменю світлого кольору. Розміри основних елементів споруди та їх складових наведено в таблиці 1.1.

На меморіальній плиті виконується методом "світлина в склі" портрет загиблого (померлого) (за наявності) висотою не більше 50,0 см та шириною не більше 40,0 см; карбується прізвище, власне ім'я, по батькові (за наявності), дата народження і смерті, військове звання. За

бажанням виконавця волевиявлення загиблого (померлого) або особи, яка зобов'язалася його поховати, на меморіальній плиті може розміщуватись зображення релігійної символіки та відомості про державні нагороди (за наявності).

На променях фронтальної частини пам'ятника виконуються написи "Героям" і "Слава". На перетині променів фронтальної частини пам'ятника виконується отвір діаметром 22 см, у якому на тильній частині пам'ятника розташовується офіційне зображення Герба України. За наявності відповідного волевиявлення офіційне зображення Герба України може бути замінено на зображення, стилізоване відповідно до символів Збройних Сил України.

Всі написи на намогильній споруді виконуються винятково українською мовою.

З правого боку від пам'ятника встановлюється Державний Прапор України.

Загальні габаритні розміри намогильної споруди становлять, см: довжина - 180,0; ширина - 100,0; висота - 170,0.

Загальний зовнішній вигляд споруди наведено на рис. 1.1.

Табл. 1.1. Розміри основних елементів намогильної споруди зразка N 1 та їх складових, см

N п/п	Основні елементи та їх складові	Довжина	Ширина	Товщина
1	Намогильна плита (габаритні розміри):	180,0	90,0	25,0
1.1	основа	176,0	86,0	5,0
1.2	цоколь	180,0	90,0	15,0
1.3	покривна плита	135,0	80,0	5,0
2	Постамент	45,0	100,0	10,0
		Висота	Ширина	Товщина
3	Пам'ятник (габаритні розміри):	140,0	90,0	-
3.1	тильна частина*	140,0	70,0	8,0
3.2	фронтальна частина*	139,0	67,0	3,0
3.3	меморіальна плита	90,0	50,0	8,0

* Розміри тильної та фронтальної частин пам'ятника наведено на рис. 1.2.

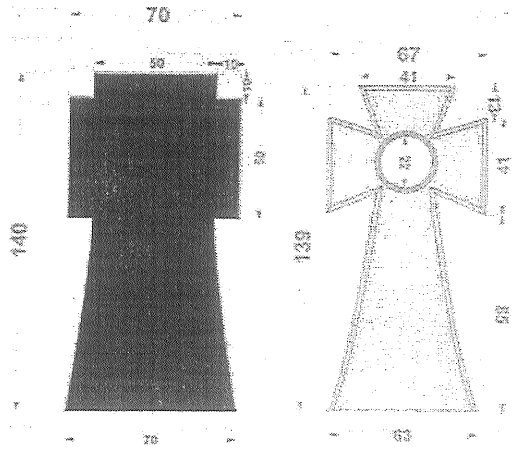

Рис. 1.2. Розміри тильної та фронтальної частин пам'ятника намогильної споруди зразка N 1, см

Інші розміри, характеристики та вимоги, у тому числі технологічні, визначаються державними нормами та стандартами України.

Додатковий елемент намогильної споруди (ваза для квітів або ліхтар) установлюється за бажанням виконавця волевиявлення загиблого (померлого) або особи, яка зобов'язалася його поховати.

ОПИС ЗРАЗКА N 2

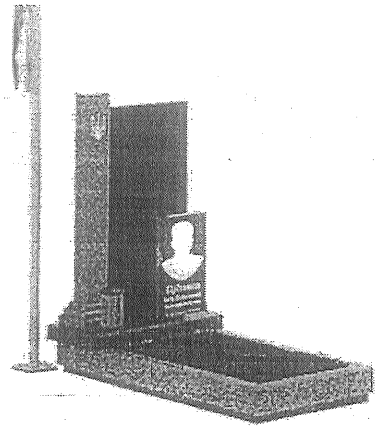

Рис. 2.1. Загальний зовнішній вигляд намогильної споруди зразка N 2

Основними елементами намогильної споруди є намогильна плита, постамент та пам'ятник. Додатковими елементами намогильної споруди є ваза для квітів або ліхтар.

Намогильна плита складається з основи, цоколя та покривної плити; пам'ятник складається зі стели, фронтальної частини та меморіальної плити. Стела розташовується на піраміді заввишки 15,0 см. Піраміда виконується з трьох сходинок. Висота кожної сходинки становить 5,0 см. Ширина і довжина кожної сходинки (починаючи з нижньої) складають 30,0 × 30,0 см, 25,0 × 25,0 см та 20,0 × 20,0 см відповідно.

Елементи, споруди виконуються з полірованого природного каменю темного кольору. Стела з пірамідою та цоколь виконуються з полірованого природного каменю світлого кольору. Розміри основних елементів споруди та їх складових наведено в таблиці 1.2.

На меморіальній плиті виконується методом "світлина в склі" портрет загиблого (померлого) (за наявності), висотою не більше 50,0 см та шириною не більше 40,0 см; карбується прізвище, власне ім'я, по батькові (за наявності), дата народження і смерті, військове звання. За бажанням виконавця волевиявлення загиблого (померлого) або особи, яка зобов'язалася його поховати, на меморіальній плиті може розміщуватись зображення релігійної символіки та відомості про державні нагороди (за наявності).

На фронтальній частини пам'ятника виконуються написи "Героям" і "Слава". На стелі згори розташовується офіційне зображення Герба України. За наявності відповідного волевиявлення офіційне зображення Герба України може бути замінено на зображення, стилізоване відповідно до символів Збройних Сил України. Всі написи на намогильній споруді виконуються винятково українською мовою.

З правого боку від пам'ятника встановлюється Державний Прапор України.

Загальні габаритні розміри намогильної споруди становлять, см: довжина - 180,0; ширина - 100,0; висота - 170,0.

Загальний зовнішній вигляд споруди наведено на рис. 2.1.

Табл. 1.2. Розміри основних елементів намогильної споруди зразка N 2 та їх складових, см

N п/п	Основні елементи та їх складові	Довжина	Ширина	Товщина
1	Намогильна плита (габаритні розміри):	180,0	90,0	25,0
1.1	основа	176,0	86,0	5,0
1.2	цоколь	180,0	90,0	15,0
1.3	покривна плита	135,0	80,0	5,0
2	Постамент	45,0	100,0	10,0
		Висота	Ширина	Товщина
3	Пам'ятник (габаритні розміри):	140,0	90,0	-
3.1	стела	140,0*	15,0	15,0
3.2	фронтальна частина	130,0	60,0	8,0
3.3	меморіальна плита	90,0	50,0	8,0

* Висота стели разом з пірамідою.

Інші розміри, характеристики та вимоги, у тому числі технологічні, визначаються державними нормами та стандартами України.

Додатковий елемент намогильної споруди (ваза для квітів або ліхтар) установлюється за бажанням виконавця волевиявлення загиблого (померлого) або особи, яка зобов'язалася його поховати.

Київський міський голова **Віталій КЛИЧКО**

Додаток 2
до рішення Київської міської ради
15.06.2023 N 6505/6546
(у редакції рішення Київської міської ради
від 13.07.2023 N 6909/6950)

Опис зразка пам'ятної плити, яка встановлюється на колумбарній ніші загиблого (померлого)

На колумбарній ніші загиблого (померлого) встановлюється пам'ятна плита з природного каменю. Розмір пам'ятної плити, матеріал її виготовлення та колір матеріалу встановлюється проектом колумбарію. На пам'ятній плиті згори розташовується офіційне зображення Герба України, симетрично до якого виконуються написи "Героям" і "Слава". Карбується прізвище, власне ім'я, по батькові (за наявності), дата народження і смерті та військове звання.

За наявності відповідного волевиявлення офіційне зображення Герба України може бути замінено на зображення, стилізоване відповідно до символів Збройних Сил України.

Портрет загиблого (померлого) (за наявності) методом "світлина в склі", а також карбування інших написів (релігійна символіка, відомості про державні нагороди) виконуються за можливості їх естетичного розміщення та за бажанням виконавця волевиявлення загиблого (померлого) або особи, яка зобов'язалася його поховати.

Всі написи виконуються винятково українською мовою.

Київський міський голова **Віталій КЛИЧКО**

© ТОВ "Інформаційно-аналітичний центр "ЛІГА", 2023
© ТОВ "ЛІГА ЗАКОН", 2023