КИЇВСЬКА МІСЬКА РАДА
II сесія IX скликання

РІШЕННЯ

від 15 червня 2023 року N 6505/6546

Про деякі питання функціонування секторів для почесних поховань, відведених на міських кладовищах

Із змінами і доповненнями, внесеними
рішенням Київської міської ради
від 13 липня 2023 року N 6909/6950

Відповідно до законів України "Про місцеве самоврядування в Україні", "Про поховання та похоронну справу", "Про статус ветеранів війни, гарантії їх соціального захисту", "Про благоустрій населених пунктів", Порядку утримання кладовищ та інших місць поховань, затвердженого наказом Державного комітету України з питань житлово-комунального господарства від 19 листопада 2003 року N 193, зареєстрованим в Міністерстві юстиції України 08 вересня 2004 року за N 1113/9712, з метою вшанування пам'яті загиблих Захисників та Захисниць України, підтримки членів їх сімей, враховуючи звернення рідних і близьких померлих (загиблих) Захисників та Захисниць України, Київська міська рада **вирішила**:

1. Взяти до відома, що для почесних поховань загиблих (померлих) Захисників та Захисниць України, ветеранів війни на території міських кладовищ відведено сектори для почесних поховань у межах ділянок 42, 86, 102 Міського кладовища, Меморіальної алеї та ділянки 79 Лісового кладовища, ділянки 7а Совського кладовища, ділянки 4 Військового кладовища, Алеї почесних поховань на території Державного історико-меморіального Лук'янівського заповідника (далі - сектори для почесних поховань).

2. Затвердити зразки намогильних споруд, що встановлюються на могилах осіб, похованих у секторах для почесних поховань у місті Києві, - згідно з додатком 1 до цього рішення, та опис зразка пам'ятної плити, яка встановлюється на колумбарній ніші загиблого (померлого), згідно з додатком 2 до цього рішення.

(пункт 2 із змінами, внесеними згідно з рішенням
Київської міської ради від 13.07.2023 р. N 6909/6950)

3. Похованню (перепохованню) у секторах для почесних поховань підлягають загиблі (померлі) Захисники та Захисниці України, які захищали незалежність, суверенітет та територіальну цілісність України, забезпечували виконання службових обов'язків та присяги на вірність українському народу, місце реєстрації яких зареєстровано в місті Києві або місце проживання члена сім'ї яких (дружина/чоловік, один з батьків, син/дочка) зареєстровано в місті Києві, або які брали участь у складі військових частин міста Києва Сил територіальної оборони Збройних Сил України та добровольчих формувань територіальної громади міста Києва з числа:

(абзац перший пункту 3 у редакції рішення
Київської міської ради від 13.07.2023 р. N 6909/6950)

3.1. Військовослужбовців сил безпеки та оборони, які захищали незалежність, суверенітет та територіальну цілісність України.

3.2. Учасників бойових дій, визначених абзацом другим пункту 2, пунктами 19 - 25 частини першої статті 6 Закону України "Про статус ветеранів війни, гарантії їх соціального захисту".

3.3. Осіб з інвалідністю внаслідок війни, визначених пунктами 11 - 16 частини другої статті 7 Закону України "Про статус ветеранів війни, гарантії їх соціального захисту".

4. Перепоховання осіб, визначених пунктом 3 цього рішення, здійснюється з дотриманням вимог статті 21 Закону України "Про поховання та похоронну справу".

5. Розмір кожної могили у секторах для почесних поховань визначається у розмірах, передбачених для одинарного поховання, визначеного пунктом 2.8 Порядку утримання кладовищ та інших місць поховань, затвердженого наказом Державного комітету України з питань житлово-комунального господарства від 19 листопада 2003 року N 193, зареєстрованим в Міністерстві юстиції України 08 вересня 2004 року за N 1113/9712.

5.1. Сектори території місць поховань поділяються на ряди та місця, відстань між рядами повинні бути один метр між ділянками поховань в ряду - 0,5 м.

6. Ритуальній службі спеціалізованому комунальному підприємству "Спеціалізований комбінат підприємств комунально-побутового обслуговування" виконавчого органу Київради (Київської міської державної адміністрації) та Державному історико-меморіальному Лук'янівському заповіднику за рахунок коштів бюджету міста Києва:

6.1. Забезпечити облаштування, благоустрій, утримання секторів для почесних поховань.

6.2. Забезпечити виготовлення та монтаж намогильних споруд за зразками, затвердженими відповідно до пункту 2 цього рішення.

6.3. На території секторів для почесних поховань передбачити, за можливості, місце для спорудження монументу померлим (загиблим) Захисникам та Захисницям України, ветеранам війни, місце під установлення державного прапора та облаштування місця (альтанки) для проведення ритуалу.

6.4. Забезпечити замощення секторів для почесних поховань натуральним каменем та влаштування зовнішнього освітлення і відеонагляду.

6.5. Периметри секторів для почесних поховань окреслити від решти поховань доріжками або зеленими насадженнями.

6.6. Виконати нанесення місця розташування секторів почесних поховань на загальні план-схеми відповідних кладовищ, що містяться на вході до місць поховань.

7. Виконавець волевиявлення померлого або особа, яка зобов'язалася поховати померлого, зазначеного у пункті 3 цього рішення, які мають намір здійснити поховання у секторах для почесних поховань, укладають з Ритуальною службою спеціалізованим комунальним підприємством "Спеціалізований комбінат підприємств комунально-побутового обслуговування" виконавчого органу Київради (Київської міської державної адміністрації) або Державним історико-меморіальним Лук'янівським заповідником договір-замовлення на

облаштування місця поховання (встановлення намогильної споруди) та надають письмову згоду на встановлення намогильної споруди згідно зі зразком, затвердженим цим рішенням.

8. Оприлюднити це рішення в установленому порядку.

9. Контроль за виконанням цього рішення покласти на постійну комісію Київської міської ради з питань житлово-комунального господарства та паливно-енергетичного комплексу та постійну комісію Київської міської ради з питань бюджету та соціально-економічного розвитку.

Київський міський голова **Віталій КЛИЧКО**

Додаток 1
до рішення Київської міської ради
15.06.2023 N 6505/6546
(у редакції рішення Київської міської ради
від 13.07.2023 N 6909/6950)

Зразки
намогильних споруд, що встановлюються на могилах осіб, похованих у секторах для почесних поховань у місті Києві

ОПИС ЗРАЗКА N 1

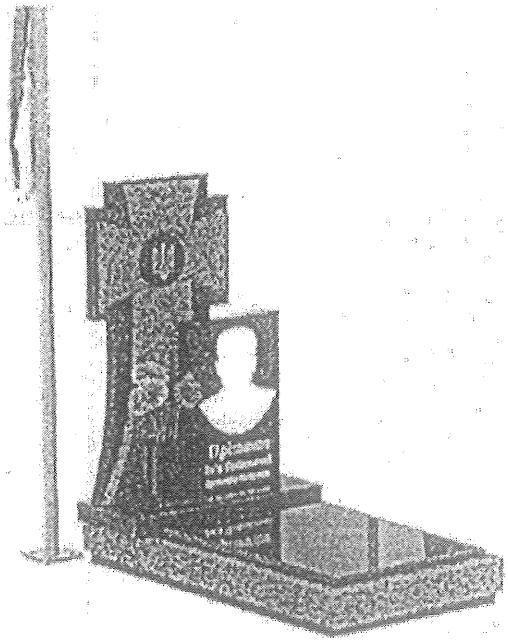

Основними елементами намогильної споруди є намогильна плита, постамент і пам'ятник. Додатковими елементами намогильної споруди є ваза для квітів або ліхтар.

Намогильна плита складається з основи, цоколя та покривної плити; пам'ятник складається з тильної частини, фронтальної частини та меморіальної плити.

Елементи споруди виконуються з полірованого природного каменю темного кольору. Фронтальна частина пам'ятника та цоколь виконуються з полірованого природного каменю світлого кольору. Розміри основних елементів споруди та їх складових наведено в таблиці 1.1.

Рис. 1.1. Загальний зовнішній вигляд
намогильної споруди зразка N 1

На меморіальній плиті виконується методом "світлина в склі" портрет загиблого (померлого) (за наявності) висотою не більше 50,0 см та шириною не більше 40,0 см; карбується прізвище, власне ім'я, по батькові (за наявності), дата народження і смерті, військове звання. За бажанням виконавця волевиявлення загиблого (померлого) або особи, яка зобов'язалася його поховати, на меморіальній плиті може розміщуватись зображення релігійної символіки та відомості про державні нагороди (за наявності).

На променях фронтальної частини пам'ятника виконуються написи "Героям" і "Слава". На перетині променів фронтальної частини пам'ятника виконується отвір діаметром 22 см, у якому на тильній частині пам'ятника розташовується офіційне зображення Герба України. За наявності відповідного волевиявлення офіційне зображення Герба України може бути замінено на зображення, стилізоване відповідно до символів Збройних Сил України.

Всі написи на намогильній споруді виконуються винятково українською мовою.

З правого боку від пам'ятника встановлюється Державний Прапор України.

Загальні габаритні розміри намогильної споруди становлять, см: довжина - 180,0; ширина - 100,0; висота - 170,0.

Загальний зовнішній вигляд споруди наведено на рис. 1.1.

Табл. 1.1. Розміри основних елементів намогильної споруди зразка N 1 та їх складових, см

N п/п	Основні елементи та їх складові	Довжина	Ширина	Товщина
1	Намогильна плита (габаритні розміри):	180,0	90,0	25,0
1.1	основа	176,0	86,0	5,0
1.2	цоколь	180,0	90,0	15,0
1.3	покривна плита	135,0	80,0	5,0
2	Постамент	45,0	100,0	10,0
		Висота	Ширина	Товщина
3	Пам'ятник (габаритні розміри):	140,0	90,0	-
3.1	тильна частина*	140,0	70,0	8,0
3.2	фронтальна частина*	139,0	67,0	3,0
3.3	меморіальна плита	90,0	50,0	8,0

* Розміри тильної та фронтальної частин пам'ятника наведено на рис. 1.2.

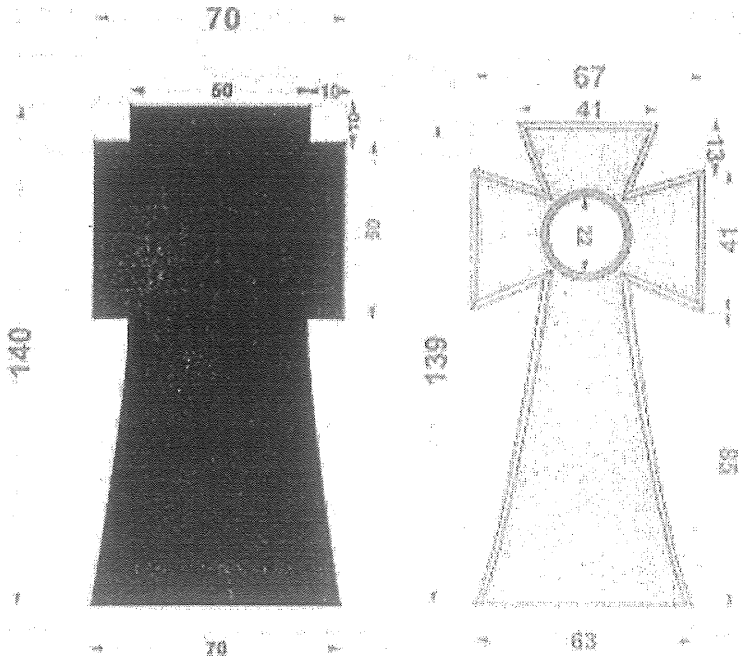

Рис. 1.2. Розміри тильної та фронтальної частин пам'ятника намогильної споруди зразка N 1, см

Інші розміри, характеристики та вимоги, у тому числі технологічні, визначаються державними нормами та стандартами України.

Додатковий елемент намогильної споруди (ваза для квітів або ліхтар) установлюється за бажанням виконавця волевиявлення загиблого (померлого) або особи, яка зобов'язалася його поховати.

ОПИС ЗРАЗКА N 2

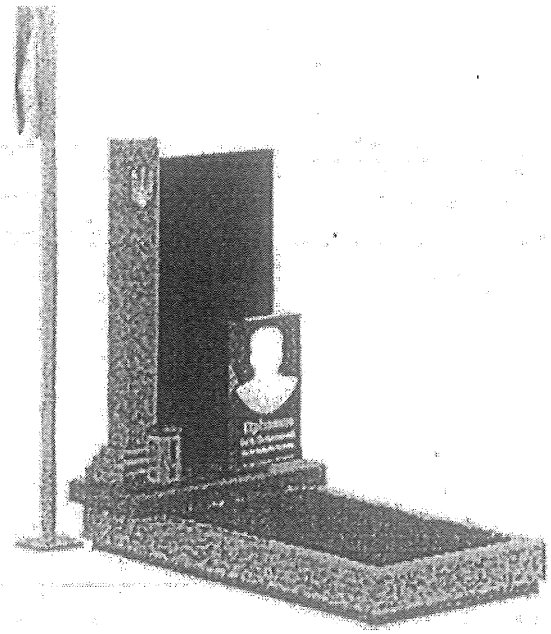

Рис. 2.1. Загальний зовнішній вигляд намогильної споруди зразка N 2

Основними елементами намогильної споруди є намогильна плита, постамент та пам'ятник. Додатковими елементами намогильної споруди є ваза для квітів або ліхтар.

Намогильна плита складається з основи, цоколя та покривної плити; пам'ятник складається зі стели, фронтальної частини та меморіальної плити. Стела розташовується на піраміді заввишки 15,0 см. Піраміда виконується з трьох сходинок. Висота кожної сходинки становить 5,0 см. Ширина і довжина кожної сходинки (починаючи з нижньої) складають 30,0 × 30,0 см, 25,0 × 25,0 см та 20,0 × 20,0 см відповідно.

Елементи, споруди виконуються з полірованого природного каменю темного кольору. Стела з пірамідою та цоколь виконуються з полірованого природного каменю світлого кольору. Розміри основних елементів споруди та їх складових наведено в таблиці 1.2.

На меморіальній плиті виконується методом "світлина в склі" портрет загиблого (померлого) (за наявності), висотою не більше 50,0 см та шириною не більше 40,0 см; карбується прізвище, власне ім'я, по батькові (за наявності), дата народження і смерті, військове звання. За бажанням виконавця волевиявлення загиблого (померлого) або особи, яка зобов'язалася його поховати, на меморіальній плиті може розміщуватись зображення релігійної символіки та відомості про державні нагороди (за наявності).

На фронтальній частини пам'ятника виконуються написи "Героям" і "Слава". На стелі згори розташовується офіційне зображення Герба України. За наявності відповідного волевиявлення офіційне зображення Герба України може бути замінено на зображення, стилізоване відповідно до символів Збройних Сил України. Всі написи на намогильній споруді виконуються винятково українською мовою.

З правого боку від пам'ятника встановлюється Державний Прапор України.

Загальні габаритні розміри намогильної споруди становлять, см: довжина - 180,0; ширина - 100,0; висота - 170,0.

Загальний зовнішній вигляд споруди наведено на рис. 2.1.

Табл. 1.2. Розміри основних елементів намогильної споруди зразка N 2 та їх складових, см

N п/п	Основні елементи та їх складові	Довжина	Ширина	Товщина
1	Намогильна плита (габаритні розміри):	180,0	90,0	25,0
1.1	основа	176,0	86,0	5,0
1.2	цоколь	180,0	90,0	15,0
1.3	покривна плита	135,0	80,0	5,0
2	Постамент	45,0	100,0	10,0
		Висота	Ширина	Товщина
3	Пам'ятник (габаритні розміри):	140,0	90,0	-
3.1	стела	140,0*	15,0	15,0
3.2	фронтальна частина	130,0	60,0	8,0
3.3	меморіальна плита	90,0	50,0	8,0

* Висота стели разом з пірамідою.

Інші розміри, характеристики та вимоги, у тому числі технологічні, визначаються державними нормами та стандартами України.

Додатковий елемент намогильної споруди (ваза для квітів або ліхтар) установлюється за бажанням виконавця волевиявлення загиблого (померлого) або особи, яка зобов'язалася його поховати.

Київський міський голова **Віталій КЛИЧКО**

(додаток 1 у редакції рішення Київської міської ради від 13.07.2023 р. N 6909/6950)

Додаток 2
до рішення Київської міської ради
15.06.2023 N 6505/6546
(у редакції рішення Київської міської ради
від 13.07.2023 N 6909/6950)

Опис зразка пам'ятної плити, яка встановлюється на колумбарній ніші загиблого (померлого)

На колумбарній ніші загиблого (померлого) встановлюється пам'ятна плита з природного каменю. Розмір пам'ятної плити, матеріал її виготовлення та колір матеріалу встановлюється проектом колумбарію. На пам'ятній плиті згори розташовується офіційне зображення Герба України, симетрично до якого виконуються написи "Героям" і "Слава". Карбується прізвище, власне ім'я, по батькові (за наявності), дата народження і смерті та військове звання.

За наявності відповідного волевиявлення офіційне зображення Герба України може бути замінено на зображення, стилізоване відповідно до символів Збройних Сил України.

Портрет загиблого (померлого) (за наявності) методом "світлина в склі", а також карбування інших написів (релігійна символіка, відомості про державні нагороди) виконуються за можливості їх естетичного розміщення та за бажанням виконавця волевиявлення загиблого (померлого) або особи, яка зобов'язалася його поховати.

Всі написи виконуються винятково українською мовою.

Київський міський голова **Віталій КЛИЧКО**

(рішення доповнено додатком 2 згідно з рішенням Київської міської ради від 13.07.2023 р. N 6909/6950)

© ТОВ "Інформаційно-аналітичний центр "ЛІГА", 2023
© ТОВ "ЛІГА ЗАКОН", 2023

КИЇВСЬКА МІСЬКА РАДА

IX СКЛИКАННЯ

постійна комісія з питань житлово-комунального господарства та паливно-енергетичного комплексу

вул. Хрещатик, 36, м. Київ , 01044, к..1021 *тел.:(044)202-70-09, 202-73-11*

03.08.2023 № 08/284-457
на № _____ від _____

Директору Департаменту
земельних ресурсів
виконавчого органу Київської
міської ради (Київської
міської державної
адміністрації)
Валентині ПЕЛИХ

Щодо надання інформації

Шановна пані Валентино!

До функціональної спрямованості постійної комісії Київської міської ради з питань житлово-комунального господарства та паливно-енергетичного комплексу (далі – Постійна комісія) відносяться питання організації надання ритуальних послуг (включаючи питання створення та експлуатації об'єктів, призначених для поховання, утримання і збереження місць поховань).

З метою забезпечення належного здійснення контролю, просимо Вас, в найкоротший термін надати в Постійну комісію таку інформацію, а саме:

– про правовий статус земельних ділянок, на яких розміщенні кладовища на території міста Києва із зазначенням площі земельних ділянок, кадастрового (облікового) номеру та документів, що посвідчують право користування (оренди) цих ділянок;

– щодо внесення інформації по вказаних земельних ділянках до Державного земельного кадастру.

Також, повідомляємо, що порушені вище питання будуть розглядатися на засіданні Постійної комісії 23.08.2023 року.

З повагою
Голова постійної комісії Олександр БРОДСЬКИЙ

Валентина Антонюк 202-73-11

УКРАЇНА

ВИКОНАВЧИЙ ОРГАН КИЇВСЬКОЇ МІСЬКОЇ РАДИ
(КИЇВСЬКА МІСЬКА ДЕРЖАВНА АДМІНІСТРАЦІЯ)

ДЕПАРТАМЕНТ ЖИТЛОВО–КОМУНАЛЬНОЇ ІНФРАСТРУКТУРИ

вул. Велика Житомирська,15-а, м. Київ, 01001, тел./факс (044) 279 29 21
Контактний центр міста Києва (044) 15 51 E-mail:infrastructure@kyivcity.gov.ua Код ЄДРПОУ 33695540

Від 11.08.2023 № 058/8-С-9582-937 Інна СОХАНЬ
На № С-7582 від 24.07.2023
№ 058-12009 від 25.07.2023

Постійна комісія Київської міської ради з питань житлово-комунального господарства та паливо-енергетичного комплексу

Шановна пані Інно!

На виконання доручення начальника Київської міської військової адміністрації, генерал-полковника С. Попка від 24.07.2023 № С-7582 та відповідно до листа постійної комісії з питань житлово-комунального господарства та паливно-енергетичного комплексу від 24.07.2023 № 08/284-438 Департаментом житлово-комунальної інфраструктури виконавчого органу Київської міської ради (Київською міської державної адміністрації) розглянуто Ваше звернення щодо благоустрою секторів для почесних поховань померлих (загиблих) Захисників та Захисниць України на ділянці № 42 Міського кладовища та повідомляємо.

Для реалізації рішення Київської міської ради від 15.06.2023 № 6505/6546 «Про деякі питання функціонування секторів для почесних поховань, відведених на міських кладовищах» (далі – Рішення) в частині облаштування, благоустрою, утримання секторів для почесних поховань міських кладовищ, Департамент листом від 11.07.2023 № 058/7/2-3755 направив до Департаменту фінансів додатковий бюджетний запит.

Також, Департаментом 17.07.2023 з Ритуальною службою СКП «Спецкомбінат ПКПО» (далі – Ритуальна служба) та доглядачами Лісового і Міського кладовищ проведено нараду, на якій Ритуальній службі доручено з метою якнайшвидшої реалізації Рішення після виділення бюджетом м. Києва відповідних асигнувань на облаштування та благоустрій секторів для почесних поховань, вжити заходи по отриманню згод від користувачів місць поховань

Захисників/Захисниць України, похованих у цих секторах та укладання з такими користувачами договорів-замовлень на облаштування місця поховання (встановлення намогильної споруди).

За інформацією Ритуальної служби, розроблена проєктна документація «Капітальний ремонт об'єктів благоустрою на ділянках для почесних поховань міського кладовища по вул. Стеценка, 18 в м. Києві», перебуває на етапі проведення експертизи.

Також, працівниками підприємства на постійній основі здійснюється інформування рідних померлих (загиблих) Захисників та Захисниць України про можливість укладання з Ритуальною службою СКП «Спецкомбінат ПКПО» договорів-замовлень на облаштування місць поховання (встановлення намогильних споруд) та одержання письмових згод на встановлення намогильної споруди згідно зі зразком, затвердженим Рішенням.

З повагою

Заступник директора Іван ПАСТУХОВ

Оксана Ярошенко
Марта Томченко 272 10 36

УКРАЇНА

ВИКОНАВЧИЙ ОРГАН КИЇВСЬКОЇ МІСЬКОЇ РАДИ
(КИЇВСЬКА МІСЬКА ДЕРЖАВНА АДМІНІСТРАЦІЯ)

ДЕПАРТАМЕНТ ЗЕМЕЛЬНИХ РЕСУРСІВ

вул. Хрещатик, 32-а, м. Київ, 01001 тел. (044) 202 78 15
Контактний центр міста Києва (044) 15 51 E-mail: kyivland@kyivcity.gov.ua Код ЄДРПОУ 26199097

Ритуальна служба спеціалізоване комунальне підприємство «Спеціалізований комбінат підприємств комунально-побутового обслуговування» виконавчого органу Київської міської ради (Київської міської державної адміністрації)

Постійна комісія Київської міської ради з питань житлово-комунального господарства та паливно-енергетичного комплексу

Департаментом земельних ресурсів виконавчого органу Київської міської ради (Київської міської державної адміністрації) (далі - Департамент) розглянуто лист постійної комісії Київської міської ради з питань житлово-комунального господарства та паливно-енергетичного комплексу від 03.08.2023 № 08/284-457 (далі – Лист) та повідомляється.

Департамент в межах повноважень, визначених Положенням про Департамент, затвердженим рішенням Київської міської ради від 19.12.2002 № 182/342 (зі змінами), не здійснює ведення обліку земельних ділянок у розрізі розташування на них кладовищ.

Відповідно до рішення Київської міської ради від 18.04.2013 № 194/9251 «Про ведення міського земельного кадастру» на Департамент покладено ведення Міського земельного кадастру.

Надання інформації з Міського земельного кадастру про запитувані земельні ділянки можливе у разі надходження до Департаменту відомостей щодо кладовищ із графічними матеріалами, що уточнюють місце їх розташування.

Водночас зазначаємо, що відомості Міського земельного кадастру не є підтвердженням виникнення права власності (користування) земельними ділянками, та носять виключно інформативний характер.

Відповідно до пункту 1 частини першої статті 2 Закону України «Про державну реєстрацію речових прав на нерухоме майно та їх обтяжень» (далі – Закон) державна реєстрація речових прав на нерухоме майно та їх обтяжень - офіційне визнання і підтвердження державою фактів набуття, зміни або припинення речових прав на нерухоме майно, обтяжень таких прав шляхом внесення відповідних відомостей до Державного реєстру речових прав на нерухоме майно.

Статтею 32 Закону встановлено, що інформація про зареєстровані права на нерухоме майно та їх обтяження, що містяться у Державному реєстрі речових прав на нерухоме майно, є відкритою та загальнодоступною.

Крім того, згідно із Законом України «Про Державний земельний кадастр» Державний земельний кадастр - єдина державна геоінформаційна система відомостей про землі, розташовані в межах державного кордону України, їх цільове призначення, обмеження у їх використанні, а також дані про кількісну і якісну характеристику земель, їх оцінку, про розподіл земель між власниками і користувачами.

Відповідно до пункту 4 Порядку ведення Державного земельного кадастру, затвердженого постановою Кабінету Міністрів України від 17.10.2012 № 1051, держателем Державного земельного кадастру є Держгеокадастр.

Враховуючи викладене, Лист за належністю направляється до ритуальної служби спеціалізованого комунального підприємства «Спеціалізований комбінат підприємств комунально-побутового обслуговування» виконавчого органу Київської міської ради (Київської міської державної адміністрації).

Додаток: на 1 арк. в 1 прим. першому адресату.

Перший заступник директора Віктор ДВОРНІКОВ

Тоскін 202 79 84

ДОКУМЕНТ ІТС ЄІПК СЕД АСКОД (ПІДПИСАНО КВАЛІФІКОВАНИМ ЕЛЕКТРОННИМ ПІДПИСОМ)
Сертифікат 58E2D9E7F900307B0400000037A71E0013CDA200
Підписувач Дворніков Віктор Металович
Дійсний з 04.05.2022 15:52:19 по 04.05.2024 15:52:19
Департамент земельних ресурсів
05702-10562 від 09.08.2023

ДОКУМЕНТ ІТС ЄІПК СЕД АСКОД (ПІДПИСАНО КВАЛІФІКОВАНИМ ЕЛЕКТРОННИМ ПІДПИСОМ)
Сертифікат 58E2D9E7F900307B0400000037A71E0013CDA200
Підписувач Дворніков Віктор Металович
Дійсний з 04.05.2022 15:52:19 по 04.05.2024 15:52:19
Департамент земельних ресурсів
05702-10562 від 09.08.2023