1.10

УКРАЇНА

ВИКОНАВЧИЙ ОРГАН КИЇВСЬКОЇ МІСЬКОЇ РАДИ
(КИЇВСЬКА МІСЬКА ДЕРЖАВНА АДМІНІСТРАЦІЯ)

**ДЕПАРТАМЕНТ ОХОРОНИ ЗДОРОВ'Я**

*вул. Прорізна, 19, м. Київ-01, 01001, тел. (044) 284-08-75, (044) 284-08-02,*
*тел .«гарячої» лінії (044) 278-41-91, e-mail: health@kyivcity.gov.ua , код ЄДРПОУ 02012906*

31.07.23 № 061-6792/04.03

Департамент економіки та інвестицій виконавчого органу Київської міської ради (Київської міської державної адміністрації)

Департамент фінансів виконавчого органу Київської міської ради (Київської міської державної адміністрації)

Постійна комісія Київської міської ради з питань бюджету та соціально-економічного розвитку

Постійна комісія Київської міської ради з питань охорони здоров'я та соціального захисту

На виконання рішення Київської міської ради від 29 жовтня 2009 року № 520/2589 «Про Порядок розроблення, затвердження та виконання міських цільових програм у місті Києві» Департамент охорони здоров'я виконавчого органу Київської міської ради (Київської міської державної адміністрації) надає інформацію про хід виконання завдань і заходів Міської цільової програми «Громадське здоров'я» на 2022–2025 роки за І півріччя 2023 року.

Додаток на ____ арк.

Директор Валентина ГІНЗБУРГ

Селезньова 284-08-06

ПОГОДЖЕННЯ:

Заступник директора – начальник управління економіки — Дмитро КУЦОПАЛ

Заступник начальника управління економіки – начальник відділу планування капітальних видатків та ремонтних робіт — Юрій БЕРЕСТОВЕНКО

Начальник відділу бухгалтерського обліку та звітності - головний бухгалтер — Олена ГРАЩЕНКО

Виконавець:

Завідувач сектору формування та звітування за міськими цільовими програмами — Юлія СЕЛЕЗНЬОВА

# Інформація про виконання програми
# за 2023, 1 півріччя

1. Міська цільова програма "Громадське здоров'я" на 2022-2025 роки Рішення КМР "Про затвердження міської цільової програми "Громадське здоров'я" на 2022-2025 роки" від 2021-10-07 № 2722/2763

*(найменування програми, дата і номер рішення Київської міської ради про її затвердження)*

2. Департамент охорони здоров'я виконавчого органу Київської міської ради (Київської міської державної адміністрації)

*найменування відповідального виконавця програми*

| Найменування заходу | Виконавці заходу | Термін виконання (план/факт) | Обсяги фінансування на 2023 рік, (тис. грн.) | | | | Фактичні обсяги фінансування, за звітний період (тис. грн) | | | | Інформація про виконання заходу | Причини невиконання |
|---|---|---|---|---|---|---|---|---|---|---|---|---|
| | | | Усього | у тому числі: за джерелами: | | | Усього | у тому числі: за джерелами: | | | | |
| | | | | державний бюджет | бюджет м.Києва | інші джерела | | державний бюджет | бюджет м.Києва | інші джерела | | |
| Завдання: 1. Реалізація ініціативи FAST TRACK CITIES та виконання цілі «90-90-90» безперервного каскаду заходів з профілактики, догляду та лікування, спрямованої на протидію епідемії ВІЛ-інфекції / СНІДу | | | | | | | | | | | | |
| 1.1. Надання особам, які вживають наркотики ін'єкційно, замісної підтримувальної терапії | Департамент охорони здоров'я виконавчого органу Київської міської ради (Київської міської державної адміністрації), Заклади охорони здоров'я, засновані на комунальній власності територіальної громади м.Києва, Комунальне некомерційне підприємство "Київська міська клінічна лікарня № 5" виконавчого | 2022, 2023, 2024, 2025 | 2 135,2 | 0,0 | 2 135,2 | 0,0 | 618,9 | 0,0 | 618,9 | 0,0 | Виконано частково | Захід виконується протягом року. ВЗа звітний період за рахунок місцевого бюджету отримано товару на 618,9 тис. грн. відповідно до фактичної потреби. Окрім того, відбувались поставки за рахунок Державного бюджету на суму 52,8 тис. грн. Всього за І півріччя 2023 року 284 особи отримали препарати ЗПТ, |

| Найменування заходу | Виконавці заходу | Термін виконання (план/факт) | Обсяги фінансування на 2023 рік, (тис. грн.) | | | | Фактичні обсяги фінансування, за звітний період (тис. грн) | | | | Інформація про виконання заходу | Причини невиконання |
|---|---|---|---|---|---|---|---|---|---|---|---|---|
| | | | Усього | у тому числі: за джерелами: | | | Усього | у тому числі: за джерелами: | | | | |
| | | | | державний бюджет | бюджет м.Києва | інші джерела | | державний бюджет | бюджет м.Києва | інші джерела | | |
| | органу Київської міської ради (Київської міської державної адміністрації) | | | | | | | | | | | у т.ч. 54 жінки. Охоплено 100% осіб які звернулись та потребували лікування. Оцінювання показників проводиться за результатами року. |
| 1.2. Забезпечення дітей першого року життя адаптованими молочними сумішами з метою зменшення рівня передачі ВІЛ-інфекції від інфікованої матері до дитини | Департамент охорони здоров'я виконавчого органу Київської міської ради (Київської міської державної адміністрації), Заклади охорони здоров'я, засновані на комунальній власності територіальної громади м.Києва, Комунальне некомерційне підприємство "Київська міська клінічна лікарня № 5" виконавчого органу | 2022, 2023, 2024, 2025 | 1 448,6 | 0,0 | 1 448,6 | 0,0 | 742,3 | 0,0 | 742,3 | 0,0 | Виконано частково | Захід виконується протягом року. За І півріччя 2023 року отримано товар закуплений за кошти міського бюджету на 742,3 тис. грн. відповідно до фактичної потреби. У звітному періоді 118 дітей до одного року, були забезпеченні молочними сумішами, відсоток охоплених дітей харчуванням становить 100%. Оцінювання показників |

| Найменування заходу | Виконавці заходу | Термін виконання (план/факт) | Обсяги фінансування на 2023 рік, (тис. грн.) | | | | Фактичні обсяги фінансування, за звітний період (тис. грн) | | | | Інформація про виконання заходу | Причини невиконання |
|---|---|---|---|---|---|---|---|---|---|---|---|---|
| | | | Усього | у тому числі: за джерелами: | | | Усього | у тому числі: за джерелами: | | | | |
| | | | | державний бюджет | бюджет м.Києва | інші джерела | | державний бюджет | бюджет м.Києва | інші джерела | | |
| | Київської міської ради (Київської міської державної адміністрації) | | | | | | | | | | | проводиться за результатами року. |
| 1.3. Тестування населення на ВІЛ-інфекцію | Департамент охорони здоров'я виконавчого органу Київської міської ради (Київської міської державної адміністрації), Заклади охорони здоров'я, засновані на комунальній власності територіальної громади м.Києва, Комунальне некомерційне підприємство "Київська міська клінічна лікарня № 5" виконавчого органу Київської міської ради (Київської міської державної | 2022, 2023, 2024, 2025 | 5 601,3 | 0,0 | 5 601,3 | 0,0 | 3 184,9 | 0,0 | 3 184,9 | 0,0 | Виконано частково | Захід виконуєтся протягом року. За І півріччя 2023 року отримано товар закуплений за кошти міського бюджету на 3 184,9 тис. грн. У ЗОЗ м. Києва у І півріччі 2023 року було обстежено 62 954 особи, у т. ч. швидкими тестами 60 920 осіб, методом ІФА – 2 034. Виявлено антитіла до ВІЛ-інфекції у 618 осіб (0,98%). Охоплено медичним спостереженням з вперше встановленим діагнозом – 538 (87,0%) осіб. Відсоток жінок, охоплених |

| Найменування заходу | Виконавці заходу | Термін виконання (план/факт) | Обсяги фінансування на 2023 рік, (тис. грн.) | | | | Фактичні обсяги фінансування, за звітний період (тис. грн) | | | | Інформація про виконання заходу | Причини невиконання |
|---|---|---|---|---|---|---|---|---|---|---|---|---|
| | | | Усього | у тому числі: за джерелами: | | | Усього | у тому числі: за джерелами: | | | | |
| | | | | державний бюджет | бюджет м.Києва | інші джерела | | державний бюджет | бюджет м.Києва | інші джерела | | |
| | адміністрації) | | | | | | | | | | | медичним спостереженням з числа вперше виявлених становить 33,8% (182 особи). Охоплено 100% всіх, у кого виявили антитіла до ВІЛ-інфекції. Оцінювання показників проводиться за результатами року. |
| 1.4. Медикаментозна профілактика опортуністичних інфекцій у людей, які живуть з ВІЛ | Департамент охорони здоров'я виконавчого органу Київської міської ради (Київської міської державної адміністрації), Комунальне некомерційне підприємство "Київська міська клінічна лікарня № 5" виконавчого органу Київської міської ради | 2022, 2023, 2024, 2025 | 4 345,3 | 0,0 | 4 345,3 | 0,0 | 49,4 | 0,0 | 49,4 | 0,0 | Виконано частково | Захід виконується протягом року. За І півріччя 2023 року отримано товар закуплений за кошти міського бюджету на 49,4 тис. грн., відповідно до фактичної потреби. За звітний період медикаментозною профілактикою опортуністичних інфекцій було охоплено 1 540 |

| Найменування заходу | Виконавці заходу | Термін виконання (план/факт) | Обсяги фінансування на 2023 рік, (тис. грн.) | | | | Фактичні обсяги фінансування, за звітний період (тис. грн) | | | | Інформація про виконання заходу | Причини невиконання |
|---|---|---|---|---|---|---|---|---|---|---|---|---|
| | | | Усього | у тому числі: за джерелами: | | | Усього | у тому числі: за джерелами: | | | | |
| | | | | державний бюджет | бюджет м.Києва | інші джерела | | державний бюджет | бюджет м.Києва | інші джерела | | |
| | (Київської міської державної адміністрації), Заклади охорони здоров'я, засновані на комунальній власності територіальної громади м.Києва | | | | | | | | | | | осіб. Відсоток охоплення становить 100%, які потребували. Оцінювання показників проводиться за результатами року. |
| ВСЬОГО ЗА ЗАВДАННЯМ:<br>у тому числі кількість заходів<br>- запланованих 4<br>- виконаних 0 | | | 13 530,4 | 0,0 | 13 530,4 | 0,0 | 4 595,5 | 0,0 | 4 595,5 | 0,0 | | |
| Завдання: 2. Здійснення заходів щодо раннього виявлення та лікування туберкульозу | | | | | | | | | | | | |
| 2.1. Діагностика туберкульозу та латентної туберкульозної інфекції у дітей віком від 1 до 17 років шляхом проведення туберкулінодіагностики | Департамент охорони здоров'я виконавчого органу Київської міської ради (Київської міської державної адміністрації), Заклади охорони здоров'я, засновані на комунальній власності територіальної громади | 2022, 2023, 2024, 2025 | 13 641,7 | 0,0 | 13 641,7 | 0,0 | 319,9 | 0,0 | 319,9 | 0,0 | Виконано частково | Захід виконується протягом року. За звітний період 2023 року поставлено туберкулін за кошти місцевого бюджету на суму 319,9 тис. грн.<br>За 6 місяців 2023 року туберкулінодіагностику проведено 1 808 особам |

| Найменування заходу | Виконавці заходу | Термін виконання (план/факт) | Обсяги фінансування на 2023 рік, (тис. грн.) | | | | Фактичні обсяги фінансування, за звітний період (тис. грн) | | | | Інформація про виконання заходу | Причини невиконання |
|---|---|---|---|---|---|---|---|---|---|---|---|---|
| | | | Усього | у тому числі: за джерелами: | | | Усього | у тому числі: за джерелами: | | | | |
| | | | | державний бюджет | бюджет м.Києва | інші джерела | | державний бюджет | бюджет м.Києва | інші джерела | | |
| | м.Києва, Комунальне некомерційне підприємство "ФТИЗІАТРІЯ" виконавчого органу Київської міської ради (Київської міської державної адміністрації) | | | | | | | | | | | (план – 5072 особи), що складає 35,6 % від річного плану на обстеження. Оцінювання показників проводиться за результатами року. |
| 2.2. Виявлення туберкульозу шляхом проведення профілактичних оглядів населення на пересувних цифрових флюорографах | Департамент охорони здоров'я виконавчого органу Київської міської ради (Київської міської державної адміністрації), Комунальне некомерційне підприємство "ФТИЗІАТРІЯ" виконавчого органу Київської міської ради (Київської міської державної адміністрації), Заклади охорони здоров'я, | 2022, 2023, 2024, 2025 | 645,6 | 0,0 | 645,6 | 0,0 | 0,0 | 0,0 | 0,0 | 0,0 | Виконано частково | Захід виконується протягом року. За допомогою пересувного флюорографа за звітний період обстежено 2 078 осіб, виявлено 36 осіб зі змінами органів грудної клітини. Обстеження проводиться в рамках програми медичних гарантій. Оцінювання показників проводиться за результатами року. |

| Найменування заходу | Виконавці заходу | Термін виконання (план/факт) | Обсяги фінансування на 2023 рік, (тис. грн.) | | | | Фактичні обсяги фінансування, за звітний період (тис. грн) | | | | Інформація про виконання заходу | Причини невиконання |
|---|---|---|---|---|---|---|---|---|---|---|---|---|
| | | | Усього | у тому числі: за джерелами: | | | Усього | у тому числі: за джерелами: | | | | |
| | | | | державний бюджет | бюджет м.Києва | інші джерела | | державний бюджет | бюджет м.Києва | інші джерела | | |
| | засновані на комунальній власності територіальної громади м.Києва | | | | | | | | | | | |
| 2.3. Проведення зовнішнього контролю якості бактеріоскопічної діагностики туберкульозу в лабораторіях І рівня | Департамент охорони здоров'я виконавчого органу Київської міської ради (Київської міської державної адміністрації), Комунальне некомерційне підприємство "ФТИЗІАТРІЯ" виконавчого органу Київської міської ради (Київської міської державної адміністрації), Заклади охорони здоров'я, засновані на комунальній власності територіальної громади м.Києва | 2022, 2023, 2024, 2025 | 15,8 | 0,0 | 15,8 | 0,0 | 0,0 | 0,0 | 0,0 | 0,0 | Не виконано | Відповідно до наказу МОЗ України від 16 лютого 2022 року № 302 «Про затвердження Порядку організації виявлення туберкульозу та латентної туберкульозної інфекції», зареєстрованого у Міністерстві юстиції України 30 березня 2022 року за № 366/37702 в якості первинного діагностичного тесту на виявлення туберкульозу в закладах охорони здоров’я застосовується молекулярно генетичний |

| Найменування заходу | Виконавці заходу | Термін вико-нання (план/факт) | Обсяги фінансування на 2023 рік, (тис. грн.) | | | | Фактичні обсяги фінансування, за звітний період (тис. грн) | | | | Інформація про виконання заходу | Причини невиконання |
|---|---|---|---|---|---|---|---|---|---|---|---|---|
| | | | Усього | у тому числі: за джерелами: | | | Усього | у тому числі: за джерелами: | | | | |
| | | | | держав-ний бюджет | бюджет м.Києва | інші джерела | | держав-ний бюджет | бюджет м.Києва | інші джерела | | |
| | | | | | | | | | | | | метод дослідження замість мікроскопічного дослідження. Тому виключається необхідність проведення фахівцями фтизіатричної служби зовнішнього контролю якості бактеріоскопічної діагностики туберкульозу в лабораторіях I рівня. |
| 2.4. Заохочення хворих на туберкульоз до безперервного амбулаторного лікування шляхом надання продуктових наборів | Департамент охорони здоров'я виконавчого органу Київської міської ради (Київської міської державної адміністрації), Комунальне некомерційне підприємство "ФТИЗІАТРІЯ" виконавчого органу Київської міської ради | 2022, 2023, 2024, 2025 | 4 812,8 | 0,0 | 4 812,8 | 0,0 | 974,9 | 0,0 | 974,9 | 0,0 | Виконано частково | Захід виконується протягом року. За звітний період 2023 року поставлено товар за кошти місцевого бюджету на суму 974,9 тис. грн., відповідно до фактичної потреби. За 6 місяців 2023 року видано 2 027 продуктових наборів для 861 |

| Найменування заходу | Виконавці заходу | Термін вико-нання (план/факт) | Обсяги фінансування на 2023 рік, (тис. грн.) | | | | Фактичні обсяги фінансування, за звітний період (тис. грн) | | | | Інформація про виконання заходу | Причини невиконання |
|---|---|---|---|---|---|---|---|---|---|---|---|---|
| | | | Усього | у тому числі: за джерелами: | | | Усього | у тому числі: за джерелами: | | | | |
| | | | | держав-ний бюджет | бюджет м.Києва | інші джерела | | держав-ний бюджет | бюджет м.Києва | інші джерела | | |
| | (Київської міської державної адміністрації), Заклади охорони здоров'я, засновані на комунальній власності територіальної громади м.Києва | | | | | | | | | | | особи, що склало 100 % від потреби. Ефективність амбулаторного лікування склала 95,6 % (рекомендації ВООЗ – 85 %), показник перерваного лікування склав 0,8 % (рекомендації ВООЗ – до 3 %). Оцінювання показників проводиться за результатами року. |
| 2.5. Медико-соціальний супровід хворих на туберкульоз | Департамент охорони здоров'я виконавчого органу Київської міської ради (Київської міської державної адміністрації), Комунальне некомерційне підприємство "ФТИЗІАТРІЯ" виконавчого органу | 2022, 2023, 2024, 2025 | 1 491,5 | 0,0 | 1 491,5 | 0,0 | 0,0 | 0,0 | 0,0 | 0,0 | Виконано частково | Захід виконується протягом року. За 6 місяців 2023 року на супроводі соціальних працівників лікувалися 354 особи, що склало 100 % від потреби. Медико соціальний супровід забезпечується в рамках |

| Найменування заходу | Виконавці заходу | Термін виконання (план/факт) | Обсяги фінансування на 2023 рік, (тис. грн.) | | | | Фактичні обсяги фінансування, за звітний період (тис. грн) | | | | Інформація про виконання заходу | Причини невиконання |
|---|---|---|---|---|---|---|---|---|---|---|---|---|
| | | | Усього | у тому числі: за джерелами: | | | Усього | у тому числі: за джерелами: | | | | |
| | | | | державний бюджет | бюджет м.Києва | інші джерела | | державний бюджет | бюджет м.Києва | інші джерела | | |
| | Київської міської ради (Київської міської державної адміністрації), Заклади охорони здоров'я, засновані на комунальній власності територіальної громади м.Києва | | | | | | | | | | | договору укладеного КНП «КФПЦ» з Благодійною організацією «100 відсотків життя. Київський регіон» в рамках проєкту «Прискорення прогресу у зменшенні тягаря туберкульозу, ВІЛ-інфекції та гепатитів у місті Києві та Київській області». Оцінювання показників проводиться за результами року. |
| 2.6. Запобігання розповсюдженню туберкульозної інфекції серед працівників та пацієнтів протитуберкульозних установ | Департамент охорони здоров'я виконавчого органу Київської міської ради (Київської міської державної адміністрації), Комунальне некомерційне підприємство | 2022, 2023, 2024, 2025 | 1 802,0 | 0,0 | 1 802,0 | 0,0 | 0,0 | 0,0 | 0,0 | 0,0 | Виконано частково | Захід виконується протягом року. Забезпечення працівників засобами захисту здійснювалось за рахунок залишків на початок року, закупівля масок медичних та респіраторів не |

| Найменування заходу | Виконавці заходу | Термін виконання (план/факт) | Обсяги фінансування на 2023 рік, (тис. грн.) | | | | Фактичні обсяги фінансування, за звітний період (тис. грн) | | | | Інформація про виконання заходу | Причини невиконання |
|---|---|---|---|---|---|---|---|---|---|---|---|---|
| | | | Усього | у тому числі: за джерелами: | | | Усього | у тому числі: за джерелами: | | | | |
| | | | | державний бюджет | бюджет м.Києва | інші джерела | | державний бюджет | бюджет м.Києва | інші джерела | | |
| | "ФТИЗІАТРІЯ" виконавчого органу Київської міської ради (Київської міської державної адміністрації), Заклади охорони здоров'я, засновані на комунальній власності територіальної громади м.Києва | | | | | | | | | | | проводилася, враховуючи наявні залишки. Фактична кількість працівників КНП "КФПЦ" склала 152 особи. Завдяки ефективному впровадженню заходів з інфекційного контролю за звітний період не зареєстровано жодного випадка захворювання на туберкульоз серед медичних працівників протитуберкульозної служби. Оцінювання показників проводиться за результатами року. |
| ВСЬОГО ЗА ЗАВДАННЯМ:<br>у тому числі кількість заходів<br>- запланованих 6<br>- виконаних 0 | | | 22 409,4 | 0,0 | 22 409,4 | 0,0 | 1 294,8 | 0,0 | 1 294,8 | 0,0 | | |
| Завдання: 3. Своєчасне виявлення та профілактика захворювань | | | | | | | | | | | | |
| 3.1. Скринінг населення з метою ранньої діагностики | Департамент охорони | 2022, 2023, | 4 497,5 | 0,0 | 4 497,5 | 0,0 | 0,0 | 0,0 | 0,0 | 0,0 | Виконано частково | Захід виконується |

| Найменування заходу | Виконавці заходу | Термін вико-нання (план/факт) | Обсяги фінансування на 2023 рік, (тис. грн.) | | | | Фактичні обсяги фінансування, за звітний період (тис. грн) | | | | Інформація про виконання заходу | Причини невиконання |
|---|---|---|---|---|---|---|---|---|---|---|---|---|
| | | | Усього | у тому числі: за джерелами: | | | Усього | у тому числі: за джерелами: | | | | |
| | | | | держав-ний бюджет | бюджет м.Києва | інші джерела | | держав-ний бюджет | бюджет м.Києва | інші джерела | | |
| цукрового діабету | здоров'я виконавчого органу Київської міської ради (Київської міської державної адміністрації), Заклади охорони здоров'я, засновані на комунальній власності територіальної громади м.Києва | 2024, 2025 | | | | | | | | | | протягом року. За 6 місяців 2023 року обстежено 116 146 осіб. У 11,0% обстежених виявлено підвищений рівень глюкози в крові. Виконання заходу проводиться за рахунок наявних залишків товару. Оцінювання показників проводиться за результатами року. |
| 3.2. Проведення скринінгу населення для визначення рівня холестерину | Департамент охорони здоров'я виконавчого органу Київської міської ради (Київської міської державної адміністрації), Заклади охорони здоров'я, засновані на комунальній | 2022, 2023, 2024, 2025 | 25 477,7 | 0,0 | 25 477,7 | 0,0 | 0,0 | 0,0 | 0,0 | 0,0 | Виконано частково | Захід виконується протягом року. За 6 місяців 2023 року обстежено 120 587 осіб. У 20 % обстежених виявлено підвищений рівень холестерину в крові. Захід виконується за рахунок наявних |

| Найменування заходу | Виконавці заходу | Термін вико-нання (план/факт) | Обсяги фінансування на 2023 рік, (тис. грн.) | | | | Фактичні обсяги фінансування, за звітний період (тис. грн) | | | | Інформація про виконання заходу | Причини невиконання |
|---|---|---|---|---|---|---|---|---|---|---|---|---|
| | | | Усього | у тому числі: за джерелами: | | | Усього | у тому числі: за джерелами: | | | | |
| | | | | держав-ний бюджет | бюджет м.Києва | інші джерела | | держав-ний бюджет | бюджет м.Києва | інші джерела | | |
| | власності територіальної громади м.Києва | | | | | | | | | | | залишків витратних матеріалів. Оцінювання показників проводиться за результами року. |
| 3.3. Діагностика населення за групою ризику на виявлення колоректального раку | Департамент охорони здоров'я виконавчого органу Київської міської ради (Київської міської державної адміністрації), Заклади охорони здоров'я, засновані на комунальній власності територіальної громади м.Києва | 2022, 2023, 2024, 2025 | 5 455,8 | 0,0 | 5 455,8 | 0,0 | 0,0 | 0,0 | 0,0 | 0,0 | Виконано частково | Захід виконується протягом року. Діагностика населення групи ризику на виявлення колоректального раку здійснювалася за рахунок залишків на початок року. За 6 місяців 2023 року обстежено 60 684 осіб. У 6 675 обстежених (11%) виявлено підозру на виявлення колоректального раку. Оцінювання показників проводиться за результами року. |
| 3.4. Проведення щеплень груп епідемічного ризику з метою зниження рівня | Департамент охорони здоров'я | 2022, 2023, 2024, | 891,6 | 0,0 | 891,6 | 0,0 | 0,0 | 0,0 | 0,0 | 0,0 | Виконано частково | Захід виконується протягом року. |

| Найменування заходу | Виконавці заходу | Термін вико-нання (план/факт) | Обсяги фінансування на 2023 рік, (тис. грн.) | | | | Фактичні обсяги фінансування, за звітний період (тис. грн) | | | | Інформація про виконання заходу | Причини невиконання |
|---|---|---|---|---|---|---|---|---|---|---|---|---|
| | | | Усього | у тому числі: за джерелами: | | | Усього | у тому числі: за джерелами: | | | | |
| | | | | держав-ний бюджет | бюджет м.Києва | інші джерела | | держав-ний бюджет | бюджет м.Києва | інші джерела | | |
| захворюваності на гепатит В | виконавчого органу Київської міської ради (Київської міської державної адміністрації), Заклади охорони здоров'я, засновані на комунальній власності територіальної громади м.Києва | 2025 | | | | | | | | | | Всього впродовж 6 місяців 2023 року проведено 954 щеплень. Вакцинація груп епідемічного ризику від гепатиту В проводилась за рахунок залишків на початок року. Оцінювання показників проводиться за результатами року. |
| 3.5. Проведення передсезонної імунопрофілактики грипу в групах епідемічного ризику (медичні працівники) | Департамент охорони здоров'я виконавчого органу Київської міської ради (Київської міської державної адміністрації), Заклади охорони здоров'я, засновані на комунальній власності територіальної громади м.Києва | 2022, 2023, 2024, 2025 | 6 353,0 | 0,0 | 6 353,0 | 0,0 | 0,0 | 0,0 | 0,0 | 0,0 | Виконано частково | Захід виконується протягом року. У І півріччі 2023 року проведено передсезонну імунопрофілактику грипу в групах епідемічного ризику (медичні працівники) 1 241 особам. Виконання заходу проводиться за рахунок наявних |

| Найменування заходу | Виконавці заходу | Термін вико-нання (план/факт) | Обсяги фінансування на 2023 рік, (тис. грн.) | | | | Фактичні обсяги фінансування, за звітний період (тис. грн) | | | | Інформація про виконання заходу | Причини невиконання |
|---|---|---|---|---|---|---|---|---|---|---|---|---|
| | | | Усього | у тому числі: за джерелами: | | | Усього | у тому числі: за джерелами: | | | | |
| | | | | держав-ний бюджет | бюджет м.Києва | інші джерела | | держав-ний бюджет | бюджет м.Києва | інші джерела | | |
| | | | | | | | | | | | | залишків товару. Оцінювання показників проводиться за результами року. |
| 3.6. Профілактика вроджених аномалій шляхом забезпечення вагітних жінок в перший триместр вагітності фолієвою кислотою | Департамент охорони здоров'я виконавчого органу Київської міської ради (Київської міської державної адміністрації), Заклади охорони здоров'я, засновані на комунальній власності територіальної громади м.Києва | 2022, 2023, 2024, 2025 | 237,0 | 0,0 | 237,0 | 0,0 | 0,0 | 0,0 | 0,0 | 0,0 | Виконано частково | Захід виконується протягом року. У І півріччі 2023 року забезпечено фолієвою кислотою 5 400 жінок, всіх хто потребували. Забезпечення здійснювалось за рахунок гуманітарної допомоги. Оцінення показників проводиться за результами року. |
| 3.7. Проведення скринінгових обстежень дітей та вагітних жінок з метою визначення тиреоїдного статусу | Департамент охорони здоров'я виконавчого органу Київської міської ради (Київської міської державної адміністрації), Заклади | 2022, 2023, 2024, 2025 | 2 655,1 | 0,0 | 2 655,1 | 0,0 | 0,0 | 0,0 | 0,0 | 0,0 | Виконано частково | Захід виконується протягом року. За 6 місяців 2023 року обстежено 8 995 осіб з метою визначення тиреоїдного статусу, у 9,6 % виявлені |

| Найменування заходу | Виконавці заходу | Термін вико-нання (план/факт) | Обсяги фінансування на 2023 рік, (тис. грн.) | | | | Фактичні обсяги фінансування, за звітний період (тис. грн) | | | | Інформація про виконання заходу | Причини невиконання |
|---|---|---|---|---|---|---|---|---|---|---|---|---|
| | | | Усього | у тому числі: за джерелами: | | | Усього | у тому числі: за джерелами: | | | | |
| | | | | держав-ний бюджет | бюджет м.Києва | інші джерела | | держав-ний бюджет | бюджет м.Києва | інші джерела | | |
| | охорони здоров'я, засновані на комунальній власності територіальної громади м.Києва | | | | | | | | | | | порушення. Дослідження проводиться всім вагітним у 100% випадків за призначенням лікаря. Захід виконується в рамках програми медичних гарантій за кошти отримані від Національної служби здоров'я України. Оцінювання показників провожиться за результатами року. |
| 3.8. Скринінг населення на гепатит В за групами ризику, визначеними стандартами медичної | Департамент охорони здоров'я виконавчого органу Київської міської ради (Київської міської державної адміністрації), Заклади охорони здоров'я, засновані на | 2022, 2023, 2024, 2025 | 3 759,2 | 0,0 | 3 759,2 | 0,0 | 2 196,0 | 0,0 | 2 196,0 | 0,0 | Виконано частково | Захід виконується протягом року. За звітний період відбувались поставки за рахунок Державного бюджету на суму 1 306,3 тис. гривень. За 6 місяців 2023 року поставлено |

| Найменування заходу | Виконавці заходу | Термін вико-нання (план/факт) | Обсяги фінансування на 2023 рік, (тис. грн.) | | | | Фактичні обсяги фінансування, за звітний період (тис. грн) | | | | Інформація про виконання заходу | Причини невиконання |
|---|---|---|---|---|---|---|---|---|---|---|---|---|
| | | | Усього | у тому числі: за джерелами: | | | Усього | у тому числі: за джерелами: | | | | |
| | | | | держав-ний бюджет | бюджет м.Києва | інші джерела | | держав-ний бюджет | бюджет м.Києва | інші джерела | | |
| | комунальній власності територіальної громади м.Києва | | | | | | | | | | | товар за кошти місцевого бюджету на суму 2 196,0 тис. грн. У І півріччі 2023 року на базі КНП «Київська міська клінічна лікарня №5» швидкими тестами на виявлення гепатиту В обстежено 58 760 пацієнтів. У 1,38 % обстежених виявлено позитивний результат. Пацієнтів направлено на консультацію фахівців та до обстеження. Оцінювання показників проводиться за результами року. |
| 3.9. Скринінг населення на гепатит С за групами ризику, визначеними стандартами медичної допомоги | Департамент охорони здоров'я виконавчого органу Київської міської ради | 2022, 2023, 2024, 2025 | 4 027,7 | 0,0 | 4 027,7 | 0,0 | 2 236,5 | 0,0 | 2 236,5 | 0,0 | Виконано частково | Захід виконується протягом року. За звітний період відбувались поставки за |

| Найменування заходу | Виконавці заходу | Термін вико-нання (план/факт) | Обсяги фінансування на 2023 рік, (тис. грн.) | | | | Фактичні обсяги фінансування, за звітний період (тис. грн) | | | | Інформація про виконання заходу | Причини невиконання |
|---|---|---|---|---|---|---|---|---|---|---|---|---|
| | | | Усього | у тому числі: за джерелами: | | | Усього | у тому числі: за джерелами: | | | | |
| | | | | держав-ний бюджет | бюджет м.Києва | інші джерела | | держав-ний бюджет | бюджет м.Києва | інші джерела | | |
| | (Київської міської державної адміністрації), Заклади охорони здоров'я, засновані на комунальній власності територіальної громади м.Києва | | | | | | | | | | | рахунок Державного бюджету на суму 1 612,0 тис. гривень. За 6 місяців 2023 року поставлено товар за кошти місцевого бюджету на суму 2 236,5 тис. грн. У І півріччі 2023 року на базі КНП «Київська міська клінічна лікарня №5» швидкими тестами на виявлення гепатиту С обстежено 58 648 пацієнтів. У 5,77% обстежених виявлено позитивний результат. Пацієнтів направлено на консультацію фахівців та до обстеження. Оцінювання показників проводиться за результами |

| Найменування заходу | Виконавці заходу | Термін вико-нання (план/факт) | Обсяги фінансування на 2023 рік, (тис. грн.) | | | | Фактичні обсяги фінансування, за звітний період (тис. грн) | | | | Інформація про виконання заходу | Причини невиконання |
|---|---|---|---|---|---|---|---|---|---|---|---|---|
| | | | Усього | у тому числі: за джерелами: | | | Усього | у тому числі: за джерелами: | | | | |
| | | | | держав-ний бюджет | бюджет м.Києва | інші джерела | | держав-ний бюджет | бюджет м.Києва | інші джерела | | |
| | | | | | | | | | | | | року. |
| 3.10. Діагностика пацієнтів з позитивним результатом обстеження на вірусний гепатит В | Департамент охорони здоров'я виконавчого органу Київської міської ради (Київської міської державної адміністрації), Заклади охорони здоров'я, засновані на комунальній власності територіальної громади м.Києва | 2022, 2023, 2024, 2025 | 193,1 | 0,0 | 193,1 | 0,0 | 55,4 | 0,0 | 55,4 | 0,0 | Виконано частково | Захід виконується протягом року. За 6 місяців за рахунок місцевого бюджету було поставлено товару на суму 55,4 тис грн, відповідно до фактичної потреби. У І півріччі 2023 року на базі КНП «Київська міська клінічна лікарня №5» було дообстежено методом ПЛР 1 420 осіб з позитивним результатом обстеження, у 453 зразках крові (31,9%) був підтверджений вірус. Оцінювання показників проводиться за результами року. |
| 3.11. Діагностика пацієнтів з позитивним результатом | Департамент охорони | 2022, 2023, | 1 189,4 | 0,0 | 1 189,4 | 0,0 | 309,7 | 0,0 | 309,7 | 0,0 | Виконано частково | Захід виконується |

| Найменування заходу | Виконавці заходу | Термін вико-нання (план/факт) | Обсяги фінансування на 2023 рік, (тис. грн.) | | | | Фактичні обсяги фінансування, за звітний період (тис. грн) | | | | Інформація про виконання заходу | Причини невиконання |
|---|---|---|---|---|---|---|---|---|---|---|---|---|
| | | | Усього | у тому числі: за джерелами: | | | Усього | у тому числі: за джерелами: | | | | |
| | | | | держав-ний бюджет | бюджет м.Києва | інші джерела | | держав-ний бюджет | бюджет м.Києва | інші джерела | | |
| обстеження на вірусний гепатит С | здоров'я виконавчого органу Київської міської ради (Київської міської державної адміністрації), Заклади охорони здоров'я, засновані на комунальній власності територіальної громади м.Києва | 2024, 2025 | | | | | | | | | | протягом року. За 6 місяців за рахунок місцевого бюджету було поставлено товару на суму 5309,7 тис грн, відповідно до фактичної потреби. У І півріччі 2023 року на базі КНП «Київська міська клінічна лікарня №5» було дообстежено методом ПЛР 2 698 осіб з позитивним результатом обстеження, у 960 зразках крові був підтверджений вірус. Оцінювання показників проводиться за результами року. |
| 3.12. Профілактика гемолітичних хвороб новонароджених відповідно до клінічного протоколу | Департамент охорони здоров'я виконавчого органу Київської | 2022, 2023, 2024, 2025 | 11 628,8 | 0,0 | 11 628,8 | 0,0 | 0,0 | 0,0 | 0,0 | 0,0 | Виконано частково | Захід виконується протягом року. Забезпечення жінок антирезусним |

| Найменування заходу | Виконавці заходу | Термін вико-нання (план/ факт) | Обсяги фінансування на 2023 рік, (тис. грн.) | | | | Фактичні обсяги фінансування, за звітний період (тис. грн) | | | | Інформація про виконання заходу | Причини невиконання |
|---|---|---|---|---|---|---|---|---|---|---|---|---|
| | | | Усього | у тому числі: за джерелами: | | | Усього | у тому числі: за джерелами: | | | | |
| | | | | держав-ний бюджет | бюджет м.Києва | інші джерела | | держав-ний бюджет | бюджет м.Києва | інші джерела | | |
| | міської ради (Київської міської державної адміністрації), Заклади охорони здоров'я, засновані на комунальній власності територіальної громади м.Києва | | | | | | | | | | | імуноглобуліно м здійснювалося за рахунок залишків на початок року та за рахунок коштів НСЗУ. Всього у І півріччі 2023 року антирезусним імуноглобуліно м забезпечено 1 644 осіб (100% тих хто потребував). Це дозволило попередити смерть немовлят від гемолітичної хвороби новонароджени х. Оцінювання показників проводиться за результами року. |
| 3.13. Розширення неонатального скринінгу новонароджених дітей на спадкові хвороби обміну речовин у новонароджених | Департамент охорони здоров'я виконавчого органу Київської міської ради (Київської міської | 2022, 2023, 2024, 2025 | 21 691,8 | 0,0 | 21 691,8 | 0,0 | 0,0 | 0,0 | 0,0 | 0,0 | Виконано частково | Захід виконується в рамках програми медичних гарантій. |

| Найменування заходу | Виконавці заходу | Термін виконання (план/факт) | Обсяги фінансування на 2023 рік, (тис. грн.) | | | | Фактичні обсяги фінансування, за звітний період (тис. грн) | | | | Інформація про виконання заходу | Причини невиконання |
|---|---|---|---|---|---|---|---|---|---|---|---|---|
| | | | Усього | у тому числі: за джерелами: | | | Усього | у тому числі: за джерелами: | | | | |
| | | | | державний бюджет | бюджет м.Києва | інші джерела | | державний бюджет | бюджет м.Києва | інші джерела | | |
| | державної адміністрації), Заклади охорони здоров'я, засновані на комунальній власності територіальної громади м.Києва | | | | | | | | | | | |
| 3.14. Профілактика розвитку цервікального раку шийки матки | Департамент охорони здоров'я виконавчого органу Київської міської ради (Київської міської державної адміністрації), Заклади охорони здоров'я, засновані на комунальній власності територіальної громади м.Києва | 2022, 2023, 2024, 2025 | 26 394,5 | 0,0 | 26 394,5 | 0,0 | 0,0 | 0,0 | 0,0 | 0,0 | Виконано частково | Захід виконується протягом року. Протягом звітного періоду провакциновано 2 158 дівчаток. Виконання заходу проводилось за рахунок залишків витратних матеріалів. Оцінювання показників проводиться за результатами року. |
| 3.15. Діагностичне цитологічне обстеження жінок на рак шийки матки | Департамент охорони здоров'я виконавчого органу Київської міської ради | 2022, 2023, 2024, 2025 | 1 480,1 | 0,0 | 1 480,1 | 0,0 | 0,0 | 0,0 | 0,0 | 0,0 | Виконано частково | Захід виконується протягом року. Діагностичне цитологічне обстеження жінок на рак |

| Найменування заходу | Виконавці заходу | Термін вико-нання (план/факт) | Обсяги фінансування на 2023 рік, (тис. грн.) | | | | Фактичні обсяги фінансування, за звітний період (тис. грн) | | | | Інформація про виконання заходу | Причини невиконання |
|---|---|---|---|---|---|---|---|---|---|---|---|---|
| | | | Усього | у тому числі: за джерелами: | | | Усього | у тому числі: за джерелами: | | | | |
| | | | | держав-ний бюджет | бюджет м.Києва | інші джерела | | держав-ний бюджет | бюджет м.Києва | інші джерела | | |
| | (Київської міської державної адміністрації), Заклади охорони здоров'я, засновані на комунальній власності територіальної громади м.Києва | | | | | | | | | | | шийки матки здійснюється на базі КНП «Київський міський пологовий будинок №5». Протягом 2023 року діагностичне цитологічне обстеження жінок на рак шийки матки проведено 86 147 особам. У 0,91% обстеженого населення виявлено патологічний процес у 775 осіб, виявлена підозра на рак у 9 осіб. Захід проводився за рахунок наявних залишків товару. Оцінювання показників проводиться за результатами року. |
| 3.16. Скринінг донорської крові та її компонентів на наявність маркерів | Департамент охорони здоров'я | 2022, 2023, 2024, | 6 972,4 | 0,0 | 6 972,4 | 0,0 | 2 335,7 | 0,0 | 2 335,7 | 0,0 | Виконано частково | Захід виконується протягом року. |

| Найменування заходу | Виконавці заходу | Термін вико-нання (план/факт) | Обсяги фінансування на 2023 рік, (тис. грн.) | | | | Фактичні обсяги фінансування, за звітний період (тис. грн) | | | | Інформація про виконання заходу | Причини невиконання |
|---|---|---|---|---|---|---|---|---|---|---|---|---|
| | | | Усього | у тому числі: за джерелами: | | | Усього | у тому числі: за джерелами: | | | | |
| | | | | держав-ний бюджет | бюджет м.Києва | інші джерела | | держав-ний бюджет | бюджет м.Києва | інші джерела | | |
| гемотрансмісивних інфекцій. | виконавчого органу Київської міської ради (Київської міської державної адміністрації), Заклади охорони здоров'я, засновані на комунальній власності територіальної громади м.Києва | 2025 | | | | | | | | | | За 6 місяців 2023 року поставлено товар за кошти місцевого бюджету на суму 2 235,7 тис. грн. Окрім того, відбувались поставки за рахунок Державного бюджету на суму 1 390,3 тис. грн. Протягом 6 місяців 2023 року проведено 89 750 скринінгових досліджень донорської крові та її компонентів (забезпечено 100% потребу у дослідженнях), скринінг здійснювався імунохемілосцентним методом, у 1,3 % обстежених осіб виявлено підозру на гемотрансмісивні інфекції. Оцінювання |

| Найменування заходу | Виконавці заходу | Термін вико-нання (план/факт) | Обсяги фінансування на 2023 рік, (тис. грн.) | | | | Фактичні обсяги фінансування, за звітний період (тис. грн) | | | | Інформація про виконання заходу | Причини невиконання |
|---|---|---|---|---|---|---|---|---|---|---|---|---|
| | | | Усього | у тому числі: за джерелами: | | | Усього | у тому числі: за джерелами: | | | | |
| | | | | держав-ний бюджет | бюджет м.Києва | інші джерела | | держав-ний бюджет | бюджет м.Києва | інші джерела | | |
| | | | | | | | | | | | | показників проводиться за результатами року. |
| 3.17. Діагностика населення на остеопороз | Департамент охорони здоров'я виконавчого органу Київської міської ради (Київської міської державної адміністрації), Заклади охорони здоров'я, засновані на комунальній власності територіальної громади м.Києва | 2022, 2023, 2024, 2025 | 504,7 | 0,0 | 504,7 | 0,0 | 0,0 | 0,0 | 0,0 | 0,0 | Виконано частково | Захід виконується протягом року. Діагностика населення на остеопороз проводилася В КНП «Київська міська клінічна лікарня №6» та в консультативно-діагностичних центрах міста за рахунок коштів отриманих за програмою медичних гарантій. За звітний період 18 759 пацієнтам проведено денситометрію. Оцінювання показників проводиться за результатами року. |
| 3.18. Моніторинг стану перебігу захворювання на остеопороз | Департамент охорони здоров'я виконавчого | 2022, 2023, 2024, 2025 | 2 469,6 | 0,0 | 2 469,6 | 0,0 | 0,0 | 0,0 | 0,0 | 0,0 | Виконано частково | Захід виконується протягом року. За результатами |

| Найменування заходу | Виконавці заходу | Термін вико-нання (план/факт) | Обсяги фінансування на 2023 рік, (тис. грн.) | | | | Фактичні обсяги фінансування, за звітний період (тис. грн) | | | | Інформація про виконання заходу | Причини невиконання |
|---|---|---|---|---|---|---|---|---|---|---|---|---|
| | | | Усього | у тому числі: за джерелами: | | | Усього | у тому числі: за джерелами: | | | | |
| | | | | держав-ний бюджет | бюджет м.Києва | інші джерела | | держав-ний бюджет | бюджет м.Києва | інші джерела | | |
| | органу Київської міської ради (Київської міської державної адміністрації), Заклади охорони здоров'я, засновані на комунальній власності територіальної громади м.Києва | | | | | | | | | | | денситометрії виявлено 692 хворих пацієнтів з патологією (остеопороз, остеопенія), 95 % виявлених проведено моніторинг стану перебігу захворювання на остеопороз на базі КНП КМКЛ № 6. Захід виконується за рахунок коштів отриманих за програмою медичних гарантій. Оцінювання показників проводиться за результами року. |
| 3.19. Проведення експертизи результатів скринінгу раку молочної залози | Департамент охорони здоров'я виконавчого органу Київської міської ради (Київської міської державної адміністрації), Заклади | 2022, 2023, 2024, 2025 | 674,4 | 0,0 | 674,4 | 0,0 | 585,1 | 0,0 | 585,1 | 0,0 | Виконано частково | Захід виконується протягом року. За 6 місяців 2023 року поставлено товар за кошти місцевого бюджету на суму 585,1 тис. грн. За звітний |

| Найменування заходу | Виконавці заходу | Термін вико-нання (план/факт) | Обсяги фінансування на 2023 рік, (тис. грн.) | | | | Фактичні обсяги фінансування, за звітний період (тис. грн) | | | | Інформація про виконання заходу | Причини невиконання |
|---|---|---|---|---|---|---|---|---|---|---|---|---|
| | | | Усього | у тому числі: за джерелами: | | | Усього | у тому числі: за джерелами: | | | | |
| | | | | держав-ний бюджет | бюджет м.Києва | інші джерела | | держав-ний бюджет | бюджет м.Києва | інші джерела | | |
| | охорони здоров'я, засновані на комунальній власності територіальної громади м.Києва | | | | | | | | | | | період в консультативно -діагностичних центрах міста Києва здійснено 29 940 досліджень мамографії на рак молочної залози, 8 842 результати потребували проведення експертизи (повторного читання), за результатами повторного читання, у 567 випадках 6,4% виявлено патологію. Оцінювання показників проводиться за результатами року. |
| 3.20. Діагностування інфекційних захворювань | Департамент охорони здоров'я виконавчого органу Київської міської ради (Київської міської державної адміністрації), Заклади | 2022, 2023, 2024, 2025 | 30 763,5 | 0,0 | 30 763,5 | 0,0 | 30 032,9 | 0,0 | 30 032,9 | 0,0 | Виконано частково | Захід виконується протягом року. За 6 місяців 2023 року поставлено товар за кошти місцевого бюджету на суму 30 032,9 тис. грн. Протягом 6 |

| Найменування заходу | Виконавці заходу | Термін виконання (план/факт) | Обсяги фінансування на 2023 рік, (тис. грн.) | | | | Фактичні обсяги фінансування, за звітний період (тис. грн) | | | | Інформація про виконання заходу | Причини невиконання |
|---|---|---|---|---|---|---|---|---|---|---|---|---|
| | | | Усього | у тому числі: за джерелами: | | | Усього | у тому числі: за джерелами: | | | | |
| | | | | державний бюджет | бюджет м.Києва | інші джерела | | державний бюджет | бюджет м.Києва | інші джерела | | |
| | охорони здоров'я, засновані на комунальній власності територіальної громади м.Києва | | | | | | | | | | | місяців 2023 року закладами охорони здоров'я м. Києва проведено 229 599 тестувань на гостру респіраторну хворобу COVID-19. Оцінювання показників проводиться за результатами року. |
| ВСЬОГО ЗА ЗАВДАННЯМ:<br>у тому числі кількість заходів<br>- запланованих 20<br>- виконаних 0 | | | 157 317,0 | 0,0 | 157 317,0 | 0,0 | 37 751,3 | 0,0 | 37 751,3 | 0,0 | | |
| Завдання: 4. Використання інформаційно-комунікаційних технологій у сфері управління та надання медичних послуг за допомогою електронних засобів | | | | | | | | | | | | |
| 4.1. Створення та супровід інформаційної платформи (системи) статистичних даних про стан здоров'я населення та діяльність закладів охорони здоров'я | Департамент охорони здоров'я виконавчого органу Київської міської ради (Київської міської державної адміністрації), Заклади охорони здоров'я, засновані на комунальній | 2022, 2023, 2024, 2025 | 748,0 | 0,0 | 748,0 | 0,0 | 0,0 | 0,0 | 0,0 | 0,0 | Виконано частково | КНП «Київський міський інформаційно-аналітичний центр медичної статистики» (далі - КНП «КМІАЦМС») з метою реалізації заходу «Створення та супровід інформаційної платформи |

| Найменування заходу | Виконавці заходу | Термін вико-нання (план/факт) | Обсяги фінансування на 2023 рік, (тис. грн.) | | | | Фактичні обсяги фінансування, за звітний період (тис. грн) | | | | Інформація про виконання заходу | Причини невиконання |
|---|---|---|---|---|---|---|---|---|---|---|---|---|
| | | | Усього | у тому числі: за джерелами: | | | Усього | у тому числі: за джерелами: | | | | |
| | | | | держав-ний бюджет | бюджет м.Києва | інші джерела | | держав-ний бюджет | бюджет м.Києва | інші джерела | | |
| | власності територіальної громади м.Києва | | | | | | | | | | | (системи) статистичних даних про стан здоров'я населення та діяльність закладів охорони здоров'я (ІПСД)» проведено закупівлю за процедурою «відкриті торги», визначено переможця та заключено договір від 06.06.2023 № 19-П з ТОВ «СІЕТ Холдінг». Згідно Технічного завдання та Плану-графіку виконання робіт з розбудови ІПСД на 2023 рік заплановано 7 етапів. 1-й етап роботи завершено 20.06.2023 року. На даний момент триває завершення |

| Найменування заходу | Виконавці заходу | Термін вико-нання (план/факт) | Обсяги фінансування на 2023 рік, (тис. грн.) | | | | Фактичні обсяги фінансування, за звітний період (тис. грн) | | | | Інформація про виконання заходу | Причини невиконання |
|---|---|---|---|---|---|---|---|---|---|---|---|---|
| | | | Усього | у тому числі: за джерелами: | | | Усього | у тому числі: за джерелами: | | | | |
| | | | | держав-ний бюджет | бюджет м.Києва | інші джерела | | держав-ний бюджет | бюджет м.Києва | інші джерела | | |
| | | | | | | | | | | | | 2-го етапу роботи відповідно до Плану графіку та Технічного завдання. Оцінювання показників проводиться за результами року. |
| 4.2. Створення, впровадження та підтримка інформаційної системи "Вірусні гепатити" | Департамент охорони здоров'я виконавчого органу Київської міської ради (Київської міської державної адміністрації), Заклади охорони здоров'я, засновані на комунальній власності територіальної громади м.Києва | 2022, 2023, 2024, 2025 | 1 260,0 | 0,0 | 1 260,0 | 0,0 | 0,0 | 0,0 | 0,0 | 0,0 | Виконано частково | Станом на 2023 рік відсутня потреба у виконанні зазначеного заходу за рахунок коштів міського бюджету. Запуск модулю «Вірусні гепатити» заплановано на базі інформаційної системи «Моніторинг соціально значущих хвороб» за рахунок коштів державного бюджету. Оцінювання показників проводиться за результами року. |

| Найменування заходу | Виконавці заходу | Термін вико-нання (план/факт) | Обсяги фінансування на 2023 рік, (тис. грн.) | | | | Фактичні обсяги фінансування, за звітний період (тис. грн) | | | | Інформація про виконання заходу | Причини невиконання |
|---|---|---|---|---|---|---|---|---|---|---|---|---|
| | | | Усього | у тому числі: за джерелами: | | | Усього | у тому числі: за джерелами: | | | | |
| | | | | держав-ний бюджет | бюджет м.Києва | інші джерела | | держав-ний бюджет | бюджет м.Києва | інші джерела | | |
| ВСЬОГО ЗА ЗАВДАННЯМ:<br>у тому числі кількість заходів<br>- запланованих 2<br>- виконаних 0 | | | 2 008,0 | 0,0 | 2 008,0 | 0,0 | 0,0 | 0,0 | 0,0 | 0,0 | | |
| Завдання: 5. Проведення інформаційних кампаній з питань профілактики захворювань та здорового способу життя. | | | | | | | | | | | | |
| 5.1. Підвищення рівня поінформованості населення з питань запобігання та профілактики неінфекційних захворювань шляхом виготовлення і розповсюдження відео та поліграфічної продукції. | Департамент охорони здоров'я виконавчого органу Київської міської ради (Київської міської державної адміністрації), Заклади охорони здоров'я, засновані на комунальній власності територіальної громади м.Києва | 2022, 2023, 2024, 2025 | 863,5 | 0,0 | 863,5 | 0,0 | 48,3 | 0,0 | 48,3 | 0,0 | Виконано частково | З метою виконання зазначеного заходу КНП «КМІАЦМС» згідно Договору № 16-П 01 червня 2023 року виготовлено два анімаційні відеоролики у межах інформаційних кампаній з метою профілактики: з наступних тем:<br>- «Хронічна ниркова недостатність групи ризику, рання діагностика, необхідні обстеження, профілактика»;<br>- «Остеопороз - небезпека, рання діагностика, лікування». |

| Найменування заходу | Виконавці заходу | Термін виконання (план/факт) | Обсяги фінансування на 2023 рік, (тис. грн.) | | | | Фактичні обсяги фінансування, за звітний період (тис. грн) | | | | Інформація про виконання заходу | Причини невиконання |
|---|---|---|---|---|---|---|---|---|---|---|---|---|
| | | | Усього | у тому числі: за джерелами: | | | Усього | у тому числі: за джерелами: | | | | |
| | | | | державний бюджет | бюджет м.Києва | інші джерела | | державний бюджет | бюджет м.Києва | інші джерела | | |
| | | | | | | | | | | | | Щодо друкованої продукції КНП «КМІАЦМС» було розроблено та затверджено технічні вимоги до макетів, підготовлено тендерну документацію та 29.06.2023 оприлюднено її на сайті Департаменту внутрішнього фінансового контролю та аудиту для перевірки. Термін перевірки - 10 робочих днів. Наступним етапом буде оголошення закупівлі за процедурою «відкриті торги». Оцінювання показників проводиться за результатами року. |
| 5.2. Підвищення рівня поінформованості населення з питань запобігання та | Департамент охорони здоров'я | 2022, 2023, 2024, | 1 295,2 | 0,0 | 1 295,2 | 0,0 | 51,5 | 0,0 | 51,5 | 0,0 | Виконано частково | З метою виконання зазначеного |

| Найменування заходу | Виконавці заходу | Термін вико-нання (план/факт) | Обсяги фінансування на 2023 рік, (тис. грн.) | | | | Фактичні обсяги фінансування, за звітний період (тис. грн) | | | | Інформація про виконання заходу | Причини невиконання |
|---|---|---|---|---|---|---|---|---|---|---|---|---|
| | | | Усього | у тому числі: за джерелами: | | | Усього | у тому числі: за джерелами: | | | | |
| | | | | держав-ний бюджет | бюджет м.Києва | інші джерела | | держав-ний бюджет | бюджет м.Києва | інші джерела | | |
| профілактики інфекційних захворювань шляхом виготовлення і розповсюдження відео та поліграфічної продукції. | виконавчого органу Київської міської ради (Київської міської державної адміністрації), Заклади охорони здоров'я, засновані на комунальній власності територіальної громади м.Києва | 2025 | | | | | | | | | | заходу КНП «КМІАЦМС» згідно Договору № 16-П 01 червня 2023 року виготовлено два анімаційні відеоролики у межах інформаційних кампаній з метою профілактики:з наступних питань:<br><br>- «Хелікобактер - небезпечний збудник патологій шлунку - рання діагностика, терапія»;<br>- «Антибіотики шкода при самопризначен ні».<br>Щодо друкованої продукції КП «КМІАЦМС» було розроблено та затверджено технічні вимоги до макетів, підготовлено |

| Найменування заходу | Виконавці заходу | Термін виконання (план/факт) | Обсяги фінансування на 2023 рік, (тис. грн.) | | | | Фактичні обсяги фінансування, за звітний період (тис. грн) | | | | Інформація про виконання заходу | Причини невиконання |
|---|---|---|---|---|---|---|---|---|---|---|---|---|
| | | | Усього | у тому числі: за джерелами: | | | Усього | у тому числі: за джерелами: | | | | |
| | | | | державний бюджет | бюджет м.Києва | інші джерела | | державний бюджет | бюджет м.Києва | інші джерела | | |
| | | | | | | | | | | | | тендерну документацію та 29.06.2023 оприлюднено її на сайті Департаменту внутрішнього фінансового контролю та аудиту для перевірки. Термін перевірки -10 робочих днів. Наступним етапом буде оголошення закупівлі за процедурою «відкриті торги». Оцінювання показників проводиться за результами року. |
| 5.3. Пропаганда здорового способу життя шляхом виготовлення і розповсюдження відео та поліграфічної продукції (тютюнопаління, алкоголізм, наркоманія, надмірна вага, фізична активність, небезпечний секс, вакцинація, тощо). | Департамент охорони здоров'я виконавчого органу Київської міської ради (Київської міської державної адміністрації), Заклади охорони | 2022, 2023, 2024, 2025 | 1 511,1 | 0,0 | 1 511,1 | 0,0 | 0,0 | 0,0 | 0,0 | 0,0 | Виконано частково | З метою виконання зазначеного заходу КНП «КМІАЦМС» було розроблено та затверджено технічні вимоги до макетів, підготовлено тендерну документацію |

| Найменування заходу | Виконавці заходу | Термін вико-нання (план/факт) | Обсяги фінансування на 2023 рік, (тис. грн.) | | | | Фактичні обсяги фінансування, за звітний період (тис. грн) | | | | Інформація про виконання заходу | Причини невиконання |
|---|---|---|---|---|---|---|---|---|---|---|---|---|
| | | | Усього | у тому числі: за джерелами: | | | Усього | у тому числі: за джерелами: | | | | |
| | | | | держав-ний бюджет | бюджет м.Києва | інші джерела | | держав-ний бюджет | бюджет м.Києва | інші джерела | | |
| | здоров'я, засновані на комунальній власності територіальної громади м.Києва | | | | | | | | | | | та 29.06.2023 оприлюднено її на сайті Департаменту внутрішнього фінансового контролю та аудиту для перевірки. Термін перевірки -10 робочих днів. Наступним етапом буде оголошення закупівлі за процедурою «відкриті торги». Оцінювання показників проводиться за результатами року. |
| ВСЬОГО ЗА ЗАВДАННЯМ:<br>у тому числі кількість заходів<br>- запланованих 3<br>- виконаних 0 | | | 3 669,7 | 0,0 | 3 669,7 | 0,0 | 99,8 | 0,0 | 99,8 | 0,0 | | |
| **РАЗОМ ЗА ПРОГРАМОЮ** | | | **198 934,5** | **0,0** | **198 934,5** | **0,0** | **43 741,4** | **0,0** | **43 741,4** | **0,0** | | |

3. Аналіз виконання за видатками в цілому

тис.грн

| Заплановані бюджетні асигнування на 2023 рік з урахуванням змін | | | Проведені видатки за звітний період | | | Відхилення | | |
|---|---|---|---|---|---|---|---|---|
| усього | загальний фонд | спеціальний фонд | усього | загальний фонд | спеціальний фонд | усього | загальний фонд | спеціальний фонд |

| Найменування заходу | Виконавці заходу | Термін виконання (план/факт) | Обсяги фінансування на 2023 рік, (тис. грн.) | | | | Фактичні обсяги фінансування, за звітний період (тис. грн) | | | | Інформація про виконання заходу | Причини невиконання |
|---|---|---|---|---|---|---|---|---|---|---|---|---|
| | | | Усього | у тому числі: за джерелами: | | | Усього | у тому числі: за джерелами: | | | | |
| | | | | державний бюджет | бюджет м.Києва | інші джерела | | державний бюджет | бюджет м.Києва | інші джерела | | |
| 119 436,6 | 119 436,6 | | 43 741,4 | | 43 741,4 | | 75 695,2 | | 75 695,2 | | | |

Відповідальний виконавець

(посада) (підпис) (власне ім'я та прізвище)

**Пояснювальна записка**
**до звіту про хід виконання**
**Міська цільова програма "Громадське здоров'я" на 2022-2025 роки**
*назва міської цільової програми*
**за 2023, 1 півріччя**

**1. Узагальнені результати виконання завдань та заходів програми:**

| Кількість заходів програми, од. | | | Відсоток виконаних заходів, % |
|---|---|---|---|
| Всього | Виконаних | Невиконаних | |
| 35 | 0 | 35 | 0,00 |

1.2. Перелік найбільш вагомих невиконаних заходів

3.13. Розширення неонатального
скринінгу новонароджених дітей на спадкові хвороби обміну речовин у новонароджених

Причини невиконання: Захід виконується в рамках програми медичних гарантій.

2.3. Проведення зовнішнього контролю якості бактеріоскопічної діагностики туберкульозу в лабораторіях І рівня

Причини невиконання: Відповідно до наказу МОЗ України від 16 лютого 2022 року № 302 «Про затвердження Порядку організації виявлення туберкульозу та латентної туберкульозної інфекції», зареєстрованого у Міністерстві юстиції України 30 березня 2022 року за № 366/37702 в якості первинного діагностичного тесту на виявлення туберкульозу в закладах охорони здоров'я застосовується молекулярно генетичний метод дослідження замість мікроскопічного дослідження. Тому виключається необхідність проведення фахівцями фтизіатричної служби зовнішнього контролю якості бактеріоскопічної діагностики туберкульозу в лабораторіях І рівня.

**2. Оцінка ефективності виконання програми**

| Результативні показники | | | | Індикатори програми | | | |
|---|---|---|---|---|---|---|---|
| Кількість результативних показників, од. | | | Відсоток виконаних, % | Кількість індикаторів програми, од. | | | Відсоток досягнутих, % |
| Всього | Виконано | Невиконано | | Всього | Досягнуто | Недосягнуто | |
| 161 | 0 | 161 | 0 | 4 | 0 | 4 | 0 |

Програма виконується протягом року. Показники виконання оцінюються за результатами року.

**3. Обґрунтування причин невиконання (низького виконання) програми в цілому**

Програма виконується протягом року. Відсоток освоєння коштів від планових обсягів на 6 місяців 2023 року складає 72,9%. Показники виконання оцінюються за результатами року.

Відповідальний виконавець:

_____ _____ _____
(посада) (підпис) (ініціали і прізвище)

08/231-942/ПР
03.08.2023

1.11.

# КИЇВСЬКА МІСЬКА РАДА

*II СЕСІЯ IX СКЛИКАННЯ*

## *РІШЕННЯ*

_____№_____

244588412

**Про надання КОМУНАЛЬНОМУ НЕКОМЕРЦІЙНОМУ ПІДПРИЄМСТВУ «ДЕРМАТОВЕНЕРОЛОГІЯ» ВИКОНАВЧОГО ОРГАНУ КИЇВСЬКОЇ МІСЬКОЇ РАДИ (КИЇВСЬКОЇ МІСЬКОЇ ДЕРЖАВНОЇ АДМІНІСТРАЦІЇ) земельної ділянки в постійне користування для експлуатації та обслуговування будівель і споруд диспансеру на вул. Чернігівській, 38/2 у Дніпровському районі міста Києва**

Відповідно до статей 9, 83, 92, 116, 122, 123, 141 Земельного кодексу України, пункту 34 частини першої статті 26 Закону України «Про місцеве самоврядування в Україні», враховуючи, що земельна ділянка зареєстрована в Державному земельному кадастрі, право комунальної власності територіальної громади міста Києва на яку зареєстровано в установленому порядку (право власності зареєстровано в Державному реєстрі речових прав на нерухоме майно 07 липня 2023 року, номер відомостей про речове право 50987753) та розглянувши заяву КОМУНАЛЬНОГО НЕКОМЕРЦІЙНОГО ПІДПРИЄМСТВА «ДЕРМАТОВЕНЕРОЛОГІЯ» ВИКОНАВЧОГО ОРГАНУ КИЇВСЬКОЇ МІСЬКОЇ РАДИ (КИЇВСЬКОЇ МІСЬКОЇ ДЕРЖАВНОЇ АДМІНІСТРАЦІЇ) від 27 червня 2023 року № 72046-007591924-031-03, Київська міська рада

**ВИРІШИЛА:**

1. Припинити шкірно-венерологічному диспансеру № 1 Дніпровського району м. Києва право постійного користування земельною ділянкою площею 0,3404 га (кадастровий номер 8000000000:66:217:0048) на вул. Чернігівській, 38/2 у Дніпровському районі міста Києва, наданою відповідно

до рішення Київської міської ради від 28 квітня 2011 року № 168/5555, право користування якою посвідчено державним актом на право постійного користування земельною ділянкою, зареєстрованим в Книзі записів реєстрації державних актів на право власності на землю та на право постійного користування землею, договорів оренди землі 11 грудня 2012 року за № 09-9-00108 (право постійного користування зареєстровано в Державному реєстрі речових прав на нерухоме майно 07 липня 2023 року, номер запису про інше речове право 50987825), у зв'язку з переходом права оперативного управління на нерухоме майно, зареєстрованого в Державному реєстрі речових прав на нерухоме майно 06 квітня 2023 року, номер запису про інше речове право 49915107 та 28 березня 2023 року, номери записів про інше речове право 49794581, 49794729.

2. Надати КОМУНАЛЬНОМУ НЕКОМЕРЦІЙНОМУ ПІДПРИЄМСТВУ «ДЕРМАТОВЕНЕРОЛОГІЯ» ВИКОНАВЧОГО ОРГАНУ КИЇВСЬКОЇ МІСЬКОЇ РАДИ (КИЇВСЬКОЇ МІСЬКОЇ ДЕРЖАВНОЇ АДМІНІСТРАЦІЇ), за умови виконання пункту 3 цього рішення, в постійне користування земельну ділянку площею 0,3404 га (кадастровий номер 8000000000:66:217:0048) для експлуатації та обслуговування будівель і споруд диспансеру (код виду цільового призначення - 03.03 для будівництва та обслуговування будівель закладів охорони здоров'я та соціальної допомоги) на вул. Чернігівській, 38/2 у Дніпровському районі міста Києва із земель комунальної власності територіальної громади міста Києва у зв'язку із закріпленням нерухомого майна на праві оперативного управління відповідно до наказу Департаменту комунальної власності м. Києва виконавчого органу Київської міської ради (Київської міської державної адміністрації) від 10 березня 2023 року № 84 «Про закріплення за комунальним некомерційним підприємством «ДЕРМАТОВЕНЕРОЛОГІЯ» виконавчого органу Київської міської ради (Київської міської державної адміністрації) майна комунальної власності територіальної громади міста Києва», право оперативного управління зареєстровано в Державному реєстрі речових прав на нерухоме майно 06 квітня 2023 року, номер запису про інше речове право 49915107 та 28 березня 2023 року, номери записів про інше речове право 49794581, 49794729 (категорія земель – землі житлової та громадської забудови, заява ДЦ від 27 червня 2023 року № 72046-007591924-031-03, справа № **244588412**).

3. КОМУНАЛЬНОМУ НЕКОМЕРЦІЙНОМУ ПІДПРИЄМСТВУ «ДЕРМАТОВЕНЕРОЛОГІЯ» ВИКОНАВЧОГО ОРГАНУ КИЇВСЬКОЇ МІСЬКОЇ РАДИ (КИЇВСЬКОЇ МІСЬКОЇ ДЕРЖАВНОЇ АДМІНІСТРАЦІЇ):

3.1. Виконувати обов'язки землекористувача відповідно до вимог статті 96 Земельного кодексу України.

3.2. Вжити заходів щодо державної реєстрації права постійного користування земельною ділянкою у порядку, встановленому Законом України «Про державну реєстрацію речових прав на нерухоме майно та їх обтяжень».

3.3. Питання майнових відносин вирішувати в установленому порядку.

3.4. Забезпечити вільний доступ для прокладання нових, ремонту та експлуатації існуючих інженерних мереж і споруд, що знаходяться в межах земельної ділянки.

3.5. Вжити заходів щодо державної реєстрації обмежень у використанні земельної ділянки у порядку, встановленому Законом України «Про Державний земельний кадастр», та дотримуватися зареєстрованих обмежень.

3.6. Питання сплати відновної вартості зелених насаджень або укладання охоронного договору на зелені насадження вирішувати відповідно до рішення Київської міської ради від 27 жовтня 2011 року № 384/6600 «Про затвердження Порядку видалення зелених насаджень на території міста Києва» (із змінами і доповненнями).

3.7. У разі необхідності проведення реконструкції чи нового будівництва, питання оформлення дозвільної та проєктної документації вирішувати в порядку, визначеному законодавством України.

4. Попередити землекористувача, що використання земельної ділянки не за цільовим призначенням тягне за собою припинення права користування нею відповідно до вимог статей 141, 143 Земельного кодексу України.

5. Контроль за виконанням цього рішення покласти на постійну комісію Київської міської ради з питань архітектури, містопланування та земельних відносин.

Київський міський голова Віталій КЛИЧКО

**ПОДАННЯ:**

Заступник голови
Київської міської державної адміністрації
з питань здійснення самоврядних повноважень — Петро ОЛЕНИЧ

Директор Департаменту земельних ресурсів
виконавчого органу Київської міської ради
(Київської міської державної адміністрації) — Валентина ПЕЛИХ

Начальник юридичного управління
Департаменту земельних ресурсів
виконавчого органу Київської міської ради
(Київської міської державної адміністрації) — Дмитро РАДЗІЄВСЬКИЙ

**ПОГОДЖЕНО:**

Постійна комісія Київської міської ради
з питань архітектури, містопланування
та земельних відносин

Голова — Михайло ТЕРЕНТЬЄВ

Секретар — Юрій ФЕДОРЕНКО

В.о. начальника управління правового
забезпечення діяльності
Київської міської ради — Валентина ПОЛОЖИШНИК

Постійна комісія Київської міської ради
з питань охорони здоров'я, сім'ї та соціальної політики

Голова — Марина ПОРОШЕНКО

Секретар — Юлія УЛАСИК

До кадастрової справи
№ 244588412

# ПОЯСНЮВАЛЬНА ЗАПИСКА

**№ ПЗН-56065 від 07.07.2023**

до проєкту рішення Київської міської ради:

***Про надання КОМУНАЛЬНОМУ НЕКОМЕРЦІЙНОМУ ПІДПРИЄМСТВУ «ДЕРМАТОВЕНЕРОЛОГІЯ» ВИКОНАВЧОГО ОРГАНУ КИЇВСЬКОЇ МІСЬКОЇ РАДИ (КИЇВСЬКОЇ МІСЬКОЇ ДЕРЖАВНОЇ АДМІНІСТРАЦІЇ)***

***земельної ділянки в постійне користування для експлуатації та обслуговування будівель і споруд диспансеру на вул. Чернігівській, 38/2 у Дніпровському районі міста Києва***

**1. Юридична особа:**

| | |
|---|---|
| Назва | *КОМУНАЛЬНЕ НЕКОМЕРЦІЙНЕ ПІДПРИЄМСТВО «ДЕРМАТОВЕНЕРОЛОГІЯ» ВИКОНАВЧОГО ОРГАНУ КИЇВСЬКОЇ МІСЬКОЇ РАДИ (КИЇВСЬКОЇ МІСЬКОЇ ДЕРЖАВНОЇ АДМІНІСТРАЦІЇ)* |
| Перелік засновників (учасників)* | *КИЇВСЬКА МІСЬКА РАДА*<br>*Код ЄДРПОУ засновника: 22883141*<br>*Адреса засновника: 01044, м. Київ, вул. Хрещатик, 36* |
| Кінцевий бенефіціарний власник (контролер)* | *Відсутній* |
| Реєстраційний номер: | від *28.06.2023 № 244588412* |

*за даними Єдиного державного реєстру юридичних осіб, фізичних осіб-підприємців та громадських формувань

**2. Відомості про земельну ділянку (кадастровий № 8000000000:66:217:0048).**

| | |
|---|---|
| Місце розташування: | *м. Київ, р-н Дніпровський, вул. Чернігівська, 38/2* |
| Площа: | *0,3404 га* |
| Вид та термін користування: | *право в процесі оформлення (постійне користування)* |
| Категорія земель: | *землі житлової та громадської забудови* |
| Цільове призначення: | *03.03 для будівництва та обслуговування будівель закладів охорони здоров'я та соціальної допомоги (для експлуатації та обслуговування будівель і споруд диспансеру)* |
| Нормативна грошова оцінка (за попереднім розрахунком*) | *6 430 169 грн 89 коп.* |
| **Наведені розрахунки нормативної грошової оцінки не є остаточними і будуть уточнені відповідно до вимог чинного законодавства при оформленні права на земельну ділянку.* | |

**3. Обґрунтування прийняття рішення.**

Відповідно до статті 123 Земельного кодексу України, враховуючи, що земельна ділянка зареєстрована в Державному земельному кадастрі (витяг з Державного земельного кадастру про земельну ділянку від 07.07.2023 № НВ-0001316272023), право комунальної власності територіальної громади міста Києва на яку зареєстровано в установленому порядку (право власності зареєстровано в Державному реєстрі речових прав на нерухоме майно 07.07.2023,

номер відомостей про речове право 50987753), Департаментом земельних ресурсів виконавчого органу Київської міської ради (Київської міської державної адміністрації) розроблено проєкт рішення Київської міської ради щодо передачі (надання) земельної ділянки без зміни її меж та цільового призначення без складання документації із землеустрою.

**4. Мета прийняття рішення.**

Метою прийняття рішення є забезпечення реалізації встановленого Земельним кодексом України права особи на оформлення права користування на землю.

**5. Особливі характеристики ділянки.**

| | |
|---|---|
| *Наявність будівель і споруд на ділянці:* | *Земельна ділянка забудована нежитловими будівлями, які належать на праві оперативного управління Комунальному некомерційному підприємству «ДЕРМАТОВЕНЕРОЛОГІЯ» виконавчого органу Київської міської ради (Київської міської державної адміністрації) відповідно до наказу Департаменту комунальної власності м. Києва виконавчого органу Київської міської ради (Київської міської державної адміністрації) від 10.03.2023 № 84 «Про закріплення за комунальним некомерційним підприємством «ДЕРМАТОВЕНЕРОЛОГІЯ» виконавчого органу Київської міської ради (Київської міської державної адміністрації) майна комунальної власності територіальної громади міста Києва», а саме: нежитловою будівлею літ. «В-1» загальною площею 26,7 кв.м, право оперативного управління зареєстровано в Державному реєстрі речових прав на нерухоме майно 06.04.2023, номер запису про інше речове право 49915107; нежитловою будівлею літ. «Б-1» загальною площею 87,7 кв.м, право оперативного управління зареєстровано в Державному реєстрі речових прав на нерухоме майно 28.03.2023, номер запису про інше речове право 49794581, нежитловою будівлею літ. «А-1» загальною площею 1010,1 кв.м, право оперативного управління зареєстровано в Державному реєстрі речових прав на нерухоме майно 28.03.2023, номер запису про інше речове право 49794729 (інформаційні довідки з Державного реєстру речових прав на нерухоме майно від 07.07.2023 № 338366704, 338366952, 338367194).* |
| *Наявність ДПТ:* | *Відповідно до детального плану території в межах просп. Возз'єднання, залізниці, просп. Броварського, Русанівського каналу у Дніпровському районі м. Києва, затвердженого рішенням Київської міської ради від 14.07.2016 № 728/728, земельна ділянка за функціональним призначенням належить до території закладів громадського призначення.* |

| | |
|---|---|
| *Функціональне призначення згідно з Генпланом:* | *Відповідно до Генерального плану міста Києва, затвердженого рішенням Київської міської ради від 28.03.2002 № 370/1804, земельна ділянка за функціональним призначенням належить до території громадських будівель та споруд (існуючі).* |
| *Правовий режим:* | *Земельна ділянка належить до земель комунальної власності територіальної громади міста Києва.* |
| *Розташування в зеленій зоні:* | *Земельна ділянка не входить до зеленої зони.* |
| *Інші особливості:* | *Рішенням Київської міської ради від 28.04.2011 № 168/5555 земельна ділянка площею 0,3404 га (кадастровий номер 8000000000:66:217:0048) надана шкірно-венерологічному диспансеру № 1 Дніпровського району м. Києва в постійне користування для експлуатації та обслуговування будівель і споруд диспансеру на вул. Чернігівській, 38/2 у Дніпровському районі міста Києва (державний акт на право постійного користування земельною ділянкою від 11.12.2012 № 09-9-00108).*<br>*Зазначаємо, що Департамент земельних ресурсів не може перебирати на себе повноваження Київської міської ради та приймати рішення про передачу або відмову в передачі в постійне користування земельної ділянки, оскільки відповідно до пункту 34 частини першої статті 26 Закону України «Про місцеве самоврядування в Україні» та статей 9, 122 Земельного кодексу України такі питання вирішуються виключно на пленарних засіданнях сільської, селищної, міської ради.*<br>*Зазначене підтверджується, зокрема, рішеннями Верховного Суду від 28.04.2021 у справі № 826/8857/16, від 17.04.2018 у справі № 826/8107/16, від 16.09.2021 у справі № 826/8847/16.*<br>*Зважаючи на вказане, цей проєкт рішення направляється для подальшого розгляду Київською міською радою відповідно до її Регламенту.* |

**6. Стан нормативно-правової бази у даній сфері правового регулювання.**

Загальні засади та порядок передачі земельних ділянок у користування зацікавленим особам визначено Земельним кодексом України та Порядком набуття прав на землю із земель комунальної власності у місті Києві, затвердженим рішенням Київської міської ради від 20.04.2017 № 241/2463.

Проєкт рішення не містить інформацію з обмеженим доступом у розумінні статті 6 Закону України «Про доступ до публічної інформації».

Проєкт рішення не стосується прав і соціальної захищеності осіб з інвалідністю та не матиме впливу на життєдіяльність цієї категорії.

**7. Фінансово-економічне обґрунтування.**

Реалізація рішення не потребує додаткових витрат міського бюджету.

Відповідно до Податкового кодексу України та Положення про плату за землю в місті Києві, затвердженого рішенням Київської міської ради від 23.06.2011 № 242/5629 «Про встановлення місцевих податків і зборів у м. Києві» (зі змінами та доповненнями) розрахунковий розмір земельного податку складатиме: 643 грн 02 коп (0,01%).

**8.Прогноз соціально-економічних та інших наслідків прийняття рішення.**

Наслідками прийняття розробленого проєкту рішення стане реалізація зацікавленою особою своїх прав щодо користування земельною ділянкою.

Доповідач: директор Департаменту земельних ресурсів **Валентина ПЕЛИХ**

Директор Департаменту земельних ресурсів Валентина ПЕЛИХ

Справа 244588412

| | |
|---|---|
| Код земельної ділянки: | 66:217:0048 |
| Площа: | 0.3404 га |
| Адрес земельноїділянки: | вул. Чернігівська, 38/2 |
| Заявник: | КОМУНАЛЬНЕ ПІДПРИЄМСТВО «ДЕРМАТОВЕНЕРОЛОГІЯ» ВИКОНАВЧОГО ОРГАНУ КИЇВСЬКОЇ МІСЬКОЇ РАДИ (КИЇВСЬКОЇ МІСЬКОЇ Д НІСТРАЦІЇ) |
| Вид та термін користування: | постійне користування |
| Цільове призначення: | 03.03, для будівництва та обслуговування будівель закладів охорони здоров'я та соціальної допомоги |

Матеріали аерофотозйомки 2019 р.
виготовлено за даними АІС ОУЗР

# ВИТЯГ
## з Державного земельного кадастру про земельну ділянку

| | |
|---|---|
| Номер витягу | НВ-0001316272023 |
| Дата формування | 07.07.2023 |
| Надано на заяву (запит) | Київська міська рада<br>07.07.2023, ЗВ-8000034532023 |

Дані, за якими здійснювався пошук інформації у Державному земельному кадастрі

| | |
|---|---|
| Кадастровий номер земельної ділянки | 8000000000:66:217:0048 |

Загальні відомості про земельну ділянку

| | |
|---|---|
| Кадастровий номер | 8000000000:66:217:0048 |
| Місце розташування (адміністративно-територіальна одиниця) | м.Київ, р-н Дніпровський, вулиця Чернігівська, 38/2 |
| Цільове призначення: | |
| Категорія земель | Землі житлової та громадської забудови |
| Вид цільового призначення земельної ділянки: | 03.03 Для будівництва та обслуговування будівель закладів охорони здоров'я та соціальної допомоги |
| Форма власності | Комунальна власність |
| Площа земельної ділянки, гектарів | 0.3404 |
| Нормативна грошова оцінка, гривень | 6430262.01 |
| Дата проведення нормативної грошової оцінки | 17.01.2023 |

Відомості про державну реєстрацію земельної ділянки

| | |
|---|---|
| Інформація про документацію із землеустрою, на підставі якої здійснена державна реєстрація земельної ділянки | Проект землеустрою щодо відведення земельних ділянок, 19.08.2011; |
| Орган, який зареєстрував земельну ділянку | Головне управління земельних ресурсів виконавчого органу Київради (Київської міської державної адміністрації) |
| Дата державної реєстрації земельної ділянки | 11.12.2012 |

Створено за допомогою програмного забезпечення Державного земельного кадастру

Відомості про право власності / право постійного користування внесені до Поземельної книги, крім відомостей про речові права, що виникли після 1 січня 2013 року

| | |
|---|---|
| Вид права | Право постійного користування земельною ділянкою |
| Інформація про власників (користувачів) земельної ділянки | |
| Найменування | Шкірно-венерологічний диспансер №1 Дніпровського району м.Києва |
| Реквізити документа, що посвідчує особу | |
| Податковий номер | 05416231 |
| Місцезнаходження | 804, м. Київ, вул. Чернігівська, 38/2 |
| Документ, який є підставою для виникнення права | Рішення органу місцевого самоврядування Київська міська рада 28.04.2011 168/5555 |
| Документ, що посвідчує право | Державний акт від 11.12.2012 ЯЯ 389674 |

Відомості про обмеження у використанні земельної ділянки

Відомості про обмеження у використанні земельної ділянки, встановлені Порядком ведення Державного земельного кадастру, затвердженого Постановою Кабінету міністрів України від 17.10.2012 No.1051, не зареєстровані.

Додаток до витягу з Державного земельного кадастру про земельну ділянку від 07.07.2023 р. № НВ-0001316272023

# Кадастровий план земельної ділянки

## Кадастровий номер земельної ділянки 8000000000:66:217:0048

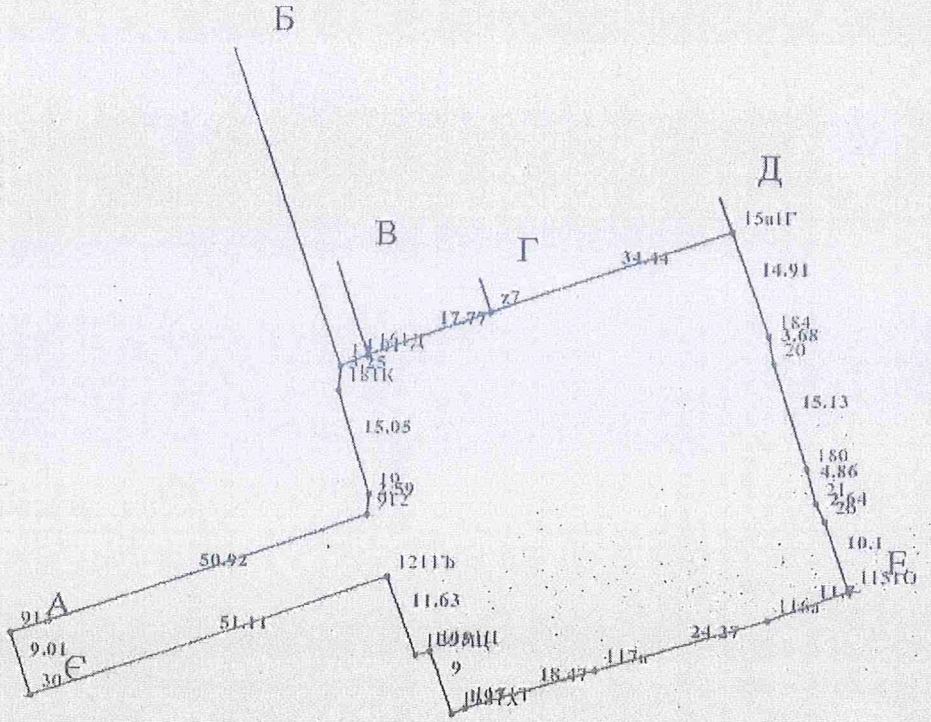


Масштаб 1: 1000

Створено за допомогою програмного забезпечення Державного земельного кадастру

Опис меж:

Від А до Б Комунальне підприємство "Київпастранс";
Від Б до В Землі не надані у власність чи користування;
Від В до Г Комунальне підприємство "Київпастранс";
Від Г до Д Гаражний кооператив "Ветеран трамвайщик";
Від Д до Е Відкрите акціонерне товариство "Укрпластик";
Від Е до Є Акціонерне товариство закритого типу "Інститут"ВНДІХІМПРОЕКТ"|Товариство з обмеженою відповідальністю "ЕС ПІ ЕМ"|Приватне підприємство "Інтер-Технокомплект"|Товариство з обмеженою відповідальністю "Девелоперська компа...;
Від Є до А вул. Марини Раскової;

Умовні позначення:

Експлікація земельних угідь:

| Всього земель, гектарів | У тому числі за земельними угіддями, гектарів: |
|---|---|
| | |
| Площа земельної ділянки, гектарів 0.3404 | |

Створено за допомогою програмного забезпечення Державного земельного кадастру

**Київський міський голова**

Терентьєву М. О.
Порошенко М. А.
Положишник В. О.

Прошу розглянути проєкт рішення від 03.08.2023 № 08/231 - 942/ПР в установленому порядку.

Омельченко А. В.

Для контролю за проходженням та тиражування.

Юнаковій С. М.
Поворознику М. Ю. – до відома

Віталій КЛИЧКО

"03" серпня 2023 року
№ 08/231 - 942/ПР

08/231-942/ПР
03.08.2023

УКРАЇНА

ВИКОНАВЧИЙ ОРГАН КИЇВСЬКОЇ МІСЬКОЇ РАДИ
(КИЇВСЬКА МІСЬКА ДЕРЖАВНА АДМІНІСТРАЦІЯ)

**ДЕПАРТАМЕНТ ЗЕМЕЛЬНИХ РЕСУРСІВ**

*вул. Хрещатик, 32-а, м. Київ, 01001 тел. (044) 202 78 15*
*Контактний центр міста Києва (044) 15 51 E-mail: kyivland@kyivcity.gov.ua Код ЄДРПОУ 26199097*

03.08.2023 № 05715-СЛ-56065

Заступнику міського голови-
секретарю Київської міської ради
Володимиру БОНДАРЕНКУ

Шановний Володимире Володимировичу!

Департамент земельних ресурсів виконавчого органу Київської міської ради (Київської міської державної адміністрації) відповідно до пункту 3 статті 26 Регламенту Київської міської ради, затвердженого рішенням Київської міської ради від 04.11.2021 № 3135/3176, направляє проєкт рішення Київської міської ради «Про надання КОМУНАЛЬНОМУ НЕКОМЕРЦІЙНОМУ ПІДПРИЄМСТВУ «ДЕРМАТОВЕНЕРОЛОГІЯ» ВИКОНАВЧОГО ОРГАНУ КИЇВСЬКОЇ МІСЬКОЇ РАДИ (КИЇВСЬКОЇ МІСЬКОЇ ДЕРЖАВНОЇ АДМІНІСТРАЦІЇ) земельної ділянки в постійне користування для експлуатації та обслуговування будівель і споруд диспансеру на вул. Чернігівській, 38/2 у Дніпровському районі міста Києва» (справа № 244588412) для подальшого опрацювання.

Додатки:
- проєкт рішення Київської міської ради до справи № 244588412 на 3 арк. в 1 примірнику;
- пояснювальна записка до справи № 244588412 на 4 арк. в 1 примірнику;
- витяг з бази даних міського земельного кадастру на 1 арк. в 1 примірнику;
- матеріали супутникової фотозйомки на 1 арк. в 1 примірнику;
- витяг з Державного земельного кадастру про земельну ділянку від 07.07.2023 № НВ-0001316272023 на 2 арк. в 1 примірнику;
- інформаційні довідки з Державного реєстру речових прав на нерухоме майно від 07.07.2023 № 338366704, 338366952, 338367194 від 13.07.2023 № 339095371 на 8 арк. в 1 примірнику;
- заява Комунального некомерційного підприємства «Дерматовенерологія» виконавчого органу Київської міської ради (Київської міської державної адміністрації) від 27.06.2023 № 72046-007591924-031-03 з матеріалами на 62 арк. в 1 примірнику.

З повагою

Директор Валентина ПЕЛИХ

08/231-932/ПР
02.08.2023

1.12.

# КИЇВСЬКА МІСЬКА РАДА

*II СЕСІЯ IX СКЛИКАННЯ*

## *РІШЕННЯ*

_____№_____

304439723

**Про надання комунальному некомерційному підприємству «Київська стоматологія» виконавчого органу Київської міської ради (Київської міської державної адміністрації) земельної ділянки в постійне користування для експлуатації та обслуговування будівель поліклініки на вул. Вадима Гетьмана, 26-28 у Солом'янському районі міста Києва**

Відповідно до статей 9, 83, 92, 116, 122, 123, 141 Земельного кодексу України, пункту 34 частини першої статті 26 Закону України «Про місцеве самоврядування в Україні», враховуючи, що земельна ділянка зареєстрована в Державному земельному кадастрі (витяг з Державного земельного кадастру про земельну ділянку від 21 червня 2023 року № НВ-0001182102023), право комунальної власності територіальної громади міста Києва на яку зареєстровано в установленому порядку (право власності зареєстровано у Державному реєстрі речових прав на нерухоме майно 29 червня 2023 року, номер відомостей про речове право 50887918), враховуючи рішення Київської міської ради від 21 листопада 2017 року № 496/3503 «Про створення комунального некомерційного підприємства «Київська стоматологія» виконавчого органу Київської міської ради (Київської міської державної адміністрації)», рішення Київської міської ради від 16 червня 2005 року № 436/3012 «Про перейменування вулиць у Солом'янському районі» та розглянувши заяву комунального некомерційного підприємства «Київська стоматологія» виконавчого органу Київської міської ради (Київської міської державної адміністрації) від 14 червня 2023 року № 64043-007556129-031-03, Київська міська рада

**ВИРІШИЛА:**

1. Припинити комунальному підприємству «Стоматологія» Солом'янського району м. Києва право постійного користування земельною ділянкою

площею 0,3760 га (кадастровий номер 8000000000:69:062:0002), наданою для експлуатації та обслуговування будівель поліклініки на вул. Індустріальній, 26, 28 у Солом'янському районі м. Києва відповідно до рішення Київської міської ради від 14 липня 2011 року № 705/6092 «Про надання комунальному підприємству «Стоматологія» Солом'янського району м. Києва земельної ділянки для експлуатації та обслуговування будівель поліклініки на вул. Індустріальній, 26, 28 у Солом'янському районі м. Києва», право постійного користування якою посвідчено державним актом на право постійного користування земельною ділянкою, зареєстрованим в Книзі реєстрації державних актів на право власності на землю та на право постійного користування землею, договорів оренди землі 13 грудня 2012 року за № 06-9-00168 (категорія земель – землі житлової та громадської забудови, код виду цільового призначення – 03.03 для будівництва та обслуговування будівель закладів охорони здоров'я та соціальної допомоги, заява ДЦ від 14 червня 2023 року № 64043-007556129-031-03, справа **304439723**).

2. Надати комунальному некомерційному підприємству «Київська стоматологія» виконавчого органу Київської міської ради (Київської міської державної адміністрації), за умови виконання пункту 3 цього рішення, в постійне користування земельну ділянку площею 0,3760 га (кадастровий номер 8000000000:69:062:0002) для експлуатації та обслуговування будівель поліклініки (код виду цільового призначення – 03.03 для будівництва та обслуговування будівель закладів охорони здоров'я та соціальної допомоги) на вул. Вадима Гетьмана, 26-28 у Солом'янському районі м. Києва, у зв'язку із закріпленням нерухомого майна на праві оперативного управління за комунальним некомерційним підприємством «Київська стоматологія» виконавчого органу Київської міської ради (Київської міської державної адміністрації) відповідно до наказу Департаменту комунальної власності м. Києва виконавчого органу Київської міської ради (Київської міської державної адміністрації) від 23 жовтня 2019 року № 462 «Про закріплення майна комунальної власності територіальної громади міста Києва за комунальним некомерційним підприємством «Київська стоматологія» виконавчого органу Київської міської ради (Київської міської державної адміністрації)» (право оперативного управління зареєстровано у Державному реєстрі речових прав на нерухоме майно 13 січня 2022 року, номер запису про інше речове право 46215385).

3. Комунальному некомерційному підприємству «Київська стоматологія» виконавчого органу Київської міської ради (Київської міської державної адміністрації):

3.1. Виконувати обов'язки землекористувача відповідно до вимог статті 96 Земельного кодексу України.

3.2. Вжити заходів щодо державної реєстрації права постійного користування на земельну ділянку в порядку, встановленому Законом України «Про державну реєстрацію речових прав на нерухоме майно та їх обтяжень».

3.3. Питання майнових відносин вирішувати в установленому порядку.

3.4. Забезпечити вільний доступ для прокладання нових, ремонту та експлуатації існуючих інженерних мереж і споруд, що знаходяться в межах земельної ділянки.

3.5. Питання сплати відновної вартості зелених насаджень або укладання охоронного договору на зелені насадження вирішувати відповідно до рішення Київської міської ради від 27 жовтня 2011 року № 384/6600 «Про затвердження Порядку видалення зелених насаджень на території міста Києва» (із змінами і доповненнями).

3.6. Вжити заходів щодо державної реєстрації обмежень у використанні земельної ділянки у порядку, встановленому Законом України «Про Державний земельний кадастр», та дотримуватися зареєстрованих обмежень.

3.7. У разі необхідності проведення реконструкції чи нового будівництва, питання оформлення дозвільної та проєктної документації вирішувати в порядку, визначеному законодавством України.

4. Попередити землекористувача, що використання земельної ділянки не за цільовим призначенням тягне за собою припинення права користування нею відповідно до вимог статей 141, 143 Земельного кодексу України.

5. Контроль за виконанням цього рішення покласти на постійну комісію Київської міської ради з питань архітектури, містопланування та земельних відносин.

Київський міський голова Віталій КЛИЧКО

**ПОДАННЯ:**

Заступник голови
Київської міської державної адміністрації
з питань здійснення самоврядних
повноважень — Петро ОЛЕНИЧ

Директор Департаменту земельних ресурсів
виконавчого органу Київської міської ради
(Київської міської державної адміністрації) — Валентина ПЕЛИХ

Начальник юридичного управління
Департаменту земельних ресурсів
виконавчого органу Київської міської ради
(Київської міської державної адміністрації) — Дмитро РАДЗІЄВСЬКИЙ

**ПОГОДЖЕНО:**

Постійна комісія Київської міської ради
з питань архітектури, містопланування
та земельних відносин

Голова — Михайло ТЕРЕНТЬЄВ

Секретар — Юрій ФЕДОРЕНКО

В.о. начальника управління правового
забезпечення діяльності
Київської міської ради — Валентина ПОЛОЖИШНИК

Постійна комісія Київської міської
ради з питань охорони здоров'я, сім'ї
та соціальної політики

Голова — Марина ПОРОШЕНКО

Секретар — Юлія УЛАСИК

До кадастрової справи
№ 304439723

# ПОЯСНЮВАЛЬНА ЗАПИСКА

**№ ПЗН-55614 від 21.06.2023**

до проєкту рішення Київської міської ради:

***Про надання комунальному некомерційному підприємству «Київська стоматологія» виконавчого органу Київської міської ради (Київської міської державної адміністрації) земельної ділянки в постійне користування для експлуатації та обслуговування будівель поліклініки на вул. Вадима Гетьмана, 26-28 у Солом'янському районі міста Києва***

**1. Юридична особа:**

| | |
|---|---|
| Назва | *Комунальне некомерційне підприємство «Київська стоматологія» виконавчого органу Київської міської ради (Київської міської державної адміністрації)* |
| Перелік засновників (учасників)* | *КИЇВСЬКА МІСЬКА РАДА*<br>*м. Київ, Шевченківський район, ВУЛИЦЯ ХРЕЩАТИК, будинок 36* |
| Кінцевий бенефіціарний власник (контролер)* | *Відсутній* |
| Реєстраційний номер: | *від 15.06.2023 № 304439723* |

*за даними Єдиного державного реєстру юридичних осіб, фізичних осіб-підприємців та громадських формувань

**2. Відомості про земельну ділянку (кадастровий № 8000000000:69:062:0002).**

| | |
|---|---|
| Місце розташування: | *м. Київ, р-н Солом'янський, вул. Вадима Гетьмана, 26-28* |
| Площа: | *0,3760 га* |
| Вид та термін користування: | *Право в процесі оформлення (постійне користування)* |
| Категорія земель: | *землі житлової та громадської забудови* |
| Цільове призначення: | *03.03 для будівництва та обслуговування будівель закладів охорони здоров'я та соціальної допомоги (для експлуатації та обслуговування будівель поліклініки)* |
| Нормативна грошова оцінка (за попереднім розрахунком*) | *7 751 304 грн 34 коп.* |
| **Наведені розрахунки нормативної грошової оцінки не є остаточними і будуть уточнені відповідно до вимог чинного законодавства при оформленні права на земельну ділянку.* | |

**3. Обґрунтування прийняття рішення.**

Відповідно до статті 123 Земельного кодексу України Департаментом земельних ресурсів виконавчого органу Київської міської ради (Київської міської державної адміністрації) розроблено проєкт рішення Київської міської ради щодо надання земельної ділянки без зміни її меж та цільового призначення без складання документації із землеустрою.

**4. Мета прийняття рішення.**

Метою прийняття рішення є забезпечення реалізації встановленого Земельним кодексом України права особи на оформлення права користування на землю.

**5. Особливі характеристики ділянки.**

| | |
|---|---|
| Наявність будівель і споруд на ділянці: | *На земельній ділянці розташовані нежитлові будівлі: літ. «А» загальною площею 1235,7 кв. м, літ. «Б» загальною площею 726,2 кв. м, літ. «В» загальною площею 51,7 кв. м, які перебувають у комунальній власності територіальної громади міста Києва (право власності зареєстровано у Державному реєстрі речових прав на нерухоме майно 24.12.2021, номер відомостей про речове право 46064306), які на підставі наказу Департаменту комунальної власності м. Києва виконавчого органу Київської міської ради (Київської міської державної адміністрації) від 23.10.2019 № 462 закріплені на праві оперативного управління за комунальним некомерційним підприємством «Київська стоматологія» виконавчого органу Київської міської ради (Київської міської державної адміністрації) (право оперативного управління зареєстровано у Державному реєстрі речових прав на нерухоме майно 13.01.2022, номер запису про інше речове право 46215385) (інформація з Державного реєстру речових прав на нерухоме майно від 21.06.2023 № 336476019).* |
| Наявність ДПТ: | *Детальний план території відсутній.* |
| Функціональне призначення згідно з Генпланом: | *Відповідно до Генерального плану міста Києва, затвердженого рішенням Київської міської ради від 28.03.2002 № 370/1804, земельна ділянка за функціональним призначенням належить до території багатоповерхової житлової забудови.*<br>*Відповідно до Класифікатора видів функціонального призначення територій та їх співвідношення з видами цільового призначення земельних ділянок, затвердженого постановою Кабінету Міністрів України від 17.10.2012 № 1051 (зі змінами), код виду цільового призначення 03.03 (для будівництва та обслуговування будівель закладів охорони здоров'я та соціальної допомоги) є супутнім видом цільового призначення у вказаному виді функціонального призначення території.* |
| Правовий режим: | *Земельна ділянка належить до земель комунальної власності територіальної громади міста Києва (право власності зареєстровано у Державному реєстрі речових прав на нерухоме майно 29.06.2023, номер відомостей про речове право 50887918) (інформація з Державного реєстру речових прав на нерухоме майно від 10.07.2023 № 338566472).* |
| Розташування в зеленій зоні: | *Земельна ділянка не входить до зеленої зони.* |
| Інші особливості: | *Земельна ділянка на підставі рішення Київської міської ради від 14.07.2011 № 705/6092 надана у постійне користування комунальному підприємству «Стоматологія» Солом'янського району м. Києва для експлуатації та обслуговування будівель поліклініки (державний акт на право постійного користування земельною ділянкою від 13.12.2012 № 06-9-00168).*<br>*Земельна ділянка розташована поза межами червоних* |

| | |
|---|---|
| | *ліній.*<br>*Зазначаємо, що Департамент земельних ресурсів не може перебирати на себе повноваження Київської міської ради та приймати рішення про надання або відмову у наданні в постійне користування земельної ділянки, оскільки відповідно до пункту 34 частини першої статті 26 Закону України «Про місцеве самоврядування в Україні» та статей 9, 122 Земельного кодексу України такі питання вирішуються виключно на пленарних засіданнях сільської, селищної, міської ради.*<br>*Зазначене підтверджується, зокрема, рішеннями Верховного Суду від 28.04.2021 у справі № 826/8857/16, від 17.04.2018 у справі № 826/8107/16, від 16.09.2021 у справі № 826/8847/16.*<br>*Зважаючи на вказане, цей проєкт рішення направляється для подальшого розгляду Київською міською радою відповідно до її Регламенту.* |

**6. Стан нормативно-правової бази у даній сфері правового регулювання.**

Загальні засади та порядок передачі земельних ділянок у користування зацікавленим особам визначено Земельним кодексом України та Порядком набуття прав на землю із земель комунальної власності у місті Києві, затвердженим рішенням Київської міської ради від 20.04.2017 № 241/2463.

Проєкт рішення не містить інформації з обмеженим доступом у розумінні статті 6 Закону України «Про доступ до публічної інформації».

Проєкт рішення не стосується прав і соціальної захищеності осіб з інвалідністю та не матиме впливу на життєдіяльність цієї категорії.

**7. Фінансово-економічне обґрунтування.**

Реалізація рішення не потребує додаткових витрат міського бюджету.

Відповідно до Податкового кодексу України та Положення про плату за землю в місті Києві, затвердженого рішенням Київської міської ради від 23.06.2011 № 242/5629 «Про встановлення місцевих податків і зборів у м. Києві» (зі змінами та доповненнями) розрахунковий розмір земельного податку складатиме: 775 грн 13 коп. (0,01 %).

**8. Прогноз соціально-економічних та інших наслідків прийняття рішення.**

Наслідками прийняття розробленого проєкту рішення стане реалізація зацікавленою особою своїх прав щодо використання земельної ділянки.

Доповідач: директор Департаменту земельних ресурсів **Валентина ПЕЛИХ**

Директор Департаменту земельних ресурсів Валентина ПЕЛИХ

# ВИТЯГ
## з Державного земельного кадастру про земельну ділянку

| | |
|---|---|
| Номер витягу | НВ-0001182102023 |
| Дата формування | 21.06.2023 |
| Надано на заяву (запит) | Київська міська рада<br>21.06.2023, ЗВ-8000031642023 |

Дані, за якими здійснювався пошук інформації у Державному земельному кадастрі

| | |
|---|---|
| Кадастровий номер земельної ділянки | 8000000000:69:062:0002 |

Загальні відомості про земельну ділянку

| | |
|---|---|
| Кадастровий номер | 8000000000:69:062:0002 |
| Місце розташування (адміністративно-територіальна одиниця) | м.Київ, р-н Солом'янський, вулиця Індустріальна, 26, 28 |
| Цільове призначення: | |
| Категорія земель | Землі житлової та громадської забудови |
| Вид цільового призначення земельної ділянки: | 03.03 Для будівництва та обслуговування будівель закладів охорони здоров'я та соціальної допомоги |
| Форма власності | Комунальна власність |
| Площа земельної ділянки, гектарів | 0.3760 |
| Нормативна грошова оцінка, гривень | 7751415.40 |
| Дата проведення нормативної грошової оцінки | 15.02.2023 |

Відомості про державну реєстрацію земельної ділянки

| | |
|---|---|
| Інформація про документацію із землеустрою, на підставі якої здійснена державна реєстрація земельної ділянки | Технічна документація із землеустрою щодо встановлення (відновлення) меж земельної ділянки в натурі (на місцевості), 03.11.2011; |
| Орган, який зареєстрував земельну ділянку | Головне управління земельних ресурсів виконавчого органу Київради (Київської міської державної адміністрації) |
| Дата державної реєстрації земельної ділянки | 13.12.2012 |

Створено за допомогою програмного забезпечення Державного земельного кадастру

Відомості про право власності / право постійного користування внесені до Поземельної книги, крім відомостей про речові права, що виникли після 1 січня 2013 року

| | |
|---|---|
| Вид права | Право постійного користування земельною ділянкою |
| Інформація про власників (користувачів) земельної ділянки | |
| Найменування | Комунальне підприємство "Стоматологія" Солом'янського району м.Києва |
| Реквізити документа, що посвідчує особу | |
| Податковий номер | 01281082 |
| Місцезнаходження | 804, 3058, м.Київ, р-н Солом'янський, вул. Індустріальна, 26-28 |
| Документ, який є підставою для виникнення права | Рішення органу місцевого самоврядування Київська міська рада 14.07.2011 705/6092 |
| Документ, що посвідчує право | від 13.12.2012 |

Відомості про обмеження у використанні земельної ділянки

Відомості про обмеження у використанні земельної ділянки, встановлені Порядком ведення Державного земельного кадастру, затвердженого Постановою Кабінету міністрів України від 17.10.2012 No.1051, не зареєстровані.

Додаток до витягу з Державного земельного кадастру про земельну ділянку від 21.06.2023 р. № НВ-0001182102023

# Кадастровий план земельної ділянки

## Кадастровий номер земельної ділянки 8000000000:69:062:0002

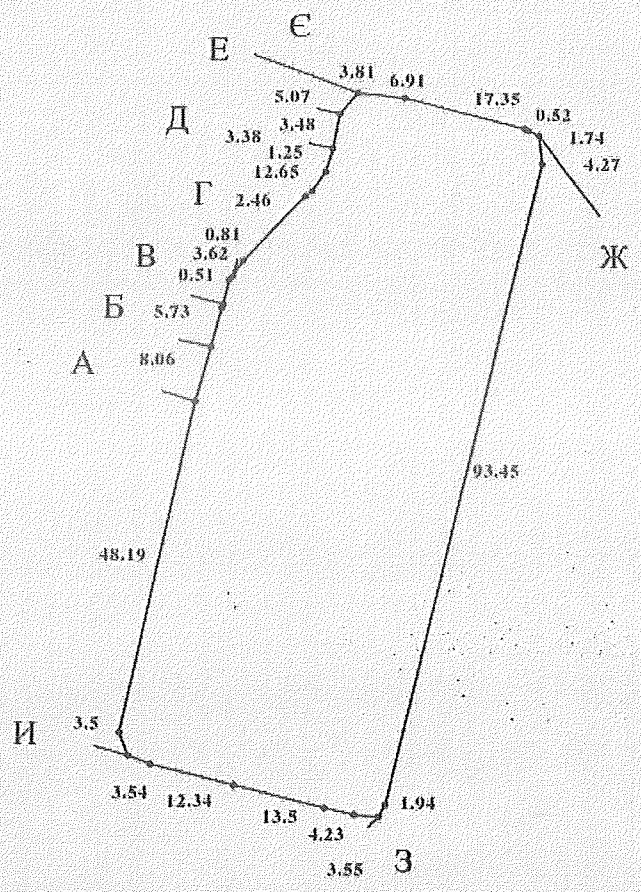


Масштаб 1: 1000

Створено за допомогою програмного забезпечення Державного земельного кадастру

Додаток до витягу з Державного земельного кадастру про земельну ділянку від 21.06.2023 р. № НВ-0001182102023

# Кадастровий план земельної ділянки

## Кадастровий номер земельної ділянки 8000000000:69:062:0002

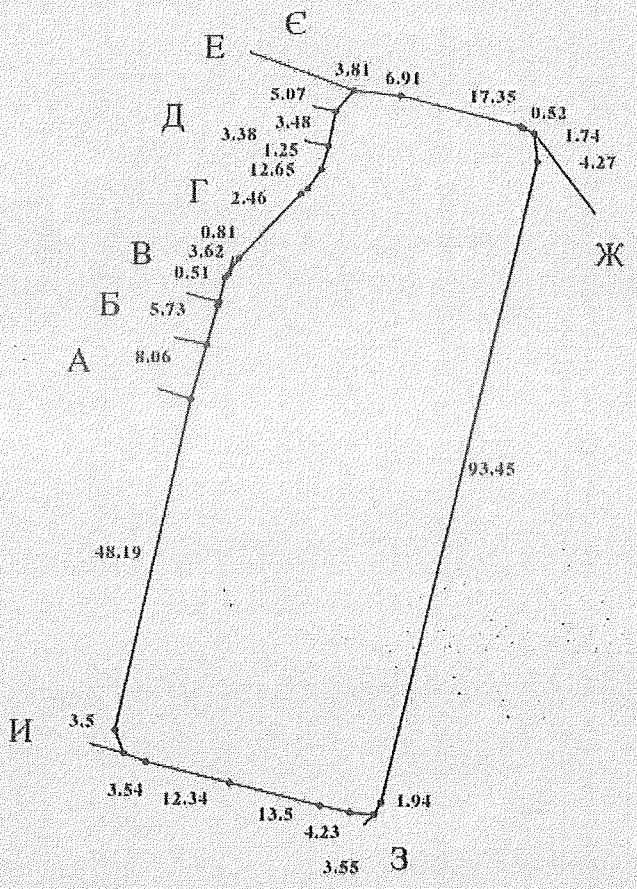


Масштаб 1: 1000

Створено за допомогою програмного забезпечення Державного земельного кадастру

Опис меж:

Від А до Б Приватний гараж;
Від Б до В Державне підприємство "Виробниче об'єднання"Київприлад";
Від В до Г Приватні гаражі;
Від Г до Д Сквер;
Від Д до Е Приватний гараж;
Від Е до Є Землі не надані у власність чи користування;
Від Є до Ж Землі не надані у власність чи користування;
Від Ж до З Землі не надані у власність чи користування;
Від З до И Землі не надані у власність чи користування;
Від И до А Державне підприємство "Виробниче об'єднання"Київприлад";

Умовні позначення:

Експлікація земельних угідь:

| Всього земель, гектарів | У тому числі за земельними угіддями, гектарів: |
|---|---|
| | |
| Площа земельної ділянки, гектарів 0.3760 | |

Створено за допомогою програмного забезпечення Державного земельного кадастру

Справа 304439723

| | |
|---|---|
| Код земельної ділянки: | 69:062:0002 |
| Площа: | 0.3760 га |
| Адрес земельноїділянки: | вул. Індустріальна, 26, 28 |
| Заявник: | КОМУНАЛЬНЕ НЕКОМЕРЦІЙНЕ ПІДПРИЄМСТВО «КИЇВСЬКА СТОМАТОЛОГІЯ» ВИКОНАВЧОГО ОРГАНУ КИЇВСЬКОЇ МІСЬКОЇ РАДИ (КИ Ї ДЕРЖАВНОЇ АДМІНІСТРАЦІЇ) |
| Вид та термін користування: | постійне користування |
| Цільове призначення: | 03.03, для будівництва та обслуговування будівель закладів охорони здоров'я та соціальної допомоги |

Матеріали аерофотозйомки 2019 р.
виготовлено за даними АІС ОУЗР

# РОБОЧІ МАТЕРІАЛИ

## Витяг з бази даних міського земельного кадастру від 21.06.2023

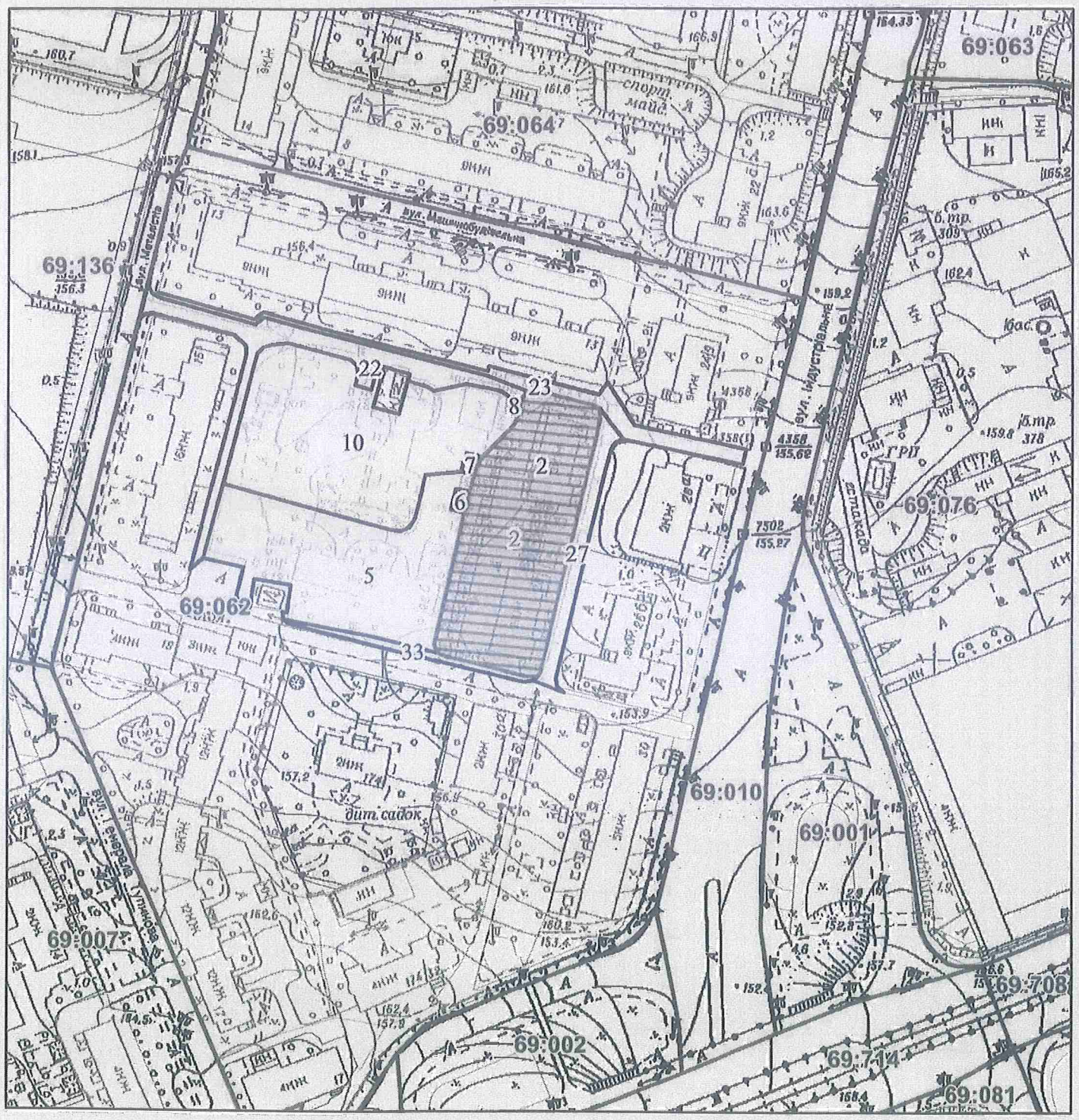


*Масштаб 1:2 000*

# РЕЄСТР ЗЕМЕЛЬНОГО КАДАСТРУ

| Код зем. ділянки | Суб'єкт господарювання за яким обліковується земельна ділянка у міському земельному кадастрі | Адреса земельної ділянки | Площа кв.м. | Вид права | Дата закінч. права |
|---|---|---|---|---|---|
| 69:062:0002 | Комунальне підприємство "Стоматологія" Солом'янського району м.Києва | вул. Індустріальна, 26, 28 | 3759,88 | Постійне користування | |
| 69:062:0002 | КОМУНАЛЬНЕ НЕКОМЕРЦІЙНЕ ПІДПРИЄМСТВО «КИЇВСЬКА СТОМАТОЛОГІЯ» ВИКОНАВЧОГО ОРГАНУ КИЇВСЬКОЇ МІСЬКОЇ РАДИ (КИЇВСЬКОЇ МІСЬКОЇ ДЕРЖАВНОЇ АДМІНІСТРАЦІЇ) | вул. Індустріальна, 26, 28 | 3760,00 | постійне користування | |
| 69:062:0005 | Державне підприємство "Виробниче об'єднання"Київприлад" | вул. Індустріальна, 28б | 3586,39 | | |
| 69:062:0006 | Приватний гараж | вул. Індустріальна | 39,54 | | |
| 69:062:0007 | Приватні гаражі | вул. Індустріальна | 34,56 | | |
| 69:062:0008 | Приватний гараж | вул. Індустріальна | 18,22 | | |
| 69:062:0010 | Сквер | вул. Індустріальна | 4297,35 | | |
| 69:062:0022 | Землі не надані у власність чи користування | вул. Генерала Тупикова | 1313,88 | | |
| 69:062:0023 | Землі не надані у власність чи користування | вул. Індустріальна | 746,46 | | |
| 69:062:0027 | Землі не надані у власність чи користування | вул. Індустріальна | 611,89 | | |
| 69:062:0033 | Землі не надані у власність чи користування | вул. Індустріальна | 225,19 | | |

**Київський міський голова**

Терентьєву М. О.
Порошенко М. А.
Положишник В. О.

Прошу розглянути проєкт рішення від 02.08.2023 № 08/231 - 932/ПР в установленому порядку.

Омельченко А. В.

Для контролю за проходженням та тиражування.

Юнаковій С. М.
Поворознику М. Ю. – до відома

Віталій КЛИЧКО

"02" серпня 2023 року
№ 08/231 - 932/ПР

08/231-932/ПР
02.08.2023

УКРАЇНА

ВИКОНАВЧИЙ ОРГАН КИЇВСЬКОЇ МІСЬКОЇ РАДИ
(КИЇВСЬКА МІСЬКА ДЕРЖАВНА АДМІНІСТРАЦІЯ)

**ДЕПАРТАМЕНТ ЗЕМЕЛЬНИХ РЕСУРСІВ**

*вул. Хрещатик, 32-а, м. Київ, 01001 тел. (044) 202 78 15*
*Контактний центр міста Києва (044) 15 51 E-mail: kyivland@kyivcity.gov.ua Код ЄДРПОУ 26199097*

02.08.23 № 05715-СЛ-55614

Заступнику міського голови-
секретарю Київської міської ради
Володимиру БОНДАРЕНКУ

Шановний Володимире Володимировичу!

Департамент земельних ресурсів виконавчого органу Київської міської ради (Київської міської державної адміністрації) відповідно до пункту 3 статті 26 Регламенту Київської міської ради, затвердженого рішенням Київської міської ради від 04.11.2021 № 3135/3176, направляє проєкт рішення Київської міської ради «Про надання комунальному некомерційному підприємству «Київська стоматологія» виконавчого органу Київської міської ради (Київської міської державної адміністрації) земельної ділянки в постійне користування для експлуатації та обслуговування будівель поліклініки на вул. Вадима Гетьмана, 26-28 у Солом'янському районі міста Києва» (справа № 304439723) для подальшого опрацювання.

Додатки:
- проєкт рішення Київської міської ради до справи № 304439723 на 3 арк. в 1 примірнику;
- пояснювальна записка до справи № 304439723 на 3 арк. в 1 примірнику;
- витяг з бази даних міського земельного кадастру на 1 арк. в 1 примірнику;
- матеріали супутникової фотозйомки на 1 арк. в 1 примірнику;
- заява від 14.06.2023 № 64043-007556129-031-03 на 1 арк. в 1 примірнику;
- додані до заяви матеріали та документи на 63 арк. в 1 примірнику.

З повагою

Директор Валентина ПЕЛИХ

07

08/231-969/ПР
14.08.2023

1.13.

# КИЇВСЬКА МІСЬКА РАДА

*II СЕСІЯ IX СКЛИКАННЯ*

## *РІШЕННЯ*

_____ № _____

654814430

**Про надання КОМУНАЛЬНОМУ НЕКОМЕРЦІЙНОМУ ПІДПРИЄМСТВУ «ДЕРМАТОВЕНЕРОЛОГІЯ» ВИКОНАВЧОГО ОРГАНУ КИЇВСЬКОЇ МІСЬКОЇ РАДИ (КИЇВСЬКОЇ МІСЬКОЇ ДЕРЖАВНОЇ АДМІНІСТРАЦІЇ) земельної ділянки в постійне користування для експлуатації та обслуговування будівлі шкірно-венерологічного диспансеру на вул. Галицькій, 4 у Подільському районі міста Києва**

Відповідно до статей 9, 83, 92, 116, 122, 123, 141 Земельного кодексу України, пункту 34 частини першої статті 26 Закону України «Про місцеве самоврядування в Україні», враховуючи, що земельна ділянка зареєстрована в Державному земельному кадастрі, право комунальної власності територіальної громади міста Києва на яку зареєстровано в установленому порядку (право власності зареєстровано у Державному реєстрі речових прав на нерухоме майно 05 березня 2018 року, номер відомостей про речове право: 25152170), розглянувши заяву КОМУНАЛЬНОГО НЕКОМЕРЦІЙНОГО ПІДПРИЄМСТВА «ДЕРМАТОВЕНЕРОЛОГІЯ» ВИКОНАВЧОГО ОРГАНУ КИЇВСЬКОЇ МІСЬКОЇ РАДИ (КИЇВСЬКОЇ МІСЬКОЇ ДЕРЖАВНОЇ АДМІНІСТРАЦІЇ) від 03 липня 2023 № 72020-007610231-031-03, Київська міська рада

**ВИРІШИЛА:**

1. Припинити шкірно-венерологічному диспансеру № 5 Подільського району м. Києва право постійного користування земельною ділянкою площею 0,2636 га (кадастровий номер 8000000000:85:174:0114) на вул. Галицькій, 4 у Подільському районі м. Києва, наданою відповідно до рішення Київської міської ради від 18 жовтня 2018 року № 1956/6020 «Про надання земельної ділянки

шкірно-венерологічному диспансеру № 5 Подільського району м. Києва для експлуатації та обслуговування будівлі шкірно-венерологічного диспансеру на вул. Галицькій, 4 у Подільському районі м. Києва», право постійного користування якою зареєстровано в Державному реєстрі речових прав на нерухоме майно 04 грудня 2018 року, номер запису про інше речове право 29343961.

2. Надати КОМУНАЛЬНОМУ НЕКОМЕРЦІЙНОМУ ПІДПРИЄМСТВУ «ДЕРМАТОВЕНЕРОЛОГІЯ» ВИКОНАВЧОГО ОРГАНУ КИЇВСЬКОЇ МІСЬКОЇ РАДИ (КИЇВСЬКОЇ МІСЬКОЇ ДЕРЖАВНОЇ АДМІНІСТРАЦІЇ), за умови виконання пункту 3 цього рішення, в постійне користування земельну ділянку площею 0,2636 га (кадастровий номер 8000000000:85:174:0114) для експлуатації та обслуговування будівлі шкірно-венерологічного диспансеру (код виду цільового призначення – 03.03 для будівництва та обслуговування будівель закладів охорони здоров'я та соціальної допомоги) на вул. Галицькій, 4 у Подільському районі міста Києва із земель комунальної власності територіальної громади міста Києва у зв'язку із закріпленням нерухомого майна на праві оперативного управління відповідно до наказу Департаменту комунальної власності м. Києва виконавчого органу Київської міської ради (Київської міської державної адміністрації) від 10 березня 2023 року № 84 «Про закріплення за комунальним некомерційним підприємством «ДЕРМАТОВЕНЕРОЛОГІЯ» виконавчого органу Київської міської ради (Київської міської державної адміністрації) майна комунальної власності територіальної громади міста Києва», право оперативного управління зареєстровано в Державному реєстрі речових прав на нерухоме майно 14 квітня 2023 року, номер запису про інше речове право 50002223 (категорія земель – землі житлової та громадської забудови, заява ДЦ від 03 липня 2023 № 72020-007610231-031-03, справа **№ 654814430).**

3. КОМУНАЛЬНОМУ НЕКОМЕРЦІЙНОМУ ПІДПРИЄМСТВУ «ДЕРМАТОВЕНЕРОЛОГІЯ» ВИКОНАВЧОГО ОРГАНУ КИЇВСЬКОЇ МІСЬКОЇ РАДИ (КИЇВСЬКОЇ МІСЬКОЇ ДЕРЖАВНОЇ АДМІНІСТРАЦІЇ):

3.1. Виконувати обов'язки землекористувача відповідно до вимог статті 96 Земельного кодексу України.

3.2. Вжити заходів щодо державної реєстрації права постійного користування земельною ділянкою у порядку, встановленому Законом України «Про державну реєстрацію речових прав на нерухоме майно та їх обтяжень».

3.3. Питання майнових відносин вирішувати в установленому порядку.

3.4. Забезпечити вільний доступ для прокладання нових, ремонту та експлуатації існуючих інженерних мереж і споруд, що знаходяться в межах земельної ділянки.

3.5. Під час використання земельної ділянки дотримуватися обмежень у її використанні, зареєстрованих у Державному земельному кадастрі.

3.6. Забезпечити відповідно до рішення Київської міської ради від 27 жовтня 2011 року № 384/6600 «Про затвердження Порядку видалення зелених

насаджень на території міста Києва» (із змінами і доповненнями) обстеження зелених насаджень, укладання охоронного договору на зелені насадження та у випадку, визначеному законодавством, вирішення питання сплати відновної вартості зелених насаджень.

3.7. У разі необхідності проведення реконструкції чи нового будівництва, питання оформлення дозвільної та проєктно-кошторисної документації вирішувати в порядку, визначеному законодавством України.

3.8. Частину земельної ділянки в межах червоних ліній використовувати з обмеженнями відповідно до вимог містобудівного законодавства та Закону України «Про автомобільні дороги».

4. Попередити землекористувача, що використання земельної ділянки не за цільовим призначенням тягне за собою припинення права користування нею відповідно до вимог статей 141, 143 Земельного кодексу України.

5. Контроль за виконанням цього рішення покласти на постійну комісію Київської міської ради з питань архітектури, містопланування та земельних відносин.

Київський міський голова Віталій КЛИЧКО

**ПОДАННЯ:**

Заступник голови
Київської міської державної адміністрації
з питань здійснення самоврядних
повноважень — Петро ОЛЕНИЧ

Директор Департаменту земельних ресурсів
виконавчого органу Київської міської ради
(Київської міської державної адміністрації) — Валентина ПЕЛИХ

Начальник юридичного управління
Департаменту земельних ресурсів
виконавчого органу Київської міської ради
(Київської міської державної адміністрації) — Дмитро РАДЗІЄВСЬКИЙ

**ПОГОДЖЕНО:**

Постійна комісія Київської міської ради
з питань архітектури, містопланування
та земельних відносин

Голова — Михайло ТЕРЕНТЬЄВ

Секретар — Юрій ФЕДОРЕНКО

В.о. начальника управління правового
забезпечення діяльності
Київської міської ради — Валентина ПОЛОЖИШНИК

Постійна комісія Київської міської
ради з питань охорони здоров'я, сім'ї
та соціальної політики

Голова — Марина ПОРОШЕНКО

Секретар — Юлія УЛАСИК

До кадастрової справи
№ 654814430

# ПОЯСНЮВАЛЬНА ЗАПИСКА

**№ ПЗН-56120 від 10.07.2023**

до проєкту рішення Київської міської ради:

***Про надання КОМУНАЛЬНОМУ НЕКОМЕРЦІЙНОМУ ПІДПРИЄМСТВУ «ДЕРМАТОВЕНЕРОЛОГІЯ» ВИКОНАВЧОГО ОРГАНУ КИЇВСЬКОЇ МІСЬКОЇ РАДИ (КИЇВСЬКОЇ МІСЬКОЇ ДЕРЖАВНОЇ АДМІНІСТРАЦІЇ) земельної ділянки в постійне користування для експлуатації та обслуговування будівлі шкірно-венерологічного диспансеру на вул. Галицькій, 4 у Подільському районі міста Києва***

**1. Юридична особа:**

| | |
|---|---|
| Назва | *КОМУНАЛЬНЕ НЕКОМЕРЦІЙНЕ ПІДПРИЄМСТВО «ДЕРМАТОВЕНЕРОЛОГІЯ» ВИКОНАВЧОГО ОРГАНУ КИЇВСЬКОЇ МІСЬКОЇ РАДИ (КИЇВСЬКОЇ МІСЬКОЇ ДЕРЖАВНОЇ АДМІНІСТРАЦІЇ)* |
| Перелік засновників (учасників)* | *Київська міська рада*<br>*Україна, 01044, м. Київ, вул. Хрещатик, буд. 36* |
| Кінцевий бенефіціарний власник (контролер)* | *Відсутній* |
| Реєстраційний номер: | *від 04.07.2023 № 654814430* |

**2. Відомості про земельну ділянку (кадастровий № 8000000000:85:174:0114).**

| | |
|---|---|
| Місце розташування: | *м. Київ, р-н Подільський, вул. Галицька, 4* |
| Площа: | *0,2636 га* |
| Вид та термін користування: | *Право в процесі оформлення (постійне користування)* |
| Категорія земель: | *землі житлової та громадської забудови* |
| Цільове призначення: | *03.03 для будівництва та обслуговування будівель закладів охорони здоров'я та соціальної допомоги (для експлуатації та обслуговування будівлі шкірно-венерологічного диспансеру )* |
| Нормативна грошова оцінка (за попереднім розрахунком*) | ***3 730 590 грн 22коп.*** |
| **Наведені розрахунки нормативної грошової оцінки не є остаточними і будуть уточнені відповідно до вимог чинного законодавства при оформленні права на земельну ділянку.* | |

**3. Обґрунтування прийняття рішення.**

Відповідно до статті 123 Земельного кодексу України, враховуючи, що земельна ділянка зареєстрована в Державному земельному кадастрі (витяг з Державного земельного кадастру про земельну ділянку від 11.07.2023 № НВ-0001339582023), право комунальної власності територіальної громади міста Києва на яку зареєстровано в установленому порядку (інформаційна довідка з Державного реєстру речових прав на нерухоме майно від 10.07.2023 № 338574072), Департаментом земельних ресурсів виконавчого органу Київської міської ради (Київської міської державної адміністрації) розроблено проєкт рішення Київської міської ради щодо надання земельної ділянки без зміни її меж та цільового призначення без складання документації із землеустрою.

**4. Мета прийняття рішення.**

Метою прийняття рішення є забезпечення реалізації встановленого Земельним кодексом України права особи на оформлення права користування на землю.

**5. Особливі характеристики ділянки.**

| | |
|---|---|
| *Наявність будівель і споруд на ділянці:* | *На земельній ділянці розташована нежитлова будівля літ. «Б», за адресою: вул. Галицька, 4, м. Київ (реєстраційний номер об'єкта нерухомого майна: 1210017180000) загальною площею 1960,8 кв.м, яка перебуває у Комунального некомерційного підприємства «Дерматовенерологія» виконавчого органу Київської міської ради (Київської міської державної адміністрації) на праві оперативного управління на підставі наказу Департаменту комунальної власності м. Києва виконавчого органу Київської міської ради (Київської міської державної адміністрації) № 84 від 10.03.2023 (номер запису про інше речове право 50002223 від 14.04.2023, інформаційна довідка з Державного реєстру речових прав на нерухоме майно від 20.04.2023 № 329787335).* |
| *Наявність ДПТ:* | *Детальний план території відсутній.* |
| *Функціональне призначення згідно з Генпланом:* | *Відповідно до Генерального плану міста Києва, затвердженого рішенням Київської міської ради від 28.03.2002 № 370/1804, земельна ділянка за функціональним призначенням належить до території житлової забудови багатоповерхової ( існуючі).* |
| *Правовий режим:* | *Земельна ділянка належить до земель комунальної власності територіальної громади міста Києва.* |
| *Розташування в зеленій зоні:* | *Земельна ділянка не входить до зеленої зони.* |

| | |
|---|---|
| *Інші особливості:* | *Частина земельної ділянки розташована в межах червоних ліній.*<br><br>*Рішенням Київської міської ради від 18.10.2018 № 1956/6020 зазначена земельна ділянка надавалась в постійне користування шкірно-венерологічному диспансеру № 5 Подільського району м. Києва. Право постійного користування земельною ділянкою зареєстровано в Державному реєстрі речових прав на нерухоме майно 04.12.2018, номер запису про інше речове право 29343961 (інформаційна довідка з Державного реєстру речових прав на нерухоме майно від 10.07.2023 № 338574072).*<br>*Зазначаємо, що Департамент земельних ресурсів не може перебирати на себе повноваження Київської міської ради та приймати рішення про надання або відмову в наданні в користування земельної ділянки, оскільки відповідно до пункту 34 частини першої статті 26 Закону України «Про місцеве самоврядування в Україні» та статей 9, 122 Земельного кодексу України такі питання вирішуються виключно на пленарних засіданнях сільської, селищної, міської ради.*<br>*Зазначене підтверджується, зокрема, рішеннями Верховного Суду від 28.04.2021 у справі № 826/8857/16, від 17.04.2018 у справі № 826/8107/16, від 16.09.2021 у справі № 826/8847/16.*<br>*Зважаючи на вказане, цей проєкт рішення направляється для подальшого розгляду Київською міською радою відповідно до її Регламенту.* |

**6. Стан нормативно-правової бази у даній сфері правового регулювання.**

Загальні засади та порядок передачі земельних ділянок у користування зацікавленим особам визначено Земельним кодексом України та Порядком набуття прав на землю із земель комунальної власності у місті Києві, затвердженим рішенням Київської міської ради від 20.04.2017 № 241/2463.

Проєкт рішення не містить інформацію з обмеженим доступом у розумінні статті 6 Закону України «Про доступ до публічної інформації».

Проєкт рішення не стосується прав і соціальної захищеності осіб з інвалідністю та не матиме впливу на життєдіяльність цієї категорії.

**7. Фінансово-економічне обґрунтування.**

Реалізація рішення не потребує додаткових витрат міського бюджету.

Відповідно до Податкового кодексу України та Положення про плату за землю в місті Києві, затвердженого рішенням Київської міської ради від 23.06.2011 № 242/5629 «Про встановлення місцевих податків і зборів у м. Києві» (зі змінами та доповненнями) розрахунковий розмір земельного податку складатиме: **373 грн 06 коп. (0,01%).**

**8. Прогноз соціально-економічних та інших наслідків прийняття рішення.**

Наслідками прийняття розробленого проєкту рішення стане реалізація зацікавленою особою своїх прав щодо користування земельною ділянкою.

Доповідач: директор Департаменту земельних ресурсів **Валентина ПЕЛИХ**

Директор Департаменту земельних ресурсів Валентина ПЕЛИХ

Справа 654814430

| | |
|---|---|
| Код земельної ділянки: | 85:174:0114 |
| Площа: | 0.2636 га |
| Адрес земельноїділянки: | вул. Галицька, 4 |
| Заявник: | КОМУНАЛЬНЕ НЕКОМЕРЦІЙНЕ ПІДПРИЄМСТВО «ДЕРМАТОВЕНЕРОЛОГІЯ» ВИКОНАВЧОГО ОРГАНУ КИЇВСЬКОЇ МІСЬКОЇ РАДИ (КИЇВ ЕРЖАВНОЇ АДМІНІСТРАЦІЇ) |
| Вид та термін користування: | постійне користування |
| Цільове призначення: | 03.03, для будівництва та обслуговування будівель закладів охорони здоров'я та соціальної допомоги |

Матеріали аерофотозйомки 2019 р.
виготовлено за даними АІС ОУЗР

# ВИТЯГ
## з Державного земельного кадастру про земельну ділянку

| | |
|---|---|
| Номер витягу | НВ-0001339582023 |
| Дата формування | 11.07.2023 |
| Надано на заяву (запит) | Київська міська рада<br>11.07.2023, ЗВ-8000034952023 |

Дані, за якими здійснювався пошук інформації у Державному земельному кадастрі

| | |
|---|---|
| Кадастровий номер земельної ділянки | 8000000000:85:174:0114 |

Загальні відомості про земельну ділянку

| | |
|---|---|
| Кадастровий номер | 8000000000:85:174:0114 |
| Місце розташування (адміністративно-територіальна одиниця) | м. Київ, Подільський р-н, вулиця Галицька, 4 |
| Цільове призначення: | |
| Категорія земель | Землі житлової та громадської забудови |
| Вид цільового призначення земельної ділянки: | 03.03 Для будівництва та обслуговування будівель закладів охорони здоров'я та соціальної допомоги |
| Форма власності | комунальна |
| Площа земельної ділянки, гектарів | 0.2636 |
| Нормативна грошова оцінка, гривень | 3730643.66 |
| Дата проведення нормативної грошової оцінки | 17.01.2023 |

Відомості про державну реєстрацію земельної ділянки

| | |
|---|---|
| Інформація про документацію із землеустрою, на підставі якої здійснена державна реєстрація земельної ділянки | Технічна документація із землеустрою щодо інвентаризації земель, 08.11.2017;КП КІЗВ, Чорна Тамара Олександрівна |
| Орган, який зареєстрував земельну ділянку | Головне управління Держгеокадастру у м. Києві |
| Дата державної реєстрації земельної ділянки | 15.01.2018 |

Створено за допомогою програмного забезпечення Державного земельного кадастру

Відомості про право власності / право постійного користування
згідно з Державним реєстром речових прав на нерухоме майно

| | |
|---|---|
| Вид права | Право власності |
| Інформація про власників (користувачів) земельної ділянки | |
| Найменування | Територіальна громада міста Києва в особі Київської міської ради |
| Реквізити документа, що посвідчує особу | |
| Податковий номер | 22883141 |
| Частка у спільній власності | 1/1 |
| Документ, який є підставою для виникнення права | Закон України "Про внесення змін до деяких законодавчих актів України щодо розмежування земель державної та комунальної власності", Верховна Рада України 06.09.2012 5245-VI; |
| Вид права | Право постійного користування земельною ділянкою |
| Інформація про власників (користувачів) земельної ділянки | |
| Найменування | ШКІРНО-ВЕНЕРОЛОГІЧНИЙ ДИСПАНСЕР № 5 ПОДІЛЬСЬКОГО РАЙОНУ М. КИЄВА |
| Реквізити документа, що посвідчує особу | |
| Податковий номер | 05496810 |
| Документ, який є підставою для виникнення права | рішення органу місцевого самоврядування Київська міська рада 18.10.2018 1956/6020; |

Відомості про оренду, суборенду згідно з Державним реєстром речових прав на нерухоме майно

Відомості з ДРРП не надходили

Відомості про обмеження у використанні земельної ділянки

| | |
|---|---|
| Вид обмеження у використанні земельної ділянки | Охоронна зона навколо (уздовж) об'єкта зв'язку |
| Площа земельної ділянки (її частини), на яку поширюється дія обмеження | 0.0214 гектарів |
| Підстава для виникнення обмеження | Закон<br>Закон України , Про телекомунікації, №1280-IV |

Створено за допомогою програмного забезпечення Державного земельного кадастру

| | |
|---|---|
| у використанні земельної ділянки | 18.11.2003 |
| Дата державної реєстрації обмеження | |
| Строк дії обмеження | безстроково |

Відомості про обмеження у використанні земельної ділянки

| | |
|---|---|
| Вид обмеження у використанні земельної ділянки | Охоронна зона навколо (уздовж) об'єкта енергетичної системи |
| Площа земельної ділянки (її частини), на яку поширюється дія обмеження | 0.0029 гектарів |
| Підстава для виникнення обмеження у використанні земельної ділянки | Закон<br>Закон України, Про землі енергетики та правовий режим спеціальних зон енергетичних об'єктів, №2480-VI<br>09.07.2010 |
| Дата державної реєстрації обмеження | |
| Строк дії обмеження | безстроково |

Відомості про обмеження у використанні земельної ділянки

| | |
|---|---|
| Вид обмеження у використанні земельної ділянки | Охоронна зона навколо (уздовж) об'єкта енергетичної системи |
| Площа земельної ділянки (її частини), на яку поширюється дія обмеження | 0.0058 гектарів |
| Підстава для виникнення обмеження у використанні земельної ділянки | Закон<br>Закон України, Про землі енергетики та правовий режим спеціальних зон енергетичних об'єктів, №2480-VI<br>09.07.2010 |
| Дата державної реєстрації обмеження | |
| Строк дії обмеження | безстроково |

Відомості про обмеження у використанні земельної ділянки

| | |
|---|---|
| Вид обмеження у використанні земельної ділянки | Охоронна зона навколо інженерних комунікацій |
| Площа земельної ділянки (її частини), на | 0.0479 гектарів |

| | |
|---|---|
| яку поширюється дія обмеження | |
| Підстава для виникнення обмеження у використанні земельної ділянки | Закон<br>Наказ ДЕРЖАВНОГО КОМІТЕТУ УКРАЇНИ У СПРАВАХ МІСТОБУДУВАННЯ І АРХІТЕКТУРИ, Містобудування. Планування і забудова міських і сільських поселень ДБН 360-92**, №44<br>17.04.1992 |
| Дата державної реєстрації обмеження | |
| Строк дії обмеження | безстроково |

Відомості про обмеження у використанні земельної ділянки

| | |
|---|---|
| Вид обмеження у використанні земельної ділянки | Охоронна зона навколо інженерних комунікацій |
| Площа земельної ділянки (її частини), на яку поширюється дія обмеження | 0.0361 гектарів |
| Підстава для виникнення обмеження у використанні земельної ділянки | Закон<br>Наказ ДЕРЖАВНОГО КОМІТЕТУ УКРАЇНИ У СПРАВАХ МІСТОБУДУВАННЯ І АРХІТЕКТУРИ, Містобудування. Планування і забудова міських і сільських поселень ДБН 360-92**, №44<br>17.04.1992 |
| Дата державної реєстрації обмеження | |
| Строк дії обмеження | безстроково |

Відомості про обмеження у використанні земельної ділянки

| | |
|---|---|
| Вид обмеження у використанні земельної ділянки | Охоронна зона навколо інженерних комунікацій |
| Площа земельної ділянки (її частини), на яку поширюється дія обмеження | 0.0108 гектарів |
| Підстава для виникнення обмеження у використанні земельної ділянки | Закон<br>Наказ МІНІСТЕРСТВА ЕНЕРГЕТИКИ ТА ВУГІЛЬНОЇ ПРОМИСЛОВОСТІ УКРАЇНИ, Про затвердження Правил безпеки систем газопостачання, №285<br>15.05.2015 |
| Дата державної реєстрації обмеження | |
| Строк дії обмеження | безстроково |

Відомості про обмеження у використанні земельної ділянки

| | |
|---|---|
| Вид обмеження у використанні земельної ділянки | Охоронна зона навколо інженерних комунікацій |
| Площа земельної ділянки (її частини), на яку поширюється дія обмеження | 0.0560 гектарів |
| Підстава для виникнення обмеження у використанні земельної ділянки | Закон<br>Закон України, Про теплопостачання, №2633-IV<br>02.06.2005 |
| Дата державної реєстрації обмеження | |
| Строк дії обмеження | безстроково |

Відомості про обмеження у використанні земельної ділянки

| | |
|---|---|
| Вид обмеження у використанні земельної ділянки | Зона особливого режиму забудови |
| Площа земельної ділянки (її частини), на яку поширюється дія обмеження | 0.0262 гектарів |
| Підстава для виникнення обмеження у використанні земельної ділянки | Закон<br>Закон України, Про автомобільні дороги, №2862-IV<br>08.09.2005 |
| Дата державної реєстрації обмеження | |
| Строк дії обмеження | безстроково |

Відомості про обмеження у використанні земельної ділянки

| | |
|---|---|
| Вид обмеження у використанні земельної ділянки | Зона особливого режиму забудови |
| Площа земельної ділянки (її частини), на яку поширюється дія обмеження | 0.2636 гектарів |
| Підстава для виникнення обмеження у використанні земельної ділянки | Закон<br>Повітряний кодекс України, №3393-VI<br>19.05.2011 |

Дата державної
реєстрації обмеження
Строк дії обмеження безстроково

Відомості про обтяження згідно з Державним реєстром речових прав на нерухоме майно

Додаток до витягу з Державного земельного кадастру про земельну ділянку від 11.07.2023 р. № НВ-0001339582023

# Кадастровий план земельної ділянки

## Кадастровий номер земельної ділянки 8000000000:85:174:0114

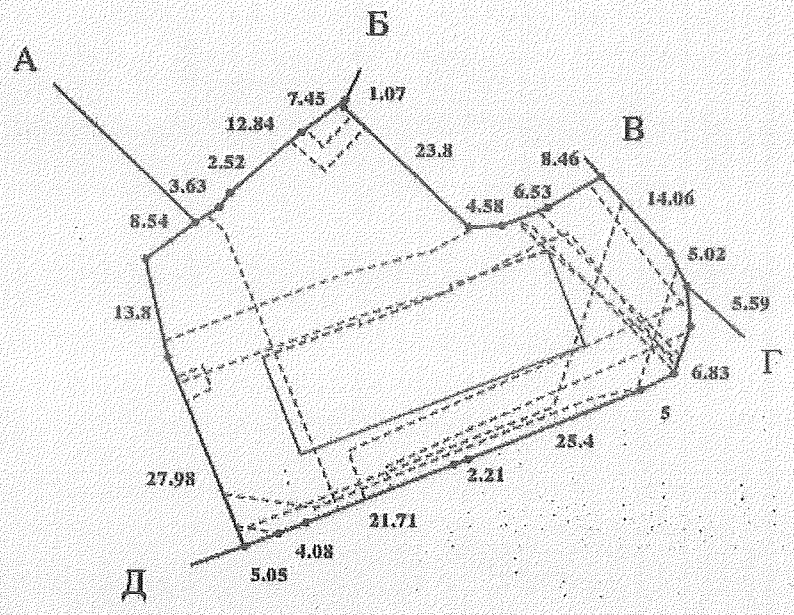


Масштаб 1: 1000

Створено за допомогою програмного забезпечення Державного земельного кадастру

Опис меж:

Від А до Б Товариство з обмеженою відповідальністю "Пателі Лізинг"(кадастровий номер 8 000 000 000:85:174:0116);
Від Б до В землі не надані у власність чи користування;
Від В до Г землі загального користування (вул. Червонопільська);
Від Г до Д землі загального користування (вул. Галицька);
Від Д до А землі не надані у власність чи користування;

Умовні позначення:

Експлікація земельних угідь:

| Всього земель, гектарів | У тому числі за земельними угіддями, гектарів: | |
|---|---|---|
| | Землі під соціально-культурними об'єктами | Землі під соціально-культурними об'єктами |
| 1 | 2 | 3 |
| Площа земельної ділянки, гектарів 0.2636 | 0.0581 | 0.2055 |

**Заступник міського голови –**
**секретар Київської міської ради**

---

Терентьєву М. О.
Порошенко М. А.
Положишник В. О.

Прошу розглянути проєкт рішення від 14.08.2023 № 08/231 - 969/ПР в установленому порядку.

Омельченко А. В.

Для контролю за проходженням та тиражування.

Юнаковій С. М.
Поворознику М. Ю. – до відома

Володимир БОНДАРЕНКО

"14" серпня 2023 року
№ 08/231 - 969/ПР

08/231-969/ПР
14.08.2023

УКРАЇНА

ВИКОНАВЧИЙ ОРГАН КИЇВСЬКОЇ МІСЬКОЇ РАДИ
(КИЇВСЬКА МІСЬКА ДЕРЖАВНА АДМІНІСТРАЦІЯ)

**ДЕПАРТАМЕНТ ЗЕМЕЛЬНИХ РЕСУРСІВ**

*вул. Хрещатик, 32-а, м. Київ, 01001 тел. (044) 202 78 15*
*Контактний центр міста Києва (044) 15 51 E-mail: kyivland@kyivcity.gov.ua Код ЄДРПОУ 26199097*

14.08.23 № 05715-СЛ-56120

Заступнику міського голови-
секретарю Київської міської ради
Володимиру БОНДАРЕНКУ

Шановний Володимире Володимировичу!

Департамент земельних ресурсів виконавчого органу Київської міської ради (Київської міської державної адміністрації) відповідно до пункту 3 статті 26 Регламенту Київської міської ради, затвердженого рішенням Київської міської ради від 04.11.2021 № 3135/3176, направляє проєкт рішення Київської міської ради «Про надання КОМУНАЛЬНОМУ НЕКОМЕРЦІЙНОМУ ПІДПРИЄМСТВУ «ДЕРМАТОВЕНЕРОЛОГІЯ» ВИКОНАВЧОГО ОРГАНУ КИЇВСЬКОЇ МІСЬКОЇ РАДИ (КИЇВСЬКОЇ МІСЬКОЇ ДЕРЖАВНОЇ АДМІНІСТРАЦІЇ) земельної ділянки в постійне користування для експлуатації та обслуговування будівлі шкірно-венерологічного диспансеру на вул. Галицькій, 4 у Подільському районі міста Києва» (справа № 654814430) для подальшого опрацювання.

Додатки:
- проєкт рішення Київської міської ради до справи № 654814430 на 3 арк. в 1 примірнику;
- пояснювальна записка до справи № 654814430 на 4 арк. в 1 примірнику;
- витяг з бази даних міського земельного кадастру на 1 арк. в 1 примірнику;
- матеріали супутникової фотозйомки на 1 арк. в 1 примірнику;
- матеріали справи № 654814430 в 1 примірнику;
- витяг з Державного земельного кадастру про земельну ділянку в 1 примірнику;
- інформаційна довідка з Державного реєстру речових прав на нерухоме майно від. в 1 примірнику.

З повагою

Директор Валентина ПЕЛИХ

1.14. 08/231-970/ПР 14.08.2023

# КИЇВСЬКА МІСЬКА РАДА

*II СЕСІЯ IX СКЛИКАННЯ*

## *РІШЕННЯ*

_____ № _____

244467226

**Про надання КОМУНАЛЬНОМУ НЕКОМЕРЦІЙНОМУ ПІДПРИЄМСТВУ «ДЕРМАТОВЕНЕРОЛОГІЯ» ВИКОНАВЧОГО ОРГАНУ КИЇВСЬКОЇ МІСЬКОЇ РАДИ (КИЇВСЬКОЇ МІСЬКОЇ ДЕРЖАВНОЇ АДМІНІСТРАЦІЇ) земельної ділянки в постійне користування для експлуатації та обслуговування будівель диспансеру на вул. Верховинній, 13 у Святошинському районі міста Києва**

Відповідно до статей 9, 83, 92, 116, 122, 123, 141 Земельного кодексу України, пункту 34 частини першої статті 26 Закону України «Про місцеве самоврядування в Україні», враховуючи, що земельна ділянка зареєстрована в Державному земельному кадастрі, право комунальної власності територіальної громади міста Києва на яку зареєстровано в установленому порядку (право власності зареєстровано у Державному реєстрі речових прав на нерухоме майно 22 жовтня 2020 року, номер відомостей про речове право: 38883791), розглянувши заяву КОМУНАЛЬНОГО НЕКОМЕРЦІЙНОГО ПІДПРИЄМСТВА «ДЕРМАТОВЕНЕРОЛОГІЯ» ВИКОНАВЧОГО ОРГАНУ КИЇВСЬКОЇ МІСЬКОЇ РАДИ (КИЇВСЬКОЇ МІСЬКОЇ ДЕРЖАВНОЇ АДМІНІСТРАЦІЇ) від 27 червня 2023 № 72046-007591998-031-03, Київська міська рада

**ВИРІШИЛА:**

1. Припинити КОМУНАЛЬНОМУ НЕКОМЕРЦІЙНОМУ ПІДПРИЄМСТВУ «ШКІРНО-ВЕНЕРОЛОГІЧНИЙ ДИСПАНСЕР № 3» ВИКОНАВЧОГО ОРГАНУ КИЇВСЬКОЇ МІСЬКОЇ РАДИ (КИЇВСЬКОЇ МІСЬКОЇ ДЕЖАВНОЇ АДМІНІСТРАЦІЇ) право постійного користування

земельною ділянкою площею 0,4373 га (кадастровий номер 8000000000:75:255:0004) на вул. Верховинній, 13 у Святошинському районі м. Києва, наданою відповідно до рішення Київської міської ради від 02 квітня 2009 року № 278/1334 «Про надання земельної ділянки», право користування якою посвідчено державним актом на право постійного користування земельною ділянкою, зареєстрованим в Книзі записів реєстрації державних актів на право власності на землю та на право постійного користування землею, договорів оренди землі 07 липня 2011 року за № 05-9-00071 (право постійного користування зареєстровано в Державному реєстрі речових прав на нерухоме майно 22 жовтня 2020 року, номер запису про інше речове право 38883976).

2. Надати КОМУНАЛЬНОМУ НЕКОМЕРЦІЙНОМУ ПІДПРИЄМСТВУ «ДЕРМАТОВЕНЕРОЛОГІЯ» ВИКОНАВЧОГО ОРГАНУ КИЇВСЬКОЇ МІСЬКОЇ РАДИ (КИЇВСЬКОЇ МІСЬКОЇ ДЕРЖАВНОЇ АДМІНІСТРАЦІЇ), за умови виконання пункту 3 цього рішення, в постійне користування земельну ділянку площею 0,4373 га (кадастровий номер 8000000000:75:255:0004) для експлуатації та обслуговування будівель диспансеру (код виду цільового призначення – 03.03 для будівництва та обслуговування будівель закладів охорони здоров'я та соціальної допомоги) на вул. Верховинній, 13 у Святошинському районі міста Києва із земель комунальної власності територіальної громади міста Києва у зв'язку із закріпленням нерухомого майна на праві оперативного управління відповідно до наказу Департаменту комунальної власності м. Києва виконавчого органу Київської міської ради (Київської міської державної адміністрації) від 10 березня 2023 року № 84 «Про закріплення за комунальним некомерційним підприємством «ДЕРМАТОВЕНЕРОЛОГІЯ» виконавчого органу Київської міської ради (Київської міської державної адміністрації) майна комунальної власності територіальної громади міста Києва», право оперативного управління зареєстровано в Державному реєстрі речових прав на нерухоме майно 24 квітня 2023 року, номери записів про інше речове право 50092800, 50087862, 50094554, 50086508, 50085835 (категорія земель – землі житлової та громадської забудови, заява ДЦ від 27 червня 2023 № 72046-007591998-031-03, справа **№ 244467226**).

3. КОМУНАЛЬНОМУ НЕКОМЕРЦІЙНОМУ ПІДПРИЄМСТВУ «ДЕРМАТОВЕНЕРОЛОГІЯ» ВИКОНАВЧОГО ОРГАНУ КИЇВСЬКОЇ МІСЬКОЇ РАДИ (КИЇВСЬКОЇ МІСЬКОЇ ДЕРЖАВНОЇ АДМІНІСТРАЦІЇ):

3.1. Виконувати обов'язки землекористувача відповідно до вимог статті 96 Земельного кодексу України.

3.2. Вжити заходів щодо державної реєстрації права постійного користування земельною ділянкою у порядку, встановленому Законом України «Про державну реєстрацію речових прав на нерухоме майно та їх обтяжень».

3.3. Питання майнових відносин вирішувати в установленому порядку.

3.4. Забезпечити вільний доступ для прокладання нових, ремонту та експлуатації існуючих інженерних мереж і споруд, що знаходяться в межах земельної ділянки.

3.5. Вжити заходів щодо державної реєстрації обмежень у використанні земельної ділянки у порядку, встановленому Законом України «Про Державний земельний кадастр» та дотримуватися зареєстрованих обмежень.

3.6. Забезпечити відповідно до рішення Київської міської ради від 27 жовтня 2011 року № 384/6600 «Про затвердження Порядку видалення зелених насаджень на території міста Києва» (із змінами і доповненнями) обстеження зелених насаджень, укладання охоронного договору на зелені насадження та у випадку, визначеному законодавством, вирішення питання сплати відновної вартості зелених насаджень.

3.7. У разі необхідності проведення реконструкції чи нового будівництва, питання оформлення дозвільної та проєктно-кошторисної документації вирішувати в порядку, визначеному законодавством України.

4. Попередити землекористувача, що використання земельної ділянки не за цільовим призначенням тягне за собою припинення права користування нею відповідно до вимог статей 141, 143 Земельного кодексу України.

5. Контроль за виконанням цього рішення покласти на постійну комісію Київської міської ради з питань архітектури, містопланування та земельних відносин.

Київський міський голова Віталій КЛИЧКО

**ПОДАННЯ:**

Заступник голови
Київської міської державної адміністрації
з питань здійснення самоврядних
повноважень — Петро ОЛЕНИЧ

Директор Департаменту земельних ресурсів
виконавчого органу Київської міської ради
(Київської міської державної адміністрації) — Валентина ПЕЛИХ

Начальник юридичного управління
Департаменту земельних ресурсів
виконавчого органу Київської міської ради
(Київської міської державної адміністрації) — Дмитро РАДЗІЄВСЬКИЙ

**ПОГОДЖЕНО:**

Постійна комісія Київської міської ради
з питань архітектури, містопланування
та земельних відносин

Голова — Михайло ТЕРЕНТЬЄВ

Секретар — Юрій ФЕДОРЕНКО

В.о. начальника управління правового
забезпечення діяльності
Київської міської ради — Валентина ПОЛОЖИШНИК

Постійна комісія Київської міської
ради з питань охорони здоров'я, сім'ї
та соціальної політики

Голова — Марина ПОРОШЕНКО

Секретар — Юлія УЛАСИК

До кадастрової справи
№ 244467226

# ПОЯСНЮВАЛЬНА ЗАПИСКА

**№ ПЗН-56030 від 17.07.2023**

до проєкту рішення Київської міської ради:

***Про надання КОМУНАЛЬНОМУ НЕКОМЕРЦІЙНОМУ ПІДПРИЄМСТВУ «ДЕРМАТОВЕНЕРОЛОГІЯ» ВИКОНАВЧОГО ОРГАНУ КИЇВСЬКОЇ МІСЬКОЇ РАДИ (КИЇВСЬКОЇ МІСЬКОЇ ДЕРЖАВНОЇ АДМІНІСТРАЦІЇ) в постійне користування земельної ділянки для експлуатації та обслуговування будівель диспансеру на вул. Верховинній, 13 у Святошинському районі міста Києва***

**1. Юридична особа:**

| | |
|---|---|
| Назва | *КОМУНАЛЬНЕ НЕКОМЕРЦІЙНЕ ПІДПРИЄМСТВО «ДЕРМАТОВЕНЕРОЛОГІЯ» ВИКОНАВЧОГО ОРГАНУ КИЇВСЬКОЇ МІСЬКОЇ РАДИ (КИЇВСЬКОЇ МІСЬКОЇ ДЕРЖАВНОЇ АДМІНІСТРАЦІЇ)* |
| Перелік засновників (учасників)* | *Київська міська рада*<br>*Україна, 01044, м. Київ, вул. Хрещатик, буд. 36* |
| Кінцевий бенефіціарний власник (контролер)* | *Відсутній* |
| Реєстраційний номер: | *від 28.06.2023 № 244467226* |

**2. Відомості про земельну ділянку (кадастровий № 8000000000:75:255:0004).**

| | |
|---|---|
| Місце розташування: | *м. Київ, р-н Святошинський, вул. Верховинна, 13* |
| Площа: | *0,4373 га* |
| Вид та термін користування: | *Право в процесі оформлення (постійне користування)* |
| Категорія земель: | *землі житлової та громадської забудови* |
| Цільове призначення: | *03.03 для будівництва та обслуговування будівель закладів охорони здоров'я та соціальної допомоги (для експлуатації та обслуговування будівель диспансеру)* |
| Нормативна грошова оцінка (за попереднім розрахунком*) | ***8 738 694 грн 26 коп.*** |
| **Наведені розрахунки нормативної грошової оцінки не є остаточними і будуть уточнені відповідно до вимог чинного законодавства при оформленні права на земельну ділянку.* | |

**3. Обґрунтування прийняття рішення.**

Відповідно до статті 123 Земельного кодексу України, враховуючи, що земельна ділянка зареєстрована в Державному земельному кадастрі (витяг з Державного земельного кадастру про земельну ділянку від 14.07.2023 № НВ-0001377882023), право комунальної власності територіальної громади міста Києва на яку зареєстровано в установленому порядку (інформаційна довідка з Державного реєстру речових прав на нерухоме майно від 17.07.2023 № 339306152 ), Департаментом земельних ресурсів виконавчого органу Київської міської ради (Київської міської державної адміністрації) розроблено проєкт рішення Київської міської ради щодо надання земельної ділянки без зміни її меж та цільового призначення без складання документації із землеустрою.

**4. Мета прийняття рішення.**

Метою прийняття рішення є забезпечення реалізації встановленого Земельним кодексом України права особи на оформлення права користування на землю.

**5. Особливі характеристики ділянки.**

| | |
|---|---|
| *Наявність будівель і споруд на ділянці:* | *На земельній ділянці розташовані нежитлові будівлі, які перебувають у Комунального некомерційного підприємства «Дерматовенерологія» виконавчого органу (Київської міської ради Київської міської державної адміністрації) на праві оперативного управління на підставі наказу Департаменту комунальної власності м. Києва виконавчого органу Київської міської ради (Київської міської державної адміністрації) № 84 від 10.03.2023, а саме: нежитлова будівля літ. «А» загальною площею 774,8 кв.м право оперативного управління зареєстровано в Державному реєстрі речових прав на нерухоме майно 24.04.2023, номер запису про інше речове право: 50085835 (інформаційна довідка з Державного реєстру речових прав на нерухоме майно від 21.07.2023 №339915686); нежитлова будівля літ. «Б» загальною площею 6,6 кв.м право оперативного управління зареєстровано в Державному реєстрі речових прав на нерухоме майно 24.04.2023, номер запису про інше речове право: 50086508 (інформаційна довідка з Державного реєстру речових прав на нерухоме майно від 21.07.2023 № 339916211); нежитлова будівля літ. «В» загальною площею 49,2 кв.м, право оперативного управління зареєстровано в Державному реєстрі речових прав на нерухоме майно 24.04.2023, номер запису про інше речове право: 50087862 (інформаційна довідка з Державного реєстру речових прав на нерухоме майно від 21.07.2023 №339916391); нежитлова будівля літ. «Г» загальною площею 173,3 кв.м, право оперативного управління зареєстровано в Державному реєстрі речових прав на нерухоме майно 24.04.2023, номер запису про інше речове право: 50094554 (інформаційна довідка з Державного реєстру речових прав на нерухоме майно від 21.07.2023 № 339916555); нежитлова будівля літ. «Д» загальною площею 239,5 кв.м, право оперативного управління зареєстровано в Державному реєстрі речових прав на нерухоме майно 24.04.2023, номер запису про інше речове право: 50092800 (інформаційна довідка з Державного реєстру речових прав на нерухоме майно від 21.07.2023 № 339915524).* |

| | |
|---|---|
| *Наявність ДПТ:* | *Детальний план території відсутній.* |
| *Функціональне призначення згідно з Генпланом:* | *Відповідно до Генерального плану міста Києва, затвердженого рішенням Київської міської ради від 28.03.2002 № 370/1804, земельна ділянка за функціональним призначенням належить частково до території громадських будівель і споруд (існуючі), частково до вулиць і доріг.* |
| *Правовий режим:* | *Земельна ділянка належить до земель комунальної власності територіальної громади міста Києва.* |
| *Розташування в зеленій зоні:* | *Земельна ділянка не входить до зеленої зони.* |
| *Інші особливості:* | *Рішенням Київської міської ради від 02 квітня 2009 року № 278/1334 «Про надання земельної ділянки», зазначена земельна ділянка надавалась в постійне користування шкірно-венерологічному диспансеру № 3 Святошинського району міста Києва (державний акт на право постійного користування земельною ділянкою від 07.07.2011 № 05-9-00071).*<br>*Зазначаємо, що Департамент земельних ресурсів не може перебирати на себе повноваження Київської міської ради та приймати рішення про надання або відмову в наданні в користування земельної ділянки, оскільки відповідно до пункту 34 частини першої статті 26 Закону України «Про місцеве самоврядування в Україні» та статей 9, 122 Земельного кодексу України такі питання вирішуються виключно на пленарних засіданнях сільської, селищної, міської ради.*<br>*Зазначене підтверджується, зокрема, рішеннями Верховного Суду від 28.04.2021 у справі № 826/8857/16, від 17.04.2018 у справі № 826/8107/16, від 16.09.2021 у справі № 826/8847/16.*<br>*Зважаючи на вказане, цей проєкт рішення направляється для подальшого розгляду Київською міською радою відповідно до її Регламенту.* |

**6. Стан нормативно-правової бази у даній сфері правового регулювання.**

Загальні засади та порядок передачі земельних ділянок у користування зацікавленим особам визначено Земельним кодексом України та Порядком набуття прав на землю із земель комунальної власності у місті Києві, затвердженим рішенням Київської міської ради від 20.04.2017 № 241/2463.

Проєкт рішення не містить інформацію з обмеженим доступом у розумінні статті 6 Закону України «Про доступ до публічної інформації».

Проєкт рішення не стосується прав і соціальної захищеності осіб з інвалідністю та не матиме впливу на життєдіяльність цієї категорії.

**7. Фінансово-економічне обґрунтування.**

Реалізація рішення не потребує додаткових витрат міського бюджету.

Відповідно до Податкового кодексу України та Положення про плату за землю в місті Києві, затвердженого рішенням Київської міської ради від 23.06.2011 № 242/5629 «Про встановлення місцевих податків і зборів у м. Києві» (зі змінами та доповненнями) розрахунковий розмір земельного податку складатиме: **873 грн 87 коп. (0,01 %).**

**8. Прогноз соціально-економічних та інших наслідків прийняття рішення.**

Наслідками прийняття розробленого проєкту рішення стане реалізація зацікавленою особою своїх прав щодо користування земельною ділянкою.

Доповідач: директор Департаменту земельних ресурсів **Валентина ПЕЛИХ**

Директор Департаменту земельних ресурсів Валентина ПЕЛИХ

Справа 244467226

| | |
|---|---|
| Код земельної ділянки: | 75:255:0004 |
| Площа: | 0.4373 га |
| Адрес земельноїділянки: | вул. Верховинна, 13 |
| Заявник: | КОМУНАЛЬНЕ НЕКОМЕРЦІЙНЕ ПІДПРИЄМСТВО «ДЕРМАТОВЕНЕРОЛОГІЯ» ВИКОНАВЧОГО ОРГАНУ КИЇВСЬКОЇ МІСЬКОЇ РАДИ (КИЇВ ЕРЖАВНОЇ АДМІНІСТРАЦІЇ) |
| Вид та термін користування: | Не визначено |
| Цільове призначення: | для експлуатації та обслуговування будівель диспансеру |

Матеріали аерофотозйомки 2019 р.
виготовлено за даними АІС ОУЗР

# ВИТЯГ
## з Державного земельного кадастру про земельну ділянку

| | |
|---|---|
| Номер витягу | НВ-0001377882023 |
| Дата формування | 14.07.2023 |
| Надано на заяву (запит) | Київська міська рада<br>14.07.2023, ЗВ-8000035562023 |

Дані, за якими здійснювався пошук інформації у Державному земельному кадастрі

| | |
|---|---|
| Кадастровий номер земельної ділянки | 8000000000:75:255:0004 |

Загальні відомості про земельну ділянку

| | |
|---|---|
| Кадастровий номер | 8000000000:75:255:0004 |
| Місце розташування (адміністративно-територіальна одиниця) | м.Київ, р-н Святошинський, вулиця Верховинна, 13 |
| Цільове призначення: | |
| Категорія земель | Землі житлової та громадської забудови |
| Вид цільового призначення земельної ділянки: | Охорони здоров'я і соціальних послуг |
| Форма власності | комунальна |
| Площа земельної ділянки, гектарів | 0.4373 |

Відомості про державну реєстрацію земельної ділянки

| | |
|---|---|
| Інформація про документацію із землеустрою, на підставі якої здійснена державна реєстрація земельної ділянки | Технічна документація із землеустрою щодо встановлення (відновлення) меж земельної ділянки в натурі (на місцевості), 16.05.2011; |
| Орган, який зареєстрував земельну ділянку | Головне управління земельних ресурсів виконавчого органу Київської міської ради (Київської міської державної адміністрації) |
| Дата державної реєстрації земельної ділянки | 07.07.2011 |

Створено за допомогою програмного забезпечення Державного земельного кадастру

Відомості про право власності / право постійного користування
згідно з Державним реєстром речових прав на нерухоме майно

| | |
|---|---|
| Вид права | Право власності |
| Інформація про власників (користувачів) земельної ділянки | |
| Найменування | Територіальна громада міста Києва в особі Київської міської ради |
| Реквізити документа, що посвідчує особу | |
| Податковий номер | 22883141 |
| Частка у спільній власності | 1/1 |
| Документ, який є підставою для виникнення права | Закон України "Про внесення змін до деяких законодавчих актів України щодо розмежування земель державної та комунальної власності", Верховна Рада України 06.09.2012 5245-VI; |
| Вид права | Право постійного користування земельною ділянкою |
| Інформація про власників (користувачів) земельної ділянки | |
| Найменування | КОМУНАЛЬНЕ НЕКОМЕРЦІЙНЕ ПІДПРИЄМСТВО "ШКІРНО-ВЕНЕРОЛОГІЧНИЙ ДИСПАНСЕР №3" ВИКОНАВЧОГО ОРГАНУ КИЇВСЬКОЇ МІСЬКОЇ РАДИ (КИЇВСЬКОЇ МІСЬКОЇ ДЕРЖАВНОЇ АДМІНІСТРАЦІЇ) |
| Реквізити документа, що посвідчує особу | |
| Податковий номер | 05416254 |
| Документ, який є підставою для виникнення права | державний акт на право постійного користування земельною ділянкою Головне управління земельних ресурсів виконавчого органу Київради (Київської міської державної адміністрації) 07.07.2011 05-9-00071 (серія бланку ЯЯ №389618); |

Відомості про оренду, суборенду згідно з Державним реєстром речових прав на нерухоме майно

Відомості з ДРРП не надходили

Відомості про обмеження у використанні земельної ділянки

Відомості про обмеження у використанні земельної ділянки, встановлені Порядком ведення Державного земельного кадастру, затвердженого Постановою Кабінету міністрів України від 17.10.2012 No.1051, не зареєстровані.

Відомості про обтяження згідно з Державним реєстром речових прав на нерухоме майно

Додаток до витягу з Державного земельного кадастру про земельну ділянку від 14.07.2023 р. № НВ-0001377882023

# Кадастровий план земельної ділянки

## Кадастровий номер земельної ділянки 8000000000:75:255:0004

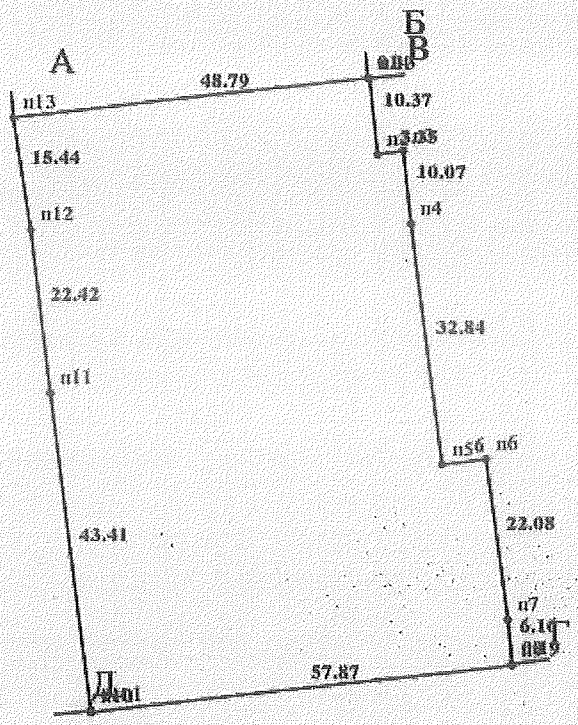


Масштаб 1: 1000

Створено за допомогою програмного забезпечення Державного земельного кадастру

Опис меж:

Від А до Б Шкірно-венерологічний диспансер №3 Святошинського району м.Києва;
Від Б до В Землі заг. кор. (вул.Верховинна);
Від В до Г Державна податкова інспекція у Ленінградському районі м.Києва;
Від Г до Д Землі заг. кор. (вул.Котельникова);
Від Д до А Централізована бухгалтерія дитячих дошкільних закладів;

Умовні позначення:

Експлікація земельних угідь:

| Всього земель, гектарів | У тому числі за земельними угіддями, гектарів: |
|---|---|
| | |
| Площа земельної ділянки, гектарів 0.4373 | |

**Заступник міського голови –**
**секретар Київської міської ради**

---

Терентьєву М. О.
Порошенко М. А.
Положишник В. О.

Прошу розглянути проєкт рішення від 14.08.2023 № 08/231 - 970/ПР в установленому порядку.

Омельченко А. В.

Для контролю за проходженням та тиражування.

Юнаковій С. М.
Поворознику М. Ю. – до відома

Володимир БОНДАРЕНКО

"14" серпня 2023 року
№ 08/231 - 970/ПР

08/231-970/ПР
14.08.2023

УКРАЇНА

ВИКОНАВЧИЙ ОРГАН КИЇВСЬКОЇ МІСЬКОЇ РАДИ
(КИЇВСЬКА МІСЬКА ДЕРЖАВНА АДМІНІСТРАЦІЯ)

**ДЕПАРТАМЕНТ ЗЕМЕЛЬНИХ РЕСУРСІВ**

*вул. Хрещатик, 32-а, м. Київ, 01001 тел. (044) 202 78 15*
*Контактний центр міста Києва (044) 15 51 E-mail: kyivland@kyivcity.gov.ua Код ЄДРПОУ 26199097*

14.08.23 № 05715-СЛ-56030

Заступнику міського голови-
секретарю Київської міської ради
Володимиру БОНДАРЕНКУ

Шановний Володимире Володимировичу!

Департамент земельних ресурсів виконавчого органу Київської міської ради (Київської міської державної адміністрації) відповідно до пункту 3 статті 26 Регламенту Київської міської ради, затвердженого рішенням Київської міської ради від 04.11.2021 № 3135/3176, направляє проєкт рішення Київської міської ради «Про надання КОМУНАЛЬНОМУ НЕКОМЕРЦІЙНОМУ ПІДПРИЄМСТВУ «ДЕРМАТОВЕНЕРОЛОГІЯ» ВИКОНАВЧОГО ОРГАНУ КИЇВСЬКОЇ МІСЬКОЇ РАДИ (КИЇВСЬКОЇ МІСЬКОЇ ДЕРЖАВНОЇ АДМІНІСТРАЦІЇ) земельної ділянки в постійне користування для експлуатації та обслуговування будівель диспансеру на вул. Верховинній, 13 у Святошинському районі міста Києва» (справа № 244467226) для подальшого опрацювання.

Додатки:
- проєкт рішення Київської міської ради до справи № 244467226 на 3 арк. в 1 примірнику;
- пояснювальна записка до справи № 244467226 на 4 арк. в 1 примірнику;
- витяг з бази даних міського земельного кадастру на 1 арк. в 1 примірнику;
- матеріали супутникової фотозйомки на 1 арк. в 1 примірнику;
- матеріали справи № 244467226 в 1 примірнику;
- витяг з Державного земельного кадастру про земельну ділянку . в 1 примірнику;
- інформаційна довідка з Державного реєстру речових прав на нерухоме майно в 1 примірнику.

З повагою

Директор Валентина ПЕЛИХ

2.1.

# ДЕПУТАТ

КИЇВСЬКОЇ МІСЬКОЇ РАДИ IX СКЛИКАННЯ

**03 серпня 2023** **№ 08/279/09/236-334 вих**

Постійна комісія Київської міської ради з питань охорони здоров'я, сім'ї та соціальної політики

## ДЕПУТАТСЬКЕ ЗВЕРНЕННЯ

*щодо ймовірного порушення прав дітей-сиріт та дітей, позбавлених батьківського піклування, що мешкають у Солом'янському районі м.Києва*

До мене, як до депутатки Київської міської ради, звертаються зі скаргами громадяни Лебедєв Л.В. та Лебедєва О.В. щодо ймовірного порушення прав дітей-сиріт та дітей, позбавлених батьківського піклування.

Лебедєви Леонід та Ольга є батьками-вихователями дитячого будинку сімейного типу, які з 2008 року виховують 6 прийомних дітей, троє з яких вже досягли повноліття. В Києві проживають 32 подібні родини, які, згідно з законодавством України, виконують функцію держави по соціалізації та вихованню дітей-сиріт та дітей, позбавлених батьківського піклування.

20 травня 2013 року Солом'янська районна в м. Києві державна адміністрація видала родині Лебедєвих ордер на право зайняття службового жилого приміщення №224 по вулиці Солом'янська, 15-А.

Проте, у лютому 2022 року головою Солом'янської РДА Чечоткою І.Р. видано розпорядження від 23.02.2022 №127 «Про переведення дитячого будинку сімейного типу в статус прийомної сім'ї та ліквідацію дитячого будинку сімейного типу», положення якого зобов'язували родину Лебєдєвих вищевказане житло у місячний термін, до 23 березня 2022 року.

Детальніше – у зверненні громадян (***Додаток №1).***

Відповідно до статті 47 Закону України «Про місцеве самоврядування в України», постійна комісія для вивчення питань, розробки проектів рішень ради може створювати підготовчі комісії і робочі групи з залученням представників громадськості, вчених і спеціалістів. Питання, які належать до відання кількох постійних комісій, можуть розглядатися постійними комісіями спільно. Висновки і рекомендації, прийняті постійними комісіями на їх спільних засіданнях, підписуються головами відповідних постійних комісій.

Відповідно до ст.ст.13, 47 Закону України «Про статус депутатів місцевих рад",

***п р о ш у:***

1. Включити до порядку денного найближчого за часом засідання постійної комісії Київської міської ради з питань охорони здоров'я, сім'ї та соціальної політики питання щодо ймовірного порушення прав дітей-сиріт та дітей, позбавлених батьківського піклування, що мешкають у Солом'янському районі м.Києва на підставі звернення громадян Лєбєдєва Л.В. та Лєбєдєвої О.В.

2. З метою всебічного та об'єктивного вивчення даного питання - створити робочу групу на відповідному засіданні постійної комісії з метою надання юридичної оцінки діям голови Солом'янської районної в м. Києві державної адміністрації стосовно видачі розпорядження від 23.02.2022 №127

Про результати розгляду звернення, а також час, дату та місце засідання прошу повідомити у визначений законом термін шляхом надсилання листа на електронні пошти: **semenova.kseniia@kmr.gov.ua** та **leonid21@ukr.net**

*Для оперативного зв'язку - помічниця Марія, тел. 063-287-85-22*

**З повагою,**
**депутатка Київської міської ради** **Ксенія СЕМЕНОВА**

**Депутату**
**Київської міської ради**
**Семеновій К. І.**

**Лебедєва Леоніда Вадимовича**
**Лебедєвої Ольги Вікторівни**
03110, м. Київ, вул. Солом'янська 15-А, кв.224
Конт.тел. (073) 073 13 42
Email: leonid21@ukr.net

***Шановна Ксеніє Ігорівна!***

**Просимо Вас долучитись до захисту прав наших прийомних дітей та сім'ї, що грубо порушені діяльністю та зловживанням владою керівництвом Солом'янської служби у справах дітей та сім'ї та керівництвом Солом'янської районної в м. Києві державної адміністрації.**

**Просимо Вас ініціювати створення робочої групи із залученням експертів, фахівців перед постійною комісією Київської міської ради з питань охорони здоров'я, сім'ї та соціальної політики.**

Ми є батьками-вихователями дитячого будинку сімейного типу, з 2008 року виховуємо 6 прийомних дітей, троє з яких вже досягли повноліття. В Києві проживають 32 подібні родини, які згідно законодавства України, виконують функцію держави по соціалізації та вихованню дітей-сиріт та дітей, позбавлених батьківського піклування, міста Києва.

20 травня 2013 року Солом'янська районна в м. Києві державна адміністрація видала нашій родині ордер на право зайняття службового жилого приміщення №224 по вулиці Солом'янська 15-А з метою проживання там всією родиною.

В січні 2022 року чиновники Солом'янської райдержадміністрації заявили нам, що наша родина вже не може проживати в зазначеній квартирі через те, що саме дітей в родині стало менше, і деякі стали дорослими.

Маючи на меті відібрати службове житло, головою Солом'янської райдержадміністрації під час війни видано розпорядження від 23.02.2022 №127 "Про переведення дитячого будинку сімейного типу в статус прийомної сім'ї та ліквідацію дитячого будинку сімейного типу", яким зобов'язано нас звільнити квартиру до 23 березня 2022 року, а повідомлено нас про таке рішення електронним листом 19 березня 2022 року.

**Іншими словами керівник місцевої державної адміністрації, яка є органом опіки та піклування, підписала документ, згідно якого всупереч статті 52 Конституції України, діти-сироти та діти, позбавлені батьківського піклування, залишились без крова під час війни в Україні!**

Відповідного по площі іншого житла ми не маємо, чиновники Солом'янської райдержадміністрації про це знають, але продовжують надсилати листи з вимогою звільнити службове житло і повідомити їх, де ми проживатимемо (копія листа додається).

Практика Верховного Суду в подібних ситуаціях (висновки у постановах Верховного Суду від 11 липня 2018 року та 29 жовтня 2021 року, справи № 522/15356/16-а та № 320/1105/14-а відповідно) забороняє органу виконавчої влади в односторонньому порядку розривати договір з сім'єю, яка продовжує виховувати дітей-сиріт.

Рішення Верховного Суду, які містять тлумачення-висновки щодо застосування норм права, є джерелом права. Такі рішення є обов'язковими для всіх суб'єктів владних повноважень, які застосовують у своїй діяльності нормативно-правовий акт, що містить відповідну норму права та застосовується судами в Україні.

З приводу абсурдного рішення керівництвом Солом'янської райдержадміністрації ми звернулись до центрального органу виконавчої влади у сфері захисту прав дітей — Нацсоцслужби.

Наказом Головного управління Національної соціальної сервісної служби у м. Києві та Київській області від 13.02.2023 р. №41 здійснено позаплановий захід державного контролю з питань дотримання Службою у справах дітей та сім'ї Солом'янської районної у місті Києві державної адміністрації прав дітей, які виховуються у сім'ї Лебедєва Л.В. та Лебедєвої О.В., в результаті прийняття вищезазначеного розпорядження від 23.02.2022 р. №127. Було складено Акт проведення перевірки від 14 лютого 2023 року №16 та виявлено чисельні порушення законодавства України Службою у справах дітей та сім'ї Солом'янської райдержадміністрації.

Загалом, актом встановлено порушення норм Сімейного та Житлового кодексів України, Постанов Кабінету Міністрів України від 24.09.2018 року №866 та від 26.04.2002 №656 (копія додається). Солом'янська районна в м. Києві державна адміністрація порушення законодавства не визнала, результати державної перевірки оскаржено не було.

**Наша родина в травні 2022 року подала позов до суду і зараз справу розпочав розглядати Європейський суд з прав людини у Страсбурзі (№ 53339/22 (Lebedyev and Others v. Ukraine).** Статус справи можна переглянути за посиланням: https://app.echr.coe.int/SOP/index.aspx?lg=ukr

Понад 15 років виховання дітей-сиріт та дітей, позбавлених батьківського піклування, наша сім'я є зразковою в м. Києві, щорічні звіти адміністрацією складались позитивно, всі діти виховувались у любові та турботі, порушень спільного договору з адміністрацією та законодавства України за всі роки не було.

**Але, незважаючи на це, місцеві чиновники розуміючи, що в Європі «порішати» не вийде, перейшли до зловживання владою та шантажу через дітей.**

**Зненацька, ми отримали повідомлення з Солом'янського районного суду міста Києва, що Солом'янська Служба у справах дітей та сім'ї прийняла рішення та подала позов щодо припинення функціонування прийомної сім'ї, а наслідком такого припинення є відібрання у нас, як батьків, всіх прийомних дітей.**

Станом на сьогодні на обліку у Солом'янському районні м. Києва кандидати в прийомні батьки або батьки-вихователі відсутні, а 29 дітей-сиріт та дітей, позбавлених батьківського піклування, потребують на сімейне влаштування (копія листа додається).

Дуже дивний державний захист прав дитини зараз відбувається в місті Києві на прикладі нашої родини. З інтересами дітей ніхто не рахується. Одним словом — розправа над прийомною сім'єю. Якщо так можна робити Солом'янській службі у справах дітей та сім'ї з прийомними сім'ями, то іншим хто заборонить?

Якщо прийомні сім'ї будуть шукати гарантій безпеки в міжнародних судах, то яким чином Україна та її столиця знайде бажаючих стати прийомними батьками або батьками-вихователями, щоб забезпечити сиротам м. Києва сімейне виховання?

*Додаток — 10 арк.*

З повагою,

Леонід та Ольга Лебедєви

16 липня 2023 року

НАЦІОНАЛЬНА СОЦІАЛЬНА СЕРВІСНА СЛУЖБА УКРАЇНИ
**ГОЛОВНЕ УПРАВЛІННЯ НАЦІОНАЛЬНОЇ СОЦІАЛЬНОЇ СЕРВІСНОЇ СЛУЖБИ У М. КИЄВІ ТА КИЇВСЬКІЙ ОБЛАСТІ**

# НАКАЗ

Київ

13.02.2023 № 41

Про проведення позапланового заходу контролю за дотриманням Службою у справах дітей та сім'ї Солом'янської районної в місті Києві державної адміністрації прав дітей, які виховуються у прийомній сім'ї Лебедєва Л. В. та Лебедєвої О. В.

Відповідно до Положення про Головне управління Національної соціальної сервісної служби у м. Києві та Київській області, затвердженого наказом Нацсоцслужби від 20 липня 2021 року № 93, Порядку здійснення державного контролю/моніторингу за дотриманням вимог законодавства під час надання соціальної підтримки, соціальних послуг та за дотриманням прав дітей, затвердженого постановою Кабінету Міністрів України від 06 жовтня 2021 року № 1035, наказу Міністерства соціальної політики України від 18 серпня 2022 року № 219 „Про дозвіл на проведення позапланових заходів контролю протягом періоду воєнного стану", на виконання листа Департаменту з питань захисту прав дітей та забезпечення стандартів рівності Нацсоцслужби від 08 лютого 2023 року № 0000-0201-Л/1883-3-2023/5991, з метою проведення позапланового заходу контролю за дотриманням прав дітей Службою у справах дітей та сім'ї Солом'янської районної у місті Києві державної адміністрації,

**НАКАЗУЮ:**

1. Здійснити позаплановий захід державного контролю з питання дотримання Службою у справах дітей та сім'ї Солом'янської районної у місті Києві державної адміністрації прав дітей, які виховуються у прийомній сім'ї Лебедєва Л. В., Лебедєвої О. В., відповідно до Сімейного Кодексу України, Житлового Кодексу України, Закону України „Про органи і служби у справах дітей та спеціальні установи для дітей", постанов Кабінету Міністрів України від 24 вересня 2018 року № 866 „Питання діяльності органів опіки та піклування, пов'язаної із захистом прав дитини", від 26 квітня 2002 року № 565 „Про затвердження Положення про прийомну сім'ю", від 26 квітня 2002 року № 564 „Про затвердження Положення про дитячий будинок сімейного типу" Примірного положення про службу у справах дітей міської, районної у місті ради, затвердженого наказом Міністерства соціальної політики України

Примірник № 1

# АКТ
## проведення перевірки дотримання вимог законодавства під час надання соціальної підтримки, соціальних послуг та стосовно дотримання прав дітей № 16

м. Київ
(місце складення акта)

14 лютого 2023 р.

1. Суб'єкт державного контролю/моніторингу: Головне управління Національної соціальної сервісної служби у м. Києві та Київській області
(повне найменування суб'єкта державного контролю/моніторингу)

2. Об'єкт державного контролю/моніторингу: Служба у справах дітей та сім'ї Солом'янської районної в місті Києві державної адміністрації (далі – Служба).
(повне найменування об'єкта державного контролю/моніторингу)

3. Тип перевірки: позапланова
(планова, позапланова)

4. Строк проведення перевірки: 14 лютого 2023 року.

5. Місце проведення перевірки: 03020, місто Київ, проспект Повітрофлотський, будинок 41, (044) 248-97-56, e-mail: ssd@solor.gov.ua
(поштова адреса,номер телефону/факсу, адреса електронної пошти)

6. Підстава для проведення планової перевірки:
(реквізити наказу про проведення перевірки)

7. Підстава для проведення позапланової перевірки: лист Департаменту з питань захисту прав дітей та забезпечення стандартів рівності Нацсоцслужби від 08 лютого 2023 року № 0000-0201-Л/1883-3-2023/5991, наказ Головного управління Національної соціальної сервісної служби у м. Києві та Київській області від 13 лютого 2023 року № 41.
(реквізити наказу про проведення перевірки)

8. Період діяльності об'єкта державного контролю/моніторингу, за який проводиться позапланова перевірка: з 01 січня 2022 року по 14 лютого 2023 року.

9. Особи, залучені до проведення перевірки: ЛУТАНЮК Альона Володимирівна, начальник Відділу здійснення державного контролю за дотриманням прав дітей, відповідальний за проведення моніторингу; ВЕДМІДЬ Микола Петрович, головний спеціаліст Відділу здійснення державного контролю за дотриманням прав дітей.
(прізвища, власні імена, по батькові (за наявності) уповноважених осіб та посади представників органів державної влади,органів місцевого самоврядування, громадських об'єднань згідно з наказом про проведення перевірки)

10. Перевірка проводилася у присутності керівника об'єкта державного контролю/моніторингу або визначеної ним особи: ДАВИДЕНКО Вікторії Вікторівни, начальника Служби у справах дітей та сім'ї Солом'янської районної в місті Києві державної адміністрації.
(прізвище, власне ім'я, по батькові (за наявності) та посада керівника об'єкта державного контролю/моніторингу або визначеної ним особи)

11. Питання, щодо яких проводилася перевірка:

| Порядковий номер | Суть питання | Результат перевірки |
|---|---|---|
| 1. | Сімейний Кодекс України. | Виявлено порушення. |
| 2. | Житловий Кодекс України. | Виявлено порушення. |
| 3. | Закон України „Про органи і служби у справах дітей та спеціальні установи для дітей". | Не виявлено порушення |
| 4. | Постанова Кабінету Міністрів України від 24 вересня 2018 року № 866 „Питання діяльності органів опіки та піклування, пов'язаної із захистом прав дитини". | Виявлено порушення |
| 5. | Постанова Кабінету Міністрів України від 26 квітня 2002 року № 565 „Про затвердження Положення про прийомну сім'ю". | Виявлено порушення |
| 6. | Постанова Кабінету Міністрів України від 26 квітня 2002 року № 564 „Про затвердження Положення про дитячий будинок сімейного типу". | Не виявлено порушення |
| 7. | Примірне положення про службу у справах дітей міської, районної у місті ради, затверджене наказом Міністерства соціальної політики України від 16 вересня 2021 року № 518, зареєстрований в Міністерстві юстиції України 26 жовтня 2021 року за № 1383/37005. | Не виявлено порушення |

12. Виявлені у ході проведення перевірки порушення вимог законодавства під час надання соціальної підтримки, соціальних послуг та стосовно дотримання прав дітей:

| Порядковий номер | Порушення | Нормативно-правовий акт, норми якого порушено, із зазначенням структурних елементів (підпункт, пункт, частина, стаття, глава, розділ) |
|---|---|---|
| 1. | Дитячий будинок сімейного типу родини Лебедєвих, створений за розпорядженням Солом'янської районної в місті Києві державної адміністрації від 16.05.2013 № 311 за адресою місто Київ вул. Солом'янська 15 А, кв. 224, переведений в статус прийомної сім'ї згідно | Сімейний Кодекс України, (підпункт 2, пункту $256^4$). Постанова Кабінету Міністрів України від 26 квітня 2002 року № 565 „Про затвердження Положення про прийомну сім'ю " (далі – Положення № 565 (пункт 6). |

| | | |
|---|---|---|
| | розпорядження Солом'янської районної в місті Києві державної адміністрації від 23.02.2022 № 127 (далі – Розпорядження про зміну статусу сім'ї), відсутній договір про влаштування дітей на виховання та спільне проживання у прийомній сім'ї. (Пояснення додаються). | |
| 2. | Відповідно до Розпорядження про зміну статусу сім'ї відсутній пакет документів який підтверджує утворення прийомної сім'ї. (Пояснення додаються). | Постанова Кабінету Міністрів України від 24 вересня 2018 року № 866 „Питання діяльності органів опіки та піклування, пов'язаної із захистом прав дитини", (далі – Постанова № 866) (пункт 40). |
| 3. | В Розпорядженні про зміну статусу сім'ї не зазначена інформація про власну житлову площу сім'ї, або про надання іншого житлового приміщення. | Житловий Кодекс України (стаття 114[1]).<br>Положення № 565) (пункт 3). |

13. Рекомендації щодо усунення порушень вимог законодавства під час надання соціальної підтримки, соціальних послуг та стосовно дотримання прав дітей (у разі виявлення порушень):

| Порядковий номер | Опис порушень з посиланням на нормативно-правовий акт та його структурні елементи | Рекомендовані заходи щодо усунення порушення | Строк усунення порушення | Строк повідомлення про усунення порушення |
|---|---|---|---|---|
| 1. | Дитячий будинок сімейного типу родини Лебедєвих, створений за розпорядженням Солом'янської районної в місті Києві державної адміністрації від 16.05.2013 № 311 за адресою місто Київ вул. Солом'янська 15 А, кв. 224, переведений в статус прийомної сім'ї згідно розпорядження Солом'янської районної в місті Києві державної адміністрації від 23.02.2022 № 127, відсутній договір про | Дотримуватись чинного законодавства. | | |

| | | | | |
|---|---|---|---|---|
| | влаштування дітей на виховання та спільне проживання у прийомній сім'ї. (Пояснення додаються), що не відповідає вимогам Сімейного Кодексу України, (підпункт 2, пункту $256^4$) та Положення № 564 (пункт 6). | | | |
| 2. | Відповідно до Розпорядження про зміну статусу сім'ї відсутній пакет документів який підтверджує утворення прийомної сім'ї. (Пояснення додаються) що не відповідає вимогам Постанови № 866 (пункт 40). | Долучити пакет документів на підтвердження статусу прийомної сім'ї. | 24.02.2023 | 16.03.2023 |
| 3. | В Розпорядженні про зміну статусу сім'ї не зазначена інформація про власну житлову площу сім'ї, або про надання іншого житлового приміщення, що не відповідає вимогам Житлового Кодексу України (стаття $114^1$) та Положення № 565 (пункт 3). | Внести зміни до Розпорядження про зміну статусу сім'ї відповідно до вимог Житлового Кодексу України (стаття $114^1$) та Положення № 565 (пункт 3) із зазначенням інформації про проживання прийомної сім'ї. | 24.02.2023 | 16.03.2023 |

14. Додатки до акта перевірки:

| Порядковий номер | Найменування та реквізити (дата, номер) документа | Кількість аркушів |
|---|---|---|
| 1. | Копії документі та довідок. | 17 |

15. Акт складено у двох примірниках.

Акт підписується керівником об'єкта державного контролю/ моніторингу або визначеної ним особи, уповноваженою особою та особами, залученими до перевірки:

(підпис) ДАВИДЕНКО Вікторія Вікторівна 14 лютого 2023 р.

(прізвище, власне ім'я та по батькові (за наявності) керівника об'єкта державного контролю/ моніторингу або визначеної ним особи)

| | | |
|---|---|---|
| (підпис) | ЛУТАНЮК Альона Володимирівна<br>(прізвище, власне ім'я та по батькові (за наявності) уповноваженої особи) | 14 лютого 2023 р. |
| (підпис) | ВЕДМІДЬ Микола Петрович<br>(прізвище, власне ім'я та по батькові (за наявності) особи, залученої до перевірки) | 14 лютого 2023 р. |

Другий примірник акта отримано:

| | | |
|---|---|---|
| ДАВИДЕНКО Вікторія Вікторівна<br>(прізвище, власне ім'я та по батькові (за наявності) керівника об'єкта державного контролю/моніторингу або визначеної ним особи) | (підпис) | 14 лютого 2023 р.<br>за довіреністю<br>Д. Ведмідь |

УКРАЇНА

**СОЛОМ'ЯНСЬКА РАЙОННА В МІСТІ КИЄВІ ДЕРЖАВНА АДМІНІСТРАЦІЯ**

**СЛУЖБА У СПРАВАХ ДІТЕЙ ТА СІМ'Ї**

*просп. Повітрофлотський, 41, м. Київ, 03020; тел. (044) 248 97 56,*
*E-mail: ssd_solor@kyivcity.gov.ua Код ЄДРПОУ 37485506*

від 02.06.2023 №108/24-2592

Лебедєву Леоніду Вадимовичу
Лебедєвій Ользі Вікторівні

*вул. Солом'янська, 15-А, кв. 224*
*м. Київ, 03110*

Шановні пане Леоніде та пані Ольго!

Повідомляємо, що на обліку в службі у справах дітей та сім'ї Солом'янської районної в місті Києві державної адміністрації (далі - Служба) перебуває 29 дітей, які потребують термінового влаштування в сімейні форми виховання та подружня пара, яка пройшла навчання і рекомендована, як кандидати в батьки-вихователі дитячого будинку сімейного типу.

Враховуючи, що квартира за адресою: м. Київ, вул. Солом'янська, 15-а, кв. 224, передана до сфери управління Солом'янської районної в місті Києві державної адміністрації для цільового призначення функціонування дитячого будинку сімейного типу, просимо повідомити Службу:

- дату звільнення Вами, як прийомною сім'єю, квартири за вищевказаною адресою для створення в ній дитячого будинку сімейного типу на базі родини, яка перебуває на обліку в Службі як кандидати в батьки-вихователі;
- адресу за якою Ви, як прийомна сім'я, будете проживати з прийомними дітьми, які влаштовані на виховання та спільне проживання до прийомної сім'ї, створеної на базі Вашої родини.

З повагою

Начальник служби Вікторія ДАВИДЕНКО

Олена Сичинська
Лариса Корнієнко-Хожай 207 39 34

# НАЦІОНАЛЬНА СОЦІАЛЬНА СЕРВІСНА СЛУЖБА УКРАЇНИ
## (Нацсоцслужба)
### Департамент з питань захисту прав дітей та забезпечення стандартів рівності

вул. Еспланадна, 8/10, м. Київ, 01601, тел.: (044) 289-87-89
e-mail: info@nssu.gov.ua, сайт: nssu.gov.ua, код згідно з ЄДРПОУ 43902987


від _____№_____ На № _____ від _____ 20___

**Лебедєв Л. В.**

вул. Солом'янська, 15-а, кв. 224,
м. Київ, 03110
ел. адреса: leonid21@ukr.net

Про розгляд запиту на публічну інформацію

**Шановний Леоніде Вадимовичу!**

Департаментом з питань захисту прав дітей та забезпечення стандартів рівності Національної соціальної сервісної служби України (далі – Департамент) у межах компетенції розглянуто Ваш запит на публічну інформацію та повідомляємо.

За даними єдиної інформаційно-аналітичної системи „Діти" станом на 13.07.2023 відсутні кандидати в прийомні батьки, батьки-вихователі, які перебувають на обліку в службі у справах дітей та сім'ї Солом'янської районної в місті Києві державної адміністрації

**З повагою**

**Директор Департаменту** **Віктор ЗЕЛЕНИЙ**

Мартиненко, 289-53-33

ДОКУМЕНТ СЕД АСКОД

Сертифікат 3FAA9288358EC00304000000AB8C35003383B400
Підписувач Зелений Віктор Анатолійович
Дійсний з 13.03.2023 0:00:00 по 12.03.2025 23:59:59

НАЦСОЦСЛУЖБА
№ 0000-0201-ПІ/198-2023/26014 від 13.07.2023

**Протокол автоматизованого розподілу судової справи між суддями**

05.07.2023
**Найменування суду:** Солом'янський районний суд міста Києва
**Єдиний унікальний номер судової справи:** 760/14844/23
**Номер провадження:** 2/760/8587/23
**Суть судової справи:** про припинення функціонування прийомної сім'ї
**Категорія справи:** Справи у спорах, що виникають із сімейних відносин, з них
**Складність категорії справи:**
**Учасники процесу:**
Служба у справах дітей та сім"ї Солом"янський районної в м.Києві державної адміністрації (позивач), Лебедєв Леонід Вадимович (відповідач), Лебедєва Ольга Вікторівна (відповідач)
**Підстави здійснення автоматизованого розподілу:** визначення складу суду
**Дата та час початку розподілу:** 05.07.2023 14:41:22
**Дата та час закінчення розподілу:** 05.07.2023 14:41:22
**Судді виключені з розподілу:**
Агафонов С.А. - Відсутня спеціалізація;Зайнятість згідно табелю(заборона призначення перед "Відпустка 14 і більше днів"), Бурлака О.В. - Відсутня спеціалізація, Вишняк М.В. - Відсутня спеціалізація;Зайнятість згідно табелю(Відпустка менше 14 днів), Горбатовська С.А. - Відсутня спеціалізація, Застрожнікова К.С. - Відсутня спеціалізація, Зуєвич Л.Л. - Зайнятість згідно табелю(Хвороба), Калініченко О.Б. - Неповноважність (обмеження призначення), Криворот О.О. - Відсутня спеціалізація, Кушнір С.І. - Зайнятість згідно табелю(заборона призначення перед "Відпустка 14 і більше днів"), Лозинська М.І. - Неповноважність (закінчено або не розпочався період повноважень), Макуха А.А. - Відсутня спеціалізація;Зайнятість згідно табелю(Хвороба), Митрофанова А.О. - Зайнятість згідно табелю(заборона призначення перед "Відпустка 14 і більше днів"), Мозолевська О.М. - Відсутня спеціалізація, Педенко А.М. - Відсутня спеціалізація, Селюков О.Г. - Відсутня спеціалізація;Неповноважність (закінчено або не розпочався період повноважень), Сергієнко Г.Л. - Відсутня спеціалізація;Зайнятість згідно табелю(заборона призначення перед "Відпустка 14 і більше днів"), Тесленко І.О. - Відсутня спеціалізація;Неповноважність (закінчено або не розпочався період повноважень), Українець В.В. - Зайнятість згідно табелю(заборона призначення перед "Відпустка 14 і більше днів"), Шереметьєва Л.А. - Зайнятість згідно табелю(заборона призначення перед "Відпустка 14 і більше днів")
**Судді, які приймали участь в розподілі:**
Ішуніна Л.М., Аксьонова Н.М., Букіна О.М., Верещінська І.В., Жовноватюк В.С., Козленко Г.О., Коробенко С.В., Усатова І.А.
**Головуючий суддя (суддя-доповідач):** Вікторія Сергіївна Жовноватюк
**Склад колегії суддів:**

Інформацію внесено до системи автоматизованого розподілу.
Діловод _____ Гуцало М. В.
*(підпис)*

**ПРОТОКОЛ**

**створення та перевірки кваліфікованого та удосконаленого електронного підпису**

Дата та час перевірки: 10.07.2023 23:07:16

Документ: Фіксація автоматизованого розподілу справ № б/н від 05.07.2023 р. Справа № 760/14844/23, провадження № 2/760/8587/23, Солом'янський районний суд міста Києва

Назва файлу: 2609/1-2609-075449E0-1B42-11EE-A023-33F92C88F701.html

Розмір файлу: 16432 Байт

Підписувачі:

Електронний підпис відсутній

*Документ сформований в системі «Електронний суд» 10.07.2023 23:07:16*

3.1.

**УКРАЇНА**

ВИКОНАВЧИЙ ОРГАН КИЇВСЬКОЇ МІСЬКОЇ РАДИ
(КИЇВСЬКА МІСЬКА ДЕРЖАВНА АДМІНІСТРАЦІЯ)

**ДЕПАРТАМЕНТ СОЦІАЛЬНОЇ ПОЛІТИКИ**

*проспект Любомира Гузара, 7, Київ, 03165, тел. (044) 404 00 78*
*Контактний центр міста Києва (044) 15 51 E-mail: social@kyivcity.gov.ua Код ЄДРПОУ 37441694*

Київська міська рада

Департамент економіки та інвестицій виконавчого органу Київської міської ради (Київської міської державної адміністрації)

Департамент фінансів виконавчого органу Київської міської ради (Київської міської державної адміністрації)

На виконання доручення заступниці голови Київської міської державної адміністрації з питань здійснення самоврядних повноважень М. ХОНДИ від 21.04.2023 № 6254/6295, стосовно рішення «Про затвердження міської цільової програми «Підтримка киян – Захисників та Захисниць України» на 2023 – 2025 роки (далі – програма), Департамент соціальної політики виконавчого органу Київської міської ради (Київської міської державної адміністрації) надає інформацію про хід виконання програми за 1 півріччя 2023 року.

Додатки:
Додаток 1: Інформація про хід виконання програми за 2023, 1 півріччя на 32 арк. в 1 прим.
Додаток 2: Пояснювальна записка до звіту про виконання програми за 2023, 1 півріччя на 2 арк. в 1 прим.

Директор Руслан СВІТЛИЙ

Тетяна Мельник 497-02-70

ДОКУМЕНТ ІТС ЄІПК СЕД АСКОД ( **ПІДПИСАНО КВАЛІФІКОВАНИМ ЕЛЕКТРОННИМ ПІДПИСОМ** )

Сертифікат
3FAA9288358EC0030400000016AC2C00BB91BB00
Підписувач Світлий Руслан Валентинович
Дійсний з 20.06.2023 по 20.06.2025

Департамент соціальної політики

051-12724 від 03.08.2023

**Пояснювальна записка**
**до звіту про хід виконання**

# МІСЬКА ЦІЛЬОВА ПРОГРАМА "ПІДТРИМКА КИЯН - ЗАХИСНИКІВ ТА ЗАХИСНИЦЬ УКРАЇНИ" НА 2023 - 2025 РОКИ

*назва міської цільової програми*

**за 2023, 1 півріччя**

## 1. Узагальнені результати виконання завдань та заходів програми:

| Кількість заходів програми, од. | | | Відсоток виконаних заходів, % |
|---|---|---|---|
| Всього | Виконаних | Невиконаних | |
| 23 | 0 | 23 | 0,00 |

1.2. Перелік найбільш вагомих невиконаних заходів

3.3. Надання екскурсійних послуг киянам - Захисникам та Захисницям України, членам їх сімей та киянам - членам сімей загиблих (померлих) Захисників та Захисниць України

Причини невиконання: У І півріччі 2023 року завершено розробку відповідної документації для проведення публічних закупівель. Після завершення процедури закупівлі, у ІІІ кварталі 2023 року заплановано безпосередню реалізацію пункту 3.3. Програми.

1.6. Надання одноразової матеріальної допомоги киянам - членам сімей загиблих (померлих) Захисників та Захисниць України, які посмертно відзначені нагородою "Честь. Слава. Держава"

Причини невиконання: Станом на 01.07.2023 розробляється проєкт рішення про внесення змін до рішення Київської міської ради від 01.06.2000 №141/862 «Про встановлення звання «Почесний громадянин міста Києва» та заохочувальних відзнак Київського міського голови» (далі-проєкт рішення). Після затвердження проєкту рішення буде надаватися одноразова матеріальна допомога киянам - членам сімей загиблих (померлих) Захисників та Захисниць України, які посмертно відзначені винагородою «Честь. Слава. Держава» в межах наданих

2.3. Заохочення кращих спортсменів та їх тренерів шляхом забезпечення виплати винагород призерам з числа киян - Захисників та Захисниць України і військовослужбовців та їх тренерам з міста Києва за результатами участі у міжнародних іграх, змаганнях, чемпіонатах тощо

Причини невиконання: Захід буде виконано протягом ІІ півріччя 2023 року в межах передбачених бюджетних призначень.

3.9. Видання книг, інших друкованих видань, пов'язаних з відзначенням подвигу ветеранів війни, які брали (беруть) участь у заходах, необхідних для забезпечення оборони України, захисту безпеки населення та інтересів держави у зв'язку з військовою агресією Російської Федерації проти України та з метою збереження військової історії

Причини невиконання: У зв'язку з тим, що на виконання рішення Київради від 08.06.2023 №6488/6529 «Про внесення змін до рішення КМР від 08.12.2022 р. № 5828/5869 «Про бюджет м. Києва на 2023 рік» надходження коштів до Департаменту відбулося 19.06.2023 (довідка № 4202 від 19.06.2023 про зміни помісячного розпису асигнувань (за винятком надання кредитів з бюджету) загального фонду плану асигнувань (за винятком надання кредитів з бюджету) загального фонду бюджету) на 2023 рік), станом на 07.07.2023 ведеться підготовча робота щодо виконання заходів Програми. Розроблено тендерну документацію, проводяться заходи щодо розміщення інформації про процедуру закупівель до інформаціно-аналітичної системи Офіційного інтернет-порталу «Київаудит» (https://kyivaudit.gov.ua/).
Відбувається підготовчий процес реорганізації комунальної бюджетної установи «Київський міський центр допомоги учасникам антитерористичної операції» в комунальну бюджетну установу «Київський міський центр комплексної підтримки учасників бойових дій «КИЇВ МІЛІТАРІ ХАБ» з приєднанням інших структурних одиниць та розширенням повноважень.

## 2. Оцінка ефективності виконання програми

| Результативні показники | | | | Індикатори програми | | | |
|---|---|---|---|---|---|---|---|
| Кількість результативних показників, од. | | | Відсоток виконаних, % | Кількість індикаторів програми, од. | | | Відсоток досягнутих, % |
| Всього | Виконано | Невиконано | | Всього | Досягнуто | Недосягнуто | |
| 109 | 0 | 109 | 0 | 1 | 0 | 1 | 0 |

Міська цільова програма «Підтримка киян – Захисників та Захисниць України» на 2023-2025 роки (далі – Програма) передбачена для забезпечення поліпшення умов надання соціальних послуг з підтримки та реінтеграції киян ? Захисників та Захисниць України, членів сімей загиблих (померлих) Захисників та Захисниць України.

Виконання Програми призведе до здійснення ряду заходів з популяризації спорту як способу реабілітації, проведення соціально-адаптаційних заходів із соціальної профілактики з запобігання потрапляння у складні життєві обставини сімей Захисників і Захисниць України.

## 3. Обґрунтування причин невиконання (низького виконання) програми в цілому

Після приведення у відповідність до норм чинного законодавства заходи Програми будуть виконані в межах бюджетних призначень.

Директор Руслан СВІТЛИЙ

# Інформація про виконання програми
# за 2023, 1 півріччя

1. МІСЬКА ЦІЛЬОВА ПРОГРАМА "ПІДТРИМКА КИЯН - ЗАХИСНИКІВ ТА ЗАХИСНИЦЬ УКРАЇНИ" НА 2023 - 2025 РОКИ
Рішення Київради "Про затвердження міської цільової програми "Підтримка киян - Захисників та Захисниць України" на 2023 - 2025 роки" від 2023-03-23 № 6254/6295

*(найменування програми, дата і номер рішення Київської міської ради про її затвердження)*

2. Департамент соціальної політики виконавчого органу Київської міської ради (Київської міської державної адміністрації)

*найменування відповідального виконавця програми*

| Найменування заходу | Виконавці заходу | Термін виконання (план/факт) | Обсяги фінансування на 2023 рік, (тис. грн.) | | | | Фактичні обсяги фінансування, за звітний період (тис. грн) | | | | Інформація про виконання заходу | Причини невиконання |
|---|---|---|---|---|---|---|---|---|---|---|---|---|
| | | | Усього | у тому числі: за джерелами: державний бюджет | бюджет м.Києва | інші джерела | Усього | у тому числі: за джерелами: державний бюджет | бюджет м.Києва | інші джерела | | |
| Завдання: 1. Забезпечення функціонування системи надання соціальних послуг киянам - Захисникам та Захисницям України | | | | | | | | | | | | |
| Підвищення ефективності функціонування системи соціальної допомоги | | | 24 308,8 | 0,0 | 24 308,8 | 0,0 | 0,0 | 0,0 | 0,0 | 0,0 | | |
| 1.1. Надання соціальних послуг киянам - Захисникам та Захисницям України, членам їх сімей та киянам - членам сімей загиблих (померлих) Захисників та Захисниць України, зокрема забезпечення невідкладного реагування на звернення, які надходять на гарячу лінію, та надання комплексної кваліфікованої підтримки мобільними бригадами під час екстреного та кризового реагування | Департамент соціальної політики виконавчого органу Київської міської ради (Київської міської державної адміністрації), Комунальна бюджетна установа "Контактний центр міста Києва" | 2023, 2024, 2025 | 21 183,8 | 0,0 | 21 183,8 | 0,0 | 0,0 | 0,0 | 0,0 | 0,0 | Не виконано | В бюджеті міста Києва кошти не передбачено на І півріччя 2023 року. Відбувається підготовчий процес реорганізації комунальної бюджетної установи «Київський міський центр допомоги учасникам антитерористичної операції» в комунальну бюджетну установу «Київський |

| Найменування заходу | Виконавці заходу | Термін вико-нання (план/факт) | Обсяги фінансування на 2023 рік, (тис. грн.) | | | | Фактичні обсяги фінансування, за звітний період (тис. грн) | | | | Інформація про виконання заходу | Причини невиконання |
|---|---|---|---|---|---|---|---|---|---|---|---|---|
| | | | Усього | у тому числі: за джерелами: | | | Усього | у тому числі: за джерелами: | | | | |
| | | | | держав-ний бюджет | бюджет м.Києва | інші джерела | | держав-ний бюджет | бюджет м.Києва | інші джерела | | |
| | | | | | | | | | | | | міський центр комплексної підтримки учасників бойових дій «КИЇВ МІЛІТАРІ ХАБ» з приєднанням інших структурних одиниць та розширенням повноважень. |
| 1.2. Забезпечення поліпшення умов надання соціальних послуг з підтримки та реінтеграції киян - Захисників та Захисниць України, членів їх сімей та киян - членів сімей загиблих (померлих) Захисників та Захисниць України шляхом технічного оснащення та переоснащення матеріально-технічної бази установ, зокрема: | Департамент молоді та спорту виконавчого органу Київської міської ради (Київської міської державної адміністрації), Департамент соціальної політики виконавчого органу Київської міської ради (Київської міської державної адміністрації), Комунальна бюджетна установа | 2023, 2024, 2025 | 3 000,0 | 0,0 | 3 000,0 | 0,0 | 0,0 | 0,0 | 0,0 | 0,0 | Не виконано | В бюджеті міста Києва кошти не передбачено на І півріччя 2023 року. Відбувається підготовчий процес реорганізації комунальної бюджетної установи «Київський міський центр допомоги учасникам антитерористичної операції» в комунальну бюджетну установу «Київський міський центр комплексної |

| Найменування заходу | Виконавці заходу | Термін вико-нання (план/факт) | Обсяги фінансування на 2023 рік, (тис. грн.) | | | | Фактичні обсяги фінансування, за звітний період (тис. грн) | | | | Інформація про виконання заходу | Причини невиконання |
|---|---|---|---|---|---|---|---|---|---|---|---|---|
| | | | Усього | у тому числі: за джерелами: | | | Усього | у тому числі: за джерелами: | | | | |
| | | | | держав-ний бюджет | бюджет м.Києва | інші джерела | | держав-ний бюджет | бюджет м.Києва | інші джерела | | |
| | "Київський міський центр комплексної підтримки учасників бойових дій "КИЇВ МІЛІТАРІ ХАБ" | | | | | | | | | | | підтримки учасників бойових дій «КИЇВ МІЛІТАРІ ХАБ» з приєднанням інших структурних одиниць та розширенням повноважень. |
| 1.2.1. Проведення капітального ремонту приміщень Комунальної бюджетної установи "Київський міський центр комплексної підтримки учасників бойових дій "КИЇВ МІЛІТАРІ ХАБ". | | | 3 000,0 | 0,0 | 3 000,0 | 0,0 | 0,0 | 0,0 | 0,0 | 0,0 | Не виконано | В бюджеті міста Києва кошти не передбачено на І півріччя 2023 року. Відбувається підготовчий процес реорганізації комунальної бюджетної установи «Київський міський центр допомоги учасникам антитерористичної операції» в комунальну бюджетну установу «Київський міський центр комплексної підтримки учасників |

| Найменування заходу | Виконавці заходу | Термін вико-нання (план/факт) | Обсяги фінансування на 2023 рік, (тис. грн.) | | | | Фактичні обсяги фінансування, за звітний період (тис. грн) | | | | Інформація про виконання заходу | Причини невиконання |
|---|---|---|---|---|---|---|---|---|---|---|---|---|
| | | | Усього | у тому числі: за джерелами: | | | Усього | у тому числі: за джерелами: | | | | |
| | | | | держав-ний бюджет | бюджет м.Києва | інші джерела | | держав-ний бюджет | бюджет м.Києва | інші джерела | | |
| | | | | | | | | | | | | бойових дій «КИЇВ МІЛІТАРІ ХАБ» з приєднанням інших структурних одиниць та розширенням повноважень. |
| 1.2.2 Закупівля обладнання для установ комунальної власності, які надають послуги киянам - Захисникам та Захисницям України, членам їх сімей та киянам - членам сімей загиблих (померлих) Захисників та Захисниць України (для спортивної, трудової, психологічної, соціальної та інших видів реабілітації) | | | 0,0 | 0,0 | 0,0 | 0,0 | 0,0 | 0,0 | 0,0 | 0,0 | Не виконано | В бюджеті міста Києва кошти не передбачено на І півріччя 2023 року. Відбувається підготовчий процес реорганізації комунальної бюджетної установи «Київський міський центр допомоги учасникам антитерористичної операції» в комунальну бюджетну установу «Київський міський центр комплексної підтримки учасників бойових дій «КИЇВ |

| Найменування заходу | Виконавці заходу | Термін вико-нання (план/факт) | Обсяги фінансування на 2023 рік, (тис. грн.) | | | | Фактичні обсяги фінансування, за звітний період (тис. грн) | | | | Інформація про виконання заходу | Причини невиконання |
|---|---|---|---|---|---|---|---|---|---|---|---|---|
| | | | Усього | у тому числі: за джерелами: | | | Усього | у тому числі: за джерелами: | | | | |
| | | | | держав-ний бюджет | бюджет м.Києва | інші джерела | | держав-ний бюджет | бюджет м.Києва | інші джерела | | |
| | | | | | | | | | | | | МІЛІТАРІ ХАБ» з приєднанням інших структурних одиниць та розширенням повноважень. |
| 1.3. Розроблення та видання методичних посібників для підвищення кваліфікації працівників соціальної сфери щодо надання психосоціальної підтримки киянам - Захисникам та Захисницям України, членам їх сімей та членам сімей загиблих Захисників та Захисниць України | Департамент соціальної політики виконавчого органу Київської міської ради (Київської міської державної адміністрації), Комунальна бюджетна установа "Київський міський центр комплексної підтримки учасників бойових дій "КИЇВ МІЛІТАРІ ХАБ", Київський міський центр соціальних служб виконавчого органу Київської міської ради | 2023, 2024, 2025 | 125,0 | 0,0 | 125,0 | 0,0 | 0,0 | 0,0 | 0,0 | 0,0 | Не виконано | В бюджеті міста Києва кошти не передбачено на І півріччя 2023 року. Відбувається підготовчий процес реорганізації комунальної бюджетної установи «Київський міський центр допомоги учасникам антитерористичної операції» в комунальну бюджетну установу «Київський міський центр комплексної підтримки учасників бойових дій «КИЇВ МІЛІТАРІ ХАБ» з |

| Найменування заходу | Виконавці заходу | Термін виконання (план/факт) | Обсяги фінансування на 2023 рік, (тис. грн.) | | | | Фактичні обсяги фінансування, за звітний період (тис. грн) | | | | Інформація про виконання заходу | Причини невиконання |
|---|---|---|---|---|---|---|---|---|---|---|---|---|
| | | | Усього | у тому числі: за джерелами: | | | Усього | у тому числі: за джерелами: | | | | |
| | | | | державний бюджет | бюджет м.Києва | інші джерела | | державний бюджет | бюджет м.Києва | інші джерела | | |
| | (Київської міської державної адміністрації) | | | | | | | | | | | приєднанням інших структурних одиниць та розширенням повноважень. |
| Посилення співпраці з інститутами громадянського суспільства | | | 0,0 | 0,0 | 0,0 | 0,0 | 0,0 | 0,0 | 0,0 | 0,0 | | |
| ВСЬОГО ЗА ЗАВДАННЯМ: | | | 24 308,8 | 0,0 | 24 308,8 | 0,0 | 0,0 | 0,0 | 0,0 | 0,0 | | |
| Завдання: 1. Забезпечення функціонування системи надання соціальних послуг киянам - Захисникам та Захисницям України | | | | | | | | | | | | |
| Підтримка киян - Захисників та Захисниць України, киян - членів сімей загиблих (померлих) Захисників та Захисниць України, які потребують медичної допомоги | | | 3 525,9 | 0,0 | 3 525,9 | 0,0 | 0,0 | 0,0 | 0,0 | 0,0 | | |
| 1.5. Компенсація за надання стоматологічних послуг киянам - Захисникам та Захисницям України, членам їх сімей та киянам - членам сімей загиблих (померлих) Захисників та Захисниць України | Департамент соціальної політики виконавчого органу Київської міської ради (Київської міської державної адміністрації) | 2023, 2024, 2025 | 3 525,9 | 0,0 | 3 525,9 | 0,0 | 0,0 | 0,0 | 0,0 | 0,0 | Не виконано | В бюджеті міста Києва кошти не передбачено на І півріччя 2023 року. |
| ВСЬОГО ЗА ЗАВДАННЯМ: | | | 3 525,9 | 0,0 | 3 525,9 | 0,0 | 0,0 | 0,0 | 0,0 | 0,0 | | |

| Найменування заходу | Виконавці заходу | Термін вико-нання (план/факт) | Обсяги фінансування на 2023 рік, (тис. грн.) | | | | Фактичні обсяги фінансування, за звітний період (тис. грн) | | | | Інформація про виконання заходу | Причини невиконання |
|---|---|---|---|---|---|---|---|---|---|---|---|---|
| | | | Усього | у тому числі: за джерелами: | | | Усього | у тому числі: за джерелами: | | | | |
| | | | | держав-ний бюджет | бюджет м.Києва | інші джерела | | держав-ний бюджет | бюджет м.Києва | інші джерела | | |
| Завдання: 1. Забезпечення функціонування системи надання соціальних послуг киянам - Захисникам та Захисницям України | | | | | | | | | | | | |
| Підвищення ефективності функціонування системи соціальної допомоги | | | 250,0 | 0,0 | 250,0 | 0,0 | 0,0 | 0,0 | 0,0 | 0,0 | | |
| 1.6. Надання одноразової матеріальної допомоги киянам - членам сімей загиблих (померлих) Захисників та Захисниць України, які посмертно відзначені нагородою "Честь. Слава. Держава" | Департамент соціальної політики виконавчого органу Київської міської ради (Київської міської державної адміністрації) | 2023, 2024, 2025 | 250,0 | 0,0 | 250,0 | 0,0 | 0,0 | 0,0 | 0,0 | 0,0 | Не виконано | Станом на 01.07.2023 розробляється проєкт рішення про внесення змін до рішення Київської міської ради від 01.06.2000 №141/862 «Про встановлення звання «Почесний громадянин міста Києва» та заохочувальних відзнак Київського міського голови» (далі-проєкт рішення). Після затвердження проєкту рішення буде надаватися одноразова матеріальна допомога киянам - членам сімей загиблих (померлих) Захисників та |

| Найменування заходу | Виконавці заходу | Термін вико-нання (план/факт) | Обсяги фінансування на 2023 рік, (тис. грн.) | | | | Фактичні обсяги фінансування, за звітний період (тис. грн) | | | | Інформація про виконання заходу | Причини невиконання |
|---|---|---|---|---|---|---|---|---|---|---|---|---|
| | | | Усього | у тому числі: за джерелами: | | | Усього | у тому числі: за джерелами: | | | | |
| | | | | держав-ний бюджет | бюджет м.Києва | інші джерела | | держав-ний бюджет | бюджет м.Києва | інші джерела | | |
| | | | | | | | | | | | | Захисниць України, які посмертно відзначені винагородою «Честь. Слава. Держава» в межах наданих асигнувань |
| ВСЬОГО ЗА ЗАВДАННЯМ: | | | 250,0 | 0,0 | 250,0 | 0,0 | 0,0 | 0,0 | 0,0 | 0,0 | | |
| Завдання: 1. Забезпечення функціонування системи надання соціальних послуг киянам - Захисникам та Захисницям України | | | | | | | | | | | | |
| Підвищення ефективності надання послуг з соціальної та професійної адаптації | | | 2 000,0 | 0,0 | 2 000,0 | 0,0 | 0,0 | 0,0 | 0,0 | 0,0 | | |
| 1.13. Надання адресної матеріальної допомоги студентам киянам - Захисникам та Захисницям на часткову оплату навчання у вищих навчальних закладах за їх вибором | Департамент соціальної політики виконавчого органу Київської міської ради (Київської міської державної адміністрації), Департамент освіти і науки виконавчого органу Київської міської ради (Київської міської державної | 2023, 2024, 2025 | 2 000,0 | 0,0 | 2 000,0 | 0,0 | 0,0 | 0,0 | 0,0 | 0,0 | Не виконано | В бюджеті міста Києва кошти не передбачено на І півріччя 2023 року. У разі виділення коштів Київський Університет імені Бориса Грінченка надасть інформацію щодо кількості осіб, охоплених вказаним заходом. |

| Найменування заходу | Виконавці заходу | Термін вико-нання (план/ факт) | Обсяги фінансування на 2023 рік, (тис. грн.) | | | | Фактичні обсяги фінансування, за звітний період (тис. грн) | | | | Інформація про виконання заходу | Причини невиконання |
|---|---|---|---|---|---|---|---|---|---|---|---|---|
| | | | Усього | у тому числі: за джерелами: | | | Усього | у тому числі: за джерелами: | | | | |
| | | | | держав-ний бюджет | бюджет м.Києва | інші джерела | | держав-ний бюджет | бюджет м.Києва | інші джерела | | |
| | адміністрації) | | | | | | | | | | | |
| ВСЬОГО ЗА ЗАВДАННЯМ: | | | 2 000,0 | 0,0 | 2 000,0 | 0,0 | 0,0 | 0,0 | 0,0 | 0,0 | | |
| Завдання: 2. Забезпечення надання окремих видів пільг та підтримки киянам - Захисникам та Захисницям України | | | | | | | | | | | | |
| Популяризація здорового способу життя серед ветеранської спільноти | | | 30 300,0 | 0,0 | 30 300,0 | 0,0 | 0,0 | 0,0 | 0,0 | 0,0 | | |
| 2.1. Проведення регулярних групових / індивідуальних тренувань для киян - Захисників і Захисниць України з шести адаптивних видів спорту протягом року для подальшої участі в міжнародних змаганнях | Департамент молоді та спорту виконавчого органу Київської міської ради (Київської міської державної адміністрації) | 2023, 2024, 2025 | 6 700,0 | 0,0 | 6 700,0 | 0,0 | 0,0 | 0,0 | 0,0 | 0,0 | Не виконано | В бюджеті міста Києва кошти не передбачено на І півріччя 2023 року |
| 2.2. Сприяння формуванню позитивного ставлення до фізичної культури та спорту шляхом проведення реабілітаційно-спортивних зборів для киян - Захисників та Захисниць України | Департамент молоді та спорту виконавчого органу Київської міської ради (Київської міської державної адміністрації) | 2023, 2024, 2025 | 12 600,0 | 0,0 | 12 600,0 | 0,0 | 0,0 | 0,0 | 0,0 | 0,0 | Не виконано | В бюджеті міста Києва кошти не передбачено на І півріччя 2023 року |
| 2.3. Заохочення кращих спортсменів та їх тренерів шляхом забезпечення виплати винагород призерам з числа киян - Захисників та Захисниць України і | Департамент молоді та спорту виконавчого органу Київської | 2023, 2024, 2025 | 11 000,0 | 0,0 | 11 000,0 | 0,0 | 0,0 | 0,0 | 0,0 | 0,0 | Не виконано | Захід буде виконано протягом ІІ півріччя 2023 року в межах передбачених |

| Найменування заходу | Виконавці заходу | Термін виконання (план/факт) | Обсяги фінансування на 2023 рік, (тис. грн.) | | | | Фактичні обсяги фінансування, за звітний період (тис. грн) | | | | Інформація про виконання заходу | Причини невиконання |
|---|---|---|---|---|---|---|---|---|---|---|---|---|
| | | | Усього | у тому числі: за джерелами: | | | Усього | у тому числі: за джерелами: | | | | |
| | | | | державний бюджет | бюджет м.Києва | інші джерела | | державний бюджет | бюджет м.Києва | інші джерела | | |
| військовослужбовців та їх тренерам з міста Києва за результатами участі у міжнародних іграх, змаганнях, чемпіонатах тощо | міської ради (Київської міської державної адміністрації), Департамент соціальної політики виконавчого органу Київської міської ради (Київської міської державної адміністрації) | | | | | | | | | | | бюджетних призначень. |
| Забезпечення фінансових пільг | | | 50 420,0 | 0,0 | 50 420,0 | 0,0 | 0,0 | 0,0 | 0,0 | 0,0 | | |
| 2.4. Надання грантової допомоги на відкриття власного бізнесу киянам - Захисникам та Захисницям України | Департамент промисловості та розвитку підприємництва виконавчого органу Київської міської ради (Київської міської державної адміністрації), Департамент соціальної політики виконавчого органу Київської міської ради (Київської міської | 2023, 2024, 2025 | 50 000,0 | 0,0 | 50 000,0 | 0,0 | 0,0 | 0,0 | 0,0 | 0,0 | Не виконано | На даний час погоджується проєкт рішення Київської міської ради «Про затвердження Положення про надання грантової допомоги на відкриття власного бізнесу киянам – Захисникам та Захисницям України» |

| Найменування заходу | Виконавці заходу | Термін вико-нання (план/факт) | Обсяги фінансування на 2023 рік, (тис. грн.) | | | | Фактичні обсяги фінансування, за звітний період (тис. грн) | | | | Інформація про виконання заходу | Причини невиконання |
|---|---|---|---|---|---|---|---|---|---|---|---|---|
| | | | Усього | у тому числі: за джерелами: | | | Усього | у тому числі: за джерелами: | | | | |
| | | | | держав-ний бюджет | бюджет м.Києва | інші джерела | | держав-ний бюджет | бюджет м.Києва | інші джерела | | |
| | державної адміністрації), Київський міський центр зайнятості | | | | | | | | | | | |
| 2.5. Проведення соціально-адаптаційних заходів із соціальної профілактики з запобігання потрапляння у складні життєві обставини сімей Захисників та Захисниць України, спрямованих на подолання сімейних криз, поновлення емоційних зв'язків між членами родини | Київський міський центр соціальних служб виконавчого органу Київської міської ради (Київської міської державної адміністрації), Департамент соціальної політики виконавчого органу Київської міської ради (Київської міської державної адміністрації), Служба у справах дітей та сім'ї виконавчого органу Київської міської ради (Київської міської державної адміністрації) | 2023, 2024, 2025 | 420,0 | 0,0 | 420,0 | 0,0 | 0,0 | 0,0 | 0,0 | 0,0 | Не виконано | В бюджеті міста Києва кошти не передбачено на І півріччя 2023 року |

| Найменування заходу | Виконавці заходу | Термін вико-нання (план/факт) | Обсяги фінансування на 2023 рік, (тис. грн.) | | | | Фактичні обсяги фінансування, за звітний період (тис. грн) | | | | Інформація про виконання заходу | Причини невиконання |
|---|---|---|---|---|---|---|---|---|---|---|---|---|
| | | | Усього | у тому числі: за джерелами: | | | Усього | у тому числі: за джерелами: | | | | |
| | | | | держав-ний бюджет | бюджет м.Києва | інші джерела | | держав-ний бюджет | бюджет м.Києва | інші джерела | | |
| ВСЬОГО ЗА ЗАВДАННЯМ: | | | 80 720,0 | 0,0 | 80 720,0 | 0,0 | 0,0 | 0,0 | 0,0 | 0,0 | | |
| Завдання: 3. Залучення киян - Захисників та Захисниць України до культурно-мистецького життя та інформаційно-просвітницьких заходів | | | | | | | | | | | | |
| | | | 5 500,0 | 0,0 | 5 500,0 | 0,0 | 0,0 | 0,0 | 0,0 | 0,0 | | |
| 3.1. Надання культурно-мистецьких послуг киянам - Захисникам та Захисницям України та киянам - членам сімей загиблих (померлих) Захисників та Захисниць України в місцях проведення реабілітаційних заходів | Департамент культури виконавчого органу Київської міської ради (Київської міської державної адміністрації) | 2023, 2024, 2025 | 500,0 | 0,0 | 500,0 | 0,0 | 0,0 | 0,0 | 0,0 | 0,0 | Не виконано | В бюджеті міста Києва кошти не передбачено на І півріччя 2023 року |
| 3.2. Проведення заходів арттерапії й колективних сеансів психотерапії в публічних бібліотеках і музеях комунальної власності міста Києва | Департамент культури виконавчого органу Київської міської ради (Київської міської державної адміністрації) | 2023, 2024, 2025 | 2 000,0 | 0,0 | 2 000,0 | 0,0 | 0,0 | 0,0 | 0,0 | 0,0 | Не виконано | В бюджеті міста Києва кошти не передбачено на І півріччя 2023 року |
| 3.3. Надання екскурсійних послуг киянам - Захисникам та Захисницям України, членам їх сімей та киянам - членам сімей загиблих (померлих) Захисників та Захисниць України | Управління туризму та промоцій виконавчого органу Київської міської ради (Київської міської державної адміністрації), | 2023, 2024, 2025 | 3 000,0 | 0,0 | 3 000,0 | 0,0 | 0,0 | 0,0 | 0,0 | 0,0 | Не виконано | У І півріччії 2023 року завершено розробку відповідної документації для проведення публічних закупівель. Після завершення |

| Найменування заходу | Виконавці заходу | Термін виконання (план/факт) | Обсяги фінансування на 2023 рік, (тис. грн.) | | | | Фактичні обсяги фінансування, за звітний період (тис. грн) | | | | Інформація про виконання заходу | Причини невиконання |
|---|---|---|---|---|---|---|---|---|---|---|---|---|
| | | | Усього | у тому числі: за джерелами: | | | Усього | у тому числі: за джерелами: | | | | |
| | | | | державний бюджет | бюджет м.Києва | інші джерела | | державний бюджет | бюджет м.Києва | інші джерела | | |
| | Комунальне некомерційне підприємство виконавчого органу Київської міської ради (Київської міської державної адміністрації) "Київський центр розвитку туризму" | | | | | | | | | | | процедури закупівлі, у III кварталі 2023 року заплановано безпосередню реалізацію пункту 3.3. Програми. |
| Забезпечення взаємодії з громадськістю | | | 2 700,0 | 0,0 | 2 700,0 | 0,0 | 0,0 | 0,0 | 0,0 | 0,0 | | |
| 3.4. Організація та проведення інформаційних заходів шляхом: | Департамент культури виконавчого органу Київської міської ради (Київської міської державної адміністрації), Департамент молоді та спорту виконавчого органу Київської міської ради (Київської міської державної адміністрації), Департамент освіти і науки | 2023, 2024, 2025 | 1 000,0 | 0,0 | 1 000,0 | 0,0 | 0,0 | 0,0 | 0,0 | 0,0 | Не виконано | У зв'язку з тим, що на виконання рішення Київради від 08.06.2023 №6488/6529 «Про внесення змін до рішення КМР від 08.12.2022 р. № 5828/5869 «Про бюджет м. Києва на 2023 рік» надходження коштів до Департаменту відбулося 19.06.2023 (довідка № 4202 від 19.06.2023 про |

| Найменування заходу | Виконавці заходу | Термін вико-нання (план/факт) | Обсяги фінансування на 2023 рік, (тис. грн.) | | | | Фактичні обсяги фінансування, за звітний період (тис. грн) | | | | Інформація про виконання заходу | Причини невиконання |
|---|---|---|---|---|---|---|---|---|---|---|---|---|
| | | | Усього | у тому числі: за джерелами: | | | Усього | у тому числі: за джерелами: | | | | |
| | | | | держав-ний бюджет | бюджет м.Києва | інші джерела | | держав-ний бюджет | бюджет м.Києва | інші джерела | | |
| | виконавчого органу Київської міської ради (Київської міської державної адміністрації), Департамент суспільних комунікацій виконавчого органу Київської міської ради (Київської міської державної адміністрації), Районні в місті Києві державні адміністрації | | | | | | | | | | | зміни помісячного розпису асигнувань (за винятком надання кредитів з бюджету) загального фонду плану асигнувань (за винятком надання кредитів з бюджету) загального фонду бюджету) на 2023 рік), станом на 07.07.2023 ведеться підготовча робота щодо виконання заходів Програми. Розроблено тендерну документацію, проводяться заходи щодо розміщення інформації про процедуру закупівель до інформаціно-аналітичної системи |

| Найменування заходу | Виконавці заходу | Термін вико-нання (план/факт) | Обсяги фінансування на 2023 рік, (тис. грн.) | | | | Фактичні обсяги фінансування, за звітний період (тис. грн) | | | | Інформація про виконання заходу | Причини невиконання |
|---|---|---|---|---|---|---|---|---|---|---|---|---|
| | | | Усього | у тому числі: за джерелами: | | | Усього | у тому числі: за джерелами: | | | | |
| | | | | держав-ний бюджет | бюджет м.Києва | інші джерела | | держав-ний бюджет | бюджет м.Києва | інші джерела | | |
| | | | | | | | | | | | | Офіційного інтернет-портал у «Київаудит» (https://kyivaudit.gov.ua/). |
| 3.4.1. Поширення об'єктивної інформації про подвиги киян - Захисників та Захисниць України через засоби масової інформації, мережу Інтернет та в інший спосіб. | | | 1 000,0 | 0,0 | 1 000,0 | 0,0 | 0,0 | 0,0 | 0,0 | 0,0 | Не виконано | У зв'язку з тим, що на виконання рішення Київради від 08.06.2023 №6488/6529 «Про внесення змін до рішення КМР від 08.12.2022 р. № 5828/5869 «Про бюджет м. Києва на 2023 рік» надходження коштів до Департаменту відбулося 19.06.2023 (довідка № 4202 від 19.06.2023 про зміни помісячного розпису асигнувань (за винятком надання кредитів з бюджету) загального фонду плану |

| Найменування заходу | Виконавці заходу | Термін вико-нання (план/факт) | Обсяги фінансування на 2023 рік, (тис. грн.) | | | | Фактичні обсяги фінансування, за звітний період (тис. грн) | | | | Інформація про виконання заходу | Причини невиконання |
|---|---|---|---|---|---|---|---|---|---|---|---|---|
| | | | Усього | у тому числі: за джерелами: | | | Усього | у тому числі: за джерелами: | | | | |
| | | | | держав-ний бюджет | бюджет м.Києва | інші джерела | | держав-ний бюджет | бюджет м.Києва | інші джерела | | |
| | | | | | | | | | | | | асигнувань (за винятком надання кредитів з бюджету) загального фонду бюджету) на 2023 рік), станом на 07.07.2023 ведеться підготовча робота щодо виконання заходів Програми. Розроблено тендерну документацію, проводяться заходи щодо розміщення інформації про процедуру закупівель до інформаціно-аналітичної системи Офіційного інтернет-портал у «Київаудит» (https://kyivaudit.gov.ua/). |
| 3.4.2. Підвищення рівня поінформованості ветеранської спільноти щодо здорового способу життя, | | | 0,0 | 0,0 | 0,0 | 0,0 | 0,0 | 0,0 | 0,0 | 0,0 | Не виконано | У зв'язку з тим, що на виконання рішення |

| Найменування заходу | Виконавці заходу | Термін вико-нання (план/ факт) | Обсяги фінансування на 2023 рік, (тис. грн.) | | | | Фактичні обсяги фінансування, за звітний період (тис. грн) | | | | Інформація про виконання заходу | Причини невиконання |
|---|---|---|---|---|---|---|---|---|---|---|---|---|
| | | | Усього | у тому числі: за джерелами: | | | Усього | у тому числі: за джерелами: | | | | |
| | | | | держав-ний бюджет | бюджет м.Києва | інші джерела | | держав-ний бюджет | бюджет м.Києва | інші джерела | | |
| заходів, що проводяться, тощо (створення контенту на радіо -, телеефірах та для висвітлення в ЗМІ, в т. ч. соціальна реклама) | | | | | | | | | | | | Київради від 08.06.2023 №6488/6529 «Про внесення змін до рішення КМР від 08.12.2022 р. № 5828/5869 «Про бюджет м. Києва на 2023 рік» надходження коштів до Департаменту відбулося 19.06.2023 (довідка № 4202 від 19.06.2023 про зміни помісячного розпису асигнувань (за винятком надання кредитів з бюджету) загального фонду плану асигнувань (за винятком надання кредитів з бюджету) загального фонду бюджету) на 2023 рік), станом на |

| Найменування заходу | Виконавці заходу | Термін вико-нання (план/ факт) | Обсяги фінансування на 2023 рік, (тис. грн.) | | | | Фактичні обсяги фінансування, за звітний період (тис. грн) | | | | Інформація про виконання заходу | Причини невиконання |
|---|---|---|---|---|---|---|---|---|---|---|---|---|
| | | | Усього | у тому числі: за джерелами: | | | Усього | у тому числі: за джерелами: | | | | |
| | | | | держав-ний бюджет | бюджет м.Києва | інші джерела | | держав-ний бюджет | бюджет м.Києва | інші джерела | | |
| | | | | | | | | | | | | 07.07.2023 ведеться підготовча робота щодо виконання заходів Програми. Розроблено тендерну документацію, проводяться заходи щодо розміщення інформації про процедуру закупівель до інформаціно-аналітичної системи Офіційного інтернет-портал у «Київаудит» (https://kyivaudit.gov.ua/). |
| 3.5. Проведення круглих столів, форумів, тренінгових семінарів, тематичних фотовиставок за участю киян - Захисників та Захисниць України, членів їх сімей та членів сімей загиблих (померлих) Захисників та Захисниць України | Департамент соціальної політики виконавчого органу Київської міської ради (Київської міської державної адміністрації), Департамент суспільних комунікацій | 2023, 2024, 2025 | 1 000,0 | 0,0 | 1 000,0 | 0,0 | 0,0 | 0,0 | 0,0 | 0,0 | Не виконано | Після надходження пропозицій щодо тематик круглих столів, форумів, тренінгових семінарів, тематичних фотовиставок за участі киян - Захисників та Захисниць України, членів |

| Найменування заходу | Виконавці заходу | Термін вико-нання (план/факт) | Обсяги фінансування на 2023 рік, (тис. грн.) | | | | Фактичні обсяги фінансування, за звітний період (тис. грн) | | | | Інформація про виконання заходу | Причини невиконання |
|---|---|---|---|---|---|---|---|---|---|---|---|---|
| | | | Усього | у тому числі: за джерелами: | | | Усього | у тому числі: за джерелами: | | | | |
| | | | | держав-ний бюджет | бюджет м.Києва | інші джерела | | держав-ний бюджет | бюджет м.Києва | інші джерела | | |
| | виконавчого органу Київської міської ради (Київської міської державної адміністрації), Комунальна бюджетна установа "Київський міський центр комплексної підтримки учасників бойових дій "КИЇВ МІЛІТАРІ ХАБ" | | | | | | | | | | | їх сімей, членів сімей загиблих (померлих) Захисників та Захисниць України та відповідного фінансування Департамент суспільних комунікацій виконавчого органу Київської міської ради (Київської міської державної адміністрації) готовий долучитись до проведення заходів у відкритих громадських просторах Vcentri HUB, що функціонують на базі комунального некомерційного підприємства виконавчого органу Київської міської ради (Київської міської |

| Найменування заходу | Виконавці заходу | Термін вико-нання (план/факт) | Обсяги фінансування на 2023 рік, (тис. грн.) | | | | Фактичні обсяги фінансування, за звітний період (тис. грн) | | | | Інформація про виконання заходу | Причини невиконання |
|---|---|---|---|---|---|---|---|---|---|---|---|---|
| | | | Усього | у тому числі: за джерелами: | | | Усього | у тому числі: за джерелами: | | | | |
| | | | | держав-ний бюджет | бюджет м.Києва | інші джерела | | держав-ний бюджет | бюджет м.Києва | інші джерела | | |
| | | | | | | | | | | | | державної адміністрації) «Центр комунікації» за адресами: • вул. Володимирська, 51Б, • просп. Оболонський, 22А, • вул. Велика Китаївська, 83. Відбувається підготовчий процес реорганізації комунальної бюджетної установи «Київський міський центр допомоги учасникам антитерористичної операції» в комунальну бюджетну установу «Київський міський центр комплексної підтримки учасників бойових дій «КИЇВ МІЛІТАРІ ХАБ» з приєднанням |

| Найменування заходу | Виконавці заходу | Термін вико-нання (план/факт) | Обсяги фінансування на 2023 рік, (тис. грн.) | | | | Фактичні обсяги фінансування, за звітний період (тис. грн) | | | | Інформація про виконання заходу | Причини невиконання |
|---|---|---|---|---|---|---|---|---|---|---|---|---|
| | | | Усього | у тому числі: за джерелами: | | | Усього | у тому числі: за джерелами: | | | | |
| | | | | держав-ний бюджет | бюджет м.Києва | інші джерела | | держав-ний бюджет | бюджет м.Києва | інші джерела | | |
| | | | | | | | | | | | | інших структурних одиниць та розширенням повноважень. |
| 3.6. Виготовлення поліграфічної та презентаційної продукції інформаційно-просвітницького та національно-патріотичного спрямування для проведення інформаційно-просвітницьких та комунікаційних кампаній і акцій | Комунальна бюджетна установа "Київський міський центр комплексної підтримки учасників бойових дій "КИЇВ МІЛІТАРІ ХАБ", Департамент соціальної політики виконавчого органу Київської міської ради (Київської міської державної адміністрації), Департамент суспільних комунікацій виконавчого органу Київської міської ради (Київської міської державної адміністрації) | 2023, 2024, 2025 | 300,0 | 0,0 | 300,0 | 0,0 | 0,0 | 0,0 | 0,0 | 0,0 | Не виконано | У зв'язку з тим, що на виконання рішення Київради від 08.06.2023 №6488/6529 «Про внесення змін до рішення КМР від 08.12.2022 р. № 5828/5869 «Про бюджет м. Києва на 2023 рік» надходження коштів до Департаменту відбулося 19.06.2023 (довідка № 4202 від 19.06.2023 про зміни помісячного розпису асигнувань (за винятком надання кредитів з бюджету) загального фонду плану асигнувань (за |

| Найменування заходу | Виконавці заходу | Термін вико-нання (план/факт) | Обсяги фінансування на 2023 рік, (тис. грн.) | | | | Фактичні обсяги фінансування, за звітний період (тис. грн) | | | | Інформація про виконання заходу | Причини невиконання |
|---|---|---|---|---|---|---|---|---|---|---|---|---|
| | | | Усього | у тому числі: за джерелами: | | | Усього | у тому числі: за джерелами: | | | | |
| | | | | держав-ний бюджет | бюджет м.Києва | інші джерела | | держав-ний бюджет | бюджет м.Києва | інші джерела | | |
| | | | | | | | | | | | | винятком надання кредитів з бюджету) загального фонду бюджету) на 2023 рік), станом на 07.07.2023 ведеться підготовча робота щодо виконання заходів Програми. Розроблено тендерну документацію, проводяться заходи щодо розміщення інформації про процедуру закупівель до інформаціно-аналітичної системи Офіційного інтернет-портал у «Київаудит» (https://kyivaudit.gov.ua/). Відбувається підготовчий процес реорганізації комунальної бюджетної |

| Найменування заходу | Виконавці заходу | Термін вико-нання (план/факт) | Обсяги фінансування на 2023 рік, (тис. грн.) | | | | Фактичні обсяги фінансування, за звітний період (тис. грн) | | | | Інформація про виконання заходу | Причини невиконання |
|---|---|---|---|---|---|---|---|---|---|---|---|---|
| | | | Усього | у тому числі: за джерелами: | | | Усього | у тому числі: за джерелами: | | | | |
| | | | | держав-ний бюджет | бюджет м.Києва | інші джерела | | держав-ний бюджет | бюджет м.Києва | інші джерела | | |
| | | | | | | | | | | | | установи «Київський міський центр допомоги учасникам антитерористичної операції» в комунальну бюджетну установу «Київський міський центр комплексної підтримки учасників бойових дій «КИЇВ МІЛІТАРІ ХАБ» з приєднанням інших структурних одиниць та розширенням повноважень. |
| 3.7. Створення контенту на теле -, радіоефірах та виготовлення відеороликів інформаційно-просвітницького та патріотичного спрямування | Департамент соціальної політики виконавчого органу Київської міської ради (Київської міської державної адміністрації), Департамент суспільних комунікацій | 2023, 2024, 2025 | 400,0 | 0,0 | 400,0 | 0,0 | 0,0 | 0,0 | 0,0 | 0,0 | Не виконано | У зв'язку з тим, що на виконання рішення Київради від 08.06.2023 №6488/6529 «Про внесення змін до рішення КМР від 08.12.2022 р. № 5828/5869 «Про бюджет м. Києва на 2023 |

| Найменування заходу | Виконавці заходу | Термін вико-нання (план/факт) | Обсяги фінансування на 2023 рік, (тис. грн.) | | | | Фактичні обсяги фінансування, за звітний період (тис. грн) | | | | Інформація про виконання заходу | Причини невиконання |
|---|---|---|---|---|---|---|---|---|---|---|---|---|
| | | | Усього | у тому числі: за джерелами: | | | Усього | у тому числі: за джерелами: | | | | |
| | | | | держав-ний бюджет | бюджет м.Києва | інші джерела | | держав-ний бюджет | бюджет м.Києва | інші джерела | | |
| | виконавчого органу Київської міської ради (Київської міської державної адміністрації), Комунальна бюджетна установа "Київський міський центр комплексної підтримки учасників бойових дій "КИЇВ МІЛІТАРІ ХАБ" | | | | | | | | | | | рік» надходження коштів до Департаменту відбулося 19.06.2023 (довідка № 4202 від 19.06.2023 про зміни помісячного розпису асигнувань (за винятком надання кредитів з бюджету) загального фонду плану асигнувань (за винятком надання кредитів з бюджету) загального фонду бюджету) на 2023 рік), станом на 07.07.2023 ведеться підготовча робота щодо виконання заходів Програми. Розроблено тендерну документацію, |

| Найменування заходу | Виконавці заходу | Термін вико-нання (план/факт) | Обсяги фінансування на 2023 рік, (тис. грн.) | | | | Фактичні обсяги фінансування, за звітний період (тис. грн) | | | | Інформація про виконання заходу | Причини невиконання |
|---|---|---|---|---|---|---|---|---|---|---|---|---|
| | | | Усього | у тому числі: за джерелами: | | | Усього | у тому числі: за джерелами: | | | | |
| | | | | держав-ний бюджет | бюджет м.Києва | інші джерела | | держав-ний бюджет | бюджет м.Києва | інші джерела | | |
| | | | | | | | | | | | | проводяться заходи щодо розміщення інформації про процедуру закупівель до інформаціно-аналітичної системи Офіційного інтернет-портал у «Київаудит» (https://kyivaudit.gov.ua/). Відбувається підготовчий процес реорганізації комунальної бюджетної установи «Київський міський центр допомоги учасникам антитерористичної операції» в комунальну бюджетну установу «Київський міський центр комплексної підтримки учасників бойових дій «КИЇВ МІЛІТАРІ ХАБ» з |

| Найменування заходу | Виконавці заходу | Термін вико-нання (план/факт) | Обсяги фінансування на 2023 рік, (тис. грн.) | | | | Фактичні обсяги фінансування, за звітний період (тис. грн) | | | | Інформація про виконання заходу | Причини невиконання |
|---|---|---|---|---|---|---|---|---|---|---|---|---|
| | | | Усього | у тому числі: за джерелами: | | | Усього | у тому числі: за джерелами: | | | | |
| | | | | держав-ний бюджет | бюджет м.Києва | інші джерела | | держав-ний бюджет | бюджет м.Києва | інші джерела | | |
| | | | | | | | | | | | | приєднанням інших структурних одиниць та розширенням повноважень. |
| ВСЬОГО ЗА ЗАВДАННЯМ: | | | 8 200,0 | 0,0 | 8 200,0 | 0,0 | 0,0 | 0,0 | 0,0 | 0,0 | | |
| Завдання: 3. Залучення киян - Захисників та Захисниць України до культурно-мистецького життя та інформаційно-просвітницьких заходів | | | | | | | | | | | | |
| Організація та здійснення інформаційно-просвітницької роботи | | | 4 700,0 | 0,0 | 4 700,0 | 0,0 | 0,0 | 0,0 | 0,0 | 0,0 | | |
| 3.8. Створення експозицій, зокрема в музеях м. Києва, присвячених ветеранам війни, що брали участь у захисті суверенітету, територіальної цілісності та незалежності України | Департамент культури виконавчого органу Київської міської ради (Київської міської державної адміністрації), Департамент освіти і науки виконавчого органу Київської міської ради (Київської міської державної адміністрації) | 2023, 2024, 2025 | 2 000,0 | 0,0 | 2 000,0 | 0,0 | 0,0 | 0,0 | 0,0 | 0,0 | Не виконано | В бюджеті міста Києва кошти не передбачено на І півріччя 2023 року |
| 3.9. Видання книг, інших друкованих видань, пов'язаних з відзначенням | Департамент соціальної політики | 2023, 2024, 2025 | 2 400,0 | 0,0 | 2 400,0 | 0,0 | 0,0 | 0,0 | 0,0 | 0,0 | Не виконано | У зв'язку з тим, що на виконання |

| Найменування заходу | Виконавці заходу | Термін вико-нання (план/факт) | Обсяги фінансування на 2023 рік, (тис. грн.) | | | | Фактичні обсяги фінансування, за звітний період (тис. грн) | | | | Інформація про виконання заходу | Причини невиконання |
|---|---|---|---|---|---|---|---|---|---|---|---|---|
| | | | Усього | у тому числі: за джерелами: | | | Усього | у тому числі: за джерелами: | | | | |
| | | | | держав-ний бюджет | бюджет м.Києва | інші джерела | | держав-ний бюджет | бюджет м.Києва | інші джерела | | |
| подвигу ветеранів війни, які брали (беруть) участь у заходах, необхідних для забезпечення оборони України, захисту безпеки населення та інтересів держави у зв'язку з військовою агресією Російської Федерації проти України та з метою збереження військової історії | виконавчого органу Київської міської ради (Київської міської державної адміністрації), Департамент суспільних комунікацій виконавчого органу Київської міської ради (Київської міської державної адміністрації), Комунальна бюджетна установа "Київський міський центр комплексної підтримки учасників бойових дій "КИЇВ МІЛІТАРІ ХАБ" | | | | | | | | | | | рішення Київради від 08.06.2023 №6488/6529 «Про внесення змін до рішення КМР від 08.12.2022 р. № 5828/5869 «Про бюджет м. Києва на 2023 рік» надходження коштів до Департаменту відбулося 19.06.2023 (довідка № 4202 від 19.06.2023 про зміни помісячного розпису асигнувань (за винятком надання кредитів з бюджету) загального фонду плану асигнувань (за винятком надання кредитів з бюджету) загального фонду бюджету) на 2023 рік), |

| Найменування заходу | Виконавці заходу | Термін вико-нання (план/факт) | Обсяги фінансування на 2023 рік, (тис. грн.) | | | | Фактичні обсяги фінансування, за звітний період (тис. грн) | | | | Інформація про виконання заходу | Причини невиконання |
|---|---|---|---|---|---|---|---|---|---|---|---|---|
| | | | Усього | у тому числі: за джерелами: | | | Усього | у тому числі: за джерелами: | | | | |
| | | | | держав-ний бюджет | бюджет м.Києва | інші джерела | | держав-ний бюджет | бюджет м.Києва | інші джерела | | |
| | | | | | | | | | | | | станом на 07.07.2023 ведеться підготовча робота щодо виконання заходів Програми. Розроблено тендерну документацію, проводяться заходи щодо розміщення інформації про процедуру закупівель до інформаціно-аналітичної системи Офіційного інтернет-портал у «Київаудит» (https://kyivaudit.gov.ua/). Відбувається підготовчий процес реорганізації комунальної бюджетної установи «Київський міський центр допомоги учасникам антитерористичної операції» в комунальну |

| Найменування заходу | Виконавці заходу | Термін виконання (план/факт) | Обсяги фінансування на 2023 рік, (тис. грн.) | | | | Фактичні обсяги фінансування, за звітний період (тис. грн) | | | | Інформація про виконання заходу | Причини невиконання |
|---|---|---|---|---|---|---|---|---|---|---|---|---|
| | | | Усього | у тому числі: за джерелами: | | | Усього | у тому числі: за джерелами: | | | | |
| | | | | державний бюджет | бюджет м.Києва | інші джерела | | державний бюджет | бюджет м.Києва | інші джерела | | |
| | | | | | | | | | | | | бюджетну установу «Київський міський центр комплексної підтримки учасників бойових дій «КИЇВ МІЛІТАРІ ХАБ» з приєднанням інших структурних одиниць та розширенням повноважень. |
| 3.11 Організація та проведення виставок, спрямованих на відзначення подвигів киян - Захисників та Захисниць України, проявлених під час захисту незалежності, суверенітету, та територіальної цілісності України | Департамент соціальної політики виконавчого органу Київської міської ради (Київської міської державної адміністрації), Департамент суспільних комунікацій виконавчого органу Київської міської ради (Київської міської державної адміністрації), | 2023, 2024, 2025 | 300,0 | 0,0 | 300,0 | 0,0 | 0,0 | 0,0 | 0,0 | 0,0 | Не виконано | У зв'язку з тим, що на виконання рішення Київради від 08.06.2023 №6488/6529 «Про внесення змін до рішення КМР від 08.12.2022 р. № 5828/5869 «Про бюджет м. Києва на 2023 рік» надходження коштів до Департаменту відбулося 19.06.2023 (довідка № 4202 від |

| Найменування заходу | Виконавці заходу | Термін вико-нання (план/факт) | Обсяги фінансування на 2023 рік, (тис. грн.) | | | | Фактичні обсяги фінансування, за звітний період (тис. грн) | | | | Інформація про виконання заходу | Причини невиконання |
|---|---|---|---|---|---|---|---|---|---|---|---|---|
| | | | Усього | у тому числі: за джерелами: | | | Усього | у тому числі: за джерелами: | | | | |
| | | | | держав-ний бюджет | бюджет м.Києва | інші джерела | | держав-ний бюджет | бюджет м.Києва | інші джерела | | |
| | Комунальна бюджетна установа "Київський міський центр комплексної підтримки учасників бойових дій "КИЇВ МІЛІТАРІ ХАБ" | | | | | | | | | | | 19.06.2023 про зміни помісячного розпису асигнувань (за винятком надання кредитів з бюджету) загального фонду плану асигнувань (за винятком надання кредитів з бюджету) загального фонду бюджету) на 2023 рік), станом на 07.07.2023 ведеться підготовча робота щодо виконання заходів Програми. Розроблено тендерну документацію, проводяться заходи щодо розміщення інформації про процедуру закупівель до інформаціно-аналітичної |

| Найменування заходу | Виконавці заходу | Термін вико-нання (план/факт) | Обсяги фінансування на 2023 рік, (тис. грн.) | | | | Фактичні обсяги фінансування, за звітний період (тис. грн) | | | | Інформація про виконання заходу | Причини невиконання |
|---|---|---|---|---|---|---|---|---|---|---|---|---|
| | | | Усього | у тому числі: за джерелами: | | | Усього | у тому числі: за джерелами: | | | | |
| | | | | держав-ний бюджет | бюджет м.Києва | інші джерела | | держав-ний бюджет | бюджет м.Києва | інші джерела | | |
| | | | | | | | | | | | | системи Офіційного інтернет-портал у «Київаудит» (https://kyivaudit.gov.ua/). Відбувається підготовчий процес реорганізації комунальної бюджетної установи «Київський міський центр допомоги учасникам антитерористичної операції» в комунальну бюджетну установу «Київський міський центр комплексної підтримки учасників бойових дій «КИЇВ МІЛІТАРІ ХАБ» з приєднанням інших структурних одиниць та розширенням повноважень. |

| Найменування заходу | Виконавці заходу | Термін вико-нання (план/факт) | Обсяги фінансування на 2023 рік, (тис. грн.) | | | | Фактичні обсяги фінансування, за звітний період (тис. грн) | | | | Інформація про виконання заходу | Причини невиконання |
|---|---|---|---|---|---|---|---|---|---|---|---|---|
| | | | Усього | у тому числі: за джерелами: | | | Усього | у тому числі: за джерелами: | | | | |
| | | | | держав-ний бюджет | бюджет м.Києва | інші джерела | | держав-ний бюджет | бюджет м.Києва | інші джерела | | |
| ВСЬОГО ЗА ЗАВДАННЯМ: | | | 4 700,0 | 0,0 | 4 700,0 | 0,0 | 0,0 | 0,0 | 0,0 | 0,0 | | |
| **РАЗОМ ЗА ПРОГРАМОЮ** | | | **123 704,7** | **0,0** | **123 704,7** | **0,0** | **0,0** | **0,0** | **0,0** | **0,0** | | |

3. Аналіз виконання за видатками в цілому

тис.грн

| Заплановані бюджетні асигнування на 2023 рік з урахуванням змін | | | Проведені видатки за звітний період | | | Відхилення | | |
|---|---|---|---|---|---|---|---|---|
| усього | загальний фонд | спеціальний фонд | усього | загальний фонд | спеціальний фонд | усього | загальний фонд | спеціальний фонд |
| 8 650,0 | 8 650,0 | | | | | 8 650,0 | 8 650,0 | |

Відповідальний виконавець

Директор Руслан СВІТЛИЙ

3.2.

**УКРАЇНА**

ВИКОНАВЧИЙ ОРГАН КИЇВСЬКОЇ МІСЬКОЇ РАДИ
(КИЇВСЬКА МІСЬКА ДЕРЖАВНА АДМІНІСТРАЦІЯ)

**ДЕПАРТАМЕНТ СОЦІАЛЬНОЇ ПОЛІТИКИ**

*проспект Любомира Гузара, 7, Київ, 03165, тел. (044) 404 00 78*
*Контактний центр міста Києва (044) 15 51 E-mail: dsp@kmda.gov.ua Код ЄДРПОУ 37441694*

Київська міська рада

Департамент економіки та інвестицій виконавчого органу Київської міської ради (Київської міської державної адміністрації)

Департамент фінансів виконавчого органу Київської міської ради (Київської міської державної адміністрації)

На виконання рішення Київської міської ради від 07.10.2021 №2726/2767 Департамент соціальної політики виконавчого органу Київської міської ради (Київської міської державної адміністрації) надає інформацію про хід виконання міської цільової програми «Турбота. Назустріч киянам» на 2022–2024 роки» за 1 півріччя 2023 року.

Додатки:

Додаток 1: Інформація про виконання програми за 2023, 1 півріччя на 20 арк. в 1 прим.

Додаток 2: Пояснювальна записка до звіту про виконання програми за 2023, 1 півріччя на 2 арк. в 1 прим.

Директор Руслан СВІТЛИЙ

Юрій Рудий
Інна Козаченко
497 03 37

ДОКУМЕНТ ІТС ЄІПК СЕД АСКОД ( **ПІДПИСАНО КВАЛІФІКОВАНИМ ЕЛЕКТРОННИМ ПІДПИСОМ** )

Сертифікат
3FAA9288358EC0030400000016AC2C00BB91BB00
Підписувач Світлий Руслан Валентинович
Дійсний з 20.06.2023 по 20.06.2025

Департамент соціальної політики

051-12197 від 27.07.2023

ДОКУМЕНТ ІТС ЄІПК СЕД АСКОД ( **ПІДПИСАНО КВАЛІФІКОВАНИМ ЕЛЕКТРОННИМ ПІДПИСОМ** )

Сертифікат
3FAA9288358EC0030400000016AC2C00BB91BB00
Підписувач Світлий Руслан Валентинович
Дійсний з 20.06.2023 по 20.06.2025

Департамент соціальної політики

051-12197 від 27.07.2023

# Інформація про виконання програми
# за 2023, 1 півріччя

1. Міська цільова програма "Турбота. Назустріч киянам" на 2022 - 2024 роки

*(найменування програми, дата і номер рішення Київської міської ради про її затвердження)*

2. Департамент соціальної політики виконавчого органу Київської міської ради (Київської міської державної адміністрації)

*найменування відповідального виконавця програми*

| Найменування заходу | Виконавці заходу | Термін вико-нання (план/факт) | Обсяги фінансування на 2023 рік, (тис. грн.) | | | | Фактичні обсяги фінансування, за звітний період (тис. грн) | | | | Інформація про виконання заходу | Причини невиконання |
|---|---|---|---|---|---|---|---|---|---|---|---|---|
| | | | Усього | у тому числі: за джерелами: | | | Усього | у тому числі: за джерелами: | | | | |
| | | | | держав-ний бюджет | бюджет м.Києва | інші джерела | | держав-ний бюджет | бюджет м.Києва | інші джерела | | |
| Завдання: 1. Підвищення ефективності функціонування системи соціальної допомоги | | | | | | | | | | | | |
| 1. Забезпечення надання одноразової адресної матеріальної допомоги малозабезпеченим киянам, які опинилися в складних життєвих обставинах та адресної матеріальної допомоги окремим категоріям населення міста Києва з нагоди відзначення державних свят та визначних дат | Департамент соціальної політики виконавчого органу Київської міської ради (Київської міської державної адміністрації), Районні в місті Києві державні адміністрації | 2022, 2023, 2024 | 515 617,2 | 0,0 | 515 617,2 | 0,0 | 164 873,2 | 0,0 | 164 873,2 | 0,0 | Виконано частково | Отримали матеріальну допомогу 143,4 тис осіб. |
| 2. Надання коштів на придбання лікарських засобів та медичних виробів при лікуванні в стаціонарних умовах, в тому числі ендопротезуванні, слухопротезуванні, протезуванні ока, киянам - учасникам антитерористичної операції, членам сімей учасників антитерористичної операції, загиблих (померлих) внаслідок поранення, контузії чи | Департамент соціальної політики виконавчого органу Київської міської ради (Київської міської державної адміністрації) | 2022, 2023 | 1 410,0 | 0,0 | 1 410,0 | 0,0 | 0,0 | 0,0 | 0,0 | 0,0 | Не виконано | Матеріальна допомога буде виплачена після затвердження Порядку та персонального складу комісії з розгляду питань щодо надання коштів. |

| Найменування заходу | Виконавці заходу | Термін вико-нання (план/факт) | Обсяги фінансування на 2023 рік, (тис. грн.) | | | | Фактичні обсяги фінансування, за звітний період (тис. грн) | | | | Інформація про виконання заходу | Причини невиконання |
|---|---|---|---|---|---|---|---|---|---|---|---|---|
| | | | Усього | у тому числі: за джерелами: | | | Усього | у тому числі: за джерелами: | | | | |
| | | | | держав-ний бюджет | бюджет м.Києва | інші джерела | | держав-ний бюджет | бюджет м.Києва | інші джерела | | |
| каліцтва, одержаних під час участі у антитерористичній операції, та киян - учасників антитерористичної операції, які перебувають в полоні, або зникли безвісти, членам сімей киян — Героїв Небесної Сотні та киянам - постраждалим учасникам Революції Гідності; киянам, які брали (беруть) участь у заходах, необхідних для забезпечення оборони України, захисту безпеки населення та інтересів держави у зв"язку з військовою агресією Російської Федерації проти України та членам сімей загиблих (померлих) киян-Захисників і киянок-Захисниць України; Компенсація витрат на придбання лікарських засобів та медичних виробів при лікуванні в амбулаторних та/або стаціонарних умовах, ендопротезуванні, слухопротезуванні, протезуванні ока, киянам - учасникам антитерористичної операції, членам сімей учасників антитерористичної операції, загиблих (померлих) внаслідок поранення, контузії чи каліцтва, одержаних під час участі у антитерористичній операції, | | | | | | | | | | | | |

| Найменування заходу | Виконавці заходу | Термін вико-нання (план/ факт) | Обсяги фінансування на 2023 рік, (тис. грн.) | | | | Фактичні обсяги фінансування, за звітний період (тис. грн) | | | | Інформація про виконання заходу | Причини невиконання |
|---|---|---|---|---|---|---|---|---|---|---|---|---|
| | | | Усього | у тому числі: за джерелами: | | | Усього | у тому числі: за джерелами: | | | | |
| | | | | держав-ний бюджет | бюджет м.Києва | інші джерела | | держав-ний бюджет | бюджет м.Києва | інші джерела | | |
| та киян - учасників антитерористичної операції, які перебувають в полоні або зникли безвісти, членам сімей киян - Героїв Небесної Сотні; киянам - постраждалим учасникам Революції Гідності; киянам, які брали (беруть) участь у заходах, необхідних для забезпечення оборони України, захисту безпеки населення та інтересів держави у зв"язку з військовою агресією Російської Федерації проти Українита членам сімей загиблих (померлих) киян-Захисників і киянок-Захисниць України; | | | | | | | | | | | | |
| 3. Забезпечення надання: Щорічної матеріальної допомоги киянам - учасникам антитерористичної операції, киянам (особам з інвалідністю I та II групи), які брали (беруть) участь у заходах, необхідних для забезпечення оборони України, захисту безпеки населення та інтересів держави у зв"язку з військовою агресією Російської Федерації проти України, членам сімей учасників антитерористичної операції, загиблих (померлих) внаслідок | Департамент соціальної політики виконавчого органу Київської міської ради (Київської міської державної адміністрації) | 2022, 2023 | 510 114,3 | 0,0 | 510 114,3 | 0,0 | 265 731,6 | 0,0 | 265 731,6 | 0,0 | Виконано частково | Допомогу отримали 32,6 тис. осіб |

| Найменування заходу | Виконавці заходу | Термін вико-нання (план/ факт) | Обсяги фінансування на 2023 рік, (тис. грн.) | | | | Фактичні обсяги фінансування, за звітний період (тис. грн) | | | | Інформація про виконання заходу | Причини невиконання |
|---|---|---|---|---|---|---|---|---|---|---|---|---|
| | | | Усього | у тому числі: за джерелами: | | | Усього | у тому числі: за джерелами: | | | | |
| | | | | держав-ний бюджет | бюджет м.Києва | інші джерела | | держав-ний бюджет | бюджет м.Києва | інші джерела | | |
| поранення, контузії чи каліцтва, одержаних під час участі у антитерористичній операції, киян - учасників антитерористичної операції, які перебувають в полоні або зникли безвісти (які навчаються за денною або дуальною формами здобуття освіти у закладах професійної (професійно-технічної), фахової передвищої та вищої освіти - до закінчення цих закладів освіти, але не довше ніж до досягнення ними 23 років) та членам сімей загиблих (померлих) киян-Захисників і киянок-Захисниць України; Щомісячної адресної матеріальної допомоги непрацездатним батькам; дружинам (чоловікам) та повнолітнім дітям, які мають статус особи з інвалідністю I, II, III групи; малолітнім та неповнолітнім дітям, пасинкам, падчеркам загиблих (померлих) киян-Захисників і киянок-Захисниць України, учасників антитерористичної операції, загиблих (померлих) внаслідок поранення, контузії чи каліцтва, одержаних під час участі у антитерористичній операції, киян - учасників антитерористичної операції, | | | | | | | | | | | | |

| Найменування заходу | Виконавці заходу | Термін виконання (план/факт) | Обсяги фінансування на 2023 рік, (тис. грн.) | | | | Фактичні обсяги фінансування, за звітний період (тис. грн) | | | | Інформація про виконання заходу | Причини невиконання |
|---|---|---|---|---|---|---|---|---|---|---|---|---|
| | | | Усього | у тому числі: за джерелами: | | | Усього | у тому числі: за джерелами: | | | | |
| | | | | державний бюджет | бюджет м.Києва | інші джерела | | державний бюджет | бюджет м.Києва | інші джерела | | |
| які перебувають в полоні або зникли безвісти та киянам, інвалідність яких пов'язана з військовою агресією Російської Федерації; Щомісячної адресної матеріальної допомоги киянам - учасникам антитерористичної операції, членам їх сімей, членам сімей учасників антитерористичної операції, загиблих (померлих) внаслідок поранення, контузії чи каліцтва, одержаних під час участі у антитерористичній операції, та киян - учасників антитерористичної операції, які перебувають в полоні або зникли безвісти, для покриття витрат на оплату ними житлово-комунальних послуг; Виплати матеріальної допомоги для покриття витрат на оплату житлово-комунальних послуг учасникам війни з числа киян - учасників антитерористичної операції, яким встановлено статус згідно з Законом України "Про статус ветеранів війни, гарантії їх соціального захисту", розмір середньомісячного сукупного доходу сім'ї яких у розрахунку на одну особу за попередні шість місяців | | | | | | | | | | | | |

| Найменування заходу | Виконавці заходу | Термін виконання (план/факт) | Обсяги фінансування на 2023 рік, (тис. грн.) | | | | Фактичні обсяги фінансування, за звітний період (тис. грн) | | | | Інформація про виконання заходу | Причини невиконання |
|---|---|---|---|---|---|---|---|---|---|---|---|---|
| | | | Усього | у тому числі: за джерелами: | | | Усього | у тому числі: за джерелами: | | | | |
| | | | | державний бюджет | бюджет м.Києва | інші джерела | | державний бюджет | бюджет м.Києва | інші джерела | | |
| перевищує величину доходу, який дає право на податкову соціальну пільгу у порядку, визначеному Кабінетом Міністрів України.<br>Щорічної матеріальної допомоги членам сімей киян - Героїв Небесної Сотні та киянам - постраждалим учасникам Революції Гідності;<br>Щомісячної адресної матеріальної допомоги непрацездатним батькам, дружинам (чоловікам), неодруженим повнолітнім дітям, визначеним інвалідами з дитинства I та II груп або інвалідами I групи, неповнолітнім дітям, пасинкам, падчеркам киян - Героїв Небесної Сотні;<br>Щомісячної адресної матеріальної допомоги членам сімей киян - Героїв Небесної Сотні та киянам - постраждалим учасникам Революції Гідності для покриття витрат на оплату житлово-комунальних послуг. | | | | | | | | | | | | |
| 5. Забезпечення надання допомоги на поховання деяких категорій осіб виконавцю волевиявлення померлого або особі, яка зобов'язалася поховати померлого | Департамент соціальної політики виконавчого органу Київської міської ради (Київської | 2022, 2023, 2024 | 12 149,0 | 0,0 | 12 149,0 | 0,0 | 5 037,1 | 0,0 | 5 037,1 | 0,0 | Виконано частково | Отримали матеріальну допомогу 948 осіб |

| Найменування заходу | Виконавці заходу | Термін вико-нання (план/факт) | Обсяги фінансування на 2023 рік, (тис. грн.) | | | | Фактичні обсяги фінансування, за звітний період (тис. грн) | | | | Інформація про виконання заходу | Причини невиконання |
|---|---|---|---|---|---|---|---|---|---|---|---|---|
| | | | Усього | у тому числі: за джерелами: | | | Усього | у тому числі: за джерелами: | | | | |
| | | | | держав-ний бюджет | бюджет м.Києва | інші джерела | | держав-ний бюджет | бюджет м.Києва | інші джерела | | |
| | міської державної адміністрації) | | | | | | | | | | | |
| 6. Сприяння забезпеченню осіб з інвалідністю, дітей з інвалідністю, осіб похилого віку та жінок, які зазнали мастектомію протезами, (у тому числі молочних залоз для занять фізкультурою та плаванням, ліфами та компресійними рукавами) меблями (ліжка, шафи тощо) та допоміжними засобами (матраци, стільчики у ванну тощо), засобами пересування, реабілітації та складного протезування; киян із числа малозабезпечених громадян, осіб похилого віку, осіб з інвалідністю, дітей з інвалідністю, дітей з малозабезпечених та багатодітних сімей, передчасно народжених дітей, вагою при народжені до 1500 грамів засобами особистої гігієни (підгузками, пелюшками, урологічними прокладками тощо); киян, в першу чергу осіб з інвалідністю, ортопедичним взуттям та ортезами на стопу. | Департамент соціальної політики виконавчого органу Київської міської ради (Київської міської державної адміністрації) | 2022, 2023, 2024 | 121 188,8 | 0,0 | 121 188,8 | 0,0 | 21 996,2 | 0,0 | 21 996,2 | 0,0 | Виконано частково | Закуплено : засобів складного протезування для 69 осіб; протези молочної залози для 2785 осіб; ортопедичного взуття для 835 осіб |
| 7. Здійснення привітання мешканців м. Києва, які відзначають свій 100-річний ювілей, з врученням матеріальної допомоги, | Департамент соціальної політики виконавчого органу | 2022, 2023, 2024 | 588,7 | 0,0 | 588,7 | 0,0 | 148,2 | 0,0 | 148,2 | 0,0 | Виконано частково | Отримали матеріальну допомогу 21 особа |

| Найменування заходу | Виконавці заходу | Термін виконання (план/факт) | Обсяги фінансування на 2023 рік, (тис. грн.) | | | | Фактичні обсяги фінансування, за звітний період (тис. грн) | | | | Інформація про виконання заходу | Причини невиконання |
|---|---|---|---|---|---|---|---|---|---|---|---|---|
| | | | Усього | у тому числі: за джерелами: | | | Усього | у тому числі: за джерелами: | | | | |
| | | | | державний бюджет | бюджет м.Києва | інші джерела | | державний бюджет | бюджет м.Києва | інші джерела | | |
| квітів, адреса та подарунку | Київської міської ради (Київської міської державної адміністрації) | | | | | | | | | | | |
| 8. Надання матеріальної допомоги на придбання твердого палива ветеранам війни та малозабезпеченим сім'ям м. Києва, які отримують субсидії | Департамент соціальної політики виконавчого органу Київської міської ради (Київської міської державної адміністрації) | 2022, 2023, 2024 | 202,6 | 0,0 | 202,6 | 0,0 | 0,0 | 0,0 | 0,0 | 0,0 | Не виконано | у зв'язку зі змінами в законодавстві України, внесеними постановою КМУ від 16,09.2022 №1041 |
| 9. Забезпечення надання щомісячної адресної соціальної матеріальної допомоги дітям-сиротам та окремим категоріям осіб з інвалідністю м. Києва | Департамент соціальної політики виконавчого органу Київської міської ради (Київської міської державної адміністрації) | 2022, 2023, 2024 | 730 588,6 | 0,0 | 730 588,6 | 0,0 | 351 893,6 | 0,0 | 351 893,6 | 0,0 | Виконано частково | Отримали матеріальну допомогу 30,2 тис осіб. |
| 10. Надання матеріальної допомоги жінкам, зареєстрованим у місті Києві, які народили трійню і більше дітей, за поданням Департаменту охорони здоров'я виконавчого органу Київської міської ради (Київської міської державної адміністрації) | Департамент соціальної політики виконавчого органу Київської міської ради (Київської міської державної | 2022, 2023, 2024 | 200,0 | 0,0 | 200,0 | 0,0 | 0,0 | 0,0 | 0,0 | 0,0 | Не виконано | Звернення не надходили |

| Найменування заходу | Виконавці заходу | Термін виконання (план/факт) | Обсяги фінансування на 2023 рік, (тис. грн.) | | | | Фактичні обсяги фінансування, за звітний період (тис. грн) | | | | Інформація про виконання заходу | Причини невиконання |
|---|---|---|---|---|---|---|---|---|---|---|---|---|
| | | | Усього | у тому числі: за джерелами: | | | Усього | у тому числі: за джерелами: | | | | |
| | | | | державний бюджет | бюджет м.Києва | інші джерела | | державний бюджет | бюджет м.Києва | інші джерела | | |
| | адміністрації), Департамент охорони здоров'я виконавчого органу Київської міської ради (Київської міської державної адміністрації) | | | | | | | | | | | |
| 11. Надання матеріальної допомоги на часткову компенсацію членам сімей киян - учасників антитерористичної операції, загиблих (померлих) внаслідок поранення, контузії чи каліцтва, одержаних під час участі у антитерористичній операції та членам сімей загиблих (померлих) киян-Захисників і киянок-Захисниць України на виготовлення та встановлення надгробків киянам - учасникам антитерористичної операції, загиблим (померлим) внаслідок поранення, контузії чи каліцтва, одержаних під час участі у антитерористичній операції та загиблим (померлим) киянам-Захисникам та киянкам-Захисницям України;<br>Надання матеріальної | Департамент соціальної політики виконавчого органу Київської міської ради (Київської міської державної адміністрації) | 2022, 2023 | 22 500,0 | 0,0 | 22 500,0 | 0,0 | 70,0 | 0,0 | 70,0 | 0,0 | Виконано частково | Отримали допомогу на поховання -7 осіб. |

| Найменування заходу | Виконавці заходу | Термін вико-нання (план/ факт) | Обсяги фінансування на 2023 рік, (тис. грн.) | | | | Фактичні обсяги фінансування, за звітний період (тис. грн) | | | | Інформація про виконання заходу | Причини невиконання |
|---|---|---|---|---|---|---|---|---|---|---|---|---|
| | | | Усього | у тому числі: за джерелами: | | | Усього | у тому числі: за джерелами: | | | | |
| | | | | держав-ний бюджет | бюджет м.Києва | інші джерела | | держав-ний бюджет | бюджет м.Києва | інші джерела | | |
| допомоги на поховання членам сімей киян - учасників антитерористичної операції, загиблих (померлих) внаслідок поранення, контузії чи каліцтва, одержаних під час участі у антитерористичній операції та членам сімей загиблих (померлих) киян-Захисників та киянок-Захисниць України. | | | | | | | | | | | | |
| 12. Надання щомісячної матеріальної допомоги громадянам, яким присвоєно звання "Почесний громадянин міста Києва" та які досягли пенсійного віку | Департамент соціальної політики виконавчого органу Київської міської ради (Київської міської державної адміністрації) | 2022, 2023 | 3 265,1 | 0,0 | 3 265,1 | 0,0 | 1 632,5 | 0,0 | 1 632,5 | 0,0 | Виконано частково | Отримали допомогу 26 осіб. |
| 13. Надання одноразової матеріальної допомоги киянам - уповноваженим членам сімей загиблих (померлих) учасників антитерористичної операції внаслідок участі в антитерористичній операції за належні для одержання або одержані ними земельні ділянки для будівництва і обслуговування жилого будинку, господарських будівель і споруд | Департамент соціальної політики виконавчого органу Київської міської ради (Київської міської державної адміністрації) | 2022, 2023, 2024 | 23 040,0 | 0,0 | 23 040,0 | 0,0 | 20 154,8 | 0,0 | 20 154,8 | 0,0 | Виконано частково | Отримали допомогу 19 осіб; |
| 14. Забезпечення надання соціальних послуг | Департамент соціальної | 2022, 2023, | 159 441,4 | 0,0 | 159 441,4 | 0,0 | 68 855,6 | 0,0 | 68 855,6 | 0,0 | Виконано частково | Забезпечено належне |

| Найменування заходу | Виконавці заходу | Термін вико-нання (план/ факт) | Обсяги фінансування на 2023 рік, (тис. грн.) | | | | Фактичні обсяги фінансування, за звітний період (тис. грн) | | | | Інформація про виконання заходу | Причини невиконання |
|---|---|---|---|---|---|---|---|---|---|---|---|---|
| | | | Усього | у тому числі: за джерелами: | | | Усього | у тому числі: за джерелами: | | | | |
| | | | | держав-ний бюджет | бюджет м.Києва | інші джерела | | держав-ний бюджет | бюджет м.Києва | інші джерела | | |
| установами, закладами соціального захисту, створеними за рішеннями місцевих органів влади | політики виконавчого органу Київської міської ради (Київської міської державної адміністрації) | 2024 | | | | | | | | | | функціонуванн я установ |
| 15. Надання адресної матеріальної допомоги студентам з інвалідністю, сиротам, позбавленим батьківського піклування, із сімей Героїв Небесної Сотні та з малозабезпечених сімей на часткову оплату навчання у вищих навчальних закладах за їх вибором | Департамент соціальної політики виконавчого органу Київської міської ради (Київської міської державної адміністрації) | 2022, 2023, 2024 | 770,0 | 0,0 | 770,0 | 0,0 | 0,0 | 0,0 | 0,0 | 0,0 | Не виконано | Звернення не надходили |
| 16. Забезпечення санаторно-курортним лікуванням ветеранів війни та праці, членів сімей загиблих (померлих) ветеранів війни (яким виповнилося 18 років), постраждалих учасників Революції Гідності, осіб з інвалідністю, дітей війни, громадян, які постраждали внаслідок Чорнобильської | Департамент соціальної політики виконавчого органу Київської міської ради (Київської міської державної адміністрації) | 2022, 2023, 2024 | 50 180,0 | 0,0 | 50 180,0 | 0,0 | 2 991,8 | 0,0 | 2 991,8 | 0,0 | Виконано частково | оздоровлено 600 осіб, 184 особи -оплачено актів про надання послуг. |
| 17. Забезпечення оздоровленням у супроводі одного з батьків або іншого законного представника: дітей киян - учасників антитерористичної операції; дітей киян-Захисників і | Департамент соціальної політики виконавчого органу Київської міської ради | 2022, 2023, 2024 | 46 447,5 | 0,0 | 46 447,5 | 0,0 | 0,0 | 0,0 | 0,0 | 0,0 | Не виконано | оздоровлено 173 особи, Оплату буде здійснено після надання санаторно-курортними |

| Найменування заходу | Виконавці заходу | Термін виконання (план/факт) | Обсяги фінансування на 2023 рік, (тис. грн.) | | | | Фактичні обсяги фінансування, за звітний період (тис. грн) | | | | Інформація про виконання заходу | Причини невиконання |
|---|---|---|---|---|---|---|---|---|---|---|---|---|
| | | | Усього | у тому числі: за джерелами: | | | Усього | у тому числі: за джерелами: | | | | |
| | | | | державний бюджет | бюджет м.Києва | інші джерела | | державний бюджет | бюджет м.Києва | інші джерела | | |
| киянок-Захисниць України віком до 14 років; дітей киян - військовослужбовців військових частин №№ 2260, 2269, 3027, 3030, 3066, 3078, 1465, 1498, 2428, А0222, А0525, А1799, А1937, А2299, А0351, А2167, які дислокуються на території міста Києва, віком до 14 років; дітей учасників антитерористичної операції, загиблих (померлих) внаслідок поранення, контузії чи каліцтва, одержаних під час участі у антитерористичній операції віком до 18 років; дітей загиблих (померлих) киян-Захисників і киянок-Захисниць України віком до 18 років; дітей киян - учасників антитерористичної операції, які перебувають у полоні або зникли безвісти, віком до 18 років; дітей киян - постраждалих учасників Революції Гідності віком до 14 років; дітей киян - Героїв Небесної Сотні віком до 18 років. | (Київської міської державної адміністрації) | | | | | | | | | | | закладами актів про надання послуг. |
| 18. Забезпечення оздоровленням з курсом реабілітації дітей та осіб з інвалідністю Дарницького дитячого будинку-інтернату | Департамент соціальної політики виконавчого органу | 2022, 2023, 2024 | 2 719,0 | 0,0 | 2 719,0 | 0,0 | 0,0 | 0,0 | 0,0 | 0,0 | Не виконано | Оздоровлення не проводилось ву зв'язку із введенням воєнного стану |

| Найменування заходу | Виконавці заходу | Термін виконання (план/факт) | Обсяги фінансування на 2023 рік, (тис. грн.) | | | | Фактичні обсяги фінансування, за звітний період (тис. грн) | | | | Інформація про виконання заходу | Причини невиконання |
|---|---|---|---|---|---|---|---|---|---|---|---|---|
| | | | Усього | у тому числі: за джерелами: | | | Усього | у тому числі: за джерелами: | | | | |
| | | | | державний бюджет | бюджет м.Києва | інші джерела | | державний бюджет | бюджет м.Києва | інші джерела | | |
| та Святошинського дитячого будинку-інтернату | Київської міської ради (Київської міської державної адміністрації) | | | | | | | | | | | та тимчасовою окупацією деяких південних регіонів України |
| 19. Забезпечення оздоровлення з курсом реабілітації у супроводі одного із батьків або законного представника дітей з інвалідністю, інвалідність яких пов'язана із захворюванням нервової системи, що супроводжується руховими порушеннями | Департамент соціальної політики виконавчого органу Київської міської ради (Київської міської державної адміністрації) | 2022, 2023, 2024 | 13 615,0 | 0,0 | 13 615,0 | 0,0 | 0,0 | 0,0 | 0,0 | 0,0 | Не виконано | Оздоровлення не проводилось ву зв'язку із введенням воєнного стану та тимчасовою окупацією деяких південних регіонів України |
| 20.Забезпечення проведення заходів по вшануванню працівників соціальної сфери | Департамент соціальної політики виконавчого органу Київської міської ради (Київської міської державної адміністрації) | 2022, 2023, 2024 | 520,0 | 0,0 | 520,0 | 0,0 | 0,0 | 0,0 | 0,0 | 0,0 | Не виконано | Виконання заходу заплановано на листопад 2023 року |
| 21.Сприяння забезпеченню безкоштовним гарячим харчуванням та/або продуктовими наборами малозабезпечених одиноких громадян та інших верств населення міста Києва | Департамент соціальної політики виконавчого органу Київської міської ради (Київської міської державної | 2022, 2023, 2024 | 52 722,5 | 0,0 | 52 722,5 | 0,0 | 11 812,1 | 0,0 | 11 812,1 | 0,0 | Виконано частково | Отримали проднабори - 12731 осіб, харчувалися -413 осіб |

| Найменування заходу | Виконавці заходу | Термін виконання (план/факт) | Обсяги фінансування на 2023 рік, (тис. грн.) | | | | Фактичні обсяги фінансування, за звітний період (тис. грн) | | | | Інформація про виконання заходу | Причини невиконання |
|---|---|---|---|---|---|---|---|---|---|---|---|---|
| | | | Усього | у тому числі: за джерелами: | | | Усього | у тому числі: за джерелами: | | | | |
| | | | | державний бюджет | бюджет м.Києва | інші джерела | | державний бюджет | бюджет м.Києва | інші джерела | | |
| | адміністрації) | | | | | | | | | | | |
| 22.Забезпечення: миючими засобами малозабезпечених громадян, які не здатні до самообслуговування та перебувають на обліку в міському та/або районних територіальних центрах соціального обслуговування м. Києва; комплектами постільної білизни громадян, які не здатні до самообслуговування, мають V групу рухової активності та перебувають на обліку в міському та/або районних територіальних центрах соціального обслуговування м. Києва | Департамент соціальної політики виконавчого органу Київської міської ради (Київської міської державної адміністрації) | 2022, 2023, 2024 | 3 663,8 | 0,0 | 3 663,8 | 0,0 | 0,0 | 0,0 | 0,0 | 0,0 | Не виконано | 14.06.2023 оголошено про проведення процедури закупівлі, триває процедура тендерної закупівлі. |
| 23.Фінансування організації громадських робіт, до яких залучаються зареєстровані безробітні та/або працівники, які втратили частину заробітної плати | Департамент соціальної політики виконавчого органу Київської міської ради (Київської міської державної адміністрації), Київський міський центр зайнятості, Районні в місті Києві державні адміністрації | 2022, 2023, 2024 | 939,9 | 0,0 | 512,9 | 427,0 | 245,8 | 0,0 | 71,1 | 174,7 | Виконано частково | Кількість залучених 164 особи (за даними КМЦЗ) |

| Найменування заходу | Виконавці заходу | Термін вико-нання (план/ факт) | Обсяги фінансування на 2023 рік, (тис. грн.) | | | | Фактичні обсяги фінансування, за звітний період (тис. грн) | | | | Інформація про виконання заходу | Причини невиконання |
|---|---|---|---|---|---|---|---|---|---|---|---|---|
| | | | Усього | у тому числі: за джерелами: | | | Усього | у тому числі: за джерелами: | | | | |
| | | | | держав-ний бюджет | бюджет м.Києва | інші джерела | | держав-ний бюджет | бюджет м.Києва | інші джерела | | |
| 25.Забезпечувати компенсаційні виплати за пільговий проїзд окремих категорій громадян | Департамент соціальної політики виконавчого органу Київської міської ради (Київської міської державної адміністрації), Департамент транспортної інфраструктури виконавчого органу Київської міської ради (Київської міської державної адміністрації) | 2022, 2023, 2024 | 1 785 984,4 | 0,0 | 1 785 984,4 | 0,0 | 549 551,8 | 0,0 | 549 551,8 | 0,0 | Виконано частково | Кількість громадян, які використали своє право на пільговий проїзд за рахунок програми "Турбота. Назустріч киянам" становить 429,7 тис. осіб. |
| 26. Надання інших пільг окремим категоріям громадян відповідно до законодавства | Департамент соціальної політики виконавчого органу Київської міської ради (Київської міської державної адміністрації), Районні в місті Києві державні адміністрації | 2022, 2023, 2024 | 6 221,4 | 0,0 | 6 221,4 | 0,0 | 1 087,6 | 0,0 | 1 087,6 | 0,0 | Виконано частково | Отримали компенсацюї витрат на бензин - 27 осіб (на суму 362,3 тис. грн). Проведено капітальний ремонт пільговим категоріям громадян 5 особам на суму 642,8 тис.грн; Отримали компенсацію за проїзд (ЧАЕС) |

| Найменування заходу | Виконавці заходу | Термін вико-нання (план/факт) | Обсяги фінансування на 2023 рік, (тис. грн.) | | | | Фактичні обсяги фінансування, за звітний період (тис. грн) | | | | Інформація про виконання заходу | Причини невиконання |
|---|---|---|---|---|---|---|---|---|---|---|---|---|
| | | | Усього | у тому числі: за джерелами: | | | Усього | у тому числі: за джерелами: | | | | |
| | | | | держав-ний бюджет | бюджет м.Києва | інші джерела | | держав-ний бюджет | бюджет м.Києва | інші джерела | | |
| | | | | | | | | | | | | 93 особи на суму 82,5 тис.грн |
| 27. Забезпечення закупівлі додаткових соціальних послуг ( в т. ч. послуги соціальної адаптації дітей та осіб з інвалідністю, тощо) | Департамент соціальної політики виконавчого органу Київської міської ради (Київської міської державної адміністрації) | 2022, 2023, 2024 | 263 845,0 | 0,0 | 263 845,0 | 0,0 | 82 025,7 | 0,0 | 82 025,7 | 0,0 | Виконано частково | Проведено закупівлю 8 соціальних послуг. |
| 28. Забезпечення компенсації за надані пільги з послуг зв'язку окремим категоріям громадян м. Києва | Департамент соціальної політики виконавчого органу Київської міської ради (Київської міської державної адміністрації) | 2022, 2023, 2024 | 17 000,0 | 0,0 | 17 000,0 | 0,0 | 0,0 | 0,0 | 0,0 | 0,0 | Не виконано | Вирішується питання надання доступу до єдиного державного реєстру осіб, які иають право на пільги |
| 29. Забезпечення виплати компенсації за харчування дітей пільгових категорій, які навчаються у комунальних закладах дошкільної освіти та дошкільних підрозділах комунальних закладів загальної середньої освіти, право безоплатного харчування для яких встановлено законами України «Про дошкільну освіту», «Про освіту», «Про | Департамент соціальної політики виконавчого органу Київської міської ради (Київської міської державної адміністрації), Департамент освіти і науки | 2022, 2023, 2024 | 171 426,6 | 0,0 | 171 426,6 | 0,0 | 61 332,9 | 0,0 | 61 332,9 | 0,0 | Виконано частково | Отримали компенсацію 11456 осіб |

| Найменування заходу | Виконавці заходу | Термін виконання (план/факт) | Обсяги фінансування на 2023 рік, (тис. грн.) | | | | Фактичні обсяги фінансування, за звітний період (тис. грн) | | | | Інформація про виконання заходу | Причини невиконання |
|---|---|---|---|---|---|---|---|---|---|---|---|---|
| | | | Усього | у тому числі: за джерелами: | | | Усього | у тому числі: за джерелами: | | | | |
| | | | | державний бюджет | бюджет м.Києва | інші джерела | | державний бюджет | бюджет м.Києва | інші джерела | | |
| забезпечення прав і свобод внутрішньо переміщених осіб», «Про статус ветеранів війни, гарантії їх соціального захисту», Указом Президента України від 17 березня 1998 року № 197/98 «Про деякі заходи щодо державної підтримки сімей з неповнолітніми дітьми працівників органів внутрішніх справ, які загинули під час виконання службових обов'язків», постановою Кабінету Міністрів України від 26 серпня 2002 року № 1243 «Про невідкладні питання діяльності дошкільних та інтернатних навчальних закладів», рішеннями Київської міської ради від 09 жовтня 2014 року № 271/271 «Про надання додаткових пільг та гарантій киянам – учасникам антитерористичної операції та членам їх сімей» (зі змінами та доповненнями), від 03 березня 2016 року № 118/118 «Про надання додаткових пільг та гарантій сім'ям киян – Героїв Небесної Сотні та киянам – постраждалим учасникам Революції Гідності» (зі змінами та доповненнями), від 15.12.2022 № 5892/5933 «Про надання додаткових пільг та гарантій киянам, які | виконавчого органу Київської міської ради (Київської міської державної адміністрації) | | | | | | | | | | | | |

| Найменування заходу | Виконавці заходу | Термін виконання (план/факт) | Обсяги фінансування на 2023 рік, (тис. грн.) | | | | Фактичні обсяги фінансування, за звітний період (тис. грн) | | | | Інформація про виконання заходу | Причини невиконання |
|---|---|---|---|---|---|---|---|---|---|---|---|---|
| | | | Усього | у тому числі: за джерелами: | | | Усього | у тому числі: за джерелами: | | | | |
| | | | | державний бюджет | бюджет м.Києва | інші джерела | | державний бюджет | бюджет м.Києва | інші джерела | | |
| приймали (приймають) участь у заходах, необхідних для забезпечення оборони України, захисту безпеки населення та інтересів держави у зв'язку з військовою агресією Російської Федерації проти України, членам їх сімей, членам загиблих (померлих) Захисників і Захисниць України, у порядку, встановленому виконавчим органом Київської міської ради (Київської міської державної адміністрації). | | | | | | | | | | | | |
| 30. Додаткове грошове забезпечення за утримання дитини в сім'ї патронатного вихователя у місті Києві | Департамент соціальної політики виконавчого органу Київської міської ради (Київської міської державної адміністрації) | 2022, 2023, 2024 | 487,7 | 0,0 | 487,7 | 0,0 | 210,1 | 0,0 | 210,1 | 0,0 | Виконано частково | одержувачів допомоги - 3 сім'ї |
| 31. Забезпечення надання одноразової матеріальної допомоги багатодітним сім"ям м. Києва, які виховують троє і більше | Департамент соціальної політики виконавчого органу | 2023, 2024 | 148 732,5 | 0,0 | 148 732,5 | 0,0 | 49 145,3 | 0,0 | 49 145,3 | 0,0 | Виконано частково | одержувачів допомоги -8258 сімей |

| Найменування заходу | Виконавці заходу | Термін виконання (план/факт) | Обсяги фінансування на 2023 рік, (тис. грн.) | | | | Фактичні обсяги фінансування, за звітний період (тис. грн) | | | | Інформація про виконання заходу | Причини невиконання |
|---|---|---|---|---|---|---|---|---|---|---|---|---|
| | | | Усього | у тому числі: за джерелами: | | | Усього | у тому числі: за джерелами: | | | | |
| | | | | державний бюджет | бюджет м.Києва | інші джерела | | державний бюджет | бюджет м.Києва | інші джерела | | |
| дітей | Київської міської ради (Київської міської державної адміністрації) | | | | | | | | | | | |
| 32.Забезпечення надання часткової компенсації за придбаний автомобіль киянам особам з інвалідністю 1 та 2 групи, які внаслідок поранення та/ або каліцтва одержаного під час участі у заходах, необхідних для забезпечення оборони України, захисту безпеки населення та інтересів держави у зв"язку з військовою агресією російської федерації проти України, отримали ушкодження, що призвели до необоротної втрати верхніх та/або нижніх кінчівок (їх частин) | Департамент соціальної політики виконавчого органу Київської міської ради (Київської міської державної адміністрації) | 2023 | 9 320,4 | 0,0 | 9 320,4 | 0,0 | 0,0 | 0,0 | 0,0 | 0,0 | Не виконано | Звернення не надходили |
| ВСЬОГО ЗА ЗАВДАННЯМ: | | | 4 674 901,4 | 0,0 | 4 674 474,4 | 427,0 | 1 658 795,9 | 0,0 | 1 658 621,2 | 174,7 | | |

Завдання: 2. Підвищення забезпеченості соціальною інфраструктурою

| Найменування заходу | Виконавці заходу | Термін виконання (план/факт) | Обсяги фінансування на 2023 рік, (тис. грн.) | | | | Фактичні обсяги фінансування, за звітний період (тис. грн) | | | | Інформація про виконання заходу | Причини невиконання |
|---|---|---|---|---|---|---|---|---|---|---|---|---|
| | | | Усього | у тому числі: за джерелами: | | | Усього | у тому числі: за джерелами: | | | | |
| | | | | державний бюджет | бюджет м.Києва | інші джерела | | державний бюджет | бюджет м.Києва | інші джерела | | |
| | | | | | | | | | | | | |
| 1. Створення мережі закладів з надання соціальних і реабілітаційних послуг для осіб з інвалідністю та спеціалізованого закладу психоневрологічного профілю для осіб з інвалідністю | Департамент соціальної політики виконавчого органу Київської міської ради (Київської міської державної адміністрації), Районні в місті Києві державні адміністрації | 2022, 2023 | 117 000,0 | 0,0 | 117 000,0 | 0,0 | 18 842,0 | 0,0 | 18 842,0 | 0,0 | Виконано частково | Кількість об'єктів - 2 |
| ВСЬОГО ЗА ЗАВДАННЯМ: | | | 117 000,0 | 0,0 | 117 000,0 | 0,0 | 18 842,0 | 0,0 | 18 842,0 | 0,0 | | |
| **РАЗОМ ЗА ПРОГРАМОЮ** | | | **4 791 901,4** | **0,0** | **4 791 474,4** | **427,0** | **1 677 637,9** | **0,0** | **1 677 463,2** | **174,7** | | |

3. Аналіз виконання за видатками в цілому

тис.грн

| Заплановані бюджетні асигнування на 2023 рік з урахуванням змін | | | Проведені видатки за звітний період | | | Відхилення | | |
|---|---|---|---|---|---|---|---|---|
| усього | загальний фонд | спеціальний фонд | усього | загальний фонд | спеціальний фонд | усього | загальний фонд | спеціальний фонд |
| 4 295 686,6 | 4 066 216,1 | 229 470,5 | 1 677 463,2 | 1 647 851,3 | 29 611,9 | 2 618 223,4 | 2 418 364,8 | 199 858,6 |

Директор Департаменту Руслан СВІТЛИЙ

Юрій Рудий
Інна Козаченко 497 03 37

**Пояснювальна записка**
**до звіту про хід виконання**
**Міська цільова програма "Турбота. Назустріч киянам" на 2022 - 2024 роки**

*назва міської цільової програми*

**за 2023, 1 півріччя**

**1. Узагальнені результати виконання завдань та заходів програми:**

| Кількість заходів програми, од. | | | Відсоток виконаних заходів, % |
|---|---|---|---|
| Всього | Виконаних | Невиконаних | |
| 31 | 0 | 31 | 0,00 |

1.2. Перелік найбільш вагомих невиконаних заходів

15. Надання адресної матеріальної допомоги студентам з інвалідністю, сиротам, позбавленим батьківського піклування, із сімей Героїв Небесної Сотні та з малозабезпечених сімей на часткову оплату навчання у вищих навчальних закладах за їх вибором

Причини невиконання: Звернення не надходили

17. Забезпечення оздоровленням у супроводі одного з батьків або іншого законного представника:
дітей киян - учасників антитерористичної операції;
дітей киян-Захисників і киянок-Захисниць України віком до 14 років;
дітей киян - військовослужбовців військових частин №№ 2260, 2269, 3027, 3030, 3066, 3078, 1465, 1498, 2428, А0222, А0525, А1799, А1937, А2299, А0351, А2167, які дислокуються на території міста Києва, віком до 14 років; дітей учасників антитерористичної операції, загиблих (померлих) внаслідок поранення, контузії чи каліцтва, одержаних під час участі у антитерористичній операції віком до 18 років; дітей загиблих (померлих) киян-Захисників і киянок-Захисниць України віком до 18 років;
дітей киян - учасників антитерористичної операції, які перебувають у полоні або зникли безвісти, віком до 18 років;дітей киян - постраждалих учасників Революції Гідності віком до 14 років; дітей киян - Героїв Небесної Сотні віком до 18 років.

Причини невиконання: оздоровлено 173 особи, Оплату буде здійснено після надання санаторно-курортними закладами актів про надання послуг.

19. Забезпечення оздоровлення з курсом реабілітації у супроводі одного із батьків або законного представника дітей з інвалідністю, інвалідність яких пов'язана із захворюванням нервової системи, що супроводжується руховими порушеннями.

Причини невиконання: Оздоровлення не проводилось ву зв'язку із введенням воєнного стану та тимчасовою окупацією деяких південних регіонів України

22.Забезпечення: миючими засобами малозабезпечених громадян, які не здатні до самообслуговування та перебувають на обліку в міському та/або районних територіальних центрах соціального обслуговування м. Києва; комплектами постільної білизни громадян, які не здатні до самообслуговування, мають V групу рухової активності та перебувають на обліку в міському та/або районних територіальних центрах соціального обслуговування м. Києва

Причини невиконання: 14.06.2023 оголошено про проведення процедури закупівлі, триває процедура тендерної закупівлі.

32.Забезпечення надання часткової компенсації за придбаний автомобіль киянам особам з інвалідністю 1 та 2 групи, які внаслідок поранення та/ або каліцтва одержаного під час участі у заходах, необхідних для забезпечення оборони України, захисту безпеки населення та інтересів держави у зв"язку з військовою агресією російської федерації проти України, отримали ушкодження, що призвели до необоротної втрати верхніх та/або нижніх кінчівок (їх частин)

Причини невиконання: Звернення не надходили

## 2. Оцінка ефективності виконання програми

| Результативні показники | | | | Індикатори програми | | | |
|---|---|---|---|---|---|---|---|
| Кількість результативних показників, од. | | | Відсоток виконаних, % | Кількість індикаторів програми, од. | | | Відсоток досягнутих, % |
| Всього | Виконано | Невиконано | | Всього | Досягнуто | Недосягнуто | |
| 176 | 0 | 176 | 0 | 2 | 0 | 2 | 0 |

Плановий ресурс Програми на 2023 рік складає 4 791 901,4 тис. гривень. Рішенням Київської міської ради від 08.12.2022 №5828/5869 «Про бюджет міста Києва на 2023 рік» (зі змінами) затверджені асигнування на виконання Програми в сумі 4 295 686,6 тис. грн. Профінансовано за 1 півріччя 2023 року 1 677 637,9 тис. гривень.

За 1 півріччя 2023 року надана адресна матеріальна допомога з нагоди відзначення державних свят та визначних дат, киянам які опинилися в складних життєвих обставинах та іншим окремим категоріям соціально незахищених верств населення на загальну суму 437 702,7 тис гривень.

У звітному періоді складним протезуванням забезпечено 69 осіб, протезами молочних залоз 2785 осіб, ортопедичним взуттям забезпечено 835 осіб. Загальні видатки становили 21 996,2 тис. гривень.

В звітному періоді виплачена матеріальна допомога 19 киянам-уповноваженим членам сімей загиблих киян-учасників АТО за належні для одержання або одержані ними земельні ділянки на суму 20 154,8 тис. гривень.

Профінансовано компенсацію витрат за харчування дітей пільгових категорій закладів дошкільної освіти в сумі 61 332,9 тис гривень, допомогу отримали 11456 осіб.

Надана щомісячна адресна матеріальна допомога дітям-сиротам та окремим категоріям осіб з інвалідністю на загальну суму 351893,6 тис. гривень, допомогу отримали 30210 осіб.

Забезпечено надання одноразової матеріальної допомоги багатодітним сім"ям м. Києва, які виховують троє і більше дітей на загальну суму 49 145,3 тис. гривень, допомогу отримали 8258 сім'ї.

Забезпечено належне функціонування установ, закладів соціального захисту, створеними за рішеннями місцевих органів влади у розмірі 68 855,6 тис. гривень.

Оздоровлено 184 особи пільгових категорій громадян на суму 2 991,8 тис. гривень.

В звітному періоді 164 особи з числа безробітних та інших категорій осіб залучена до участі в оплачуваних громадських роботах, видатки становили 71,1 тис. грн.. (крім того, 174,7 тис грн за рахунок Фонду соціального страхування).

Малозабезпечені одинокі громадяни та інші верстви населення м. Києва забезпечені безкоштовним харчуванням, продуктовими наборами, на суму 11 812,1 тис. гривень.

В звітному періоді профінансовано компенсацію витрат за пільговий проїзд окремих категорій громадян в сумі 549551,8 тис. гривень.

На забезпечення виконання заходу щодо надання інших пільг окремим категоріям громадян відповідно до законодавства видатки становили 1087,6 тис. гривень.

Проведено закупівлю додаткових соціальних послуг на суму 82 025,7 тис. грн (закуплено 8 видів послуг).

В звітному періоді проводилась реконструкція приміщень для створення Центру комплексної реабілітації для осіб з інвалідністю Деснянського району та Центру комплексної реабілітації для осіб з інвалідністю Подільського району, видатки становили 18 842,0 тис. гривень.

## 3. Обґрунтування причин невиконання (низького виконання) програми в цілому

У зв'язку зі збройною агресією російської федерації на території України та в умовах дії воєнного стану одним з пріоритетних напрямів є соціальний захист найменш захищених верств населення міста Києва. Заходи міської цільової програми «Турбота. Назустріч киянам» спрямовані на посилення адресної матеріальної підтримки малозабезпечених верств населення та надання соціальних послуг малозабезпеченим громадянам. Вважаємо за доцільне продовжити її дію та здійснювати відповідне фінансування.

Директор Департаменту Руслан СВІТЛИЙ

Юрій Рудий
Інна Козаченко 497 03 37

3.3

**УКРАЇНА**

ВИКОНАВЧИЙ ОРГАН КИЇВСЬКОЇ МІСЬКОЇ РАДИ
(КИЇВСЬКА МІСЬКА ДЕРЖАВНА АДМІНІСТРАЦІЯ)

**ДЕПАРТАМЕНТ СОЦІАЛЬНОЇ ПОЛІТИКИ**

*проспект Любомира Гузара, 7, Київ, 03165, тел. (044) 404 00 78*
*Контактний центр міста Києва (044) 15 51 E-mail: social@kyivcity.gov.ua Код ЄДРПОУ 37441694*

Київська міська рада

Департамент економіки та інвестицій виконавчого органу Київської міської ради (Київської міської державної адміністрації)

Департамент фінансів виконавчого органу Київської міської ради (Київської міської державної адміністрації)

На виконання п. 3.2. рішення Київської міської ради від 07.10.2021 № 2725/2766 «Про затвердження міської цільової програми «Соціальне партнерство» на 2022 - 2024 роки» Департамент соціальної політики виконавчого органу Київської міської ради (Київської міської державної адміністрації) надає звіт за І півріччя 2023 року з пояснювальною запискою про виконання міської цільової програми «Соціальне партнерство» на 2022 - 2024 роки (додається).

Додатки:

1. Інформація про виконання програми за 2023 рік, І півріччя на 3 арк. в 1 прим.
2. Пояснювальна записка до звіту про хід виконання міської цільової програми «Соціальне партнерство» на 2022-2024 роки за 2023 рік, І півріччя на 2 арк. в 1 прим.

Виконувач обов'язків
директора Департаменту Любов РІЯКО

ДОКУМЕНТ ІТС ЄІПК СЕД АСКОД ( **ПІДПИСАНО КВАЛІФІКОВАНИМ ЕЛЕКТРОННИМ ПІДПИСОМ** )

Сертифікат 3FAA9288358EC0030400000038692C00B516BE00
Підписувач Ріяко Любов Миколаївна
Дійсний з 20.07.2023 по 20.07.2025

Департамент соціальної політики

051-11453 від 20.07.2023

Тетяна Вдовиченко
Марія Галета 279 10 09

ДОКУМЕНТ ІТС ЄІПК СЕД АСКОД ( **ПІДПИСАНО КВАЛІФІКОВАНИМ ЕЛЕКТРОННИМ ПІДПИСОМ** )

Сертифікат 3FAA9288358EC0030400000038692C00B516BE00
Підписувач Ріяко Любов Миколаївна
Дійсний з 20.07.2023 по 20.07.2025

Департамент соціальної політики

051-11453 від 20.07.2023

# Інформація про виконання програми
# за 2023, 1 півріччя

1. Міська цільова програма "Соціальне партнерство" на 2022-2024 роки Про затвердження міської цільової програми "Соціальне партнерство" на 2022 - 2024 роки від 2021-10-07 № 2725/2766

*(найменування програми, дата і номер рішення Київської міської ради про її затвердження)*

2. Департамент соціальної політики виконавчого органу Київської міської ради (Київської міської державної адміністрації)

*найменування відповідального виконавця програми*

| Найменування заходу | Виконавці заходу | Термін виконання (план/факт) | Обсяги фінансування на 2023 рік, (тис. грн.) | | | | Фактичні обсяги фінансування, за звітний період (тис. грн) | | | | Інформація про виконання заходу | Причини невиконання |
|---|---|---|---|---|---|---|---|---|---|---|---|---|
| | | | Усього | у тому числі: за джерелами: | | | Усього | у тому числі: за джерелами: | | | | |
| | | | | державний бюджет | бюджет м.Києва | інші джерела | | державний бюджет | бюджет м.Києва | інші джерела | | |
| Завдання: Посилення співпраці з приватним сектором, неприбутковими та неурядовими організаціями | | | | | | | | | | | | |
| 1.1 Сприяння реалізації проєктів соціального спрямування, розроблених громадськими об'єднаннями осіб з інвалідністю та ветеранів війни, визначених за результатами конкурсного відбору, шляхом надання їм фінансової підтримки | Департамент соціальної політики виконавчого органу Київської міської ради (Київської міської державної адміністрації), Районні в місті Києві державні адміністрації | 2022, 2023, 2024 | 20 765,2 | 0,0 | 20 765,2 | 0,0 | 0,0 | 0,0 | 0,0 | 0,0 | Не виконано | Бюджетом міста Києва на 2023 рік не передбачено видатків по КПКВК 3192 «Надання фінансової підтримки громадським організаціям ветеранів і осіб з інвалідністю, діяльність яких має соціальну спрямованість» |
| 1.2 Сприяння реалізації проєктів соціального спрямування направлених на забезпечення рівних прав та можливостей жінок і чоловіків та надання соціальних послуг окремим верствам населення міста Києва, розроблених громадським об'єднаннями, визначених за результатами | Департамент соціальної політики виконавчого органу Київської міської ради (Київської міської державної адміністрації), | 2022, 2023, 2024 | 6 981,4 | 0,0 | 6 981,4 | 0,0 | 0,0 | 0,0 | 0,0 | 0,0 | Не виконано | Бюджетом міста Києва на 2023 рік не передбачено видатків на фінансування громадських об'єднань по КПКВК 3242 «Інші заходи у сфері |

| Найменування заходу | Виконавці заходу | Термін виконання (план/факт) | Обсяги фінансування на 2023 рік, (тис. грн.) | | | | Фактичні обсяги фінансування, за звітний період (тис. грн) | | | | Інформація про виконання заходу | Причини невиконання |
|---|---|---|---|---|---|---|---|---|---|---|---|---|
| | | | Усього | у тому числі: за джерелами: | | | Усього | у тому числі: за джерелами: | | | | |
| | | | | державний бюджет | бюджет м.Києва | інші джерела | | державний бюджет | бюджет м.Києва | інші джерела | | |
| конкурсного відбору, шляхом надання їм фінансової підтримки | Районні в місті Києві державні адміністрації | | | | | | | | | | | соціального захисту і соціального забезпечення» |
| ВСЬОГО ЗА ЗАВДАННЯМ: | | | 27 746,6 | 0,0 | 27 746,6 | 0,0 | 0,0 | 0,0 | 0,0 | 0,0 | | |
| Завдання: 2.Формування громадської думки та розповсюдження соціальної інформації шляхом проведення загальноміських заходів | | | | | | | | | | | | |
| 2.1. Відзначення святкових, пам'ятних та історичних дат, пов'язаних з вшануванням та увічненням пам'яті ветеранів війни, жертв нацистських переслідувань, захистом незалежності, суверенітету та територіальної цілісності України, вшанування пам'яті загиблих захисників України | Департамент соціальної політики виконавчого органу Київської міської ради (Київської міської державної адміністрації), Районні в місті Києві державні адміністрації | 2022, 2023, 2024 | 6 578,0 | 0,0 | 6 578,0 | 0,0 | 972,7 | 0,0 | 972,7 | 0,0 | Виконано | Виконано |
| ВСЬОГО ЗА ЗАВДАННЯМ: | | | 6 578,0 | 0,0 | 6 578,0 | 0,0 | 972,7 | 0,0 | 972,7 | 0,0 | | |
| **РАЗОМ ЗА ПРОГРАМОЮ** | | | **34 324,6** | **0,0** | **34 324,6** | **0,0** | **972,7** | **0,0** | **972,7** | **0,0** | | |

| Найменування заходу | Виконавці заходу | Термін виконання (план/факт) | Обсяги фінансування на 2023 рік, (тис. грн.) | | | | Фактичні обсяги фінансування, за звітний період (тис. грн) | | | | Інформація про виконання заходу | Причини невиконання |
|---|---|---|---|---|---|---|---|---|---|---|---|---|
| | | | Усього | у тому числі: за джерелами: | | | Усього | у тому числі: за джерелами: | | | | |
| | | | | державний бюджет | бюджет м.Києва | інші джерела | | державний бюджет | бюджет м.Києва | інші джерела | | |

3. Аналіз виконання за видатками в цілому

тис.грн

| Заплановані бюджетні асигнування на 2023 рік з урахуванням змін | | | Проведені видатки за звітний період | | | Відхилення | | |
|---|---|---|---|---|---|---|---|---|
| усього | загальний фонд | спеціальний фонд | усього | загальний фонд | спеціальний фонд | усього | загальний фонд | спеціальний фонд |
| 5 386,8 | 5 386,8 | | 972,7 | 972,7 | | 4 414,1 | 4 414,1 | |

Відповідальний виконавець

Виконувач обов'язків директора
Департаменту соціальної політики

(посада)

(підпис)

Любов РІЯКО

(власне ім'я та прізвище)

**Пояснювальна записка**
**до звіту про хід виконання**
**Міська цільова програма "Соціальне партнерство" на 2022-2024 роки**

*назва міської цільової програми*

**за 2023, 1 півріччя**

**1. Узагальнені результати виконання завдань та заходів програми:**

| Кількість заходів програми, од. | | | Відсоток виконаних заходів, % |
|---|---|---|---|
| Всього | Виконаних | Невиконаних | |
| 3 | 1 | 2 | 33,33 |

1.1. Перелік найбільш вагомих виконаних заходів

2.1. Відзначення святкових, пам'ятних та історичних дат, пов'язаних з вшануванням та увічненням пам'яті ветеранів війни, жертв нацистських переслідувань, захистом незалежності, суверенітету та територіальної цілісності України, вшанування пам'яті загиблих захисників України

1.2. Перелік найбільш вагомих невиконаних заходів

1.1 Сприяння реалізації проєктів соціального спрямування, розроблених громадськими об'єднаннями осіб з інвалідністю та ветеранів війни, визначених за результатами конкурсного відбору, шляхом надання їм фінансової підтримки

Причини невиконання: Бюджетом міста Києва на 2023 рік не передбачено видатків по КПКВК 3192 «Надання фінансової підтримки громадським організаціям ветеранів і осіб з інвалідністю, діяльність яких має соціальну спрямованість»

1.2 Сприяння реалізації проєктів соціального спрямування направлених на забезпечення рівних прав та можливостей жінок і чоловіків та надання соціальних послуг окремим верствам населення міста Києва, розроблених громадським об'єднаннями, визначених за результатами конкурсного відбору, шляхом надання їм фінансової підтримки

Причини невиконання: Бюджетом міста Києва на 2023 рік не передбачено видатків на фінансування громадських об'єднань по КПКВК 3242 «Інші заходи у сфері соціального захисту і соціального забезпечення»

## 2. Оцінка ефективності виконання програми

| Результативні показники | | | | Індикатори програми | | | |
|---|---|---|---|---|---|---|---|
| Кількість результативних показників, од. | | | Відсоток виконаних, % | Кількість індикаторів програми, од. | | | Відсоток досягнутих, % |
| Всього | Виконано | Невиконано | | Всього | Досягнуто | Недосягнуто | |
| 25 | 0 | 25 | 0 | 3 | 0 | 3 | 0 |

1. Сприяння реалізації проєктів соціального спрямування, розроблених громадськими об'єднаннями осіб з інвалідністю та ветеранів війни, визначених за результатами конкурсного відбору, шляхом надання їм фінансової підтримки.
Планові обсяги фінансування громадських об'єднань ветеранів та осіб з інвалідністю складають 20765,2 тис. грн. Протягом І півріччя 2023 року фінансова підтримка громадським об'єднанням осіб з інвалідністю та ветеранам не надавалась.

2. Сприяння реалізації проєктів соціального спрямування направлених на забезпечення рівних прав та можливостей жінок і чоловіків та надання соціальних послуг окремим верствам населення міста Києва, розроблених громадським об'єднаннями, визначених за результатами конкурсного відбору, шляхом надання їм фінансової підтримки виконання (реалізацію) розроблених ними проєктів, спрямованих на забезпечення рівних прав та можливостей жінок і чоловіків .
Планові обсяги фінансування громадських об'єднань складають 6 981,14 тис. грн. Фінансування громадських об'єднань з питань гендерної рівності та іншим не проводилось.

2. Формування громадської думки та розповсюдження соціальної інформації шляхом проведення загальноміських заходів

1. Відзначення святкових, пам'ятних та історичних дат, пов'язаних з вшануванням та увічненням пам'яті ветеранів війни, жертв нацистських переслідувань, захистом незалежності, суверенітету та територіальної цілісності України, вшанування пам'яті загиблих захисників України
На проведення міських заходів до державних свят та визначних дат у 2023 році заплановані обсяги 6578,0 тис. грн., фактичні обсяги за І півріччя 2023 року склали 972,7 тис.грн. Проведено 34 заходів до 7 визначних дат, а саме: День вшанування учасників бойових дій на території інших держав; День Героїв Небесної Сотні, День українського добровольця; Міжнародний день визволення в'язнів фашистських таборів; 37-а річниця Чорнобильської катастрофи; День пам'яті та примирення; День скорботи і вшанування пам'яті жертв війни в Україні. Кількість осіб, охоплених заходами складає 6215 осіб. Середні видатки на проведення одного заходу складають 28,61 тис. грн.

## 3. Обґрунтування причин невиконання (низького виконання) програми в цілому

Бюджетом міста Києва на 2023 рік не передбачено видатків по КПКВК 3192 «Надання фінансової підтримки громадським організаціям ветеранів і осіб з інвалідністю, діяльність яких має соціальну спрямованість» та по КПКВК 3242 «Інші заходи у сфері соціального захисту і соціального забезпечення» на фінансування громадських об'єднань

Відповідальний виконавець:

Виконувач обов'язків директора
Департаменту соціальної
політики

| _____ | _____ | _Любов РІЯКО_ |
|---|---|---|
| (посада) | (підпис) | (ініціали і прізвище) |

**Пояснювальна записка**
**до звіту про хід виконання**
**Міська цільова програма "Соціальне партнерство" на 2022-2024 роки**

*назва міської цільової програми*

**за 2023, 1 півріччя**

**1. Узагальнені результати виконання завдань та заходів програми:**

| Кількість заходів програми, од. | | | Відсоток виконаних заходів, % |
|---|---|---|---|
| Всього | Виконаних | Невиконаних | |
| 3 | 1 | 2 | 33,33 |

1.1. Перелік найбільш вагомих виконаних заходів

2.1. Відзначення святкових, пам'ятних та історичних дат, пов'язаних з вшануванням та увічненням пам'яті ветеранів війни, жертв нацистських переслідувань, захистом незалежності, суверенітету та територіальної цілісності України, вшанування пам'яті загиблих захисників України

1.2. Перелік найбільш вагомих невиконаних заходів

1.1 Сприяння реалізації проєктів соціального спрямування, розроблених громадськими об'єднаннями осіб з інвалідністю та ветеранів війни, визначених за результатами конкурсного відбору, шляхом надання їм фінансової підтримки

Причини невиконання: Бюджетом міста Києва на 2023 рік не передбачено видатків по КПКВК 3192 «Надання фінансової підтримки громадським організаціям ветеранів і осіб з інвалідністю, діяльність яких має соціальну спрямованість»

1.2 Сприяння реалізації проєктів соціального спрямування направлених на забезпечення рівних прав та можливостей жінок і чоловіків та надання соціальних послуг окремим верствам населення міста Києва, розроблених громадським об'єднаннями, визначених за результатами конкурсного відбору, шляхом надання їм фінансової підтримки

Причини невиконання: Бюджетом міста Києва на 2023 рік не передбачено видатків на фінансування громадських об'єднань по КПКВК 3242 «Інші заходи у сфері соціального захисту і соціального забезпечення»

## 2. Оцінка ефективності виконання програми

| Результативні показники | | | | Індикатори програми | | | |
|---|---|---|---|---|---|---|---|
| Кількість результативних показників, од. | | | Відсоток виконаних, % | Кількість індикаторів програми, од. | | | Відсоток досягнутих, % |
| Всього | Виконано | Невиконано | | Всього | Досягнуто | Недосягнуто | |
| 25 | 0 | 25 | 0 | 3 | 0 | 3 | 0 |

1. Сприяння реалізації проєктів соціального спрямування, розроблених громадськими об'єднаннями осіб з інвалідністю та ветеранів війни, визначених за результатами конкурсного відбору, шляхом надання їм фінансової підтримки.
Планові обсяги фінансування громадських об'єднань ветеранів та осіб з інвалідністю складають 20765,2 тис. грн. Протягом І півріччя 2023 року фінансова підтримка громадським об'єднанням осіб з інвалідністю та ветеранам не надавалась.

2. Сприяння реалізації проєктів соціального спрямування направлених на забезпечення рівних прав та можливостей жінок і чоловіків та надання соціальних послуг окремим верствам населення міста Києва, розроблених громадським об'єднаннями, визначених за результатами конкурсного відбору, шляхом надання їм фінансової підтримки виконання (реалізацію) розроблених ними проєктів, спрямованих на забезпечення рівних прав та можливостей жінок і чоловіків .
Планові обсяги фінансування громадських об'єднань складають 6 981,14 тис. грн. Фінансування громадських об'єднань з питань гендерної рівності та іншим не проводилось.

2. Формування громадської думки та розповсюдження соціальної інформації шляхом проведення загальноміських заходів

1. Відзначення святкових, пам'ятних та історичних дат, пов'язаних з вшануванням та увічненням пам'яті ветеранів війни, жертв нацистських переслідувань, захистом незалежності, суверенітету та територіальної цілісності України, вшанування пам'яті загиблих захисників України
На проведення міських заходів до державних свят та визначних дат у 2023 році заплановані обсяги 6578,0 тис. грн., фактичні обсяги за І півріччя 2023 року склали 972,7 тис.грн. Проведено 34 заходів до 7 визначних дат, а саме: День вшанування учасників бойових дій на території інших держав; День Героїв Небесної Сотні, День українського добровольця; Міжнародний день визволення в'язнів фашистських таборів; 37-а річниця Чорнобильської катастрофи; День пам'яті та примирення; День скорботи і вшанування пам'яті жертв війни в Україні. Кількість осіб, охоплених заходами складає 6215 осіб. Середні видатки на проведення одного заходу складають 28,61 тис. грн.

## 3. Обґрунтування причин невиконання (низького виконання) програми в цілому

Бюджетом міста Києва на 2023 рік не передбачено видатків по КПКВК 3192 «Надання фінансової підтримки громадським організаціям ветеранів і осіб з інвалідністю, діяльність яких має соціальну спрямованість» та по КПКВК 3242 «Інші заходи у сфері соціального захисту і соціального забезпечення» на фінансування громадських об'єднань

Відповідальний виконавець:

Виконувач обов'язків директора
Департаменту соціальної
політики

| _____ | _____ | _Любов РІЯКО_ |
|---|---|---|
| (посада) | (підпис) | (ініціали і прізвище) |

3.4.

**УКРАЇНА**

ВИКОНАВЧИЙ ОРГАН КИЇВСЬКОЇ МІСЬКОЇ РАДИ
(КИЇВСЬКА МІСЬКА ДЕРЖАВНА АДМІНІСТРАЦІЯ)

**ДЕПАРТАМЕНТ СОЦІАЛЬНОЇ ПОЛІТИКИ**

*проспект Любомира Гузара, 7, Київ, 03165, тел. (044) 404 00 78*
*Контактний центр міста Києва (044) 15 51 E-mail: social@kyivcity.gov.ua Код ЄДРПОУ 37441694*

Київська міська рада

Департамент економіки та інвестицій виконавчого органу Київської міської ради (Київської міської державної адміністрації)

Департамент фінансів виконавчого органу Київської міської ради (Київської міської державної адміністрації)

На виконання п. 3.2. рішення Київської міської ради від 17.02.2022 № 43475/4388 «Про затвердження міської цільової програми «Київ – місто рівних можливостей» на 2022–2024 роки» (далі – Програма) Департамент соціальної політики виконавчого органу Київської міської ради (Київської міської державної адміністрації) надає звіт про виконання Програми у І півріччі 2023 року, що додається.

Додаток: на 13 арк. в 1 прим.

Виконувач обов'зків директора Любов РІЯКО

Тетяна Підгорна 2309495

ДОКУМЕНТ ІТС ЄІПК СЕД АСКОД ( **ПІДПИСАНО КВАЛІФІКОВАНИМ ЕЛЕКТРОННИМ ПІДПИСОМ** )

Сертифікат 58E2D9E7F900307B0400000038692C00F8CF9800
Підписувач Ріяко Любов Миколаївна
Дійсний з 30.08.2021 по 30.08.2023

Департамент соціальної політики

051-11121 від 17.07.2023

# Інформація про виконання програми
# за 2023, 1 півріччя

1. Міська цільова програма «Київ – місто рівних можливостей» на 2022–2024 Про затвердження міської цільової програми «Київ – місто рівних можливостей» на 2022–2024 роки від 2022-02-17 № 4347/4388

*(найменування програми, дата і номер рішення Київської міської ради про її затвердження)*

2. Департамент соціальної політики виконавчого органу Київської міської ради (Київської міської державної адміністрації)

*найменування відповідального виконавця програми*

| Найменування заходу | Виконавці заходу | Термін виконання (план/факт) | Обсяги фінансування на 2023 рік, (тис. грн.) | | | | Фактичні обсяги фінансування, за звітний період (тис. грн) | | | | Інформація про виконання заходу | Причини невиконання |
|---|---|---|---|---|---|---|---|---|---|---|---|---|
| | | | Усього | у тому числі: за джерелами: | | | Усього | у тому числі: за джерелами: | | | | |
| | | | | державний бюджет | бюджет м.Києва | інші джерела | | державний бюджет | бюджет м.Києва | інші джерела | | |
| Завдання: 1. Забезпечення інституційної спроможності виконавчого органу Київської міської ради (Київської міської державної адміністрації) та районних в місті Києві державних адміністрацій | | | | | | | | | | | | |
| 1.2. Забезпечення інформування голів та членів/кинь конкурсних комісій з проведення конкурсу на зайняття вакантних посад державної служби категорії «Б» та «В» і конкурсних комісій з проведення конкурсу на заміщення вакантних посад керівників/ць суб'єктів господарювання комунального сектора економіки в місті Києві щодо необхідності дотримання законодавства у сфері ґендерної рівності | Департамент соціальної політики виконавчого органу Київської міської ради (Київської міської державної адміністрації) | 2022, 2023, 2024 | 0,0 | 0,0 | 0,0 | 0,0 | 0,0 | 0,0 | 0,0 | 0,0 | Виконано частково | Виконання заплановано протягом року |

ДОКУМЕНТ ІТС ЄІПК СЕД АСКОД ( **ПІДПИСАНО КВАЛІФІКОВАНИМ ЕЛЕКТРОННИМ ПІДПИСОМ** )

Сертифікат 58E2D9E7F900307B0400000038692C00F8CF9800
Підписувач Ріяко Любов Миколаївна
Дійсний з 30.08.2021 по 30.08.2023

Департамент соціальної політики

051-11121 від 17.07.2023

| | | | | | | | | | | | | |
|---|---|---|---|---|---|---|---|---|---|---|---|---|
| 1.3.Впровадження стандартів ґендерно чутливої поведінки щодо використання ґендерно чутливого та недискримінаційного мовлення для працівників/ць виконавчого органу Київської міської ради (Київської міської державної адміністрації) та | Департамент соціальної політики виконавчого органу Київської міської ради (Київської міської державної | 2022, 2023, 2024 | 0,0 | 0,0 | 0,0 | 0,0 | 0,0 | 0,0 | 0,0 | 0,0 | Виконано частково | Розроблено проєкт рекомендацій |

ДОКУМЕНТ ІТС ЄІПК СЕД АСКОД ( **ПІДПИСАНО КВАЛІФІКОВАНИМ ЕЛЕКТРОННИМ ПІДПИСОМ** )

Сертифікат 58E2D9E7F900307B0400000038692C00F8CF9800
Підписувач Ріяко Любов Миколаївна
Дійсний з 30.08.2021 по 30.08.2023

Департамент соціальної політики

051-11121 від 17.07.2023

| Найменування заходу | Виконавці заходу | Термін виконання (план/факт) | Обсяги фінансування на 2023 рік, (тис. грн.) | | | | Фактичні обсяги фінансування, за звітний період (тис. грн) | | | | Інформація про виконання заходу | Причини невиконання |
|---|---|---|---|---|---|---|---|---|---|---|---|---|
| | | | Усього | у тому числі: за джерелами: | | | Усього | у тому числі: за джерелами: | | | | |
| | | | | державний бюджет | бюджет м.Києва | інші джерела | | державний бюджет | бюджет м.Києва | інші джерела | | |
| установ, організацій територіальної громади міста Києва шляхом розроблення та поширення рекомендацій з ґендерно чутливої поведінки та недискримінаційних практик | адміністрації) | | | | | | | | | | | |
| 1.4. Збір, узагальнення та аналіз кадрового складу структурних підрозділів виконавчого органу Київської міської ради (Київської міської державної адміністрації) та органів місцевого самоврядування за ґендерно дезагрегованими показниками та підготовка відповідних рекомендацій | Департамент соціальної політики виконавчого органу Київської міської ради (Київської міської державної адміністрації) | 2022, 2023, 2024 | 0,0 | 0,0 | 0,0 | 0,0 | 0,0 | 0,0 | 0,0 | 0,0 | Виконано частково | Визначено перелік індикаторів, в розрізі гендерної дезагрегації (стать, вікові групи, соціальні характеристики тощо). |

ДОКУМЕНТ ІТС ЄІПК СЕД АСКОД ( **ПІДПИСАНО КВАЛІФІКОВАНИМ ЕЛЕКТРОННИМ ПІДПИСОМ** )

Сертифікат 58E2D9E7F900307B0400000038692C00F8CF9800
Підписувач Ріяко Любов Миколаївна
Дійсний з 30.08.2021 по 30.08.2023

Департамент соціальної політики

051-11121 від 17.07.2023

| | | | | | | | | | | | | |
|---|---|---|---|---|---|---|---|---|---|---|---|---|
| 1.5. Проведення аналізу (онлайн анкетування) рівня ґендерної чутливості представників/ць структурних підрозділів виконавчого органу Київської міської ради (Київської міської державної адміністрації), районних в місті Києві державних адміністрацій, установ, оранізацій та підприємств комунальної власності територіальної громади міста Києва | Департамент соціальної політики виконавчого органу Київської міської ради (Київської міської державної адміністрації) | 2022, 2023, 2024 | 0,0 | 0,0 | 0,0 | 0,0 | 0,0 | 0,0 | 0,0 | 0,0 | Виконано частково | 1. Проведено онлайн опитування (анкетування) психологічного стану працівників установ, організацій та підприємств комунальної власності м. Києва з урахуванням гендерного компоненту<br>2. Подальша робота запланована протягом 2023 року |

ДОКУМЕНТ ІТС ЄІПК СЕД АСКОД ( **ПІДПИСАНО КВАЛІФІКОВАНИМ ЕЛЕКТРОННИМ ПІДПИСОМ** )

Сертифікат 58E2D9E7F900307B0400000038692C00F8CF9800
Підписувач Ріяко Любов Миколаївна
Дійсний з 30.08.2021 по 30.08.2023

Департамент соціальної політики

051-11121 від 17.07.2023

| Найменування заходу | Виконавці заходу | Термін виконання (план/факт) | Обсяги фінансування на 2023 рік, (тис. грн.) | | | | Фактичні обсяги фінансування, за звітний період (тис. грн) | | | | Інформація про виконання заходу | Причини невиконання |
|---|---|---|---|---|---|---|---|---|---|---|---|---|
| | | | Усього | у тому числі: за джерелами: | | | Усього | у тому числі: за джерелами: | | | | |
| | | | | державний бюджет | бюджет м.Києва | інші джерела | | державний бюджет | бюджет м.Києва | інші джерела | | |
| | | | | | | | | | | | | |
| 1.6. Проведення лекцій, семінарів, тренінгів та інших навчальних заходів з підвищення професійних компетенцій щодо ґендерної рівності, а також щодо сприяння розширеній участі жінок у прийнятті рішень, підвищення лідерських навичок та компетенцій жінок для:<br>- державних службовців та посадових осіб місцевого самоврядування;<br>- фахівців/чинь та працівників/ць комунальних і бюджетних установ та закладів;<br>- членів/кинь консультативно-дорадчих органів при виконавчому органі Київської міської ради (Київської міської державної адміністрації) | Департамент соціальної політики виконавчого органу Київської міської ради (Київської міської державної адміністрації) | 2023, 2024 | 750,0 | 0,0 | 750,0 | 0,0 | 0,0 | 0,0 | 0,0 | 0,0 | Виконано частково | Проведення навчання заплановано протягом року:<br>- проведено навчання для психологів соц.служб з підвищення компетенцій щодо гендерної рівності з фокусом на ГЗН та СНПК (за підтримки БФ «Український жіночий фонд) |

ДОКУМЕНТ ІТС ЄІПК СЕД АСКОД ( **ПІДПИСАНО КВАЛІФІКОВАНИМ ЕЛЕКТРОННИМ ПІДПИСОМ** )

Сертифікат 58E2D9E7F900307B0400000038692C00F8CF9800
Підписувач Ріяко Любов Миколаївна
Дійсний з 30.08.2021 по 30.08.2023

Департамент соціальної політики

051-11121 від 17.07.2023

| | | | | | | | | | | | | |
|---|---|---|---|---|---|---|---|---|---|---|---|---|
| 1.7. Вивчення міжнародного та вітчизняного досвіду, налагодження партнерських відносин з провадження ґендерної політики, обмін досвідом з інтеграції ґендерних аспектів у роботу | Департамент соціальної політики виконавчого органу Київської міської ради (Київської міської державної адміністрації), | 2023, 2024 | 645,0 | 0,0 | 645,0 | 0,0 | 0,0 | 0,0 | 0,0 | 0,0 | Виконано частково | 1. Взято участь у вивчені міжнародного досвіду країни Ізраїль у подоланні наслідків травматичних подій з метою ефективного розвитку |

ДОКУМЕНТ ІТС ЄІПК СЕД АСКОД ( **ПІДПИСАНО КВАЛІФІКОВАНИМ ЕЛЕКТРОННИМ ПІДПИСОМ** )

Сертифікат 58E2D9E7F900307B0400000038692C00F8CF9800
Підписувач Ріяко Любов Миколаївна
Дійсний з 30.08.2021 по 30.08.2023

Департамент соціальної політики

051-11121 від 17.07.2023

| Найменування заходу | Виконавці заходу | Термін виконання (план/факт) | Обсяги фінансування на 2023 рік, (тис. грн.) | | | | Фактичні обсяги фінансування, за звітний період (тис. грн) | | | | Інформація про виконання заходу | Причини невиконання |
|---|---|---|---|---|---|---|---|---|---|---|---|---|
| | | | Усього | у тому числі: за джерелами: | | | Усього | у тому числі: за джерелами: | | | | |
| | | | | державний бюджет | бюджет м.Києва | інші джерела | | державний бюджет | бюджет м.Києва | інші джерела | | |
| | Київський міський центр гендерної рівності,запобігання та протидії насильству виконавчого органу Київської міської ради (Київської міської державної адміністрації) | | | | | | | | | | | міської Програми стресостійкості з врах. гендерних компоненту територ. громади м. Києва (розробка програм стійкості для різних соціальних та професійних груп). За результатами поїздки підписано Меморандум про співробітництво Ізраїльською Коаліцією по роботі з травмою)<br><br>2. Налагоджено партнерські відносини з БФ «Український жіночий фонд» щодо поширення практик стосовно розширення прав і можливостей |

ДОКУМЕНТ ІТС ЄІПК СЕД АСКОД ( **ПІДПИСАНО КВАЛІФІКОВАНИМ ЕЛЕКТРОННИМ ПІДПИСОМ** )

Сертифікат 58E2D9E7F900307B0400000038692C00F8CF9800
Підписувач Ріяко Любов Миколаївна
Дійсний з 30.08.2021 по 30.08.2023

Департамент соціальної політики

051-11121 від 17.07.2023

| Найменування заходу | Виконавці заходу | Термін виконання (план/факт) | Обсяги фінансування на 2023 рік, (тис. грн.) | | | | Фактичні обсяги фінансування, за звітний період (тис. грн) | | | | Інформація про виконання заходу | Причини невиконання |
|---|---|---|---|---|---|---|---|---|---|---|---|---|
| | | | Усього | у тому числі: за джерелами: | | | Усього | у тому числі: за джерелами: | | | | |
| | | | | державний бюджет | бюджет м.Києва | інші джерела | | державний бюджет | бюджет м.Києва | інші джерела | | |
| | | | | | | | | | | | | жінок та дівчат, вирішення проблем, з якими стикаються жінки та дівчата в постраждалих від війни громадах |
| ВСЬОГО ЗА ЗАВДАННЯМ: | | | 1 395,0 | 0,0 | 1 395,0 | 0,0 | 0,0 | 0,0 | 0,0 | 0,0 | | |
| Завдання: 2. Впровадження ґендерного підходу у процеси формування та реалізації місцевих політик | | | | | | | | | | | | |
| 2.4. Розроблення Плану дій з досягнення рівності та імплементації Європейської Хартії рівності жінок і чоловіків у житті територіальної громади міста Києва на 2024?2026 роки | Департамент соціальної політики виконавчого органу Київської міської ради (Київської міської державної адміністрації) | 2023 | 0,0 | 0,0 | 0,0 | 0,0 | 0,0 | 0,0 | 0,0 | 0,0 | Виконано частково | Розроблено проєкт Плану, проводяться консультації |

ДОКУМЕНТ ІТС ЄІПК СЕД АСКОД ( **ПІДПИСАНО КВАЛІФІКОВАНИМ ЕЛЕКТРОННИМ ПІДПИСОМ** )

Сертифікат 58E2D9E7F900307B0400000038692C00F8CF9800
Підписувач Ріяко Любов Миколаївна
Дійсний з 30.08.2021 по 30.08.2023

Департамент соціальної політики

051-11121 від 17.07.2023

| | | | | | | | | | | | | |
|---|---|---|---|---|---|---|---|---|---|---|---|---|
| 2.5. Забезпечення збору даних для моніторингу ґендерної рівності відповідно до індикаторів, розроблених Державною службою статистики України | Департамент соціальної політики виконавчого органу Київської міської ради (Київської міської державної | 2022, 2023, 2024 | 0,0 | 0,0 | 0,0 | 0,0 | 0,0 | 0,0 | 0,0 | 0,0 | Виконано | Актуалізовано дані за індикаторами гендерної рівності в частині індикаторів 5.11, 5.12, 5.13, 5.14 (депутатський |

ДОКУМЕНТ ІТС ЄІПК СЕД АСКОД ( **ПІДПИСАНО КВАЛІФІКОВАНИМ ЕЛЕКТРОННИМ ПІДПИСОМ** )

Сертифікат 58E2D9E7F900307B0400000038692C00F8CF9800
Підписувач Ріяко Любов Миколаївна
Дійсний з 30.08.2021 по 30.08.2023

Департамент соціальної політики

051-11121 від 17.07.2023

| Найменування заходу | Виконавці заходу | Термін виконання (план/факт) | Обсяги фінансування на 2023 рік, (тис. грн.) | | | | Фактичні обсяги фінансування, за звітний період (тис. грн) | | | | Інформація про виконання заходу | Причини невиконання |
|---|---|---|---|---|---|---|---|---|---|---|---|---|
| | | | Усього | у тому числі: за джерелами: | | | Усього | у тому числі: за джерелами: | | | | |
| | | | | державний бюджет | бюджет м.Києва | інші джерела | | державний бюджет | бюджет м.Києва | інші джерела | | |
| | адміністрації) | | | | | | | | | | | склад за статтю, віковими групами та рівнем освіти), 5.44-5.45 (керівники закладів вищої освіти) |
| 2.6. Організація та проведення комплексних соціологічних досліджень, моніторингів, аналізу, оцінювання та інших заходів щодо наявних ґендерних стереотипів, розривів, оцінки потреб, доступу, безпеки і т.п. серед киян/ок | Департамент соціальної політики виконавчого органу Київської міської ради (Київської міської державної адміністрації) | 2023, 2024 | 500,0 | 0,0 | 500,0 | 0,0 | 0,0 | 0,0 | 0,0 | 0,0 | Виконано частково | Проведено без використання бюджетних коштів 1) соц. дослідження щодо ресурсів та потреб стосовно соціально-психологічної підтримки киян в умовах воєнного стану |
| 2.7. Оновлення Гендерного паспорту міста Києва (соціально-демографічний паспорт м. Києва у ґендерному вимірі) | Департамент соціальної політики виконавчого органу Київської міської ради (Київської міської державної адміністрації) | 2023, 2024 | 400,0 | 0,0 | 400,0 | 0,0 | 0,0 | 0,0 | 0,0 | 0,0 | Не виконано | Розпочато підготовчу роботу щодо збору даних, робота щодо аналітичного звіту проводитиметься протягом III-IV кварталу 2023 року |

ДОКУМЕНТ ІТС ЄІПК СЕД АСКОД ( **ПІДПИСАНО КВАЛІФІКОВАНИМ ЕЛЕКТРОННИМ ПІДПИСОМ** )

Сертифікат 58E2D9E7F900307B0400000038692C00F8CF9800
Підписувач Ріяко Любов Миколаївна
Дійсний з 30.08.2021 по 30.08.2023

Департамент соціальної політики

051-11121 від 17.07.2023

| Найменування заходу | Виконавці заходу | Термін виконання (план/факт) | Обсяги фінансування на 2023 рік, (тис. грн.) | | | | Фактичні обсяги фінансування, за звітний період (тис. грн) | | | | Інформація про виконання заходу | Причини невиконання |
|---|---|---|---|---|---|---|---|---|---|---|---|---|
| | | | Усього | у тому числі: за джерелами: | | | Усього | у тому числі: за джерелами: | | | | |
| | | | | державний бюджет | бюджет м.Києва | інші джерела | | державний бюджет | бюджет м.Києва | інші джерела | | |
| 2.8. Забезпечення технічної підтримки та інтеграція онлайн-дашборду з візуалізації ґендерних показників (цифрової панелі відкритих даних на основі публічної інформації) з інформаційними системами, програмними продуктами та дизайном виконавчого органу Київської міської ради (Київської міської державної адмністрації), а також створення та підтримка тематичної інтернет-сторінки з ґендерних питань та сторінки/сторінок у соціальних мережах | Департамент соціальної політики виконавчого органу Київської міської ради (Київської міської державної адміністрації), Департамент інформаційно-комунікаційних технологій виконавчого органу Київської міської ради (Київської міської державної адміністрації) | 2023, 2024 | 500,0 | 0,0 | 500,0 | 0,0 | 0,0 | 0,0 | 0,0 | 0,0 | Не виконано | Виконання заходу призупинено у зв'язку із відсутністю показників картографування на основі національної матриці ґендерних показників (розроблення показників картографування було заплановано у 2022 році відповідно до п. 2.1. МЦП за підтримки структури ООН Жінки, не виконано у зв'язку із початком військової агресії росії проти України та закриттям реєстру статистичних даних) |
| ВСЬОГО ЗА ЗАВДАННЯМ: | | | 1 400,0 | 0,0 | 1 400,0 | 0,0 | 0,0 | 0,0 | 0,0 | 0,0 | | |

ДОКУМЕНТ ІТС ЄІПК СЕД АСКОД ( **ПІДПИСАНО КВАЛІФІКОВАНИМ ЕЛЕКТРОННИМ ПІДПИСОМ** )

Сертифікат 58E2D9E7F900307B0400000038692C00F8CF9800
Підписувач Ріяко Любов Миколаївна
Дійсний з 30.08.2021 по 30.08.2023

Департамент соціальної політики

051-11121 від 17.07.2023

| Найменування заходу | Виконавці заходу | Термін виконання (план/факт) | Обсяги фінансування на 2023 рік, (тис. грн.) | | | | Фактичні обсяги фінансування, за звітний період (тис. грн) | | | | Інформація про виконання заходу | Причини невиконання |
|---|---|---|---|---|---|---|---|---|---|---|---|---|
| | | | Усього | у тому числі: за джерелами: | | | Усього | у тому числі: за джерелами: | | | | |
| | | | | державний бюджет | бюджет м.Києва | інші джерела | | державний бюджет | бюджет м.Києва | інші джерела | | |
| Завдання: 3.Підвищення рівня поінформованості кияк/ок з питань ґендерної рівності, впливу та подолання стереотипів, поширення успішних європейських практик досягнення ґендерної рівності | | | | | | | | | | | | |
| 3.3. Розроблення Комунікаційної стратегії із забезпечення ґендерної рівності у місті Києві та плану реалізації, започаткування системи оцінки ефективності стратегії | Департамент соціальної політики виконавчого органу Київської міської ради (Київської міської державної адміністрації) | 2022, 2023 | 0,0 | 0,0 | 0,0 | 0,0 | 0,0 | 0,0 | 0,0 | 0,0 | Не виконано | Розроблення Плану заплановано протягом II-III кв.2023 р відповідно до розпорядження КМУ «Про затвердження Плану заходів з реалізації Концепції комунікації у сфері гендерної рівності» |
| 3.4. Підвищення обізнаності та формування ґендерної чутливості киян/ок шляхом проведення інформаційно-просвітницьких, адвокаційних та комунікаційних кампаній щодо ґендерної рівності | Департамент соціальної політики виконавчого органу Київської міської ради (Київської міської державної адміністрації) | 2023, 2024 | 500,0 | 0,0 | 500,0 | 0,0 | 0,0 | 0,0 | 0,0 | 0,0 | Не виконано | Передбачено протягом 2-3 кв. |

ДОКУМЕНТ ІТС ЄІПК СЕД АСКОД ( **ПІДПИСАНО КВАЛІФІКОВАНИМ ЕЛЕКТРОННИМ ПІДПИСОМ** )

Сертифікат 58E2D9E7F900307B0400000038692C00F8CF9800
Підписувач Ріяко Любов Миколаївна
Дійсний з 30.08.2021 по 30.08.2023

Департамент соціальної політики

051-11121 від 17.07.2023

| | | | | | | | | | | | | |
|---|---|---|---|---|---|---|---|---|---|---|---|---|
| 3.5. Розробка, виготовлення та розповсюдження поліграфічної продукції, інформаційних, довідкових, іміджевих, презентаційних, просвітницьких, методичних | Департамент соціальної політики виконавчого органу Київської міської ради | 2023, 2024 | 260,0 | 0,0 | 260,0 | 0,0 | 0,0 | 0,0 | 0,0 | 0,0 | Не виконано | Графічна розробка макету та виготовлення посібника «Гендерний паспорт міста Києва 2022» |

ДОКУМЕНТ ІТС ЄІПК СЕД АСКОД ( **ПІДПИСАНО КВАЛІФІКОВАНИМ ЕЛЕКТРОННИМ ПІДПИСОМ** )

Сертифікат 58E2D9E7F900307B0400000038692C00F8CF9800
Підписувач Ріяко Любов Миколаївна
Дійсний з 30.08.2021 по 30.08.2023

Департамент соціальної політики

051-11121 від 17.07.2023

| Найменування заходу | Виконавці заходу | Термін виконання (план/факт) | Обсяги фінансування на 2023 рік, (тис. грн.) | | | | Фактичні обсяги фінансування, за звітний період (тис. грн) | | | | Інформація про виконання заходу | Причини невиконання |
|---|---|---|---|---|---|---|---|---|---|---|---|---|
| | | | Усього | у тому числі: за джерелами: | | | Усього | у тому числі: за джерелами: | | | | |
| | | | | державний бюджет | бюджет м.Києва | інші джерела | | державний бюджет | бюджет м.Києва | інші джерела | | |
| друкованих матеріалів, посібників тощо, щодо ґендерної рівності | (Київської міської державної адміністрації) | | | | | | | | | | | заплановано у II півріччі 2023 р. |
| 3.6. Розробка, виготовлення та розповсюдження інформаційних відеоматеріалів щодо ґендерної рівності | Департамент соціальної політики виконавчого органу Київської міської ради (Київської міської державної адміністрації) | 2023, 2024 | 200,0 | 0,0 | 200,0 | 0,0 | 0,0 | 0,0 | 0,0 | 0,0 | Не виконано | У зв'язку із обмеженням фінансування відповідно до постанови КМУ від 09.06.2021 р. № 590 виконання призупинено |
| 3.7. Розроблення та розповсюдження інформаціних матеріалів, рекомендацій для киян/ок з впровадження стандартів рівності жінок і чоловіків у сфері праці на основі міжнародних трудових стандартів та кращого європейського досвіду | Департамент соціальної політики виконавчого органу Київської міської ради (Київської міської державної адміністрації) | 2022, 2023, 2024 | 0,0 | 0,0 | 0,0 | 0,0 | 0,0 | 0,0 | 0,0 | 0,0 | Виконано частково | Розроблено проєкт рекомендацій |
| 3.8. Проведення круглих столів, публічних звітів та презентацій, конгресів, громадських слухань, акцій тощо, а також запровадження ініціатив заохочення мед | Департамент соціальної політики виконавчого органу | 2023, 2024 | 200,0 | 0,0 | 200,0 | 0,0 | 0,0 | 0,0 | 0,0 | 0,0 | Виконано частково | Проведено за позабюджетні кошти (2 стратегічні сесії, круглий стіл в рамках |

ДОКУМЕНТ ІТС ЄІПК СЕД АСКОД ( ПІДПИСАНО КВАЛІФІКОВАНИМ ЕЛЕКТРОННИМ ПІДПИСОМ )

Сертифікат 58E2D9E7F900307B0400000038692C00F8CF9800
Підписувач Ріяко Любов Миколаївна
Дійсний з 30.08.2021 по 30.08.2023

| Найменування заходу | Виконавці заходу | Термін виконання (план/факт) | Обсяги фінансування на 2023 рік, (тис. грн.) | | | | Фактичні обсяги фінансування, за звітний період (тис. грн) | | | | Інформація про виконання заходу | Причини невиконання |
|---|---|---|---|---|---|---|---|---|---|---|---|---|
| | | | Усього | у тому числі: за джерелами: | | | Усього | у тому числі: за джерелами: | | | | |
| | | | | державний бюджет | бюджет м.Києва | інші джерела | | державний бюджет | бюджет м.Києва | інші джерела | | |
| соціальної реклами щодо ґендерної рівності | міської ради (Київської міської державної адміністрації) | | | | | | | | | | | Столичного тижня рівності») |
| 3.9. Організація та проведення Київського Форуму рівних прав і можливостей "Сила у рівності" | Департамент соціальної політики виконавчого органу Київської міської ради (Київської міської державної адміністрації) | 2023, 2024 | 750,0 | 0,0 | 750,0 | 0,0 | 0,0 | 0,0 | 0,0 | 0,0 | Не виконано | Передбачено проведення у III кварталі 2023 року |
| ВСЬОГО ЗА ЗАВДАННЯМ: | | | 1 910,0 | 0,0 | 1 910,0 | 0,0 | 0,0 | 0,0 | 0,0 | 0,0 | | |
| Завдання: 4. Виконання резолюції Ради Безпеки ООН 1325 «Жінки, мир, безпека» на місцевому рівні | | | | | | | | | | | | |

ДОКУМЕНТ ІТС ЄІПК СЕД АСКОД ( **ПІДПИСАНО КВАЛІФІКОВАНИМ ЕЛЕКТРОННИМ ПІДПИСОМ** )

Сертифікат 58E2D9E7F900307B0400000038692C00F8CF9800
Підписувач Ріяко Любов Миколаївна
Дійсний з 30.08.2021 по 30.08.2023

Департамент соціальної політики

051-11121 від 17.07.2023

| | | | | | | | | | | | | |
|---|---|---|---|---|---|---|---|---|---|---|---|---|
| 4.3. Формування навичок у різних груп населення з виявлення безпекових викликів, запобігання таким викликам, реагування на них шляхом розроблення та розповсюдження пам'яток екстреного реагування на безпекові виклики з урахуванням різних потреб жінок, чоловіків, дівчат та хлопців, їх розповсюдження серед різних груп населення | Департамент соціальної політики виконавчого органу Київської міської ради (Київської міської державної адміністрації) | 2022, 2023, 2024 | 0,0 | 0,0 | 0,0 | 0,0 | 0,0 | 0,0 | 0,0 | 0,0 | Виконано частково | Опрацьовано матеріали та внесено зміни у розроблені пам'ятки з урахуванням сьогоденних викликів. Виконання заплановано протягом III -IVкв. 2023 року. |
| 4.4. Проведення інформаційних та навчальних заходів (тренінги/ семінари, | Департамент соціальної політики | 2023, 2024 | 270,0 | 0,0 | 270,0 | 0,0 | 0,0 | 0,0 | 0,0 | 0,0 | Виконано частково | Проведено круглий стіл для виконавців |

ДОКУМЕНТ ІТС ЄІПК СЕД АСКОД ( **ПІДПИСАНО КВАЛІФІКОВАНИМ ЕЛЕКТРОННИМ ПІДПИСОМ** )

Сертифікат 58E2D9E7F900307B0400000038692C00F8CF9800
Підписувач Ріяко Любов Миколаївна
Дійсний з 30.08.2021 по 30.08.2023

Департамент соціальної політики

051-11121 від 17.07.2023

| Найменування заходу | Виконавці заходу | Термін вико-нання (план/факт) | Обсяги фінансування на 2023 рік, (тис. грн.) | | | | Фактичні обсяги фінансування, за звітний період (тис. грн) | | | | Інформація про виконання заходу | Причини невиконання |
|---|---|---|---|---|---|---|---|---|---|---|---|---|
| | | | Усього | у тому числі: за джерелами: | | | Усього | у тому числі: за джерелами: | | | | |
| | | | | держав-ний бюджет | бюджет м.Києва | інші джерела | | держав-ний бюджет | бюджет м.Києва | інші джерела | | |
| круглі столи) для киян/ок та фахівців, в тому числі державних службовців, про реалізацію резолюції Ради Безпеки ООН 1325 «Жінки, мир, безпека» на місцевому рівні | виконавчого органу Київської міської ради (Київської міської державної адміністрації) | | | | | | | | | | | Плану заходів з реалізації резолюції РБ ООН 1325 районних в місті Києві державних адміністрацій; розроблено та затверджено НАДС загальну короткострокову програму підвищення кваліфікації для держ.службовців та осіб місц.самоврядування «Жінки, мир, безпека в контексті реалізації Резолюції Ради Безпеки ООН 1325» (за підтримки Громадської організації «Інформаційно-консультативний жіночий центр). |

ДОКУМЕНТ ІТС ЄІПК СЕД АСКОД ( **ПІДПИСАНО КВАЛІФІКОВАНИМ ЕЛЕКТРОННИМ ПІДПИСОМ** )

Сертифікат 58E2D9E7F900307B0400000038692C00F8CF9800
Підписувач Ріяко Любов Миколаївна
Дійсний з 30.08.2021 по 30.08.2023

Департамент соціальної політики

051-11121 від 17.07.2023

| | | | | | | | | | | | | |
|---|---|---|---|---|---|---|---|---|---|---|---|---|
| 4.5. Проведення інформаційно-навчальних заходів для коаліції громадських об'єднань «Коаліція 1325. Київ» | Департамент соціальної політики виконавчого органу | 2023, 2024 | 45,0 | 0,0 | 45,0 | 0,0 | 0,0 | 0,0 | 0,0 | 0,0 | Не виконано | Оновлено склад Коаліції 1325. Київ. Проведено організаційну |

ДОКУМЕНТ ІТС ЄІПК СЕД АСКОД ( **ПІДПИСАНО КВАЛІФІКОВАНИМ ЕЛЕКТРОННИМ ПІДПИСОМ** )

Сертифікат 58E2D9E7F900307B0400000038692C00F8CF9800
Підписувач Ріяко Любов Миколаївна
Дійсний з 30.08.2021 по 30.08.2023

Департамент соціальної політики

051-11121 від 17.07.2023

| Найменування заходу | Виконавці заходу | Термін виконання (план/факт) | Обсяги фінансування на 2023 рік, (тис. грн.) | | | | Фактичні обсяги фінансування, за звітний період (тис. грн) | | | | Інформація про виконання заходу | Причини невиконання |
|---|---|---|---|---|---|---|---|---|---|---|---|---|
| | | | Усього | у тому числі: за джерелами: | | | Усього | у тому числі: за джерелами: | | | | |
| | | | | державний бюджет | бюджет м.Києва | інші джерела | | державний бюджет | бюджет м.Києва | інші джерела | | |
| | Київської міської ради (Київської міської державної адміністрації) | | | | | | | | | | | зустріч. Заплановано проведення 6-денного навчання для членів Коаліції 1325 |
| 4.6. Організація та проведення ґендерних аудитів безпеки публічних просторів районів міста Києва з метою забезпечення інформування населення територіальної громади міста Києва, зокрема жінок і дівчат, щодо небезпек | Департамент соціальної політики виконавчого органу Київської міської ради (Київської міської державної адміністрації), Районні в місті Києві державні адміністрації | 2023, 2024 | 180,0 | 0,0 | 180,0 | 0,0 | 0,0 | 0,0 | 0,0 | 0,0 | Не виконано | Обговорено питання з передставниками Коаліції 1325.Київ щодо проведення гендерного аудиту укриттів |
| ВСЬОГО ЗА ЗАВДАННЯМ: | | | 495,0 | 0,0 | 495,0 | 0,0 | 0,0 | 0,0 | 0,0 | 0,0 | | |
| **РАЗОМ ЗА ПРОГРАМОЮ** | | | **5 200,0** | **0,0** | **5 200,0** | **0,0** | **0,0** | **0,0** | **0,0** | **0,0** | | |

ДОКУМЕНТ ІТС ЄІПК СЕД АСКОД ( **ПІДПИСАНО КВАЛІФІКОВАНИМ ЕЛЕКТРОННИМ ПІДПИСОМ** )

Сертифікат 58E2D9E7F900307B0400000038692C00F8CF9800
Підписувач Ріяко Любов Миколаївна
Дійсний з 30.08.2021 по 30.08.2023

Департамент соціальної політики

051-11121 від 17.07.2023

3. Аналіз виконання за видатками в цілому

тис.грн

| Заплановані бюджетні асигнування на 2023 рік з урахуванням змін | | | Проведені видатки за звітний період | | | Відхилення | | |
|---|---|---|---|---|---|---|---|---|
| усього | загальний фонд | спеціальний фонд | усього | загальний фонд | спеціальний фонд | усього | загальний фонд | спеціальний фонд |
| 4 207,8 | 4 207,8 | | | | | 4 207,8 | 4 207,8 | |

Відповідальний виконавець

Виконувач обов'язків директора Департаменту соціальної політики
виконавчого органу Київської міської ради
(Київської міської державної адміністрації) _____ Любов РІЯКО

ДОКУМЕНТ ІТС ЄІПК СЕД АСКОД ( **ПІДПИСАНО КВАЛІФІКОВАНИМ ЕЛЕКТРОННИМ ПІДПИСОМ** )

Сертифікат 58E2D9E7F900307B0400000038692C00F8CF9800
Підписувач Ріяко Любов Миколаївна
Дійсний з 30.08.2021 по 30.08.2023

Департамент соціальної політики

051-11121 від 17.07.2023

**Пояснювальна записка**
**до звіту про хід виконання**
**Міська цільова програма «Київ – місто рівних можливостей» на 2022–2024**

*назва міської цільової програми*

**за 2023, 1 півріччя**

**1. Узагальнені результати виконання завдань та заходів програми:**

| Кількість заходів програми, од. | | | Відсоток виконаних заходів, % |
|---|---|---|---|
| Всього | Виконаних | Невиконаних | |
| 22 | 1 | 21 | 4,55 |

1.1. Перелік найбільш вагомих виконаних заходів

2.5. Забезпечення збору даних для моніторингу ґендерної рівності відповідно до індикаторів, розроблених Державною службою статистики України.

1.2. Перелік найбільш вагомих невиконаних заходів

2.8. Забезпечення технічної підтримки та інтеграція онлайн-дашборду з візуалізації ґендерних показників (цифрової панелі відкритих даних на основі публічної інформації) з інформаційними системами, програмними продуктами та дизайном виконавчого органу Київської міської ради (Київської міської державної адміністрації), а також створення та підтримка тематичної інтернет-сторінки з ґендерних питань та сторінки/сторінок у соціальних мережах.

Причини невиконання: Виконання заходу призупинено у зв'язку із відсутністю показників картографування на основі національної матриці ґендерних показників (розроблення показників картографування було заплановано у 2022 році відповідно до п. 2.1. міської цільової програми «Київ – місто рівних можливостей» (далі – МЦП) за підтримки структури ООН Жінки, не виконано у зв'язку із початком збройного конфлікту росії проти України та закриттям реєстру статистичних даних).

3.3. Розроблення Комунікаційної стратегії із забезпечення ґендерної рівності у місті Києві та плану реалізації, започаткування системи оцінки ефективності стратегії.

Причини невиконання: розроблення плану заплановано протягом III кв. 2023 р. відповідно до розпорядження Кабінету Міністрів України «Про затвердження Плану заходів з реалізації Концепції комунікації у сфері гендерної рівності».

**2. Оцінка ефективності виконання програми**

| Результативні показники | | | | Індикатори програми | | | |
|---|---|---|---|---|---|---|---|
| Кількість результативних показників, од. | | | Відсоток виконаних, % | Кількість індикаторів програми, од. | | | Відсоток досягнутих, % |
| Всього | Виконано | Невиконано | | Всього | Досягнуто | Недосягнуто | |
| 93 | 1 | 92 | 1,075268817 | 4 | 0 | 4 | 0 |

На проведення заходів МЦП у 2023 році заплановані обсяги 4207,8 тис. грн., фактичні обсяги за I півріччя 2023 року склали 0,00 тис.грн. Відповідно до плану з виконання у першому півріччі 2023 року заходів МЦП, виконано – 1 захід та частково виконано – 12 із запланованих 22 заходів, охоплено заходами 2097 осіб, з них жінок: 2003.

**3. Обґрунтування причин невиконання (низького виконання) програми в цілому**

Фінансування заходів програми заплановано відповідно до бюджету міста Києва на 2023 рік та рішення Київської міської ради від 17.02.2022 № 4347/4388 «Про затвердження міської цільової програми «Київ – місто рівних можливостей» на 2022–2024 роки». Відповідно до програми виконання заходів заплановано протягом року, у першому півріччі розпочато роботу з реалізації більшості заходів.

ДОКУМЕНТ ІТС ЄІПК СЕД АСКОД ( **ПІДПИСАНО КВАЛІФІКОВАНИМ ЕЛЕКТРОННИМ ПІДПИСОМ** )

Сертифікат 58E2D9E7F900307B0400000038692C00F8CF9800
Підписувач Ріяко Любов Миколаївна
Дійсний з 30.08.2021 по 30.08.2023

Департамент соціальної політики

051-11121 від 17.07.2023

*Відповідальний виконавець:*
Виконувач обов'язки директора
Департаменту соціальної політики виконавчого органу
Київської міської ради (Київської міської
державної адміністрації) _____ Любов РІЯКО

ДОКУМЕНТ ІТС ЄІПК СЕД АСКОД ( **ПІДПИСАНО КВАЛІФІКОВАНИМ ЕЛЕКТРОННИМ ПІДПИСОМ** )

Сертифікат 58E2D9E7F900307B0400000038692C00F8CF9800
Підписувач Ріяко Любов Миколаївна
Дійсний з 30.08.2021 по 30.08.2023

Департамент соціальної політики

051-11121 від 17.07.2023

4.1. 08/231-910/ПР
25.07.2023

# КИЇВСЬКА МІСЬКА РАДА

**II СЕСІЯ IX СКЛИКАННЯ**

# РІШЕННЯ

_____№_____ ПРОЄКТ

**Про утворення наглядових рад закладів фахової передвищої освіти галузі охорони здоров'я**

Відповідно до статті 29 Закону України «Про освіту», статті 38 Закону України «Про фахову передвищу освіту», враховуючи розпорядження Київського міського голови від 11 листопада 2022 року № 648 «Про затвердження статутів закладів фахової передвищої освіти у сфері охорони здоров'я, що належать до комунальної власності територіальної громади міста Києва», Київська міська рада

**ВИРІШИЛА:**

1. Утворити наглядові ради закладів фахової передвищої освіти галузі охорони здоров'я, а саме:

Закладу фахової передвищої освіти «Перший Київський фаховий медичний коледж»;

Закладу фахової передвищої освіти «Київський фаховий медичний коледж ім. П. І. Гавроcя»;

Закладу фахової передвищої освіти «Київський міський медичний фаховий коледж»;

Закладу фахової передвищої освіти «Київський фаховий медичний коледж № 3».

2. Уповноважити Департамент освіти і науки виконавчого органу Київської міської ради (Київської міської державної адміністрації) затверджувати склад наглядових рад закладів фахової передвищої освіти галузі охорони здоров'я, зазначених у пункті 1 цього рішення.

3. Оприлюднити це рішення у порядку, встановленому законодавством.

4. Контроль за виконанням цього рішення покласти на постійну комісію Київської міської ради з питань освіти і науки, молоді та спорту.

**Київський міський голова** **Віталій КЛИЧКО**

**ПОЯСНЮВАЛЬНА ЗАПИСКА**
**до проєкту рішення Київської міської ради**
**«Про утворення наглядових рад закладів**
**фахової передвищої освіти галузі охорони здоров'я»**

**1. Опис проблем, для вирішення яких підготовлено проєкт рішення, обґрунтування відповідності та достатності передбачених у проєкті рішення механізмів і способів вирішення існуючих проблем, а також актуальності цих проблем для територіальної громади міста Києва**

Відповідно до статті 33 Закону України «Про фахову передвищу освіту» одним із органів управління закладом фахової передвищої освіти є наглядова рада. Згідно зі статтею 29 Закону України «Про освіту» та статтею 38 Закону України «Про фахову передвищу освіту» наглядова рада закладу освіти створюється за рішенням засновника.

Підставою прийняття цього рішення є необхідність утворення та затвердження складу наглядових рад закладів фахової передвищої освіти галузі охорони здоров'я, що підпорядковані Департаменту освіти і науки виконавчого органу Київської міської ради (Київської міської державної адміністрації), власником та засновником якої є територіальна громада міста Києва, від імені якої виступає Київська міська рада, а саме:

Закладу фахової передвищої освіти «Перший Київський фаховий медичний коледж»;

Закладу фахової передвищої освіти «Київський фаховий медичний коледж ім. П. І. Гавроcя»;

Закладу фахової передвищої освіти «Київський міський медичний фаховий коледж»;

Закладу фахової передвищої освіти «Київський фаховий медичний коледж №3».

Утворення наглядових рад у закладах фахової передвищої освіти передбачено статтею 38 Закону України «Про фахову передвищу освіту» та положеннями статутів закладів фахової передвищої освіти, зазначених вище, що затверджені розпорядженням Київського міського голови від 11 листопада 2022 року № 648 «Про затвердження статутів закладів фахової передвищої освіти у сфері охорони здоров'я, що належать до комунальної власності територіальної громади міста Києва».

Відповідно до положень статутів та Закону України «Про фахову передвищу освіту» наглядова рада сприяє вирішенню перспективних завдань його розвитку, залученню фінансових ресурсів для забезпечення його діяльності з основних напрямів розвитку і здійснення контролю за їх використанням, ефективній взаємодії закладу фахової передвищої освіти з державними органами та органами місцевого самоврядування, громадськістю, громадськими об'єднаннями та суб'єктами господарської діяльності в інтересах розвитку, підвищення якості освітньої діяльності і конкурентоспроможності.

Також наглядова рада має право:

1) сприяти залученню додаткових джерел фінансування;

2) брати участь у роботі колегіальних органів закладу фахової передвищої освіти з правом дорадчого голосу;

3) брати участь у визначенні та затверджувати стратегію розвитку закладу фахової передвищої освіти;

4) контролювати дотримання установчих документів закладу фахової передвищої освіти;

5) проводити конкурсний відбір на посаду керівника закладу фахової передвищої освіти;

6) здійснювати нагляд за економічною діяльністю закладу фахової передвищої освіти (крім закладів фахової передвищої освіти у статусі бюджетної установи);

7) розглядати та схвалювати фінансові плани, затверджувати фінансові звіти закладу фахової передвищої освіти (крім закладів фахової передвищої освіти у статусі бюджетної установи);

8) погоджувати статути ендавментів, підприємств та установ, в яких заклад фахової передвищої освіти є засновником чи співзасновником (крім закладів фахової передвищої освіти у статусі бюджетної установи);

9) розглядати щорічні звіти керівника закладу фахової передвищої освіти про реалізацію стратегії розвитку закладу;

10) ініціювати проведення позапланового інституційного аудиту діяльності закладу фахової передвищої освіти (не більше одного разу протягом строку повноважень наглядової ради);

11) відстежувати та врегульовувати потенційні конфлікти інтересів у діяльності керівника закладу фахової передвищої освіти;

12) вносити засновнику закладу фахової передвищої освіти подання про заохочення або відкликання керівника закладу фахової передвищої освіти з підстав, визначених законодавством, установчими документами закладу фахової передвищої освіти або контрактом.

Порядок формування наглядової ради, строк її повноважень, компетенція та порядок діяльності визначаються статутами закладів фахової передвищої освіти галузі охорони здоров'я.

Вирішення даного питання є актуальним для територіальної громади міста Києва, оскільки дозволить привести діяльність закладів фахової передвищої освіти галузі охорони здоров'я, що належать до комунальної власності територіальної громади міста Києва, у відповідність до вимог законодавства, забезпечить покращення якості відповідного рівня освіти, буде стимулювати розвиток закладів фахової передвищої освіти.

**2. Правове обґрунтування необхідності прийняття рішення (з посиланням на конкретні положення нормативно-правових актів, на підставі й на виконання яких підготовлено проєкт рішення)**

Проєкт рішення «Про утворення наглядових рад закладів фахової передвищої освіти галузі охорони здоров'я» розроблений відповідно до статті 29 Закону України «Про освіту» та статей 33, 38 Закону України «Про фахову передвищу освіту», з урахуванням розпорядження Київського міського голови від 11 листопада 2022 року № 648 «Про затвердження статутів закладів фахової передвищої освіти у сфері охорони здоров'я, що належать до комунальної власності територіальної громади міста Києва».

**3. Опис цілей і завдань, основних положень проєкту рішення, а також очікуваних соціально-економічних, правових та інших наслідків для територіальної громади міста Києва від прийняття запропонованого проєкту рішення**

Метою прийняття даного рішення є врегулювання питань, пов'язаних з діяльністю закладів фахової передвищої освіти галузі охорони здоров'я, що підпорядковані Департаменту освіти і науки виконавчого органу Київської міської ради (Київської міської державної адміністрації), власником та засновником яких є територіальна громада міста Києва, від імені якої виступає Київська міська рада. Основні напрямки діяльності згаданих закладів визначаються Законами України «Про освіту», «Про фахову передвищу освіту» та в установчих документах.

Проєкт рішення складається із преамбули та чотирьох пунктів.

Контроль за виконанням цього рішення покладено на постійну комісію Київської міської ради з питань освіти і науки, молоді та спорту.

**4. Інформація про дотримання прав і соціальної захищеності осіб з інвалідністю.**

Проєкт рішення Київської міської ради не стосується прав і соціальної захищеності осіб з інвалідністю та не впливає на життєдіяльність цієї категорії.

**5. Фінансово-економічне обґрунтування та пропозиції щодо джерел покриття цих витрат**

Прийняття та виконання цього рішення не потребує додаткових матеріально-фінансових витрат з міського бюджету міста Києва.

**6. Інформація з обмеженим доступом**

Проєкт рішення Київської міської ради не містить інформації з обмеженим доступом у розумінні статті 6 Закону України «Про доступ до публічної інформації».

**7. Прізвище або назва суб'єкта подання, прізвище, посада, контактні дані доповідача проєкту рішення на пленарному засіданні та особи, відповідальної за супроводження проєкту рішення**

Суб'єктом подання цього проєкту рішення є Департаменту освіти і науки виконавчого органу Київської міської ради (Київської міської державної адміністрації).

Особою, відповідальною за супроводження проєкту рішення Київської міської ради та доповідачем на пленарному засіданні Київської міської ради, є директор Департаменту освіти і науки виконавчого органу Київської міської ради (Київської міської державної адміністрації) Фіданян Олена Григорівна, контактний телефон 279 14 46.

**Виконувач обов'язків директора**
**Департаменту освіти і науки** **Ілля ПАСЬКО**

**Заступник міського голови –**
**секретар Київської міської ради**

Васильчуку В. В.
Ярмоленко Ю. О. Пороненко М.А.
Положишник В. О.

Прошу розглянути проєкт рішення від 25.07.2023 № 08/231-910/ПР в установленому порядку.

Омельченко А. В.

Для контролю за проходженням та тиражування.

Юнаковій С. М.
Павлову Ю. С.
Хонді М. П. – до відома
Поворознику М.Ю.

Володимир БОНДАРЕНКО

"25" липня 2023 року
№ 08/231-910/ПР

08/231-910/ПР
25.07.2023

**УКРАЇНА**

ВИКОНАВЧИЙ ОРГАН КИЇВСЬКОЇ МІСЬКОЇ РАДИ
(КИЇВСЬКА МІСЬКА ДЕРЖАВНА АДМІНІСТРАЦІЯ)

**ДЕПАРТАМЕНТ ОСВІТИ І НАУКИ**

*бульвар Т. Шевченка,3, м. Київ, 01004, тел. (044) 279 14 46*
*Контактний центр міста Києва (044) 15-51 E-mail:education@kyivcity.gov.ua Код ЄДРПОУ 02147629*

24.07.2023 № 063-3414

Заступнику міського голови –
секретарю Київської міської ради
Володимиру БОНДАРЕНКУ

## СУПРОВІДНИЙ ЛИСТ

Відповідно до статей 26, 29 Регламенту Київської міської ради, затвердженого рішенням Київської міської ради від 04 листопада 2021 року № 3135/3176 за поданням Департаменту освіти і науки виконавчого органу Київської міської ради (Київської міської державної адміністрації) направляємо проєкт рішення Київської міської ради «Про утворення наглядових рад закладів фахової передвищої освіти галузі охорони здоров'я».

Додатки:

1. Проєкт рішення Київської міської ради «Про утворення наглядових рад закладів фахової передвищої освіти галузі охорони здоров'я» на 1 арк. в 1 прим.;
2. Пояснювальна записка до проєкту рішення Київської міської ради «Про утворення наглядових рад закладів фахової передвищої освіти галузі охорони здоров'я» на 3 арк. в 1 прим.;
3. Електронна версія зазначеного.

Текст проєкту рішення у паперовому вигляді відповідає проєкту в електронному вигляді на USB-носії.

Виконувач обов'язків
директора Департаменту Ілля ПАСЬКО

Галина Овдієнко 278 50 32

**ПОДАННЯ:**

Виконувач обов'язків директора Департаменту освіти і науки — Ілля ПАСЬКО

Виконувач обов'язків начальника управління персоналу та правового забезпечення — Наталія МЕДВЕДЧУК

**ПОГОДЖЕНО:**

Заступник голови Київської міської державної адміністрації — Валентин МОНДРИЇВСЬКИЙ

Постійна комісія Київської міської ради з питань освіти і науки, молоді та спорту
Голова — Вадим ВАСИЛЬЧУК
Секретар — Олександр СУПРУН

Постійна комісія Київської міської ради з питань місцевого самоврядування та зовнішніх зв'язків
Голова — Юлія ЯРМОЛЕНКО
Секретар — Ігор ХАЦЕВИЧ

Виконувач обов'язків начальника управління правового забезпечення діяльності Київської міської ради — Валентина ПОЛОЖИШНИК

Постійна комісія Київської міської ради з питань охорони здоров'я, сім'ї та соціальної політики

Голова — Марина ПОРОШЕНКО

Секретар — Юлія УЛАСИК