4

п. 7.

Київський міський голова

Прокопіву В.В.
Андрійку Р.Ю.
Державіну В.В.

Прошу розглянути проект рішення від 22.06.2015 № 08/231-1709/ПР в установленому порядку.

Дутці Л.Я.

Для контролю за проходженням та тиражування.

Лазор Л.В.
Юнаковій С.М.
Рябікіну П.Б. – до відома

В.КЛИЧКО

"22" червня 2015 року
№ 08/231 – 1709/ПР

08/231-1709/ПР
22.06.2015

ДЕПУТАТ

КИЇВСЬКОЇ МІСЬКОЇ РАДИ VII СКЛИКАННЯ

"17" червня 2015 р. № 08/279-064-676

Заступникові міського голови – секретареві Київської міської ради
Резнікову Олексію Юрійовичу

Шановний Олексію Юрійовичу!

Відповідно до Регламенту Київської міської ради, затвердженого рішенням Київської міської ради від 12 листопада 2014 року № 351/351, прошу Вас дати доручення розглянути проект рішення Київської міської ради «Про розірвання договору оренди земельних ділянок від 13.06.2008 року № 78-6-00541, укладеного між Київською міською радою та товариством з обмеженою відповідальністю «АВТЕХ-К» та надання земельним ділянкам статусу скверу» з подальшим винесенням його на розгляд пленарного засідання Київської міської ради.

Додаток: проект рішення з пояснювальною запискою та документами до нього.

З повагою,

Депутат Київської міської ради **В. Михайленко**

08/231-1709/ПР
22.06.2015

Питання 7

КИЇВСЬКА МІСЬКА РАДА

III СЕСІЯ VII СКЛИКАННЯ

РІШЕННЯ

_____№_____

Проект

Про розірвання договору оренди земельних ділянок від 13.06.2008 року № 78-6-00541, укладеного між Київською міською радою та товариством з обмеженою відповідальністю «АВТЕХ-К» та надання земельним ділянкам статусу скверу

Відповідно до статті 9 Земельного кодексу України, Закону України «Про місцеве самоврядування в Україні», статті 416 Цивільного кодексу України, статті 188 Господарського кодексу України, статті 32 Закону України «Про оренду землі», статей 1, 20, 21 Закону України «Про благоустрій населених пунктів», договору оренди земельних ділянок від 13 червня 2008 року № 78-6-00541, враховуючи те, що товариством з обмеженою відповідальністю «АВТЕХ-К» не виконано умов пункту 8.4 договору оренди земельних ділянок від 13 червня 2008 року № 78-6-00541, а саме: з моменту державної реєстрації цього договору будівництво не розпочато, чим порушено строки завершення забудови земельної ділянки, а також з метою врегулювання земельних відносин та раціонального використання земельних ресурсів та збереження зелених насаджень, Київська міська рада

ВИРІШИЛА:

1. Розірвати договір оренди земельних ділянок від 13 червня 2008 року № 78-6-00541, укладеного між Київської міської радою та товариством з обмеженою відповідальністю «АВТЕХ-К» на підставі рішення Київської міської ради від 12 липня 2007 року № 1080/1741 «Про передачу товариству з обмеженою відповідальністю «АВТЕХ-К» земельних ділянок для будівництва, експлуатації та обслуговування торговельно-розважального комплексу з господарськими офісними приміщеннями на вул. Героїв Дніпра, 30-б в Оболонському районі м. Києва».

2. Надати статус скверу земельним ділянкам площею 0,0782 га (кадастровий номер: 8000000000:78:043:0192) та 0,0629 га (кадастровий номер: 8000000000:78:043:0193) на вулиці Героїв Дніпра, 30-Б в Оболонському районі міста Києва.

3. Внести зміни до Програми розвитку зеленої зони міста Києва до 2010 року та концепції формування зелених насаджень в центральній частині міста, затверджених рішенням Київської міської ради від 19 липня 2005 року № 806/3381, включивши в перелік озеленених територій загального користування міста Києва, що відповідають типологічним ознакам та планувальним вимогам (таблиця № 2), земельні ділянки площею 0,0782 га (кадастровий номер: 8000000000:78:043:0192) та 0,0629 га (кадастровий номер: 8000000000:78:043:0193) на вулиці Героїв Дніпра, 30-Б в Оболонському районі міста Києва.

4. Київському комунальному об'єднанню зеленого будівництва та експлуатації зелених насаджень міста «Київзеленбуд» виконавчого органу Київської міської ради (Київської міської державної адміністрації) здійснити всі необхідні організаційно-правові заходи щодо оформлення права користування земельними ділянками площею 0,0782 га (кадастровий номер: 8000000000:78:043:0192) та 0,0629 га (кадастровий номер: 8000000000:78:043:0193) на вулиці Героїв Дніпра, 30-Б в Оболонському районі міста Києва.

5. Виконавчому органу Київської міської ради (Київській міській державній адміністрації):

5.1 Здійснити всі необхідні організаційно-правові заходи щодо зняття з реєстрації договору оренди земельних ділянок від 13 червня 2008 року № 78-6-00541, укладений між Київською міською радою та товариством з обмеженою відповідальністю «АВТЕХ-К».

5.2 Проінформувати товариство з обмеженою відповідальністю «АВТЕХ-К» про прийняття цього рішення.

6. Оприлюднити це рішення в газеті Київської міської ради «Хрещатик».

7. Контроль за виконанням цього рішення покласти на постійну комісію Київської міської ради з питань містобудування, архітектури та землекористування.

Київський міський голова **В. Кличко**

ПОДАННЯ:

Депутат Київської міської ради В. Михайленко

ПОГОДЖЕНО:

Постійна комісія Київської міської ради
з питань містобудування,
архітектури та землекористування

Голова В. Прокопів

Секретар Д. Гордон

Постійна комісія Київської міської ради
з питань екологічної політики

Голова Р. Андрійко

Секретар С. Костюк

Начальник управління
правового забезпечення діяльності
Київської міської ради В. Державін

Департамент земельних ресурсів
виконавчого органу Київської міської ради
(Київської міської державної адміністрації)

Директор О. Поліщук

ПОЯСНЮВАЛЬНА ЗАПИСКА

до проекту рішення Київської міської ради
«Про розірвання договору оренди земельних ділянок
від 13.06.2008 року № 78-6-00541, укладеного між Київською міською радою та
товариством з обмеженою відповідальністю «АВТЕХ-К» та надання земельним
ділянкам статусу скверу»

1. Обґрунтування необхідності прийняття рішення

Беручі до уваги те, що товариство з обмеженою відповідальністю «АВТЕХ-К» не виконує умов договору оренди земельних ділянок від 13 червня 2008 року № 78-6-00541, а саме пункту 8.4 (з моменту державної реєстрації цього договору будівництво не розпочато, чим порушено строки завершення забудови земельної ділянки), враховуючи побажання жителів Оболонського району міста Києва, з метою врегулювання земельних відносин, раціонального використання земельних ресурсів, збереження зелених насаджень столиці виникає об'єктивна необхідність розірвання зазначеного договору оренди земельних ділянок на вулиці Героїв Дніпра, 30-Б в Оболонському районі міста Києва та надання зазначеним ділянкам статусу скверу.

2. Мета і шляхи її досягнення

Метою прийняття рішення є розірвання договору оренди земельних ділянок від 13 червня 2008 року № 78-6-00541, укладеного між Київської міської радою та товариством з обмеженою відповідальністю «АВТЕХ-К» та надання статусу скверу земельним ділянкам площею 0,0782 га (кадастровий номер: 8000000000:78:043:0192) та 0,0629 га (кадастровий номер: 8000000000:78:043:0193) на вулиці Героїв Дніпра, 30-Б в Оболонському районі міста Києва, а також забезпечення законних прав та інтересів територіальної громади міста Києва.

3. Правові аспекти

Дана сфера правовідносин регулюється Земельним кодексом України, Законом України «Про місцеве самоврядування в Україні», статтею 416 Цивільного кодексу України, статтею 188 Господарського кодексу України, статтею 32 Закону України «Про оренду землі», статтями 1, 20, 21 Закону України «Про благоустрій населених пунктів».

4. Фінансово-економічне обґрунтування

Прийняття даного рішення не впливає на обсяг доходів і видатків місцевого бюджету.

5. Прогноз соціально-економічних та інших наслідків прийняття рішення

Прийняття даного рішення дозволить Київській міській раді повернути вказані земельні ділянки площею 0,0782 га (кадастровий номер: 8000000000:78:043:0192) та 0,0629 га (кадастровий номер: 8000000000:78:043:0193) на вулиці Героїв Дніпра, 30-Б в Оболонському районі міста Києва в комунальну власність міста Києва, а також сприятиме підвищенню рекреаційної привабливості столиці України міста Києва.

6. Доповідач

Депутат Київської міської ради Михайленко Владислав Олегович.

Депутат Київської міської ради **В. Михайленко**

ДЕПУТАТ

КИЇВСЬКОЇ МІСЬКОЇ РАДИ VII СКЛИКАННЯ

"02" червня 2015 р. № 08/279/664-664

Директору Департаменту земельних ресурсів виконавчого органу Київської міської ради (Київської міської державної адміністрації)

Поліщуку Олексію Григоровичу

Шановний Олексію Григоровичу!

Враховуючи побажання жителів Оболонського району міста Києва, з метою врегулювання земельних відносин, раціонального використання земельних ресурсів та збереження зелених насаджень в столиці України виникає об'єктивна необхідність розірвання договору оренди земельних ділянок від 13.06.2008 року № 78-6-00541 на вулиці Героїв Дніпра, 30-Б в Оболонському районі міста Києва та надання зазначеним ділянкам статусу скверу.

Відтак, прошу Вас погодити проект рішення Київської міської ради «Про розірвання договору оренди земельних ділянок від 13.06.2008 року № 78-6-00541, укладеного між Київською міською радою та товариством з обмеженою відповідальністю «АВТЕХ-К» та надання земельним ділянкам статусу скверу».

З повагою,

Депутат Київської міської ради **В. Михайленко**

057/10013
10 06 15

ВИКОНАВЧИЙ ОРГАН КИЇВСЬКОЇ МІСЬКОЇ РАДИ
(КИЇВСЬКА МІСЬКА ДЕРЖАВНА АДМІНІСТРАЦІЯ)

ДЕПАРТАМЕНТ ЗЕМЕЛЬНИХ РЕСУРСІВ

вул. Хрещатик, 32-а, м. Київ, 01601, тел. (044) 279-58-72, ф. (044) 288-07-57,
КБУ „Контактний центр міста Києва"(044) 15-51, E-mail: dep@kievzem.kiev.ua Код ЄДРПОУ 26199097

08.06.15 № 057025- 10097

*на №*_____ *від*_____

Депутатові Київської міської ради
Михайленку В.О
вул. Хрещатик, 36, м. Київ, 01044

Шановний Владиславе Олеговичу!

У Департаменті земельних ресурсів виконавчого органу Київської міської ради (Київської міської державної адміністрації) розглянуто Ваше депутатське звернення від 28.05.2015 № 08/279-064-659 щодо проведення перевірки стосовно використання земельних ділянок на вулиці Героїв Дніпра, 30-б в Оболонському районі м.Києва (кадастрові номери 8 000 000 000:78:043:0192, 8 000 000 000:78:043:0193).

За результатом розгляду повідомляємо, що спеціалістами Департаменту земельних ресурсів проведено обстеження зазначених земельних ділянок та складено відповідний акт від 04.06.2015 № 03/05.

Додаток: копія акту обстеження земельних ділянок від 04.06.2015 № 03/05 на 2 арк. в 1 прим.

З повагою
Директор О. Поліщук

Косянчук
288-09-48

057_9404_28.05.2015 - Депутат Київради В.Михайленко.doc

КИЇВСЬКА МІСЬКА ДЕРЖАВНА АДМІНІСТРАЦІЯ
ДЕПАРТАМЕНТ ЗЕМЕЛЬНИХ РЕСУРСІВ

01601, м. Київ, вул. Хрещатик, 32А тел. 288-09-48

АКТ
обстеження земельних ділянок

№ *03/05* ***від*** *04.06.2015* ***м. Київ***

Обстеження земельної ділянки за адресою: *вул. Героїв Дніпра, 30б в Оболонському районі м. Києва (кадастрові номери: 8 000 000 000:78:043:0192, 8 000 000 000:78:043:0192)*
проведене посадовою особою Департаменту земельних ресурсів відповідно до Порядку здійснення самоврядного контролю за використанням і охороною земель м. Києва, затвердженого рішенням сесії Київської міської ради від 25. 09. 2003р. № 16/890, ст. 187, 189 Земельного Кодексу України *головним спеціалістом відділу землеустрою та моніторингу земель Оболонського району управління землеустрою та моніторингу земель Кадькаленком Юрієм Володимировичем*
на підставі *звернення депутата Київської міської ради В.Михайленка від 28.05.2015 №08/279-064-659*
в присутності_____

В ході обстеження встановлено:

– дані про земельну ділянку та її стан:
Вид документа на користування: *договір оренди земельних ділянок від 13.06.2008 № 78-6-00541*
Цільове призначення: *для будівництва, експлуатації та обслуговування торговельно-розважального комплексу з господарськими офісними приміщеннями*
Фактичне використання: *на частині ділянки розміщено тимчасові споруди (МАФи) торговельного призначення*
Площа згідно відводу: *0,0629 га, 0,0782 га*
Площа по факту: *не встановлено*
Плата за землю: *інформація відсутня*

– ***результати обстеження:*** *обстеженням проведеним згідно звернення депутата Київської міської ради В.Михайленка від 28.05.2015 № 08/279-064-659, встановлено наступне:*

Відповідно до рішення Київської міської ради від 12.07.2007 № 1080/1741 земельні ділянки загальною площею 0,14 га передані в довгострокову оренду на 10 років товариству з обмеженою відповідальністю "АВТЕХ-К" для будівництва, експлуатації та обслуговування торговельно-розважального комплексу з господарськими офісними приміщеннями (для будівництва першого корпусу) на вул. Героїв Дніпра, 30б в Оболонському районі м. Києва.

Обстеженням встановлено, що зазначені земельні ділянки за цільовим призначенням (будівництво, експлуатація та обслуговування торговельно-розважального комплексу з господарськими офісними приміщеннями) товариством з обмеженою відповідальністю "АВТЕХ-К" не використовується. На ділянках розміщені тимчасові споруди (МАФи) торговельного призначення. Межі земельних ділянок на час обстеження не визначено, площу не встановлено.

Додатки: *план–схема земельної ділянки*

Посадова особа Департаменту земельних ресурсів _____ ***Ю. Кадькаленко***

При обстеженні були присутні: _____ _____

_____ _____

Доповнення та зауваження до акту: _____

З актом ознайомлений, копію акту отримав _____ _____

Копія акту відправлена поштою _____ ***вих. №*** _____

Додаток

План – схема земельної ділянки
М 1:2000

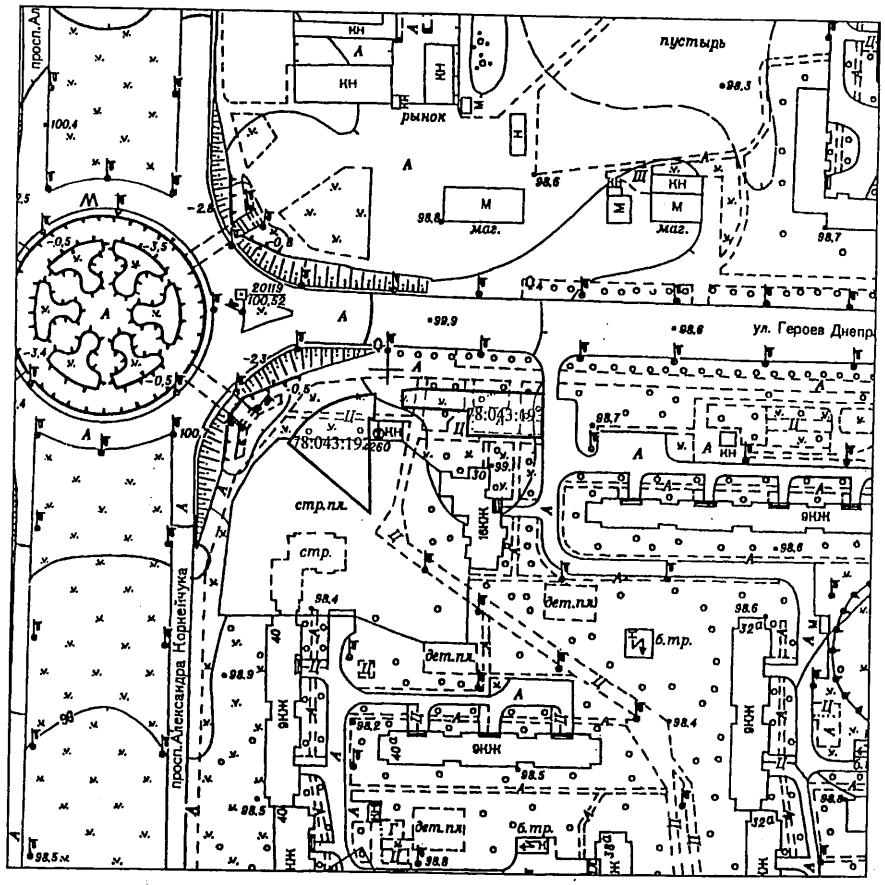

78:043:192 78-6-00541
78:043:193 13.06.2008

Договор
ГУЗР
КМДА 2 347003 150669

ДОГОВІР
оренди земельних ділянок

Київська міська рада (м. Київ, вул. Хрещатик, 36, код ЄДРПОУ 22883141) – далі у тексті – **„Орендодавець"**, в особі Київського міського голови **Черновецького Леоніда Михайловича**, який діє на підставі ст.42 Закону України „Про місцеве самоврядування в Україні" – з однієї сторони, та **Товариство з обмеженою відповідальністю "Автех-К"** (04209, м.Київ, вул. Героїв Дніпра, 38, кв.113, код ЄДРПОУ 32979827, зареєстроване Оболонською районною у місті Києві державною адміністрацією 19.05.2004 р. за № 1 069 105 0001 001067) – далі у тексті - **„Орендар"**, в особі директора **Поліщука В'ячеслава Борисовича**, який діє на підставі Статуту, - з другої сторони, уклали договір оренди земельних ділянок (далі у тексті – Договір) про нижченаведене:

1. Предмет Договору

1.1. Орендодавець, на підставі рішення Київської міської ради від 12 липня 2007 року №1080/1741, за Актом приймання-передачі передає, а Орендар приймає в оренду (строкове платне користування) земельні ділянки (далі – об'єкт оренди або земельні ділянки), визначені цим Договором.

2. Об'єкт оренди

2.1. Об'єктом оренди відповідно до цього Договору є Земельні ділянки з наступними характеристиками:
- місце розташування – вул. Героїв Дніпра, 30-б у Оболонському районі м. Києва;
- розміри земельних ділянок:
- земельна ділянка №1 – 0,0782 га (нуль цілих і сімсот вісімдесят дві десятитисячні) га;
- земельна ділянка №2 – 0,0629 га (нуль цілих і шістсот двадцять дев'ять десятитисячних) га;
- цільове призначення – для будівництва, експлуатації та обслуговування торговельно-розважального комплексу з господарськими офісними приміщеннями, зокрема ділянка №1 – для будівництва першого корпусу і ділянка № 2 – для будівництва другого корпусу;
- кадастровий номер ділянки №1 – 8000000000:78:043:0192.
- кадастровий номер ділянки №2 – 8000000000:78:043:0193.

2.2. Згідно з витягами з технічної документації №Ю-18084/2008 та №Ю-18091/2008 Головного управління земельних ресурсів виконавчого органу Київради (Київської міської державної адміністрації) від 02.02.2008 № 79 та № 80 нормативна грошова оцінка земельних ділянок становить: земельної ділянки площею 0,0782 га – 2 337 709,47 (два мільйони триста тридцять сім тисяч сімсот дев'ять) грн. 47 коп., земельна ділянка площею 0,0629 га – 1 880 331,53 (один мільйон вісімсот вісімдесят тисяч триста тридцять одна) грн. 53 коп.

2.3. Земельні ділянки, які передається в оренду, не мають недоліків, що можуть перешкоджати їх ефективному використанню.

3. Строк дії Договору

3.1. Договір укладено на 10 (десять) років.

4. Орендна плата

4.1. Визначена цим Договором орендна плата за Земельні ділянки становить платіж, який Орендар самостійно розраховує та вносить Орендодавцеві за користування Земельними ділянками у грошовій формі.

4.2.Річна орендна плата за Земельні ділянки встановлюється у розмірі 3 (трьох) відсотків від їх нормативної грошової оцінки. Обчислення розміру орендної плати за земельні

7. Умови повернення земельних ділянок

7.1. Після припинення дії Договору Орендар повертає Орендодавцеві земельні ділянки у стані, не гіршому порівняно з тим, у якому він одержав їх в оренду.

Орендодавець у разі погіршення корисних властивостей орендованих земельних ділянок, пов'язаних із зміною їх стану, має право на відшкодування збитків у розмірі, визначеному сторонами. Якщо сторонами не досягнуто згоди про розмір відшкодування збитків, спір розв'язується у судовому порядку.

8. Права та обов'язки Сторін

8.1. Орендодавець має право вимагати від Орендаря:
- використання земельних ділянок за цільовим призначенням згідно з цим Договором;
- дотримання місцевих правил забудови;
- своєчасного внесення орендної плати;
- дострокового розірвання цього Договору;
- відшкодування понесених збитків, в тому числі неотриманих доходів, відповідно до чинного законодавства у разі розірвання цього Договору.

8.2. Орендодавець зобов'язаний:
- повідомити в письмовій формі Орендаря про намір продати земельні ділянки третій особі із зазначенням їх ціни та інших умов, на яких вони продаються;
- не вчиняти дій, які б перешкоджали Орендарю користуватися земельними ділянками;
- передати в користування земельні ділянки у стані, що відповідає умовам цього Договору.

8.3. Орендар має право:
- самостійно господарювати на землі з дотриманням вимог чинного законодавства України та умов цього Договору;
- за письмовою згодою Орендодавця зводити в установленому законодавством порядку жилі, виробничі, культурно-побутові та інші будівлі і споруди;
- у разі розірвання цього Договору, за погодженням сторін, має право вимагати відшкодування нанесених збитків відповідно до чинного законодавства;
- після закінчення строку, на який було укладено цей Договір, при умові належного виконання обов'язків відповідно до умов цього Договору, Орендар має за інших рівних умов переважне право на поновлення договору;
- переважне право на купівлю Земельних ділянок у разі їх продажу.

8.4. Орендар зобов'язаний:
- приступати до використання земельних ділянок в строк, встановлений цим Договором, та після підписання цього Договору та Акту приймання-передачі земельних ділянок та державної реєстрації Договору;
- завершити забудову Земельних ділянок в строки, встановлені проектною документацією на будівництво, затвердженою в установленому порядку, але не пізніше, ніж через три роки з моменту державної реєстрації Договору;
- використовувати земельні ділянки відповідно до їх цільового призначення; 13.06.2011
- своєчасно вносити орендну плату;
- при зміні функціонального використання об'єкта нерухомості, що розташований на земельних ділянках, у десятиденний термін в письмовій формі замовити у Головному управлінні земельних ресурсів виконавчого органу Київради (Київської міської державної адміністрації) витяг з технічної документації про нову нормативну грошову оцінку земельних ділянок або їх частини з урахуванням зазначених змін та після одержання цього витягу з технічної документації передати його до податкового органу за місцем розташування земельних ділянок;
- письмово повідомити Орендодавця про відчуження об'єктів (їх частин), що розташовані на земельних ділянках і належить Орендарю, на протязі десяти днів з моменту вчинення відповідного правочину, а також повідомити про наміри подальшого використання земельних ділянок. У випадку, якщо Орендар має намір припинити право користування

земельною ділянкою (її частиною), цей Договір розривається за згодою сторін або до цього Договору вносяться відповідні зміни з моменту укладання договору оренди земельних ділянок з новим власником об'єктів, які були відчужені;
- забезпечити вільний доступ до земельних ділянок представнику контролюючих органів;
- повернути Земельні ділянки Орендодавцю у стані, придатному для їх подальшого використання після припинення дії цього Договору;
- у строки, встановлені чинним законодавством, звітувати перед податковими органами району за місцем розташування Земельних ділянок про сплату орендної плати;
- забезпечити вільний доступ для прокладання нових, ремонту та експлуатації існуючих інженерних мереж і споруд, що знаходяться в межах земельних ділянок;
- питання майнових відносин вирішувати в установленому порядку;
- питання пайової участі вирішити до початку будівництва відповідно до рішення Київської міської ради від 27.02.2003 №271/431 "Про пайову участь (внески) інвесторів (забудовників) у створенні соціальної та інженерно-транспортної інфраструктури м.Києва";
- виконати вимоги, викладені у листах Головного управління містобудування, архітектури та дизайну міського середовища від 21.12.2005 р. № 19-11099, Державного управління екології та природних ресурсів в м. Києві від 08.07.2005 р. № 06-6-25/630, Київської міської санепідемстанції від 22.02.2005 р. № 1231, Головного управління культури, мистецтв та охорони культурної спадщини від 11.02.2005 р. № 001-09/605 та Дочірнього підприємства "Інститут генерального плану міста Києва" від 04.05.2005 р. № 940;
- у п'ятиденний строк після державної реєстрації договору оренди земельних ділянок надати копію цього Договору до районного податкового органу за місцем розташування земельних ділянок.
8.5. Сторони також мають інші права і несуть інші обов'язки, визначені законодавством України.

9. Ризик випадкового знищення або пошкодження об'єкта оренди чи його частини

Ризик випадкового знищення або пошкодження об'єкта оренди чи його частини несе Орендар.

10. Страхування об'єкта оренди

Сторони домовилися про те, що Орендар має право застрахувати об'єкт оренди.

11. Зміна умов договору та припинення і поновлення Договору

11.1. Всі зміни та/або доповнення до цього Договору вносяться за згодою сторін. Згодою або запереченням Орендодавця на зміни та/або доповнення до цього Договору, є його рішення, прийняте в установленому законодавством порядку.
11.2. Витрати, пов'язані з внесенням зміни та/або доповнення до цього Договору, сплачує Орендар.
11.3. Договір оренди припиняється в разі:
- закінчення строку, на який його було укладено;
- викупу Земельної ділянки для суспільних потреб та примусового відчуження Земельної ділянки з мотивів суспільної необхідності в порядку, встановленому законодавством України;
- поєднання в одній особі власника Земельних ділянок та Орендаря;
- ліквідації юридичної особи – Орендаря.
Договір припиняється також в інших випадках, передбачених законом.
11.4. Припинення Договору шляхом розірвання.
Договір може бути розірваний:
- за взаємною згодою сторін;
- за рішенням суду, в порядку, встановленому законом;

- в односторонньому порядку за ініціативою Орендодавця, із звільненням Орендодавця від відповідальності, згідно з Господарським кодексом України, в разі, коли Орендар використовує земельні ділянки способами, які суперечать екологічним вимогам, не за цільовим призначенням, систематично не сплачує орендну плату (протягом півроку), порушення строків завершення забудови Земельних ділянок, встановлених п.8.4 Договору, здійснення без згоди Орендодавця передачі або відчуження права користування земельними ділянками третім особам;
11.5. Договір може бути достроково розірваний у разі невиконання або неналежного виконання Орендарем обов'язків, визначених у пунктах 5.1 та 8.4 цього Договору.
11.6. Розірвання цього Договору не потребує укладення додаткової угоди. Договір вважається розірваним з моменту прийняття Орендодавцем відповідного рішення, якщо інше не встановлено рішенням.
11.7. Поновлення Договору:
- Після закінчення строку, на який було укладено цей Договір, Орендар, за умови належного виконання своїх обов'язків, має за інших рівних умов переважне право на поновлення Договору. У цьому разі Орендар повинен не пізніше, ніж за 3 (три) місяці до закінчення строку дії Договору повідомити письмово Орендодавця про намір продовжити його дію.
- У разі поновлення Договору на новий строк його умови можуть бути змінені за згодою сторін.
11.8. У разі припинення або розірвання цього Договору Орендар зобов'язаний повернути Орендодавцеві земельні ділянки, на умовах, визначених цим Договором. У разі невиконання Орендарем обов'язку щодо умов повернення Орендодавцеві земельних ділянок Орендар зобов'язаний відшкодувати Орендодавцеві завдані збитки.
11.9.Перехід права власності на орендовані земельні ділянки до третьої особи, а також реорганізація юридичної особи-Орендаря не є підставою для зміни умов або розірвання Договору.

12. Відповідальність сторін за невиконання або неналежне виконання Договору та вирішення спорів

12.1. У разі невиконання своїх зобов'язань за цим Договором Сторони несуть відповідальність, визначену цим Договором та законодавством.
12.2. У разі невиконання орендарем умов цього Договору та обов'язків, передбачених законодавством України, Договір може бути достроково розірваний.
12.3. Сторона, яка порушила зобов'язання, звільняється від відповідальності, якщо вона доведе, що це порушення сталося не з її вини.
12.4. Усі спори, що пов'язані із виконанням умов цього Договору, вирішуються судами України, при неможливості досудового врегулювання спорів, що виникають при виконанні умов цього Договору.

13. Суборенда земельних ділянок

13.1. Орендар має право передати земельні ділянки або їх частину у суборенду виключно за письмовою згодою Орендодавця.
13.2. Орендодавець надає свою згоду чи заперечення щодо передачі земельних ділянок або їх частини у суборенду шляхом прийняття в установленому законодавством порядку відповідного рішення.
13.3.Умови договору суборенди земельних ділянок повинні обмежуватися умовами даного Договору і не суперечити йому.

14. Прикінцеві положення

14.1. Цей Договір складений у двох примірниках. Один примірник – для зберігання у Орендаря, один – для Орендодавця (знаходиться на зберіганні у Головному управлінні

ПЛАН ЗЕМЕЛЬНОЇ ДІЛЯНКИ, ЯКА НАДАЄТЬСЯ В ДОВГОСТРОКОВУ ОРЕНДУ

Товариству з обмеженою відповідальністю " АВТЕХ-К "
адреса ділянки : вул. Героїв Дніпра, 30-б в Оболонському районі м. Києва.
Кадастровий номер 8000000000:78:043:0192

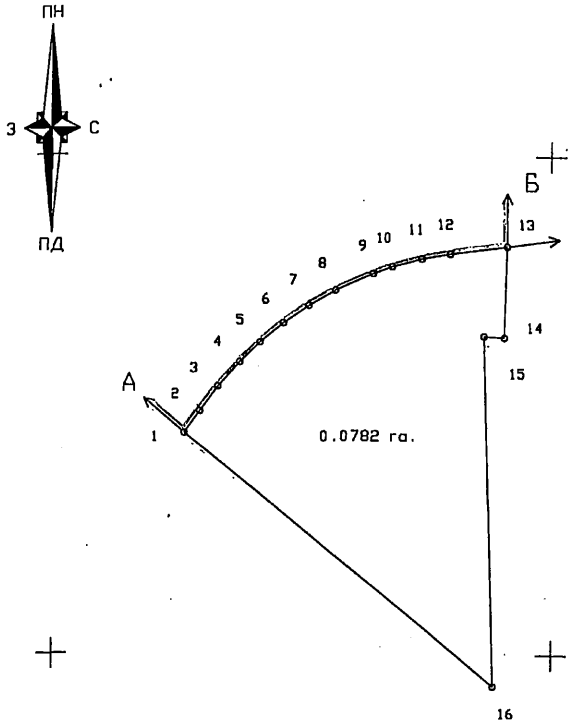

ТАБЛИЦЯ ЛІНІЙ

NN	ДОВЖИНА ЛІНІЇ
1	2.67
2	3.05
3	3.27
4	2.83
5	3.06
6	3.05
7	3.05
8	4.05
9	2.05
10	3.06
11	2.91
12	5.75
13	9.00
14	2.00
15	35.26
16	40.00
1	

Масштаб 1: 500

ОПИС МЕЖ

Від А до Б Товариство з обмеженою відповідальністю " АВТЕХ-К "
Від Б до А Державне комунальне управління житлового господарства Оболонського району

В.о. Начальника Головного управління земельних ресурсів
виконавчого органу Київської міської ради (КМДА) Ю.Кулаковський

ПЛАН ЗЕМЕЛЬНОЇ ДІЛЯНКИ, ЯКА НАДАЄТЬСЯ В ДОВГОСТРОКОВУ ОРЕНДУ

Товариству з обмеженою відповідальністю " АВТЕХ-К "
адреса ділянки : вул. Героїв Дніпра, 30-б в Оболонському районі м. Києва.
Кадастровий номер 8000000000:78:043:0193

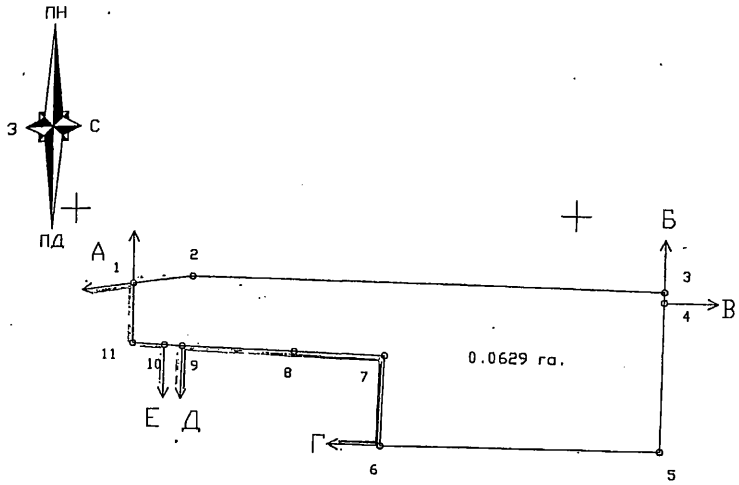

ТАБЛИЦЯ ЛІНІЙ

NN	ДОВЖИНА ЛІНІЇ
1	5.98
2	47.00
3	1.05
4	14.95
5	27.99
6	9.02
7	8.97
8	11.03
9	1.77
10	3.20
11	6.00
1	

Масштаб 1: 500

ОПИС МЕЖ

Від А до Б Товариство з обмеженою відповідальністю " АВТЕХ-К "
Від Б до В Землі загального користування (вул. Героїв Дніпра)
Від В до Г Багатоповерхова забудова ЖЕК – 9
Від Г до Д Мале приватне підприємство " Альфа – П "
Від Д до Е Землі не надані у власність чи користування (проїзд)
Від Е до А Державне комунальне управління житлового господарства Оболонського району

В.о. Начальника Головного управління земельних ресурсів
виконавчого органу Київської міської ради (КМДА) Ю.Кулаковський

КИЇВСЬКА МІСЬКА РАДА
офіційний інтернет-сайт
ЛІГА ЗАКОН
ВСЕУКРАЇНСЬКА МЕРЕЖА

КИЇВСЬКА МІСЬКА РАДА
IV сесія V скликання

РІШЕННЯ

від 12 липня 2007 року N 1080/1741

Про передачу товариству з обмеженою відповідальністю "АВТЕХ-К" земельних ділянок для будівництва, експлуатації та обслуговування торговельно-розважального комплексу з господарськими офісними приміщеннями на вул. Героїв Дніпра, 30-б в Оболонському районі м. Києва

Розглянувши проект землеустрою щодо відведення земельних ділянок та відповідно до статей 93, 123, 124 Земельного кодексу України Київська міська рада **вирішила**:

1. Внести зміни до Програми розвитку зеленої зони міста Києва до 2010 року та концепції формування зелених насаджень в центральній частині міста, затверджених рішенням Київської міської ради від 19.07.2005 N 806/3381, виключивши з переліку озеленених територій загального користування м. Києва, що відповідають типологічним ознакам та планувальним вимогам (таблиця 2), земельні ділянки загальною площею 0,19 га на вул. Героїв Дніпра, 30-б в Оболонському районі м. Києва.

2. Затвердити проект землеустрою щодо відведення земельних ділянок товариству з обмеженою відповідальністю "АВТЕХ-К" для будівництва, експлуатації та обслуговування торговельно-розважального комплексу з господарськими офісними приміщеннями на вул. Героїв Дніпра, 30-б в Оболонському районі м. Києва.

3. Передати товариству з обмеженою відповідальністю "АВТЕХ-К" для будівництва, експлуатації та обслуговування торговельно-розважального комплексу з господарськими офісними приміщеннями, за умови виконання пункту 4 цього рішення, в довгострокову оренду на 10 років земельні ділянки загальною площею 0,14 га, зокрема ділянку N 1 площею 0,08 га - для будівництва першого корпусу і ділянку N 2 площею 0,06 га - для будівництва другого корпусу, та в короткострокову оренду на 5 років, в межах червоних ліній, земельні ділянки загальною площею 0,05 га - на період будівництва об'єкта, зокрема ділянку N 3 площею 0,03 га і ділянку N 4 площею 0,02 га на вул. Героїв Дніпра, 30-б в Оболонському районі м. Києва за рахунок міських земель, не наданих у власність чи користування.

4. Товариству з обмеженою відповідальністю "АВТЕХ-К":

4.1. Виконувати обов'язки землекористувача відповідно до вимог статті 96 Земельного кодексу України.

4.2. У місячний термін звернутись до Головного управління земельних ресурсів виконавчого органу Київради (Київської міської державної адміністрації) із клопотанням щодо організації робіт по перенесенню меж земельних ділянок в натуру (на місцевість) та виготовленню документів, що посвідчують право користування земельними ділянками.

4.3. Забезпечити вільний доступ для прокладання нових, ремонту та експлуатації існуючих інженерних мереж і споруд, що знаходяться в межах земельних ділянок.

4.4. Питання майнових відносин вирішувати в установленому порядку.

4.5. Питання пайової участі вирішити до початку будівництва відповідно до рішення Київської міської ради від 27.02.2003 N 271/431 "Про пайову участь (внески) інвесторів (забудовників) у створенні соціальної та інженерно-транспортної інфраструктури м. Києва".

4.6. Виконати вимоги, викладені в листах Головного управління містобудування, архітектури та дизайну міського середовища від 21.12.2005 N 19-11099, Державного управління екології та природних ресурсів в м. Києві від 08.07.2005 N 06-6-25/630, Київської міської санепідстанції від 22.02.2005 N 1231, Головного управління культури, мистецтв та охорони культурної спадщини від 11.02.2005 N 001-09/605 та дочірнього підприємства "Інститут генерального плану міста Києва" від 04.05.2005 N 940.

4.7. Земельну ділянку в межах червоних ліній використовувати з обмеженнями відповідно до вимог містобудівного законодавства.

5. Попередити землекористувача, що використання землі не за цільовим призначенням тягне за собою припинення права користування нею відповідно до вимог статей 141, 143 Земельного кодексу України.

6. Контроль за виконанням цього рішення покласти на постійну комісію Київради з питань земельних відносин.

Київський міський голова **Л. Черновецький**

© Секретаріат Київської міської Ради, 1970-2015.
© Інформаційно-аналітичний центр "ЛІГА", 1991-2015.
© ТОВ "ЛІГА ЗАКОН", 2007-2015.

bigmir)net

Електронні тексти документів підготовлено Всеукраїнською мережею ЛІГА:ЗАКОН у рамках Програми інформаційного співробітництва з Київською міською радою.
Всі права на матеріали, розташовані на www.ligazakon.ua, охороняються у відповідності з законодавством України. При використанні або цитуванні будь-яких матеріалів, посилання на www.ligazakon.ua є обов'язковим. При використанні або цитуванні в Інтернеті, гіперпосилання (hyperlink) на www.ligazakon.ua є обов'язковим. Републікація будь-яких матеріалів можлива тільки за письмовою згодою ТОВ «ЛІГА:ЗАКОН».

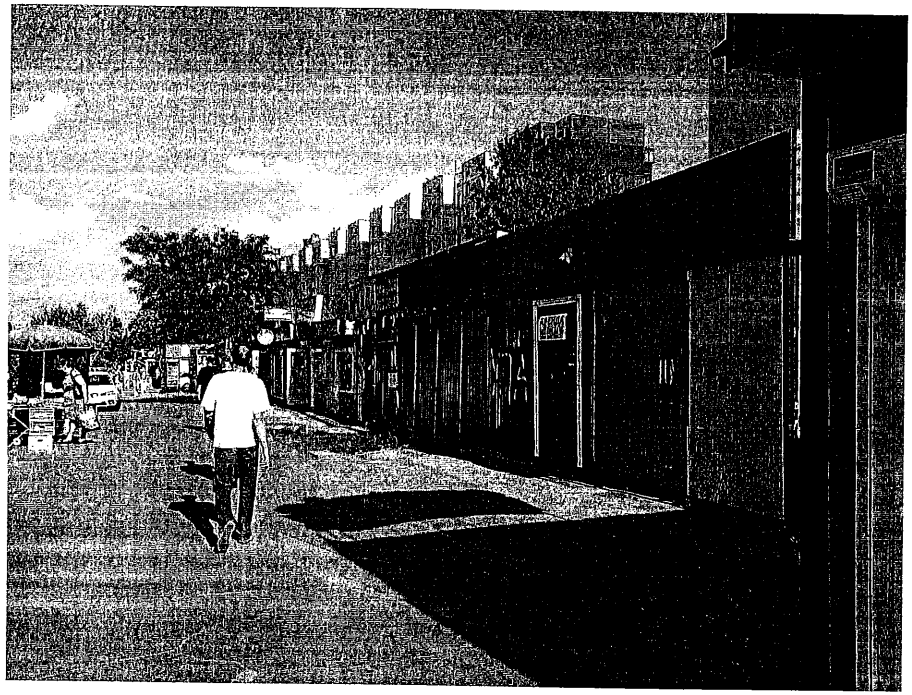

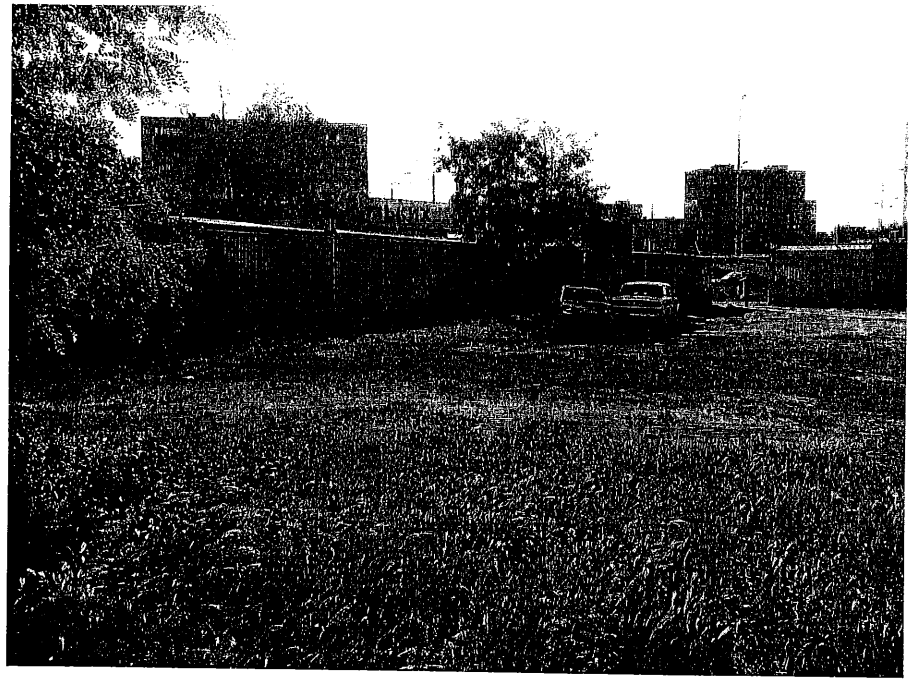

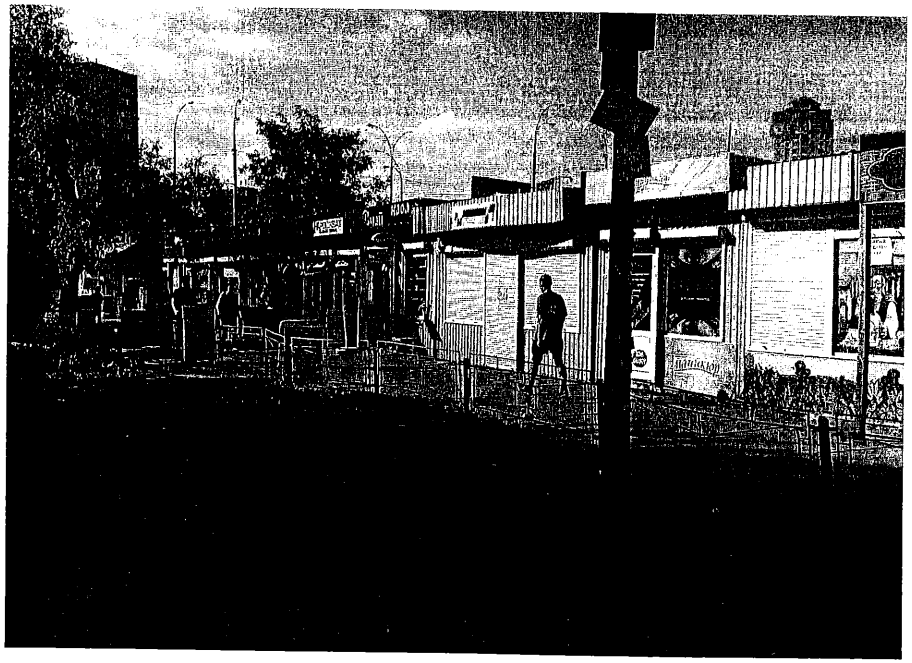

08/231-1878/ПР
15.07.2015

КИЇВСЬКА МІСЬКА РАДА

III СЕСІЯ VII СКЛИКАННЯ

РІШЕННЯ

_____№_____

Проект

Про створення парку відпочинку на земельній ділянці площею 16,44 га на вулиці Прирічній в Оболонському районі міста Києва

Відповідно до Земельного кодексу України, статті 26 Закону України «Про місцеве самоврядування в Україні», Закону України «Про природно-заповідний фонд України», статті 15 Закону України «Про охорону навколишнього середовища», наказу Міністерства будівництва, архітектури та житлово-комунального господарства України № 105 від 10.04.2006 року «Про затвердження Правил утримання зелених насаджень у населених пунктах України», з метою підвищення рекреаційного потенціалу міста Києва, раціонального використання земельних ресурсів, збереження зелених насаджень, а також враховуючи чисельні звернення громадськості, Київська міська рада

ВИРІШИЛА:

1. Створити парк відпочинку на земельній ділянці загальною площею 16,44 га на вулиці Прирічній в Оболонському районі міста Києва.

2. Внести до рішення Київської міської ради від 04 березня 2015 року № 175/1040 «Про розірвання договору оренди земельної ділянки від 28.03.2008 № 78-6-00528, укладеного між Київською міською радою та товариством з обмеженою відповідальністю «Архітектурно-будівельний альянс» такі зміни:

- Доповнити рішення пунктом 2 такого змісту: «Внести зміни до Генерального плану міста Києва та проекту планування його приміської зони на період до 2020 року, а саме: включити земельну ділянку загальною площею 16,44 га на вулиці Прирічній в Оболонському районі міста Києва до зони зелених насаджень загального користування.
- Пункти 2, 3, 4, 5, 6 відповідно вважати пунктами 3, 4, 5, 6, 7.

3. Внести зміни до Програми розвитку зеленої зони міста Києва до 2010 року та концепції формування зелених насаджень в центральній частині міста, затверджених рішенням Київської міської ради від 19 липня 2005 року № 806/3381 (із змінами та доповненнями), а саме: включити парк відпочинку на вулиці Прирічній в Оболонському районі міста Києва загальною площею 16,44 га в перелік озеленених територій загального користування міста Києва, що відповідають типологічним ознакам та планувальним вимогам (таблиця № 2).

4. Київському комунальному підприємтству «Київські парки» виконавчого органу Київської міської ради (Київської міської державної адміністрації):

4.1 Здійснити всі необхідні організаційно-правові заходи щодо оформлення права користування земельною ділянкою загальною площею 16,44 га (кадастровий номер 8000000000:78:215:084) на вулиці Прирічній в Оболонському районі міста Києва.

4.2 Здійснити всі необхідні організаційно-правові заходи щодо розроблення концепцію парку відпочинку на вулиці Прирічній загальною площею 16,44 га в Оболонському районі міста Києва та оформлення благоустрою вказаної земельної ділянки.

5. Департаменту фінансів виконавчого органу Київської міської ради (Київської міської державної адміністрації) вирішити в установленому порядку питання фінансування заходів, передбачених пунктом 4 цього рішення.

6. Оприлюднити це рішення в газеті Київської міської ради «Хрещатик».

7. Контроль за виконанням цього рішення покласти на постійну комісію Київської міської ради з питань містобудування, архітектури та землекористування.

Київський міський голова В. Кличко

ПОДАННЯ:

Київський міський голова В. Кличко

ПОГОДЖЕНО:

Постійна комісія Київської міської ради
з питань містобудування,
архітектури та землекористування

Голова В. Прокопів

Секретар Д. Гордон

Постійна комісія Київської міської ради
з питань екологічної політики

Голова Р. Андрійко

Секретар С. Костюк

Начальник управління
правового забезпечення діяльності
Київської міської ради В. Державін

Департамент земельних ресурсів
Виконавчого органу Київської міської ради
(Київської міської державної адміністрації)

Директор О. Поліщук

ПОЯСНЮВАЛЬНА ЗАПИСКА

до проекту рішення Київської міської ради
«Про створення парку відпочинку на земельній ділянці площею 16,44 га на вулиці Прирічній в Оболонському районі міста Києва»

1. Обґрунтування необхідності прийняття рішення

Київ упродовж багатьох років залишається однією з найзеленіщих столиць Європи. Зелені насадження, сквери та парки сьогодні є невід'ємною складовою в житті міста.

Відтак, враховуючи численні та неодноразові звернення громади Оболонського району, з метою раціонального використання земельних ресурсів, збереження зелених насаджень, підвищення рекреаційного потенціалу міста виникає об'єктивна необхідність створення на земельній ділянці загальною площею 16,44 га на вулиці Прирічній в Оболонському районі міста Києва парку відпочинку.

2. Мета і шляхи її досягнення

Метою прийняття рішення є забезпечення законних прав та інтересів територіальної громади міста Києва, збереження зелених насаджень цляхом створення на земельній ділянці в Оболонському районі міста Києва парку відпочинку.

3. Правові аспекти

Дана сфера правовідносин регулюється Земельним кодексом України, Законом України «Про місцеве самоврядування в Україні», Законом України «Про охорону навколишнього середовища», наказом Міністерства будівництва, архітектури та житлово-комунального господарства України № 105 від 10.04.2006 року «Про затвердження Правил утримання зелених насаджень у населених пунктах України».

4. Фінансово-економічне обґрунтування

Прийняття даного рішення не впливає на обсяг доходів і видатків місцевого бюджету.

5. Прогноз соціально-економічних та інших наслідків прийняття рішення

Прийняття даного рішення забезпечить законні права та інтереси жителів Києва, сприятиме залагодженню соціального конфлікту, підвищенню рекреаційної

привабливості столиці України, а також позитивному впливу на соціально-культурний розвиток громадян.

6. Доповідач

Київській міський голова Кличко Віталій Володимирович.

Київській міський голова **В. Кличко**

КИЇВСЬКА МІСЬКА РАДА
офіційний інтернет-ресурс
ЛІГА ЗАКОН
ВСЕУКРАЇНСЬКА МЕРЕЖА

КИЇВСЬКА МІСЬКА РАДА
III сесія VII скликання

РІШЕННЯ

від 4 березня 2015 року N 175/1040

Про розірвання договору оренди земельної ділянки від 28.03.2008 N 78-6-00528, укладеного між Київською міською радою та товариством з обмеженою відповідальністю "Архітектурно-будівельний альянс"

Відповідно до Закону України "Про місцеве самоврядування в Україні", статті 9 Земельного кодексу України, статті 32 Закону України "Про оренду землі", статті 188 Господарського кодексу України, статті 416 Цивільного кодексу України та враховуючи те, що товариством з обмеженою відповідальністю "Архітектурно-будівельний альянс" не виконано умов пункту 8.4 договору оренди земельної ділянки від 28.03.2008 N 78-6-00528, а саме: з моменту державної реєстрації цього договору будівництво не розпочато, чим порушено строки завершення забудови земельної ділянки, а також зважаючи на численні звернення жителів Оболонського району проти забудови прибережної смуги житлового масиву Оболонь та зеленої зони міста Києва, Київська міська рада **вирішила**:

1. Розірвати договір оренди земельної ділянки від 28.03.2008 N 78-6-00528, укладений між Київської міської радою та товариством з обмеженою відповідальністю "Архітектурно-будівельний альянс" на підставі рішення Київської міської ради від 01.10.2007 N 433/3267 "Про передачу товариству з обмеженою відповідальністю "Архітектурно-будівельний альянс" земельної ділянки для будівництва, експлуатації та обслуговування житлового, соціально-побутового, торговельно-розважального, культурного, готельно-офісного, спортивно-оздоровчого комплексу на вул. Прирічній у Оболонському районі м. Києва".

2. Внести зміни до Програми розвитку зеленої зони міста Києва до 2010 року та концепції формування зелених насаджень в центральній частині міста, затверджених рішенням Київської міської ради від 19.07.2005 N 806/3381, включивши до переліку озеленених територій загального користування міста Києва, що відповідають типологічним ознакам та планувальним вимогам (таблиця N 2), земельну ділянку площею 16,44 га на вулиці Прирічній в Оболонському районі міста Києва.

3. Київському комунальному об'єднанню зеленого будівництва та експлуатації зелених насаджень міста "Київзеленбуд" виконавчого органу Київської міської ради (Київської міської державної адміністрації) здійснити всі необхідні організаційно-правові заходи щодо

оформлення права користування земельною ділянкою загальною площею 16,44 га (кадастровий номер 8000000000:78:215:084) на вулиці Прирічній в Оболонському районі міста Києва.

4. Виконавчому органу Київської міської ради (Київській міській державній адміністрації):

4.1 Здійснити всі необхідні організаційно-правові заходи щодо зняття з реєстрації договору оренди земельної ділянки від 28.03.2008 N 78-6-00528, укладеного між Київською міською радою та товариством з обмеженою відповідальністю "Архітектурно-будівельний альянс".

4.2 Проінформувати товариство з обмеженою відповідальністю "Архітектурно-будівельний альянс" про прийняття цього рішення.

5. Оприлюднити це рішення в газеті Київської міської ради "Хрещатик".

6. Контроль за виконанням цього рішення покласти на постійну комісію Київської міської ради з питань містобудування, архітектури та землекористування.

Київський міський голова **В. Кличко**

© Секретаріат Київської міської Ради. 1970-2015.
© Інформаційно-аналітичний центр "ЛІГА", 1991-2015.
© ТОВ "ЛІГА ЗАКОН", 2007-2015.

bigmir)net

Електронні тексти документів підготовлено Всеукраїнською мережею ЛІГА:ЗАКОН у рамках Програми інформаційного співробітництва з Київською міською радою.
Всі права на матеріали, розташовані на www.ligazakon.ua, охороняються у відповідності з законодавством України. При використанні або цитуванні будь-яких матеріалів, посилання на www.ligazakon.ua є обов'язковим. При використанні або цитуванні в інтернеті, гіперпосилання (hyperlink) на www.ligazakon.ua є обов'язковим. Республікація будь-яких матеріалів можлива тільки за письмовою згодою ТОВ «ЛІГА:ЗАКОН».

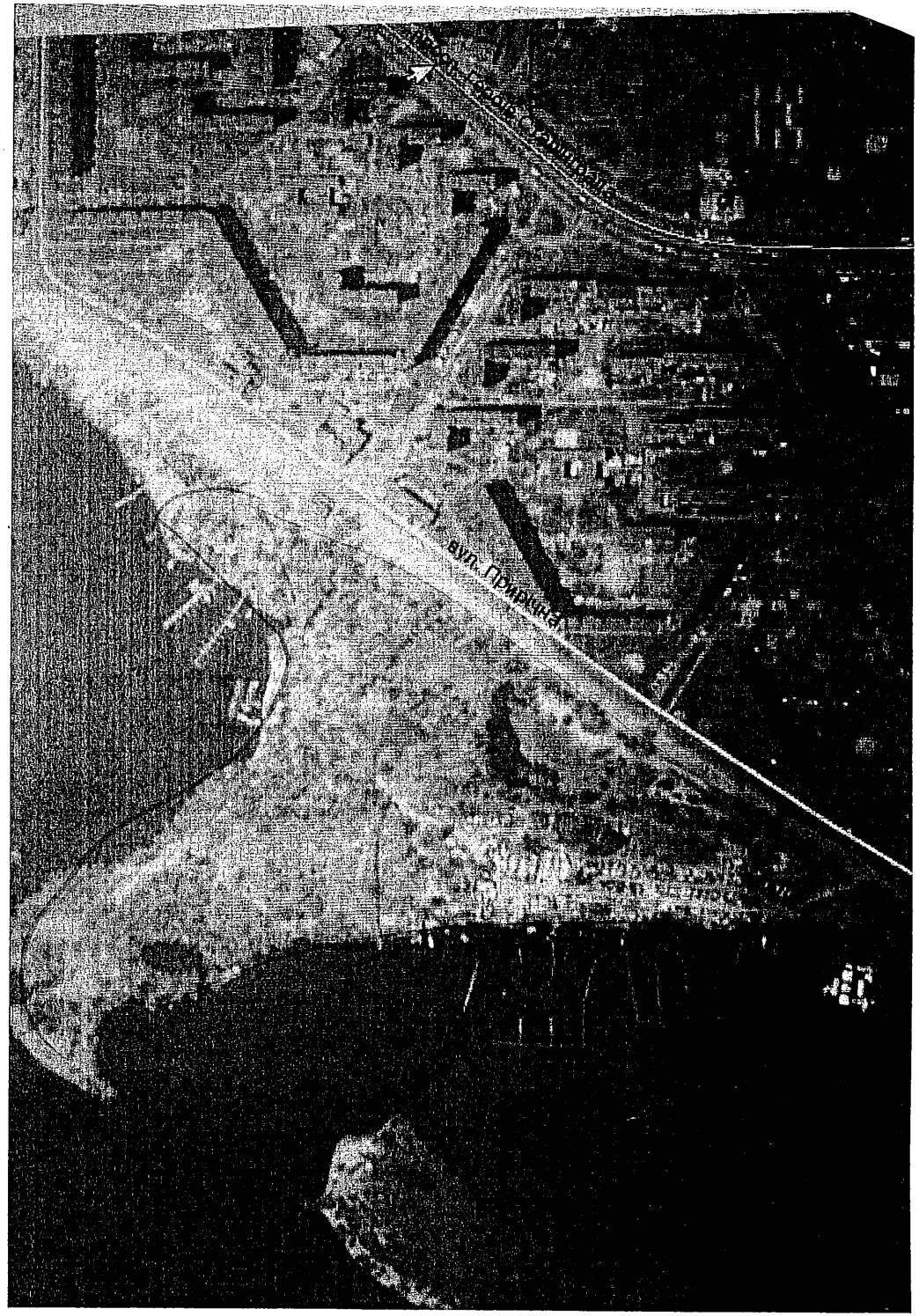

7

Київський міський голова

Прокопіву В.В.
Андрійку Р.Ю.
Державіну В.В.

Прошу розглянути проект рішення від 15.07.2015 № 08/231-1878/ПР в установленому порядку.

Дутці Л.Я.

Для контролю за проходженням та тиражування.

Лазор Л.В.
Юнаковій С.М.
Рябікіну П.Б. - до відома

В.КЛИЧКО

"15" липня 2015 року
№ 08/231 – 1878/ПР

08/231-1878/ПР
15.07.2015

ДЕПУТАТ

КИЇВСЬКОЇ МІСЬКОЇ РАДИ VII СКЛИКАННЯ

"13" липня 2015 р. № 08/279-034-440

Заступникові міського голови –
Секретареві Київської міської ради
Резнікову Олексію Юрійовичу

Шановний Олексію Юрійовичу!

Відповідно до Регламенту Київської міської ради, затвердженого рішенням Київської міської ради від 12 листопада 2014 року № 351/351, прошу Вас дати доручення розглянути проект рішення Київської міської «Про створення парку відпочинку на земельній ділянці площею 16,44 га на вулиці Прирічній в Оболонському районі міста Києва» з подальшим винесенням його на розгляд пленарного засідання Київської міської ради.

Додаток: проект рішення з пояснювальною запискою та документами до нього.

З повагою,

Депутат Київської міської ради **В. Михайленко**

Заступник міського голови –
секретар Київської міської ради

Прокопіву В.В.
Державіну В.В.

Прошу розглянути проект рішення від 18.05.2014 №08/231-1338/ПР в установленому порядку.

Дутці Л.Я.

Для контролю за проходженням та тиражування.

О.РЕЗНІКОВ

"18" травня 2015 року
№ 08/231 – 1338/ПР

21 ТРА 2015

08/231-1338/пр
18.05.2015

ВИКОНАВЧИЙ ОРГАН КИЇВСЬКОЇ МІСЬКОЇ РАДИ
(КИЇВСЬКА МІСЬКА ДЕРЖАВНА АДМІНІСТРАЦІЯ)

ДЕПАРТАМЕНТ ЗЕМЕЛЬНИХ РЕСУРСІВ

вул. Хрещатик, 32-а, м. Київ, 01601, тел. (044) 279-58-72, ф. (044) 288-07-57,
КБУ" Контактний центр міста Києва"(044) 15-51, E-mail: dep@kievzem.kiev.ua Код ЄДРПОУ 26199097

24.04.15 № 05705-7267
на № _____від

Заступнику міського голови –
секретарю Київради
О. РЕЗНІКОВУ

Шановний Олексію Юрійовичу!

Департамент земельних ресурсів виконавчого органу Київської міської ради (Київської міської державної адміністрації) підготував проект рішення Київської міської ради "Про поновлення приватному підприємству "ЛЕДАС" договору оренди земельної ділянки для експлуатації та обслуговування існуючого кафе в комплексі з літнім майданчиком на вул. Героїв Оборони, 9/10 у Голосіївському районі м. Києва та внесення змін до нього" (справа А-21308) та направляє для подальшого розгляду у відповідних комісіях Київської міської ради, відповідно до регламенту Київської міської ради, затвердженого рішенням Київради від 12.11.2014 № 351/351

З повагою
В. о. директора департаменту С. Птуха

08/231-1338/ПР
18.05.2015

КИЇВСЬКА МІСЬКА РАДА

III СЕСІЯ VII СКЛИКАННЯ

РІШЕННЯ

_____№_____

Про поновлення приватному підприємству «ЛЕДАС» договору оренди земельної ділянки для експлуатації та обслуговування існуючого кафе в комплексі з літнім майданчиком на вул. Героїв Оборони, 9/10 у Голосіївському районі м. Києва та внесення змін до нього

Київська міська рада
Департамент земельних ресурсів
Код земельної ділянки:
79:301:038

Проект рішення (екз.1)
ПР-7436
від 24.04.2015 до справи
А-21308

2 347008 074366

Відповідно до статей 9, 83, 93, 116 Земельного кодексу України, статей 30, 33 Закону України «Про оренду землі», Закону України «Про внесення змін до деяких законодавчих актів України щодо розмежування земель державної та комунальної власності», пункту 34 частини першої статті 26 Закону України «Про місцеве самоврядування в Україні» та враховуючи звернення приватного підприємства «ЛЕДАС» від 04.11.2014 № КОП-0465, Київська міська рада

ВИРІШИЛА:

1. Поновити на 10 років договір оренди земельної ділянки від 22.04.2005 № 79-6-00300 площею 0,0443 га (кадастровий номер 8000000000:79:301:0038), укладений між Київською міською радою та приватним підприємством «ЛЕДАС» для експлуатації та обслуговування існуючого кафе в комплексі з літнім майданчиком та для будівництва гостьової автостоянки і громадського туалету на вул. Героїв Оборони, 9/10 у Голосіївському районі м. Києва на підставі пункту 20 рішення Київської міської ради від 30.09.2004 № 520/1930 «Про надання і вилучення земельних ділянок та припинення права користування землею» (справа № **А-21308**).

2. Встановити, що розмір річної орендної плати, визначеної в договорі оренди земельної ділянки від 22.04.2005 № 79-6-00300, підлягає приведенню у відповідність до норм законодавства.

3. Внести зміни до договору оренди земельної ділянки від 22.04.2005 № 79-6-00300, а саме:

- слова «для експлуатації та обслуговування існуючого кафе в комплексі з літнім майданчиком та для будівництва гостьової автостоянки і громадського туалету» замінити словами «для експлуатації та обслуговування існуючого кафе в комплексі з літнім майданчиком» у відповідних відмінках.

4. Приватному підприємству «ЛЕДАС»:

4.1. У місячний термін надати до Департаменту земельних ресурсів виконавчого органу Київської міської ради (Київської міської державної адміністрації) документи, визначені чинним законодавством, для укладання додаткової угоди про поновлення договору оренди земельної ділянки від 22.04.2005 № 79-6-00300 та внесення змін до нього.

4.2. Виконати вимоги, викладені у листі Департаменту земельних ресурсів виконавчого органу Київської міської ради (Київської міської державної адміністрації) від 09.02.2015 № 057041-2047.

4.3. Питання пайової участі та укладення з Департаментом економіки та інвестицій виконавчого органу Київської міської ради (Київської міської державної адміністрації) договору про пайову участь вирішувати в порядку та випадках, встановлених законодавством.

5. Контроль за виконанням цього рішення покласти на постійну комісію Київської міської ради з питань містобудування, архітектури та землекористування.

Київський міський голова В.Кличко

ПОДАННЯ:

Директор Департаменту
земельних ресурсів виконавчого
органу Київської міської ради
(Київської міської державної адміністрації) О. Поліщук

Начальник юридичного управління
Департаменту земельних ресурсів
виконавчого органу Київської міської ради
(Київської міської державної адміністрації) А. Гавриш

ПОГОДЖЕНО:

Постійна комісія Київської міської
ради з питань містобудування, архітектури
та землекористування

Голова В. Прокопів

Секретар Д. Гордон

Начальник управління
правового забезпечення діяльності
Київської міської ради В. Державін

ПОЯСНЮВАЛЬНА ЗАПИСКА

№ ПЗ-1авто від 16.02.2015

до проекту рішення Київської міської ради:

Про поновлення приватному підприємству "ЛЕДАС" договору оренди земельної ділянки для експлуатації та обслуговування існуючого кафе в комплексі з літнім майданчиком на вул. Героїв Оборони, 9/10 у Голосіївському районі м. Києва та внесення змін до нього

До кадастрової справи
№ А-21308

2 347011 500005

1. Юридична особа:

Назва	***Приватне підприємство "ЛЕДАС"***
Клопотання	***від 04.11.2014 № КОП-0465***
Згода (доручення) на проектування	***від 06.11.2014 № 08/16673***

2. Відомості про земельну ділянку (кадастровий № 8000000000:79:301:0038п)

Місце розташування (адреса)	***м. Київ, р-н Голосіївський, вул. Героїв оборони, 9/10***
Площа	***0,0443 га***
Вид та термін користування	***Оренда на 10 років***
Цільове призначення	***для експлуатації та обслуговування існуючого кафе в комплексі з літнім майданчиком***
Нормативна грошова оцінка (за попереднім розрахунком*)	***1 237 633 грн. 78 коп. відповідно витягу з технічної документації ПР-05054 від 12.02.2015***

*Наведені розрахунки нормативної грошової оцінки не є остаточними і будуть уточнені відповідно до вимог чинного законодавства при підготовці документу, що посвідчує право на землю.

3. Обґрунтування прийняття рішення

Відповідно до Земельного кодексу України та Порядку передачі (надання) земельних ділянок в користування або у власність в м. Києві, затвердженого рішенням Київради від 28.02.2013 №63/9120, Департаментом земельних ресурсів виконавчого органу Київської міської ради (Київської міської державної адміністрації) погоджено технічну документацію (висновок №057041-2047 від 09.02.2015) та розроблено проект рішення Київської міської ради.

4. Мета прийняття рішення.

Метою прийняття рішення є забезпечення реалізації встановленого Земельним кодексом України права особи на оформлення права користування (власності) на землю.

5. Особливі характеристики ділянки.

Наявність будівель і споруд на ділянці: ***Забудована нежитловим будинком, площею 105,9 кв.м на який оформлено технічний паспорт Київським міським БТІ, право власності на нерухоме майно не визнано та згідно з листом від 16.12.2014 все майно, яке розташовано в межах земельної ділянки належить ПП "ЛЕДАС" та обліковується на його балансі***

Інші особливості : ***Пунктом 20 рішення Київської міської ради від 30.09.2004 № 520/1930 земельна ділянка площею 0,0443 га передана в довгострокову оренду на 10 років приватному підприємству "ЛЕДАС" для експлуатації та обслуговування існуючого кафе в комплексі з літнім майданчиком та для будівництва гостьової автостоянки і громадського туалету на вул. Героїв Оборони, 9/10 у Голосіївському районі м. Києва, договір оренди земельної ділянки від 22.04.2005 № 79-6-00300. Термін дії, якого до 22.04.2015. Заборгованість по сплаті орендної плати відсутня (довідка від 30.10.2014 № 2843/26-50-25-01-07).***

6. Стан нормативно-правової бази у даній сфері правового регулювання.

Загальні засади та порядок передачі земельних ділянок у власність чи користування юридичним особам визначено Земельним кодексом України та Тимчасовим порядком передачі (надання) земельних ділянок у користування або у власність із земель комунальної власності в місті Києві, затвердженим рішенням Київради від 28.02.2013 №63/9120.

7. Фінансово-економічне обґрунтування.

Реалізація рішення не потребує додаткових витрат міського бюджету.

Відповідно до Податкового Кодексу України, Закону України "Про оренду землі" та рішення Київради від 04.02.2014 №6/10152 "Про Бюджет м.Києва на 2014 рік" (дод.11) орієнтовний розмір орендної плати складатиме ***49 505 грн. 35 коп. (4%)***

8. Прогноз соціально-економічних та інших наслідків прийняття рішення.

Наслідками прийняття розробленого проекту рішення стане:
- реалізація зацікавленою особою своїх прав щодо використання земельної ділянки;

Доповідач: директор департаменту земельних ресурсів Поліщук О.Г.

Директор Департаменту
земельних ресурсів

Поліщук О.Г.

Записка складена за аналогією ПК "Кадастр" виготовлено за аналогією ПК "Кадастр"

Оператор Штанько Валентина Петрівна

КИЇВСЬКА МІСЬКА РАДА

VII СКЛИКАННЯ

ПОСТІЙНА КОМІСІЯ З ПИТАНЬ МІСТОБУДУВАННЯ, АРХІТЕКТУРИ ТА ЗЕМЛЕКОРИСТУВАННЯ

01044, м. Київ, вул. Хрещатик, 36, к. 1007 *тел./факс (044) 202-73-09*

№ 08/281-54/с

Витяг з протоколу № 16
засідання постійної комісії Київської міської ради з питань
містобудування, архітектури та землекористування
від 01.07.2015

15.4.1. СЛУХАЛИ: Кадастрова справа **А-21308**
Проект рішення «Про поновлення приватному підприємству «ЛЕДАС» договору оренди земельної ділянки для експлуатації та обслуговування існуючого кафе в комплексі з літнім майданчиком на вул. Героїв Оборони, 9/10 у Голосіївському районі м. Києва та внесення змін до нього».
(ПР-7436 від 24.04.2015)

Проектом рішення передбачено: поновити на 10 років договір оренди земельної ділянки від 22.04.2005 №79-6-00300 площею 0,0443 га та внести зміни до нього, а саме:

- слова «для експлуатації та обслуговування існуючого кафе в комплексі з літнім майданчиком та для будівництва гостьової автостоянки і громадського туалету» замінити словами «для експлуатації та обслуговування існуючого кафе в комплексі з літнім майданчиком» у відповідних відмінках.

УХВАЛИЛИ: ***1. Відкласти розгляд проекту рішення*** «Про поновлення приватному підприємству «ЛЕДАС» договору оренди земельної ділянки для експлуатації та обслуговування існуючого кафе в комплексі з літнім майданчиком на вул. Героїв Оборони, 9/10 у Голосіївському районі м. Києва та внесення змін до нього».

2. Направити вищезазначений проект рішення разом з матеріалами кадастрової справи А-21308 на розгляд постійної комісії Київської міської ради з питань екологічної політики оскільки земельна ділянка знаходиться у парку ім. Максима Рильського.

3. Повернутись до розгляду цього питання після надання витягу з протоколу засідання постійної комісії Київської міської ради з питань екологічної політики.

З протоколом вірно.

Голова комісії **В. Прокопів**

Перший заступник голови комісії – секретар засідання **С. Левада**

КИЇВСЬКА МІСЬКА РАДА

VI СЕСІЯ VII СКЛИКАННЯ

РІШЕННЯ

_____№_____

ПРОЕКТ

Про погодження надання товариству з обмеженою відповідальністю «Ріал Істейт Ф.К.А.У» надр у користування з метою геологічного вивчення, у тому числі дослідно-промислової розробки родовищ корисних копалин загальнодержавного значення (підземних вод), за допомогою однієї артезіанської свердловини, розташованої на території підприємства за адресою: вул. Берковецька, 6 Святошинського району міста Києва

Відповідно до пункту 3 статті 9-1, статті 20 Кодексу України про надра, статті 93 Водного кодексу України, статті 113 Земельного кодексу України, пункту 8 та 9 Порядку надання спеціальних дозволів на користування надрами, затвердженого постановою Кабінету Міністрів України від 30 травня 2011 року № 615, пункту 3 Правового режиму зон санітарної охорони водних об'єктів, затвердженого постановою Кабінету Міністрів України від 18 грудня 1998 року № 2024 та враховуючи звернення товариства з обмеженою відповідальністю «Ріал Істейт Ф.К.А.У» від 22 травня 2015 року № 01015-000176132-063, Київська міська рада

ВИРІШИЛА:

1. Погодити надання товариству з обмеженою відповідальністю «Ріал Істейт Ф.К.А.У» надр у користування з метою геологічного вивчення, у тому числі дослідно-промислової розробки родовищ корисних копалин загальнодержавного значення (підземних вод), за допомогою однієї артезіанської свердловини, розташованої на території підприємства за адресою: вул. Берковецька, 6 Святошинського району міста Києва.

2. Взяти до відома, що спеціальний дозвіл на користування надрами надається Державною службою геології та надр України.

3. Товариству з обмеженою відповідальністю «Ріал Істейт Ф.К.А.У» звернутися до Київської міської ради з метою встановлення відповідно до чинного законодавства меж зон санітарної охорони водозабірних свердловин.

4. Контроль за виконанням цього рішення покласти на постійну комісію Київради з питань екологічної політики.

Київський міський голова В.Кличко

Подання:

Заступник голови Київської міської державної адміністрації — П.Пантелеєв

Директор Департаменту міського благоустрою та збереження природного середовища виконавчого органу Київської міської ради (Київської міської державної адміністрації) — Д.Білоцерковець

Погоджено:

Перший заступник голови Київської міської державної адміністрації — І.Ніконов

Заступник голови Київської міської державної адміністрації — П.Рябікін

Начальник юридичного управління апарату — Л.Верес

Директор Департаменту земельних ресурсів виконавчого органу Київської міської ради (Київської міської державної адміністрації) — О.Поліщук

Постійна комісія Київради з питань екологічної політики
Голова — Р.Андрійко

Секретар — С.Костюк

Постійна комісія Київради з питань житлово-комунального господарства та паливно-енергетичного комплексу
Голова — О.Клюс

Секретар — В.Каретко

Начальник управління правового забезпечення діяльності Київради — В.Державін

ПОЯСНЮВАЛЬНА ЗАПИСКА

до проекту рішення Київської міської ради

«Про погодження товариству з обмеженою відповідальністю «Ріал Істейт Ф.К.А.У» надр у користування з метою геологічного вивчення, у тому числі дослідно-промислової розробки родовищ корисних копалин загальнодержавного значення (підземних вод), за допомогою однієї артезіанської свердловини, розташованої на території підприємства за адресою: вул. Берковецька, 6 Святошинського району міста Києва

1. Обґрунтування необхідності прийняття рішення

Запропонований проект рішення розроблено відповідно до пункту 3 статті 9-1, статті 20 Кодексу України про надра, пункту 8 та 9 Порядку надання спеціальних дозволів на користування надрами, затвердженого постановою Кабінету Міністрів України від 30 травня 2011 року № 615, статті 93 Водного кодексу України, статті 113 Земельного кодексу України, пункту 3 Правового режиму зон санітарної охорони водних об'єктів, затвердженого постановою Кабінету Міністрів України від 18 грудня 1998 року № 2024.

2. Мета і шляхи її досягнення

Проект рішення передбачає погодження Київською міською радою надання товариству з обмеженою відповідальністю «Ріал Істейт Ф.К.А.У» надр у користування з метою геологічного вивчення, у тому числі дослідно-промислової розробки родовищ корисних копалин загальнодержавного значення (підземних вод), за допомогою однієї артезіанської свердловини, розташованої на території підприємства за адресою: вул. Берковецька, 6 Святошинського району міста Києва

Свердловина № 1 глибиною 140,0 м, продуктивністю – 10,0 куб. м на год. Підприємством отримано в Департаменті міського благоустрою та збереження природного середовища виконавчого органу Київської міської ради (Київської міської державної адміністрації) дозвіл на спеціальне водокористування УКР-856-Кіє з терміном дії до 12.09.2017, в Державній екологічній інспекції в м. Києві Державної екологічної інспекції України екологічну картку від 23.01.2015 № 1/13. Ліміт забору води за допомогою однієї свердловин, що експлуатує сеноман-келовейський водоносний комплекс, встановлено у кількості не більше 88,67 куб. м на добу, 29,394 тис. куб. м на рік. Надано інші документи відповідно до вимог чинного законодавства.

3. Правові аспекти

Пункт 3 статті 9-1, статті 20 Кодексу України про надра, статті 93 Водного кодексу України, статті 113 Земельного кодексу України, пункту 8 та 9 Порядку надання спеціальних дозволів на користування надрами,

затвердженого постановою Кабінету Міністрів України від 30 травня 2011 року № 615, пункту 3 Правового режиму зон санітарної охорони водних об'єктів, затвердженого постановою Кабінету Міністрів України від 18 грудня 1998 року № 2024.

4. Фінансово-економічне обґрунтування

Реалізація рішення не потребує виділення коштів з місцевого бюджету.

5. Позиція заінтересованих органів

Зазначений проект рішення не стосується інтересів інших органів.

6. Регіональний аспект

Проект рішення не стосується питання розвитку адміністративно-територіальної одиниці.

7. Громадське обговорення

Проект рішення не потребує громадського обговорення.

8. Прогнози результатів

Забезпечення товариства з обмеженою відповідальністю «Ріал Істейт Ф.К.А.У» артезіанською водою для господарсько-побутових та виробничих потреб орендарів.

Заступник голови Київської
міської державної адміністрації П. Пантелєєв

Заступник міського голови - секретар Київради

Андрійку Р.Ю.
Юнаковій С.М.

Прошу розглянути лист ТОВ "Інноваційна будівельна компанія" від 23.06.15 в установленому порядку.

Поліщуку О.Г.

О.РЕЗНІКОВ

25 червня 2015 р.
№ 08/11455

Інноваційна Будівельна Компанія

ЄДРПОУ 33058251 ІПН 330582526553 свідоцтво № 37714475
09100, м. Біла Церква, вул. Торгова Площа, 10

Вих. № 171
Від 23.06.2015р

До Київської міської ради
вул. Хрещатик, 36, м. Київ, 01044

Товариством з обмеженою відповідальністю «ІННОВАЦІЙНА БУДІВЕЛЬНА КОМПАНІЯ» на підставі рішення Київської міської ради від 31.10.2006 року № 234/291 та відповідно до укладеного з Київською міською радою договору оренди земельної ділянки від 27.12.2006 року, який зареєстрований Головним управлінням земельних ресурсів виконавчого органу Київської міської ради (КМДА) 16.01.2007 року за № 82-6-00399 (термін оренди-10 років), отримано у довгострокову оренду для будівництва, експлуатації та обслуговування житлового, офісно-торговельного та спортивно-оздоровчого комплексу з вбудованою інфраструктурою та підземним паркінгом земельну по вул. Вільшанській 2-6 у Печерському районі міста Києва площею 1,69 га (кадастровий номер 8000000000:82:138:0098).

Рішенням Київської міської ради від 22.05.2013 року № 317/9374 (із змінами внесеними рішенням від 25.12.2014 року № 732/732) зазначеній земельній ділянці надано статус скверу.

Вказані рішення прийняті з огляду на рішення Господарського суду міста Києва від 30.10.2012 року у справі № 5011-47/12739-2012 , яким визнано недійсним договір оренди вказаної земельної ділянки, укладений між ТОВ «ІННОВАЦІЙНА БУДІВЕЛЬНА КОМПАНІЯ» та Київською міською радою.

Київська міська рада є позивачем у справі № 5011-47/12739-2012 і тому її представник був присутнім на всіх судових засіданнях, а копії судових рішень направлялись на її адресу.

27 травня 2015 року Вищий господарський суд України задовольнив касаційну скаргу ТОВ «ІННОВАЦІЙНА БУДІВЕЛЬНА КОМПАНІЯ» у справі № 5011-47/12739-2012, скасував постанову Київського апеляційного господарського суду від 10.03.2015 року та залишив в силі рішення Господарського суду міста Києва від 27.10.2014 року, яким задоволено заяву ТОВ «ІННОВАЦІЙНА БУДІВЕЛЬНА КОМПАНІЯ» про перегляд рішення Господарського суду міста Києва від 30.10.2012 року за нововиявленими обставинами, скасовано вказане рішення та відмовлено в позові заступника прокурора міста Києва про визнання договору оренди недійсним.

З огляду на викладені обставини, прошу скасувати рішення Київської міської ради від 22.05.2013 року № 317/9374 та від 25.12.2014 року № 732/732, якими земельній ділянці, що правомірно знаходиться в оренді у ТОВ «ІННОВАЦІЙНА БУДІВЕЛЬНА КОМПАНІЯ», передчасно надано статус скверу.

З повагою,

Генеральний директор ТОВ «ІННОВАЦІЙНА БУДІВЕЛЬНА КОМПАНІЯ»
В.С. Дамс

«ІННОВАЦІЙНА БУДІВЕЛЬНА КОМПАНІЯ» Україна Біла Церква

КИЇВСЬКА МІСЬКА РАДА
25 ЧЕР 2015
Вх. № 08/11455

Заступник міського голови - секретар
Київради

Андрійку Р.Ю.
Юнаковій С.М.

Прошу розглянути лист ТОВ "Український фонд розвитку регіонів" від 23.06.15 в установленому порядку.

Поліщуку О.Г.

О.РЕЗНІКОВ

25 червня 2015 р.
№ 08/11456

УКРАЇНСЬКИЙ ФОНД РОЗВИТКУ РЕГІОНІВ

09100 Україна Київська обл., м. Біла Церква вул. Торгова Площа, 10

Вих. № 215
від 23.06.2015 р.

До Київської міської ради
вул. Хрещатик, 36, м. Київ, 01044

Товариством з обмеженою відповідальністю «УКРАЇНСЬКИЙ ФОНД РОЗВИТКУ РЕГІОНІВ» на підставі рішення Київської міської ради від 19.07.2005 року № 855/3430 та відповідно до укладеного з Київською міською радою договору оренди земельної ділянки від 17.01.2006 року, який зареєстрований Головним управлінням земельних ресурсів виконавчого органу Київської міської ради (КМДА) 21.01.2006 року за № 82-6-00338 (термін оренди -15 років), отримано у довгострокову оренду для будівництва, експлуатації та обслуговування житлово-громадського комплексу у складі житлового будинку, офісно-торгового центру та підземного паркінгу земельну ділянку між будинками № 2-а на вул. Вільшанській та № 16 на вул. Професора Підвисоцького у Печерському районі міста Києва площею 0,64 га (кадастровий номер 8000000000:82:138:0096).

Рішенням Київської міської ради від 22.05.2013 року № 317/9374 (із змінами внесеними рішенням від 25.12.2014 року № 732/732) зазначеній земельній ділянці надано статус скверу.

Вказані рішення прийняті з огляду на рішення Господарського суду міста Києва від 30.10.2012 року у справі № 5011-47/12740-2012 , яким визнано недійсним договір оренди вказаної земельної ділянки, укладений між ТОВ «УКРАЇНСЬКИЙ ФОНД РОЗВИТКУ РЕГІОНІВ» та Київською міською радою.

Київська міська рада є позивачем у справі № 5011-47/12740-2012 і тому її представник був присутнім на всіх судових засіданнях, а копії судових рішень направлялись на її адресу.

28 травня 2015 року Вищий господарський суд України задовольнив касаційну скаргу ТОВ «УКРАЇНСЬКИЙ ФОНД РОЗВИТКУ РЕГІОНІВ» у справі № 5011-47/12740-2012, скасував постанову Київського апеляційного господарського суду від 03.03.2015 року та залишив в силі рішення Господарського суду міста Києва від 16.09.2014 року, яким задоволено заяву ТОВ «УКРАЇНСЬКИЙ ФОНД РОЗВИТКУ РЕГІОНІВ» про перегляд рішення Господарського суду міста Києва від 30.10.2012 року за нововиявленими обставинами, скасовано вказане рішення та відмовлено в позові заступника прокурора міста Києва про визнання договору оренди недійсним.

З огляду на викладені обставини, прошу скасувати рішення Київської міської ради від 22.05.2013 року № 317/9374 та від 25.12.2014 року № 732/732, якими земельній ділянці, що правомірно знаходиться в оренді у ТОВ «УКРАЇНСЬКИЙ ФОНД РОЗВИТКУ РЕГІОНІВ», передчасно надано статус скверу.

КИЇВСЬКА МІСЬКА РАДА
25 ЧЕР 2015
Вх. № 08/11456

З повагою,

Генеральний директор ТОВ «УКРАЇНСЬКИЙ ФОНД РОЗВИТКУ РЕГІОНІВ»

І.А.Грабовський

тел. 0442309644 факс. 0442309646
р/р 260076746 в БЦФ «Райффайзен Банк АВАЛЬ» м. Київ, МФО 321121 Код 31750211, свідоцтво 37719533 ІПН 317502126558

КИЇВСЬКА МІСЬКА РАДА
XI сесія VI скликання

РІШЕННЯ

від 22 травня 2013 року N 317/9374

Про надання статусу скверу земельній ділянці загальною площею 2,33 га за кадастровим номером 8000000000:82:138:0096, яка розташована між будинками NN 2 - 6 на вул. Вільшанській та будинком N 16 на вул. Професора Підвисоцького у Печерському районі м. Києва

Додатково див. рішення
господарського суду міста Києва
від 1 жовтня 2013 року

Відповідно до статті 19 Земельного кодексу України, пункту 34 частини першої статті 26 Закону України "Про місцеве самоврядування в Україні", статті 7, статей 51 - 53 Закону України "Про природно-заповідний фонд України", Правил утримання зелених насаджень у населених пунктах України, затверджених наказом Міністерства будівництва, архітектури та житлово-комунального господарства України від 10.04.2006 N 105, з метою раціонального використання і збереження зелених насаджень, а також враховуючи рішення господарського суду м. Києва від 30.10.2012 N 5011-47/12740-2012 та N 5011-47/12739-2012 та колективні звернення громадян, Київська міська рада **вирішила**:

1. Надати земельній ділянці загальною площею 2,33 га за кадастровим номером 8000000000:82:138:0096, яка розташована між будинками NN 2 - 6 на вул. Вільшанській та будинком N 16 на вул. Професора Підвисоцького у Печерському районі м. Києва, статус скверу.

2. Внести зміни до Програми розвитку зеленої зони м. Києва до 2010 року та концепції формування зелених насаджень в центральній частині міста, затверджених рішенням Київської міської ради від 19.07.2005 N 806/3381 та продовжених на період 2010 - 2015 років рішенням Київської міської ради від 27.11.2009 N 714/2783 (таблиця 2 "Озеленені території загального користування м. Києва, що відповідають типологічним ознакам та планувальним вимогам"), додавши земельну ділянку, визначену пунктом 1 цього рішення, до переліку скверів Печерського району м. Києва.

3. Виконавчому органу Київської міської ради (Київській міській державній адміністрації) вжити організаційно-правових заходів щодо оформлення та благоустрою земельної ділянки площею 2,33 га за кадастровим номером 8000000000:82:138:0096, яка розташована між будинками NN 2 - 6 на вул. Вільшанській та будинком N 16 на вул. Професора Підвисоцького у Печерському районі м. Києва

4. Це рішення Київської міської ради офіційно оприлюднити у газеті "Хрещатик".

5. Контроль за виконанням цього рішення покласти на постійну комісію Київської міської ради з питань екологічної політики.

Заступник міського голови -
секретар Київради **Г. Герега**

КИЇВСЬКА МІСЬКА РАДА
II сесія VII скликання

РІШЕННЯ

від 25 грудня 2014 року N 732/732

Про внесення змін до рішення Київради від 22.05.2013 N 317/9374 "Про надання статусу скверу земельній ділянці загальною площею 2,33 га за кадастровим номером 8000000000:82:138:0096, яка розташована між будинками NN 2 - 6 на вул. Вільшанській та будинком N 16 на вул. Професора Підвисоцького у Печерському районі м. Києва"

Відповідно до статті 19 Земельного кодексу України, пункту 34 частини першої статті 26 Закону України "Про місцеве самоврядування в Україні", статті 7, статей 51 - 53 Закону України "Про природно-заповідний фонд України", Правил утримання зелених насаджень у населених пунктах України, затверджених наказом Міністерства будівництва, архітектури та житлово-комунального господарства України від 10.04.2006 N 105, з метою раціонального використання і збереження зелених насаджень, а також враховуючи рішення господарського суду м. Києва від 30.10.2012 N 5011-47/12740-2012 та N 5011-47/12739-2012, колективні звернення громадян, Київська міська рада **вирішила**:

1. Внести зміни до рішення Київської міської ради від 22.05.2013 N 317/9374 "Про надання статусу скверу земельній ділянці загальною площею 2,33 га за кадастровим номером 8000000000:82:138:0096, яка розташована між будинками NN 2 - 6 на вул. Вільшанській та будинком N 16 на вул. Професора Підвисоцького у Печерському районі м. Києва" такого змісту:

1.1. У назві рішення слова "земельній ділянці загальною площею 2,33 га за кадастровим номером 8000000000:82:138:0096, яка розташована" замінити словами "земельній ділянці площею 0,64 га (кадастровий номер 8000000000:82:138:0096), розташованій між будинками N 2-а на вул. Вільшанській та N 16 на вул. Професора Підвисоцького, та земельній ділянці площею 1,69 га (кадастровий номер 8000000000:82:138:0098), розташованій на вул. Вільшанській, 2 - 6 у Печерському районі м. Києва".

1.2. Пункт 1 викласти у такій редакції:

"1. Надати статус скверу земельній ділянці площею 0,64 га (кадастровий номер 8000000000:82:138:0096), розташованій між будинками N 2-а на вул. Вільшанській та N 16 на вул. Професора Підвисоцького у Печерському районі м. Києва.

Надати статус скверу земельній ділянці площею 1,69 га (кадастровий номер 8000000000:82:138:0098), розташованій на вул. Вільшанській, 2 - 6 у Печерському районі м. Києва".

1.3. Пункт 3 викласти у такій редакції:

"3. Київському комунальному об'єднанню зеленого будівництва та експлуатації зелених насаджень міста "Київзеленбуд" виконавчого органу Київської міської ради (Київської міської державної адміністрації) здійснити організаційно-правові заходи щодо оформлення та облаштування скверу на земельній ділянці площею 0,64 га (кадастровий номер 8000000000:82:138:0096), розташованій між будинками N 2-а на вул. Вільшанській та N 16 на вул. Професора Підвисоцького, та земельній ділянці площею 1,69 га (кадастровий номер 8000000000:82:138:0098), розташованій на вул. Вільшанській, 2 - 6 у Печерському районі м. Києва".