Засідання комісії відбудеться
08.09.2021 о 10:00
за адресою: вул. Хрещатик, 36,
4-й поверх, сесійна зала

проєкт

ПОРЯДОК ДЕННИЙ

засідання постійної комісії Київської міської ради з питань архітектури, містобудування та земельних відносин

08.09.2021

1. **Розгляд проєкту рішення** Київської міської ради «Про виплату громадянці Півень Лідії Яківні одноразової матеріальної допомоги за належну для одержання земельну ділянку» *за поданням заступника голови Київської міської державної адміністрації М. Хонди (доручення заступника міського голови - секретаря Київської міської ради від 16.08.2021 №08/231-2807/ПР). - **матеріали додаються.***

   Проєкт рішення паралельно опрацьовується постійною комісією Київської міської ради з питань бюджету та соціально-економічного розвитку.

   Проєкт рішення паралельно опрацьовується постійною комісією Київської міської ради з питань охорони здоров'я та соціальної політики.

2. **Розгляд проєкту рішення** Київської міської ради «Про виплату громадянці Брисюк Анастасії Миколаївні одноразової матеріальної допомоги за належну для одержання земельну ділянку» *за поданням заступника голови Київської міської державної адміністрації М. Хонди (доручення заступника міського голови - секретаря Київської міської ради від 16.08.2021 №08/231- **2808/ПР). - матеріали додаються.***

   Проєкт рішення паралельно опрацьовується постійною комісією Київської міської ради з питань бюджету та соціально-економічного розвитку.

   Проєкт рішення паралельно опрацьовується постійною комісією Київської міської ради з питань охорони здоров'я та соціальної політики.

3. **Розгляд проєкту рішення** Київської міської ради «Про виплату громадянці Ковальчук Наталії Юріївні одноразової матеріальної допомоги за належну для одержання земельну ділянку» *за поданням заступника голови Київської міської державної адміністрації М. Хонди (доручення заступника міського голови - секретаря Київської міської ради від 16.08.2021 №08/231-2809/ПР). - **матеріали додаються.***

   Проєкт рішення паралельно опрацьовується постійною комісією Київської міської ради з питань бюджету та соціально-економічного розвитку.

   Проєкт рішення паралельно опрацьовується постійною комісією Київської міської ради з питань охорони здоров'я та соціальної політики.

4. **Розгляд проєкту рішення** Київської міської ради «Про виплату громадянці Будніковій Олені Михайлівні одноразової матеріальної допомоги за належну для одержання земельну ділянку» *за поданням заступника голови Київської міської державної адміністрації М. Хонди (доручення заступника міського голови - секретаря Київської міської ради від 16.08.2021 №08/231- **2810/ПР**). - **матеріали додаються.***

Проєкт рішення паралельно опрацьовується постійною комісією Київської міської ради з питань бюджету та соціально-економічного розвитку.

Проєкт рішення паралельно опрацьовується постійною комісією Київської міської ради з питань охорони здоров'я та соціальної політики.

5. **Розгляд проєкту рішення** Київської міської ради «Про виплату громадянці Челпановій Наталії Юріївні одноразової матеріальної допомоги за належну для одержання земельну ділянку» *за поданням заступника голови Київської міської державної адміністрації М. Хонди (доручення заступника міського голови - секретаря Київської міської ради від 16.08.2021 №08/231-**3046/ПР**). - **матеріали додаються.***

Проєкт рішення паралельно опрацьовується постійною комісією Київської міської ради з питань бюджету та соціально-економічного розвитку.

Проєкт рішення паралельно опрацьовується постійною комісією Київської міської ради з питань охорони здоров'я та соціальної політики.

6. **Розгляд проєкту рішення** Київської міської ради «Про виплату громадянці Толочко Олені Ігорівні одноразової матеріальної допомоги за належну для одержання земельну ділянку» *за поданням заступника голови Київської міської державної адміністрації М. Хонди (доручення заступника міського голови - секретаря Київської міської ради від 17.08.2021 №08/231-**3080/ПР**). - **матеріали додаються.***

Проєкт рішення паралельно опрацьовується постійною комісією Київської міської ради з питань бюджету та соціально-економічного розвитку.

Проєкт рішення паралельно опрацьовується постійною комісією Київської міської ради з питань охорони здоров'я та соціальної політики.

7. **Розгляд проєкту рішення** Київської міської ради «Про виплату громадянці Нещеретній Марині Василівні одноразової матеріальної допомоги за належну для одержання земельну ділянку» *за поданням заступника голови Київської міської державної адміністрації М. Хонди (доручення заступника міського голови - секретаря Київської міської ради від 18.08.2021 №08/231- **3081/ПР**). - **матеріали додаються.***

Проєкт рішення паралельно опрацьовується постійною комісією Київської міської ради з питань бюджету та соціально-економічного розвитку.

Проєкт рішення паралельно опрацьовується постійною комісією Київської міської ради з питань охорони здоров'я та соціальної політики.

8. **Розгляд проєкту рішення** Київської міської ради «Про виплату громадянці Зусік Тетяні Іванівні одноразової матеріальної допомоги за належну для одержання земельну ділянку» *за поданням заступника голови Київської міської державної адміністрації М. Хонди (доручення заступника міського*

голови - секретаря Київської міської ради від 18.08.2021 №08/231-3082/ПР). ***- матеріали додаються.***

Проєкт рішення паралельно опрацьовується постійною комісією Київської міської ради з питань бюджету та соціально-економічного розвитку.

Проєкт рішення паралельно опрацьовується постійною комісією Київської міської ради з питань охорони здоров'я та соціальної політики.

9. **Розгляд звернення** депутата Київської міської ради Ю. Федоренка від 14.07.2021 №08/279/09/247-465 (вх. №08/16954 від 14.07.2021) щодо сплати орендної плати за користування земельною ділянкою на вул. Антоновича (Горького), 50 у Голосіївському районі м. Києва, незаконного обмеження проїзду та проходу мешканців, нецільового використання даної земельної ділянки відкритим акціонерним товариством «Київський завод металовиробів ім. Письменного» (нині Приватне акціонерне товариство Київський завод металовиробів імені Письменного) - ***матеріали додаються.***

До постійної комісії Київської міської ради з питань архітектури, містобудування та земельних відносин надійшов лист Департаменту земельних ресурсів виконавчого органу Київської міської ради (Київської міської державної адміністрації) від 29.07.2021 №05716-18721 щодо інформації по земельній ділянці.

До постійної комісії Київської міської ради з питань архітектури, містобудування та земельних відносин надійшов лист Державної податкової служби України Головного управління ДПС у м. Києві від 06.08.2021 №31425/5/26-15-12-15-12 від 06.08.2021 про надання інформації щодо сплати орендної плати.

10. **Розгляд кадастрових справ –** ***матеріали додаються***

10.1. Розгляд кадастрових справ ***(надання / передача, поновлення договорів оренди земельних ділянок та внесення змін до них, внесення змін до рішень Київської міської ради, відмова в поновленні договору оренди земельної ділянки - юридичні особи);***

10.2. Повторний розгляд проєктів рішень ***з правовими висновками управління правового забезпечення діяльності Київської міської ради;***

10.3. Розгляд кадастрових справ***(передача земельних ділянок*** **КОМУНАЛЬНОМУ ПІДПРИЄМСТВУ ВИКОНАВЧОГО ОРГАНУ КИЇВРАДИ (КИЇВСЬКОЇ МІСЬКОЇ ДЕРЖАВНОЇ АДМІНІСТРАЦІЇ) «КИЇВТЕПЛОЕНЕРГО», комунальному підприємству «КИЇВСЬКИЙ МЕТРОПОЛІТЕН» та ПРИВАТНОМУ АКЦІОНЕРНОМУ ТОВАРИСТВУ «ДТЕК КИЇВСЬКІ ЕЛЕКТРОМЕРЕЖІ);**

10.4. Розгляд кадастрових справ ***(надання дозволів на проведення експертної грошової оцінки земельних ділянок);***

10.5. Розгляд кадастрових справ ***(приватизація, громадяни, відмови у передачі земельних ділянок громадянам);***

10.6. Розгляд справ-клопотань ***(надання дозволів на розроблення проєктів землеустрою щодо відведення земельних ділянок - державні, комунальні підприємства, юридичні та фізичні особи);***

10.7. Розгляд справ-клопотань ***(відмова у наданні дозволів на розроблення проєктів землеустрою щодо відведення земельних ділянок).***

11. Різне.

Голова комісії **Михайло ТЕРЕНТЬЄВ**

п. 1.

08/231 – 2807/ПР
02.08.2021

КИЇВСЬКА МІСЬКА РАДА

II СЕСІЯ IX СКЛИКАННЯ

РІШЕННЯ

_____№_____

Про виплату громадянці Півень Лідії Яківні одноразової матеріальної допомоги за належну для одержання земельну ділянку

Відповідно до абзацу другого пункту 15 частини першої статті 15 Закону України "Про статус ветеранів війни, гарантії їх соціального захисту", рішення Київської міської ради від 09 жовтня 2014 року № 271/271 «Про надання додаткових пільг та гарантій киянам – учасникам антитерористичної операції та членам їх сімей» (у редакції рішення Київської міської ради від 23 липня 2020 року № 52/9131), враховуючи рішення комісії з розгляду заяв щодо виплати матеріальної допомоги за належні для одержання земельні ділянки уповноваженим членам сімей загиблих (померлих) учасників антитерористичної операції Оболонської районної в місті Києві державної адміністрації, утвореної розпорядженням Оболонської районної в місті Києві державної адміністрації від 12 жовтня 2020 року № 506 (протокол від 30 грудня 2020 року № 1/2020), Київська міська рада

ВИРІШИЛА:

1. Виплатити громадянці Півень Лідії Яківні, єдиному члену сім'ї (матері) померлого учасника антитерористичної операції Півня Олександра Анатолійовича, одноразову матеріальну допомогу за належну для одержання земельну ділянку для будівництва і обслуговування жилого будинку, господарських будівель і споруд у порядку реалізації права на першочергове відведення земельної ділянки, передбаченого Законом України "Про статус ветеранів війни, гарантії їх соціального захисту", в розмірі 400 прожиткових мінімумів для працездатних осіб, встановленого законом на день прийняття Київською міською радою цього рішення.

2. Департаменту соціальної політики виконавчого органу Київської міської ради (Київської міської державної адміністрації) протягом 10 робочих днів з дня набрання чинності цим рішенням здійснити перерахування коштів на банківський рахунок Півень Лідії Яківні у державному банку, зазначеному у її заяві.

3. Оприлюднити це рішення в установленому порядку.

4. Контроль за виконанням цього рішення покласти на постійну комісію Київської міської ради з питань охорони здоров'я та соціальної політики.

Київський міський голова **Віталій КЛИЧКО**

ПОДАННЯ:

Заступник голови
Київської міської державної адміністрації
з питань здійснення самоврядних повноважень — Марина ХОНДА

Директор Департаменту
соціальної політики — Руслан СВІТЛИЙ

Начальник відділу правового забезпечення
Департаменту соціальної політики — Олександр ТЕРТИЧНИЙ

Заступник голови
Київської міської державної адміністрації
з питань здійснення самоврядних повноважень — Петро ОЛЕНИЧ

Директор Департаменту
земельних ресурсів — Валентина ПЕЛИХ

Заступник директора Департаменту земельних ресурсів –
начальник юридичного управління — Марія Пегтяренко Алла ВАСИЛЕНКО

ПОГОДЖЕНО:

Перший заступник голови
Київської міської державної адміністрації — Микола ПОВОРОЗНИК

Директор Департаменту
фінансів — Володимир РЕПІК

Виконувач обов'язків начальника
юридичного управління — Ольга ЯКОВЛЄВА

Керівник апарату — Дмитро ЗАГУМЕННИЙ

Постійна комісія Київської міської ради з питань
бюджету та соціально-економічного розвитку
Голова — Андрій ВІТРЕНКО

Секретар — Владислав АНДРОНОВ

Постійна комісія Київської міської ради з питань
охорони здоров'я та соціальної політики
Голова — Марина ПОРОШЕНКО

Секретар — Юлія УЛАСИК

Постійна комісія Київської міської ради з питань
архітектури, містобудування та земельних відносин
Голова — Михайло ТЕРЕНТЬЄВ

Секретар — Юрій ФЕДОРЕНКО

Виконувач обов'язків начальника
управління правового забезпечення
діяльності Київської міської ради — Валентина ПОЛОЖИШНИК

ПОЯСНЮВАЛЬНА ЗАПИСКА

до проєкту рішення Київської міської ради "Про виплату громадянці Півень Лідії Яківні одноразової матеріальної допомоги за належну для одержання земельну ділянку".

1. Обґрунтування необхідності прийняття рішення

Відповідно до абзацу другого пункту 15 частини першої статті 15 Закону України "Про статус ветеранів війни, гарантії їх соціального захисту" сім'ї загиблих (померлих)військовослужбовців мають право на першочергове одержання земельних ділянок для індивідуального житлового будівництва.

Однак на сьогодні маючи такі пільги сім'ї загиблих (померлих) учасників антитерористичної операції фактично не в змозі їх реалізувати.

Через обмеженість земель запасу Київська міська рада не в змозі задовільнити всіх бажаючих в отриманні земельних ділянок.

Рішенням Київської міської ради від 09 жовтня 2014 року № 271/271 (у редакції рішення Київської міської ради від 23 липня 2020 року № 52/9131) затверджено Порядок виплати одноразової матеріальної допомоги киянам – уповноваженим членам сімей загиблих (померлих) учасників антитерористичної операції внаслідок участі в антитерористичної операції за належні для одержання або одержані ними земельні ділянки для будівництва і обслуговування жилого будинку, господарських будівель і споруд (далі – Порядок).

На день смерті та на день подання заяви про виплату одноразової матеріальної допомоги єдиний член сім'ї померлого учасника антитерористичної операції Півень Лідія Яківна зареєстрована в установленому порядку на території м. Києва.

Відповідно до Порядку комісія з розгляду заяв щодо виплати матеріальної допомоги за належні для одержання земельні ділянки уповноваженим членам сімей загиблих (померлих) учасників антитерористичної операції Оболонської районної в місті Києві державної адміністрації (далі – Комісія) розглянула питання щодо виплати одноразової матеріальної допомоги громадянці Півень Лідії Яківні (зареєстрованій за адресою:

яка є єдиним членом сім'ї (матір'ю) померлого учасника антитерористичної операції Півня Олександра Анатолійовича (помер 17 січня 2016 року) і подала всі необхідні документи.

Інші члени сім'ї померлого в розумінні даного Порядку відсутні.

Комісія прийняла рішення про можливість виплати одноразової матеріальної допомоги за належну для одержання земельну ділянку (протокол від 30 грудня 2020 року № 1/2020).

На підставі матеріалів та відповідно до Порядку Департаментом соціальної політики виконавчого органу Київської міської ради (Київської міської державної адміністрації) підготовлено проєкт рішення.

2. Мета прийняття рішення

Проєкт рішення розроблено з метою реалізації права матері померлого учасника антитерористичної операції Півня Артема Володимировича на першочергове одержання земельної ділянки для індивідуального житлового будівництва шляхом виплати одноразової матеріальної допомоги за належну для одержання земельну ділянку.

3. Правові аспекти

Проєкт рішення Київської міської ради "Про виплату громадянці Півень Лідії Яківні одноразової матеріальної допомоги за належну для одержання земельну ділянку" розроблено відповідно до Закону України "Про статус ветеранів війни, гарантії їх соціального захисту" та Порядку виплати одноразової матеріальної допомоги киянам – уповноваженим членам сімей загиблих (померлих) учасників антитерористичної операції внаслідок участі в антитерористичної операції за належні для одержання або одержані ними земельні ділянки для будівництва і обслуговування жилого будинку, господарських будівель і споруд, затвердженого рішенням Київської міської ради від 09 жовтня 2014 року № 271/271 (у редакції рішення Київської міської ради від 23 липня 2020 року № 52/9131).

4. Фінансово-економічне обґрунтування

Реалізація проєкту рішення буде здійснюватися за рахунок коштів бюджету міста Київ, передбачених у Міській цільовій програмі "Турбота. Назустріч киянам" на 2019 – 2021 роки, затвердженого рішенням Київської міської ради від 18 грудня 2018 року № 459/6510.

Відповідно до Порядку одноразова матеріальна допомога, передбачена проєктом рішення, виплачується у розмірі 400 прожиткових мінімумів для працездатних осіб, встановленого законом на день прийняття Київською міською радою цього рішення.

5. Прогноз результатів

Прийняття рішення сприятиме реалізації права єдиного члена сім'ї (матері) померлого учасника антитерористичної операції Півня А. В. на першочергове одержання земельної ділянки для індивідуального житлового будівництва.

6. Суб'єкт подання проекту рішення

Суб'єктом подання проєкту рішення є виконавчий орган Київської міської ради (Київської міської державної адміністрації).

7. Доповідач на пленарному засіданні

Директор Департаменту соціальної політики виконавчого органу Київської міської ради (Київської міської державної адміністрації) – Світлий Руслан Валентинович, тел. 404-00-78.

Відповідальна особа за супроводження проєкту рішення – головний спеціаліст відділу соціального захисту і обліку ветеранів та учасників бойових дій управління соціального захисту громадян, постраждалих внаслідок

Чорнобильської катастрофи, осіб з інвалідністю та ветеранів Коваленко Ю. В., тел. 063-059-45-62, 068-418-95-64.

Директор Департаменту
соціальної політики

Руслан СВІТЛИЙ

Заступник міського голови –
секретар Київської міської ради

Порошенко М.А.
Терентьєву М.О.
Вітренку А.О.
Положишник В.О.

Прошу розглянути проект рішення від 02.08.2021 №08/231 – 2807/ПР в установленому порядку.

Голдинській О.С.

Для контролю за проходженням та тиражування.

Юнаковій С.М.
Старостенко Г.В. – до відома

Володимир БОНДАРЕНКО

"16" серпня 2021 року
№ 08/231 – 2807/ПР

08/231-2807/ПР
02.08.2021

УКРАЇНА

ВИКОНАВЧИЙ ОРГАН КИЇВСЬКОЇ МІСЬКОЇ РАДИ
(КИЇВСЬКА МІСЬКА ДЕРЖАВНА АДМІНІСТРАЦІЯ)

вул. Хрещатик, 36, м. Київ, 01044, тел. (044) 202 71 29, 202 75 58, E-mail:kmda@kma.gov.ua
E-mail для електронних звернень громадян: zvernen@kma.gov.ua
Офіційний портал Києва: kyivcity.gov.ua, Контактний центр міста Києва (044) 15 51, Код ЄДРПОУ 00022527

009-97р
30.07.2021

Київська міська рада

СУПРОВІДНИЙ ЛИСТ

Відповідно до статей 26, 29 Регламенту Київської міської ради, затвердженого рішенням Київської міської ради від 07 липня 2016 року № 579/579, глави 3 розділу VIII Регламенту виконавчого органу Київської міської ради (Київської міської державної адміністрації), затвердженого розпорядженням виконавчого органу Київської міської ради (Київської міської державної адміністрації) від 08 жовтня 2013 року № 1810 за поданням виконавчого органу Київської міської ради (Київської міської державної адміністрації) направляю проєкт рішення Київської міської ради «Про виплату громадянці Півень Лідії Яківні одноразової матеріальної допомоги за належну для одержання земельну ділянку».

У відповідності до пункту 3.4 глави 3 розділу VIII Регламенту виконавчого органу Київської міської ради (Київської міської державної адміністрації), затвердженого розпорядженням виконавчого органу Київської міської ради (Київської міської державної адміністрації) від 08 жовтня 2013 року № 1810 інформую, що відповідальним за представлення та супроводження проєкту рішення на всіх стадіях розгляду є директор Департаменту соціальної політики виконавчого органу Київської міської ради (Київської міської державної адміністрації) Світлий Руслан Валентинович (тел. 404-00-78).

Додатки:

1. Проєкт рішення Київської міської ради «Про виплату громадянці Півень Лідії Яківні одноразової матеріальної допомоги за належну для одержання земельну ділянку» на 2 арк.;

2. Пояснювальна записка до проєкту рішення Київської міської ради на 3 арк.

Електронна версія зазначеного.

Керівник апарату Дмитро ЗАГУМЕННИЙ

Любов Ріяко
Юрій Коваленко 497 56 99

п. 2.

08/231-2808/ПР
02.08.2021

КИЇВСЬКА МІСЬКА РАДА

II СЕСІЯ IX СКЛИКАННЯ

РІШЕННЯ

_____№_____

Про виплату громадянці Брисюк Анастасії Миколаївні одноразової матеріальної допомоги за належну для одержання земельну ділянку

Відповідно до абзацу другого пункту 15 частини першої статті 15 Закону України "Про статус ветеранів війни, гарантії їх соціального захисту", рішення Київської міської ради від 09 жовтня 2014 року № 271/271 «Про надання додаткових пільг та гарантій киянам – учасникам антитерористичної операції та членам їх сімей» (у редакції рішення Київської міської ради від 23 липня 2020 року № 52/9131), враховуючи рішення комісії з розгляду заяв щодо виплати матеріальної допомоги за належні для одержання земельні ділянки уповноваженим членам сімей загиблих (померлих) учасників антитерористичної операції Дніпровської районної в місті Києві державної адміністрації, утвореної розпорядженням Дніпровської районної в місті Києві державної адміністрації від 21 вересня 2020 року № 593 (протокол від 24 грудня 2020 року № 2), Київська міська рада

ВИРІШИЛА:

1. Виплатити громадянці Брисюк Анастасії Миколаївні, єдиному члену сім'ї (доньці) загиблого учасника антитерористичної операції Брисюка Миколи Миколайовича, одноразову матеріальну допомогу за належну для одержання земельну ділянку для будівництва і обслуговування жилого будинку, господарських будівель і споруд у порядку реалізації права на першочергове відведення земельної ділянки, передбаченого Законом України "Про статус ветеранів війни, гарантії їх соціального захисту", в розмірі 400 прожиткових мінімумів для працездатних осіб, встановленого законом на день прийняття Київською міською радою цього рішення.

2. Департаменту соціальної політики виконавчого органу Київської міської ради (Київської міської державної адміністрації) протягом 10 робочих днів з дня набрання чинності цим рішенням здійснити перерахування коштів на банківський рахунок Брисюк Анастасії Миколаївни у державному банку, зазначеному у її заяві.

3. Оприлюднити це рішення в установленому порядку.

4. Контроль за виконанням цього рішення покласти на постійну комісію Київської міської ради з питань охорони здоров'я та соціальної політики.

Київський міський голова **Віталій КЛИЧКО**

ПОДАННЯ:

Заступник голови
Київської міської державної адміністрації
з питань здійснення самоврядних повноважень — Марина ХОНДА

Директор Департаменту
соціальної політики — Руслан СВІТЛИЙ

Начальник відділу правового забезпечення
Департаменту соціальної політики — Олександр ТЕРТИЧНИЙ

Заступник голови
Київської міської державної адміністрації
з питань здійснення самоврядних повноважень — Петро ОЛЕНИЧ

Директор Департаменту
земельних ресурсів — Валентина ПЕЛИХ

/Заступник директора Департаменту земельних ресурсів
начальник юридичного управління / — Марія Петяренко
Алла ВАСИЛЕНКО

ПОГОДЖЕНО:

Перший заступник голови
Київської міської державної адміністрації — Микола ПОВОРОЗНИК

Директор Департаменту
фінансів — Володимир РЕПІК

Виконувач обов'язків начальника
юридичного управління — Ольга ЯКОВЛЄВА

Керівник апарату — Дмитро ЗАГУМЕННИЙ

Постійна комісія Київської міської ради з питань
бюджету та соціально-економічного розвитку
Голова — Андрій ВІТРЕНКО

Секретар — Владислав АНДРОНОВ

Постійна комісія Київської міської ради з питань
охорони здоров'я та соціальної політики
Голова — Марина ПОРОШЕНКО

Секретар — Юлія УЛАСИК

Постійна комісія Київської міської ради з питань
архітектури, містобудування та земельних відносин
Голова — Михайло ТЕРЕНТЬЄВ

Секретар — Юрій ФЕДОРЕНКО

Виконувач обов'язків начальника
управління правового забезпечення
апарату Київської міської ради — Валентина ПОЛОЖИШНИК

ПОЯСНЮВАЛЬНА ЗАПИСКА

до проєкту рішення Київської міської ради "Про виплату громадянці Брисюк Анастасії Миколаївні одноразової матеріальної допомоги за належну для одержання земельну ділянку".

1. Обґрунтування необхідності прийняття рішення

Відповідно до абзацу другого пункту 15 частини першої статті 15 Закону України "Про статус ветеранів війни, гарантії їх соціального захисту" сім'ї загиблих (померлих) військовослужбовців мають право на першочергове одержання земельних ділянок для індивідуального житлового будівництва.

Однак на сьогодні маючи такі пільги сім'ї загиблих (померлих) учасників антитерористичної операції фактично не в змозі їх реалізувати. Через обмеженість земель запасу Київська міська рада не в змозі задовільнити всіх бажаючих в отриманні земельних ділянок.

Рішенням Київської міської ради від 09 жовтня 2014 року № 271/271 (у редакції рішення Київської міської ради від 23 липня 2020 року № 52/9131) затверджено Порядок виплати одноразової матеріальної допомоги киянам – уповноваженим членам сімей загиблих (померлих) учасників антитерористичної операції внаслідок участі в антитерористичної операції за належні для одержання або одержані ними земельні ділянки для будівництва і обслуговування жилого будинку, господарських будівель і споруд (далі – Порядок). На день загибелі та на день подання заяви про виплату одноразової матеріальної допомоги єдиний член сім'ї загиблого учасника антитерористичної операції Брисюк Анастасія Миколаївна зареєстрована в установленому порядку на території м. Києва.

Відповідно до Порядку комісія з розгляду заяв щодо виплати матеріальної допомоги за належні для одержання земельні ділянки уповноваженим членам сімей загиблих (померлих) учасників антитерористичної операції Дніпровської районної в місті Києві державної адміністрації (далі – Комісія) розглянула питання щодо виплати одноразової матеріальної допомоги громадянці Брисюк Анастасії Миколаївні (зареєстрованій за адресою: , номер реєстраційної картки обліку платника податків , яка є єдиним членом сім'ї (донькою) загиблого учасника антитерористичної операції Брисюка Миколи Миколайовича (загинув у лютому 2016 року) і подала всі необхідні документи.

Брисюк А. М. немає власної сім'ї та статусу «член сім'ї загиблого (померлого) ветерана війни не позбавлялась.

Комісія прийняла рішення про можливість виплати одноразової матеріальної допомоги за належну для одержання земельну ділянку (протокол від 24 грудня 2020 року № 2).

На підставі матеріалів та відповідно до Порядку Департаментом соціальної політики виконавчого органу Київської міської ради (Київської міської державної адміністрації) підготовлено проєкт рішення.

2. Мета прийняття рішення

Проєкт рішення розроблено з метою реалізації права доньки загиблого учасника антитерористичної операції Брисюка Миколи Миколайовича на

першочергове одержання земельної ділянки для індивідуального житлового будівництва шляхом виплати одноразової матеріальної допомоги за належну для одержання земельну ділянку.

3. Правові аспекти

Проєкт рішення Київської міської ради "Про виплату громадянці Брисюк Анастасії Миколаївні одноразової матеріальної допомоги за належну для одержання земельну ділянку" розроблено відповідно до Закону України "Про статус ветеранів війни, гарантії їх соціального захисту" та Порядку виплати одноразової матеріальної допомоги киянам – уповноваженим членам сімей загиблих (померлих) учасників антитерористичної операції внаслідок участі в антитерористичної операції за належні для одержання або одержані ними земельні ділянки для будівництва і обслуговування жилого будинку, господарських будівель і споруд, затвердженого рішенням Київської міської ради від 09 жовтня 2014 року № 271/271 (у редакції рішення Київської міської ради від 23 липня 2020 року № 52/9131).

4. Фінансово-економічне обґрунтування

Реалізація проєкту рішення буде здійснюватися за рахунок коштів бюджету міста Київ, передбачених у Міській цільовій програмі "Турбота. Назустріч киянам" на 2019 – 2021 роки, затвердженого рішенням Київської міської ради від 18 грудня 2018 року № 459/6510.

Відповідно до Порядку одноразова матеріальна допомога, передбачена проєктом рішення, виплачується у розмірі 400 прожиткових мінімумів для працездатних осіб, встановленого законом на день прийняття Київською міською радою цього рішення.

5. Прогноз результатів

Прийняття рішення сприятиме реалізації права єдиного члена сім'ї (доньки) загиблого учасника антитерористичної операції Брисюка М. М. на першочергове одержання земельної ділянки для індивідуального житлового будівництва.

6. Суб'єкт подання проекту рішення

Суб'єктом подання проєкту рішення є виконавчий орган Київської міської ради (Київської міської державної адміністрації).

7. Доповідач на пленарному засіданні

Директор Департаменту соціальної політики виконавчого органу Київської міської ради (Київської міської державної адміністрації) – Світлий Руслан Валентинович, тел. 404-00-78.

Відповідальна особа за супроводження проєкту рішення – головний спеціаліст відділу соціального захисту і обліку ветеранів та учасників бойових дій управління соціального захисту громадян, постраждалих внаслідок Чорнобильської катастрофи, осіб з інвалідністю та ветеранів Коваленко Ю. В., тел. 063-059-45-62, 068-418-95-64.

Директор Департаменту
соціальної політики

Руслан СВІТЛИЙ

Заступник міського голови –
секретар Київської міської ради

Порошенко М.А.
Терентьєву М.О.
Вітренку А.О.
Положишник В.О.

Прошу розглянути проект рішення від 02.08.2021 №08/231 – 2808/ПР в установленому порядку.

Голдинській О.С.

Для контролю за проходженням та тиражування.

Юнаковій С.М.
Старостенко Г.В. – до відома

Володимир БОНДАРЕНКО

"16" серпня 2021 року
№ 08/231 – 2808/ПР

08/231-2808/ПР
02.08.2021

УКРАЇНА

ВИКОНАВЧИЙ ОРГАН КИЇВСЬКОЇ МІСЬКОЇ РАДИ
(КИЇВСЬКА МІСЬКА ДЕРЖАВНА АДМІНІСТРАЦІЯ)

вул. Хрещатик, 36, м. Київ, 01044, тел. (044) 202 71 29, 202 75 58, E-mail:kmda@kma.gov.ua
E-mail для електронних звернень громадян: zvernen@kma.gov.ua
Офіційний портал Києва: kyivcity.gov.ua, Контактний центр міста Києва (044) 15 51, Код ЄДРПОУ 00022527

009-98р
30.07.2021

Київська міська рада

СУПРОВІДНИЙ ЛИСТ

Відповідно до статей 26, 29 Регламенту Київської міської ради, затвердженого рішенням Київської міської ради від 07 липня 2016 року № 579/579, глави 3 розділу VIII Регламенту виконавчого органу Київської міської ради (Київської міської державної адміністрації), затвердженого розпорядженням виконавчого органу Київської міської ради (Київської міської державної адміністрації) від 08 жовтня 2013 року № 1810 за поданням виконавчого органу Київської міської ради (Київської міської державної адміністрації) направляю проєкт рішення Київської міської ради «Про виплату громадянці Брисюк Анастасії Миколаївні одноразової матеріальної допомоги за належну для одержання земельну ділянку».

У відповідності до пункту 3.4 глави 3 розділу VIII Регламенту виконавчого органу Київської міської ради (Київської міської державної адміністрації), затвердженого розпорядженням виконавчого органу Київської міської ради (Київської міської державної адміністрації) від 08 жовтня 2013 року № 1810 інформую, що відповідальним за представлення та супроводження проєкту рішення на всіх стадіях розгляду є директор Департаменту соціальної політики виконавчого органу Київської міської ради (Київської міської державної адміністрації) Світлий Руслан Валентинович (тел. 404-00-78).

Додатки:

1. Проєкт рішення Київської міської ради «Про виплату громадянці Брисюк Анастасії Миколаївні одноразової матеріальної допомоги за належну для одержання земельну ділянку» на 2 арк.;

2. Пояснювальна записка до проєкту рішення Київської міської ради на 2 арк.

Електронна версія зазначеного.

Керівник апарату Дмитро ЗАГУМЕННИЙ

Любов Ріяко
Юрій Коваленко 497 56 99

п. 3.

08/231-2809/ПР
02.08.2021

КИЇВСЬКА МІСЬКА РАДА

II СЕСІЯ IX СКЛИКАННЯ

РІШЕННЯ

_____№_____

Про виплату громадянці Ковальчук Наталії Юріївні одноразової матеріальної допомоги за належну для одержання земельну ділянку

Відповідно до абзацу другого пункту 15 частини першої статті 15 Закону України "Про статус ветеранів війни, гарантії їх соціального захисту", рішення Київської міської ради від 09 жовтня 2014 року № 271/271 «Про надання додаткових пільг та гарантій киянам – учасникам антитерористичної операції та членам їх сімей» (у редакції рішення Київської міської ради від 23 липня 2020 року № 52/9131), враховуючи рішення комісії з розгляду заяв щодо виплати матеріальної допомоги за належні для одержання земельні ділянки уповноваженим членам сімей загиблих (померлих) учасників антитерористичної операції, утвореної розпорядженням Святошинської районної в місті Києві державної адміністрації від 10 вересня 2020 року № 586 (протокол від 23 листопада 2020 року № 6), Київська міська рада

ВИРІШИЛА:

1. Виплатити громадянці Ковальчук Наталії Юріївні, єдиному члену сім'ї (дружині) померлого учасника антитерористичної операції Ковальчука Олександра Юрійовича, одноразову матеріальну допомогу за належну для одержання земельну ділянку для будівництва і обслуговування жилого будинку, господарських будівель і споруд у порядку реалізації права на першочергове відведення земельної ділянки, передбаченого Законом України "Про статус ветеранів війни, гарантії їх соціального захисту", в розмірі 400 прожиткових мінімумів для працездатних осіб, встановленого законом на день прийняття Київською міською радою цього рішення.

2. Департаменту соціальної політики виконавчого органу Київської міської ради (Київської міської державної адміністрації) протягом 10 робочих днів з дня набрання чинності цим рішенням здійснити перерахування коштів на банківський рахунок Ковальчук Наталії Юріївни у державному банку, зазначеному у її заяві.

3. Оприлюднити це рішення в установленому порядку.

4. Контроль за виконанням цього рішення покласти на постійну комісію Київської міської ради з питань охорони здоров'я та соціальної політики.

Київський міський голова **Віталій КЛИЧКО**

ПОДАННЯ:

Заступник голови
Київської міської державної адміністрації
з питань здійснення самоврядних повноважень — Марина ХОНДА

Директор Департаменту
соціальної політики — Руслан СВІТЛИЙ

Начальник відділу правового забезпечення
Департаменту соціальної політики — Олександр ТЕРТИЧНИЙ

Заступник голови
Київської міської державної адміністрації
з питань здійснення самоврядних повноважень — Петро ОЛЕНИЧ

Директор Департаменту
земельних ресурсів — Валентина ПЕЛИХ

Заступник директора Департаменту земельних ресурсів —
начальник юридичного управління — Алла ВАСИЛЕНКО

ПОГОДЖЕНО:

Перший заступник голови
Київської міської державної адміністрації — Микола ПОВОРОЗНИК

Директор Департаменту
фінансів — Володимир РЕПІК

Виконувач обов'язків начальника
юридичного управління — Ольга ЯКОВЛЄВА

Керівник апарату — Дмитро ЗАГУМЕННИЙ

Постійна комісія Київської міської ради з питань
бюджету та соціально-економічного розвитку
Голова — Андрій ВІТРЕНКО

Секретар — Владислав АНДРОНОВ

Постійна комісія Київської міської ради з питань
охорони здоров'я та соціальної політики
Голова — Марина ПОРОШЕНКО

Секретар — Юлія УЛАСИК

Постійна комісія Київської міської ради з питань
архітектури, містобудування та земельних відносин
Голова — Михайло ТЕРЕНТЬЄВ

Секретар — Юрій ФЕДОРЕНКО

Виконувач обов'язків начальника
Управління правового забезпечення
діяльності Київської міської ради — Валентина ПОЛОЖИШНИК

ПОЯСНЮВАЛЬНА ЗАПИСКА

до проєкту рішення Київської міської ради "Про виплату громадянці Ковальчук Наталії Юріївни одноразової матеріальної допомоги за належну для одержання земельну ділянку".

1. Обґрунтування необхідності прийняття рішення

Відповідно до абзацу другого пункту 15 частини першої статті 15 Закону України "Про статус ветеранів війни, гарантії їх соціального захисту" сім'ї загиблих (померлих) військовослужбовців мають право на першочергове одержання земельних ділянок для індивідуального житлового будівництва.

Однак на сьогодні маючи такі пільги сім'ї загиблих (померлих) учасників антитерористичної операції фактично не в змозі їх реалізувати.

Через обмеженість земель запасу Київська міська рада не в змозі задовільнити всіх бажаючих в отриманні земельних ділянок.

Рішенням Київської міської ради від 09 жовтня 2014 року № 271/271 (у редакції рішення Київської міської ради від 23 липня 2020 року № 52/9131) затверджено Порядок виплати одноразової матеріальної допомоги киянам – уповноваженим членам сімей загиблих (померлих) учасників антитерористичної операції внаслідок участі в антитерористичної операції за належні для одержання або одержані ними земельні ділянки для будівництва і обслуговування жилого будинку, господарських будівель і споруд (далі – Порядок).

На день смерті та на день подання заяви про виплату одноразової матеріальної допомоги єдиний член сім'ї померлого учасника антитерористичної операції Ковальчук Наталія Юріївна зареєстрована в установленому порядку на території м. Києва.

Відповідно до Порядку комісія з розгляду заяв щодо виплати матеріальної допомоги за належні для одержання земельні ділянки уповноваженим членам сімей загиблих (померлих) учасників антитерористичної операції (далі – Комісія) розглянула питання щодо виплати одноразової матеріальної допомоги громадянці Ковальчук Наталії Юріївні (зареєстрованій за адресою:

номер реєстраційної картки обліку платника податків , яка є єдиним членом сім'ї (дружиною) померлого учасника антитерористичної операції Ковальчука Олександра Юрійовича (помер 27 лютого 2018 року) та подала всі необхідні документи.

У заявниці спільних дітей із померлим не має.

Комісія прийняла рішення про можливість виплати одноразової матеріальної допомоги за належну для одержання земельну ділянку (протокол від 23 листопада 2020 року № 6).

На підставі матеріалів та відповідно до Порядку Департаментом соціальної політики виконавчого органу Київської міської ради (Київської міської державної адміністрації) підготовлено проєкт рішення.

2. Мета прийняття рішення

Проєкт рішення розроблено з метою реалізації права дружини померлого учасника антитерористичної операції Ковальчука Олександра Юрійовича на першочергове одержання земельної ділянки для індивідуального житлового

будівництва шляхом виплати одноразової матеріальної допомоги за належну для одержання земельну ділянку.

3. Правові аспекти

Проєкт рішення Київської міської ради "Про виплату громадянці Ковальчук Наталії Юріївні одноразової матеріальної допомоги за належну для одержання земельну ділянку" розроблено відповідно до Закону України "Про статус ветеранів війни, гарантії їх соціального захисту" та Порядку виплати одноразової матеріальної допомоги киянам – уповноваженим членам сімей загиблих (померлих) учасників антитерористичної операції внаслідок участі в антитерористичної операції за належні для одержання або одержані ними земельні ділянки для будівництва і обслуговування жилого будинку, господарських будівель і споруд, затвердженого рішенням Київської міської ради від 09 жовтня 2014 року № 271/271 (у редакції рішення Київської міської ради від 23 липня 2020 року № 52/9131).

4. Фінансово-економічне обґрунтування

Реалізація проєкту рішення буде здійснюватися за рахунок коштів бюджету міста Київ, передбачених у Міській цільовій програмі "Турбота. Назустріч киянам" на 2019 – 2021 роки, затвердженого рішенням Київської міської ради від 18 грудня 2018 року № 459/6510.

Відповідно до Порядку одноразова матеріальна допомога, передбачена проєктом рішення, виплачується у розмірі 400 прожиткових мінімумів для працездатних осіб, встановленого законом на день прийняття Київською міською радою цього рішення.

5. Прогноз результатів

Прийняття рішення сприятиме реалізації права єдиного члена сім'ї (дружині) померлого учасника антитерористичної операції Ковальчука О. Ю. на першочергове одержання земельної ділянки для індивідуального житлового будівництва.

6. Суб'єкт подання проекту рішення

Суб'єктом подання проєкту рішення є виконавчий орган Київської міської ради (Київської міської державної адміністрації).

7. Доповідач на пленарному засіданні

Директор Департаменту соціальної політики виконавчого органу Київської міської ради (Київської міської державної адміністрації) – Світлий Руслан Валентинович, тел. 404-00-78.

Відповідальна особа за супроводження проєкту рішення – головний спеціаліст відділу соціального захисту і обліку ветеранів та учасників бойових дій управління соціального захисту громадян, постраждалих внаслідок Чорнобильської катастрофи, осіб з інвалідністю та ветеранів Коваленко Ю. В., тел. 063-059-45-62, 068-418-95-64.

Директор Департаменту
соціальної політики

Руслан СВІТЛИЙ

Заступник міського голови –
секретар Київської міської ради

Порошенко М.А.
Терентьєву М.О.
Вітренку А.О.
Положишник В.О.

Прошу розглянути проект рішення від 02.08.2021 №08/231 – 2809/ПР в установленому порядку.

Голдинській О.С.

Для контролю за проходженням та тиражування.

Юнаковій С.М.
Старостенко Г.В. – до відома

Володимир БОНДАРЕНКО

"16" серпня 2021 року
№ 08/231 – 2809/ПР

08/231-2809/пр
02.08.2021

УКРАЇНА

ВИКОНАВЧИЙ ОРГАН КИЇВСЬКОЇ МІСЬКОЇ РАДИ
(КИЇВСЬКА МІСЬКА ДЕРЖАВНА АДМІНІСТРАЦІЯ)

вул. Хрещатик, 36, м. Київ, 01044, тел. (044) 202 71 29, 202 75 58, E-mail:kmda@kma.gov.ua
E-mail для електронних звернень громадян: zvernen@kma.gov.ua
Офіційний портал Києва: kyivcity.gov.ua, Контактний центр міста Києва (044) 15 51, Код ЄДРПОУ 00022527

009-99р
30.07.2021

Київська міська рада

СУПРОВІДНИЙ ЛИСТ

Відповідно до статей 26, 29 Регламенту Київської міської ради, затвердженого рішенням Київської міської ради від 07 липня 2016 року № 579/579, глави 3 розділу VIII Регламенту виконавчого органу Київської міської ради (Київської міської державної адміністрації), затвердженого розпорядженням виконавчого органу Київської міської ради (Київської міської державної адміністрації) від 08 жовтня 2013 року № 1810 за поданням виконавчого органу Київської міської ради (Київської міської державної адміністрації) направляю проєкт рішення Київської міської ради «Про виплату громадянці Ковальчук Наталії Юріївни одноразової матеріальної допомоги за належну для одержання земельну ділянку».

У відповідності до пункту 3.4 глави 3 розділу VIII Регламенту виконавчого органу Київської міської ради (Київської міської державної адміністрації), затвердженого розпорядженням виконавчого органу Київської міської ради (Київської міської державної адміністрації) від 08 жовтня 2013 року № 1810 інформую, що відповідальним за представлення та супроводження проєкту рішення на всіх стадіях розгляду є директор Департаменту соціальної політики виконавчого органу Київської міської ради (Київської міської державної адміністрації) Світлий Руслан Валентинович (тел. 404-00-78).

Додатки:

1. Проєкт рішення Київської міської ради «Про виплату громадянці Ковальчук Наталії Юріївни одноразової матеріальної допомоги за належну для одержання земельну ділянку» на 2 арк.;

2. Пояснювальна записка до проєкту рішення Київської міської ради на 2 арк.

Електронна версія зазначеного.

Керівник апарату Дмитро ЗАГУМЕННИЙ

Любов Ріяко
Юрій Коваленко 497 56 99

п. 4.

08/231-2810/ПР
02.08.2021

КИЇВСЬКА МІСЬКА РАДА

II СЕСІЯ IX СКЛИКАННЯ

РІШЕННЯ

_____№_____

Про виплату громадянці Будніковій Олені Михайлівні одноразової матеріальної допомоги за належну для одержання земельну ділянку

Відповідно до абзацу другого пункту 15 частини першої статті 15 Закону України "Про статус ветеранів війни, гарантії їх соціального захисту", рішення Київської міської ради від 09 жовтня 2014 року № 271/271 «Про надання додаткових пільг та гарантій киянам – учасникам антитерористичної операції та членам їх сімей» (у редакції рішення Київської міської ради від 23 липня 2020 року № 52/9131), враховуючи рішення комісії з розгляду заяв щодо виплати матеріальної допомоги за належні для одержання земельні ділянки уповноваженим членам сімей загиблих (померлих) учасників антитерористичної операції Дніпровської районної в місті Києві державної адміністрації, утвореної розпорядженням Дніпровської районної в місті Києві державної адміністрації від 21 вересня 2020 року № 593 (протокол від 24 грудня 2020 року № 2), Київська міська рада

ВИРІШИЛА:

1. Виплатити громадянці Будніковій Олені Михайлівні, члену сім'ї (дружині) померлого учасника антитерористичної операції Ткача Романа Юрійовича, одноразову матеріальну допомогу за належну для одержання земельну ділянку для будівництва і обслуговування жилого будинку, господарських будівель і споруд у порядку реалізації права на першочергове відведення земельної ділянки, передбаченого Законом України "Про статус ветеранів війни, гарантії їх соціального захисту", в розмірі 400 прожиткових мінімумів для працездатних осіб, встановленого законом на день прийняття Київською міською радою цього рішення.

2. Департаменту соціальної політики виконавчого органу Київської міської ради (Київської міської державної адміністрації) протягом 10 робочих днів з дня набрання чинності цим рішенням здійснити перерахування коштів на банківський рахунок Буднікової Олени Михайлівни у державному банку, зазначеному у її заяві.

3. Оприлюднити це рішення в установленому порядку.

4. Контроль за виконанням цього рішення покласти на постійну комісію Київської міської ради з питань охорони здоров'я та соціальної політики.

Київський міський голова **Віталій КЛИЧКО**

ПОДАННЯ:

Заступник голови
Київської міської державної адміністрації
з питань здійснення самоврядних повноважень — Марина ХОНДА

Директор Департаменту
соціальної політики — Руслан СВІТЛИЙ

Начальник відділу правового забезпечення
Департаменту соціальної політики — Олександр ТЕРТИЧНИЙ

Заступник голови
Київської міської державної адміністрації
з питань здійснення самоврядних повноважень — Петро ОЛЕНИЧ

Директор Департаменту
земельних ресурсів — Валентина ПЕЛИХ

Заступник директора Департаменту земельних ресурсів –
начальник юридичного управління — Марія Легтяренко
Алла ВАСИЛЕНКО

ПОГОДЖЕНО:

Перший заступник голови
Київської міської державної адміністрації — Микола ПОВОРОЗНИК

Директор Департаменту
фінансів — Володимир РЕПІК

Виконувач обов'язків начальника
юридичного управління — Ольга ЯКОВЛЄВА

Керівник апарату — Дмитро ЗАГУМЕННИЙ

Постійна комісія Київської міської ради з питань
бюджету та соціально-економічного розвитку
Голова — Андрій ВІТРЕНКО

Секретар — Владислав АНДРОНОВ

Постійна комісія Київської міської ради з питань
охорони здоров'я та соціальної політики
Голова — Марина ПОРОШЕНКО

Секретар — Юлія УЛАСИК

Постійна комісія Київської міської ради з питань
архітектури, містобудування та земельних відносин
Голова — Михайло ТЕРЕНТЬЄВ

Секретар — Юрій ФЕДОРЕНКО

Виконувач обов'язків начальника
Управління правового забезпечення
діяльності Київської міської ради — Валентина ПОЛОЖИШНИК

ПОЯСНЮВАЛЬНА ЗАПИСКА

до проєкту рішення Київської міської ради "Про виплату громадянці Будніковій Олені Михайлівні одноразової матеріальної допомоги за належну для одержання земельну ділянку".

1. Обґрунтування необхідності прийняття рішення

Відповідно до абзацу другого пункту 15 частини першої статті 15 Закону України "Про статус ветеранів війни, гарантії їх соціального захисту" сім'ї загиблих (померлих) військовослужбовців мають право на першочергове одержання земельних ділянок для індивідуального житлового будівництва.

Однак на сьогодні маючи такі пільги сім'ї загиблих (померлих) учасників антитерористичної операції фактично не в змозі їх реалізувати.

Через обмеженість земель запасу Київська міська рада не в змозі задовільнити всіх бажаючих в отриманні земельних ділянок.

Рішенням Київської міської ради від 09 жовтня 2014 року № 271/271 (у редакції рішення Київської міської ради від 23 липня 2020 року № 52/9131) затверджено Порядок виплати одноразової матеріальної допомоги киянам – уповноваженим членам сімей загиблих (померлих) учасників антитерористичної операції внаслідок участі в антитерористичної операції за належні для одержання або одержані ними земельні ділянки для будівництва і обслуговування жилого будинку, господарських будівель і споруд (далі – Порядок).

На день смерті та на день подання заяви про виплату одноразової матеріальної допомоги член сім'ї померлого учасника антитерористичної операції Буднікова Олена Михайлівна зареєстрована в установленому порядку на території м. Києва.

Відповідно до Порядку комісія з розгляду заяв щодо виплати матеріальної допомоги за належні для одержання земельні ділянки уповноваженим членам сімей загиблих (померлих) учасників антитерористичної операції Дніпровської районної в місті Києві державної адміністрації (далі – Комісія) розглянула питання щодо виплати одноразової матеріальної допомоги громадянці Будніковій Олені Михайлівні (зареєстрованій за адресою:

картки обліку платника податків яка є членом сім'ї (дружиною) померлого учасника антитерористичної операції Ткача Романа Юрійовича (помер 04 червня 2019 року) і подала всі необхідні документи.

Комісія прийняла рішення про можливість виплати одноразової матеріальної допомоги за належну для одержання земельну ділянку (протокол від 24 грудня 2020 року № 2).

На підставі матеріалів та відповідно до Порядку Департаментом соціальної політики виконавчого органу Київської міської ради (Київської міської державної адміністрації) підготовлено проєкт рішення.

2. Мета прийняття рішення

Проєкт рішення розроблено з метою реалізації права дружини померлого учасника антитерористичної операції Ткача Романа Юрійовича на першочергове одержання земельної ділянки для індивідуального житлового

будівництва шляхом виплати одноразової матеріальної допомоги за належну для одержання земельну ділянку.

3. Правові аспекти

Проєкт рішення Київської міської ради "Про виплату громадянці Будніковій Олені Михайлівні одноразової матеріальної допомоги за належну для одержання земельну ділянку" розроблено відповідно до Закону України "Про статус ветеранів війни, гарантії їх соціального захисту" та Порядку виплати одноразової матеріальної допомоги киянам – уповноваженим членам сімей загиблих (померлих) учасників антитерористичної операції внаслідок участі в антитерористичної операції за належні для одержання або одержані ними земельні ділянки для будівництва і обслуговування жилого будинку, господарських будівель і споруд, затвердженого рішенням Київської міської ради від 09 жовтня 2014 року № 271/271 (у редакції рішення Київської міської ради від 23 липня 2020 року № 52/9131).

4. Фінансово-економічне обґрунтування

Реалізація проєкту рішення буде здійснюватися за рахунок коштів бюджету міста Київ, передбачених у Міській цільовій програмі "Турбота. Назустріч киянам" на 2019 – 2021 роки, затвердженого рішенням Київської міської ради від 18 грудня 2018 року № 459/6510.

Відповідно до Порядку одноразова матеріальна допомога, передбачена проєктом рішення, виплачується у розмірі 400 прожиткових мінімумів для працездатних осіб, встановленого законом на день прийняття Київською міською радою цього рішення.

5. Прогноз результатів

Прийняття рішення сприятиме реалізації права єдиного члена сім'ї (дружини) померлого учасника антитерористичної операції Ткача Р. Ю. на першочергове одержання земельної ділянки для індивідуального житлового будівництва.

6. Суб'єкт подання проекту рішення

Суб'єктом подання проєкту рішення є виконавчий орган Київської міської ради (Київської міської державної адміністрації).

7. Доповідач на пленарному засіданні

Директор Департаменту соціальної політики виконавчого органу Київської міської ради (Київської міської державної адміністрації) – Світлий Руслан Валентинович, тел. 404-00-78.

Відповідальна особа за супроводження проєкту рішення – головний спеціаліст відділу соціального захисту і обліку ветеранів та учасників бойових дій управління соціального захисту громадян, постраждалих внаслідок Чорнобильської катастрофи, осіб з інвалідністю та ветеранів Коваленко Ю. В., тел. 063-059-45-62, 068-418-95-64.

Директор Департаменту
соціальної політики

Руслан СВІТЛИЙ

Заступник міського голови –
секретар Київської міської ради

Порошенко М.А.
Терентьєву М.О.
Вітренку А.О.
Положишник В.О.

Прошу розглянути проект рішення від 02.08.2021 №08/231 – 2810/ПР в установленому порядку.

Голдинській О.С.

Для контролю за проходженням та тиражування.

Юнаковій С.М.
Старостенко Г.В. – до відома

Володимир БОНДАРЕНКО

"16" серпня 2021 року
№ 08/231 – 2810/ПР

08/231-2810/ПР
02.08.2021

УКРАЇНА

ВИКОНАВЧИЙ ОРГАН КИЇВСЬКОЇ МІСЬКОЇ РАДИ
(КИЇВСЬКА МІСЬКА ДЕРЖАВНА АДМІНІСТРАЦІЯ)

вул. Хрещатик, 36, м. Київ, 01044, тел. (044) 202 71 29, 202 75 58, E-mail:kmda@kma.gov.ua
E-mail для електронних звернень громадян: zvernen@kma.gov.ua
Офіційний портал Києва: kyivcity.gov.ua, Контактний центр міста Києва (044) 15 51, Код ЄДРПОУ 00022527

009-100р
30.07.2021

Київська міська рада

СУПРОВІДНИЙ ЛИСТ

Відповідно до статей 26, 29 Регламенту Київської міської ради, затвердженого рішенням Київської міської ради від 07 липня 2016 року № 579/579, глави 3 розділу VIII Регламенту виконавчого органу Київської міської ради (Київської міської державної адміністрації), затвердженого розпорядженням виконавчого органу Київської міської ради (Київської міської державної адміністрації) від 08 жовтня 2013 року № 1810 за поданням виконавчого органу Київської міської ради (Київської міської державної адміністрації) направляю проєкт рішення Київської міської ради «Про виплату громадянці Будніковій Олені Михайлівні одноразової матеріальної допомоги за належну для одержання земельну ділянку».

У відповідності до пункту 3.4 глави 3 розділу VIII Регламенту виконавчого органу Київської міської ради (Київської міської державної адміністрації), затвердженого розпорядженням виконавчого органу Київської міської ради (Київської міської державної адміністрації) від 08 жовтня 2013 року № 1810 інформую, що відповідальним за представлення та супроводження проєкту рішення на всіх стадіях розгляду є директор Департаменту соціальної політики виконавчого органу Київської міської ради (Київської міської державної адміністрації) Світлий Руслан Валентинович (тел. 404-00-78).

Додатки:

1. Проєкт рішення Київської міської ради «Про виплату громадянці Будніковій Олені Михайлівні одноразової матеріальної допомоги за належну для одержання земельну ділянку» на 2 арк.;

2. Пояснювальна записка до проєкту рішення Київської міської ради на 2 арк.

Електронна версія зазначеного.

Керівник апарату Дмитро ЗАГУМЕННИЙ

Любов Ріяко
Юрій Коваленко 497 56 99

п. 5.

08/231-3046/ПР
12.08.2021

КИЇВСЬКА МІСЬКА РАДА

II СЕСІЯ IX СКЛИКАННЯ

РІШЕННЯ

_____№_____

Про виплату громадянці Челпановій Наталії Юріївні одноразової матеріальної допомоги за належну для одержання земельну ділянку

Відповідно до абзацу другого пункту 15 частини першої статті 15 Закону України "Про статус ветеранів війни, гарантії їх соціального захисту", рішення Київської міської ради від 09 жовтня 2014 року № 271/271 «Про надання додаткових пільг та гарантій киянам – учасникам антитерористичної операції та членам їх сімей» (у редакції рішення Київської міської ради від 23 липня 2020 року № 52/9131), враховуючи рішення комісії з розгляду заяв щодо виплати матеріальної допомоги за належні для одержання земельні ділянки уповноваженим членам сімей загиблих (померлих) учасників антитерористичної операції Оболонської районної в місті Києві державної адміністрації, утвореної розпорядженням Оболонської районної в місті Києві державної адміністрації від 12 жовтня 2020 року № 506 (протокол від 30 грудня 2020 року № 2/2020), Київська міська рада

ВИРІШИЛА:

1. Виплатити громадянці Челпановій Наталії Юріївні, члену сім'ї (дружині) померлого учасника антитерористичної операції Челпанова Артема Володимировича, одноразову матеріальну допомогу за належну для одержання земельну ділянку для будівництва і обслуговування жилого будинку, господарських будівель і споруд у порядку реалізації права на першочергове відведення земельної ділянки, передбаченого Законом України "Про статус ветеранів війни, гарантії їх соціального захисту", в розмірі 400 прожиткових мінімумів для працездатних осіб, встановленого законом на день прийняття Київською міською радою цього рішення.

2. Департаменту соціальної політики виконавчого органу Київської міської ради (Київської міської державної адміністрації) протягом 10 робочих днів з дня набрання чинності цим рішенням здійснити перерахування коштів на банківський рахунок Челпанової Наталії Юріївни у державному банку, зазначеному у її заяві.

3. Оприлюднити це рішення в установленому порядку.

4. Контроль за виконанням цього рішення покласти на постійну комісію Київської міської ради з питань охорони здоров'я та соціальної політики.

Київський міський голова **Віталій КЛИЧКО**

ПОДАННЯ:

Заступник голови
Київської міської державної адміністрації
з питань здійснення самоврядних повноважень — Марина ХОНДА

Директор Департаменту
соціальної політики — Руслан СВІТЛИЙ

Начальник відділу правового забезпечення
Департаменту соціальної політики — Олександр ТЕРТИЧНИЙ

Заступник голови
Київської міської державної адміністрації
з питань здійснення самоврядних повноважень — Петро ОЛЕНИЧ

Директор Департаменту
земельних ресурсів — Валентина ПЕЛИХ

Заступник директора Департаменту земельних ресурсів –
начальник юридичного управління — Алла ВАСИЛЕНКО

ПОГОДЖЕНО:

Перший заступник голови
Київської міської державної адміністрації — Микола ПОВОРОЗНИК

Директор Департаменту
фінансів — Володимир РЕПІК

Виконувач обов'язків начальника
юридичного управління — Ольга ЯКОВЛЄВА

Керівник апарату — Дмитро ЗАГУМЕННИЙ

Постійна комісія Київської міської ради з питань
бюджету та соціально-економічного розвитку
Голова — Андрій ВІТРЕНКО

Секретар — Владислав АНДРОНОВ

Постійна комісія Київської міської ради з питань
охорони здоров'я та соціальної політики
Голова — Марина ПОРОШЕНКО

Секретар — Юлія УЛАСИК

Постійна комісія Київської міської ради з питань
архітектури, містобудування та земельних відносин
Голова — Михайло ТЕРЕНТЬЄВ

Секретар — Юрій ФЕДОРЕНКО

Виконувач обов'язків начальника
Управління правового забезпечення
діяльності Київської міської ради — Валентина ПОЛОЖИШНИК

ПОЯСНЮВАЛЬНА ЗАПИСКА

до проєкту рішення Київської міської ради "Про виплату громадянці Челпановій Наталії Юріївні одноразової матеріальної допомоги за належну для одержання земельну ділянку".

1. Обґрунтування необхідності прийняття рішення

Відповідно до абзацу другого пункту 15 частини першої статті 15 Закону України "Про статус ветеранів війни, гарантії їх соціального захисту" сім'ї загиблих (померлих)військовослужбовців мають право на першочергове одержання земельних ділянок для індивідуального житлового будівництва.

Однак на сьогодні маючи такі пільги сім'ї загиблих (померлих) учасників антитерористичної операції фактично не в змозі їх реалізувати.

Через обмеженість земель запасу Київська міська рада не в змозі задовільнити всіх бажаючих в отриманні земельних ділянок.

Рішенням Київської міської ради від 09 жовтня 2014 року № 271/271 (у редакції рішення Київської міської ради від 23 липня 2020 року № 52/9131) затверджено Порядок виплати одноразової матеріальної допомоги киянам – уповноваженим членам сімей загиблих (померлих) учасників антитерористичної операції внаслідок участі в антитерористичної операції за належні для одержання або одержані ними земельні ділянки для будівництва і обслуговування жилого будинку, господарських будівель і споруд (далі – Порядок).

На день смерті та на день подання заяви про виплату одноразової матеріальної допомоги член сім'ї померлого учасника антитерористичної операції Челпанова Наталія Юріївна зареєстрована в установленому порядку на території м. Києва.

Відповідно до Порядку комісія з розгляду заяв щодо виплати матеріальної допомоги за належні для одержання земельні ділянки уповноваженим членам сімей загиблих (померлих) учасників антитерористичної операції Оболонської районної в місті Києві державної адміністрації (далі – Комісія) розглянула питання щодо виплати одноразової матеріальної допомоги громадянці Челпановій Наталї Юріївні (зареєстрованій за адресою: паспорт громадянина України серії

номер реєстраціної картки обліку платника податків яка є членом сім'ї (дружиною) померлого учасника антитерористичної операції Челпанова Артема Володимировича (помер 23 березня 2020 року) і подала всі необхідні документи.

Сини померлого Володимир та Артем не є повнолітніми, щоб уповноважувати матір на отримання вищезазначеної допомоги.

Комісія прийняла рішення про можливість виплати одноразової матеріальної допомоги за належну для одержання земельну ділянку (протокол від 30 грудня 2020 року № 2/2020).

На підставі матеріалів та відповідно до Порядку Департаментом соціальної політики виконавчого органу Київської міської ради (Київської міської державної адміністрації) підготовлено проєкт рішення.

2. Мета прийняття рішення

Проєкт рішення розроблено з метою реалізації права дружини померлого учасника антитерористичної операції Челпанова Артема Володимировича на першочергове одержання земельної ділянки для індивідуального житлового будівництва шляхом виплати одноразової матеріальної допомоги за належну для одержання земельну ділянку.

3. Правові аспекти

Проєкт рішення Київської міської ради "Про виплату громадянці Челпановій Наталії Юріївні одноразової матеріальної допомоги за належну для одержання земельну ділянку" розроблено відповідно до Закону України "Про статус ветеранів війни, гарантії їх соціального захисту" та Порядку виплати одноразової матеріальної допомоги киянам – уповноваженим членам сімей загиблих (померлих) учасників антитерористичної операції внаслідок участі в антитерористичної операції за належні для одержання або одержані ними земельні ділянки для будівництва і обслуговування жилого будинку, господарських будівель і споруд, затвердженого рішенням Київської міської ради від 09 жовтня 2014 року № 271/271 (у редакції рішення Київської міської ради від 23 липня 2020 року № 52/9131).

4. Фінансово-економічне обґрунтування

Реалізація проєкту рішення буде здійснюватися за рахунок коштів бюджету міста Київ, передбачених у Міській цільовій програмі "Турбота. Назустріч киянам" на 2019 – 2021 роки, затвердженого рішенням Київської міської ради від 18 грудня 2018 року № 459/6510.

Відповідно до Порядку одноразова матеріальна допомога, передбачена проєктом рішення, виплачується у розмірі 400 прожиткових мінімумів для працездатних осіб, встановленого законом на день прийняття Київською міською радою цього рішення.

5. Прогноз результатів

Прийняття рішення сприятиме реалізації права єдиного члена сім'ї (дружини) померлого учасника антитерористичної операції Челпанова А. В. на першочергове одержання земельної ділянки для індивідуального житлового будівництва.

6. Суб'єкт подання проекту рішення

Суб'єктом подання проєкту рішення є виконавчий орган Київської міської ради (Київської міської державної адміністрації).

7. Доповідач на пленарному засіданні

Директор Департаменту соціальної політики виконавчого органу Київської міської ради (Київської міської державної адміністрації) – Світлий Руслан Валентинович, тел. 404-00-78.

Відповідальна особа за супроводження проєкту рішення – головний спеціаліст відділу соціального захисту і обліку ветеранів та учасників бойових дій управління соціального захисту громадян, постраждалих внаслідок

Чорнобильської катастрофи, осіб з інвалідністю та ветеранів Коваленко Ю. В., тел. 063-059-45-62, 068-418-95-64.

Директор Департаменту
соціальної політики

Руслан СВІТЛИЙ

Заступник міського голови –
секретар Київської міської ради

Порошенко М.А.
Вітренку А.О.
Терентьєву М.О.
Положишник В.О.

Прошу розглянути проект рішення від 12.08.2021 №08/231 – 3046/ПР в установленому порядку.

Голдинській О.С.

Для контролю за проходженням та тиражування.

Юнаковій С.М.
Старостенко Г.В. – до відома

Володимир БОНДАРЕНКО

"16" серпня 2021 року
№ 08/231 – 3046/ПР

08/231 – 3046/ПР
12.08.2021

УКРАЇНА

ВИКОНАВЧИЙ ОРГАН КИЇВСЬКОЇ МІСЬКОЇ РАДИ
(КИЇВСЬКА МІСЬКА ДЕРЖАВНА АДМІНІСТРАЦІЯ)

вул. Хрещатик 36, м. Київ, 01044, тел. (044) 202 71 29, (044) 202 75 58, e-mail: kmda@kma.gov.ua
Контактний центр міста Києва (044) 15 51 Код ЄДРПОУ 00022527
E-mail для електронних звернень громадян: zvernen@kmda.gov.ua

11.08.2021 № 009-102р

на № _____ від _____

Київська міська рада

СУПРОВІДНИЙ ЛИСТ

Відповідно до статей 26, 29 Регламенту Київської міської ради, затвердженого рішенням Київської міської ради від 07 липня 2016 року № 579/579, глави 3 розділу VIII Регламенту виконавчого органу Київської міської ради (Київської міської державної адміністрації), затвердженого розпорядженням виконавчого органу Київської міської ради (Київської міської державної адміністрації) від 08 жовтня 2013 року № 1810 за поданням виконавчого органу Київської міської ради (Київської міської державної адміністрації) направляю проєкт рішення Київської міської ради «Про виплату громадянці Челпановій Наталії Юріївні одноразової матеріальної допомоги за належну для одержання земельну ділянку».

У відповідності до пункту 3.4 глави 3 розділу VIII Регламенту виконавчого органу Київської міської ради (Київської міської державної адміністрації), затвердженого розпорядженням виконавчого органу Київської міської ради (Київської міської державної адміністрації) від 08 жовтня 2013 року № 1810 інформую, що відповідальним за представлення та супроводження проєкту рішення на всіх стадіях розгляду є директор Департаменту соціальної політики виконавчого органу Київської міської ради (Київської міської державної адміністрації) Світлий Руслан Валентинович (тел. 404-00-78).

Додатки:

1. Проєкт рішення Київської міської ради «Про виплату громадянці Челпановій Наталії Юріївні одноразової матеріальної допомоги за належну для одержання земельну ділянку» на 2 арк.;
2. Пояснювальна записка до проєкту рішення Київської міської ради на 3 арк.

Електронна версія зазначеного.

Керівник апарату Дмитро ЗАГУМЕННИЙ

Любов Рябко
Юрій Коваленко 404-02-12

205374

п. 6

08/231-3080/пр
17.08.2021

КИЇВСЬКА МІСЬКА РАДА

II СЕСІЯ IX СКЛИКАННЯ

РІШЕННЯ

_____№_____

Про виплату громадянці Толочко Олені Ігорівні одноразової матеріальної допомоги за належну для одержання земельну ділянку

Відповідно до абзацу другого пункту 15 частини першої статті 15 Закону України "Про статус ветеранів війни, гарантії їх соціального захисту", рішення Київської міської ради від 09 жовтня 2014 року № 271/271 «Про надання додаткових пільг та гарантій киянам – учасникам антитерористичної операції та членам їх сімей» (у редакції рішення Київської міської ради від 23 липня 2020 року № 52/9131), враховуючи рішення комісії з розгляду заяв щодо виплати матеріальної допомоги за належні для одержання земельні ділянки киянам – уповноваженим членам сімей загиблих (померлих) учасників антитерористичної операції при Шевченківській районній в місті Києві державній адміністрації, утвореної розпорядженням Шевченківської районної в місті Києві державної адміністрації від 18 квітня 2019 року № 297 (протокол від 08 липня 2021 року № 1), Київська міська рада

ВИРІШИЛА:

1. Виплатити громадянці Толочко Олені Ігорівні, уповноваженому члену сім'ї (дружині) померлого учасника антитерористичної операції Толочка Іллі Васильовича, одноразову матеріальну допомогу за належну для одержання земельну ділянку для будівництва і обслуговування жилого будинку, господарських будівель і споруд у порядку реалізації права на першочергове відведення земельної ділянки, передбаченого Законом України "Про статус ветеранів війни, гарантії їх соціального захисту", в розмірі 400 прожиткових мінімумів для працездатних осіб, встановленого законом на день прийняття Київською міською радою цього рішення.

2. Департаменту соціальної політики виконавчого органу Київської міської ради (Київської міської державної адміністрації) протягом 10 робочих днів з дня набрання чинності цим рішенням здійснити перерахування коштів на банківський рахунок Толочко Олени Ігорівни у державному банку, зазначеному у її заяві.

3. Оприлюднити це рішення в установленому порядку.

4. Контроль за виконанням цього рішення покласти на постійну комісію Київської міської ради з питань охорони здоров'я та соціальної політики.

Київський міський голова **Віталій КЛИЧКО**

ПОДАННЯ:

Заступник голови
Київської міської державної адміністрації
з питань здійснення самоврядних повноважень — Марина ХОНДА

Директор Департаменту
соціальної політики — Руслан СВІТЛИЙ

Начальник відділу правового забезпечення
Департаменту соціальної політики — Олександр ТЕРТИЧНИЙ

Заступник голови
Київської міської державної адміністрації
з питань здійснення самоврядних повноважень — Петро ОЛЕНИЧ

Директор Департаменту
земельних ресурсів — Валентина ПЕЛИХ

Заступник директора Департаменту земельних ресурсів –
начальник юридичного управління — Алла ВАСИЛЕНКО

ПОГОДЖЕНО:

Перший заступник голови
Київської міської державної адміністрації — Микола ПОВОРОЗНИК

Директор Департаменту
фінансів — Володимир РЕПІК

Виконувач обов'язків начальника
юридичного управління — Ольга ЯКОВЛЄВА

В.о. Керівника апарату — Дмитро ЗАГУМЕННИЙ

Постійна комісія Київської міської ради з питань
бюджету та соціально-економічного розвитку
Голова — Андрій ВІТРЕНКО

Секретар — Владислав АНДРОНОВ

Постійна комісія Київської міської ради з питань
охорони здоров'я та соціальної політики
Голова — Марина ПОРОШЕНКО

Секретар — Юлія УЛАСИК

Постійна комісія Київської міської ради з питань
архітектури, містобудування та земельних відносин
Голова — Михайло ТЕРЕНТЬЄВ

Секретар — Юрій ФЕДОРЕНКО

Виконувач обов'язків начальника
Управління правового забезпечення
діяльності Київської міської ради — Валентина ПОЛОЖИШНИК

ПОЯСНЮВАЛЬНА ЗАПИСКА

до проєкту рішення Київської міської ради "Про виплату громадянці Толочко Олені Ігорівні одноразової матеріальної допомоги за належну для одержання земельну ділянку".

1. Обґрунтування необхідності прийняття рішення

Відповідно до абзацу другого пункту 15 частини першої статті 15 Закону України "Про статус ветеранів війни, гарантії їх соціального захисту" сім'ї загиблих (померлих) військовослужбовців мають право на першочергове одержання земельних ділянок для індивідуального житлового будівництва.

Однак на сьогодні маючи такі пільги сім'ї загиблих (померлих) учасників антитерористичної операції фактично не в змозі їх реалізувати.

Через обмеженість земель запасу Київська міська рада не в змозі задовільнити всіх бажаючих в отриманні земельних ділянок.

Рішенням Київської міської ради від 09 жовтня 2014 року № 271/271 (у редакції рішення Київської міської ради від 23 липня 2020 року № 52/9131) затверджено Порядок виплати одноразової матеріальної допомоги киянам – уповноваженим членам сімей загиблих (померлих) учасників антитерористичної операції внаслідок участі в антитерористичної операції за належні для одержання або одержані ними земельні ділянки для будівництва і обслуговування жилого будинку, господарських будівель і споруд (далі – Порядок).

На день смерті та на день подання заяви про виплату одноразової матеріальної допомоги уповноважений член сім'ї померлого учасника антитерористичної операції Толочко Олена Ігорівна зареєстрована в установленому порядку на території м. Києва.

Відповідно до Порядку комісія з розгляду заяв щодо виплати матеріальної допомоги за належні для одержання земельні ділянки уповноваженим членам сімей загиблих (померлих)учасників антитерористичної операції при Шевченківській районній в місті Києві державній адміністрації (далі – Комісія) розглянула питання щодо виплати одноразової матеріальної допомоги громадянці Толочко Олені Ігорівні (зареєстрована за адресою: м. Київ, вул. буд. , кв. , паспорт громадянина України серії виданий номер реєстраційної картки обліку платника податків , яка є уповноваженим членом сім'ї (дружиною) померлого учасника антитерористичної операції Толочка Іллі Васильовича (помер 20 січня 2016 року) та уповноважена на отримання такої допомогиіншими членами сім'ї померлого, а саме: батьком – Толочком Василем Миколайовичем, матір'ю – Толочко Любов'ю Василівною і подала всі необхідні документи.

Комісія прийняла рішення про можливість виплати одноразової матеріальної допомоги за належну для одержання земельну ділянку (протокол від 08 липня 2021 року № 1).

На підставі матеріалів та відповідно до Порядку Департаментом соціальної політики виконавчого органу Київської міської ради (Київської міської державної адміністрації) підготовлено проєкт рішення.

2. Мета прийняття рішення

Проєкт рішення розроблено з метою реалізації права дружини померлого учасника антитерористичної операції Толочка Іллі Васильовича на першочергове одержання земельної ділянки для індивідуального житлового будівництва шляхом виплати одноразової матеріальної допомоги за належну для одержання земельну ділянку.

3. Правові аспекти

Проєкт рішення Київської міської ради "Про виплату громадянці Толочко Олені Ігорівні одноразової матеріальної допомоги за належну для одержання земельну ділянку" розроблено відповідно до Закону України "Про статус ветеранів війни, гарантії їх соціального захисту" та Порядку виплати одноразової матеріальної допомоги киянам – уповноваженим членам сімей загиблих (померлих) учасників антитерористичної операції внаслідок участі в антитерористичної операції за належні для одержання або одержані ними земельні ділянки для будівництва і обслуговування жилого будинку, господарських будівель і споруд, затвердженого рішенням Київської міської ради від 09 жовтня 2014 року № 271/271 (у редакції рішення Київської міської ради від 23 липня 2020року № 52/9131).

4. Фінансово-економічне обґрунтування

Реалізація проєкту рішення буде здійснюватися за рахунок коштів бюджету міста Київ, передбачених у Міській цільовій програмі "Турбота. Назустріч киянам" на 2019 – 2021 роки, затвердженого рішенням Київської міської ради від 18 грудня 2018 року № 459/6510.

Відповідно до Порядку одноразова матеріальна допомога, передбачена проєктом рішення, виплачується у розмірі 400 прожиткових мінімумів для працездатних осіб, встановленого законом на день прийняття Київською міською радою цього рішення.

5. Прогноз результатів

Прийняття рішення сприятиме реалізації права уповноваженого члена сім'ї (дружини) померлого учасника антитерористичної операції Толочка І. В. на першочергове одержання земельної ділянки для індивідуального житлового будівництва.

6. Суб'єкт подання проекту рішення

Суб'єктом подання проєкту рішення є виконавчий орган Київської міської ради (Київської міської державної адміністрації).

7. Доповідач на пленарному засіданні

Директор Департаменту соціальної політики виконавчого органу Київської міської ради (Київської міської державної адміністрації) – Світлий Руслан Валентинович, тел. 404-00-78.

Відповідальна особа за супроводження проєкту рішення – головний спеціаліст відділу соціального захисту і обліку ветеранів та учасників бойових дій управління соціального захисту громадян, постраждалих внаслідок

Чорнобильської катастрофи, осіб з інвалідністю та ветеранів Коваленко Ю. В., тел. 063-059-45-62, 068-418-95-64.

Директор Департаменту
соціальної політики Руслан СВІТЛИЙ

Заступник міського голови –
секретар Київської міської ради

Порошенко М.А.
Терентьєву М.О.
Вітренку А.О.
Положишник В.О.

Прошу розглянути проект рішення від 17.08.2021 №08/231 – 3080/ПР в установленому порядку.

Голдинській О.С.

Для контролю за проходженням та тиражування.

Юнаковій С.М.
Старостенко Г.В. – до відома

Володимир БОНДАРЕНКО

"17" серпня 2021 року
№ 08/231 – 3080/ПР

08/231-3080/ПР
17.08.2021

УКРАЇНА

ВИКОНАВЧИЙ ОРГАН КИЇВСЬКОЇ МІСЬКОЇ РАДИ (КИЇВСЬКА МІСЬКА ДЕРЖАВНА АДМІНІСТРАЦІЯ)

вул. Хрещатик 36, м. Київ, 01044, тел. (044) 202 71 29, (044) 202 75 58, e-mail: kmda@kma.gov.ua
Контактний центр міста Києва (044) 15 51 Код ЄДРПОУ 00022527
E-mail для електронних звернень громадян: zvernen@kmda.gov.ua

16.08.2021 № 009-105р

на № _____ від _____

Київська міська рада

СУПРОВІДНИЙ ЛИСТ

Відповідно до статей 26, 29 Регламенту Київської міської ради, затвердженого рішенням Київської міської ради від 07 липня 2016 року № 579/579, глави 3 розділу VIII Регламенту виконавчого органу Київської міської ради (Київської міської державної адміністрації), затвердженого розпорядженням виконавчого органу Київської міської ради (Київської міської державної адміністрації) від 08 жовтня 2013 року № 1810 за поданням виконавчого органу Київської міської ради (Київської міської державної адміністрації) направляю проєкт рішення Київської міської ради «Про виплату громадянці Толочко Олені Ігорівні одноразової матеріальної допомоги за належну для одержання земельну ділянку».

У відповідності до пункту 3.4 глави 3 розділу VIII Регламенту виконавчого органу Київської міської ради (Київської міської державної адміністрації), затвердженого розпорядженням виконавчого органу Київської міської ради (Київської міської державної адміністрації) від 08 жовтня 2013 року № 1810 інформую, що відповідальним за представлення та супроводження проєкту рішення на всіх стадіях розгляду є директор Департаменту соціальної політики виконавчого органу Київської міської ради (Київської міської державної адміністрації) Світлий Руслан Валентинович (тел. 404-00-78).

Додатки:

1. Проєкт рішення Київської міської ради «Про виплату громадянці Толочко Олені Ігорівні одноразової матеріальної допомоги за належну для одержання земельну ділянку» на 2 арк.;
2. Пояснювальна записка до проєкту рішення Київської міської ради на 3 арк.
3. Електронна версія зазначеного.

205376

в.о. Керівника апарату

Дмитро ЗАГУМЕННИЙ

Руслан Світлий
Юрій Коваленко 404-02-12

п. 7.

08/231-3081/ПР
18.08.2021

КИЇВСЬКА МІСЬКА РАДА

II СЕСІЯ IX СКЛИКАННЯ

РІШЕННЯ

_____№_____

Про виплату громадянці Нещеретній Марині Василівні одноразової матеріальної допомоги за належну для одержання земельну ділянку

Відповідно до абзацу другого пункту 15 частини першої статті 15 Закону України "Про статус ветеранів війни, гарантії їх соціального захисту", рішення Київської міської ради від 09 жовтня 2014 року № 271/271 «Про надання додаткових пільг та гарантій киянам – учасникам антитерористичної операції та членам їх сімей» (у редакції рішення Київської міської ради від 23 липня 2020 року № 52/9131), враховуючи рішення комісії з розгляду заяв щодо виплати матеріальної допомоги за належні для одержання земельні ділянки киянам – уповноваженим членам сімей загиблих (померлих) учасників антитерористичної операції при Шевченківській районній в місті Києві державній адміністрації, утвореної розпорядженням Шевченківської районної в місті Києві державної адміністрації від 18 квітня 2019 року № 297 (протокол від 08 липня 2021 року № 1), Київська міська рада

ВИРІШИЛА:

1. Виплатити громадянці Нещеретній Марині Василівні, єдиному члену сім'ї (матері) померлого учасника антитерористичної операції Нещеретнього Максима Геннадійовича, одноразову матеріальну допомогу за належну для одержання земельну ділянку для будівництва і обслуговування жилого будинку, господарських будівель і споруд у порядку реалізації права на першочергове відведення земельної ділянки, передбаченого Законом України "Про статус ветеранів війни, гарантії їх соціального захисту", в розмірі 400 прожиткових мінімумів для працездатних осіб, встановленого законом на день прийняття Київською міською радою цього рішення.

2. Департаменту соціальної політики виконавчого органу Київської міської ради (Київської міської державної адміністрації) протягом 10 робочих днів з дня набрання чинності цим рішенням здійснити перерахування коштів на банківський рахунок Нещеретньої Марини Василівни у державному банку, зазначеному у її заяві.

3. Оприлюднити це рішення в установленому порядку.

4. Контроль за виконанням цього рішення покласти на постійну комісію Київської міської ради з питань охорони здоров'я та соціальної політики.

Київський міський голова **Віталій КЛИЧКО**

ПОДАННЯ:

Заступник голови
Київської міської державної адміністрації
з питань здійснення самоврядних повноважень — Марина ХОНДА

Директор Департаменту
соціальної політики — Руслан СВІТЛИЙ

Начальник відділу правового забезпечення
Департаменту соціальної політики — Олександр ТЕРТИЧНИЙ

Заступник голови
Київської міської державної адміністрації
з питань здійснення самоврядних повноважень — Петро ОЛЕНИЧ

Директор Департаменту
земельних ресурсів — Валентина ПЕЛИХ

/Заступник директора Департаменту земельних ресурсів –
начальник юридичного управління/ — Марія Петяренко
Алла ВАСИЛЕНКО

ПОГОДЖЕНО:

Перший заступник голови
Київської міської державної адміністрації — Микола ПОВОРОЗНИК

Директор Департаменту
фінансів — Володимир РЕПІК

Виконувач обов'язків начальника
юридичного управління — Ольга ЯКОВЛЄВА
Олена Ковальчук

16.08.21

Дмитро ЗАГУМЕННИЙ

в.о. Керівника апарату

Постійна комісія Київської міської ради з питань
бюджету та соціально-економічного розвитку
Голова — Андрій ВІТРЕНКО

Секретар — Владислав АНДРОНОВ

Постійна комісія Київської міської ради з питань
охорони здоров'я та соціальної політики
Голова — Марина ПОРОШЕНКО

Секретар — Юлія УЛАСИК

Постійна комісія Київської міської ради з питань
архітектури, містобудування та земельних відносин
Голова — Михайло ТЕРЕНТЬЄВ

Секретар — Юрій ФЕДОРЕНКО

Виконувач обов'язків начальника
Управління правового забезпечення
діяльності Київської міської ради — Валентина ПОЛОЖИШНИК

ПОЯСНЮВАЛЬНА ЗАПИСКА

до проєкту рішення Київської міської ради "Про виплату громадянці Нещеретній Марині Василівні одноразової матеріальної допомоги за належну для одержання земельну ділянку".

1. Обґрунтування необхідності прийняття рішення

Відповідно до абзацу другого пункту 15 частини першої статті 15 Закону України "Про статус ветеранів війни, гарантії їх соціального захисту" сім'ї загиблих (померлих) військовослужбовців мають право на першочергове одержання земельних ділянок для індивідуального житлового будівництва.

Однак на сьогодні маючи такі пільги сім'ї загиблих (померлих) учасників антитерористичної операції фактично не в змозі їх реалізувати.

Через обмеженість земель запасу Київська міська рада не в змозі задовільнити всіх бажаючих в отриманні земельних ділянок.

Рішенням Київської міської ради від 09 жовтня 2014 року № 271/271 (у редакції рішення Київської міської ради від 23 липня 2020 року № 52/9131) затверджено Порядок виплати одноразової матеріальної допомоги киянам – уповноваженим членам сімей загиблих (померлих) учасників антитерористичної операції внаслідок участі в антитерористичної операції за належні для одержання або одержані ними земельні ділянки для будівництва і обслуговування жилого будинку, господарських будівель і споруд (далі – Порядок).

На день загибелі та на день подання заяви про виплату одноразової матеріальної допомоги єдиний член сім'ї померлого учасника антитерористичної операції Нещеретняя Марина Василівна зареєстрована в установленому порядку на території м. Києва.

Відповідно до Порядку комісія з розгляду заяв щодо виплати матеріальної допомоги за належні для одержання земельні ділянки киянам – уповноваженим членам сімей загиблих (померлих) учасників антитерористичної операції при Шевченківській районній в місті Києві державній адміністрації (далі – Комісія) розглянула питання щодо виплати одноразової матеріальної допомоги громадянці Нещеретній Марині Василівні (зареєстрованій за адресою: м. Київ, вул [illegible] громадянина України серії [illegible] виданий [illegible], номер реєстраційної картки облику платника податків [illegible] чка є єдиним членом сім'ї (матір'ю) (батько помер в 1995 році) померлого учасника антитерористичної операції Нещеретнього Максима Геннадійовича (помер 07 квітня 2019 року) до Шевченківської районної в місті Києві державної адміністрації і подала всі необхідні документи.

Комісія прийняла рішення про можливість виплати одноразової матеріальної допомоги за належну для одержання земельну ділянку (протокол від 08 липня 2021 року № 1).

На підставі матеріалів та відповідно до Порядку Департаментом соціальної політики виконавчого органу Київської міської ради (Київської міської державної адміністрації) підготовлено проєкт рішення.

2. Мета прийняття рішення

Проєкт рішення розроблено з метою реалізації права матері померлого учасника антитерористичної операції Нещеретнього Максима Геннадійовича на першочергове одержання земельної ділянки для індивідуального житлового будівництва шляхом виплати одноразової матеріальної допомоги за належну для одержання земельну ділянку.

3. Правові аспекти

Проєкт рішення Київської міської ради "Про виплату громадянці Нещеретній М. В. одноразової матеріальної допомоги за належну для одержання земельну ділянку" розроблено відповідно до Закону України "Про статус ветеранів війни, гарантії їх соціального захисту" та Порядку виплати одноразової матеріальної допомоги киянам – уповноваженим членам сімей загиблих (померлих) учасників антитерористичної операції внаслідок участі в антитерористичної операції за належні для одержання або одержані ними земельні ділянки для будівництва і обслуговування жилого будинку, господарських будівель і споруд, затвердженого рішенням Київської міської ради від 09 жовтня 2014 року № 271/271 (у редакції рішення Київської міської ради від 23 липня 2020 року № 52/9131).

4. Фінансово-економічне обґрунтування

Реалізація проєкту рішення буде здійснюватися за рахунок коштів бюджету міста Київ, передбачених у Міській цільовій програмі "Турбота. Назустріч киянам" на 2019 – 2021 роки, затвердженого рішенням Київської міської ради від 18 грудня 2018 року № 459/6510.

Відповідно до Порядку одноразова матеріальна допомога, передбачена проєктом рішення, виплачується у розмірі 400 прожиткових мінімумів для працездатних осіб, встановленого законом на день прийняття Київською міською радою цього рішення.

5. Прогноз результатів

Прийняття рішення сприятиме реалізації права єдиного члена сім'ї (матері) померлого учасника антитерористичної операції Нещеретнього М. Г. на першочергове одержання земельної ділянки для індивідуального житлового будівництва.

6. Суб'єкт подання проекту рішення

Суб'єктом подання проєкту рішення є виконавчий орган Київської міської ради (Київської міської державної адміністрації).

7. Доповідач на пленарному засіданні

Директор Департаменту соціальної політики виконавчого органу Київської міської ради (Київської міської державної адміністрації) – Світлий Руслан Валентинович, тел. 404-00-78.

Відповідальна особа за супроводження проєкту рішення – головний спеціаліст відділу соціального захисту і обліку ветеранів та учасників

бойових дій управління соціального захисту громадян, постраждалих внаслідок Чорнобильської катастрофи, осіб з інвалідністю та ветеранів Коваленко Ю. В., тел. 063-059-45-62, 068-418-95-64.

Директор Департаменту
соціальної політики

Руслан СВІТЛИЙ

Заступник міського голови –
секретар Київської міської ради

Порошенко М.А.
Терентьєву М.О.
Вітренку А.О.
Положишник В.О.

Прошу розглянути проект рішення від 18.08.2021 №08/231 – 3081/ПР в установленому порядку.

Голдинській О.С.

Для контролю за проходженням та тиражування.

Юнаковій С.М.
Старостенко Г.В. – до відома

Володимир БОНДАРЕНКО

"18" серпня 2021 року
№ 08/231 – 3081/ПР

08/231-3081/ПР
18.08.2021

УКРАЇНА

ВИКОНАВЧИЙ ОРГАН КИЇВСЬКОЇ МІСЬКОЇ РАДИ (КИЇВСЬКА МІСЬКА ДЕРЖАВНА АДМІНІСТРАЦІЯ)

вул. Хрещатик 36, м. Київ, 01044, тел. (044) 202 71 29, (044) 202 75 58, e-mail: kmda@kma.gov.ua
Контактний центр міста Києва (044) 15 51 Код ЄДРПОУ 00022527
E-mail для електронних звернень громадян: zvernen@kmda.gov.ua

17.08.2021 № 009-107р

на № _____ від _____

Київська міська рада

СУПРОВІДНИЙ ЛИСТ

Відповідно до статей 26, 29 Регламенту Київської міської ради, затвердженого рішенням Київської міської ради від 07 липня 2016 року № 579/579, глави 3 розділу VIII Регламенту виконавчого органу Київської міської ради (Київської міської державної адміністрації), затвердженого розпорядженням виконавчого органу Київської міської ради (Київської міської державної адміністрації) від 08 жовтня 2013 року № 1810 за поданням виконавчого органу Київської міської ради (Київської міської державної адміністрації) направляю проєкт рішення Київської міської ради «Про виплату громадянці Нещеретній Марині Василівні одноразової матеріальної допомоги за належну для одержання земельну ділянку».

У відповідності до пункту 3.4 глави 3 розділу VIII Регламенту виконавчого органу Київської міської ради (Київської міської державної адміністрації), затвердженого розпорядженням виконавчого органу Київської міської ради (Київської міської державної адміністрації) від 08 жовтня 2013 року № 1810 інформую, що відповідальним за представлення та супроводження проєкту рішення на всіх стадіях розгляду є директор Департаменту соціальної політики виконавчого органу Київської міської ради (Київської міської державної адміністрації) Світлий Руслан Валентинович (тел. 404-00-78).

Додатки:

1. Проєкт рішення Київської міської ради «Про виплату громадянці Нещеретній Марині Василівні одноразової матеріальної допомоги за належну для одержання земельну ділянку» на 2 арк.;
2. Пояснювальна записка до проєкту рішення Київської міської ради на 3 арк.

Електронна версія зазначеного.

205375

Керівник апарату Дмитро ЗАГУМЕННИЙ

Руслан Світлий
Юрій Коваленко 404-02-12

п. 8.

08/231-3082/ПР
18.08.2021

КИЇВСЬКА МІСЬКА РАДА

II СЕСІЯ IX СКЛИКАННЯ

РІШЕННЯ

_____№_____

Про виплату громадянці Зусік Тетяні Іванівні одноразової матеріальної допомоги за належну для одержання земельну ділянку

Відповідно до абзацу другого пункту 15 частини першої статті 15 Закону України "Про статус ветеранів війни, гарантії їх соціального захисту", рішення Київської міської ради від 09 жовтня 2014 року № 271/271 «Про надання додаткових пільг та гарантій киянам – учасникам антитерористичної операції та членам їх сімей» (у редакції рішення Київської міської ради від 23 липня 2020 року № 52/9131), враховуючи рішення комісії з розгляду заяв щодо виплати матеріальної допомоги за належні для одержання земельні ділянки киянам – уповноваженим членам сімей загиблих (померлих) учасників антитерористичної операції при Шевченківській районній в місті Києві державній адміністрації, утвореної розпорядженням Шевченківської районної в місті Києві державної адміністрації від 18 квітня 2019 року № 297 (протокол від 08 липня 2021 року № 1), Київська міська рада

ВИРІШИЛА:

1. Виплатити громадянці Зусік Тетяні Іванівні, члену сім'ї (дружині) померлого учасника антитерористичної операції Ольшанського Михайла Юрійовича, одноразову матеріальну допомогу за належну для одержання земельну ділянку для будівництва і обслуговування жилого будинку, господарських будівель і споруд у порядку реалізації права на першочергове відведення земельної ділянки, передбаченого Законом України "Про статус ветеранів війни, гарантії їх соціального захисту", в розмірі 400 прожиткових мінімумів для працездатних осіб, встановленого законом на день прийняття Київською міською радою цього рішення.

2. Департаменту соціальної політики виконавчого органу Київської міської ради (Київської міської державної адміністрації) протягом 10 робочих днів з дня набрання чинності цим рішенням здійснити перерахування коштів на банківський рахунок Зусік Тетяни Іванівни у державному банку, зазначеному у її заяві.

3. Оприлюднити це рішення в установленому порядку.

4. Контроль за виконанням цього рішення покласти на постійну комісію Київської міської ради з питань охорони здоров'я та соціальної політики.

Київський міський голова **Віталій КЛИЧКО**

ПОДАННЯ:

Заступник голови
Київської міської державної адміністрації
з питань здійснення самоврядних повноважень — Марина ХОНДА

Директор Департаменту
соціальної політики — Руслан СВІТЛИЙ

Начальник відділу правового забезпечення
Департаменту соціальної політики — Олександр ТЕРТИЧНИЙ

Заступник голови
Київської міської державної адміністрації
з питань здійснення самоврядних повноважень — Петро ОЛЕНИЧ

Директор Департаменту
земельних ресурсів — Валентина ПЕЛИХ

Заступник директора Департаменту земельних ресурсів –
начальник юридичного управління — Алла ВАСИЛЕНКО

ПОГОДЖЕНО:

Перший заступник голови
Київської міської державної адміністрації — Микола ПОВОРОЗНИК

Директор Департаменту
фінансів — Володимир РЕПІК

Виконувач обов'язків начальника
юридичного управління — Ольга ЯКОВЛЄВА

В.о. Керівник апарату — Дмитро ЗАГУМЕННИЙ

Постійна комісія Київської міської ради з питань
бюджету та соціально-економічного розвитку
Голова — Андрій ВІТРЕНКО

Секретар — Владислав АНДРОНОВ

Постійна комісія Київської міської ради з питань
охорони здоров'я та соціальної політики
Голова — Марина ПОРОШЕНКО

Секретар — Юлія УЛАСИК

Постійна комісія Київської міської ради з питань
архітектури, містобудування та земельних відносин
Голова — Михайло ТЕРЕНТЬЄВ

Секретар — Юрій ФЕДОРЕНКО

Виконувач обов'язків начальника
Управління правового забезпечення
діяльності Київської міської ради — Валентина ПОЛОЖИШНИК

ПОЯСНЮВАЛЬНА ЗАПИСКА

до проєкту рішення Київської міської ради "Про виплату громадянці Зусік Тетяні Іванівні одноразової матеріальної допомоги за належну для одержання земельну ділянку".

1. Обґрунтування необхідності прийняття рішення

Відповідно до абзацу другого пункту 15 частини першої статті 15 Закону України "Про статус ветеранів війни, гарантії їх соціального захисту" сім'ї загиблих (померлих) військовослужбовців мають право на першочергове одержання земельних ділянок для індивідуального житлового будівництва.

Однак на сьогодні маючи такі пільги сім'ї загиблих (померлих) учасників антитерористичної операції фактично не в змозі їх реалізувати.

Через обмеженість земель запасу Київська міська рада не в змозі задовільнити всіх бажаючих в отриманні земельних ділянок.

Рішенням Київської міської ради від 09 жовтня 2014 року № 271/271 (у редакції рішення Київської міської ради від 23 липня 2020 року № 52/9131) затверджено Порядок виплати одноразової матеріальної допомоги киянам – уповноваженим членам сімей загиблих (померлих) учасників антитерористичної операції внаслідок участі в антитерористичної операції за належні для одержання або одержані ними земельні ділянки для будівництва і обслуговування жилого будинку, господарських будівель і споруд (далі – Порядок).

На день загибелі та на день подання заяви про виплату одноразової матеріальної допомоги члену сім'ї померлого учасника антитерористичної операції Зусік Тетяна Іванівна зареєстрована в установленому порядку на території м. Києва.

Відповідно до Порядку комісія з розгляду заяв щодо виплати матеріальної допомоги за належні для одержання земельні ділянки киянам – уповноваженим членам сімей загиблих (померлих) учасників антитерористичної операції при Шевченківській районній в місті Києві державній адміністрації (далі – Комісія) розглянула питання щодо виплати одноразової матеріальної допомоги громадянці Зусік Тетяні Іванівні (зареєстрованій за адресою: м. Київ, вул. [redacted] громадянина України серії [redacted], виданий [redacted], номер реєстраційної картки обліку платника податків [redacted], яка є єдиним членом сім'ї (дружиною) померлого учасника антитерористичної операції Ольшанського Михайла Юрійовича (помер 18 вересня 2018 року) до Шевченківської районної в місті Києві державної адміністрації і подала всі необхідні документи. Зі слів заявниці, мати померлого проживає в Автономній республіці Крим (батько помер) та відповідно до Порядку немає права на отримання одноразової матеріальної допомоги .

Комісія прийняла рішення про можливість виплати одноразової матеріальної допомоги за належну для одержання земельну ділянку (протокол від 08 липня 2021 року № 1).

На підставі матеріалів та відповідно до Порядку Департаментом соціальної політики виконавчого органу Київської міської ради (Київської міської державної адміністрації) підготовлено проєкт рішення.

2. Мета прийняття рішення

Проєкт рішення розроблено з метою реалізації права дружини померлого учасника антитерористичної операції Ольшанського Михайла Юрійовича на першочергове одержання земельної ділянки для індивідуального житлового будівництва шляхом виплати одноразової матеріальної допомоги за належну для одержання земельну ділянку.

3. Правові аспекти

Проєкт рішення Київської міської ради "Про виплату громадянці Зусік Тетяні Іванівні одноразової матеріальної допомоги за належну для одержання земельну ділянку" розроблено відповідно до Закону України "Про статус ветеранів війни, гарантії їх соціального захисту" та Порядку виплати одноразової матеріальної допомоги киянам – уповноваженим членам сімей загиблих (померлих) учасників антитерористичної операції внаслідок участі в антитерористичної операції за належні для одержання або одержані ними земельні ділянки для будівництва і обслуговування жилого будинку, господарських будівель і споруд, затвердженого рішенням Київської міської ради від 09 жовтня 2014 року № 271/271 (у редакції рішення Київської міської ради від 23 липня 2020 року № 52/9131).

4. Фінансово-економічне обґрунтування

Реалізація проєкту рішення буде здійснюватися за рахунок коштів бюджету міста Київ, передбачених у Міській цільовій програмі "Турбота. Назустріч киянам" на 2019 – 2021 роки, затвердженого рішенням Київської міської ради від 18 грудня 2018 року № 459/6510.

Відповідно до Порядку одноразова матеріальна допомога, передбачена проєктом рішення, виплачується у розмірі 400 прожиткових мінімумів для працездатних осіб, встановленого законом на день прийняття Київською міською радою цього рішення.

5. Прогноз результатів

Прийняття рішення сприятиме реалізації права єдиного члена сім'ї (дружини) померлого учасника антитерористичної операції Ольшанського М. Ю. на першочергове одержання земельної ділянки для індивідуального житлового будівництва.

6. Суб'єкт подання проекту рішення

Суб'єктом подання проєкту рішення є виконавчий орган Київської міської ради (Київської міської державної адміністрації).

7. Доповідач на пленарному засіданні

Директор Департаменту соціальної політики виконавчого органу Київської міської ради (Київської міської державної адміністрації) – Світлий Руслан Валентинович, тел. 404-00-78.

Відповідальна особа за супроводження проєкту рішення – головний спеціаліст відділу соціального захисту і обліку ветеранів та учасників бойових дій управління соціального захисту громадян, постраждалих внаслідок Чорнобильської катастрофи, осіб з інвалідністю та ветеранів Коваленко Ю. В., тел. 063-059-45-62, 068-418-95-64.

Директор Департаменту
соціальної політики

Руслан СВІТЛИЙ

Заступник міського голови –
секретар Київської міської ради

Порошенко М.А.
Терентьєву М.О.
Вітренку А.О.
Положишник В.О.

Прошу розглянути проект рішення від 18.08.2021 №08/231 – 3082/ПР в установленому порядку.

Голдинській О.С.

Для контролю за проходженням та тиражування.

Юнаковій С.М.
Старостенко Г.В. – до відома

Володимир БОНДАРЕНКО

"18" серпня 2021 року
№ 08/231 – 3082/ПР

08/231-3082/ПР
18.08.2021

УКРАЇНА

ВИКОНАВЧИЙ ОРГАН КИЇВСЬКОЇ МІСЬКОЇ РАДИ (КИЇВСЬКА МІСЬКА ДЕРЖАВНА АДМІНІСТРАЦІЯ)

вул. Хрещатик 36, м. Київ, 01044, тел. (044) 202 71 29, (044) 202 75 58, e-mail: kmda@kma.gov.ua
Контактний центр міста Києва (044) 15 51 Код ЄДРПОУ 00022527
E-mail для електронних звернень громадян: zvernen@kmda.gov.ua

17.08.2021 № 009-106р

на № _____ від _____

Київська міська рада

СУПРОВІДНИЙ ЛИСТ

Відповідно до статей 26, 29 Регламенту Київської міської ради, затвердженого рішенням Київської міської ради від 07 липня 2016 року № 579/579, глави 3 розділу VIII Регламенту виконавчого органу Київської міської ради (Київської міської державної адміністрації), затвердженого розпорядженням виконавчого органу Київської міської ради (Київської міської державної адміністрації) від 08 жовтня 2013 року № 1810 за поданням виконавчого органу Київської міської ради (Київської міської державної адміністрації) направляю проєкт рішення Київської міської ради «Про виплату громадянці Зусік Тетяні Іванівні одноразової матеріальної допомоги за належну для одержання земельну ділянку».

У відповідності до пункту 3.4 глави 3 розділу VIII Регламенту виконавчого органу Київської міської ради (Київської міської державної адміністрації), затвердженого розпорядженням виконавчого органу Київської міської ради (Київської міської державної адміністрації) від 08 жовтня 2013 року № 1810 інформую, що відповідальним за представлення та супроводження проєкту рішення на всіх стадіях розгляду є директор Департаменту соціальної політики виконавчого органу Київської міської ради (Київської міської державної адміністрації) Світлий Руслан Валентинович (тел. 404-00-78).

Додатки:

1. Проєкт рішення Київської міської ради «Про виплату громадянці Зусік Тетяні Іванівні одноразової матеріальної допомоги за належну для одержання земельну ділянку» на 2 арк.;
2. Пояснювальна записка до проєкту рішення Київської міської ради на 3 арк.
3. Електронна версія зазначеного.

205478

Т.о. Керівника апарату Дмитро ЗАГУМЕННИЙ

Руслан Світлий
Юрій Коваленко 404-02-12

п. 9.

ДЕПУТАТ
КИЇВСЬКОЇ МІСЬКОЇ РАДИ IX СКЛИКАННЯ

«14» липня 2021 р. №08/279/09/249-465

Київська міська рада
14.07.2021 № 08/16954

Голові постійної комісії Київської міської ради з питань архітектури, містобудування та земельних відносин Терентьєву М. О.
01044, м. Київ, вул. Хрещатик, 36

ДЕПУТАТСЬКЕ ЗВЕРНЕННЯ

щодо включення питання до порядку денного засідання комісії та розгляд звернення

До мене, як до депутата Київської міської ради, звернулись мешканці Голосіївського району щодо проведення перевірки, порушення містобудівного законодавства та нецільового використання земельної ділянки на вул. Антоновича (Горького), 50 у Голосіївському районі м. Києва (кадастровий номер ділянки 8000000000:79:013:0003).

Дана земельна ділянка площею 2,3149 га перебуває у комунальній власності та передана в оренду Відкритому акціонерному товариству «Київський завод металовиробів ім. Письменного», (нині Приватне акціонерне товариство Київський завод металовиробів імені Письменного) код ЄДРПОУ: 00191264, з цільовим призначенням земельної ділянки «11.02 Для розміщення та експлуатації основних, підсобних і допоміжних будівель та споруд підприємств переробної, машинобудівної та іншої промисловості».

Крім того, відповідно до відкритих даних розміщених на сайті Містобудівного кадастру, частина даної земельної ділянки (за функціональним призначенням відповідно до Генерального плану м. Києва) передбачена, як території вулиць і доріг та мала б використовуватися, як проїжджа частина (дорога).

В той же час, місцеві мешканці зазначають, що на даній земельній ділянці розташовані нежитлові будівлі комерційного призначення (магазини, заклади

громадського харчування, кінотеатр, парковка і т.д.), дана ділянка огороджена, охороняється та закрита для вільного і безперешкодного проїзду/проходу мешканців міста Києва.

Відтак із візуального обстеження вбачається самозахоплення частини земельної ділянки, несанкціоноване обмеження проїзду та проходу мешканців, нецільове використання даної земельної ділянки, що суперечить умовам договору оренди та Генеральному плану міста Києва.

Відповідно п. 13.1 рішення Київської міської ради від 23.06.2011 № 242/5629 (зі змінами від 18.10.2018 № 1910/5974): *«Підставою для нарахування орендної плати за земельну ділянку є договір оренди такої земельної ділянки.*

Органи виконавчої влади та органи місцевого самоврядування, які укладають договори оренди землі, повинні до 1 лютого подавати контролюючому органу за місцезнаходженням земельної ділянки переліки орендарів, з якими укладено договори оренди землі на поточний рік, та інформувати відповідний контролюючий орган про укладення нових, внесення змін до існуючих договорів оренди землі та їх розірвання до 1 числа місяця, що настає за місяцем, у якому відбулися зазначені зміни».

Отже, згідно п. 2.2 Угоди до Договору на право тимчасового довгострокового користування землею від 27.11.2003 № 79-6-00160: *«Річна орендна плата за земельну ділянку встановлюється у розмірі 1,5 (одна ціла і п'ять десятих) відсотка від її нормативної грошової оцінки».*

Крім того, згідно п. 753 Додатку до рішення Київської міської ради від 28.02.2013 № 89/9146 внесено зміни до договору оренди даної земельної ділянки, встановивши річну орендну плату у розмірі трьох відсотків від нормативної грошової оцінки.

Також п. 2.2 Угоди до Договору на право тимчасового довгострокового користування землею від 27.11.2003 № 79-6-00160: *«У випадку коли будівлі, споруди або їх частини здаються в оренду іншим суб'єктам, орендна плата встановлюється у розмірі 4 (чотирьох) відсотків від нормативної грошової оцінки».*

З метою ретельного дослідження особливостей використання земельної ділянки на вул. Антоновича (Горького), 50 у Голосіївському районі м. Києва (кадастровий номер ділянки 8000000000:79:013:0003), враховуючи інтереси територіальної громади міста Києва та задля наповнення бюджету місті Києві виникає необхідність в отриманні інформації щодо сплати орендної плати Відкритим акціонерним товариством «Київський завод металовиробів ім. Письменного», (нині Приватне акціонерне товариство Київський завод металовиробів імені Письменного), код ЄДРПОУ: 00191264 за використання вищезазначеної земельної ділянки.

Враховуючи вищевикладене та керуючись ст. 13 Закону України «Про статус депутатів місцевих рад», на виконання моїх повноважень, як депутата Київської міської ради, -

ПРОШУ:

1. Невідкладно включити до порядку денного найближчого засідання постійної комісії Київської міської ради з питань архітектури, містобудування та земельних відносин питання щодо сплати орендної плати за користування земельною ділянкою на вул. Антоновича (Горького), 50 у Голосіївському районі м. Києва, незаконного обмеження проїзду та проходу мешканців, нецільового використання даної земельної ділянки Відкритим акціонерним товариством «Київський завод металовиробів ім. Письменного», (нині Приватне акціонерне товариство Київський завод металовиробів імені Письменного).
2. Запросити на засідання постійної комісії Київської міської ради з питань архітектури, містобудування та земельних відносин представників Головного управління ДПС у м. Києві, ДПІ у Голосіївському районі Головного управління ДПС у м. Києві, Департаменту земельних ресурсів, Департаменту містобудування та архітектури, Департаменту з питань державного архітектурно-будівельного контролю м. Києва, Головного управління Держгеокадастру у м. Києві та Комунальної організації «Інститут Генерального плану м. Києва».
3. На засіданні постійної комісії Київської міської ради з питань архітектури, містобудування та земельних відносин:
   - **Головному управлінню ДПС у м. Києві та ДПІ у Голосіївському районі Головного управління ДПС у м. Києві:**
     - Надати інформацію щодо сплати орендної плати за використання земельної ділянки на вул. Антоновича (Горького), 50 у Голосіївському районі м. Києва (кадастровий номер ділянки 8000000000:79:013:0003) користувачем (орендарем) земельної ділянки – Відкритим акціонерним товариством «Київський завод металовиробів ім. Письменного», (нині Приватне акціонерне товариство Київський завод металовиробів імені Письменного), код ЄДРПОУ: 00191264. Інформацію надати за попередні 3 роки, із зазначенням відсоткової ставки та фактичної суми сплаченої орендної плати.
     - Надати інформацію щодо наявності заборгованості по сплаті орендної плати за використання земельної ділянки на вул. Антоновича (Горького), 50 у Голосіївському районі м. Києва (кадастровий номер ділянки 8000000000:79:013:0003) користувачем (орендарем) земельної ділянки – Відкритим акціонерним товариством «Київський завод металовиробів ім. Письменного», (нині Приватне акціонерне товариство Київський завод металовиробів імені Письменного), код ЄДРПОУ: 00191264. У разі наявності заборгованості – надати відповідний детальний розрахунок.

- **Департаменту земельних ресурсів:**
  - Надати інформацію щодо порушення цільового призначення при використанні земельної ділянки, акт обстеження та матеріали фотофіксації земельної ділянки на вул. Антоновича (Горького), 50 у Голосіївському районі м. Києва (кадастровий номер ділянки 8000000000:79:013:0003).
  - Надати інформацію про власника, користувача або орендаря земельної ділянки та копії правовстановлюючих документів (зокрема договір оренди земельної ділянки) щодо використання земельної ділянки на вул. Антоновича (Горького), 50 у Голосіївському районі м. Києва (кадастровий номер ділянки 8000000000:79:013:0003).
- **Департаменту містобудування та архітектури:**
  - Надати інформацію щодо відповідності фактичного використання земельної ділянки на вул. Антоновича (Горького), 50 у Голосіївському районі м. Києва (кадастровий номер ділянки 8000000000:79:013:0003), цільовому призначенню даної земельної ділянки, що визначено у договорі оренди та функціональному призначенню відповідно до Генерального плану м. Києва.
  - Надати витяг з містобудівного кадастру по земельній ділянці, що розташована на вул. Антоновича (Горького), 50 у Голосіївському районі м. Києва (кадастровий номер ділянки 8000000000:79:013:0003).
  - У випадку видачі дозвільної документації щодо забудови земельної ділянки на вул. Антоновича (Горького), 50 у Голосіївському районі м. Києва (кадастровий номер ділянки 8000000000:79:013:0003), надати належним чином завірені копії таких документів.
- **Департаменту з питань державного архітектурно-будівельного контролю м. Києва:**
  - У випадку видачі дозвільної документації щодо забудови (повідомлення про початок будівельних робіт, проектна документація на будівництво, дозвіл на виконання будівельних робіт, декларація про готовність об'єкта до експлуатації і т.д.) земельної ділянки на вул. Антоновича (Горького), 50 у Голосіївському районі м. Києва (кадастровий номер ділянки 8000000000:79:013:0003), надати належним чином завірені копії таких документів.
- **Головному управлінню Держгеокадастру у м. Києві:**
  - Надати акт обстеження з матеріалами фотофіксації земельної ділянки на вул. Антоновича (Горького), 50 у Голосіївському районі м. Києва (кадастровий номер ділянки 8000000000:79:013:0003) та зафіксувати факт використання земельної ділянки з порушенням її цільового призначення.

- **Комунальна організація «Інститут Генерального плану м. Києва»:**
  - Надати роз'яснення та тлумачення щодо функціонального призначення відповідно до Генерального плану м. Києва земельної ділянки на вул. Антоновича (Горького), 50 у Голосіївському районі м. Києва (кадастровий номер ділянки 8000000000:79:013:0003).

З повагою
Депутат Київської міської ради **Юрій ФЕДОРЕНКО**

Виконавець:
Ігор Чепіга
097 922 30 32

п. 9.

УКРАЇНА

ВИКОНАВЧИЙ ОРГАН КИЇВСЬКОЇ МІСЬКОЇ РАДИ
(КИЇВСЬКА МІСЬКА ДЕРЖАВНА АДМІНІСТРАЦІЯ)

ДЕПАРТАМЕНТ ЗЕМЕЛЬНИХ РЕСУРСІВ

вул. Хрещатик, 32-а, м. Київ, 01601 тел. (044) 279 58 72
Контактний центр міста Києва (044) 15 51 E-mail: kyivland@kyivcity.gov.ua Код ЄДРПОУ 26199097

Постійній комісії Київської міської ради з питань архітектури, містобудування та земельних відносин

Департаментом земельних ресурсів виконавчого органу Київської міської ради (Київської міської державної адміністрації) (далі – Департамент) звернення постійної комісії Київської міської ради з питань архітектури, містобудування та земельних відносин від 19.07.2021 № 08/281-1862 стосовно земельної ділянки (кадастровий номер 8000000000:79:013:0003) на вул. Антоновича, 50 у Голосіївському районі м. Києва розглянуто.

За результатами розгляду в межах компетенції повідомляємо, що земельна ділянка площею 2,3149 га (кадастровий номер 8000000000:79:013:0003) на підставі пункту 14 рішення Київської міської ради від 08.07.1999 № 348/449, пункту 9 рішення Київської міської ради від 27.12.2001 № 178/1612, пункту 11 рішення Київської міської ради від 26.09.2002 № 22/182 надана в оренду відкритому акціонерному товариству «Київський завод металовиробів імені Письменного» - для експлуатації та обслуговування будівель і споруд на вул. Антоновича, 50 у Голосіївському районі м. Києва (договір оренди від 28.02.2000 № 79-5-00053 (зі змінами внесеними додатковою угодою від 27.11.2003 № 79-6-00160), термін дії договору до 28.02.2024).

Актуальну інформацію про речові праві на земельну ділянку з Державного реєстру речових прав на нерухоме майно можна отримати, зокрема за допомогою електронного сервісу https://kap.minjust.gov.ua.

Разом з тим, у відповідності до Порядку здійснення самоврядного контролю за використанням та охороною земель у м. Києві затвердженого рішенням Київської міської ради від 25.09.2003 № 16/890 (зі змінами) Департаментом вживаються організаційні заходи стосовно проведення

ДОКУМЕНТ ІТС ЄІПК СЕД АСКОД (ПІДПИСАНО КВАЛІФІКОВАНИМ ЕЛЕКТРОННИМ ПІДПИСОМ)
Сертифікат 58E2D9E7F900307B04000000AE52300073AC8900
Підписувач Пелих Валентина Миколаївна
Дійсний з 15.10.2020 0:00:00 по 15.10.2022 0:00:00

Департамент земельних ресурсів
05716-18721 від 29.07.2021

перевірки дотримання вимог земельного законодавства при використанні земельної ділянки (кадастровий номер 8000000000:79:013:0003).

Разом з тим, направляємо копії запитуваних документів на 9 арк. в 1 прим.

З повагою

Директор Валентина ПЕЛИХ

Петро Ліневич 279 37 64

ДОКУМЕНТ ІТС ЄІПК СЕД АСКОД (**ПІДПИСАНО КВАЛІФІКОВАНИМ ЕЛЕКТРОННИМ ПІДПИСОМ**)

Сертифікат 58E2D9E7F900307B04000000AE32300073AC8900
Підписувач Пелих Валентина Миколаївна
Дійсний з 15.10.2020 0:00:00 по 15.10.2022 0:00:00

Департамент земельних ресурсів

05716-18721 від 29.07.2021

ДОГОВІР

на право тимчасового довгострокового користування землею

Договір укладено " 29 " лютого 2000 199__ р. **Київською міською радою** в особі міського голови *Омельченка О. О.* , *(м.Київ, вул. Хрещатик 36)* з одного боку, та **відкритим акціонерним товариством "Київський завод металовиробів імені Письменного"** *(м.Київ-5, вул. Горького №50; р/р 2600900000559 в АКБ "ПРАВЕКС-БАНК", МФО 321983, ЗКПО: 00191264)* в особі голови правління *А.М.Вакуленка* з другого боку, про нижченаведене.

1. Предмет договору

1.1. **Київська міська рада** на підставі рішення **від 08.07.99р. за №348/449 (п.14)** *"Про надання та вилучення земельних ділянок"* надає, а **відкрите акціонерне товариство "Київський завод металовиробів імені Письменного"** приймає в тимчасове користування земельну ділянку загальною площею ***2.3149 га,*** в тому числі *землі промисловості 2.3149 га* згідно з планом землекористування, що додається.

1.2. Земельна ділянка надається *в тимчасове довгострокове користування строком на 7 (сім) років* для експлуатації та обслуговування будівель та споруд заводу *на вул. Горького №50 у Московському районі м.Києва.*

2. Плата за землю

2.1. Плата за землю вноситься землекористувачем згідно Закону України "Про плату за землю" у вигляді *земельного податку* у розмірі ***одного відсотка на рік від грошової оцінки земельної ділянки, що оподатковується на рахунок №2542810, код 13050200 в АППБ "АВАЛЬ", МФО 300335, ЗКПО 02317497.***

3. Права і обов`язки сторін.

3.1. Київська міська рада має право в разі використання землекористувачем земельної ділянки не за цільовим призначенням:

- достроково розірвати даний договір.

3.2. Землекористувач

а) має право:

- самостійно господарювати на землі згідно до цільового призначення земельної ділянки;

- переважного поновлення договору після закінчення строку його дії та за інших рівних умов;

- зводити будівлі та споруди згідно з проектом та генеральним планом будівництва, затвердженими в установленому законодавством порядку і при наявності ордеру на виконання будівельних робіт;

б) зобов`язаний:

- виконувати вимоги діючого законодавства;

- використовувати землю відповідно до цільового призначення;

- охороняти земельну ділянку від самовільного захоплення та самовільної забудови іншими суб`єктами;

- після заключення договору на право тимчасового користування в 20-ти денний строк подати в державну податкову адміністрацію за місцем розташування земельної ділянки розрахунок плати за землю та копію договору на право тимчасового користування землею;

- вносити плату за землю щоквартально рівними долями не пізніше 15 числа останнього місяця кварталу;

- сплачувати пеню у розмірі 0.3 відсотка суми недоїмки за кожний день прострочення внесення плати за землю у строки, встановлені цим договором;

- щороку, не пізніше строку, встановленого діючим законодавством України, звітувати перед державною податковою адміністрацією району за місцем розташування земельної ділянки про сплату земельного податку за користування землею;

- забезпечити вільний доступ для прокладки нових, ремонту та експлуатації існуючих інженерних мереж і споруд на них, що знаходяться в межах закріплюваної території.

4. Додаткові умови

4.1. Взаємовідносини сторін, не урегульовані цим договором, регламентуються діючим законодавством.

4.2. Суперечки розглядаються у порядку встановленому діючим законодавством.

Договір укладено у двох примірниках, з яких перший видано *відкритому акціонерному товариству "Київський завод металовиробів імені Письменного"* , а другий зберігається у *Київському міському управлінні земельних ресурсів.*

Договір набуває чинності з моменту його реєстрації.

м.п.

м.п.

Київська міська рада

Землекористувач

відкрите акціонерне товариство

"Київський завод металовиробів імені Письменного"

міський голова

голова правління

О.Омельченко

А.Вакуленко

Договір зареєстровано у книзі реєстрації договорів на право тимчасового користування землею за № *79-5-00053* від *29 лютого 2000* 1999 р.

ПЛАН ТИМЧАСОВОГО ЗЕМЛЕКОРИСТУВАННЯ N7901303

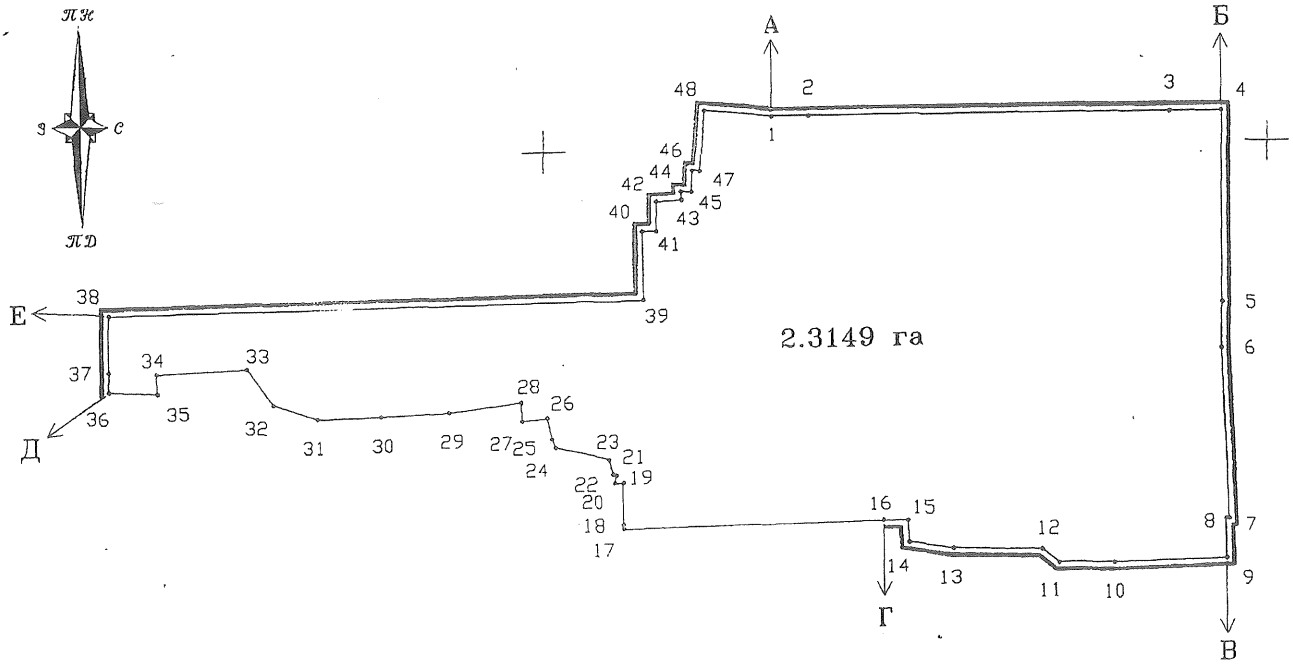

МАСШТАБ: 1:2000

ОПИС МЕЖ

Від А до Б	Міські землі не надані у власність чи користування
Від Б до В	Землі загального користування /вул. Горького/
Від В до Г	Служба матеріально технічного забезпечення ДКП "Київелектротранс"
Від Г до Д	ТОВ "Київрембуделектротранс"
Від Д до Е	Землі загального користування /вул. Короленківська/
Від Е до А	АТВТ "МАРС"

ТАБЛИЦЯ ЛІНІЙ

NN	ДОВЖИНА ЛІНІЇ
1	10 24
2	99 45
3	14.43
4	53.76
5	12.90
6	47.67
7	0 84
8	11.06
9	31.38
10	15.02
11	6.15
12	24.42
13	12.27
14	6 23
15	6 69
16	72 12
17	1 20
18	11 57
19	2 36
20	2 23
21	0.99
22	4.26
23	15 12
24	2.65
25	5.97

NN	ДОВЖИНА ЛІНІЇ
26	6.95
27	5.29
28	20.23
29	18.80
30	17.74
31	12.79
32	12.23
33	24.90
34	5.40
35	13.39
36	5.40
37	15.79
38	147.93
39	19.23
40	3.96
41	8.24
42	6.94
43	2.28
44	2.94
45	6.00
46	2 10
47	16.84
48	18.69
1	

Начальник Київського міського управління земельних ресурсів *А.Муховиков*

160 8573

УКРАЇНА UKRAINE

Угода

до Договору на право тимчасового довгострокового користування землею

Місто Київ, четвертого листопада дві тисячі третього року.

Київська міська рада (м. Київ, вул. Хрещатик, 36) - далі у тексті - **"Орендодавець"**, в особі Київського міського голови **Омельченка Олександра Олександровича,** який діє на підставі ст. 42 Закону України "Про місцеве самоврядування в Україні" - з однієї сторони, та **Відкрите акціонерне товариство „Київський завод металовиробів ім. Письменного"** (м. Київ, вул. Горького, 50; зареєстровано Голосіївською районною держадміністрацією м. Києва 04.10.1994р. за № 00376) - далі у тексті - **"Орендар"**, в особі Голови правління Вакуленка Сергія Анатолійовича

який діє на підставі Статуту цієї юридичної особи - з другої сторони, уклали цю угоду про таке:

1. Внести зміни до Договору на право тимчасового довгострокового користування землею, укладеного 22.02.2000р. між Київською міською радою та Відкритим акціонерним товариством „Київський завод металовиробів ім. Письменного", зареєстрованого Київським міським управлінням земельних ресурсів у книзі реєстрації договорів на право тимчасового користування землею від 29.02.2000р. за № 79-5-00053, виклавши його в такій редакції:

"ДОГОВІР
оренди земельної ділянки

Київська міська рада (м. Київ, вул. Хрещатик, 36) - далі у тексті - **"Орендодавець"**, в особі Київського міського голови **Омельченка Олександра Олександровича,** який діє на підставі ст. 42 Закону України "Про місцеве самоврядування в Україні" - з однієї сторони, та **Відкрите акціонерне товариство „Київський завод металовиробів ім. Письменного"** (м. Київ, вул. Горького, 50; зареєстровано Голосіївською районною держадміністрацією м. Києва 04.10.1994р. за № 00376) - далі у тексті - **"Орендар"**, в особі Голови правління Вакуленка Сергія Анатолійовича

який діє на підставі Статуту цієї юридичної особи - з другої сторони, уклали цей договір про таке:

1. Орендодавець, на підставі рішення Київради від 08.07.1999р. за № 348/449 в редакції рішень Київради від 27.12.2001р. за № 178/1612 та від 26.09.2002р. за № 22/182, передає, а Орендар приймає у довгострокову оренду на 24 (двадцять чотири) роки земельну ділянку, місце розташування якої вул. Горького, 50 (п'ятдесят) у **Голосіївському** районі м. Києва, розміром 2,3149 (дві цілих і три тисячі сто сорок дев'ять десятитисячних) га для **експлуатації та обслуговування будівель і споруд заводу** у межах, які перенесені в натуру (на місцевість) і зазначені на плані, що є невід'ємною частиною цього договору.

2. Орендна плата:

2.1. За оренду земельної ділянки Орендар сплачує Орендодавцеві орендну плату у **грошовій формі**, незалежно від результатів своєї діяльності.

2.2. Річна орендна плата за земельну ділянку встановлюється у розмірі 1,5 (одна ціла і п'ять десятих) відсотка від її нормативної грошової оцінки. У випадку коли будівлі, споруди або їх частини здаються в оренду іншим суб'єктам, орендна плата встановлюється у розмірі 4 (чотирьох) відсотків від нормативної грошової оцінки земельної ділянки або її частини, що припадає на орендовані площі будівель, споруд або їх частин.

ВАО №476647

Увага! Бланк містить багатоступеневий захист від підроблення.

МІНІСТЕРСТВО ЮСТИЦІЇ УКРАЇНИ

2.3. Розмір орендної плати може змінюватися за згодою сторін (шляхом внесення змін до цього договору), за винятком випадку, передбаченого пунктом п'ятим цього договору. Пропозиції про перегляд розміру орендної плати надсилаються не частіше, ніж один раз на квартал і розглядаються відповідно до законодавства. Відсутність відповіді на таку пропозицію не означає погодження такої пропозиції.

2.4. Зміна нормативної грошової оцінки земельної ділянки та її індексація провадиться без внесення змін та доповнень до цього договору у порядку та у випадках, передбачених законодавством України.

2.5. Орендна плата вноситься Орендарем щомісячно впродовж тридцяти календарних днів, наступних за останнім календарним днем звітного місяця на рахунок 33211812800002 в УДК у м. Києві, МФО 820019, КЕКД 13050200, ідентифікаційний код 26077879. Отримувач ГУ у Голосіївському районі м. Києва. Зміна отримувача орендної плати та його банківських реквізитів може здійснюватися Орендодавцем у односторонньому порядку і не потребує внесення змін до цього договору. Орендар зобов'язується уточнювати платіжні реквізити і назву отримувача орендної плати.

3. Згідно з довідкою Головного управління земельних ресурсів КМДА від 22.10.2003р. за № 963 на час укладання цього договору нормативна грошова оцінка земельної ділянки становить 21155923 (двадцять один мільйон сто п'ятдесят тисяч дев'ятсот двадцять три) **грн. 15 коп.**

4. **Обмеження у використанні земельної ділянки:** Орендар зобов'язаний забезпечити вільний доступ для прокладання нових, ремонту та експлуатації існуючих інженерних мереж і споруд, що знаходяться в межах земельної ділянки. Обтяження щодо використання земельної ділянки відсутні.

5. **Орендодавець має право:**

- у односторонньому порядку (шляхом надсилання Орендареві повідомлення через податкові органи або через інший уповноважений на це орган) збільшити розмір орендної плати у випадку, коли внаслідок змін у законодавстві орендна плата стане меншою від розміру земельного податку.

6. **Орендодавець зобов'язаний:**

- не вчиняти дій, які перешкоджали б Орендареві користуватися орендованою земельною ділянкою.

7. **Умови використання земельної ділянки і збереження її якості:**

7.1. **Орендар має право:**

- приступити до використання земельної ділянки, відповідно до її цільового призначення, після набрання чинності цим договором;
- переважного придбання у власність земельної ділянки, а також за рівних інших умов на поновлення договору оренди після закінчення строку дії договору;
- за згодою Орендодавця у порядку, передбаченому законодавством України, зводити будівлі і споруди без зміни цільового призначення земельної ділянки;
- вимагати відповідного зменшення орендної плати у випадках, якщо стан земельної ділянки погіршився не внаслідок дій чи бездіяльності Орендаря;
- за згодою Орендодавця у порядку, передбаченому законодавством України, передавати у суборенду земельну ділянку або її частину іншій особі;

7.2. **Орендар зобов'язаний:**

- використовувати земельну ділянку відповідно до її цільового призначення;
- своєчасно вносити орендну плату;
- додержуватись екологічної безпеки землекористування, державних стандартів, проектних рішень, міських правил забудови, інших чинних у м. Києві правил і норм щодо користування земельною ділянкою;
- забезпечити охорону та збереження якості землі відповідно до вимог законодавства України;
- забезпечити вільний доступ до земельної ділянки представників органів державного управління та місцевого самоврядування, органів нагляду і контролю;
- відшкодувати Орендодавцю шкоду, заподіяну внаслідок дій (бездіяльності) Орендаря, які призвели до погіршення якості земельної ділянки;
- повернути земельну ділянку Орендодавцю у стані, придатному для її подальшого використання після припинення або розірвання цього договору;
- впродовж двадцяти днів після набрання чинності цим договором самостійно обчислити суму орендної плати у порядку, визначеному законодавством, і подати такий розрахунок і копію цього договору до районного податкового органу за місцем розташування земельної ділянки;

- у строки, встановлені законодавством України, звітувати перед податковим органом району за місцем розташування земельної ділянки про сплату орендної плати.

- у встановленому законодавством порядку відшкодувати Орендодавцеві збитки у повному обсязі у випадку, коли з вини Орендаря земельна ділянка буде деградована, виснажена, що призведе до погіршення її якості, зокрема і внаслідок техногенного забруднення.

8. Умови повернення земельної ділянки:

- повернення земельної ділянки Орендодавцю здійснюється у порядку, встановленому законодавством України;

- після припинення дії договору оренди Орендар зобов'язаний повернути Орендодавцеві земельну ділянку у стані, не гіршому у порівнянні з тим, у якому він одержав її у оренду;

9. Сторони також мають інші права та несуть обов'язки, визначені законодавством України.

10. У випадку неналежного виконання стороною зобов'язань за цим договором інша сторона має право на відшкодування збитків відповідно до законодавства України.

11. Відповідальність сторін:

- за порушення умов договору або умов використання земельної ділянки сторони несуть відповідальність встановлену законодавством;

- за несвоєчасне внесення орендної плати справляється пеня у розмірі 120 (сто двадцять) відсотків річних облікової ставки Національного банку України, діючої на день виникнення такого боргу або на день його (його частини) погашення, при цьому для розрахунку використовується більша із зазначених ставок. Розрахунок пені здійснюється на дату погашення суми богу (частини боргу) за кожний календарний день прострочення платежу, включаючи день такого погашення.

12. Контроль за правильністю обчислення і справляння орендної плати, нарахування пені за несвоєчасну сплату орендної плати та її стягнення здійснює районний податковий орган за місцем розташування земельної ділянки.

13. Ризик випадкового пошкодження або знищення земельної ділянки або її частини несе Орендар.

14. Дія цього договору припиняється у випадках:

- закінчення терміну, на який укладено цей договір;

- одержання Орендарем земельної ділянки у власність;

- дострокового розірвання цього договору за згодою сторін;

- примусового вилучення земельної ділянки з мотивів суспільної необхідності у порядку, визначеному законодавством України;

- ліквідації юридичної особи – Орендаря;

- дострокового розірвання цього договору за рішенням суду на вимогу однієї із сторін у випадку: а) неналежного виконання іншою стороною умов цього договору; б) випадкового знищення чи пошкодження земельної ділянки, яке суттєво перешкоджає використанню земельної ділянки за її цільовим призначенням; в) з інших підстав, визначених законодавством України.

15. Договір набуває чинності з дня його державної реєстрації.

16. Перехід права власності на земельну ділянку до третьої особи не є підставою для зміни умов або розірвання цього договору.

17. Реорганізація юридичної особи – Орендаря є підставою для перегляду умов цього договору оренди за вимогою Орендодавця.

18. Спори, що виникають при виконанні цього договору, вирішуються у судах України за законодавством України.

19. Відносини сторін, не врегульовані цим договором, регламентуються законодавством України."

ВАО №476649

Увага! Бланк містить багатоступеневий захист від підроблення.

МІНІСТЕРСТВО ЮСТИЦІЇ УКРАЇНИ

2. Ця угода набуває чинності з дня її державної реєстрації у порядку, встановленому для державної реєстрації договорів оренди земельних ділянок.

3. Договір на право тимчасового довгострокового користування землею, укладений 22.02.2000р. між Київською міською радою та Відкритим акціонерним товариством „Київський завод металовиробів ім. Письменного", зареєстрований Київським міським управлінням земельних ресурсів у книзі реєстрації договорів на право тимчасового користування землею від 29.02.2000р. за № 79-5-00053, втрачає чинність з дня державної реєстрації цієї угоди.

4. Витрати, пов'язані з нотаріальним посвідченням цієї угоди, сплачує Орендар.

5. Відносини сторін, не врегульовані цією угодою, регламентуються законодавством України.

6. Угоду складено і підписано у трьох примірниках: один - для Орендаря, один - для Орендодавця, один - для нотаріуса.

Підписи:

Київський міський голова _____

Орендар _____ / Вакуленко Сергій Анатолійович /

Місто Київ, 04 листопада 2003 року цю угоду посвідчено мною, Щербаковим В.З., приватним нотаріусом Київського міського нотаріального округу. Угоду підписано сторонами у моїй присутності. Особу громадян, які підписали угоду, встановлено, їх дієздатність, а також правоздатність Київської міської ради, Відкритого акціонерного товариства „Київський завод металовиробів ім. Письменного" і повноваження їхніх представників перевірено.

Зареєстровано в реєстрі за № 1056

Стягнуто плату

Приватний нотаріус Київського міського нотаріального округу

_____ ***Щербаков В. З.***

Факт державної реєстрації засвідчено 24 листопада 2003

Заступник Голови
Київської міської державної адміністрації _____ А. Муховиков

Договір зареєстровано Головним управлінням земельних ресурсів Київської міської державної адміністрації, про що зроблено запис від 27.11.2003 за № 79-6-00160 у книзі записів державної реєстрації договорів.

План земельної ділянки

ВАТ "Київський завод металовиробів імені Письменного"
вул. Антоновича, 50 у Голосіївському районі м.Києва

Кадастровий номер 8 000 000 000:79:013:0003

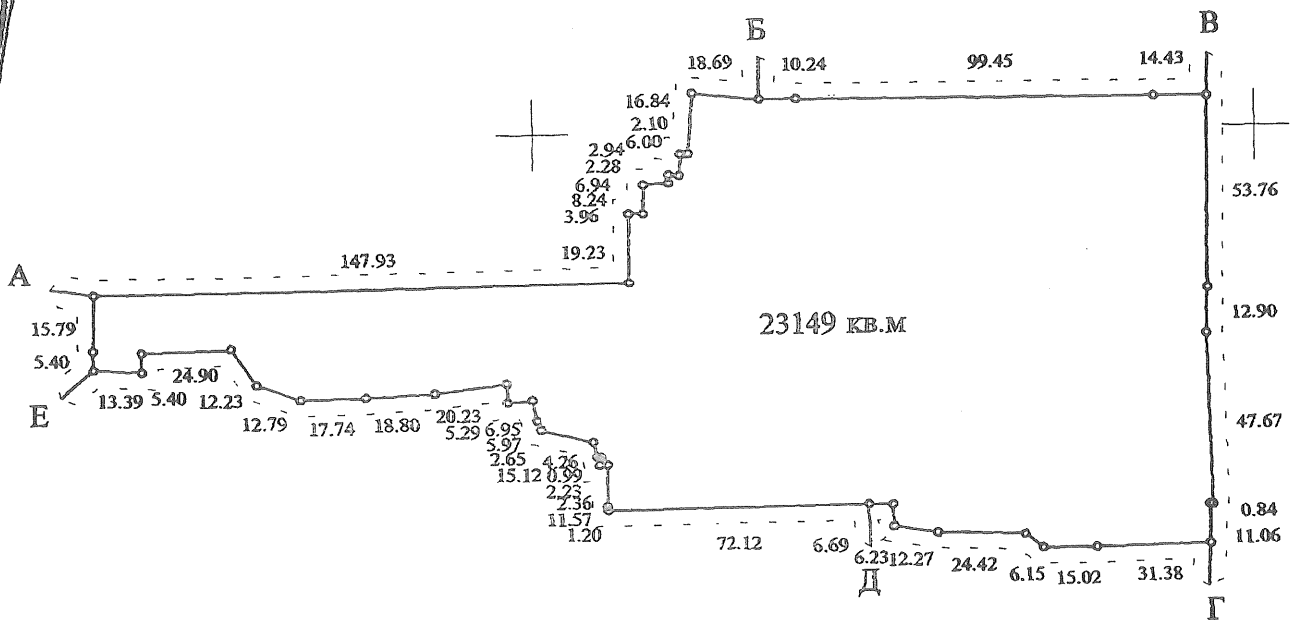

Масштаб 1:2000

Опис меж

А Акціонерне товариство відкритого типу "МАРС"
Б міські землі, не надані у власність чи користування
В землі загального користування (вул. Антоновича)
Г Служба матеріально-технічного забезпечення ДКП "Київелектротранс"
Д ТОВ "Київрембуделектротранс"
Е землі загального користування (вул. Короленківська)
А

Начальник Головного управління
земельних ресурсів Київської
міської державної адміністрації

А. Муховиков

Прошнуровано, пронумеровано, скріплено підписом і печаткою 3(три) аркуша.
приватний нотаріус

Щербаков В.З.

Використано спеціальні бланки

серія ВАО номер 476647
серія ВАО номер 476648
серія ВАО номер 476649
серія ВАО номер 476650

Приватний нотаріус
Шербаков Віктор Захарович
01004, м.Київ
вульвар Т.Шевченка, 9
тел. 246-55-35

п.9.

ДЕРЖАВНА ПОДАТКОВА СЛУЖБА УКРАЇНИ
ГОЛОВНЕ УПРАВЛІННЯ ДПС у м. Києві

вул. Шолуденка, 33/19, м. Київ, 04116, тел.: (044) 454-70-87, факс (044) 520-62-72
E-mail: kyiv.official@tax.gov.ua, www.kyiv.tax.gov.ua, код згідно з ЄДРПОУ ВП:44116011

від_____20__ р. №_____ На №_____від_____20__ р.

Постійна комісія з питань
архітектури, містобудування
та земельних відносин
Київської міської ради

вул. Хрещатик, 36, каб. 1009
м. Київ, 01044

Щодо сплати орендної
плати за землю

Головне управління ДПС у м. Києві розглянуло лист постійної комісії Київської міської ради з питань архітектури, містобудування та земельних відносин від 19.07.2021 № 08/281-1861 (вх. від 22.07.2021 № 46765/5, від 23.07.2021 № 46838/5) про надання інформації щодо сплати орендної плати за використання земельної ділянки на вул. Антоновича (Горького), 50 у Голосіївському районі м. Києва (кадастровий номер ділянки 8000000000:79:013:0003) Приватним акціонерним товариством«Київський завод металовиробів імені Письменного» (код 00191264) за попередні три роки, із зазначенням відсоткової ставки і в межах своїх повноважень повідомляє.

Основним законодавчим актом, що регулює земельні відносини в Україні, є Земельний кодекс України від 25.10.2001 № 2768-III, справляння плати за землю здійснюється відповідно до Податкового кодексу України від 02.12.2010 № 2755-УІ, із змінами (далі – Податковий кодекс).

Відповідно до вимог с. 286 Податкового кодексу підставою для нарахування земельного податку є дані земельного кадастру.

Підставою для нарахування орендної плати за земельну ділянку є договір оренди такої земельної ділянки (ст.288 Податкового кодексу).

Відповідно до п.286.2 ст. 286 Податкового кодексу платники плати за землю (крім фізичних осіб) самостійно обчислюють суму податку щороку станом на 1 січня і не пізніше 20 лютого поточного року подають відповідному контролюючому органу за місцезнаходженням земельної ділянки податкову

ГУ ДПС У М.КИЄВІ
31425/5/26-15-12-15-12 від 06.08.2021

декларацію на поточний рік за формою, встановленою у порядку, передбаченому ст.46 Податкового кодексу, з розбивкою річної суми рівними частинами за місяцями (п. 286.2 ст.286 Податкового кодексу).

Податкове зобов'язання щодо плати за землю, визначене у податковій деклараціях на поточний рік, сплачується рівними частинами власниками та землекористувачами земельних ділянок за місцезнаходженням земельної ділянки за податковий період, який дорівнює календарному місяцю, щомісяця протягом 30 календарних днів, що настають за останнім календарним днем податкового (звітного) місяця (п. 287.3 ст. 287 Податкового кодексу).

Крім того, згідно з п. 63.6 ст. 63 Податкового кодексу облік платників податків у контролюючих органах ведеться за податковими номерами.

Ведення обліку платежів з плати за землю в розрізі договорів оренди землі, кадастрових номерів чи адрес земельних ділянок чинними нормативними документами не передбачено. У разі наявності у суб'єкта господарювання декількох об'єктів оподаткування розмежувати відповідну суму сплати немає можливості

Водночас повідомляємо, що згідно з обліковими даними інтегрованих карток платника податків інформаційно-телекомунікаційної системи контролюючого органу ПАТ «Київський завод металовиробів ім. Письменного» (ЄДРПОУ 00191264) сплачено платежі з орендної плати з юридичних осіб у Голосіївському районі м. Києва у 2018 році в сумі 6 541 113,81 грн, у 2019 році – у сумі 6 037 951,36 грн, у 2020 році – у сумі 6 037 951,36 грн, станом на 01.08.2021 року сплачено 3 522 138,27 гривень.

Інформацію щодо розміру ставки у відсотках від нормативної грошової оцінки за 2018–2021 роки щодо ПАТ «Київський завод металовиробів ім. Письменного» (ЄДРПОУ 00191264) за земельну ділянку з кадастровим номером 800000000:79:013:0003 наведено в додатку.

Також повідомляємо, що станом на 01.08.2021 відповідно до даних інформаційно-телекомунікаційних систем Головного управління ДПС у м. Києві за ПАТ«Київський завод металовиробів ім. Письменного» (ЄДРПОУ 00191264) податковий борг з орендної плати за землю з юридичних осіб (ККДБ 18010600) не обліковується.

Додаток на 1аркуші.

Заступник начальника Вадим ДІДОК

Світлана Романович 520 62 76

Додаток до листа ГУ ДПС у м. Києві
від 06.08.2021 №31425/5/26-15-12-15-12

№п/п	Код ЄДРПОУ	Назва об'єкта господарювання	ДПІ	Кадастровий номер	Розмір орендної плати (%)			
					2018 рік	2019 рік	2020 рік	2021 рік
1	00191264	ПАТ «Київський завод металовиробів ім. Письменного»	Голосіївська	8000000000:79:013:0003	3,00	3,00	3,00	3,00

Головний державний інспектор С.Романович

10.Розгляд справ – *матеріали додаються*

10.1. Розгляд кадастрових справ ***(надання / передача, поновлення договорів оренди земельних ділянок та внесення змін до них, внесення змін до рішень Київської міської ради, відмова в поновленні договору оренди земельної ділянки - юридичні особи):***

1.	Про розгляд проєкту рішення Київської міської ради «Про внесення змін до договору оренди земельної ділянки від 22 липня 2008 року № 66-6-00481, укладеного між Київською міською радою та товариством з обмеженою відповідальністю «АЙ ВІ ТІ ІНВЕСТМЕНТС»» *(справа **247569151**, доручення заступника міського голови - секретаря Київської міської ради від 07.07.2021 №08/231-2358/ПР).*
2.	Про розгляд проєкту рішення Київської міської ради «Про внесення змін до рішення Київської міської ради від 12 грудня 2019 року № 442/8015 «Про поділ земельної ділянки, що перебуває в оренді приватного акціонерного товариства «Квадрат-Україна» на перетині вул. Милославської та просп. Володимира Маяковського у Деснянському районі м. Києва, та внесення змін до договору оренди» *(справа **603143887**, доручення заступника міського голови - секретаря Київської міської ради від 07.05.2020 №08/231-1212/ПР).* *До постійної комісії Київської міської ради з питань архітектури, містобудування та земельних відносин надійшло звернення ПАТ «КВАДРАТ-УКРАЇНА» від 26.03.2021 №08/7061 про надання копії акту перевірки дотримання вимог земельного законодавства за об'єктом - земельної ділянки за адресою: перетин вул.Милославської та В.Маяковського.*
3.	Про розгляд проєкту рішення Київської міської ради «Про поновлення товариству з обмеженою відповідальністю «ДИСТРИБЬЮТОРСЬКА КОМПАНІЯ ЛІКС» договору оренди земельної ділянки від 13 квітня 2006 року № 72-6-00364» ***пров. Радищева, 3 у Солом'янському районі м. Києва*** *(справа **370521695**, доручення заступника міського голови - секретаря Київської міської ради від 27.05.2021 №08/231-1756/ПР).* *Проєкт рішення паралельно опрацьовується постійною комісією Київської міської ради з питань транспорту, зв'язку та реклами.*
4.	Про розгляд проєкту рішення Київської міської ради «Про поновлення товариству з обмеженою відповідальністю «ДИСТРИБЬЮТОРСЬКА КОМПАНІЯ ЛІКС» договору оренди земельної ділянки від 13 квітня 2006 року № 72-6-00363 у пров. Радищева, 3 у Солом'янському районі» *(справа **360539923**, доручення заступника міського голови - секретаря Київської міської ради від 15.02.2021 №08/231-768/ПР).*
5.	Про розгляд проєкту рішення Київської міської ради «Про внесення змін до рішення Київської міської ради від 04.03.2021 № 388/429 «Про передачу ТОВАРИСТВУ З ОБМЕЖЕНОЮ ВІДПОВІДАЛЬНІСТЮ «МІРТРЕЙД» та громадянину Кругляку Сурену Михайловичу в оренду земельної ділянки для експлуатації та обслуговування складських приміщень та ремонтно-транспортної ділянки на вул. Гната Хоткевича, 27-б у Дніпровському районі міста Києва»» *(справа **238593689**, доручення заступника міського голови - секретаря Київської міської ради від 17.05.2021 №08/231-1613/ПР).*

6.	Про розгляд проєкту рішення Київської міської ради «Про поновлення товариству з обмеженою відповідальністю «САНЯ» договору оренди земельної ділянки для завершення будівництва, подальшого обслуговування та експлуатації торговельно-офісного комплексу з закладами громадського харчування на вул. Лаврухіна, 7-Б у Деснянському районі» *(справа **205278849**, доручення заступника міського голови - секретаря Київської міської ради від 06.01.2021 №08/231-423/ПР).*
7.	Про розгляд проєкту рішення Київської міської ради «Про передачу товариству з обмеженою відповідальністю "КОМСТЕЙТ" в оренду земельної ділянки для експлуатації та обслуговування виробничого комплексу на вул. Магнітогорській, 1 у Деснянському районі міста Києва» *(ПР-20904, справа **А-25198**, доручення заступника міського голови - секретаря Київської міської ради від 26.06.2019 №08/231-2337/ПР).*
8.	Про розгляд проєкту рішення Київської міської ради «Про поновлення товариству з обмеженою відповідальністю «ЯХТ-КЛУБ «ЛОКОМОТИВ» договору оренди земельної ділянки від 26 жовтня 2004 року №66-6-00198 (зі змінами)» *(справа **708346051**, доручення заступника міського голови - секретаря Київської міської ради від 01.09.2021 №08/231-3262/ПР).* *Проєкт рішення паралельно опрацьовується постійною комісією Київської міської ради з питань екологічної політики.*
9.	Про розгляд проєкту рішення Київської міської ради «Про передачу ТОВАРИСТВУ З ОБМЕЖЕНОЮ ВІДПОВІДАЛЬНІСТЮ "СПК БВ Чайка" земельної ділянки в оренду для експлуатації та обслуговування водно-спортивної бази на вул. Набережній, урочище Чорторий, 12 у Дніпровському районі міста Києва» *(справа **689414788**, доручення заступника міського голови - секретаря Київської міської ради від 15.04.2020 №08/231-1071/ПР).* *Постійна комісія Київської міської ради з питань містобудування, архітектури та землекористування VIII скликання підтримала проєкт рішення.*
10.	Про розгляд проєкту рішення Київської міської ради «Про передачу ТОВАРИСТВУ З ОБМЕЖЕНОЮ ВІДПОВІДАЛЬНІСТЮ «АВТОСОС-СЕРВІС» в оренду земельної ділянки для експлуатації та обслуговування автостоянки на вул. Пирогівський шлях, 237-Б у Голосіївському районі міста Києва» *(справа **679444450**, доручення Київського міського голови від 16.07.2021 №08/231-2570/ПР).* *Проєкт рішення паралельно опрацьовується постійною комісією Київської міської ради з питань транспорту, зв'язку та реклами.*
11.	Про розгляд проєкту рішення Київської міської ради «Про надання об'єднанню співвласників багатоквартирного будинку «Луксор» земельної ділянки у постійне користування для будівництва і обслуговування багатоквартирного житлового будинку з об'єктами торгово-розважальної та ринкової інфраструктури на вул. Шовковичній, 3 у Печерському районі міста Києва» *(справа **576139287**, доручення Київського міського голови від 15.07.2021 №08/231-2566/ПР).* *Проєкт рішення паралельно опрацьовується постійною комісією Київської міської ради з питань житлово-комунального господарства та паливно-енергетичного комплексу.* *Проєкт рішення паралельно опрацьовується постійною комісією Київської міської ради з питань культурної спадщини.*

12.	Про розгляд проєкту рішення Київської міської ради «Про передачу ТОВАРИСТВУ З ОБМЕЖЕНОЮ ВІДПОВІДАЛЬНІСТЮ «ЛОГІСТІК-ЮА» в оренду земельної ділянки для будівництва, експлуатації та обслуговування автотранспортного підприємства на вул. Народного ополчення, 25 (літ. «Б») у Солом'янському районі міста Києва» *(справа **519143404**, доручення Київського міського голови від 16.07.2021 №08/231-2571/ПР).* *Проєкт рішення паралельно опрацьовується постійною комісією Київської міської ради з питань транспорту, зв'язку та реклами.*
13.	Про розгляд проєкту рішення Київської міської ради «Про передачу громадянину Олентиру Богдану Вікторовичу земельної ділянки в оренду для експлуатації та обслуговування нежитлової будівлі-закладу по наданню медичних послуг на вул. Мартиросяна, 17-б у Солом'янському районі міста Києва» *(справа **576343183**, доручення Київського міського голови від 16.07.2021 №08/231-2573/ПР).* *Проєкт рішення паралельно опрацьовується постійною комісією Київської міської ради з питань охорони здоров'я та соціальної політики.*
14.	Про розгляд проєкту рішення Київської міської ради «Про передачу ТОВАРИСТВУ З ОБМЕЖЕНОЮ ВІДПОВІДАЛЬНІСТЮ «МАЯК СЕРВІС ІНВЕСТ» земельних ділянок в *оренду* для експлуатації та обслуговування будівель і споруд автостоянки на просп. Володимира Маяковського, 47-б у Деснянському районі міста Києва» *(справа **241873050**, доручення Київського міського голови від 15.07.2021 №08/231-2565/ПР).* *Проєкт рішення паралельно опрацьовується постійною комісією Київської міської ради з питань транспорту, зв'язку та реклами.*
15.	Про розгляд проєкту рішення Київської міської ради «Про надання Міністерству розвитку економіки, торгівлі та сільського господарства України в постійне користування земельної ділянки для експлуатації та обслуговування будівлі на вул. Антоновича, 174 у Голосіївському районі міста Києва» *(справа **629663964**, доручення заступника міського голови - секретаря Київської міської ради від 11.05.2021 №08/231-1484/ПР).*
16.	Про розгляд проєкту рішення Київської міської ради «Про передачу ПРИВАТНОМУ ПІДПРИЄМСТВУ «ВОДОГРАЙ» земельної ділянки в оренду для будівництва, реконструкції та обслуговування будівлі магазину на вул. Ревуцького, 35-А у Дарницькому районі міста Києва» *(справа **573939339**, доручення заступника міського голови - секретаря Київської міської ради від 02.07.2021 №08/231-2295/ПР).* *Постійною комісією Київської міської ради з питань підприємництва, промисловості та міського благоустрою підтримано проєкт рішення.*
17.	Про розгляд проєкту рішення Київської міської ради «Про надання державному підприємству «Великий конференц-зал Національної академії наук України» земельної ділянки у постійне користування для обслуговування та експлуатації адмінбудівлі на вул. Володимирській, 55 у Шевченківському районі міста Києва» *(справа **353916179**, доручення заступника міського голови - секретаря Київської міської ради від 18.11.2019 №08/231-3344/ПР).*
18.	Про розгляд проєкту рішення Київської міської ради «Про надання Державній службі України з надзвичайних ситуацій в постійне користування земельної ділянки для експлуатації та обслуговування адміністративної

	будівлі на вул. Круглоуніверситетській, 20/1 у Печерському районі міста Києва» *(справа **585439310**, доручення заступника міського голови - секретаря Київської міської ради від 22.06.2021 №08/231-2204/ПР).* *Постійна комісія Київської міської ради з питань житлово-комунального господарства та паливно-енергетичного комплексу підтримали проєкт рішення.*
19.	Про розгляд проєкту рішення Київської міської ради «Про відмову товариству з обмеженою відповідальністю «МЕД-СТ» в поновленні договору оренди земельної ділянки від 13 квітня 2006 року № 75-6-00286 (зі змінами)» *(справа **445053083**, доручення заступника міського голови - секретаря Київської міської ради від 23.07.2021 №08/231-2724/ПР).* *Проєкт рішення паралельно опрацьовується постійною комісією Київської міської ради з питань охорони здоров'я та соціальної політики.* *До постійної комісії Київської міської ради з питань архітектури, містобудування та земельних відносин надійшло звернення ТОВ «МЕД-СТ» від 16.08.2021 №08/19792 з проханням відхилити проєкт рішення.*
20.	Про розгляд проєкту рішення Київської міської ради «Про надання ЦЕНТРУ СОЦІАЛЬНО-ПСИХОЛОГІЧНОЇ РЕАБІЛІТАЦІЇ ДІТЕЙ ТА МОЛОДІ З ФУНКЦІОНАЛЬНИМИ ОБМЕЖЕННЯМИ ДЕСНЯНСЬКОГО РАЙОНУ МІСТА КИЄВА земельної ділянки в постійне користування для реконструкції нежитлової будівлі для створення умов для надання соціальних та реабілітаційних послуг, послуг у сфері соціального захисту громадян на вул. Закревського Миколи, 3 у Деснянському районі міста Києва» *(справа **243301743**, доручення заступника міського голови - секретаря Київської міської ради від 26.08.2021 №08/231-3187/ПР).* *Проєкт рішення паралельно опрацьовується постійною комісією Київської міської ради з питань охорони здоров'я та соціальної політики.*
21.	Про розгляд проєкту рішення Київської міської ради «Про надання Деснянській районній в місті Києві державній адміністрації земельної ділянки в постійне користування для будівництва, експлуатації та обслуговування пожежного депо на вул. Закревського Миколи в 3-а мікрорайоні комунальної зони житлового масиву Вигурівщина-Троєщина у Деснянському районі міста Києва» *(справа **465394561**, доручення заступника міського голови - секретаря Київської міської ради від 25.06.2021 №08/231-2241/ПР).*
22.	Про розгляд проєкту рішення Київської міської ради «Про поновлення приватному акціонерному товариству «Київтрансекспедиція» договору оренди земельної ділянки для реконструкції, експлуатації та обслуговування будівель і споруд автотранспортного підприємства на вул. Академіка Туполєва, 23 у Святошинському районі» *(справа **727987059**, доручення заступника міського голови - секретаря Київської міської ради від 25.05.2020 №08/231-1290/ПР).* *До постійної комісії Київської міської ради з питань архітектури, містобудування та земельних відносин надійшло звернення ПАТ «Київтрансекспедиція» від 30.08.2021 №08/20665 з проханням внести зміни до проєкту рішення та поновити договір оренди на 20 років.*
23.	Про розгляд проєкту рішення Київської міської ради «Про поновлення ГАРАЖНОМУ КООПЕРАТИВУ «ВИГУРІВЩИНА» договору оренди земельної ділянки від 26 серпня 2005 року № 62-6-00252 (зі змінами) для експлуатації та обслуговування гаражів на вул. Електротехнічній, 74 у

	Деснянському районі» *(справа **633620580**, доручення заступника міського голови - секретаря Київської міської ради від 08.07.2020 №08/231-1711/ПР).* *Постійна комісія Київської міської ради з питань транспорту, зв'язку та реклами VIII скликання підтримала проєкт рішення.*
24.	Про розгляд проєкту рішення Київської міської ради «Про передачу ТОВАРИСТВУ З ОБМЕЖЕНОЮ ВІДПОВІДАЛЬНІСТЮ «ТЕКІЛА ГОЛД» земельної ділянки в оренду для експлуатації та обслуговування АЗС з кафе-магазином та автомийкою на Харківському шосе, 68 у Дарницькому районі міста Києва» *(справа **494442071**, доручення заступника міського голови - секретаря Київської міської ради від 10.12.2020 №08/231-76/ПР).* *Проєкт рішення паралельно опрацьовується постійною комісією Київської міської ради з питань підприємництва, промисловості та міського благоустрою.* *Постійна комісія Київської міської ради з питань житлово-комунального господарства та паливно-енергетичного комплексу відхилила проєкт рішення (витяг з протоколу №3/5 від 10.02.2021).*
25.	Про розгляд проєкту рішення Київської міської ради «Про надання ГРОМАДСЬКІЙ ОРГАНІЗАЦІЇ «ВЕТЕРАНІВ ТА ІНВАЛІДІВ АТО» земельної ділянки в постійне користування для будівництва, експлуатації та обслуговування житлових будинків з вбудовано-прибудованими приміщеннями громадського призначення та об'єктами соціально-побутової інфраструктури на вул. Канальній, 10 у Дарницькому районі міста Києва» *(справа **776576392**, доручення заступника міського голови - секретаря Київської міської ради від 21.07.2021 №08/231-2611/ПР).* *Проєкт рішення паралельно опрацьовується постійною комісією Київської міської ради з питань охорони здоров'я та соціальної політики.*
26.	Про розгляд проєкту рішення Київської міської ради «Про передачу ТОВАРИСТВУ З ОБМЕЖЕНОЮ ВІДПОВІДАЛЬНІСТЮ «МАРГО» в оренду земельної ділянки для будівництва житлового будинку з вбудовано-прибудованими приміщеннями адміністративно-соціального призначення та підземним паркінгом з благоустроєм прилеглої території (завершення будівництва) на вул. Солом'янській, 17-а у Солом'янському районі міста Києва» *(справа **678933937**, доручення заступника міського голови - секретаря Київської міської ради від 16.08.2021 №08/231-2937/ПР).* *Проєкт рішення паралельно опрацьовується постійною комісією Київської міської ради з питань екологічної політики.*
27.	Про розгляд проєкту рішення Київської міської ради «Про передачу ТОВАРИСТВУ З ОБМЕЖЕНОЮ ВІДПОВІДАЛЬНІСТЮ «КИЇВСЬКИЙ ЗАВОД ПІНОБЕТОНУ» земельної ділянки в оренду для експлуатації та обслуговування виробничих будівель на вул. Магнітогорській, 1 у Деснянському районі міста Києва» *(справа **609693986**, доручення заступника міського голови - секретаря Київської міської ради від 16.08.2021 №08/231-3049/ПР).*
28.	Про розгляд проєкту рішення Київської міської ради «Про поновлення товариству з обмеженою відповідальністю «ЛКО» договору оренди земельної ділянки від 04 грудня 2009 року №75-6-00480 (зі змінами)» *(справа **205987460**, доручення заступника міського голови - секретаря Київської міської ради від 16.08.2021 №08/231-2818/ПР).*

29.	Про розгляд проєкту рішення Київської міської ради «Про внесення змін до договору оренди земельної ділянки від 04 квітня 2002 року № 72-6-00043 (зі змінами), укладеного між Київською міською радою та відкритим акціонерним товариством «Українська авіаційно-торгова компанія «Авіапостач» *(справа **247069583**, доручення заступника міського голови - секретаря Київської міської ради від 02.08.2021 №08/231-2829/ПР).* *Проєкт рішення паралельно опрацьовується постійною комісією Київської міської ради з питань транспорту, зв'язку та реклами.*

Голова комісії **Михайло ТЕРЕНТЬЄВ**

603143887
п.10.1.2.

Заступник міського голови - секретар Київської міської ради

Оленичу П. С.

До розгляду в установленому порядку.

Терентьєву М.О.
Долгополовій Ю.М.

ВОЛОДИМИР БОНДАРЕНКО

26 березня 2021 р.
№ 08/7061

Осипу

ПРИВАТНЕ АКЦІОНЕРНЕ ТОВАРИСТВО
«КВАДРАТ-УКРАЇНА»

Ідентифікаційний код 32707785 04070, м. Київ, Набережне шосе, буд. 28

Київському міському голові
Віталію КЛИЧКУ

Заступнику міського голови –
секретарю Київської міської ради
Володимиру БОНДАРЕНКУ

Голові постійної комісії Київської
міської ради з питань архітектури,
містобудування та земельних
відносин
Михайлу ТЕРЕНТЬЄВУ

Шановний Віталію Володимировичу!
Шановний Володимире Володимировичу!
Шановний Михайле Олександровичу!

Направляємо для врахування у подальшій роботі копію Акту Управління контролю за використанням та охороною земель Головного управління Держгеокадастру у м. Києві від 25.03.2021 № 79-ДК/0050/АП/09/01/-21 щодо перевірки дотримання вимог земельного законодавства за об'єктом – земельних ділянок, що розташовані, за адресою: м. Київ Деснянський район, на перетині вул. Милославської та просп. Володимира Маяковського (кадастрові номери земельних ділянок 8000000000:62:095:0009, 8000000000:62:095:0051, 8000000000:62:095:0052, 8000000000:62:0956:0053), які перебувають у користуванні ПрАТ «Квадрат-Україна».

Додаток: копія Акту перевірки дотримання вимог земельного законодавства за об'єктом – земельної ділянки на 2 арк.

З повагою,
Генеральний директор
ПрАТ «Квадрат-Україна» **М.П. Ющенко**

Київська міська рада
28.03.2021 № 08/7061

Головне управління Держгеокадастру у м. Києві
Управління контролю за використанням та охороною земель
вул. Велика Васильківська, 69, м. Київ, 03150, тел./факс (044) 287-64-20
kyiv.ohorona@land.gov.ua

АКТ
перевірки дотримання вимог земельного законодавства за об'єктом – земельної ділянки

«25» 03 2021 м. Київ №79-ДК/0850/АП/09/01/-21
(місце знаходження)

Нами (мною), *старшим державним інспектором у сфері державного контролю за використанням та охороною земель і дотримання вимог законодавства України про охорону земель Головного управління Держгеокадастру у м. Києві - заступником начальника Управління - начальником відділу здійснення державного контролю за додержанням земельного законодавства та оперативного реагування Управління контролю за використанням та охороною земель – Марком ФОМІНИМ*
(посада(и), прізвище(а), ім'я(імена) та по батькові державного інспектора(державних інспекторів), що провів(провели) перевірку)

за участю _____
(посада, прізвище, ім'я та по батькові осіб, що брали участь у перевірці)

у присутності _____
(посада, прізвище, ім'я та по батькові керівника юридичної особи чи уповноваженої ним(ними) особи(осіб), фізичної особи чи її представника, за присутністю яких(якої) проводилася перевірка)

відповідно до вимог статей 6 і 10 Закону України «Про державний контроль за використанням та охороною земель», проведена перевірка з питання *дотримання вимог земельного законодавства при використанні земельних ділянок, що розташовані за адресою: м. Київ, Деснянський р-н, на перетині вул. Милославської та просп. Володимира Маяковського (кадастрові номери земельних 8000000000:62:095:0009, 8000000000:62:095:0051, 8000000000:62:095:0052, 8000000000:62:095:0053).*
(зазначити, з якого питання (вказати стосується перевірка, наприклад, частина, якщо не дотримується вимога законодавства, або дотримання якого перевіряється))

Місцезнаходження юридичної чи фізичної особи, яка перевірялася _____

У результаті перевірки встановлено:

Київською міською радою було прийнято рішення «Про передачу Приватному акціонерному товариству «Квадрат-Україна» код ЄДРПОУ 32707785 земельної ділянки площею 7,26 га з кадастровим номером 8000000000:62:095:0009 для будівництва експлуатації та обслуговування торговельно-розважального комплексу з рекреційно-оздоровчою та аква зонами, а також дитячим майданчиком на перетині вул. Милославської та просп. Володимира Маяковського у Деснянському районі м. Києва № 160/2736 (далі- Рішення).

Пунктом 2 Рішення було затверджено проект відведення земельної ділянки площею 7,26 га з кадастровим номером 8000000000:62:095:0009 Приватному акціонерному товариству «Квадрат-Україна» код ЄДРПОУ 32707785 для будівництва експлуатації та обслуговування торговельно-розважального комплексу з рекреційно-оздоровчою та аква зонами, а також дитячим майданчиком на перетині вул.

Милославської та просп. Володимира Маяковського у Деснянському районі м. Києва.

Відповідно до п. 3 Рішенням було вирішено передати Приватному акціонерному товариству «Квадрат-Україна» код ЄДРПОУ 32707785 за умови виконання пункту 4 цього рішення, у довгострокову оренду на 25 років земельну ділянку площею 7,26 га для будівництва експлуатації та обслуговування торговельно-розважального комплексу з рекреаційно-оздоровчою та аква зонами, а також дитячим майданчиком на перетині вул. Милославської та просп. Володимира Маяковського у Деснянському районі м. Києва, за рахунок земель запасу житлової та громадської забудови.

03.10.2005 між Київською міською радою та Закритим акціонерним товариством «Квадрат-Україна» код ЄДРПОУ 32707785 був укладений договір оренди земельної ділянки площею 7,26 га з кадастровим номером 8000000000:62:095:0009, зареєстрований Головним управлінням земельних ресурсів виконавчого органу Київської міської ради (Київської міської державної адміністрації), про що зроблено запис від 07.10.2005 р. за № 62-6-00268 у книзі записів державної реєстрації договорів (далі -Договір оренди).

Відповідно до даних програмного забезпечення Державного земельного кадастру - Національної кадастрової системи земельна ділянка з кадастровим номером 8000000000:62:095:0009 площею 7,2644 га перенесена до архівного шару Державного земельного кадастру.

Київською міською радою було прийнято рішення від 12.12.2019 №442/8015 щодо поділу земельної ділянки з кадастровим номером 8000000000:62:095:0009 площею 7,2644 га, в результаті поділу утворилися нові земельні ділянки:

-земельна ділянка площею 0,8670 га з кадастровим номером 8000000000:62:095:0051;

-земельна ділянка площею 4,2311 га з кадастровим номером 8000000000:62:095:0052;

-земельна ділянка площею 2,1663 га з кадастровим номером 8000000000:62:095:0053;

Право власності чи користування не зареєстровано. Категорія земель - землі житлової та громадської забудови. Цільове призначення земельних ділянок - 03.10 Для будівництва та обслуговування будівель ринкової інфраструктури (адміністративних будинків, офісних приміщень, та інших будівель громадської забудови, які використовуються для здійснення підприємницької та іншої діяльності, пов'язаної з отриманням прибутку). Вид використання - для будівництва, експлуатації та обслуговування торговельно-розважального комплексу з рекреаційно-оздоровчою та аква зонами, а також дитячим майданчиком.

З виїздом на місце встановлено, що на земельній ділянці площею 2,1663 га з кадастровим номером 8000000000:62:095:0053 розташована цегляна будівля охорони та будівельний майданчик. Земельна ділянка площею 0,8670 га з кадастровим номером 8000000000:62:095:0051 та земельна ділянка площею 4,2311 га з кадастровим номером 8000000000:62:095:0052 вільні від забудови, зайняті чагарниковою рослинністю та не використовуються.

Таким чином Приватне акціонерне товариство «Квадрат-Україна» код ЄДРПОУ 32707785 використовує земельну ділянку площею 0,8670 га з кадастровим номером 8000000000:62:095:0051, земельну ділянку площею 4,2311 га з кадастровим номером 8000000000:62:095:0052, земельну ділянку площею 2,1663 га з кадастровим номером 8000000000:62:095:0053 згідно з цільовим призначенням встановленим при передачі.

(зазначити результати перевірки, при виявленні порушення земельного законодавства вказати його суть з посиланням на акти чинного законодавства, вказати яких порушень, місце розташування земельної ділянки, її площа, категорія земель та склад угідь, фактична площа та стан використання земельної ділянки, наявність документів, що посвідчують право на земельну ділянку тощо

План – схема земельної ділянки

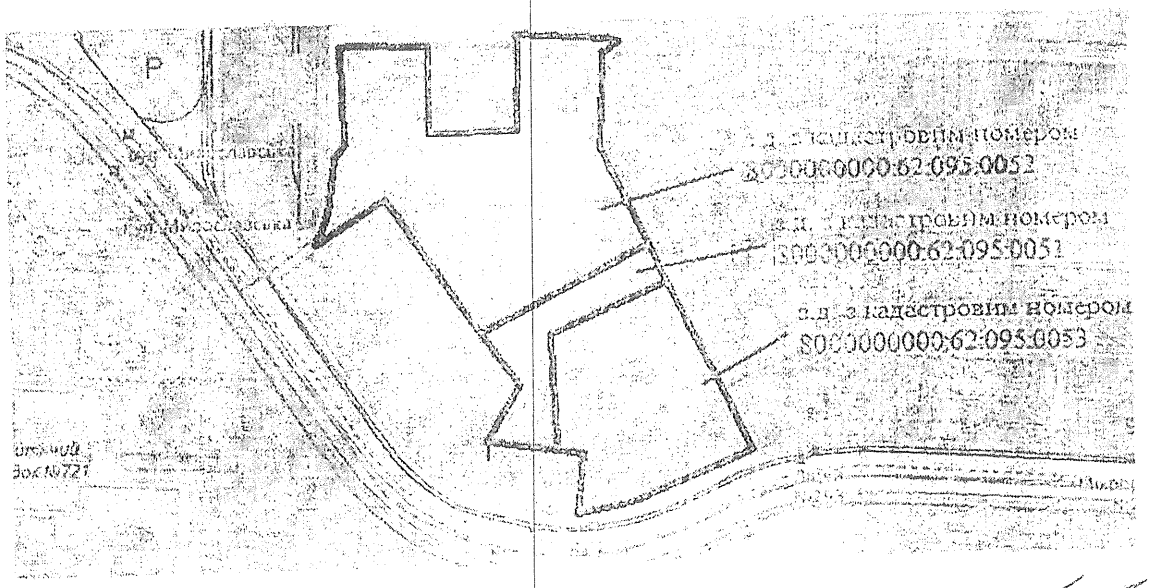

Підписи осіб, які склали акт:

Марк ФОМІН підпис

(прізвище та ініціали)

Підписи осіб, які були присутні при перевірці:

підпис

(прізвище та ініціали)

Підпис представника юридичної особи чи уповноваженої ним особи або фізичної особи, чи її представника які перевірялись:

З актом ознайомлений, копію акта отримав

(прізвище та ініціали)

підпис

Дата

Копія цього акта відправлена поштою (у разі відмови отримання акта)

(прізвище та ініціали)

підпис

Дата

п.10.1.6.

ТОВАРИСТВО З ОБМЕЖЕНОЮ ВІДПОВІДАЛЬНІСТЮ «САНЯ»

02222, м. Київ, вул. Лаврухіна, 7-б *Ідентифікаційний код - 24575291*

Вих.№ 15/07-21
від «15**» липня 2021 р.**

Голові Постійної комісії КМР з питань містобудування, архітектури та земельних відносин
М.О. Терентьєву

Шановний Михайле Олександровичу!

ТОВАРИСТВО З ОБМЕЖЕНОЮ ВІДПОВІДАЛЬНІСТЮ «САНЯ» (надалі по тексту - Товариство) є орендарем земельної ділянки кадастровий номер 8000000000:62:096:0034 по вул. Лаврухіна, 7-б в Деснянському районі м. Києва на підставі договору оренди земельної ділянки, який зареєстрований Головним управлінням земельних ресурсів КМР (КМДА) 12 грудня 2005 року, про що зроблено запис за № 62-6-00288 у книзі записів державної реєстрації договорів.

12 червня 2020 р. Товариство звернулось до Київської міської ради з листом-повідомленням про поновлення договору оренди вищезгаданої земельної ділянки № 62-6-00288 на тих самих умовах (справа №205278849).

Департаментом земельних ресурсів виконавчий орган КМР (КМДА) підготовлено проект рішення Київської міської ради про поновлення договору оренди земельної ділянки, в якому договір поновлюється на 10 років, а не на 15 років.

Просимо при розгляді проекту рішення про поновлення договору оренди вважати строк поновлення договору оренди на тих самих умовах, а саме: **«на 15 років»** та прийняти рішення про поновлення на 15 (п'ятнадцять) років Товариству з обмеженою відповідальністю «САНЯ» договору оренди земельної ділянки для завершення будівництва, подальшого обслуговування та експлуатації торговельно-офісного комплексу з закладами громадського харчування на вул. Лаврухіна, 7-б в Деснянському районі м. Києва (категорія земель - землі житлової та громадської забудови, код КВЦПЗ - 03.10).

Директор **Д.С. Кошелев**

Київська міська рада
16 ЛИП 2021
Вх.№ 08/172.53

п. 10.1.14.

Заступник міського голови - секретар Київської міської ради

Терентьєву М.О.

Прошу розглянути в установленому порядку.

Іскоростенській Н.М.

ВОЛОДИМИР БОНДАРЕНКО

20 липня 2021 р.
№ 08/17632

ТОВАРИСТВО З ОБМЕЖЕНОЮ ВІДПОВІДАЛЬНІСТЮ «МАЯК СЕРВІС ІНВЕСТ»
02222, м. Київ, просп. Маяковського, 47-б
ЄДРПОУ: 39183856

Кому:
Київська міська рада

Копія:
Постійна комісія Київської міської ради з питань архітектури, містобудування та земельних відносин

Від:
ТОВ «Маяк сервіс інвест»

Вих. № 1 від 19.07.2021 р.

Лист-звернення

ТОВ «Маяк сервіс інвест» висловлює Вам свою повагу та звертається з наступним.

При розгляді проєкту рішення про передачу ТОВ «Маяк сервіс інвест» земельної ділянки в оренду за адресою: м. Київ, просп. Маяковського, 47-б у Деснянському районі, просимо встановити термін оренди строком на 10 років.

З повагою
засновник ТОВ «Маяк сервіс інвест»
Миронець О.В.

Київська міська рада
20.07.2021 № 08/17632

h.10.1.19.

Товариство з обмеженою відповідальністю «МЕД-СТ»

03194, м. Київ, Святошинський район, бульвар Кольцова, 13 А

12 серпня 2021 року

Голові Постійної комісії Київської міської ради з питань архітектури, містобудування та земельних відносин

Терентьєву Михайлу Олександровичу

вул. Хрещатик, 36, м. Київ, 01044

тел. (044) 202-73-06

На даний час Товариство з обмеженою відповідальністю «МЕД-СТ» (надалі – Товариство, Орендар) проходить процедуру поновлення договору оренди земельної ділянки (кадастровий номер 8000000000:75:227:0022), яка розміщується по вул. Верховинній 69, загальною площею 8999 кв. м. (надалі – Земельна ділянка) на новий строк.

Право оренди в Товариства виникло на підставі Договору оренди земельної ділянки від 12 квітня 2006 року, посвідченого приватним нотаріусом КМНО Щербаковим В.З. за реєстровим 281 зареєстрованого Головним управлінням земельних ресурсів КМДА 13 квітня 2006 року за №75-6-00286 та Договору про поновлення договору оренди земельної ділянки від 28 липня 2016 року, посвідченого приватним нотаріусом КМНО Дем`яненко Т.М. за реєстровим 783, право оренди на підставі якого зареєстровано в Державному реєстрі речових прав на нерухоме майно (номер запису про інше речове право: 15688709) (надалі – Договір оренди).

Даним листом інформуємо Вас, що за час оренди Товариство неодноразово намагався приступити до забудови земельної ділянки. Так, для виконання взятих на себе обов'язків перед Київрадою, територіальною громадою та Київською міською онкологічною лікарнею Орендарем було здійснено наступне:

- отримано „Коротку оцінка впливу об'єкту на навколишнє середовище" лікувально – діагностичного центру по вул. Верховина 69 м. Київ від 2005 року;

- розроблено містобудівне обґрунтування на будівництво лікувально-діагностичного центру на вулиці Верховинній, 69 у Святошинському районі м. Києва від 10.03.2006 року;

- розроблено експрес ТЕО Міжнародного онкологічного медичного центру м. Київ, Україна розробленого OST-Invest-und-BAUPROJEKTMANAGEMENT G.m.b.H. від 20.04.2007 року м. Відень;

- отримано архітектурно-планувальне завдання (АПЗ) №06-1423 на проектування об'єкта будівництва від 28.07.2006 року;

- розроблено експрес ТЕО Лікувально – діагностичного центру по вул. Верховина 69 м. Київ, Україна розробленого OST-Invest-und-BAUPROJEKTMANAGEMENT G.m.b.H. від 14.01.2008 року м. Відень.

Київська міська рада
16.08.2021 № **08/19792**

- укладено договір з Приватним підприємством «Архібуд-дизайн» на розробку проектної документації від 03 березня 2008 року.

Проте, настання світової фінансової кризи 2008 року, «Революцію Гідності», військові дії на Сході України, а також пандемія Covid-19, негативно вплинули на інвестиційний клімат України та як наслідок інвестори, з якими велися перемовини по будівництву лікувально-діагностичного центу, відмовилися від фінансування даного проекту.

Проте, звертаю Вашу увагу, що профіль Центру збережено та після завершення будівництва та введення Центру в експлуатацію Центр надаватиме медичну допомогу хворим обласної онкологічної лікарні, а з Київською міською онкологічною лікарнею відповідно до договору про спільну діяльність на взаємовигідних умовах відбуватиметься співпраця.

Крім цього, звертаємо увагу на те, що Орендар добросовісно виконує свої обов`язки по Договору оренди, своєчасно та в повному обсязі сплачує орендну плату.

Про усе вищевикладене нами було письмово повідомлено Департамент земельних ресурсів виконавчого органу Київської міської ради (КМДА) та надано копії документів підтверджуючих належне виконання Орендарем умов Договору оренди.

Проте, незважаючи на отриману інформацію, Департаментом земельних ресурсів виконавчого органу Київської міської ради (КМДА) підготовлено проект рішення про відмову в поновленні договору оренди земельної ділянки.

Враховуючи все вищевикладене, просимо Вас відхилити підготовлений Департаментом земельних ресурсів виконавчого органу Київської міської ради (КМДА) проект рішення про відмову Товариству з обмеженою відповідальністю «МЕД-СТ» в поновленні договору оренди земельної ділянки та надати Департаменту земельних ресурсів виконавчого органу Київської міської ради (КМДА) доручення на підготовку проекту рішення про поновлення Товариству з обмеженою відповідальністю «МЕД-СТ» договору оренди земельної ділянки від 12 квітня 2006 року, посвідченого приватним нотаріусом КМНО Щербаковим В.З. за реєстровим 281.

Директор Очкольда М.Г.

Україна * Товариство з обмеженою відповідальністю * «МеД-СТ» Ідентифікаційний код 33306277

п. 10.1.22.

Заступник міського голови - секретар
Київської міської ради

Терентьєву М.О.

Прошу розглянути в установленому порядку.

Іскоростенській Н.М.

ВОЛОДИМИР БОНДАРЕНКО

30 серпня 2021 р.
№ 08/20665

ПРИВАТНЕ АКЦІОНЕРНЕ ТОВАРИСТВО «КИЇВТРАНСЕКСПЕДИЦІЯ»

Україна, 04128, місто Київ, вулиця Академіка Туполєва, 23,
Код ЄДРПОУ – 03120242, тел. +380673069377

ПрАТ
КИЇВТРАНСЕКСПЕДИЦІЯ
Вихідний
«208» 30.08 2021 р

Київській міській раді

Голові Постійної комісії Київської міської ради з питань архітектури, містобудування та земельних відносин
Терентьєву М.О.

Київська міська рада
30.08.2021 № **08/20665**

ЛИСТ

Шановний Михайле Олександровичу!

Стало відомо, що на розгляді Постійної комісії Київської міської ради з питань архітектури, містобудування та земельних відносин знаходиться проект рішення «Про поновлення приватному акціонерному товариству «Київтрансекспедиція» договору оренди земельної ділянки для реконструкції, експлуатації та обслуговування будівель і споруд автотранспортного підприємства на вул. Академіка Туполева, 23 у Святошинському районі».

На відповідній земельній ділянці знаходяться об'єкти нерухомості, які на праві приватної власності належать приватному акціонерному товариству «Київтрансекспедиція».

Пункт 1 проекту рішення передбачає: *«Поновити на 5 років договір оренди земельної ділянки від 30 березня 2007 року № 75-6-00343 (зі змінами) площею 1,9186 га (кадастровий номер 8000000000:75:384:0037), укладений між Київською міською радою та приватним акціонерним товариством «Київтрансекспедиція» для реконструкції, експлуатації та обслуговування будівель і споруд автотранспортного підприємства на вул. Академіка Туполева, 23 у Святошинському районі (категорія земель - землі промисловості, транспорту, зв'язку, енергетики, оборони та іншого призначення, код КВЦПЗ - 12.04, справа № 727987059)».*

Наше підприємство використовує відповідну земельну ділянку протягом 14 років належно виконуючи всі обов'язки користувача та планує й надалі використовувати її у своїй господарській діяльності протягом тривалого часу.

Враховуючи зазначене та з метою виключення необхідності постійного поновлення строку оренди відповідної земельної ділянки, просимо:

1. Розглянути проект рішення на найближчому засіданні Постійної комісії Київської міської ради з питань архітектури, містобудування та земельних відносин.
2. Ініціювати внесення змін до проекту рішення «Про поновлення приватному акціонерному товариству «Київтрансекспедиція» договору оренди земельної ділянки для реконструкції, експлуатації та обслуговування будівель і споруд автотранспортного підприємства на вул. Академіка Туполева, 23 у Святошинському районі», шляхом викладення пункту 1 у наступній редакції: *«Поновити на 20 років договір оренди земельної ділянки від 30 березня 2007 року № 75-6-00343 (зі змінами) площею 1,9186 га (кадастровий номер 8000000000:75:384:0037), укладений між Київською міською радою та приватним акціонерним товариством «Київтрансекспедиція» для реконструкції, експлуатації та обслуговування будівель і споруд автотранспортного підприємства на вул. Академіка Туполева, 23 у Святошинському районі (категорія земель - землі промисловості, транспорту, зв'язку, енергетики, оборони та іншого призначення, код КВЦПЗ - 12.04, справа № 727987059)»*

З повагою,

Директор **С.І. Прядка**

к.10.1.24,

КИЇВСЬКА МІСЬКА РАДА

IX СКЛИКАННЯ

постійна комісія з питань житлово – комунальної інфраструктури та паливно – енергетичного комплексу

01044, м. Київ, вул. Хрещатик, 36, к.1021 *тел.:(044)202-70-09, 202-73-11*

10.02.2021 № 08/231-104

Голові постійної комісії
Київської міської ради з питань
архітектури, містобудування та
земельних ресурсів
М.ТЕРЕНТЬЄВУ

Щодо врахування рішень
Постійної комісії

Шановний Михайле Олександровичу!

Надаємо Вам для врахування витяг з протоколу № 3/5 від 10.02.2021 року засідання постійної комісії Київської міської ради з питань житлово – комунальної інфраструктури та паливно – енергетичного комплексу:

ВИТЯГ
з протоколу № 3/5
засідання постійної комісії Київської міської ради з питань житлово – комунальної інфраструктури та паливно – енергетичного комплексу
(далі – Постійна комісія)

від 10 лютого 2021 року

Місце проведення: Київська міська рада, м. Київ, вул. Хрещатик, 36, 10-й поверх, к. 1017 о 14-00 год.

СКЛАД КОМІСІЇ: **7 депутатів Київської міської ради**

ПРИСУТНІ: **6 депутатів Київської міської ради**

Бродський О.Я. – голова постійної комісії;
Кириченко К.В. – секретар постійної комісії;
Павлик В.А. – перший заступник постійної комісії;
Тихонович Ю.С. – перший заступник постійної комісії;
Криворучко Т.Г. – заступник голови постійної комісії;
Попов О.П. – член постійної комісії;

ВІДСУТНІ: **1 депутат Київської міської ради**

Букало О.Ю. – перший заступник постійної комісії;

ПОРЯДОК ДЕННИЙ:

Питання 3.1. Про повторний розгляд проекту рішення Київської міської ради «Про передачу ТОВАРИСТВУ З ОБМЕЖЕНОЮ ВІДПОВІДАЛЬНІСТЮ «ТЕКІЛА ГОЛД» земельної ділянки в оренду для експлуатації та обслуговування АЗС з кафе-магазином та автомийкою на Харківському шосе, 68 у Дарницькому районі міста Києва».

Номер справи 494442071 (реєстраційний номер 08/231-76/ПР від 07.12.2020)

СЛУХАЛИ: Бродського О.Я., головуючого на засіданні, який зазначив, що площа земельної ділянки - 0,5222 га. Забудована комплексом будівель площею 469,9 кв.м.

ВИСТУПИЛИ: О.Бродський, Ю.Тихонович, К.Кириченко, Т. Криворучко, В.Дворніков

О. Бродський – запропонував підтримати проект рішення.

Ю.Тихонович – запропонував відхилити цей проект рішення, оскільки на його думку в Постійну комісію надано недостатньо документів для погодження.

ВИРІШИЛИ:

1. Відхилити проект рішення Київської міської ради «Про передачу ТОВАРИСТВУ З ОБМЕЖЕНОЮ ВІДПОВІДАЛЬНІСТЮ «ТЕКІЛА ГОЛД» земельної ділянки в оренду для експлуатації та обслуговування АЗС з кафе-магазином та автомийкою на Харківському шосе, 68 у Дарницькому районі міста Києва». ***Номер справи 494442071 (реєстраційний номер 08/231-76/ПР від 07.12.2020***

ГОЛОСУВАЛИ: ЗА – 5, **Проти** – немає, **Утрималось** – немає,
Не голосували – 2 (Букало О.Ю., Павлик В.А.)
Рішення прийнято.

З оригіналом згідно
З повагою
Голова постійної комісії Олександр БРОДСЬКИЙ

10.2. Повторний розгляд проєктів рішень ***з правовими висновками управління правового забезпечення діяльності Київської міської ради - матеріали додаються*:**

1.	**Повторний розгляд проєкту рішення** Київської міської ради «Про передачу ТОВАРИСТВУ З ОБМЕЖЕНОЮ ВІДПОВІДАЛЬНІСТЮ «КУРЕНІ» земельної ділянки в оренду для обслуговування та ремонту об'єктів інженерної, транспортної, енергетичної інфраструктури, об'єктів зв'язку та дорожнього господарства (крім об'єктів дорожнього сервісу) на перетині вул. Маршала Малиновського та просп. Оболонського в Оболонському районі міста Києва» **з правовим висновком** управління правового забезпечення діяльності Київської міської ради від 15.07.2021 №08/230-1453 *(справа **343920610**, доручення заступника міського голови – секретаря Київської міської ради від 05.07.2021 №08/231-2305/ПР).*
2.	**Повторний розгляд проєкту рішення** Київської міської ради «Про передачу ТОВАРИСТВУ З ОБМЕЖЕНОЮ ВІДПОВІДАЛЬНІСТЮ «АРАТТА» земельної ділянки в оренду для обслуговування та ремонту об'єктів інженерної, транспортної, енергетичної інфраструктури, об'єктів зв'язку та дорожнього господарства (крім об'єктів дорожнього сервісу) на вул. Декабристів, 9е у Дарницькому районі міста Києва» **з правовим висновком** управління правового забезпечення діяльності Київської міської ради від 15.07.2021 №08/230-1445 *(справа **239258953**, доручення заступника міського голови – секретаря Київської міської ради від 02.07.2021 №08/231-2294/ПР).*
3.	**Повторний розгляд проєкту рішення** Київської міської ради «Про поновлення фізичній особі-підприємцю Артеняну Гнелу Серьожайовичу договору оренди земельної ділянки від 24 лютого 2005 року №91-6-00412 (зі змінами)» **з правовим висновком** управління правового забезпечення діяльності Київської міської ради від 11.06.2021 №08/230-1162 *(справа **467055303**, доручення заступника міського голови – секретаря Київської міської ради від 20.01.2021 №08/231-463/ПР).*

Голова комісії **Михайло ТЕРЕНТЬЄВ**

п.10.2.1.
343920610

КИЇВСЬКА МІСЬКА РАДА

СЕКРЕТАРІАТ

УПРАВЛІННЯ ПРАВОВОГО ЗАБЕЗПЕЧЕННЯ ДІЯЛЬНОСТІ КИЇВСЬКОЇ МІСЬКОЇ РАДИ

01044, м. Київ, вул. Хрещатик, 36, каб. 921 *тел.: (044) 202-70-19*

15.07.2021 № 08/230-1453

Голові постійної комісії Київської міської ради з питань архітектури, містобудування та земельних відносин Михайлу ТЕРЕНТЬЄВУ

Правовий висновок

до проєкту рішення Київської міської ради від 05.07.2021 №08/231-2305/ПР «Про передачу Товариству з обмеженою відповідальністю «Курені» земельної ділянки в оренду для обслуговування та ремонту об'єктів інженерної, транспортної, енергетичної інфраструктури, об'єктів зв'язку та дорожнього господарства (крім об'єктів дорожнього сервісу) на перетині вул. Маршала Малиновського та просп. Оболонського в Оболонському районі міста Києва».

Управлінням правового забезпечення діяльності Київської міської ради проведено правову експертизу поданого проєкту рішення, з приводу чого зазначаємо наступне.

Згідно інформації зазначеної в пояснювальній записці до проєкту рішення встановлено, що зазначена земельна ділянка є вільною від капітальної забудови та детальний план територій, на якій вона знаходиться, відсутній.

Відповідно до Генерального плану міста, затвердженого рішенням Київської міської ради від 28.03.2002 №370/1804, земельна ділянка за функціональним призначення належить до території громадських будівель і споруд.

Із документів доданих до проєкту рішення вбачається, що земельну ділянка, яку планується передати Товариству з обмеженою відповідальністю «Курені» в оренду на 5 років для обслуговування та ремонту об'єктів інженерної, транспортної, енергетичної інфраструктури, об'єктів зв'язку та дорожнього господарства (крім об'єктів дорожнього сервісу) (код КВЦПЗ – 12.04 для розміщення та експлуатації будівель і споруд автомобільного транспорту та дорожнього господарства) на перетині вул. Маршала Малиновського та просп. Оболонського в Оболонському районі міста Києва.

Відповідно до пункту 5 статті 1 Закону України «Про регулювання містобудівної діяльності» інженерно-транспортна інфраструктура - комплекс інженерних, транспортних споруд і комунікацій.

Частиною 3 статті 24 Закону України «Про регулювання містобудівної діяльності» у разі відсутності плану зонування або детального плану території, затвердженого відповідно до вимог цього Закону, передача (надання) земельних ділянок із земель державної або комунальної власності у власність чи користування фізичним та юридичним особам для містобудівних потреб забороняється, крім випадків встановлених цією статтею, а саме: розташування на земельній ділянці будівлі (споруди), що перебуває у власності фізичної або юридичної особи; приватизації громадянином земельної ділянки, наданої йому в користування відповідно до закону; надання земельної ділянки, розташованої на території зони відчуження чи зони безумовного (обов'язкового) відселення, що зазнали радіоактивного забруднення внаслідок Чорнобильської катастрофи; надання земельної ділянки для розміщення лінійних об'єктів транспортної та енергетичної інфраструктури (доріг, мостів, естакад, ліній електропередачі, зв'язку);буріння, влаштування та підключення нафтових і газових свердловин за межами населених пунктів; будівництва, експлуатації військових та інших оборонних об'єктів.

Наказом Державного комітету України із земельних ресурсів від 23 липня 2010 року №548, зареєстрованого в Міністерстві України від 01 листопада 2010 року за №1011/18306 (далі – Наказ) затверджено Класифікацію видів цільового призначення земель.

Відповідно до пункту 1.4 загальних положень Наказу Класифікація видів цільового призначення земель, визначає поділ земель на окремі види цільового призначення земель, які характеризуються власним правовим режимом, екосистемними функціями, типами забудови, типами особливо цінних об'єктів.

Відповідно до Наказу землі транспорту це землі, надані підприємствам, установам та організаціям залізничного, автомобільного транспорту і дорожнього господарства, морського, річкового, авіаційного, трубопровідного транспорту та міського електротранспорту для виконання покладених на них завдань щодо експлуатації, ремонту і розвитку об'єктів транспорту.

Враховуючи вищенаведене, сумнівним з правового погляду є передача земельної ділянки, про яку йде мова в проєкті рішення Товариству з обмеженою відповідальністю «Курені» земельної ділянки в оренду для обслуговування та ремонту об'єктів інженерної, транспортної, енергетичної інфраструктури, об'єктів зв'язку та дорожнього господарства (крім об'єктів дорожнього сервісу) на перетині вул. Маршала Малиновського та просп. Оболонського в Оболонському районі міста Києва.

Крім того, пунктом 5 зазначеного проєкту рішення Київської міської ради встановлено, що дане рішення втрачає чинність через дванадцять місяців з моменту його оприлюднення, у разі якщо протягом строку не укладений відповідний договір оренди земельної ділянки.

Законодавством України не передбачено встановлення терміну дії рішень органів місцевого самоврядування.

Враховуючи вищезазначені обставини, управління повертає проєкт рішення без погодження.

В.о. начальника управління Валентина ПОЛОЖИШНИК

п.10.2.2.

2392589 53

КИЇВСЬКА МІСЬКА РАДА

СЕКРЕТАРІАТ

УПРАВЛІННЯ ПРАВОВОГО ЗАБЕЗПЕЧЕННЯ ДІЯЛЬНОСТІ КИЇВСЬКОЇ МІСЬКОЇ РАДИ

01044, м. Київ, вул. Хрещатик, 36, каб. 921 *тел.: (044) 202-70-19*

15.07.2021 № 08/230-1445

Голові постійної комісії Київської міської ради з питань архітектури, містобудування та земельних відносин Михайлу ТЕРЕНТЬЄВУ

Правовий висновок
до проєкту рішення Київської міської ради від 02.072021 №08/231-2294/ПР «Про передачу Товариству з обмеженою відповідальністю «Аратта» земельної ділянки в оренду для обслуговування та ремонту об'єктів інженерної, транспортної, енергетичної інфраструктури, об'єктів зв'язку та дорожнього господарства (крім об'єктів дорожнього сервісу) на вул. Декабристів, 9е у Дарницькому районі міста Києва»

Управлінням правового забезпечення діяльності Київської міської ради проведено правову експертизу поданого проєкту рішення, з приводу чого зазначаємо наступне.

Згідно інформації зазначеної в пояснювальній записці до проєкту рішення встановлено, що зазначена земельна ділянка є вільною від капітальної забудови та детальний план територій, на якій вона знаходиться, відсутній.

Із документів доданих до проєкту рішення вбачається, що земельна ділянка, яку планується передати в оренду межує з основною ділянкою (кадастровий номер:8000000000:90:159:0189) площею 0, 1494 га, яку передано ТОВ «АРАТТА» в оренду на вул. Декабристів, 9 у Дарницькому районі м. Києва для будівництва, обслуговування та експлуатації торговельного комплексу та планується передати з видом використання для обслуговування та ремонту об'єктів інженерної, транспортної, енергетичної інфраструктури, об'єктів зв'язку та дорожнього господарства (крім об'єктів дорожнього сервісу) (код КВЦПЗ – для розміщення та експлуатації будівель і споруд автомобільного транспорту та дорожнього господарства).

Відповідно до пункту 5 статті 1 Закону України «Про регулювання містобудівної діяльності» інженерно-транспортна інфраструктура - комплекс інженерних, транспортних споруд і комунікацій.

Частиною 3 статті 24 Закону України «Про регулювання містобудівної діяльності» у разі відсутності плану зонування або детального плану території,

затвердженого відповідно до вимог цього Закону, передача (надання) земельних ділянок із земель державної або комунальної власності у власність чи користування фізичним та юридичним особам для містобудівних потреб забороняється, крім випадків встановлених цією статтею, а саме: розташування на земельній ділянці будівлі (споруди), що перебуває у власності фізичної або юридичної особи; приватизації громадянином земельної ділянки, наданої йому в користування відповідно до закону; надання земельної ділянки, розташованої на території зони відчуження чи зони безумовного (обов'язкового) відселення, що зазнали радіоактивного забруднення внаслідок Чорнобильської катастрофи; надання земельної ділянки для розміщення лінійних об'єктів транспортної та енергетичної інфраструктури (доріг, мостів, естакад, ліній електропередачі, зв'язку);буріння, влаштування та підключення нафтових і газових свердловин за межами населених пунктів; будівництва, експлуатації військових та інших оборонних об'єктів.

Наказом Державного комітету України із земельних ресурсів від 23 липня 2010 року №548, зареєстрованого в Міністерстві України від 01 листопада 2010 року за №1011/18306 (далі – Наказ) затверджено Класифікацію видів цільового призначення земель.

Відповідно до пункту 1.4 загальних положень Наказу Класифікація видів цільового призначення земель, визначає поділ земель на окремі види цільового призначення земель, які характеризуються власним правовим режимом, екосистемними функціями, типами забудови, типами особливо цінних об'єктів.

Відповідно до Наказу землі транспорту це землі, надані підприємствам, установам та організаціям залізничного, автомобільного транспорту і дорожнього господарства, морського, річкового, авіаційного, трубопровідного транспорту та міського електротранспорту для виконання покладених на них завдань щодо експлуатації, ремонту і розвитку об'єктів транспорту

Враховуючи вищенаведене, сумнівним з правового погляду є передача земельної ділянки, про яку йде мова в проєкті рішення Товариству з обмеженою відповідальністю «Аратта» для будівництва, обслуговування та ремонту об'єктів інженерної, транспортної, енергетичної інфраструктури, об'єктів зв'язку та дорожнього господарства (крім об'єктів дорожнього сервісу) (код КВЦПЗ – для розміщення та експлуатації будівель і споруд автомобільного транспорту та дорожнього господарства) на вул. Декабристів у, 9е у Дарницькому районі міста Києва.

Крім того, пунктом 5 зазначеного проєкту рішення Київської міської ради встановлено, що дане рішення втрачає чинність через дванадцять місяців з моменту його оприлюднення, у разі якщо протягом строку не укладений відповідний договір оренди земельної ділянки.

Законодавством України не передбачено встановлення терміну дії рішень органів місцевого самоврядування.

Враховуючи вищезазначені обставини, управління повертає проєкт рішення без погодження.

В.о. начальника управління Валентина ПОЛОЖИШНИК

п.10.2.3.

КИЇВСЬКА МІСЬКА РАДА

СЕКРЕТАРІАТ

УПРАВЛІННЯ ПРАВОВОГО ЗАБЕЗПЕЧЕННЯ ДІЯЛЬНОСТІ КИЇВСЬКОЇ МІСЬКОЇ РАДИ

01044, м. Київ, вул. Хрещатик, 36, каб. 921 *тел.: (044) 202-70-19*

11.06.21 № 08/230-1162

Голові постійної комісії Київської міської ради з питань архітектури, містобудування та земельних відносин Михайлу ТЕРЕНТЬЄВУ

Правовий висновок
до проєкту рішення Київської міської ради від 20.01.2021 №08/231-463/ПР «Про поновлення фізичній особі – підприємцю Артеняну Гнелу Серьожайовичу договору земельної ділянки від 24 лютого 2005 року №91-6-00412 (зі змінами)

Управлінням правового забезпечення діяльності Київської міської ради проведено правову експертизу поданого проєкту рішення, з приводу чого зазначаємо наступне.

Проєктом рішення передбачається поновити на 10 років договір оренди земельної ділянки від 24 лютого 2005 року №91-6-00412 (в редакції договору від 19 листопада 2015 року №936) (кадастровий номер 8000000000:91:059:0031, площа 0,0202 га) (далі – земельна ділянка), укладений між Київською міською радою та фізичною особою - підприємцем Артеняном Гнелом Серьожайовичем для експлуатації та обслуговування торговельного павільону з літнім майданчиком на вул. Дегтярівській, 62 (літера «Б») у Шевченківському районі міста Києва (далі – договір оренди).

Як вбачається із інформаційної довідки №190068075 з Державного реєстру речових прав на нерухоме майно та Реєстру прав власності на нерухоме майно, Державного реєстру Іпотек, Єдиного реєстру заборон відчуження об'єктів нерухомого майна щодо об'єкта нерухомого майна земельна ділянка знаходиться в межах червоних ліній.

Відповідно до частини другої статті 18 Закону України «Про автомобільні дороги» складовими вулиць і доріг міст та інших населених пунктів є: проїзна частина вулиць і доріг, трамвайне полотно, дорожнє покриття, штучні споруди, споруди дорожнього водовідводу, технічні засоби організації дорожнього руху, зупинки міського транспорту, стоянки таксі, тротуари, пішохідні та велосипедні

доріжки, зелені насадження, наземні та підземні мережі, майданчики для паркування.

Межі вулиці за її шириною визначаються "червоними лініями". Розташування будь-яких об'єктів, будівель, споруд або їх частин у межах "червоних ліній" вулиці не допускається.

Крім того, слід зауважити, що земельна ділянка надавалася в оренду на 5 років, разом з тим проєктом рішення передбачається поновити договір оренди на 10 років.

Враховуючи вищезазначене, управління повертає проєкт рішення без погодження.

В.о. начальника управління Валентина ПОЛОЖИШНИК

10.3. Розгляд кадастрових справ *(передача земельних ділянок* **КОМУНАЛЬНОМУ ПІДПРИЄМСТВУ ВИКОНАВЧОГО ОРГАНУ КИЇВРАДИ (КИЇВСЬКОЇ МІСЬКОЇ ДЕРЖАВНОЇ АДМІНІСТРАЦІЇ) «КИЇВТЕПЛОЕНЕРГО», комунальному підприємству «КИЇВСЬКИЙ МЕТРОПОЛІТЕН» та ПРИВАТНОМУ АКЦІОНЕРНОМУ ТОВАРИСТВУ «ДТЕК КИЇВСЬКІ ЕЛЕКТРОМЕРЕЖІ):**

1.	Про розгляд проєкту рішення Київської міської ради «Про надання КОМУНАЛЬНОМУ ПІДПРИЄМСТВУ ВИКОНАВЧОГО ОРГАНУ КИЇВРАДИ (КИЇВСЬКОЇ МІСЬКОЇ ДЕРЖАВНОЇ АДМІНІСТРАЦІЇ) "КИЇВТЕПЛОЕНЕРГО" земельної ділянки у постійне користування для експлуатації та обслуговування будівлі бойлерної на вул. Довженка Олександра, 14б у Шевченківському районі міста Києва» *(справа **676294183**, доручення заступника міського голови - секретаря Київської міської ради від 29.07.2020 №08/231-1884/ПР).* *Постійна комісія Київської міської ради з питань житлово-комунального господарства та паливно-енергетичного комплексу повернула проєкт рішення без розгляду листом №08/284-299 від 18.05.2021.*
2.	Про розгляд проєкту рішення Київської міської ради «Про надання КОМУНАЛЬНОМУ ПІДПРИЄМСТВУ ВИКОНАВЧОГО ОРГАНУ КИЇВРАДИ (КИЇВСЬКОЇ МІСЬКОЇ ДЕРЖАВНОЇ АДМІНІСТРАЦІЇ) «КИЇВТЕПЛОЕНЕРГО» в постійне користування земельної ділянки для експлуатації та обслуговування комплексу будівель енергогенеруючого підприємства на бульв. Дружби народів, 4а у Печерському районі міста Києва» *(справа **364145825**, доручення заступника міського голови - секретаря Київської міської ради від 29.07.2020 №08/231-1888/ПР).* *Постійна комісія Київської міської ради з питань житлово-комунального господарства та паливно-енергетичного комплексу повернула проєкт рішення без розгляду листом №08/284-299 від 18.05.2021.*
3.	Про розгляд проєкту рішення Київської міської ради «Про надання КОМУНАЛЬНОМУ ПІДПРИЄМСТВУ ВИКОНАВЧОГО ОРГАНУ КИЇВРАДИ (КИЇВСЬКОЇ МІСЬКОЇ ДЕРЖАВНОЇ АДМІНІСТРАЦІЇ) «КИЇВТЕПЛОЕНЕРГО» земельної ділянки у постійне користування для експлуатації та обслуговування будівлі центрального теплового пункту у пров. Джерельному, 4 в Оболонському районі міста Києва» *(справа **621224116**, доручення заступника міського голови - секретаря Київської міської ради від 29.07.2020 №08/231-1889/ПР).* *Постійна комісія Київської міської ради з питань житлово-комунального господарства та паливно-енергетичного комплексу повернула проєкт рішення без розгляду листом №08/284-299 від 18.05.2021.*
4.	Про розгляд проєкту рішення Київської міської ради «Про надання КОМУНАЛЬНОМУ ПІДПРИЄМСТВУ ВИКОНАВЧОГО ОРГАНУ КИЇВРАДИ (КИЇВСЬКОЇ МІСЬКОЇ ДЕРЖАВНОЇ АДМІНІСТРАЦІЇ) «КИЇВТЕПЛОЕНЕРГО» земельної ділянки в постійне користування для експлуатації та обслуговування теплового пункту на вул. Патріотів, 98 у Солом'янському районі міста Києва» *(справа **684064136**, доручення*

	заступника міського голови - секретаря Київської міської ради від 29.07.2020 №08/231-1890/ПР). *Постійна комісія Київської міської ради з питань житлово-комунального господарства та паливно-енергетичного комплексу повернула проєкт рішення без розгляду листом №08/284-299 від 18.05.2021.*
5.	Про розгляд проєкту рішення Київської міської ради «Про надання КОМУНАЛЬНОМУ ПІДПРИЄМСТВУ ВИКОНАВЧОГО ОРГАНУ КИЇВРАДИ (КИЇВСЬКОЇ МІСЬКОЇ ДЕРЖАВНОЇ АДМІНІСТРАЦІЇ) «КИЇВТЕПЛОЕНЕРГО» в постійне користування земельної ділянки для експлуатації та обслуговування будівлі центрального теплового пункту на вул. Єреванській, 10-А у Солом'янському районі міста Києва» *(справа **674844169,** доручення заступника міського голови - секретаря Київської міської ради від 29.07.2020 №08/231-1885/ПР).* *Постійна комісія Київської міської ради з питань житлово-комунального господарства та паливно-енергетичного комплексу повернула проєкт рішення без розгляду листом №08/284-299 від 18.05.2021.*
6.	Про розгляд проєкту рішення Київської міської ради «Про надання КОМУНАЛЬНОМУ ПІДПРИЄМСТВУ ВИКОНАВЧОГО ОРГАНУ КИЇВРАДИ (КИЇВСЬКОЇ МІСЬКОЇ ДЕРЖАВНОЇ АДМІНІСТРАЦІЇ) «КИЇВТЕПЛОЕНЕРГО» земельної ділянки у постійне користування для експлуатації та обслуговування будівлі теплового пункту на просп. Григоренка Петра, 21-А у Дарницькому районі міста Києва» *(справа **679714108,** доручення заступника міського голови - секретаря Київської міської ради від 29.07.2020 №08/231-1892/ПР).* *Постійна комісія Київської міської ради з питань житлово-комунального господарства та паливно-енергетичного комплексу повернула проєкт рішення без розгляду листом №08/284-299 від 18.05.2021.*
7.	Про розгляд проєкту рішення Київської міської ради «Про надання КОМУНАЛЬНОМУ ПІДПРИЄМСТВУ ВИКОНАВЧОГО ОРГАНУ КИЇВРАДИ (КИЇВСЬКОЇ МІСЬКОЇ ДЕРЖАВНОЇ АДМІНІСТРАЦІЇ) «КИЇВТЕПЛОЕНЕРГО» земельної ділянки у постійне користування для експлуатації та обслуговування центрального теплового пункту на вул. Андрія Малишка, 3 у Дніпровському районі міста Києва» *(справа **394131616,** доручення заступника міського голови - секретаря Київської міської ради від 29.07.2020 №08/231-1891/ПР).* *Постійна комісія Київської міської ради з питань житлово-комунального господарства та паливно-енергетичного комплексу повернула проєкт рішення без розгляду листом №08/284-299 від 18.05.2021.*
8.	Про розгляд проєкту рішення Київської міської ради «Про надання КОМУНАЛЬНОМУ ПІДПРИЄМСТВУ ВИКОНАВЧОГО ОРГАНУ КИЇВРАДИ (КИЇВСЬКОЇ МІСЬКОЇ ДЕРЖАВНОЇ АДМІНІСТРАЦІЇ) «КИЇВТЕПЛОЕНЕРГО» у постійне користування земельної ділянки для експлуатації та обслуговування будівлі центрального теплового пункту на вул. Волгоградській, 16 у Солом'янському районі міста Києва» *(справа **578941802,** доручення Київського міського голови від 08.10.2020 №08/231-2544/ПР).* *Постійна комісія Київської міської ради з питань житлово-комунального господарства та паливно-енергетичного комплексу повернула проєкт рішення без розгляду листом №08/284-299 від 18.05.2021.*

9.	Про розгляд проєкту рішення Київської міської ради «Про надання КОМУНАЛЬНОМУ ПІДПРИЄМСТВУ ВИКОНАВЧОГО ОРГАНУ КИЇВРАДИ (КИЇВСЬКОЇ МІСЬКОЇ ДЕРЖАВНОЇ АДМІНІСТРАЦІЇ) «КИЇВТЕПЛОЕНЕРГО» земельної ділянки у постійне користування для експлуатації та обслуговування будівлі індивідуального теплового пункту на бульв. Кольцова, 15А у Святошинському районі міста Києва» *(справа **587941468**, доручення Київського міського голови від 08.10.2020 №08/231-2540/ПР).* *Постійна комісія Київської міської ради з питань житлово-комунального господарства та паливно-енергетичного комплексу повернула проєкт рішення без розгляду листом №08/284-299 від 18.05.2021.*
10.	Про розгляд проєкту рішення Київської міської ради «Про надання КОМУНАЛЬНОМУ ПІДПРИЄМСТВУ ВИКОНАВЧОГО ОРГАНУ КИЇВРАДИ (КИЇВСЬКОЇ МІСЬКОЇ ДЕРЖАВНОЇ АДМІНІСТРАЦІЇ) "КИЇВТЕПЛОЕНЕРГО" земельної ділянки у постійне користування для експлуатації та обслуговування будівлі центрального теплового пункту на вул. Героїв Дніпра, 7 в Оболонському районі міста Києва» *(справа **304112563**, доручення заступника міського голови - секретаря Київської міської ради від 08.04.2020 №08/231-901/ПР).* *Постійна комісія Київської міської ради з питань житлово-комунального господарства та паливно-енергетичного комплексу повернула проєкт рішення без розгляду листом №08/284-299 від 18.05.2021.*
11.	Про розгляд проєкту рішення Київської міської ради «Про надання КОМУНАЛЬНОМУ ПІДПРИЄМСТВУ ВИКОНАВЧОГО ОРГАНУ КИЇВРАДИ (КИЇВСЬКОЇ МІСЬКОЇ ДЕРЖАВНОЇ АДМІНІСТРАЦІЇ) «КИЇВТЕПЛОЕНЕРГО» у постійне користування земельної ділянки для експлуатації та обслуговування будівлі індивідуального теплового пункту на вул. Березняківській, 30 у Дніпровському районі міста Києва» *(справа **586141040**, доручення заступника міського голови - секретаря Київської міської ради від 08.04.2020 №08/231-900/ПР).* *Постійна комісія Київської міської ради з питань житлово-комунального господарства та паливно-енергетичного комплексу повернула проєкт рішення без розгляду листом №08/284-299 від 18.05.2021.*
12.	Про розгляд проєкту рішення Київської міської ради «Про надання КОМУНАЛЬНОМУ ПІДПРИЄМСТВУ ВИКОНАВЧОГО ОРГАНУ КИЇВРАДИ (КИЇВСЬКОЇ МІСЬКОЇ ДЕРЖАВНОЇ АДМІНІСТРАЦІЇ) "КИЇВТЕПЛОЕНЕРГО" земельної ділянки у постійне користування для експлуатації та обслуговування будівлі теплового пункту на вул. Жолудєва, 6в у Святошинському районі міста Києва» *(справа **440418119**, доручення заступника міського голови - секретаря Київської міської ради від 08.04.2020 №08/231-902/ПР).* *Постійна комісія Київської міської ради з питань житлово-комунального господарства та паливно-енергетичного комплексу повернула проєкт рішення без розгляду листом №08/284-299 від 18.05.2021.*
13.	Про розгляд проєкту рішення Київської міської ради «Про надання КОМУНАЛЬНОМУ ПІДПРИЄМСТВУ ВИКОНАВЧОГО ОРГАНУ КИЇВРАДИ (КИЇВСЬКОЇ МІСЬКОЇ ДЕРЖАВНОЇ АДМІНІСТРАЦІЇ) «КИЇВТЕПЛОЕНЕРГО» у постійне користування земельної ділянки для

	експлуатації та обслуговування будівлі центрального теплового пункту на вул. Генерала Карбишева, 14а у Дніпровському районі міста Києва» *(справа **573041776**, доручення заступника міського голови - секретаря Київської міської ради від 08.04.2020 №08/231-903/ПР).* *Постійна комісія Київської міської ради з питань житлово-комунального господарства та паливно-енергетичного комплексу повернула проєкт рішення без розгляду листом №08/284-299 від 18.05.2021.*
14.	Про розгляд проєкту рішення Київської міської ради «Про надання КОМУНАЛЬНОМУ ПІДПРИЄМСТВУ ВИКОНАВЧОГО ОРГАНУ КИЇВРАДИ (КИЇВСЬКОЇ МІСЬКОЇ ДЕРЖАВНОЇ АДМІНІСТРАЦІЇ) «КИЇВТЕПЛОЕНЕРГО» земельної ділянки у постійне користування для експлуатації та обслуговування будівлі центрального теплового пункту на вул. Жолудєва, 4В у Святошинському районі міста Києва» *(справа **588741027**, доручення заступника міського голови - секретаря Київської міської ради від 08.04.2020 №08/231-904/ПР).* *Постійна комісія Київської міської ради з питань житлово-комунального господарства та паливно-енергетичного комплексу повернула проєкт рішення без розгляду листом №08/284-299 від 18.05.2021.*
15.	Про розгляд проєкту рішення Київської міської ради «Про надання КОМУНАЛЬНОМУ ПІДПРИЄМСТВУ ВИКОНАВЧОГО ОРГАНУ КИЇВРАДИ (КИЇВСЬКОЇ МІСЬКОЇ ДЕРЖАВНОЇ АДМІНІСТРАЦІЇ) "КИЇВТЕПЛОЕНЕРГО" земельної ділянки у постійне користування для експлуатації та обслуговування будівлі котельні на вул. Бакинській, 2 у Шевченківському районі міста Києва» *(справа **440412531**, доручення заступника міського голови - секретаря Київської міської ради від 08.04.2020 №08/231-898/ПР).* *Постійна комісія Київської міської ради з питань житлово-комунального господарства та паливно-енергетичного комплексу повернула проєкт рішення без розгляду листом №08/284-299 від 18.05.2021.*
16.	Про розгляд проєкту рішення Київської міської ради «Про надання КОМУНАЛЬНОМУ ПІДПРИЄМСТВУ ВИКОНАВЧОГО ОРГАНУ КИЇВРАДИ (КИЇВСЬКОЇ МІСЬКОЇ ДЕРЖАВНОЇ АДМІНІСТРАЦІЇ) «КИЇВТЕПЛОЕНЕРГО» земельної ділянки у постійне користування для експлуатації та обслуговування будівлі центрального теплового пункту на проспект Гонгадзе Георгія, 20к у Подільському районі міста Києва» *(справа **450410057**, доручення заступника міського голови - секретаря Київської міської ради від 08.04.2020 №08/231-899/ПР).* *Постійна комісія Київської міської ради з питань житлово-комунального господарства та паливно-енергетичного комплексу повернула проєкт рішення без розгляду листом №08/284-299 від 18.05.2021.*
17.	Про розгляд проєкту рішення Київської міської ради «Про надання комунальному підприємству "Київський метрополітен" земельної ділянки у постійне користування для експлуатації та обслуговування вентиляційного кіоску №121-б на вул. Оболонській (біля будинку №12) у Подільському районі міста Києва» *(справа **761317394**, доручення заступника міського голови - секретаря Київської міської ради від 23.11.2020 №08/231-2946/ПР).*
18.	Про розгляд проєкту рішення Київської міської ради «Про надання КОМУНАЛЬНОМУ ПІДПРИЄМСТВУ «КИЇВСЬКИЙ МЕТРОПОЛІТЕН»

	земельної ділянки у постійне користування для експлуатації та обслуговування вентиляційного кіоску № 21 на просп. Перемоги у Святошинському районі міста Києва» *(справа **797948418**, доручення заступника міського голови - секретаря Київської міської ради від 30.06.2020 №08/231-1637/ПР).*
19.	Про розгляд проєкту рішення Київської міської ради «Про надання комунальному підприємству «Київський метрополітен» земельних ділянок у постійне користування для експлуатації та обслуговування вентиляційних кіосків № 121, № 120, № 119 на вул. Ярославській, 20, на вул. Верхній Вал, 30 та на Контрактовій площі у Подільському районі міста Києва» *(справа **239530949**, доручення заступника міського голови - секретаря Київської міської ради від 28.12.2020 №08/231-250/ПР).* *Постійна комісія Київської міської ради з питань транспорту, зв'язку та реклами підтримала проєкт рішення.*
20.	Про розгляд проєкту рішення Київської міської ради «Про надання КОМУНАЛЬНОМУ ПІДПРИЄМСТВУ «КИЇВСЬКИЙ МЕТРОПОЛІТЕН» земельних ділянок в постійне користування для експлуатації та обслуговування електродепо «Дарниця» на вул. Червоноткацькій, 1-А; для експлуатації та обслуговування відкритої траси метро від залізниці до вул. Будівельників на просп. Броварському на відкритій трасі метро від залізниці до вул. Будівельників на просп. Броварському у Дніпровському районі міста Києва» *(справа **410390221**, доручення заступника міського голови - секретаря Київської міської ради від 10.12.2020 №08/231-47/ПР).* *Постійна комісія Київської міської ради з питань транспорту, зв'язку та реклами підтримала проєкт рішення.*
21.	Про розгляд проєкту рішення Київської міської ради «Про надання КОМУНАЛЬНОМУ ПІДПРИЄМСТВУ «КИЇВСЬКИЙ МЕТРОПОЛІТЕН» у постійне користування земельної ділянки для експлуатації та обслуговування вентиляційного кіоску № 1 на просп. Повітрофлотському, 1 у Солом'янському районі міста Києва *(ПР-20140, справа **Д-8979**, доручення заступника міського голови - секретаря Київської міської ради від 15.04.2019 №08/231-1507/ПР).* *Постійна комісія Київської міської ради з питань транспорту, зв'язку та реклами VIII скликання підтримала проєкт рішення.*
22.	Про розгляд проєкту рішення Київської міської ради «Про передачу в постійне користування земельної ділянки комунальному підприємству «Київський метрополітен» на просп. Броварському у Дніпровському районі м. Києва для експлуатації та обслуговування східного вестибюлю станції метрополітену «Лівобережна»» *(ПР-20239, справа **Д-8837**, доручення заступника міського голови - секретаря Київської міської ради від 02.05.2019 №08/231-1611/ПР).* *Постійна комісія Київської міської ради з питань транспорту, зв'язку та реклами VIII скликання підтримала проєкт рішення.*
23.	Про розгляд проєкту рішення Київської міської ради «Про передачу в постійне користування земельної ділянки комунальному підприємству «Київський метрополітен» на просп. Броварському у Дніпровському районі м. Києва для експлуатації та обслуговування станції метрополітену

	«Дарниця»» *(ПР-20268, справа **Д-8896,** доручення заступника міського голови - секретаря Київської міської ради від 02.05.2019 №08/231-1610/ПР).* *Постійна комісія Київської міської ради з питань транспорту, зв'язку та реклами VIII скликання підтримала проєкт рішення.*
24.	Про розгляд проєкту рішення Київської міської ради «Про надання КОМУНАЛЬНОМУ ПІДПРИЄМСТВУ «КИЇВСЬКИЙ МЕТРОПОЛІТЕН» у постійне користування земельної ділянки для експлуатації та обслуговування вентиляційного кіоску № 2 на площі Привокзальній у Солом'янському районі міста Києва» *(ПР-19544, справа **Д-8890,** доручення заступника міського голови - секретаря Київської міської ради від 18.02.2019 №08/231-772/ПР).* *Постійна комісія Київської міської ради з питань транспорту, зв'язку та реклами VIII скликання підтримала проєкт рішення.*
25.	Про розгляд проєкту рішення Київської міської ради «Про передачу в постійне користування земельної ділянки комунальному підприємству «Київський метрополітен» на просп. Броварському у Дніпровському районі м. Києва для експлуатації та обслуговування відкритої траси метрополітену» *(ПР-19102, справа **Д-8789,** доручення заступника міського голови - секретаря Київської міської ради від 17.01.2019 №08/231-332/ПР).* *Постійна комісія Київської міської ради з питань транспорту, зв'язку та реклами VIII скликання підтримала проєкт рішення.*
26.	Про розгляд проєкту рішення Київської міської ради «Про надання комунальному підприємству «Київський метрополітен» земельної ділянки у постійне користування для експлуатації та обслуговування вентиляційного кіоску № 19 на просп. Перемоги, 94/1 у Шевченківському районі міста Києва» *(справа **467416450,** доручення заступника міського голови - секретаря Київської міської ради від 30.06.2021 №08/231-2263/ПР).* *Постійна комісія Київської міської ради з питань транспорту, зв'язку та реклами підтримала проєкт рішення.*
27.	Про розгляд проєкту рішення Київської міської ради «Про надання комунальному підприємству «Київський метрополітен» земельної ділянки у постійне користування для експлуатації та обслуговування вентиляційного кіоску № 20 на просп. Перемоги у Святошинському районі міста Києва» *(справа **374136031,** доручення заступника міського голови - секретаря Київської міської ради від 03.06.2021 №08/231-1909/ПР).* *Постійна комісія Київської міської ради з питань транспорту, зв'язку та реклами підтримала проєкт рішення.*
28.	Про розгляд проєкту рішення Київської міської ради «Про надання комунальному підприємству «Київський метрополітен» у постійне користування земельної ділянки для експлуатації та обслуговування вентиляційного кіоску № 235/1 на вул. Михайла Бойчука, 15-а у Печерському районі міста Києва» *(справа **682814149,** доручення заступника міського голови - секретаря Київської міської ради від 21.05.2021 №08/231-1730/ПР).* *Постійна комісія Київської міської ради з питань транспорту, зв'язку та реклами підтримала проєкт рішення.*
29.	Про розгляд проєкту рішення Київської міської ради «Про надання комунальному підприємству «Київський метрополітен» земельної ділянки в

	постійне користування для експлуатації та обслуговування вентиляційного кіоску № 230 на вул. Леоніда Первомайського, 1/3 у Печерському районі міста Києва» *(справа **677133953**, доручення заступника міського голови - секретаря Київської міської ради від 19.02.2021 №08/231-801/ПР).* *Листом постійної комісії Київської міської ради з питань транспорту, зв'язку та реклами від 17.03.2021 №08/289-71 справу повернуто без розгляду відповідно до статті 30 Регламенту Київської міської ради.*
30.	Про розгляд проєкту рішення Київської міської ради «Про надання комунальному підприємству «Київський метрополітен» земельної ділянки у постійне користування для експлуатації та обслуговування вентиляційного кіоску № 16-а на просп. Перемоги у Шевченківському районі міста Києва» *(справа **239276963**, доручення заступника міського голови - секретаря Київської міської ради від 10.02.2021 №08/231-750/ПР).* *Постійна комісія Київської міської ради з питань транспорту, зв'язку та реклами підтримала проєкт рішення.*
31.	Про розгляд проєкту рішення Київської міської ради «Про передачу ПРИВАТНОМУ АКЦІОНЕРНОМУ ТОВАРИСТВУ "ДТЕК КИЇВСЬКІ ЕЛЕКТРОМЕРЕЖІ" в оренду земельної ділянки для експлуатації та обслуговування підстанції "ВУЛКАН" на вул. Каунаській, 12 у Дніпровському районі міста Києва» *(справа **343914438**, доручення заступника міського голови - секретаря Київської міської ради від 17.10.2019 №08/231-3152/ПР).* *Проєкт рішення паралельно опрацьовується постійною комісією Київської міської ради з питань житлово-комунального господарства та паливно-енергетичного комплексу.*
32.	Про розгляд проєкту рішення Київської міської ради «Про передачу в оренду ПРИВАТНОМУ АКЦІОНЕРНОМУ ТОВАРИСТВУ «ДТЕК КИЇВСЬКІ ЕЛЕКТРОМЕРЕЖІ» земельної ділянки для експлуатації та обслуговування підстанції «Маріїнська» на вул. Богдана Гаврилишина, 27 у Шевченківському районі міста Києва» *(ПР-19529, справа **А-26458**, доручення заступника міського голови - секретаря Київської міської ради від 18.02.2019 №08/231-781/ПР).* *Проєкт рішення паралельно опрацьовується постійною комісією Київської міської ради з питань житлово-комунального господарства та паливно-енергетичного комплексу.*
33.	Про розгляд проєкту рішення Київської міської ради «Про передачу в оренду ПРИВАТНОМУ АКЦІОНЕРНОМУ ТОВАРИСТВУ «ДТЕК КИЇВСЬКІ ЕЛЕКТРОМЕРЕЖІ» в оренду земельної ділянки для експлуатації та обслуговування ПС «Приорська» на вул. Світлицького, 30-а (літ. А, Б) у Подільському районі міста Києва» *(справа **Д-9524**, доручення заступника міського голови - секретаря Київської міської ради від 12.07.2019 №08/231-2376/ПР).* *Проєкт рішення паралельно опрацьовується постійною комісією Київської міської ради з питань житлово-комунального господарства та паливно-енергетичного комплексу.*
34.	Про розгляд проєкту рішення Київської міської ради «Про передачу ПРИВАТНОМУ АКЦІОНЕРНОМУ ТОВАРИСТВУ «ДТЕК КИЇВСЬКІ ЕЛЕКТРОМЕРЕЖІ» в оренду земельної ділянки для експлуатації та обслуговування ПС-110/10 кВ «Одеська» на Кільцевій дорозі, 3-В у

	Голосіївському районі міста Києва» *(ПР-20227, справа **Д-9372,** доручення заступника міського голови - секретаря Київської міської ради від 19.04.2019 №08/231-1558/ПР).* *Проєкт рішення паралельно опрацьовується постійною комісією Київської міської ради з питань житлово-комунального господарства та паливно-енергетичного комплексу.*
35.	Про розгляд проєкту рішення Київської міської ради «Про передачу ПРИВАТНОМУ АКЦІОНЕРНОМУ ТОВАРИСТВУ «ДТЕК КИЇВСЬКІ ЕЛЕКТРОМЕРЕЖІ» в оренду земельної ділянки для експлуатації та обслуговування ПС «Куренівська» на вул. Вербовій, 19/24 (літ. А, Б, В, Г) в Оболонському районі міста Києва» *(справа **Д-9530,** доручення заступника міського голови - секретаря Київської міської ради від 12.07.2019 №08/231-2415/ПР).* *Проєкт рішення паралельно опрацьовується постійною комісією Київської міської ради з питань житлово-комунального господарства та паливно-енергетичного комплексу.*
36.	Про розгляд проєкту рішення Київської міської ради «Про передачу ПРИВАТНОМУ АКЦІОНЕРНОМУ ТОВАРИСТВУ «ДТЕК КИЇВСЬКІ ЕЛЕКТРОМЕРЕЖІ» в оренду земельної ділянки для експлуатації та обслуговування ПС «Біличанська» на вул. Генерала Наумова, 64 (літ. А) у Святошинському районі міста Києва» *(справа **Д-9515,** доручення заступника міського голови - секретаря Київської міської ради від 12.07.2019 №08/231-2377/ПР).* *Проєкт рішення паралельно опрацьовується постійною комісією Київської міської ради з питань житлово-комунального господарства та паливно-енергетичного комплексу.*
37.	Про розгляд проєкту рішення Київської міської ради «Про передачу ПРИВАТНОМУ АКЦІОНЕРНОМУ ТОВАРИСТВУ «ДТЕК КИЇВСЬКІ ЕЛЕКТРОМЕРЕЖІ» земельної ділянки в оренду для експлуатації та обслуговування підстанції «Святошинська» на просп. Перемоги, 59-А у Солом'янському районі міста Києва» *(справа **777943399,** доручення заступника міського голови - секретаря Київської міської ради від 30.10.2020 №08/231-2687/ПР).* *Проєкт рішення паралельно опрацьовується постійною комісією Київської міської ради з питань житлово-комунального господарства та паливно-енергетичного комплексу.*

Голова комісії **Михайло ТЕРЕНТЬЄВ**

к.10.3. (1-16)

КИЇВСЬКА МІСЬКА РАДА

IX СКЛИКАННЯ

постійна комісія з питань житлово-комунального господарства та паливно-енергетичного комплексу

вул. Хрещатик, 36, м. Київ , 01044, к..1021 *тел.:(044)202-70-09, 202-73-11*

18.05.2021 № 08/284-299

Голові постійної комісії Київської міської ради з питань архітектури, містобудування та земельних відносин
М.ТЕРЕНТЬЄВУ

Шановний Михайле Олександровичу!

Відповідно до статті 30 Регламенту Київської міської ради Постійні комісії Київради (окрім профільної) протягом двадцяти днів з моменту реєстрації проекту рішення в управлінні організаційного та документального забезпечення діяльності Київради опрацьовують його та за результатами розгляду проекту рішення приймають висновок.

Враховуючи, що по кадастрових справах 241055538, 531241835, 499417438, 624524187, 497415970, 674344190, 401416461, 684934153, 241669021, 403412303, 463416665, 400413364, 541441475, 620344176, 517941906, 241268312, 728612418, 334199022, 485414588, 597341850, 605764103, 763947418, 516141538, 354143646, 394177292, 354136721, 450412613, 653464184, 551341715, 665484168, 344158548, 354168658, 394160720, 710161418, 364177195, 662914131, 334186701, 485418436, 384197271, 476415697, 384137193, 678324100, 567741732, 609784188, 580841384, 518241854, 556241673, 673894141, 546241858, 448411497, 374160943, 241370451, 550841212, 678744156, 241620623, 559941073, 667484139, 394181415, 384145164, 394159283, 651494106, 520841588, 616934124, 480414695, 572841137, 580841062, 241166286, 364139654, 314195099, 555041872, 757297415, 314146872, 433418157, 303141500, 410414042, 689934179, 354143734, 344194507, 623214198, 344181656, 659944104, 722506419, 412410542, 487411012, 394187731, 779240414, 510241766, 490412641, 500941575, 536441323, 538041897, 384133406, 555241390, 652774171, 551241317, 411414374, 384184363, 728486416, 541541054, 655564144, 691004136, 524741484, 640462625, 511041995, 536241491, 468412696, 553441471, 556241596,

445419169, 433415195, 666284162, 536741708, 241153370, 450410057, 440412531, 588741027, 573041776, 440418119, 304112563, 586141040, 443410694, 482413679, 439411068, 447416970, 334138053, 417419216, 642144191, 700663415, 671834137, 678684125, 746411417, 689694144, 412412497, 241025534, 766078416, 684824157, 436414757, 394157583, 314151036, 713831413, 605254135, 578941802, 587941468, 241845397, 408415814, 354192238, 354162906, 628204155, 619644113, 422412222, 576241410, 687554159, 364184975, 474419428, 314122469, 324146475, 605394102, 674534174, 573241771, 544741228, 305241614, 438410833, 241538237, 241419332, 535141994, 364182586, 676294183, 394131616, 679714108, 674844169, 684064136, 621224116, 364145825, 682184194, 384116232, 497414105, 602564193, 461412251, 600744111, 612774106, 450413722, 448414064, 241783810, 615794124, 664864163, 384134811, 492413236, 304160765, 241960110, 344141302, 432417681, 241010819, 652014148, 700816410, 241190063, 512341866, 674544141, 408412314, 472411925, 573841211, 514141342, 354187934, 749159415, 469417945, 662004122, 514741716, 543441165, 564341919, 241678742, 674274162, 440419444, 394182213, 384185099, 374167241, 508041394, 241508553, 516941364, 754798417, 304142420, 334132042, 364130562, 424414704, 695514439, 454416421, 241603168, 605574179, 478416087, 532541207, 241480012, 755446410, 334100904, 394185361, 314169125, 559541661, 555541923 термін розгляду закінчився, повертаємо вищезгадані справи без розгляду.

З повагою

Голова постійної комісії Олександр БРОДСЬКИЙ

Валентина АНТОНЮК 202-73-11
Діна ТЕРНОВА

п. 10.3.29.

КИЇВСЬКА МІСЬКА РАДА

IX СКЛИКАННЯ

ПОСТІЙНА КОМІСІЯ КИЇВСЬКОЇ МІСЬКОЇ РАДИ З ПИТАНЬ ТРАНСПОРТУ, ЗВ'ЯЗКУ ТА РЕКЛАМИ

01044, м. Київ, вул. Хрещатик, 36

тел./факс:(044)202-73-08

17.03.2021 № 08/289-71

Голові постійної комісії Київської міської ради з питань містобудування, архітектури та землекористування
Михайлу ТЕРЕНТЬЄВУ

Шановний Михайле Олександровичу!

Відповідно до статті 30 Регламенту Київської міської ради та враховуючи лист заступника міського голови - секретаря Київської міської ради Бондаренка В.В. від 17.03.2021 № 225-КР-1216 повертаємо Вам без розгляду постійної комісії Київської міської ради з питань транспорту, зв'язку та реклами проєкти рішень Київської міської ради разом з матеріалами справ-клопотань: 440052681, 720805057, 677133953, 384121169, 712749019.

Додаток: оригінали кадастрових справ.

З повагою

голова комісії

Олексій ОКОПНИЙ

Зуз М.Н.
202-73-04

10.4. Розгляд кадастрових справ ***(надання дозволів на проведення експертної грошової оцінки земельних ділянок):***

1.	Про розгляд проєкту рішення Київської міської ради «Про надання дозволу на проведення експертної грошової оцінки земельної ділянки, що підлягає продажу» ***ТОВАРИСТВО З ОБМЕЖЕНОЮ ВІДПОВІДАЛЬНІСТЮ «ДЕСНА-С-ЛТД» проспект Романа Шухевича, 12-Б у Дніпровському районі м. Києва*** *(справа **569111342**, доручення заступника міського голови-секретаря Київської міської ради від 12.07.2021 №08/231-2496/ПР).* *Проєкт рішення паралельно опрацьовується постійною комісією Київської міської ради з питань бюджету та соціально-економічного розвитку.*
2.	Про розгляд проєкту рішення Київської міської ради «Про надання дозволу на проведення експертної грошової оцінки земельної ділянки, що підлягає продажу» ***громадянин Шостак Володимир Володимирович вул. Червоноткацька, 59а у Деснянському районі м. Києва*** *(справа **488118182**, доручення заступника міського голови-секретаря Київської міської ради від 04.06.2021 №08/231-1929/ПР).* *Постійною комісією Київської міської ради з питань бюджету та соціально-економічного розвитку підтримано проєкт рішення.*
3.	Про розгляд проєкту рішення Київської міської ради «Про надання дозволу на проведення експертної грошової оцінки земельної ділянки, що підлягає продажу» ***громадянин Довгаленко Юрій Антонович вул. Садова, 118 у Дарницькому районі м. Києва*** *(справа **607341199**, доручення заступника міського голови-секретаря Київської міської ради від 19.06.2020 №08/231-1501/ПР).*
4.	Про розгляд проєкту рішення Київської міської ради «Про надання дозволу на проведення експертної грошової оцінки земельної ділянки, що підлягає продажу» ***приватне акціонерне товариство «СКРІН» вул. Качалова, 5а у Святошинському районі м. Києва*** *(справа **528849246**, доручення заступника міського голови-секретаря Київської міської ради від 03.10.2019 №08/231-2990/ПР).*
5.	Про розгляд проєкту рішення Київської міської ради «Про надання дозволу на проведення експертної грошової оцінки земельної ділянки, що підлягає продажу» ***приватне акціонерне товариство «ЗАВОД ПІВДЕНКАБЕЛЬ» вул. Пухівська, 1а у Деснянському районі м. Києва*** *(справа **444116984**, доручення заступника міського голови-секретаря Київської міської ради від 02.09.2019 №08/231-2666/ПР).*
6.	Про розгляд проєкту рішення Київської міської ради «Про надання дозволу на проведення експертної грошової оцінки земельних ділянок, які підлягають продажу» ***товариство з обмеженою відповідальністю «ФОРТУНА-Л» вул. Вишгородська, 31-33, вул. Вишгородська (між буд. №31, №31-33)*** *(справа **344952324, Є-1502**, доручення Київського міського голови від 15.07.2019 №08/231-2467/ПР).*
7.	Про розгляд проєкту рішення Київської міської ради «Про надання дозволу на проведення експертної грошової оцінки земельних ділянок, які підлягають продажу» ***товариство з обмеженою відповідальністю «Тандем ЛТД» вул. Гвардійська, 87 у Голосіївському районі м. Києва*** *(ПР-*

	*19943, справа **Є-1510**, доручення заступника міського голови-секретаря Київської міської ради від 13.03.2019 №08/231-1238/ПР).*
8.	Про розгляд проєкту рішення Київської міської ради «Про надання дозволу на проведення експертної грошової оцінки земельної ділянки, що підлягає продажу» ***товариство з обмеженою відповідальністю «Науково-виробнича фірма «Ірком-ЕКТ» вул. Червоноткацька, 69 (літ. CLXXI, CLXXII, CXLII)*** *(справа **394922162**, доручення Київського міського голови від 15.07.2019 №08/231-2475/ПР).*

Голова комісії **Михайло ТЕРЕНТЬЄВ**

10.5. Розгляд кадастрових справ ***(приватизація, громадяни, відмови у передачі земельних ділянок громадянам):***

1.	Про розгляд проєкту рішення Київської міської ради «Про передачу громадянці Бурхан Нінелі Леонідівні у власність земельної ділянки для ведення колективного садівництва на вул. Ожиновій, 4 у Дарницькому районі міста Києва» *(справа **382926045,** доручення заступника міського голови - секретаря Київської міської ради від 26.01.2021 №08/231-498/ПР).*
2.	Про розгляд проєкту рішення Київської міської ради «Про передачу громадянину Шевчуку Анатолію Васильовичу у приватну власність земельної ділянки для будівництва і обслуговування жилого будинку, господарських будівель і споруд у пров. Лозовому, 2 у Деснянському районі міста Києва» *(справа **636262946,** доручення заступника міського голови - секретаря Київської міської ради від 05.05.2020 №08/231-1206/ПР).*
3.	Про розгляд проєкту рішення Київської міської ради «Про приватизацію громадянином Мірошниченком Михайлом Олександровичем земельної ділянки для будівництва і обслуговування жилого будинку, господарських будівель і споруд на вул. Новопольовій, 70/38 у Солом'янському районі міста Києва» *(справа **228132609,** доручення заступника міського голови - секретаря Київської міської ради від 22.11.2019 №08/231-3538/ПР).*
4.	Про розгляд проєкту рішення Київської міської ради «Про приватизацію громадянкою Лер Інною Сергіївною земельної ділянки для експлуатації і обслуговування жилого будинку, господарських будівель і споруд на вул. Дружній, 55/14 у Солом'янському районі міста Києва» *(справа **538828765,** доручення заступника міського голови - секретаря Київської міської ради від 23.06.2021 №08/231-2222/ПР).*
5.	Про розгляд проєкту рішення Київської міської ради «Про приватизацію громадянкою Димою Ольгою Павлівною земельної ділянки для будівництва і обслуговування жилого будинку, господарських будівель і споруд на вул. Олександрівській, 45/39"А" у Шевченківському районі міста Києва» *(справа **411282508,** доручення заступника міського голови - секретаря Київської міської ради від 16.04.2020 №08/231-1080/ПР).*
6.	Про розгляд проєкту рішення Київської міської ради «Про передачу громадянину Круцику Юрію Володимировичу у приватну власність земельної ділянки для будівництва та обслуговування жилого будинку, господарських будівель і споруд у провулку Ізяславському, 42 у Солом'янському районі міста Києва» *(справа **342701100,** доручення Київського міського голови від 21.10.2020 №08/231-2646/ПР).*
7.	Про розгляд проєкту рішення Київської міської ради «Про передачу громадянину Дяченку Віктору Петровичу у приватну власність земельної ділянки для будівництва та обслуговування жилого будинку, господарських будівель і споруд у пров. Ізяславському, 44 у Солом'янському районі міста Києва» *(справа **А-23171,** доручення заступника міського голови - секретаря Київської міської ради від 26.06.2019 №08/231-2296/ПР).*
8.	Про розгляд проєкту рішення Київської міської ради «Про передачу громадянину П'ятецькому Олегу Вікторовичу у приватну власність земельної ділянки для будівництва і обслуговування жилого будинку,

	господарських будівель і споруд на вул. Заливній, 8-е у Голосіївському районі міста Києва» *(справа **457272131**, доручення заступника міського голови - секретаря Київської міської ради від 31.03.2021 №08/231-1126/ПР).*
9.	Про розгляд проєкту рішення Київської міської ради «Про передачу громадянці Браславській Анні Володимирівні у приватну власність земельної ділянки для будівництва і обслуговування жилого будинку, господарських будівель і споруд у пров. Залужному, 8-а у Голосіївському районі міста Києва» *(справа **620673884**, доручення заступника міського голови - секретаря Київської міської ради від 16.08.2021 №08/231-2837/ПР).*
10.	Про розгляд проєкту рішення Київської міської ради «Про приватизацію громадянином Сергєєвим Сергієм Юрійовичем земельної ділянки для будівництва і обслуговування жилого будинку, господарських будівель і споруд на вул. Клінічній, 10 у Солом'янському районі міста Києва» *(справа **674772885**, доручення заступника міського голови - секретаря Київської міської ради від 24.11.2020 №08/231-2972/ПР).*
11.	Про розгляд проєкту рішення Київської міської ради «Про приватизацію громадянкою Ярошенко Олександрою Анатоліївною земельної ділянки для будівництва і обслуговування жилого будинку, господарських будівель і споруд на вул. Клінічній, 10/2 у Солом'янському районі міста Києва» *(справа **658642843**, доручення заступника міського голови - секретаря Київської міської ради від 10.12.2020 №08/231-79/ПР).*
12.	Про розгляд проєкту рішення Київської міської ради «Про передачу громадянці Сущевій Наталії Юріївні у власність земельної ділянки для будівництва і обслуговування жилого будинку, господарських будівель і споруд на вул. Фруктовій, 22А у Подільському районі міста Києва» *(справа **227066217**, доручення заступника міського голови - секретаря Київської міської ради від 18.03.2021 №08/231-990/ПР).*
13.	Про розгляд проєкту рішення Київської міської ради «Про передачу громадянці Бондаренко Валентині Іванівні у приватну власність земельної ділянки для будівництва та обслуговування жилого будинку, господарських будівель і споруд на вул. Передовій, 8-б у Голосіївському районі міста Києва» *(ПР-20855, справа **А-22817**, доручення заступника міського голови - секретаря Київської міської ради від 26.06.2019 №08/231-2298/ПР).*
14.	Про розгляд проєкту рішення Київської міської ради «Про передачу громадянці Ільченко Людмилі Михайлівні у приватну власність земельної ділянки для будівництва та обслуговування жилого будинку, господарських будівель і споруд на вул. Передовій, 8-а у Голосіївському районі міста Києва» *(ПР-20924, справа **А-22818**, доручення заступника міського голови - секретаря Київської міської ради від 26.06.2019 №08/231-2323/ПР).*
15.	Про розгляд проєкту рішення Київської міської ради «Про приватизацію громадянкою Партицею Софією Іванівною земельної ділянки для будівництва і обслуговування жилого будинку, господарських будівель і споруд на вул. Володимира Романюка Патріарха, 3-А у Святошинському районі міста Києва» *(справа **511128476**, доручення заступника міського голови - секретаря Київської міської ради від 04.08.2020 №08/231-1976/ПР).*
16.	Про розгляд проєкту рішення Київської міської ради «Про передачу громадянину Троцюку Леоніду Васильовичу у приватну власність земельної

	ділянки для будівництва і обслуговування жилого будинку, господарських будівель і споруд на вулиці Назарія Яремчука, 62 у Голосіївському районі міста Києва» *(справа **729724279**, доручення заступника міського голови - секретаря Київської міської ради від 03.09.2019 №08/231-2692/ПР).*
17.	Про розгляд проєкту рішення Київської міської ради «Про передачу громадянці Менчиц Людмилі Петрівні у власність земельної ділянки для ведення колективного садівництва на вул. Чорничній, 8 у Дарницькому районі міста Києва» *(справа **657822997**, доручення Київського міського голови від 19.10.2020 №08/231-2631/ПР).*
18.	Про розгляд проєкту рішення Київської міської ради «Про передачу громадянину Іщенку Олександру Михайловичу у приватну власність земельної ділянки для будівництва і обслуговування жилого будинку, господарських будівель і споруд на вул. Сухомлинського Василя, 19 у Деснянському районі міста Києва» *(справа **332956024**, доручення заступника міського голови - секретаря Київської міської ради від 04.08.2020 №08/231-1984/ПР).*
19.	Про розгляд проєкту рішення Київської міської ради «Про передачу громадянці Іщенко Ірині Олегівні у приватну власність земельної ділянки для будівництва і обслуговування жилого будинку, господарських будівель і споруд на вул. Сухомлинського Василя, 17 у Деснянському районі міста Києва» *(справа **332927848**, доручення заступника міського голови - секретаря Київської міської ради від 13.08.2020 №08/231-2054/ПР).*
20.	Про розгляд проєкту рішення Київської міської ради «Про передачу громадянці Іщенко Аллі Павлівні у приватну власність земельної ділянки для будівництва і обслуговування жилого будинку, господарських будівель і споруд на вул. Сухомлинського Василя, 15 у Деснянському районі міста Києва» *(справа **372996440**, доручення заступника міського голови - секретаря Київської міської ради від 13.08.2020 №08/231-2091/ПР).*
21.	Про розгляд проєкту рішення Київської міської ради «Про відмову громадянину Ситнику Сергію Олексійовичу в передачі у приватну власність земельної ділянки для будівництва і обслуговування жилого будинку, господарських будівель і споруд на вул. Набережно-Корчуватській, 32-б/1 у Голосіївському районі міста Києва» *(справа **581128464**, доручення заступника міського голови - секретаря Київської міської ради від 04.06.2021 №08/231-1922/ПР).*
22.	Про розгляд проєкту рішення Київської міської ради «Про відмову громадянину Влізькову Костянтину Костянтиновичу в передачі у приватну власність земельної ділянки для будівництва і обслуговування житлового будинку, господарських будівель і споруд на вул. Набережно-Корчуватській, 32-б у Голосіївському районі міста Києва» *(справа **679222885**, доручення заступника міського голови - секретаря Київської міської ради від 04.06.2021 №08/231-1923/ПР).*

Голова комісії **Михайло ТЕРЕНТЬЄВ**

10.6. Розгляд справ-клопотань ***(надання дозволів на розроблення проєктів землеустрою щодо відведення земельних ділянок - державні, комунальні підприємства, юридичні та фізичні особи):***

1.	Про розгляд проєкту рішення Київської міської ради «Про надання ТОВАРИСТВУ З ОБМЕЖЕНОЮ ВІДПОВІДАЛЬНІСТЮ «ЕПІЦЕНТР К» дозволу на розроблення проєкту землеустрою щодо відведення земельної ділянки в оренду для експлуатації, обслуговування та ремонту об'єктів інженерної, транспортної, енергетичної інфраструктури, об'єктів зв'язку та дорожнього господарства (крім об'єктів сервісу) на Дніпровській Набережній у Дарницькому районі міста Києва» *(справа **532001041**, доручення заступника міського голови - секретаря Київської міської ради від 09.07.2021 №08/231-2425/ПР).* *Проєкт рішення паралельно опрацьовується постійною комісією Київської міської ради з питань транспорту зв'язку та реклами.*
2.	Про розгляд проєкту рішення Київської міської ради «Про надання КОМУНАЛЬНОМУ ПІДПРИЄМСТВУ «КИЇВБЛАГОУСТРІЙ» ВИКОНАВЧОГО ОРГАНУ КИЇВСЬКОЇ МІСЬКОЇ РАДИ (КИЇВСЬКОЇ МІСЬКОЇ ДЕРЖАВНОЇ АДМІНІСТРАЦІЇ) дозволу на розроблення проєкту землеустрою щодо відведення земельної ділянки у постійне користування для розміщення майданчика для складування та зберігання тимчасових споруд та інших елементів благоустрою на вул. Крайній у Деснянському районі міста Києва» *(справа **350155543**, доручення заступника міського голови - секретаря Київської міської ради від 23.06.2021 №08/231-2221/ПР).* *Постійною комісією Київської міської ради з питань підприємництва та промисловості та міського благоустрою підтримано проєкт рішення.*
3.	Про розгляд проєкту рішення Київської міської ради «Про надання Державній установі «Центр інфраструктури та технологій Міністерства внутрішніх справ України» дозволу на розроблення проєкту землеустрою щодо відведення земельної ділянки в постійне користування для розміщення структурних підрозділів апарату МВС, територіальних органів, закладів, установ і підприємств, що належать до сфери управління МВС на вул. Волинській, 26 у Солом'янському районі міста Києва» *(справа **419018190**, доручення заступника міського голови - секретаря Київської міської ради від 04.01.2021 №08/231-368/ПР).*
4.	Про розгляд проєкту рішення Київської міської ради «Про надання ОБ'ЄДНАННЮ СПІВВЛАСНИКІВ БАГАТОКВАРТИРНОГО БУДИНКУ «НАДІЯ» дозволу на розроблення проєкту землеустрою щодо відведення земельної ділянки у постійне користування для експлуатації та обслуговування багатоквартирного будинку на вул. Драгоманова, 14 у Дарницькому районі міста Києва» *(справа **660660199**, доручення заступника міського голови - секретаря Київської міської ради від 16.11.2020 №08/231-2811/ПР).*
5.	Про розгляд проєкту рішення Київської міської ради «Про надання громадянці Троценко Наталії Олександрівні дозволу на розроблення проєкту землеустрою щодо відведення земельної ділянки у власність для будівництва і обслуговування жилого будинку, господарських будівель і

	споруд на вул. Сергія Колоса, 129 у Солом'янському районі міста Києва» *(справа **320198703**, доручення заступника міського голови - секретаря Київської міської ради від 25.06.2020 №08/231-1625/ПР).*
6.	Про розгляд проєкту рішення Київської міської ради «Про надання громадянину Пшоновському Ігорю Орестовичу дозволу на розроблення проєкту землеустрою щодо відведення земельної ділянки у власність для будівництва і обслуговування жилого будинку, господарських будівель і споруд на вул. Бродівській у Голосіївському районі міста Києва» *(справа **201024849**, доручення заступника міського голови - секретаря Київської міської ради від 21.07.2021 №08/231-2599/ПР).*
7.	Про розгляд проєкту рішення Київської міської ради «Про надання громадянці Пігальовій Тетяні Костянтинівні дозволу на розроблення проєкту землеустрою щодо відведення земельної ділянки у власність для будівництва і обслуговування жилого будинку, господарських будівель і споруд у пров. Свято-Георгіївському у Голосіївському районі міста Києва» *(справа **505701576**, доручення заступника міського голови - секретаря Київської міської ради від 17.06.2021 №08/231-2122/ПР).*
8.	Про розгляд проєкту рішення Київської міської ради «Про надання Київському комунальному об'єднанню зеленого будівництва та експлуатації зелених насаджень міста «Київзеленбуд» дозволу на розроблення проєкту землеустрою щодо відведення земельної ділянки в постійне користування для експлуатації та обслуговування зелених насаджень в межах пров. Моторного у Голосіївському районі міста Києва» *(справа **340193261**, доручення заступника міського голови - секретаря Київської міської ради від 18.03.2021 №08/231-1059/ПР).* *Проєкт рішення підтриманий постійною комісією Київської міської ради з питань екологічної політики.*
9.	Про розгляд проєкту рішення Київської міської ради «Про надання дозволу на розроблення проекту землеустрою щодо відведення в постійне користування земельної ділянки Київському комунальному об'єднанню зеленого будівництва та експлуатації зелених насаджень міста "Київзеленбуд" на бульв. Лесі Українки, 3а у Печерському районі м. Києва для утримання та благоустрою зелених зон і зелених насаджень та обслуговування озелененої території» *(ПР-20631, справа **К-38585**, доручення заступника міського голови - секретаря Київської міської ради від 07.06.2019 №08/231-2034/ПР).* *Постійна комісія Київської міської ради з питань екологічної політики VIII скликання підтримала проєкт рішення з рекомендаціями.*

Голова комісії **Михайло ТЕРЕНТЬЄВ**

10.7. Розгляд справ-клопотань ***(відмова у наданні дозволів на розроблення проєктів землеустрою щодо відведення земельних ділянок):***

1.	Про розгляд проєкту рішення Київської міської ради «Про відмову громадянину Кучеруку Валерію Миколайовичу у наданні дозволу на розроблення проєкту землеустрою щодо відведення земельної ділянки у приватну власність для будівництва і обслуговування житлового будинку, господарських будівель і споруд на вул. Свєтлова, 7а у Святошинському районі міста Києва» *(справа **465010611**, доручення заступника міського голови - секретаря Київської міської ради від 30.06.2021 №08/231-2275/ПР).*
2.	Про розгляд проєкту рішення Київської міської ради «Про відмову громадянину Скуратовському Сергію Андрійовичу у наданні дозволу на розроблення проєкту землеустрою щодо відведення земельної ділянки у приватну власність для будівництва і обслуговування жилого будинку, господарських будівель і споруд на вул. Літинській у Дніпровському районі міста Києва» *(справа **590601477**, доручення заступника міського голови - секретаря Київської міської ради від 25.06.2021 №08/231-2235/ПР).*
3.	Про розгляд проєкту рішення Київської міської ради «Про відмову громадянину Коржу Володимиру Миколайовичу у наданні дозволу на розроблення проєкту землеустрою щодо відведення земельної ділянки у власність для будівництва і обслуговування жилого будинку, господарських будівель і споруд на вул. Павла Вірського, 47 у Деснянському районі міста Києва» *(справа **491012150**, доручення заступника міського голови - секретаря Київської міської ради від 25.06.2021 №08/231-2236/ПР).*
4.	Про розгляд проєкту рішення Київської міської ради «Про відмову громадянці Ткачук Світлані Петрівні у наданні дозволу на розроблення проєкту землеустрою щодо відведення земельної ділянки у приватну власність для будівництва індивідуального гаража на вул. Іллєнка Юрія, буд. 53а, гараж 1 у Шевченківському районі міста Києва» *(справа **755221019**, доручення заступника міського голови - секретаря Київської міської ради від 25.06.2021 №08/231-2240/ПР).*
5.	Про розгляд проєкту рішення Київської міської ради «Про відмову громадянину Антонюку Василю Івановичу у наданні дозволу на розроблення проєкту землеустрою щодо відведення земельної ділянки у власність для будівництва і обслуговування жилого будинку і господарських будівель і споруд на вул. Павла Вірського, 29 у Деснянському районі міста Києва» *(справа **712352015**, доручення заступника міського голови - секретаря Київської міської ради від 25.06.2021 №08/231-2237/ПР).*
6.	Про розгляд проєкту рішення Київської міської ради «Про відмову громадянину Криворучку Тимофію Федотовичу у наданні дозволу на розроблення проєкту землеустрою щодо відведення земельної ділянки у власність для будівництва і обслуговування жилого будинку, господарських будівель і споруд на вул. Павла Вірського, 37 у Деснянському районі міста Києва» *(справа **697170195**, доручення заступника міського голови - секретаря Київської міської ради від 25.06.2021 №08/231-2238/ПР).*
7.	Про розгляд проєкту рішення Київської міської ради «Про відмову громадянину Безкоровайному Андрію Сергійовичу у наданні дозволу на

	розроблення проєкту землеустрою щодо відведення земельної ділянки у власність для будівництва і обслуговування жилого будинку, господарських будівель і споруд на вул. Павла Вірського, 13 у Деснянському районі міста Києва» *(справа **776317011**, доручення заступника міського голови - секретаря Київської міської ради від 25.06.2021 №08/231-2239/ПР).*
8.	Про розгляд проєкту рішення Київської міської ради «Про відмову громадянину Суднікову Євгену Олександровичу у наданні дозволу на розроблення проєкту землеустрою щодо відведення земельної ділянки у приватну власність для будівництва і обслуговування жилого будинку, господарських будівель і споруд у пров. 2-му Садовому, 2 у Деснянському районі міста Києва» *(справа **514101618**, доручення заступника міського голови - секретаря Київської міської ради від 18.06.2021 №08/231-2162/ПР).*
9.	Про розгляд проєкту рішення Київської міської ради «Про відмову громадянину Потапову Сергію Геннадійовичу у наданні дозволу на розроблення проєкту землеустрою щодо відведення земельної ділянки у власність для будівництва і обслуговування жилого будинку, господарських будівель і споруд на вул. Бродівській, 158 у Голосіївському районі міста Києва» *(справа **201007718**, доручення заступника міського голови - секретаря Київської міської ради від 09.06.2021 №08/231-1987/ПР).*
10.	Про розгляд проєкту рішення Київської міської ради «Про відмову громадянці Поліщук Ганні Олександрівні у наданні дозволу на розроблення проєкту землеустрою щодо відведення земельної ділянки у власність для будівництва, експлуатації і обслуговування жилого будинку, господарських будівель і споруд на вул. Куп'янській (між земельною ділянкою на вул. Куп'янській, 9а та вул. Куп'янській, 11) у Солом'янському районі міста Києва» *(справа **429017606**, доручення заступника міського голови - секретаря Київської міської ради від 09.06.2021 №08/231-1989/ПР).*
11.	Про розгляд проєкту рішення Київської міської ради «Про відмову громадянці Кирпач Наталії Андріївні у наданні дозволу на розроблення проєкту землеустрою щодо відведення земельної ділянки у приватну власність для будівництва і обслуговування жилого будинку, господарських будівель і споруд на вул. Трипільській, 32б у Дарницькому районі міста Києва» *(справа **716349019**, доручення заступника міського голови - секретаря Київської міської ради від 09.06.2021 №08/231-1958/ПР).*
12.	Про розгляд проєкту рішення Київської міської ради «Про відмову громадянину Шпаку Миколі Миколайовичу у наданні дозволу на розроблення проєкту землеустрою щодо відведення земельної ділянки у приватну власність для будівництва індивідуального гаража на вул. Прорізній у Святошинському районі міста Києва» *(справа **691300151**, доручення заступника міського голови - секретаря Київської міської ради від 09.06.2021 №08/231-1957/ПР).*
13.	Про розгляд проєкту рішення Київської міської ради «Про відмову громадянину Синюці Віктору Миколайовичу у наданні дозволу на розроблення проєкту землеустрою щодо відведення земельної ділянки у власність для експлуатації та обслуговування індивідуального гаража на вул. Великій Васильківській, 134, гараж № 2 у Голосіївському районі міста

	Києва» *(справа **672480107**, доручення заступника міського голови - секретаря Київської міської ради від 09.06.2021 №08/231-1983/ПР).*
14.	Про розгляд проєкту рішення Київської міської ради «Про відмову громадянці Ковтонюк Валентині Іллівні у наданні дозволу на розроблення проєкту землеустрою щодо відведення земельної ділянки у власність для індивідуального житлового, гаражного і дачного будівництва на хуторі Мриги у Голосіївському районі міста Києва» *(справа **574301973**, доручення заступника міського голови - секретаря Київської міської ради від 09.06.2021 №08/231-1984/ПР).*
15.	Про розгляд проєкту рішення Київської міської ради «Про відмову громадянину Хайрутдінову Едгарду Олександровичу у наданні дозволу на розроблення проєкту землеустрою щодо відведення земельної ділянки у власність для будівництва і обслуговування жилого будинку, господарських будівель і споруд на вул. Мічуріна у Печерському районі міста Києва» *(справа **300175914**, доручення заступника міського голови - секретаря Київської міської ради від 09.06.2021 №08/231-1986/ПР).*
16.	Про розгляд проєкту рішення Київської міської ради «Про відмову громадянину Пегеті Станіславу Петровичу у наданні дозволу на розроблення проєкту землеустрою щодо відведення земельної ділянки у приватну власність для будівництва і обслуговування жилого будинку, господарських будівель і споруд на вул. Толстого, 20-Ж у Дарницькому районі міста Києва» *(справа **340102586**, доручення заступника міського голови - секретаря Київської міської ради від 09.06.2021 №08/231-1981/ПР).*
17.	Про розгляд проєкту рішення Київської міської ради «Про відмову громадянці Коломієць Любові Петрівні у наданні дозволу на розроблення проєкту землеустрою щодо відведення земельної ділянки у приватну власність для ведення товарного сільськогосподарського виробництва у Деснянському районі міста Києва» *(справа **512801763**, доручення заступника міського голови - секретаря Київської міської ради від 09.06.2021 №08/231-1961/ПР).*
18.	Про розгляд проєкту рішення Київської міської ради «Про відмову фізичній особі-підприємцю Крикштулю Богдану Руслановичу у наданні дозволу на розроблення проєкту землеустрою щодо відведення земельної ділянки в оренду для розміщення тимчасової споруди для кав'ярні та здійснення підприємницької діяльності на вул. Салютній, парк «Веселка» у Шевченківському районі міста Києва» *(справа **637370135**, доручення заступника міського голови - секретаря Київської міської ради від 09.06.2021 №08/231-1962/ПР).*
19.	Про розгляд проєкту рішення Київської міської ради «Про відмову громадянину Набільському Дмитру Петровичу у наданні дозволу на розроблення проєкту землеустрою щодо відведення земельної ділянки у приватну власність для будівництва і обслуговування жилого будинку, господарських будівель і споруд у пров. Шевченка, 33 у Дарницькому районі міста Києва» *(справа **507201177**, доручення заступника міського голови - секретаря Київської міської ради від 09.06.2021 №08/231-1965/ПР).*
20.	Про розгляд проєкту рішення Київської міської ради «Про відмову громадянину Гурею Михайлу Васильовичу у наданні дозволу на

	розроблення проєкту землеустрою щодо відведення земельної ділянки у приватну власність для будівництва і обслуговування жилого будинку на вул. Літинській у Дніпровському районі міста Києва» *(справа **783803012**, доручення заступника міського голови - секретаря Київської міської ради від 09.06.2021 №08/231-1964/ПР).*
21.	Про розгляд проєкту рішення Київської міської ради «Про відмову громадянину Шпаку Ігорю Миколайовичу у наданні дозволу на розроблення проєкту землеустрою щодо відведення земельної ділянки у приватну власність для будівництва і обслуговування жилого будинку, господарських будівель і споруд (присадибна ділянка) на вул. Осінній у Святошинському районі міста Києва» *(справа **684110116**, доручення заступника міського голови - секретаря Київської міської ради від 09.06.2021 №08/231-1966/ПР).*
22.	Про розгляд проєкту рішення Київської міської ради «Про відмову громадянину Нацику Олександру Семеновичу у наданні дозволу на розроблення проєкту землеустрою щодо відведення земельної ділянки у приватну власність для будівництва і обслуговування жилого будинку, господарських будівель і споруд на вул. Літинській у Дніпровському районі міста Києва» *(справа **795572017**, доручення заступника міського голови - секретаря Київської міської ради від 09.06.2021 №08/231-1970/ПР).*
23.	Про розгляд проєкту рішення Київської міської ради «Про відмову громадянину Верховському Артему Костянтиновичу у наданні дозволу на розроблення проєкту землеустрою щодо відведення земельної ділянки у приватну власність для будівництва і обслуговування жилого будинку, господарських будівель і споруд на вул. Літинській у Дніпровському районі міста Києва» *(справа **310179080**, доручення заступника міського голови - секретаря Київської міської ради від 09.06.2021 №08/231-1969/ПР).*
24.	Про розгляд проєкту рішення Київської міської ради «Про відмову громадянину Пильненькому Івану Олеговичу у наданні дозволу на розроблення проєкту землеустрою щодо відведення земельної ділянки у приватну власність для будівництва і обслуговування жилого будинку, господарських будівель і споруд у пров. Заозерному, 10 у Деснянському районі міста Києва» *(справа **424017926**, доручення заступника міського голови - секретаря Київської міської ради від 09.06.2021 №08/231-1968/ПР).*
25.	Про розгляд проєкту рішення Київської міської ради «Про відмову громадянину Мартиненку Андрію Юрійовичу у наданні дозволу на розроблення проєкту землеустрою щодо відведення земельної ділянки у приватну власність для будівництва і обслуговування жилого будинку, господарських будівель і споруд у 4-му пров. Лермонтова у Дарницькому районі міста Києва» *(справа **776507010**, доручення заступника міського голови - секретаря Київської міської ради від 09.06.2021 №08/231-1967/ПР).*
26.	Про розгляд проєкту рішення Київської міської ради «Про відмову громадянину Білодіду Геннадію Анатолійовичу у наданні дозволу на розроблення проєкту землеустрою щодо відведення земельної ділянки у приватну власність для будівництва і обслуговування жилого будинку, господарських будівель і споруд на вул. Опришківській у Дніпровському районі міста Києва» *(справа **506901198**, доручення заступника міського голови - секретаря Київської міської ради від 09.06.2021 №08/231-1971/ПР).*

27.	Про розгляд проєкту рішення Київської міської ради «Про відмову громадянину Клименку Олександру Олександровичу у наданні дозволу на розроблення проєкту землеустрою щодо відведення земельної ділянки у приватну власність для ведення товарного сільськогосподарського виробництва у Деснянському районі міста Києва» *(справа **470010118**, доручення заступника міського голови - секретаря Київської міської ради від 09.06.2021 №08/231-1960/ПР).*
28.	Про розгляд проєкту рішення Київської міської ради «Про відмову громадянину Шпаку Ігорю Миколайовичу у наданні дозволу на розроблення проєкту землеустрою щодо відведення земельної ділянки у приватну власність для будівництва і обслуговування жилого будинку, господарських будівель і споруд (присадибна ділянка) на вул. Академіка Єфремова у Святошинському районі міста Києва» *(справа **516501527**, доручення заступника міського голови - секретаря Київської міської ради від 09.06.2021 №08/231-1959/ПР).*
29.	Про розгляд проєкту рішення Київської міської ради «Про відмову громадянину Рябоконю Сергію Володимировичу у наданні дозволу на розроблення проєкту землеустрою щодо відведення земельної ділянки у приватну власність для будівництва і обслуговування жилого будинку, господарських будівель і споруд на вул. Олександра Білаша, 3 у Деснянському районі міста Києва» *(справа **515601909**, доручення заступника міського голови - секретаря Київської міської ради від 09.06.2021 №08/231-1973/ПР).*
30.	Про розгляд проєкту рішення Київської міської ради «Про відмову громадянину Рябченку Костянтину Яновичу у наданні дозволу на розроблення проєкту землеустрою щодо відведення земельної ділянки у приватну власність для будівництва і обслуговування жилого будинку, господарських будівель і споруд у пров. Кутовому у Деснянському районі міста Києва» *(справа **695530198**, доручення заступника міського голови - секретаря Київської міської ради від 09.06.2021 №08/231-1974/ПР).*
31.	Про розгляд проєкту рішення Київської міської ради «Про відмову громадянину Шапці Владиславу Анатолійовичу у наданні дозволу на розроблення проєкту землеустрою щодо відведення земельної ділянки у приватну власність для будівництва і обслуговування жилого будинку, господарських будівель і споруд у пров. Кутовому у Деснянському районі міста Києва» *(справа **201864613**, доручення заступника міського голови - секретаря Київської міської ради від 09.06.2021 №08/231-1972/ПР).*
32.	Про розгляд проєкту рішення Київської міської ради «Про відмову громадянину Яланському Сергію Іллічу у наданні дозволу на розроблення проєкту землеустрою щодо відведення земельної ділянки у приватну власність для будівництва і обслуговування жилого будинку, господарських будівель і споруд на вул. Гоголя у Дарницькому районі міста Києва» *(справа **390107442**, доручення заступника міського голови - секретаря Київської міської ради від 09.06.2021 №08/231-1975/ПР).*
33.	Про розгляд проєкту рішення Київської міської ради «Про відмову громадянину Рябоконю Олексію Володимировичу у наданні дозволу на розроблення проєкту землеустрою щодо відведення земельної ділянки у

	приватну власність для будівництва і обслуговування жилого будинку, господарських будівель і споруд на вул. Олександра Білаша, 31 у Деснянському районі міста Києва» *(справа **457014340**, доручення заступника міського голови - секретаря Київської міської ради від 09.06.2021 №08/231-1976/ПР).*
34.	Про розгляд проєкту рішення Київської міської ради «Про відмову громадянину Боржкову Олексію Валерійовичу у наданні дозволу на розроблення проєкту землеустрою щодо відведення земельної ділянки у приватну власність для будівництва і обслуговування жилого будинку, господарських будівель і споруд на вул. Літинській у Дніпровському районі міста Києва» *(справа **604950100**, доручення заступника міського голови - секретаря Київської міської ради від 09.06.2021 №08/231-1979/ПР).*
35.	Про розгляд проєкту рішення Київської міської ради «Про відмову громадянину Мисюкевичу Максиму Івановичу у наданні дозволу на розроблення проєкту землеустрою щодо відведення земельної ділянки у приватну власність для будівництва і обслуговування жилого будинку, господарських будівель і споруд у селищі Биківня у Деснянському районі міста Києва» *(справа **201944459**, доручення заступника міського голови - секретаря Київської міської ради від 09.06.2021 №08/231-1978/ПР).*
36.	Про розгляд проєкту рішення Київської міської ради «Про відмову громадянці Гончаренко Дар'ї Сергіївні у наданні дозволу на розроблення проєкту землеустрою щодо відведення земельної ділянки у приватну власність для будівництва і обслуговування жилого будинку, господарських будівель і споруд на вул. Озерній, 29-а у Дарницькому районі міста Києва» *(справа **597601578**, доручення заступника міського голови - секретаря Київської міської ради від 09.06.2021 №08/231-1980/ПР).*
37.	Про розгляд проєкту рішення Київської міської ради «Про відмову громадянину Горовенку Дмитру Миколайовичу у наданні дозволу на розроблення проєкту землеустрою щодо відведення земельної ділянки у приватну власність для будівництва і обслуговування жилого будинку, господарських будівель і споруд на перетині вулиць Миколи Юнкерова та 9-та Лінія в Оболонському районі міста Києва» *(справа **416010807**, доручення заступника міського голови - секретаря Київської міської ради від 10.06.2021 №08/231-2040/ПР).*
38.	Про розгляд проєкту рішення Київської міської ради «Про відмову громадянину Буханенку Сергію Петровичу у наданні дозволу на розроблення проєкту землеустрою щодо відведення земельної ділянки у власність для будівництва та обслуговування жилого будинку, господарських будівель і споруд у пров. Шевченка у Солом'янському районі міста Києва» *(справа **671990118**, доручення заступника міського голови - секретаря Київської міської ради від 10.06.2021 №08/231-2041/ПР).*
39.	Про розгляд проєкту рішення Київської міської ради «Про відмову громадянці Бурі Оксані Вікторівні у наданні дозволу на розроблення проєкту землеустрою щодо відведення земельної ділянки у власність для будівництва і обслуговування жилого будинку, господарських будівель і споруд на вул. Охтирській, 7 у Солом'янському районі міста Києва» *(справа*

	***300104835**, доручення заступника міського голови - секретаря Київської міської ради від 10.06.2021 №08/231-2042/ПР).*
40.	Про розгляд проєкту рішення Київської міської ради «Про відмову громадянину Березницькому Єгору Олександровичу у наданні дозволу на розроблення проєкту землеустрою щодо відведення земельної ділянки у приватну власність для будівництва і обслуговування житлового будинку на розі вул. Лінія 12-та та вул. Миколи Юнкерова в Оболонському районі міста Києва» *(справа **310150960**, доручення заступника міського голови - секретаря Київської міської ради від 09.06.2021 №08/231-1977/ПР).*
41.	Про розгляд проєкту рішення Київської міської ради «Про відмову громадянці Шпак Тетяні Петрівні у наданні дозволу на розроблення проєкту землеустрою щодо відведення земельної ділянки у приватну власність для будівництва і обслуговування жилого будинку, господарських будівель і споруд (присадибна ділянка) на вул. Прорізній у Святошинському районі міста Києва» *(справа **491017963**, доручення заступника міського голови - секретаря Київської міської ради від 09.06.2021 №08/231-2007/ПР).*
42.	Про розгляд проєкту рішення Київської міської ради «Про відмову громадянину Комогорцеву Михайлу Георгійовичу у наданні дозволу на розроблення проєкту землеустрою щодо відведення земельної ділянки у приватну власність для будівництва і обслуговування жилого будинку, господарських будівель і споруд на вул. Ялинковій у Дарницькому районі міста Києва» *(справа **310135700**, доручення заступника міського голови - секретаря Київської міської ради від 09.06.2021 №08/231-1963/ПР).*
43.	Про розгляд проєкту рішення Київської міської ради «Про відмову громадянці Майоровій Любові Дем'янівні у наданні дозволу на розроблення проєкту землеустрою щодо відведення земельної ділянки у приватну власність для ведення садівництва у дачному масиві Русанівські сади у Дніпровському районі міста Києва» *(справа **763266010**, доручення заступника міського голови - секретаря Київської міської ради від 09.06.2021 №08/231-1982/ПР).*
44.	Про розгляд проєкту рішення Київської міської ради «Про відмову громадянину Піщанському Сергію Олександровичу у наданні дозволу на розроблення проєкту землеустрою щодо відведення земельної ділянки у приватну власність для будівництва і обслуговування жилого будинку, господарських будівель і споруд у селищі Биківня у Деснянському районі міста Києва» *(справа **466011893**, доручення заступника міського голови - секретаря Київської міської ради від 09.06.2021 №08/231-1956/ПР).*
45.	Про розгляд проєкту рішення Київської міської ради «Про відмову громадянці Драпіковській Ніні Миколаївні у наданні дозволу на розроблення проєкту землеустрою щодо відведення земельної ділянки у приватну власність для будівництва і обслуговування жилого будинку, господарських будівель і споруд у селищі Биківня у Деснянському районі міста Києва» *(справа **463011963**, доручення заступника міського голови - секретаря Київської міської ради від 09.06.2021 №08/231-1955/ПР).*
46.	Про розгляд проєкту рішення Київської міської ради «Про відмову громадянці Харченко Олені Сергіївні у наданні дозволу на розроблення проєкту землеустрою щодо відведення земельної ділянки у приватну

	власність для будівництва і обслуговування жилого будинку, господарських будівель і споруд на вул. Заплавній, 18-а у Дарницькому районі міста Києва» *(справа **615490160**, доручення заступника міського голови - секретаря Київської міської ради від 09.06.2021 №08/231-1954/ПР).*
47.	Про розгляд проєкту рішення Київської міської ради «Про відмову громадянці Савіній Вікторії Андріївні у наданні дозволу на розроблення проєкту землеустрою щодо відведення земельної ділянки у приватну власність для будівництва і обслуговування жилого будинку, господарських будівель і споруд у Дарницькому районі міста Києва» *(справа **565101240**, доручення заступника міського голови - секретаря Київської міської ради від 09.06.2021 №08/231-1953/ПР).*
48.	Про розгляд проєкту рішення Київської міської ради «Про відмову громадянину Турлаю Тарасу Васильовичу у наданні дозволу на розроблення проєкту землеустрою щодо відведення земельної ділянки у приватну власність для будівництва і обслуговування житлового будинку, господарських будівель і споруд (присадибна ділянка) на вул. Селянській, 40 в Оболонському районі міста Києва» *(справа **635620138**, доручення заступника міського голови - секретаря Київської міської ради від 09.06.2021 №08/231-1988/ПР).*
49.	Про розгляд проєкту рішення Київської міської ради «Про відмову громадянці Фощан Наталії Олександрівні у наданні дозволу на розроблення проєкту землеустрою щодо відведення земельної ділянки у приватну власність для будівництва і обслуговування жилого будинку, господарських будівель і споруд у Подільському районі міста Києва» *(справа **350183406**, доручення заступника міського голови - секретаря Київської міської ради від 10.06.2021 №08/231-2025/ПР).*
50.	Про розгляд проєкту рішення Київської міської ради «Про відмову громадянину Горчинському Олексію Володимировичу у наданні дозволу на розроблення проєкту землеустрою щодо відведення земельної ділянки у приватну власність для будівництва і обслуговування житлового будинку, господарських будівель і споруд на вул. Трублаїні, 82-в у Святошинському районі міста Києва» *(справа **340185039**, доручення заступника міського голови - секретаря Київської міської ради від 10.06.2021 №08/231-2026/ПР).*
51.	Про розгляд проєкту рішення Київської міської ради «Про відмову громадянину Драчу Анатолію Петровичу у наданні дозволу на розроблення проєкту землеустрою щодо відведення земельної ділянки у приватну власність для будівництва і обслуговування житлового будинку, господарських будівель і споруд (присадибна ділянка) на вул. Михайла Чалого, 116 у Святошинському районі міста Києва» *(справа **330124557**, доручення заступника міського голови - секретаря Київської міської ради від 10.06.2021 №08/231-2027/ПР).*
52.	Про розгляд проєкту рішення Київської міської ради «Про відмову громадянину Бомчику Віктору Валерійовичу у наданні дозволу на розроблення проєкту землеустрою щодо відведення земельної ділянки у приватну власність для будівництва і обслуговування житлового будинку, господарських будівель і споруд на вул. Михайла Чалого, 59а у Святошинському районі міста Києва» *(справа **390118083**, доручення*

	заступника міського голови - секретаря Київської міської ради від 10.06.2021 №08/231-2028/ПР).
53.	Про розгляд проєкту рішення Київської міської ради «Про відмову громадянці Діденко Христині Валеріївні у наданні дозволу на розроблення проєкту землеустрою щодо відведення земельної ділянки у приватну власність для будівництва і обслуговування жилого будинку, господарських будівель і споруд у Святошинському районі міста Києва» *(справа **518801028**, доручення заступника міського голови - секретаря Київської міської ради від 10.06.2021 №08/231-2029/ПР).*
54.	Про розгляд проєкту рішення Київської міської ради «Про відмову громадянці Трухан Ірині Ігорівні у наданні дозволу на розроблення проєкту землеустрою щодо відведення земельної ділянки у приватну власність для будівництва і обслуговування житлового будинку, господарських будівель і споруд на вул. Михайла Чалого, 59б у Святошинському районі міста Києва» *(справа **707729015**, доручення заступника міського голови - секретаря Київської міської ради від 10.06.2021 №08/231-2030/ПР).*
55.	Про розгляд проєкту рішення Київської міської ради «Про відмову громадянці Кулик Ірині Вікторівні у наданні дозволу на розроблення проєкту землеустрою щодо відведення земельної ділянки у власність для житлової забудови і комерційної забудови для будівництва житлового будинку з вбудованими офісними приміщеннями та автостоянкою на вул. Юрія Іллєнка (Мельникова), 22-24 у Шевченківському районі міста Києва» *(справа **621910167**, доручення заступника міського голови - секретаря Київської міської ради від 10.06.2021 №08/231-2031/ПР).*
56.	Про розгляд проєкту рішення Київської міської ради «Про відмову громадянину Дуднику Євгену Валерійовичу у наданні дозволу на розроблення проєкту землеустрою щодо відведення земельної ділянки у власність для ведення садівництва поблизу вул. Острівної-2 у Голосіївському районі міста Києва» *(справа **771867017**, доручення заступника міського голови - секретаря Київської міської ради від 10.06.2021 №08/231-2032/ПР).*
57.	Про розгляд проєкту рішення Київської міської ради «Про відмову громадянці Боклан Марії Євстафіївні у наданні дозволу на розроблення проєкту землеустрою щодо відведення земельної ділянки у власність для будівництва і обслуговування жилого будинку на вул. Докучаєвській у Солом'янському районі міста Києва» *(справа **597901352**, доручення заступника міського голови - секретаря Київської міської ради від 10.06.2021 №08/231-2033/ПР).*
58.	Про розгляд проєкту рішення Київської міської ради «Про відмову громадянці Кукареко Оксані Анатоліївні у наданні дозволу на розроблення проєкту землеустрою щодо відведення земельної ділянки у власність для будівництва і обслуговування жилого будинку, господарських будівель і споруд на вул. Фестивальній, 46-о у Голосіївському районі міста Києва» *(справа **390177978**, доручення заступника міського голови - секретаря Київської міської ради від 10.06.2021 №08/231-2034/ПР).*
59.	Про розгляд проєкту рішення Київської міської ради «Про відмову громадянці Шпак Тетяні Петрівні у наданні дозволу на розроблення проєкту

	землеустрою щодо відведення земельної ділянки у приватну власність для будівництва індивідуального гаража на вул. Обухівській у Святошинському районі міста Києва» *(справа **380113918**, доручення заступника міського голови - секретаря Київської міської ради від 17.06.2021 №08/231-2116/ПР).*
60.	Про розгляд проєкту рішення Київської міської ради «Про відмову громадянці Шпілер Наталії Володимирівні у наданні дозволу на розроблення проєкту землеустрою щодо відведення земельної ділянки у приватну власність для будівництва і обслуговування житлового будинку, господарських будівель і споруд на вул. Михайла Чалого, 59 у Святошинському районі міста Києва» *(справа **421014435**, доручення заступника міського голови - секретаря Київської міської ради від 10.06.2021 №08/231-2024/ПР).*
61.	Про розгляд проєкту рішення Київської міської ради «Про відмову громадянці Медведковій Ользі Григорівні у наданні дозволу на розроблення проєкту землеустрою щодо відведення земельної ділянки у власність для будівництва і обслуговування жилого будинку, господарських будівель і споруд на вул. Бобринецькій у Деснянському районі міста Києва» *(справа **590601182**, доручення заступника міського голови - секретаря Київської міської ради від 22.06.2021 №08/231-2180/ПР).*
62.	Про розгляд проєкту рішення Київської міської ради «Про відмову громадянину Стецюрі Сергію Вікторовичу у наданні дозволу на розроблення проєкту землеустрою щодо відведення земельної ділянки у приватну власність для будівництва і обслуговування житлового будинку, господарських будівель і споруд на вул. Тепличній, 8-д у Святошинському районі міста Києва» *(справа **534301923**, доручення заступника міського голови - секретаря Київської міської ради від 22.06.2021 №08/231-2181/ПР).*
63.	Про розгляд проєкту рішення Київської міської ради «Про відмову громадянам Василевській Любові Григорівні та Коваленку Олексію Григоровичу у наданні дозволу на розроблення проєкту землеустрою щодо відведення земельної ділянки у власність для будівництва і обслуговування жилого будинку, господарських будівель і споруд на вул. Мальовничій, 8 у Святошинському районі міста Києва» *(справа **690410177**, доручення заступника міського голови - секретаря Київської міської ради від 22.06.2021 №08/231-2182/ПР).*
64.	Про розгляд проєкту рішення Київської міської ради «Про відмову громадянці Стецюрі Ользі Анатоліївні у наданні дозволу на розроблення проєкту землеустрою щодо відведення земельної ділянки у приватну власність для будівництва і обслуговування житлового будинку, господарських будівель і споруд на вул. Миколи Трублаїні, 78-а у Святошинському районі міста Києва» *(справа **567401795**, доручення заступника міського голови - секретаря Київської міської ради від 22.06.2021 №08/231-2183/ПР).*
65.	Про розгляд проєкту рішення Київської міської ради «Про відмову громадянину Андрейчуку Роману Вікторовичу у наданні дозволу на розроблення проєкту землеустрою щодо відведення земельної ділянки у приватну власність для будівництва і обслуговування жилого будинку, господарських будівель і споруд на вул. 3-ій Садовій, 2 (СТ "Нивки") у

	Святошинському районі міста Києва» *(справа **664230129**, доручення заступника міського голови - секретаря Київської міської ради від 22.06.2021 №08/231-2184/ПР).*
66.	Про розгляд проєкту рішення Київської міської ради «Про відмову громадянину Бобаничу Андрію Івановичу у наданні дозволу на розроблення проєкту землеустрою щодо відведення земельної ділянки у власність для ведення садівництва у Голосіївському районі міста Києва» *(справа **671450157**, доручення заступника міського голови - секретаря Київської міської ради від 22.06.2021 №08/231-2185/ПР).*
67.	Про розгляд проєкту рішення Київської міської ради «Про відмову громадянці Поляковій Оксані Анатоліївні у наданні дозволу на розроблення проєкту землеустрою щодо відведення земельної ділянки у приватну власність для індивідуального дачного будівництва на вул. Марка Черемшини, 11 у Дніпровському районі міста Києва» *(справа **779385019**, доручення заступника міського голови - секретаря Київської міської ради від 22.06.2021 №08/231-2186/ПР).*
68.	Про розгляд проєкту рішення Київської міської ради «Про відмову громадянину Гуренку Олексію Вікторовичу у наданні дозволу на розроблення проєкту землеустрою щодо відведення земельної ділянки у власність для індивідуального дачного будівництва поблизу вул. Острівної-2 у Голосіївському районі міста Києва» *(справа **201994543**, доручення заступника міського голови - секретаря Київської міської ради від 22.06.2021 №08/231-2187/ПР).*
69.	Про розгляд проєкту рішення Київської міської ради «Про відмову громадянину Воронову Андрію Юрійовичу у наданні дозволу на розроблення проєкту землеустрою щодо відведення земельної ділянки у власність для ведення садівництва на вул. Карла Маркса, 80/2 у Солом'янському районі міста Києва» *(справа **772133015**, доручення заступника міського голови - секретаря Київської міської ради від 22.06.2021 №08/231-2188/ПР).*
70.	Про розгляд проєкту рішення Київської міської ради «Про відмову громадянці Коваль Анастасії Вікторівні у наданні дозволу на розроблення проєкту землеустрою щодо відведення земельної ділянки у власність для будівництва і обслуговування жилого будинку, господарських будівель і споруд на вул. Моложанській у Деснянському районі міста Києва» *(справа **201443501**, доручення заступника міського голови - секретаря Київської міської ради від 22.06.2021 №08/231-2189/ПР).*
71.	Про розгляд проєкту рішення Київської міської ради «Про відмову громадянину Зеленському Миколі Васильовичу у наданні дозволу на розроблення проєкту землеустрою щодо відведення земельної ділянки у власність для будівництва індивідуального гаража на вул. Повітрофлотській, 34-В у Солом'янському районі міста Києва» *(справа **437015325**, доручення заступника міського голови - секретаря Київської міської ради від 22.06.2021 №08/231-2190/ПР).*
72.	Про розгляд проєкту рішення Київської міської ради «Про відмову громадянці Гоменюк Ганні Ігорівні у наданні дозволу на розроблення проєкту землеустрою щодо відведення земельної ділянки у власність для

	будівництва індивідуальних гаражів на вул. Луговій, 83 у Солом'янському районі міста Києва» *(справа **370143219**, доручення заступника міського голови - секретаря Київської міської ради від 22.06.2021 №08/231-2191/ПР).*
73.	Про розгляд проєкту рішення Київської міської ради «Про відмову громадянину Федорову Дмитру Вікторовичу у наданні дозволу на розроблення проєкту землеустрою щодо відведення земельної ділянки у власність для будівництва і обслуговування жилого будинку, господарських будівель і споруд у Дарницькому районі міста Києва» *(справа **497018212**, доручення заступника міського голови - секретаря Київської міської ради від 22.06.2021 №08/231-2192/ПР).*
74.	Про розгляд проєкту рішення Київської міської ради «Про відмову громадянину Шевченку Максиму Вікторовичу у наданні дозволу на розроблення проєкту землеустрою щодо відведення земельної ділянки у власність для індивідуального дачного будівництва у селищі Биківня у Деснянському районі міста Києва» *(справа **718127013**, доручення заступника міського голови - секретаря Київської міської ради від 22.06.2021 №08/231-2193/ПР).*
75.	Про розгляд проєкту рішення Київської міської ради «Про відмову громадянину Шевченку Віктору Миколайовичу у наданні дозволу на розроблення проєкту землеустрою щодо відведення земельної ділянки у власність для будівництва і обслуговування жилого будинку, господарських будівель і споруд у селищі Биківня у Деснянському районі міста Києва» *(справа **789649016**, доручення заступника міського голови - секретаря Київської міської ради від 22.06.2021 №08/231-2194/ПР).*
76.	Про розгляд проєкту рішення Київської міської ради «Про відмову громадянину Корнієнку Сергію Миколайовичу у наданні дозволу на розроблення проєкту землеустрою щодо відведення земельної ділянки у власність для будівництва індивідуального гаража на вул. Мальовничій, 10 у Святошинському районі міста Києва» *(справа **582101372**, доручення заступника міського голови - секретаря Київської міської ради від 22.06.2021 №08/231-2195/ПР).*
77.	Про розгляд проєкту рішення Київської міської ради «Про відмову громадянину Полякову Олександру Леонтійовичу у наданні дозволу на розроблення проєкту землеустрою щодо відведення земельної ділянки у приватну власність для індивідуального дачного будівництва на вул. Марка Черемшини у Дніпровському районі міста Києва» *(справа **470014941**, доручення заступника міського голови - секретаря Київської міської ради від 22.06.2021 №08/231-2196/ПР).*
78.	Про розгляд проєкту рішення Київської міської ради «Про відмову громадянину Демченку Володимиру Володимировичу у наданні дозволу на розроблення проєкту землеустрою щодо відведення земельної ділянки у власність для будівництва і обслуговування жилого будинку, господарських будівель і споруд на вул. Левадній у Дарницькому районі міста Києва» *(справа **390145328**, доручення заступника міського голови - секретаря Київської міської ради від 22.06.2021 №08/231-2197/ПР).*
79.	Про розгляд проєкту рішення Київської міської ради «Про відмову громадянці Руденко Віті Володимирівні у наданні дозволу на розроблення

	проєкту землеустрою щодо відведення земельної ділянки у власність для ведення особистого селянського господарства у Голосіївському районі міста Києва» *(справа **691860159**, доручення заступника міського голови - секретаря Київської міської ради від 22.06.2021 №08/231-2198/ПР).*
80.	Про розгляд проєкту рішення Київської міської ради «Про відмову громадянину Яланському Миколі Сергійовичу у наданні дозволу на розроблення проєкту землеустрою щодо відведення земельної ділянки у власність для будівництва і обслуговування жилого будинку, господарських будівель і споруд на вул. Криничній у Дарницькому районі міста Києва» *(справа **370102749**, доручення заступника міського голови - секретаря Київської міської ради від 22.06.2021 №08/231-2199/ПР).*
81.	Про розгляд проєкту рішення Київської міської ради «Про відмову громадянці Гірій Ганні Ігорівні у наданні дозволу на розроблення проєкту землеустрою щодо відведення земельної ділянки у власність для ведення особистого селянського господарства у Голосіївському районі міста Києва» *(справа **454018701**, доручення заступника міського голови - секретаря Київської міської ради від 22.06.2021 №08/231-2200/ПР).*
82.	Про розгляд проєкту рішення Київської міської ради «Про відмову громадянину Шпаку Ігорю Миколайовичу у наданні дозволу на розроблення проєкту землеустрою щодо відведення земельної ділянки у приватну власність для будівництва індивідуального гаража на перетині вул. Павленка та вул. Обухівської у Святошинському районі міста Києва» *(справа **525601708**, доручення заступника міського голови - секретаря Київської міської ради від 15.06.2021 №08/231-2092/ПР).*
83.	Про розгляд проєкту рішення Київської міської ради «Про відмову громадянину Голопотилюку Олександру Юрійовичу у наданні дозволу на розроблення проєкту землеустрою щодо відведення земельної ділянки у приватну власність для будівництва і обслуговування жилого будинку, господарських будівель і споруд у пров. Заозерному, 8 у Деснянському районі міста Києва» *(справа **472014404**, доручення заступника міського голови - секретаря Київської міської ради від 15.06.2021 №08/231-2091/ПР).*
84.	Про розгляд проєкту рішення Київської міської ради «Про відмову громадянину Шамічу Миколі Вікторовичу у наданні дозволу на розроблення проєкту землеустрою щодо відведення земельної ділянки у приватну власність для будівництва і обслуговування житлового будинку, господарських будівель і споруд на вул. Обухівській, 127-А у Святошинському районі міста Києва» *(справа **624510159**, доручення заступника міського голови - секретаря Київської міської ради від 15.06.2021 №08/231-2090/ПР).*
85.	Про розгляд проєкту рішення Київської міської ради «Про відмову громадянці Турлай Аллі Сергіївні у наданні дозволу на розроблення проєкту землеустрою щодо відведення земельної ділянки у приватну власність для будівництва і обслуговування житлового будинку, господарських будівель і споруд (присадибна ділянка) на вул. Селянській, 40 в Оболонському районі міста Києва» *(справа **417019601**, доручення заступника міського голови - секретаря Київської міської ради від 15.06.2021 №08/231-2089/ПР).*

86.	Про розгляд проєкту рішення Київської міської ради «Про відмову громадянину Хорунжому Олегу Ігоровичу у наданні дозволу на розроблення проєкту землеустрою щодо відведення земельної ділянки у приватну власність для будівництва і обслуговування жилого будинку, господарських будівель і споруд у пров. Сосновому у Деснянському районі міста Києва» *(справа **401017588**, доручення заступника міського голови - секретаря Київської міської ради від 15.06.2021 №08/231-2088/ПР).*
87.	Про розгляд проєкту рішення Київської міської ради «Про відмову громадянину Яцківському Олексію Васильовичу у наданні дозволу на розроблення проєкту землеустрою щодо відведення земельної ділянки у приватну власність для будівництва і обслуговування жилого будинку, господарських будівель і споруд (присадибна ділянка) на вул. Отто Шмідта (біля будинку 6б) у Шевченківському районі міста Києва» *(справа **524101930**, доручення заступника міського голови - секретаря Київської міської ради від 15.06.2021 №08/231-2086/ПР).*
88.	Про розгляд проєкту рішення Київської міської ради «Про відмову громадянину Підгорному Олександру Михайловичу у наданні дозволу на розроблення проєкту землеустрою щодо відведення земельної ділянки у приватну власність для будівництва індивідуального гаража на вул. Січових Стрільців, 55 літ. В у Шевченківському районі міста Києва» *(справа **592301550**, доручення заступника міського голови - секретаря Київської міської ради від 15.06.2021 №08/231-2085/ПР).*
89.	Про розгляд проєкту рішення Київської міської ради «Про відмову громадянці Чайці Юлії Сергіївні у наданні дозволу на розроблення проєкту землеустрою щодо відведення земельної ділянки у власність для будівництва і обслуговування житлового будинку, господарських будівель і споруд у пров. Лисичанському, 9а у Солом'янському районі міста Києва» *(справа **320173383**, доручення заступника міського голови - секретаря Київської міської ради від 23.06.2021 №08/231-2217/ПР).*
90.	Про розгляд проєкту рішення Київської міської ради «Про відмову громадянці Коваль Анастасії Вікторівні у наданні дозволу на розроблення проєкту землеустрою щодо відведення земельної ділянки у власність для будівництва і обслуговування жилого будинку, господарських будівель і споруд (присадибна ділянка) на вул. Івана Франка у Дарницькому районі міста Києва» *(справа **755227014**, доручення заступника міського голови - секретаря Київської міської ради від 23.06.2021 №08/231-2216/ПР).*
91.	Про розгляд проєкту рішення Київської міської ради «Про відмову громадянину Стаканову Кирилу Михайловичу у наданні дозволу на розроблення проєкту землеустрою щодо відведення земельної ділянки в оренду для розміщення та експлуатації об'єктів дорожнього сервісу на проспекті Правди, 5В у Подільському районі міста Києва» *(справа **786015019**, доручення заступника міського голови - секретаря Київської міської ради від 23.06.2021 №08/231-2215/ПР).*
92.	Про розгляд проєкту рішення Київської міської ради «Про відмову громадянці Рудь Тетяні Андріївні у наданні дозволу на розроблення проєкту землеустрою щодо відведення земельної ділянки у приватну власність для будівництва та обслуговування житлового будинку, господарських будівель

	і споруд на вул. Академіка Біляшівського у Святошинському районі міста Києва» *(справа **557501943**, доручення заступника міського голови - секретаря Київської міської ради від 23.06.2021 №08/231-2214/ПР).*
93.	Про розгляд проєкту рішення Київської міської ради «Про відмову громадянці Коваль Анастасії Вікторівні у наданні дозволу на розроблення проєкту землеустрою щодо відведення земельної ділянки у власність для будівництва і обслуговування жилого будинку, господарських будівель і споруд у пров. Путивльському у Деснянському районі міста Києва» *(справа **380105721**, доручення заступника міського голови - секретаря Київської міської ради від 23.06.2021 №08/231-2212/ПР).*
94.	Про розгляд проєкту рішення Київської міської ради «Про відмову громадянці Дейнеко Світлані Ростиславівні у наданні дозволу на розроблення проєкту землеустрою щодо відведення земельної ділянки у приватну власність для будівництва і обслуговування жилого будинку, господарських будівель і споруд на вул. Михайла Чалого, 55а у Святошинському районі міста Києва» *(справа **593601791**, доручення заступника міського голови - секретаря Київської міської ради від 23.06.2021 №08/231-2213/ПР).*
95.	Про розгляд проєкту рішення Київської міської ради «Про відмову громадянці Петрановській Ользі Олегівні у наданні дозволу на розроблення проєкту землеустрою щодо відведення земельної ділянки у власність для ведення садівництва у Голосіївському районі міста Києва» *(справа **439012559**, доручення заступника міського голови - секретаря Київської міської ради від 23.06.2021 №08/231-2218/ПР).*
96.	Про розгляд проєкту рішення Київської міської ради «Про відмову громадянці Поліщук Оксані Анатоліївні у наданні дозволу на розроблення проєкту землеустрою щодо відведення земельної ділянки у приватну власність для будівництва і обслуговування жилого будинку, господарських будівель і споруд на вул. Коростенській, 26 у Святошинському районі міста Києва» *(справа **466019427**, доручення заступника міського голови - секретаря Київської міської ради від 24.06.2021 №08/231-2228/ПР).*
97.	Про розгляд проєкту рішення Київської міської ради «Про відмову громадянину Погрібному Євгену Олеговичу у наданні дозволу на розроблення проєкту землеустрою щодо відведення земельної ділянки у власність для будівництва і обслуговування жилого будинку, господарських будівель і споруд на вул. Солов'їній, 2-а у Голосіївському районі міста Києва» *(справа **201565392**, доручення заступника міського голови - секретаря Київської міської ради від 24.06.2021 №08/231-2229/ПР).*
98.	Про розгляд проєкту рішення Київської міської ради «Про відмову ГРОМАДСЬКІЙ ОРГАНІЗАЦІЇ «ЧИСТИЙ БЕРЕГ ТРУХАНІВ» у наданні дозволу на розроблення проєкту землеустрою щодо відведення земельної ділянки у постійне користування для експлуатації та обслуговування будівлі на острові Передмісна слобідка, 8-Б у Дніпровському районі міста Києва» *(справа **201237252**, доручення заступника міського голови - секретаря Київської міської ради від 24.06.2021 №08/231-2230/ПР).*
99.	Про розгляд проєкту рішення Київської міської ради «Про відмову громадянці Ковтонюк Валентині Іллівні у наданні дозволу на розроблення

	проєкту землеустрою щодо відведення земельної ділянки у приватну власність для будівництва і обслуговування жилого будинку, господарських будівель і споруд біля вул. Криничної у Дарницькому районі міста Києва» *(справа **667570173**, доручення заступника міського голови - секретаря Київської міської ради від 17.06.2021 №08/231-2103/ПР).*
100.	Про розгляд проєкту рішення Київської міської ради «Про відмову громадянці Чернишовій Анеліні Павлівні у наданні дозволу на розроблення проєкту землеустрою щодо відведення земельної ділянки у приватну власність для будівництва і обслуговування жилого будинку, господарських будівель і споруд у 6-му пров. Лермонтова, 23 у Дарницькому районі міста Києва» *(справа **330103395**, доручення заступника міського голови - секретаря Київської міської ради від 17.06.2021 №08/231-2146/ПР).*
101.	Про розгляд проєкту рішення Київської міської ради «Про відмову громадянину Болкуну Дмитру Сергійовичу у наданні дозволу на розроблення проєкту землеустрою щодо відведення земельної ділянки у приватну власність для будівництва і обслуговування жилого будинку, господарських будівель і споруд у 6-му пров. Лермонтова, 27 у Дарницькому районі міста Києва» *(справа **772726018**, доручення заступника міського голови - секретаря Київської міської ради від 17.06.2021 №08/231-2144/ПР).*
102.	Про розгляд проєкту рішення Київської міської ради «Про відмову громадянину Ковтонюку Віталію Івановичу у наданні дозволу на розроблення проєкту землеустрою щодо відведення земельної ділянки у приватну власність для будівництва і обслуговування жилого будинку, господарських будівель і споруд біля вул. Криничної у Дарницькому районі міста Києва» *(справа **568101724**, доручення заступника міського голови - секретаря Київської міської ради від 17.06.2021 №08/231-2142/ПР).*
103.	Про розгляд проєкту рішення Київської міської ради «Про відмову громадянці Гриценко Ірині Борисівні у наданні дозволу на розроблення проєкту землеустрою щодо відведення земельної ділянки у приватну власність для будівництва і обслуговування жилого будинку, господарських будівель і споруд у пров. Крайньому, 16 у Деснянському районі міста Києва» *(справа **370152905**, доручення заступника міського голови - секретаря Київської міської ради від 17.06.2021 №08/231-2141/ПР).*

Голова комісії **Михайло ТЕРЕНТЬЄВ**