Засідання комісії відбудеться
06.07.2021 о 14:00
за адресою: вул. Хрещатик, 36,
4-й поверх, сесійна зала

проєкт

ПОРЯДОК ДЕННИЙ

засідання постійної комісії Київської міської ради
з питань архітектури, містобудування та земельних відносин

06.07.2021

1. **Розгляд проєкту розпорядження Київської міської ради (Київської міської державної адміністрації** «Про створення Моніторингового центру з впорядкування міського простору» листи Департаменту міського благоустрою виконавчого органу Київської міської ради (Київської міської державної адміністрації) від **01.07.2021 №08/15528** – ***матеріали додаються.***

2. **Про напрацювання передпроектних пропозицій для підготовки проєкту рішення Київської міської ради** «Про регулювання земельних відносин в місті Києві» – ***матеріали додаються.***

3. **Розгляд звернення** громадської організації «ВЕТЕРАНІВ та ІНВАЛІДІВ АТО» від 01.07.2021 №1/7 (вх. №08/15462 від 01.07.2021) з проханням надати доручення Департаменту містобудування та архітектури виконавчого органу Київської міської ради (Київської міської державної адміністрації) при укладанні договору на розробку ДПТ мікрорайону Чапаєвка врахувати та визначити межі ДПТ згідно з додатком до листа – ***матеріали додаються.***

4. **Розгляд протоколу робочої групи** №20/20 від 08.06.2021 з розгляду проєктів рішень Київської міської ради про передачу ПРИВАТНОМУ АКЦІОНЕРНОМУ ТОВАРИСТВУ «ДТЕК КИЇВСЬКІ УЛЕКТРОМЕРЕЖІ» в оренду земельних ділянок (кадастрові справи А-26470, А-26448, А-26431, А-26441, А-26434, А-26440, А-26432, А-26450, А-26436, А-26433 – ***матеріали додаються.***

5. **Розгляд кадастрових справ** – ***матеріали додаються***
   5.1. Розгляд кадастрових справ ***(передача земельних ділянок*** **КОМУНАЛЬНОМУ ПІДПРИЄМСТВУ ВИКОНАВЧОГО ОРГАНУ КИЇВРАДИ (КИЇВСЬКОЇ МІСЬКОЇ ДЕРЖАВНОЇ АДМІНІСТРАЦІЇ) «КИЇВТЕПЛОЕНЕРГО»)**

5.2. Повторний розгляд проєктів рішень ***з правовими висновками управління правового забезпечення діяльності Київської міської ради - матеріали додаються***

5.3. Розгляд кадастрових справ ***(приватизація, громадяни)***

5.4. Розгляд справ-клопотань ***(надання дозволів на розроблення проектів землеустрою щодо відведення земельних ділянок - державні, комунальні підприємства)***

5.5. Розгляд справ-клопотань ***(надання дозволів на розроблення проєктів землеустрою щодо відведення земельних ділянок – громадяни, юридичні особи)***

5.6. Розгляд кадастрових справ ***(надання / передача, поновлення договорів оренди земельних ділянок та внесення змін до них - юридичні особи) та розгляд проєкту рішення Київської міської ради про затвердження детального плану території***

5.7. Розгляд справ-клопотань ***(відмова у наданні дозволів на розроблення проектів землеустрою щодо відведення земельних ділянок)***

6. Різне .

Голова комісії **Михайло ТЕРЕНТЬЄВ**

п.1

УКРАЇНА

ВИКОНАВЧИЙ ОРГАН КИЇВСЬКОЇ МІСЬКОЇ РАДИ
(КИЇВСЬКА МІСЬКА ДЕРЖАВНА АДМІНІСТРАЦІЯ)

ДЕПАРТАМЕНТ МІСЬКОГО БЛАГОУСТРОЮ

вул. Дегтярівська, 31, корпус 2, м. Київ, 04074, тел. (044) 489 50 05
Контактний центр міста Києва (044) 15 51 E-mail: blagodep@kievcity.gov.ua Код ЄДРПОУ 34926981

Голові постійної комісії Київської міської ради з питань архітектури, містобудування та земельних відносин
М. ТЕРЕНТЬЄВУ

Про включення до посадового складу Моніторингового центру з впорядкування міського простору

Шановний Михайле Олександровичу!

Департаментом міського благоустрою виконавчого органу Київської міської ради (Київської міської державної адміністрації) (далі – Департамент) розроблено проєкт розпорядження виконавчого органу Київської міської ради (Київської міської державної адміністрації) «Про створення Моніторингового центру з впорядкування міського простору» (далі – Проєкт), яким пропонується утворити Моніторинговий центр з впорядкування міського простору (далі – Центр) як консультативно-дорадчий, постійно діючий допоміжний орган виконавчого органу Київської міської ради (Київської міської державної адміністрації) та затвердити його посадовий склад.

Відповідно до Проєкту, до посадового складу Центру включено голову постійної комісії Київської міської ради з питань архітектури, містобудування та земельних відносин.

Департамент листом від 18.03.2021 №064-1435 звертався до Вас стосовно розгляду вищезазначеного Проєкту та отримав відповідь, що у зв'язку зі складною епідеміологічною ситуацією в місті Києві та карантинними обмеженнями головам міжфракційних депутатських об'єднань рекомендовано утриматись від проведення будь-яких заходів у адміністративному комплексі Київської міської ради.

Враховуючи вищезазначене, повторно прошу розглянути Проєкт та надати підтвердження щодо Вашої згоди на включення до посадового складу Центру (протокол засідання комісії, тощо).

Київська міська рада
01.07.2021 № **08/15528**

ДОКУМЕНТ ІТС ЄІПК СЕД АСКОД (**ПІДПИСАНО КВАЛІФІКОВАНИМ ЕЛЕКТРОННИМ ПІДПИСОМ**)

Сертифікат 58E2D9E7F900307B04000000A90A2E004A4E7F00
Підписувач Ткаченко Тимур Фіруддінович
Дійсний з 29.01.2020 0:00 по 29.01.2022 0:00

Департамент міського благоустрою
064-3828 від 01.07.2021

Додаток: копія проєкту розпорядження виконавчого органу Київської міської ради (Київської міської державної адміністрації) «Про створення Моніторингового центру з впорядкування міського простору» на 8 арк. в 1 прим.

З повагою

Директор Тимур ТКАЧЕНКО

Людмила Данилюк 293 12 04

ДОКУМЕНТ ІТС ЄІПК СЕД АСКОД (**ПІДПИСАНО КВАЛІФІКОВАНИМ ЕЛЕКТРОННИМ ПІДПИСОМ**)

Сертифікат 58E2D9E7F900307B04000000A90A2E004A4E7F00
Підписувач Ткаченко Тимур Фіруддінович
Дійсний з 29.01.2020 0:00 по 29.01.2022 0:00

Департамент міського благоустрою

064-3828 від 01.07.2021

Про створення Моніторингового
центру з впорядкування
міського простору

Відповідно до Цивільного кодексу України, Земельного кодексу України, Законів України «Про місцеве самоврядування в Україні», «Про місцеві державні адміністрації», «Про благоустрій населених пунктів», «Про державну реєстрацію речових прав на нерухоме майно та їх обтяжень», розпорядження виконавчого органу Київської міської ради (Київської міської державної адміністрації) від 11 лютого 2016 року № 70 «Про питання створення та діяльності консультативних, дорадчих та інших допоміжних органів виконавчого органу Київської міської ради (Київської міської державної адміністрації)», з метою впорядкування міського простору:

1. Утворити Моніторинговий центр з впорядкування міського простору як консультативно-дорадчий, постійно діючий допоміжний орган виконавчого органу Київської міської ради (Київської міської державної адміністрації) та затвердити його посадовий склад, що додається.

2. Затвердити Положення про Моніторинговий центр з впорядкування міського простору, що додається.

3. Керівникові Моніторингового центру з впорядкування міського простору затвердити його персональний склад та у разі потреби вносити до нього зміни.

4. Контроль за виконанням цього розпорядження покласти на першого заступника голови Київської міської державної адміністрації з питань здійснення самоврядних повноважень Кулебу О.В.

Голова Віталій КЛИЧКО

ЗАТВЕРДЖЕНО
Розпорядженням виконавчого органу
Київської міської ради (Київської
міської державної адміністрації)
«_____»_____2021 №_____

ПОСАДОВИЙ СКЛАД
Моніторингового центру з впорядкування міського простору

Голова постійної комісії Київської міської ради з питань підприємництва, промисловості та міського благоустрою, керівник Центру

Перший заступник голови Київської міської державної адміністрації з питань здійснення самоврядних повноважень, перший заступник керівника Центру

Голова постійної комісії Київської міської ради з питань власності, заступник керівника Центру

Директор Комунального підприємства «Київблагоустрій» виконавчого органу Київської міської ради (Київської міської державної адміністрації), секретар Центру

Директор Департаменту міського благоустрою виконавчого органу Київської міської ради (Київської міської державної адміністрації)

Директор Департаменту містобудування та архітектури виконавчого органу Київської міської ради (Київської міської державної адміністрації)

Директор Департаменту земельних ресурсів виконавчого органу Київської міської ради (Київської міської державної адміністрації)

Директор Департаменту з питань державного архітектурно-будівельного контролю міста Києва виконавчого органу Київської міської ради (Київської міської державної адміністрації)

Директор Департаменту з питань реєстрації виконавчого органу Київської міської ради (Київської міської державної адміністрації)

Директор Департаменту житлово-комунальної інфраструктури виконавчого органу Київської міської ради (Київської міської державної адміністрації)

Начальник юридичного управління апарату виконавчого органу Київської міської ради (Київської міської державної адміністрації)

Начальник управління правового забезпечення діяльності Київської міської ради

Голова постійної комісії Київської міської ради з питань архітектури, містобудування та земельних відносин (за згодою)

Голова постійної комісії Київської міської ради з питань дотримання законності, правопорядку та зв'язків із правоохоронними органами (за згодою)

Директор Департаменту міського благоустрою Тимур ТКАЧЕНКО

ЗАТВЕРДЖЕНО
Розпорядженням виконавчого органу
Київської міської ради (Київської
міської державної адміністрації)
«_____»_____2021 №_____

ПОЛОЖЕННЯ
про Моніторинговий центр з впорядкування міського простору

1. Моніторинговий центр з впорядкування міського простору (далі - МЦзВМП) є консультативно-дорадчим, постійно діючим допоміжним органом виконавчого органу Київської міської ради (Київської міської державної адміністрації), утворений з метою впорядкування міського простору та забезпечення реалізації права територіальної громади міста Києва на користування та розпорядження земельними ділянками.

2. МЦзВМП у своїй діяльності керується Конституцією і законами України, постановами Верховної Ради України, актами Президента України та Кабінету Міністрів України, наказами міністерств та інших центральних органів виконавчої влади, іншими нормативно-правовими актами, рішеннями Київської міської ради, розпорядженнями Київського міського голови та виконавчого органу Київської міської ради (Київської міської державної адміністрації), а також цим Положенням.

3. Основними завданнями МЦзВМП є:

1) координація дій органів місцевого самоврядування в місті Києві, місцевих органів виконавчої влади в місті Києві та їх структурних підрозділів, підприємств, установ, організацій та інших суб'єктів господарювання, заснованих на комунальній формі власності (власності територіальної громади міста Києва), з питань впорядкування міського простору та забезпечення реалізації права територіальної громади міста Києва на користування та розпорядження земельними ділянками;

2) здійснення аналізу проблемних питань при впорядкуванні міського простору, в тому числі, що виникають під час реалізації повноважень виконавчого органу Київської міської ради (Київської міської державної адміністрації) у сферах землекористування, містобудування, архітектурно-будівельного контролю, благоустрою, реєстрації;

3) підготовка пропозицій та рекомендацій Київському міському голові, керівництву виконавчого органу Київської міської ради (Київської міської державної адміністрації), структурним підрозділам виконавчого органу Київської міської ради (Київської міської державної адміністрації) щодо визначення шляхів, механізму та способів вирішення питань з'ясування правового статусу окремих об'єктів (будівель, споруд тощо), наявності ознак порушення законодавства при розміщенні таких об'єктів, визначення

загальноміської політики у цій сфері та напрацювання напрямку дій щодо її реалізації а також стимулювання та заохочення підприємництва у місті Києві;

4) сприяння взаємодії органів місцевого самоврядування, місцевих органів виконавчої влади та їх структурних підрозділів з органами державної влади та їх територіальними підрозділами з питань впорядкування міського простору та забезпечення реалізації права територіальної громади міста Києва на користування та розпорядження земельними ділянками;

5) забезпечення взаємодії структурних підрозділів виконавчого органу Київської міської ради (Київської міської державної адміністрації) з підприємствами, установами, організаціями на території міста Києва з питань, що виникають під час здійснення завдань МЦзВМП.

4. МЦзВМП відповідно до покладених на нього завдань:

1) збирає, аналізує та узагальнює інформацію, що стосується впорядкування міського простору та забезпечення реалізації права територіальної громади міста Києва на користування та розпорядження земельними ділянками;

2) вивчає причини виникнення проблем під час впорядкування міського простору, в тому числі після з'ясування правового статусу окремих об'єктів (будівель, споруд тощо), та наявності ознак порушення законодавства при розміщенні таких об'єктів у процесі реалізації повноважень виконавчого органу Київської міської ради (Київської міської державної адміністрації) у сферах землекористування, містобудування, архітектурно-будівельного контролю, благоустрою, реєстрації;

4) бере участь у розробці та опрацюванні нормативно-правових та інших актів з питань, що належать до його компетенції;

5) подає Київському міському голові, керівництву виконавчого органу Київської міської ради (Київської міської державної адміністрації), структурним підрозділам виконавчого органу Київської міської ради (Київської міської державної адміністрації) розроблені за результатами своєї роботи пропозиції та рекомендації.

5. МЦзВМП має право:

1) одержувати від органів місцевого самоврядування в місті Києві, місцевих органів виконавчої влади в місті Києві та їх структурних підрозділів, підприємств, установ, організацій та інших суб'єктів господарювання, заснованих на комунальній формі власності (власності територіальної громади міста Києва) та їх посадових осіб інформацію, документи та інші матеріали, необхідні для виконання покладених на нього завдань;

2) запитувати в установленому порядку інформацію у органів державної влади та їх територіальних підрозділів, підприємств, установ і організацій незалежно від форми власності, а також інших суб'єктів;

3) залучати до участі у своїй роботі представників органів місцевого самоврядування в місті Києві, місцевих органів виконавчої влади в місті Києві та їх структурних підрозділів, підприємств, установ, організацій та інших суб'єктів господарювання, заснованих на комунальній формі власності (власності територіальної громади міста Києва) та їх посадових осіб, в тому

числі і за згодою – представників органів державної влади та їх територіальних підрозділів, підприємств, установ і організацій незалежно від форми власності, а також інших суб'єктів для розгляду питань, що належать до його компетенції;

4) утворювати, у разі потреби, для виконання покладених на нього завдань постійні або тимчасові робочі групи;

5) організовувати проведення нарад та інших заходів.

6. МЦзВМП під час виконання покладених на нього завдань взаємодіє з органами державної влади та їх територіальними підрозділами, органами місцевого самоврядування, місцевими органами виконавчої влади, підприємствами, установами і організаціями незалежно від форми власності, громадськими об'єднаннями, засобами масової інформації та іншими суб'єктами.

7. Посадовий склад МЦзВМП затверджується розпорядженням виконавчого органу Київської міської ради (Київської міської державної адміністрації).

Персональний склад МЦзВМП та зміни до нього затверджуються керівником МЦзВМП.

8. МЦзВМП утворюється у складі керівника МЦзВМП, першого заступника керівника МЦзВМП, заступника керівника МЦзВМП, секретаря та членів МЦзВМП, які беруть участь у його роботі на громадських засадах.

Органи державної влади та їх територіальні підрозділи, органи місцевого самоврядування в місті Києві, місцеві органи виконавчої влади в місті Києві та їх структурні підрозділи, підприємства, установи, організації та інші суб'єкти господарювання, засновані на комунальній формі власності (власності територіальної громади міста Києва) мають право за власною ініціативою делегувати своїх представників для участі у роботі МЦзВМП.

9. Очолює МЦзВМП голова постійної комісії Київської міської ради з питань підприємництва, промисловості та міського благоустрою.

10. Керівник МЦзВМП здійснює загальне керівництво діяльністю МЦзВМП, визначає порядок його роботи, головує на засіданнях, представляє МЦзВМП у відносинах із органами державної влади, органами місцевого самоврядування, підприємствами, установами, організаціями та іншими інституціями і суб'єктами.

Перший заступник керівника МЦзВМП виконує повноваження керівника МЦзВМП у разі його відсутності або відповідно до затвердженого ним розподілу обов'язків.

Заступник керівника МЦзВМП виконує повноваження першого заступника керівника МЦзВМП у разі його відсутності.

Секретар МЦзВМП:

скликає за дорученням керівника МЦзВМП засідання;

забезпечує складання протоколів засідання МЦзВМП;

забезпечує підготовку порядку денного та матеріалів до його засідань з урахуванням пропозицій членів МЦзВМП;

здійснює моніторинг стану розгляду рішень МЦзВМП, регулярно інформує керівника МЦзВМП та інших членів МЦзВМП з цих питань;

виконує, в межах компетенції, доручення керівника МЦзВМП, першого заступника керівника МЦзВМП та заступника керівника МЦзВМП;

виконує інші функції, пов'язані з роботою МЦзВМП

12. Формою роботи МЦзВМП є засідання, що скликаються керівником МЦзВМП в міру потреби.

Засідання МЦзВМП вважається правоможним, якщо на ньому присутні більше половини від його складу.

13. На своїх засіданнях МЦзВМП розробляє пропозиції та рекомендації з питань, що належать до його компетенції.

Пропозиції та рекомендації вважаються схваленими, якщо за них проголосувало більш як половина присутніх на засіданні членів МЦзВМП. У разі рівного розподілу голосів вирішальним є голос головуючого на засіданні МЦзВМП.

Пропозиції та рекомендації фіксуються у протоколі засідання, який підписується головуючим на засіданні та секретарем, і надсилається усім членам МЦзВМП, зацікавленим органам, підприємствам, установам, організаціям, іншим суб'єктам.

Пропозиції та рекомендації МЦзВМП є обов'язковими для розгляду органами місцевого самоврядування в місті Києві, місцевими органами виконавчої влади в місті Києві та їх структурними підрозділами, підприємствами, установами, організаціями та іншими суб'єктами господарювання, заснованими на комунальній формі власності (власності територіальної громади міста Києва) та їх посадовими особами.

Член МЦзВМП, який не підтримує пропозиції та рекомендації, може викласти у письмовій формі свою окрему думку, що додається до протоколу засідання.

14. МЦзВМП не розглядає на своїх засіданнях питання, які:

1) відповідно до статті 6 Закону України "Про судоустрій і статус суддів", Рекомендації N CM/Rec(2010)12 Комітету Міністрів Ради Європи від 17 листопада 2010 року щодо незалежності, ефективності та обов'язків суддів, можуть підірвати незалежність судової влади або довіру суспільства до неї;

2) мають на меті вплив у будь-якій формі на працівника правоохоронного органу з метою перешкодити виконанню ним службових обов'язків або добитися прийняття незаконних рішень;

3) інші питання, які не входять до компетенції МЦзВМП, або відносяться до виключної компетенції інших суб'єктів.

15. Пропозиції та рекомендації МЦзВМП можуть реалізовуватись шляхом прийняття рішень Київської міської ради, видання розпоряджень Київського міського голови, виконавчого органу Київської міської ради (Київської міської державної адміністрації), наказів структурних підрозділів виконавчого органу Київської міської ради (Київської міської державної адміністрації), надання доручень Київського міського голови.

16. МЦзВМП може мати логотип (емблему), використовувати у своїй роботі бланк із своїм найменуванням та зображенням малого Державного Герба України.

п.2.

КИЇВСЬКА МІСЬКА РАДА

II СЕСІЯ IX СКЛИКАННЯ

РІШЕННЯ

_____№_____

Про регулювання
земельних відносин в місті Києві

Відповідно до статей 140, 143, 144 Конституції України, статті 9 Земельного кодексу України, законів України «Про Державний земельний кадастр», «Про оренду землі», «Про землеустрій», «Про охорону земель» та інших нормативно-правових актів, що регулюють земельні правовідносини, керуючись статтею 26 Закону України «Про місцеве самоврядування в Україні», статтею 22 Закону України «Про столицю України - місто-герой Київ», з метою правового регулювання земельних відносин у місті Києві як столиці України, Київська міська рада

ВИРІШИЛА:

1. Визнати рішення Київської міської ради від 20 квітня 2017 року № 241/2463 «Про затвердження Порядку набуття прав на землю із земель комунальної власності у місті Києві», від 19 липня 2005 року № 810/3385 «Про врегулювання питань продажу земельних ділянок в місті Києві» такими, що втратили чинність.

2. Затвердити Порядок набуття прав на землю із земель комунальної власності у місті Києві згідно з додатком 1 до цього рішення.

3. Внести зміни до рішення Київської міської ради від 18 квітня 2013 року № 194/9251 «Про ведення міського земельного кадастру», а саме:

- пункт 1. викласти у такій редакції: «Організувати ведення міського земельного кадастру - електронної (автоматизованої) геоінформаційної системи і бази даних, яка перебуває в комунальній власності територіальної громади міста Києва і забезпечує збирання, оброблення, аналіз, моделювання, постачання

геопросторових даних і відображає черговий стан використання та охорони земель комунальної власності територіальної громади та інших земель міста Києва (далі - міський земельний кадастр) та спрямована на підвищення ефективності використання земельних ресурсів територіальної громади міста Києва»;

- пункт 3.1. викласти у такій редакції: «Забезпечити ведення міського земельного кадастру на основі створеної за кошти міського бюджету автоматизованої інформаційної системи обліку та управління земельними ресурсами територіальної громади міста Києва (АІС ОУЗР), а також інших програмних комплексів, технічних та технологічних засобів, що є комунальною власністю територіальної громади міста Києва»;

- пункт 3.2. викласти у такій редакції: «Забезпечити зберігання та відображення в міському земельному кадастрі даних, внесених Департаментом земельних ресурсів виконавчого орану Київради (Київської міської державної адміністрації) до 1 січня 2013 року»;

- пункт 3.3. викласти у такій редакції: «Забезпечити внесення до міського земельного кадастру інформації про об'єкти землеустрою, суб'єкти земельних відносин та документацію із землеустрою, а також інші дані, необхідні для реалізації повноважень в сфері управління землями на території міста Києва»;

- пункт 4. викласти у такій редакції: «Встановити, що технічне і технологічне забезпечення ведення (адміністрування) міського земельного кадастру здійснює комунальне підприємство, підпорядковане Департаменту земельних ресурсів виконавчого органу Київської міської ради (Київської міської державної адміністрації);

- доповнити пунктом 5^1 такого змісту: «Міський земельний кадастр за наявності технологічної можливості взаємодіє з інформаційними системами та реєстрами органів державної влади та місцевого самоврядування, зокрема з Державним реєстром речових прав на нерухоме майно, Державним земельним кадастром, інформаційними системами органів доходів та зборів, Єдиним державним реєстром судових рішень»;

- у пункті 6.1. слова «Державним агентством земельних ресурсів України» замінити словами «центральним органом виконавчої влади, що реалізує державну політику у сфері земельних відносин»;

- пункт 6.4. викласти у такій редакції: «Забезпечити функціонал віддаленого доступу до міського земельного кадастру, в тому числі із застосуванням криптографічних засобів захисту інформації, для забезпечення діяльності Київської міської ради та постійної комісії Київської міської ради, до відання якої належить розгляд земельних питань.».

4. Уповноважити Департамент:

4.1. здійснювати розгляд поданого орендарем листа-повідомлення щодо поновлення договору оренди землі (укладенні договору оренди землі на новий

строк) разом з проєктом додаткової угоди (проєктом договору оренди) у строк, що не перевищує 21 календарний день;

4.2. готувати проєкт висновку постійної комсії Київської міської ради, до відання якої належить розгляд земельних питань (далі – Комісія), щодо поновлення договору оренди землі (укладення договору оренди землі на новий строк або попередній висновок щодо відмови в поновленні (укладенні на новий строк) договору оренди землі у строк, що не перевищує 21 календарний день і передавати на розгляд Комісії;

4.3. направляти у строк, що не перевищує 21 календарний день, орендарю від імені та в інтересах Київської міської ради лист-повідомлення щодо відмови в поновленні (укладенні на новий строк) договору оренди землі на підставі прийнятого Київською міською радою рішення;

4.4. на підставі рішення Київської міської ради подавати до Державного реєстру речових прав на нерухоме майно заяву про виключення з цього реєстру відомостей про поновлення договору оренди земельної ділянки відповідно до статті 126^1 Земельного кодексу України;

4.5. готувати проєкт висновку Комісії щодо надання згоди (заперечення) на передачу земельної ділянки (її частини) в суборенду та передавати на розгляд Комісії;

4.6. готувати проєкт висновку Комісії про надавання дозволу на розроблення: технічної документації із землеустрою щодо встановлення меж частини земельної ділянки, на яку поширюється право суборенди, сервітуту; технічної документації із землеустрою щодо встановлення (відновлення) меж земельної ділянки в натурі (на місцевості) у разі якщо на підставі технічної документації із землеустрою щодо встановлення (відновлення) меж земельної ділянки в натурі (на місцевості) передбачається здійснити передачу земельних ділянок комунальної власності у власність чи користування; технічної документації із землеустрою щодо поділу чи об'єднання земельних ділянок;

4.6. затверджувати технічну документацію із землеустрою щодо встановлення (відновлення) меж земельної ділянки в натурі (на місцевості), окрім технічної документації, якою передбачається передати земельну ділянку у власність, оренду чи постійне користування;

4.7 при здійсненні самоврядного контролю за використанням і охороною земель залучати для виконання геодезичних робіт (виносу меж земельної ділянки в натуру (на місцевість)) працівників підпорядкованого Департаменту комунального підприємства.

5. Уповноважити Комісію:

5.1. розглядати проєкт висновку Комісії, підготовлений Департаментом, щодо поновлення (договору оренди землі (укладенні договору оренди землі на новий строк) або попередній висновок щодо відмови в поновленні (укладенні на новий строк) договору оренди землі, за результатом чого приймати відповідне рішення;

5.2. надавати від імені Київської міської ради дозвіл (заперечення) на передачу земельної ділянки (її частини) в суборенду на підставі підготовлених Департаментом документів.

5.3. затверджувати технічну документацію із землеустрою щодо поділу та об'єднання земельних ділянок та погоджувати технічну документацію із землеустрою щодо встановлення меж частини земельної ділянки, на яку поширюється право суборенди, сервітуту;

5.5. приймати висновок про поновлення (укладення на новий строк) договору оренди землі, висновок про заміну сторони у договорі оренди землі, попередній висновок щодо відмови в поновленні договору оренди землі у випадках, встановлених Порядком набуття прав на землю із земель комунальної власності у місті Києві,

5.6. надавати дозвіл (у формі висновку) на розроблення: технічної документації із землеустрою щодо встановлення меж частини земельної ділянки, на яку поширюється право суборенди, сервітуту; технічної документації із землеустрою щодо встановлення (відновлення) меж земельної ділянки в натурі (на місцевості) у разі якщо на підставі технічної документації із землеустрою щодо встановлення (відновлення) меж земельної ділянки в натурі (на місцевості) передбачається здійснити передачу земельних ділянок комунальної власності у власність чи користування; технічної документації із землеустрою щодо поділу чи об'єднання земельних ділянок;

5.7. надавати відповідно до частини дев'ятої статті 186 Земельного кодексу України висновок (рішення) щодо відмови у погодженні або затвердженні документації із землеустрою.

6. Уповноважити директора Департаменту підписувати додаткові угоди про поновлення (укладення на новий строк) договорів оренди землі, договори про заміну сторони у договорі оренди землі, договори про оплату авансового внеску в рахунок оплати ціни земельної ділянки, договори купівлі-продажу земельної ділянки або прав на неї за результатом проведення земельних торгів (аукціону).

7. Департаменту:

7.1 забезпечити щоквартально розміщення та оновлення переліку договорів оренди земельних ділянок, строк дії яких закінчується, у вигляді зведеної електронної таблиці на офіційному електронному ресурсі Департаменту – kyivland.gov.ua.

7.2 щоквартально надавати Комісії перелік договорів оренди земельних ділянок, строк дії яких закінчується.

8. Встановити, що:

8.1. розробники документації із землеустрою зобов'язані безоплатно передавати до Департаменту один примірник документації із землеустрою;

8.2. у разі продажу/надання в оренду земельної ділянки під об'єктом(ами) нерухомого майна, право власності на які зареєстровано в установленому порядку, зацікавлена в отриманні земельної ділянки особа зобов'язана сплатити

Київській міські раді кошти за користування земельною ділянкою з моменту набуття права власності на об'єкти нерухомого майна, розташовані на ній, до моменту укладення договору купівлі-продажу/оренди цієї земельної ділянки, але не більше ніж за 3 роки, що передують даті укладення відповідного договору. Необхідна до сплати сума визначається у розмірі орендної плати відповідно до податкового та земельного законодавства України, а також рішення Київської міської ради про бюджет міста Києва на відповідний рік;

8.3. набуття прав на сформовану земельну ділянку без зміни її запроектованого цільового призначення згідно з розробленим, але не затвердженим в установленому порядку проектом землеустрою щодо відведення земельної ділянки (технічною документацією із землеустрою щодо інвентаризації земель) іншою зацікавленою особою, здійснюється шляхом розробки та розгляду технічної документації із землеустрою стосовно встановлення (відновлення) меж земельної ділянки в натурі (на місцевості) з одночасним затвердженням проекту землеустрою щодо відведення земельної ділянки за наявності згоди замовника вказаного проекту землеустрою.

9. Доручити Департаменту містобудування та архітектури виконавчого органу Київської міської ради (Київської міської державної адміністрації) протягом одного робочого дня надавати на запит Департаменту витяг з містобудівного кадастру для аналізу матеріалів клопотання (заяви) про надання дозволу на розроблення проєкту землеустрою щодо відведення земельної ділянки;

10. Доручити Департаменту охорони культурної спадщини виконавчого органу Київської міської ради (Київської міської державної адміністрації) у строк до п'яти робочих днів надавати на запит Департаменту інформацію щодо розташування земельної ділянки в межах історичного ареалу, зон охорони пам'яток.

11. Оприлюднити це рішення відповідно до законодавства України.

12. Контроль за виконанням цього рішення покласти на Постійну комісію Київської міської ради з питань архітектури, містобудування та земельних відносин.

Київський міський голова Віталій КЛИЧКО

Додаток 1
до рішення Київської міської ради
від_____№_____

Порядок набуття прав на землю із земель комунальної власності у місті Києві

1. Загальні положення

1.1 Усі заяви і клопотання, що стосуються набуття і припинення прав на землю (крім заяв дозвільного характеру), подаються до приймальні Київської міської ради з земельних питань, яка є структурним підрозділом Департаменту земельних ресурсів виконавчого органу Київської міської ради (Київської міської державної адміністрації) (далі – Департамент).

1.2. У разі невідповідності заяви (клопотання) та складу доданих до неї документів і матеріалів вимогам законодавства України заява (клопотання) не приймається або в подальшому повертається заявнику.

2. Порядок передачі земельних ділянок у власність чи користування фізичним та юридичним особам

2.1. Документація із землеустрою щодо відведення земельних ділянок у власність або користування подається до Департаменту (Центру) надання адміністративних послуг виконавчого органу Київської міської ради (Київської міської державної адміністрації) разом з електронним файлом XML для подальшого внесення відповідної інформації до міського земельного кадастру.

2.2 У разі надання у користування земельної ділянки, зареєстрованої в Державному земельному кадастрі відповідно до Закону України «Про Державний земельний кадастр», право комунальної власності на яку зареєстровано у встановленому порядку, без зміни її меж та цільового призначення, документація із землеустрою щодо формування якої затверджена в установленому порядку, до заяви про передачу (надання) земельної ділянки додаються посвідчені в установленому порядку копії документів щодо правового статусу об'єктів нерухомого майна, розташованих на земельній ділянці.

2.3. Департамент за результатами опрацювання відповідних заяв з доданими документами, зокрема здійснює: підготовку висновку щодо надання в установленому законом порядку земельної ділянки відповідно до статті 33 Закону України «Про місцеве самоврядування в України»; занесення відповідної інформації до міського земельного кадастру (за необхідності); підготовку проекту рішення Київської міської ради про передачу (надання) земельної ділянки в користування (у власність) або про відмову у передачі (наданні)

земельної ділянки в користування (у власність) та пояснювальної записки до нього.

2.5. Додатком до проекту рішення Київської міської ради є робочі матеріали та матеріали аерофотозйомки земельної ділянки.

3. Укладення договору оренди земельної ділянки та передача земельної ділянки або її частини в суборенду

3.1. Укладення договору оренди земельної ділянки здійснюється на підставі рішення Київської міської ради.

3.2. Департамент після надходження рішення Київської міської ради про передачу земельної ділянки в оренду протягом 5 робочих днів направляє його зацікавленій особі, на користь якої прийнято таке рішення (далі – зацікавлена особа), та інформує про необхідність укладення договору оренди земельної ділянки у визначений строк.

3.3. Зацікавлена особа зобов'язана у місячний строк після отримання повідомлення, визначеного пунктом 3.2 цього Порядку, звертається до Департаменту з метою організації підготовки проєкту договору оренди земельної ділянки.

3.4. Департамент протягом 14 робочих днів з дня надходження звернення зацікавленої особи готує проєкт договору оренди земельної ділянки, розрахунок розміру орендної плати за земельну ділянку, узгоджує із зацікавленою особою істотні умови договору. Проєкт договору оренди земельної ділянки візує директор Департаменту.

3.5. Договір оренди земельної ділянки укладається у письмовій формі між Київською міською радою та зацікавленою особою і посвідчується нотаріально. Усі витрати пов’язані з укладенням договору оренди та його нотаріальним посвідченням покладаються на зацікавлену особу.

3.6. Якщо протягом п'яти місяців з моменту набрання чинності рішенням Київської міської ради про передачу відповідної земельної ділянки в оренду зацікавленою особою не вчинено необхідних та достатніх дій, спрямованих на укладення договору оренди земельної ділянки згідно з чинним законодавством, то розмір річної орендної плати на період, аналогічний терміну прострочення укладання договору оренди землі, встановлюється у подвійному розмірі, але не більше дванадцяти відсотків від нормативної грошової оцінки земельної ділянки.

3.7. Департамент веде облік укладених договорів оренди земельних ділянок для забезпечення виконання вимог Закону України «Про оренду землі» та Податкового кодексу України щодо надання відповідним контролюючим органам, визначеним податковим законодавством, переліку орендарів, з якими Київська міська рада уклала відповідні договори оренди землі.

3.8. Орендар, який має намір передати частину земельної ділянки в суборенду подає клопотання про надання дозволу на розроблення технічної

документації із землеустрою щодо встановлення меж частини земельної ділянки, на яку поширюється право суборенди.

3.9. Дозволом (запереченням) Київської міської ради на передачу земельної ділянки (її частини) в суборенду є відповідний висновок постійної комісії Київської міської ради, до відання якої належить розгляд земельних питань (далі – Комісія).

4. Укладення на новий строк (поновлення) договору оренди земельної ділянки та внесення змін до нього

4.1. Поновлення договорів оренди земельних ділянок комунальної власності територіальної громади міста Києва, а також укладення договорів оренди таких земельних ділянок на новий строк здійснюється в порядку, встановленому законодавством України, з урахуванням особливостей визначених статтею 126^1 Земельного кодексу України, абзацом третім і четвертим розділу IX «Перехідні положення» та статті 33 Закону України «Про оренду землі».

4.2. У десятиденний строк Департамент розглядає лист-повідомлення щодо поновлення договору оренди землі (укладення договору оренди землі на новий строк) та готує проєкт висновку Комісії про укладення договору оренди землі на новий строк (поновлення договору оренди землі) та пояснювальну записку до нього. Додатком до проєкту висновку Комсії є акт обстеження земельної ділянки та матеріали актуальної фотофіксації.

4.3. Договори оренди земельних ділянок укладені до 16.07.2020, строк дії яких закінчився, можуть поновлюватися на той самий строк без прийняття Київською міською радою рішення про поновлення договору оренди у разі якщо орендар належним чином виконує умови договору, продовжує користуватися земельною ділянкою після закінчення строку договору оренди і за відсутності протягом одного місяця після закінчення цього строку листа-повідомлення про заперечення у поновленні договору оренди землі та за умови згоди орендаря на приведення розмірів орендної плати за земельну ділянку у відповідність до вимог законодавства України, до рішення, яким визначається ставки орендної плати за земельні ділянки комунальної власності територіальної громади міста Києва, відповідно до року в якому здійснюється укладення договору про укладення договору оренди землі на новий строк або його поновлення.

4.4. Розгляд питання щодо поновлення (укладення на новий строк) договорів оренди земельних ділянок на тих самих умовах (на той самий строк) без прийняття Київською міською радою рішення у випадках, визначених пунктом 4.3. цього Порядку, здійснюється Комісією.

4.5. Після прийняття Київською міською радою рішення (або Комісією висновку) про укладення на новий строк (поновлення) договору оренди землі Департамент листом повідомляє орендаря про необхідність підписання договору оренди землі на новий строк.

4.6. Департамент готує проєкт договору про укладення договору оренди землі на новий строк протягом 14 робочих днів після звернення орендаря та узгоджує істотні умови такого договору з орендарем.

4.7. За результатом розгляду листа-повідомлення про поновлення (укладення на новий строк) договору оренди землі, та у разі наявності підстав для відмови в поновленні (укладенні на новий строк) договору оренди землі Департамент повідомляє Комісію про встановлені обставини.

4.8. Комісія за результатом розгляду повідомлення, передбаченого пунктом 4.7. Порядку, надає Департаменту рекомендації щодо підготовки відповідного проєкту висновку Комісії або проєкту рішення Київської міської ради.

4.9. Департамент з урахуванням рекомендацій Комісії готує проєкт висновку Комісії (проєкт рішення Київської міської ради) та передає його на розгляд останній.

4.10. Заміна сторони у договорі оренди земельної ділянки у зв'язку з набуттям права власності на об'єкт(и) нерухомого майна, розташований(і) на орендованій земельній ділянці, здійснюється Комсією, без прийняття Київською міською радою окремого рішення, на підставі звернення особи, яка набула право власності на такий об'єкт(и) нерухомого майна, якщо інше не передбачено законодавством України.

5. Набуття права на земельні ділянки комунальної власності територіальної громади міста Києва на конкурентних засадах

5.1. Земельні торги та/або електронні земельні торги проводяться у формі аукціону.

5.2. Організаційне забезпечення підготовки до проведення земельних торгів (електронних земельних торгів) покладається на Департамент (далі – Організатор або Департамент).

5.3. Виконавцем земельних торгів (далі - Виконавець) є підпорядковане Департаменту комунальне підприємство, яке здійснює проведення земельних торгів на підставі договорів, укладених з Організатором та учасником земельних торгів.

5.4. Земельні торги можуть бути проведені у формі електронних земельних торгів у спосіб та порядок, встановлений законодавством України.

5.5. У разі якщо земельна ділянка сформована та зареєстрована в Державному земельному кадастрі, право комунальної власності територіальної громади міста Києва на неї зареєстровано в Державному реєстрі речових прав на нерухоме майно, Організатор відповідно до наданих йому повноважень вживає організаційно-правові заходи пов'язані з продажем земельних ділянок або прав на них на земельних торгах.

5.6. Реєстраційний та гарантійний внески сплачуються учасниками земельних торгів на окремі рахунки Виконавця земельних торгів, відкриті в банку.

5.7. На підставі рішення Київської міської ради про визначення переліку земельних ділянок для опрацювання можливості продажу їх (або права оренди на них) на земельних торгах та розробленої і погодженої в установленому порядку документації із землеустрою і містобудівної документації Організатор готує проєкт рішення Київської міської ради про продаж земельної ділянки або права її оренди на конкурентних засадах.

5.8. Учасник земельних торгів має право придбати на торгах лише ті об'єкти продажу (земельна ділянка або право її оренди, які виставляються на земельні торги) (далі - лот), на які ним подано заяви та за які ним сплачені реєстраційний та гарантійний внески.

6. Продаж земельних ділянок без проведення земельних торгів

6.1. У заяві (клопотанні) про придбання земельної ділянки у власність зазначаються: місце розташування земельної ділянки, кадастровий номер, площа, її цільове призначення, вид використання, а також згода на укладення договору про оплату авансового внеску в рахунок оплати ціни земельної ділянки.

6.2. Рішення Київської міської ради про надання дозволу на проведення експертної грошової оцінки земельної ділянки є підставою для укладення між Департаментом та зацікавленою особою договору про оплату авансового внеску в рахунок оплати ціни земельної ділянки у розмірі 20 відсотків від вартості земельної ділянки, визначеної за нормативною грошовою оцінкою земельної ділянки.

6.3. Після укладення зацікавленою особою договору про оплату авансового внеску в рахунок оплати ціни земельної ділянки та виконання нею умов такого договору Департамент організовує проведення експертної грошової оцінки земельної ділянки.

6.4. У разі порушення зацікавленою особою строку надання пакету документів (відповідно до умов договору про оплату авансового внеску в рахунок оплати ціни земельної ділянки), необхідних для проведення експертної грошової оцінки земельної ділянки та складання землевпорядної документації для продажу земельної ділянки цей договір вважається розірваним в односторонньому порядку, про що письмово повідомляється зацікавлена особа із зазначенням причини та дати розірвання.

6.5. Роботи з проведення експертної грошової оцінки земельної ділянки здійснюються підпорядкованим Департаменту комунальним підприємством.

6.6. Рішення про продаж земельної ділянки, відповідно до якого зацікавлена особа повинна укласти договір купівлі-продажу землі, втрачає чинність через дванадцять місяців з дня його прийняття, у разі якщо протягом цього строку зацікавленою особою не укладено договір купівлі-продажу, та/або у разі якщо зацікавлена особа відмовляється від укладання договору купівлі-продажу земельної ділянки протягом цього строку. Сума авансового внеску в рахунок оплати ціни земельної ділянки, у таких випадках не повертається.

6.7. Договір купівлі-продажу земельної ділянки підлягає нотаріальному посвідченню. Всі витрати за нотаріальне оформлення покладаються на зацікавлену особу (Покупця).

6.8. У разі продажу земельної ділянки з розстроченням платежу заходи з державної реєстрації обтяження чи припинення обтяження права покупця на земельну ділянку вживаються Департаментом у встановленому законодавством порядку.

6.9. Підставою для припинення обтяження прав покупця на земельну ділянку є довідка про повне виконання грошового зобов'язання за договором купівлі-продажу та сплату пені (у разі наявності), яка видається структурним підрозділом виконавчого органу Київської міської ради (Київської міської державної адміністрації), на який відповідно до рішення Київської міської ради про бюджет міста Києва на відповідний рік покладено забезпечення контролю за надходженнями коштів від продажу землі, на підставі звернення покупця земельної ділянки.

7. Передача земельної ділянки у власність чи користування за рахунок частини сформованої земельної ділянки із земель комунальної власності територіальної громади міста Києва

7.1. У разі передачі земельної ділянки у власність чи користування за рахунок частини сформованої земельної ділянки із земель комунальної власності територіальної громади міста Києва ініціатором поділу такої земельної ділянки виступає зацікавлена особа

7.2. Замовником розроблення технічної документації із землеустрою щодо поділу земельної ділянки виступає зацікавлена особа.

7.3. Після реєстрації в Державному земельному кадастрі земельних ділянок, сформованих в результаті поділу та об'єднання раніше сформованих земельних ділянок, електронний файл XML подається до Департаменту для внесення відповідної інформації до міського земельного кадастру.

8. Передача земельних ділянок в межах червоних ліній

8.1. Земельні ділянки, що повністю або частково знаходяться в межах червоних ліній, можуть передаватись в оренду або постійне користування відповідно для:

- будівництва, експлуатації та обслуговування і ремонту об'єктів інженерної, транспортної, енергетичної інфраструктури, об'єктів зв'язку та дорожнього господарства, крім нового будівництва об'єктів дорожнього сервісу;
- експлуатації, обслуговування і ремонту існуючих об'єктів нерухомого майна;
- реконструкції існуючих об'єктів нерухомого майна під об'єкти дорожнього сервісу;

- реконструкції кварталів застарілої забудови та у інших випадках, передбачених законодавством України.

8.2. Земельні ділянки, що повністю або частково знаходяться в межах червоних ліній, можуть передаватись в оренду або постійне користування виключно за умови відображення червоних ліній як обмежень у використанні земель на кадастрових планах таких земельних ділянок. У таких випадках земельна ділянка або її частина, яка знаходиться в межах червоних ліній, використовується землекористувачами виключно з дотриманням обмежень, встановлених законодавством України.

8.3. Земельні ділянки, що повністю або частково знаходяться в межах червоних ліній, не можуть передаватися у приватну власність.

8.4 Земельні ділянки, які перебувають в межах червоних ліній, в разі розташування на них об'єктів нерухомого майна, не потребують поділу та можуть передаватися в оренду чи постійне користування за принципом єдності юридичної долі земельної ділянки та об'єкту нерухомого майна, розташованого на ній.

8.5. Договори оренди земельних ділянок в межах червоних ліній повинні містити пункт щодо дострокового розірвання договору в установленому порядку при виникненні необхідності використання земельної ділянки для суспільних потреб.

9. Виявлення фактів використання земельних ділянок, на яких розташовані об'єкти нерухомого майна, за відсутності документів, що посвідчують право власності або право користування земельними ділянка

9.1. При виявленні фактів використання земельної ділянки, на якій розташовано об'єкт(и) нерухомого майна, без документів, що посвідчують право власності або право користування земельною ділянкою, та/або без здійснення плати за користування нею у формі та розмірах, встановлених законодавством, Департамент земельних ресурсів виконавчого органу Київської міської ради (Київської міської державної адміністрації) в обов'язковому порядку надсилає таким землекористувачам письмову пропозицію добровільно відшкодувати безпідставно збережені кошти у розмірі орендної плати, до якої додається проект відповідного договору та розрахунки розміру безпідставно збережених коштів.

Такі факти можуть бути виявлені:

при підготовці проектів рішення Київської міської ради про продаж/надання в оренду земельної ділянки під об'єктом(ами) нерухомого майна, право власності на яке зареєстровано в установленому порядку;

після проведення інвентаризації земель міста Києва;

за результатами здійснення самоврядного (державного) контролю за використанням земель;

в інших випадках.

2. Розмір безпідставно збережених коштів розраховується як сума орендної плати за землю, яка повинна була надійти до місцевого бюджету за період використання землекористувачем земельної ділянки з моменту набуття права власності на нерухоме майно до моменту оформлення власником цього майна права оренди або власності земельної ділянки, на якій розташоване це майно, але в будь-якому випадку за період не більше як три останні роки.

У разі, якщо землекористувачем за цей період сплачувались платежі за використання землі у вигляді земельного податку, що підтверджується листом Головного управління ДПС у м. Києві, розмір безпідставно збережених коштів зменшується на суму сплаченого земельного податку.

3. Безпідставно збережені кошти у розмірі орендної плати сплачуються на підставі договору про добровільне відшкодування безпідставно збережених коштів за використання земельних ділянок комунальної власності територіальної громади міста Києва, який укладається між фактичним землекористувачем та Департаментом земельних ресурсів виконавчого органу Київської міської ради (Київської міської державної адміністрації).

4. Відмова або зволікання в укладенні договору про добровільне відшкодування безпідставно збережених коштів за використання земельних ділянок комунальної форми власності на території м. Києва є підставою для стягнення безпідставно збережених коштів у судовому порядку.

Під зволіканням розуміється неукладення фактичним землекористувачем відповідного договору протягом одного місяця з дня отримання пропозиції щодо добровільного відшкодування безпідставно збережених коштів.

ПОДАННЯ:

Постійна комісія Київської міської ради
з питань архітектури, містобудування
та земельних відносин

Голова Михайло ТЕРЕНТЬЄВ

Секретар Юрій ФЕДОРЕНКО

ПОГОДЖЕНО:

Постійна комісія Київської міської ради
з питань регуляторної політики

Голова Ігор КИРИЛЕНКО

Секретар Ольга ВЕРЕМЕЄНКО

В.о. начальника управління правового
забезпечення діяльності
Київської міської ради Валентина ПОЛОЖИШНИК

Пояснювальна записка до проєкту рішення Київської міської ради «Про регулювання земельних відносин в місті Києві»

1. Опис проблеми

Земельні відносини в місті Києві завжди потребували особливого правового регулювання у зв'язку з виконанням містом функцій столиці України.

Для цього Київською міською радою прийнято рішення Київської міської ради від 20 квітня 2017 року № 241/2463 «Про затвердження Порядку набуття прав на землю із земель комунальної власності у місті Києві», від 19 липня 2005 року № 810/3385 «Про врегулювання питань продажу земельних ділянок в місті Києві», від 18 квітня 2013 року № 194/9251 «Про ведення міського земельного кадастру».

Зміни внесені парламентом до земельного законодавства України в останні роки створили правові колізії, суперечності та «білі плями» в регулюванні відповідних відносин.

Проте норми права, викладені у згаданих рішеннях Київської міської ради, в більшості своїй є морально-застарілими та не відповідають вимогам часу як за змістовними так і техніко-юридичними характеристиками з огляду на що потребують комплексного оновлення.

2. Правове обгрунтування

Відповідно до Конституції України народ здійснює владу безпосередньо і через органи державної влади та органи місцевого самоврядування (частина друга статті 5). В Основному Законі України встановлено, що місцеве самоврядування є правом територіальної громади - жителів села чи добровільного об'єднання у сільську громаду жителів кількох сіл, селища та міста - самостійно вирішувати питання місцевого значення в межах Конституції і законів України (частина перша статті 140). Виходячи з цих конституційних положень у системному зв'язку з положеннями статті 6 Конституції України про те, що державна влада в Україні здійснюється на засадах її поділу на законодавчу, виконавчу та судову, Конституційний Суд України у своєму Рішенні від 26 березня 2002 року визначив політико-правову природу органів місцевого самоврядування, які не є органами державної влади, а є представницькими органами, через які здійснюється право територіальної громади самостійно вирішувати не будь-які питання суспільного життя, а питання саме місцевого значення, тобто такі, які пов'язані передусім з життєдіяльністю територіальних громад і перелік яких визначено у Конституції і законах України (пункти 4, 5 мотивувальної частини Рішення від 26 березня

2002 року № 6-рп/2002 у справі про охорону трудових прав депутатів місцевих рад).

Гарантоване державою місцеве самоврядування здійснюється територіальною громадою через сільські, селищні, міські ради та їх виконавчі органи і передбачає правову, організаційну та матеріально-фінансову самостійність, яка має певні конституційно-правові межі, встановлені, зокрема, приписами статей 19, 140, 143, 144, 146 Основного Закону України.

Крім того стаття 4 Європейської хартії місцевого самоврядування, встановлює, що головні повноваження і функції органів місцевого самоврядування визначаються конституцією або законом; органи місцевого самоврядування в межах закону мають повне право вільно вирішувати будь-яке питання, яке не вилучене із сфери їхньої компетенції і вирішення якого не доручене жодному іншому органу; повноваження, якими наділяються органи місцевого самоврядування, як правило, мають бути повними і виключними.

У той же час, повноваження Київської міської ради на прийняття нормативно-правових актів в сфері регулювання земельних відносин визначені статтями 9 Земельного кодексу України, пунктом 2 частини першої статті 22 Закону України «Про столицю України – місто-герой Київ».

Вказаний проєкт рішення розроблено відповідно до плану діяльності Київської міської ради з підготовки проєктів регуляторних актів на 2021 рік, затвердженого рішенням Київської міської ради від 13 травня 2021 року №952/993.

3. Опис цілей і завдань

Порядок продажу земельних ділянок в місті Києві та Тимчасовий порядок набуття права на землю на конкурентних засадах в місті Києві, затверджені рішенням Київською міської ради від 19.07.2005 № 810/3385, містять багато норм, які фактично дублюють існуючі положення Земельного кодексу України, в результаті чого створюється нагромадження нормативного матеріалу та порушуються основоположні правила юридичної техніки, ускладнюються процедури праворозуміння та правозастосування.

У частині внесення змін до рішення Київської міської ради від 18.04.2013 «Про ведення міського земельного кадастру» передбачено створення юридичних підстав для надання доступу до міського земельного кадастру депутатам Київської міської ради, а також пропонується за допомогою засобів юридичної техніки здійснити термінологічне вдосконалення існуючого рішення.

Аналогічна ситуація спостерігається і з рішенням Київської міської ради від 20.04.2017 № 241/2463 «Про затвердження Порядку набуття прав на землю із земель комунальної власності у місті Києві». Значна частина норм, викладених у цьому рішенні є застарілою, сприяє зарегульованості процедури набуття прав на землю в місті Києві, а з огляду на Закон України «Про внесення змін до деяких

законодавчих актів України щодо протидії рейдерству» ще й суперечить законодавству України.

Розробленим проектом рішення пропонується встановити максимально прості, прозорі та ефективні процедури набуття прав на землю в місті Києві, які дозволять забезпечити максимальну реалізацію прав та законних інтересів усіх зацікавлених суб'єктів, в більшості своїй киян.

4. Доповідач

Голова постійної комісії Київської міської ради з питань архітектури, містобудування та земельних відносин М.О. Терентьєв.

АНАЛІЗ РЕГУЛЯТОРНОГО ВПЛИВУ
проєкту рішення Київської міської ради
«Про регулювання земельних відносин в місті Києві»

І. Визначення проблеми

Відповідно до статті 206 Земельного кодексу України використання землі в Україні є платним. Плата за землю є одним із суттєвих джерел доходів місцевих бюджетів. Наразі досить часто зустрічаються випадки використання земель (земельних ділянок) без оформлення відповідних прав на них. В свою чергу такі землекористувачі в більшості випадків не сплачують або сплачують не в повному обсязі плату за землю.

Згідно з частиною п'ятою статті 13 Закону України «Про судоустрій і статус суддів» висновки щодо застосування норм права, викладені у постановах Верховного Суду, є обов'язковими для всіх суб'єктів владних повноважень, які застосовують у своїй діяльності нормативно-правовий акт, що містить відповідну норму права.

Аналізуючи практику Верховного Суду можна дійти висновку, що користування земельною ділянкою підлягає сплаті з моменту набуття права власності на об'єкти нерухомого майна, розташовані на ній, до моменту реєстрації права власності або користування (оренди) на земельну ділянку у Державному реєстрі речових прав на нерухоме майно.

Так, Верховний Суд у постановах від 18.06.2020 у справі № 925/449/19, від 27.01.2021 у справі № 630/269/16, від 10.02.2021 у справі № 200/8930/18 встановив, що фактичний користувач земельної ділянки, який без достатньої правової підстави за рахунок власника цієї ділянки зберіг у себе кошти, які мав заплатити за користування нею, зобов`язаний повернути ці кошти власнику земельної ділянки на підставі частини першої статті 1212 ЦК України.

Таким чином, склалася ситуація за якої відсутність покарання (притягнення до адміністративної відповідальності) недобросовісних землекористувачів призводить до недонадходжень коштів до місцевих бюджетів, зростання кількості порушень земельного законодавства. У зв'язку з чим пропонується у разі продажу чи надання в оренду земельної ділянки під зареєстрованими в установленому порядку об'єктами нерухомого майна до моменту укладення відповідного договору купівлі-продажу чи оренди цієї земельної ділянки зобов'язувати зацікавлену особу сплачувати кошти за користування цією ділянкою.

Крім того, удосконалення потребує сфера регулювання земельних відносин, процедура надання земельних ділянок у власність або користування, оскільки діючи норми призвели до бюрократизації процесу відведення землі.

Значна частина норм, викладених у рішенні Київської міської ради від 20.04.2017 № 241/2463 «Про затвердження Порядку набуття прав на землю із земель комунальної власності у місті Києві» є застарілою, сприяє зарегульованості процедури набуття прав на землю в місті Києві, а з огляду на Закон України «Про внесення змін до деяких законодавчих актів України щодо протидії рейдерству» ще й суперечить законодавству України.

Наразі існує проблема у прийнятті рішень щодо поновлення (відмови у поновленні) договорів оренди земельних ділянок та передача їх в суборенду на підставі так званої «мовчазної згоди» орендодавця.

Відповідно до абзацу 4 Перехідних положень Закону України «Про оренду землі», поновлення договорів оренди землі, укладених до набрання чинності зазначеним Законом, здійснюється на умовах, визначених такими договорами, за правилами, чинними на момент їх укладення. Стаття 33 Закону України «Про оренду землі» в редакції до 16.07.2020 встановлює, що орендарю потрібно завчасно, у встановлений договором оренди строк, повідомити орендодавця про свій намір укласти договір оренди. Однак, враховуючи великий обсяг земельних справ, Київська міська рада не завжди наділена об'єктивною можливістю надати своєчасно відповідь орендарю, що в свою чергу виступає достатньою підставою для звернення недобросовісних землекористувачів до суду за поновленням договору оренди земельної ділянки.

Так, для поновлення (укладення на новий строк) договору оренди земельної ділянки орендар повинен повідомити орендодавця не пізніше ніж за місяць до спливу строку договору оренди (або в інший строк, встановлений договором) про намір скористатись своїм переважним правом. До листа-повідомлення орендар додає проєкт додаткової угоди про поновлення (укладення на новий строк) договору. Орендодавець в свою чергу зобов'язаний у місячний строк розглянути вказаний лист-повідомлення з проєктом додаткової угоди і, за відсутності заперечень, укласти з орендарем додаткову угоду про поновлення (укладення на новий строк) договору.

Проте існують ситуації, коли орендар продовжує користуватися земельною ділянкою після закінчення строку договору оренди, а орендодавець не заперечує щодо такого користування. У такому випадку договір оренди вважається поновленим на той самий строк і на тих самих умовах, які були передбачені договором раніше. Так, не зважаючи на те, що, за умов продовження орендарем користування земельною ділянкою після закінчення строку дії договору та відсутності протягом місяця заперечень орендодавця, договір оренди вважається поновленим автоматично, сторони, тим не менш, все одно повинні укласти додаткову угоду про поновлення договору.

Однак, укладення додаткової угоди, зазвичай, затягується, в результаті, орендар звертається до суду, про визнання додаткової угоди до договору оренди укладеною. Водночас, питання стягнення судового збору в такому випадку покладається на сторону, не на користь якої винесено рішення.

Крім того, відповідно до вимог статті 8 Закону України «Про оренду землі» якщо протягом одного місяця орендодавець не надішле письмового повідомлення щодо своєї згоди чи заперечення, орендована земельна ділянка або її частина може бути передана в суборенду.

У зв'язку із прийняттям Закону України «Про внесення змін до деяких законодавчих актів України щодо протидії рейдерству» Земельний кодекс доповнено статтею 126^1, яка передбачає, що сторона договору, яка бажає скористатися правом відмови від поновлення договору не пізніш як за місяць до дати закінчення дії такого договору, подає до Державного реєстру речових прав на нерухоме майно заяву про виключення з цього реєстру відомостей про поновлення договору.

Враховуючи вищезазначене з метою уникнення пропущення строку на надання відповіді орендарю та економією часу роботи Київської міської ради пропонується делегувати повноваження щодо поновлення (укладення на новий строк) та відмови в укладенні договору оренди земельної ділянки, вирішення питання надання дозволу (відмови) на передачу земельної ділянки (її частини) в суборенду та вирішення питання виключення відомостей щодо поновлення договорів з Державного реєстру речових прав на нерухоме майно постійній комісії Київської міської ради, до відання якої належить розгляд земельних питань.

Крім того, Порядок продажу земельних ділянок в місті Києві та Тимчасовий порядок набуття права на землю на конкурентних засадах в місті Києві, затверджені рішенням Київської міської ради від 19.07.2005 № 810/3385, містять багато норм, які фактично дублюють існуючі положення Земельного кодексу України, в результаті чого створюється нагромадження нормативного матеріалу та порушуються основоположні правила юридичної техніки, ускладнюються процедури праворозуміння та правозастосування.

Розробленим проєктом рішення пропонується встановити максимально прості, прозорі та ефективні процедури набуття прав на землю в місті Києві, які дозволять забезпечити максимальну реалізацію прав та законних інтересів усіх зацікавлених суб'єктів, в більшості своїй киян. А також пропонується мінімізувати витрати зацікавлених осіб при проведенні земельних торгів та продажу земельних ділянок без проведення земельних торгів, зменшити строк реалізації земельних прав заінтересованих осіб шляхом вдосконалення внутрішніх бізнес-процесів в Київській міській раді та її виконавчому органі.

Реалізація проєкту регуляторного акта вплине на:

Групи (підгрупи)	Так	Ні
Громадяни	+	
Держава		+
Суб'єкти господарювання, у тому числі суб'єкти малого підприємництва	+	

Зазначена проблема не може бути розв'язана за допомогою ринкових механізмів, оскільки правові засади використання земельних ділянок регламентуються такими нормативно-правовими актами як Земельний кодекс України, законами України «Про оренду землі», «Про землеустрій», «Про охорону земель» тощо та в зв'язку з тим, що статтею 26 Закону України «Про місцеве самоврядування в Україні» визначено, що до виключної компетенції міських ради належить вирішення відповідно до закону питань регулювання земельних відносин.

Крім того, земельні відносини є предметом регулювання земельного законодавства, в якому діє імперативний (загально-заборонний) метод правового регулювання, що не передбачає можливість договірного регулювання цих правовідносин.

II. Цілі державного регулювання

Проєкт регуляторного акта спрямований на розв'язання проблеми, визначеної в попередньому розділі.

Основними цілями регулювання є:

1) спрощення та удосконалення процедури передачі (надання) земельних ділянок у користування або у власність;

2) мінімізація витрат зацікавлених осіб за результатом проведення земельних торгів та продажу земельних ділянок без проведення земельних торгів;

3) виключення норм, що дублюють положення Земельного кодексу України;

4) оптимізація процедури набуття прав на землю;

5) збільшення надходження коштів до бюджету міста Києва від плати за користування земельними ділянками.

III. Визначення та оцінка альтернативних способів досягнення цілей

1. Визначення альтернативних способів

Вид альтернативи	Опис альтернативи
Альтернатива 1 Залишення існуючої на даний момент ситуації без змін	Складний та незрозумілий механізм передачі земельних ділянок у користування або у власність. Існування норм, що не відповідають вимогам часу як за змістовними так і техніко-юридичними характеристиками. Складна процедура набуття прав на землю.
Альтернатива 2 Прийняття регуляторного акта	Забезпечує досягнення цілей щодо вирішення наявних проблемних питань, пов'язаних із набуттям прав на землю, процедурою передачі земельних ділянок, реформуванням застарілого нормативного матеріалу та стягненням коштів за користування земельними ділянками.

2. Оцінка вибраних альтернативних способів досягнення цілей

Проєкт рішення не поширюється на сферу інтересів держави.

Оцінка впливу на сферу інтересів громадян:

Вид альтернативи	Вигоди	Витрати
Альтернатива 1	Відсутні	Відсутні
Альтернатива 2	Забезпечить введення зрозумілої та простої процедури отримання земельних ділянок у власність чи користування, мінімізує витрати при проведенні земельних торгів та продажу земельних ділянок, забезпечить своєчасне надходження коштів за користування земельними ділянками до бюджету міста Києва.	Відсутні

Оцінка впливу на сферу інтересів суб'єктів господарювання:

Показник	Великі	Середні	Малі	Мікро	Разом
Кількість суб'єктів господарювання, що підпадають під дію регулювання, одиниць	3	35	270	154	462
Питома вага групи у загальній кількості, відсотків	0,65%	7,58%	58,44%	33,33%	100

Сумарні витрати за альтернативами	Річна сума витрат, млн. грн.

Альтернатива 1. Залишення існуючої на даний момент ситуації без змін	-
Альтернатива 2. Прийняття такого регуляторного акта	-

Вид альтернативи	Вигоди	Витрати
Альтернатива 1	Відсутні	Відсутні
Альтернатива 2	Створення простих, прозорих прав на набуття земель у місті Києві. Спрощення належних фізичним та юридичним особам суб'єктивних земельних прав.	Відсутні

IV. Вибір найбільш оптимального альтернативного способу досягнення цілей

Рейтинг результативності (досягнення цілей під час вирішення проблеми)	Бал результативності (за чотирибальною системою оцінки)	Коментарі щодо присвоєння відповідного бала
Альтернатива 1	1 - цілі прийняття регуляторного акта не можуть бути досягнуті (проблема продовжує існувати)	Не забезпечує досягнення цілей державного регулювання. Залишаються проблеми зазначені у Розділі I цього аналізу.
Альтернатива 2	4 - цілі прийняття регуляторного акта можуть бути досягнуті повною мірою (проблема більше існувати не буде)	Забезпечує в повній мірі досягнення цілей державного регулювання. Проблема більше не існуватиме.

Рейтинг результативності	Вигоди (підсумок)	Витрати (підсумок)	Обґрунтування відповідного місця альтернативи у рейтингу
Альтернатива 1	Відсутні	Відсутні	Зазначений спосіб не сприяв вирішенню проблеми, що існує сьогодні.
Альтернатива 2	Результатом прийняття регуляторного акта стане введення спрощеної процедури отримання земельних ділянок у власність чи користування, мінімізація витрат при проведенні земельних торгів та продажу земельних ділянок без проведення земельних торгів,	Відсутні	Забезпечує досягнення цілей державного регулювання.

–	створення простих, прозорих прав на набуття земель у місті Києві та збільшення надходження коштів до бюджету міста Києва від плати за користування земельними ділянками		

Рейтинг	Аргументи щодо переваги обраної альтернативи / причини відмови від альтернативи	Оцінка ризику зовнішніх чинників на дію запропонованого регуляторного акта
Альтернатива 1	Не забезпечує досягнення цілей державного регулювання.	Відсутні
Альтернатива 2	Забезпечує досягнення цілей державного регулювання, оскільки вирішує наявні проблемні питання, пов'язані із набуттям прав на землю, процедурою передачі земельних ділянок та реформуванням застарілого законодавства.	Відсутні

V. Механізми та заходи, які забезпечать розв'язання визначеної проблеми

Для вирішення проблем, визначених у розділі I та досягнення цілей, визначених у розділі II цього аналізу, проєктом регуляторного акта передбачено механізм розв'язання проблем шляхом його прийняття.

Досягнення визначених цілей впровадження регуляторного акта забезпечується шляхом:

1) делегування повноважень Київської міської ради щодо поновлення (укладення на новий строк) та відмови в укладенні договору оренди земельної ділянки, вирішення питання надання дозволу (відмови) на передачу земельної ділянки (її частини) в суборенду та вирішення питання виключення відомостей щодо поновлення договорів з Державного реєстру речових прав на нерухоме майно постійній комісії Київської міської ради, до відання якої належить розгляд земельних питань;

2) спрощення процедури набуття прав на землю в місті Києві;

3) ліквідації норм, що створюють фінансово-економічні перешкоди у набутті прав на землю;

4) впровадження системи стягнення коштів за користування земельними ділянками з моменту набуття права власності на об'єкти нерухомого майна, розташовані на ній, до моменту реєстрації права користування земельною ділянкою.

VI. Оцінка виконання вимог регуляторного акта залежно від ресурсів, якими розпоряджаються органи виконавчої влади чи органи місцевого

самоврядування, фізичні та юридичні особи, які повинні проваджувати або виконувати ці вимоги

Впровадження проєкту рішення додаткових витрат з бюджету не потребує.

Тест малого підприємництва додається.

VII. Обґрунтування запропонованого строку дії регуляторного акта

Термін дії регуляторного акта є безстроковим.

VIII. Визначення показників результативності дії регуляторного акта

Показниками результативності після набрання чинності регуляторним актом є:

1) кількість оформлених земельних ділянок на території міста Києва;
2) надходження до міського бюджету плати за використання земельних ділянок шляхом укладання правоустановчих документів на земельні ділянки;
3) мінімізація витрат за результатом проведення земельних торгів та продажу земельних ділянок;
4) рівень поінформованості суб'єктів господарювання та фізичних осіб.

IX. Визначення заходів, за допомогою яких здійснюватиметься відстеження результативності дії регуляторного акта

Відстеження результативності дії регуляторного акта здійснюватиметься шляхом проведення базового, повторного та періодичного відстеження статистичних показників результативності, визначених під час проведення аналізу впливу регуляторного акта.

Базове відстеження результативності регуляторного акта здійснюватиметься після набрання ним чинності, оскільки для цього використовуватимуться виключно статистичні показники.

Повторне відстеження результативності регуляторного акта здійснюватиметься через рік з дня набрання чинності, але не пізніше двох років після набрання ним чинності. За результатами даного відстеження відбудеться порівняння показників базового та повторного відстеження.

Періодичне відстеження результативності буде здійснюватися раз на три роки, починаючи з дня закінчення заходів з повторного відстеження результативності цього акта.

Вид даних, за допомогою яких здійснюватиметься відстеження результативності – статистичні.

Відстеження результативності регуляторного акта будуть здійснюватися Департаментом земельних ресурсів виконавчого органу Київської міської ради (Київської міської державної адміністрації).

У разі надходження пропозицій та зауважень щодо вирішення неврегульованих або проблемних питань, буде розглядатись необхідність внесення відповідних змін.

ТЕСТ
малого підприємництва (М-Тест)

Консультації з представниками мікро- та малого підприємництва щодо оцінки впливу регулювання

Консультації щодо визначення впливу запропонованого регулювання на суб'єктів малого підприємництва та визначення детального переліку процедур, виконання яких необхідно для здійснення регулювання, проведено розробником у період з 05 лютого 2021 р. по 05 травня 2021 р.

Порядковий номер	Вид консультації (публічні консультації прямі (круглі столи, наради, робочі зустрічі тощо), інтернет-консультації прямі (інтернет-форуми, соціальні мережі тощо), запити (до підприємців, експертів, науковців тощо)	Кількість учасників консультацій, осіб	Основні результати консультацій (опис)
1.	Розробником проведено консультації з представниками малого підприємництва, шляхом телефонного опитування	9 осіб	Ознайомлено представників з проектом регуляторного акта, роз'яснено суть змін. Отримано інформацію щодо витрат суб'єкта господарювання на виконання вимог регулювання
2.	Розробником проведено консультації з науковцями	3 особи	Ознайомлено представників з проектом регуляторного акта, роз'яснено суть змін. Отримано інформацію щодо витрат суб'єкта господарювання на виконання вимог регулювання

3	Робочі наради	5 учасників	Ознайомлено учасників з проектом регуляторного акта. Отримано пропозиції щодо вдосконалення розробленого проекту акта

Вимірювання впливу регулювання на суб'єктів малого підприємництва (мікро- та малі):

кількість суб'єктів малого підприємництва, на яких поширюється регулювання:

424 (одиниць), у тому числі малого підприємництва - 270 (одиниць) та мікропідприємництва 154 (одиниць);

питома вага суб'єктів малого підприємництва у загальній кількості суб'єктів господарювання, на яких проблема справляє вплив 58,44 % (відповідно до таблиці "Оцінка впливу на сферу інтересів суб'єктів господарювання" додатка 1 до Методики проведення аналізу впливу регуляторного акта).

Розрахунок витрат суб'єктів малого підприємництва на виконання вимог регулювання

Порядковий номер	Найменування оцінки	У перший рік (стартовий рік впровадження регулювання)	Періодичні (за наступний рік)	Витрати за п'ять років
Оцінка "прямих" витрат суб'єктів малого підприємництва на виконання регулювання				
1	Придбання необхідного обладнання (пристроїв, машин, механізмів)	-	-	-
2	Процедури повірки та/або постановки на відповідний облік у визначеному органі державної влади чи місцевого самоврядування	-	-	-

3	Процедури експлуатації обладнання (експлуатаційні витрати - витратні матеріали)	-	-	-
4	Процедури обслуговування обладнання (технічне обслуговування)	-	-	-
5	Інші процедури (уточнити)	-	-	-
6	Разом, гривень *Формула:* *(сума рядків 1 + 2 + 3 + 4 + 5)*	-	-	-
7	Кількість суб'єктів господарювання, що повинні виконати вимоги регулювання, одиниць	424	424	424
8	Сумарно, гривень	-	-	-
Оцінка вартості адміністративних процедур суб'єктів малого підприємництва щодо виконання регулювання та звітування (згідно Закону України «Про Державний бюджет України на 2021 рік» мінімальний щомісячний розмір заробітної плати з 01.01.2021 року становить 6000,00 грн. та 36,11 грн. у погодинному розмірі)				
9	Процедури отримання первинної інформації про вимоги регулювання	0,5*36,11=18,1	0,5*36,11=18,1	90,5
10	Процедури організації виконання вимог регулювання	1*36,11=36,11	1*36,11=36,11	180,55
11	Процедури офіційного звітування	0	0	0
12	Процедури щодо забезпечення процесу перевірок	0	0	0
13	Інші процедури (уточнити)	0	0	0
14	Разом, гривень	54,21	54,21	271,05
15	Кількість суб'єктів малого підприємництва, що повинні	424		

	виконати вимоги регулювання, одиниць			
16	Сумарно, гривень	22985,04	22985,04	114925,2

Бюджетні витрати на адміністрування регулювання суб'єктів малого підприємництва

Державний орган, для якого здійснюється розрахунок вартості адміністрування регулювання: Київська міська рада

Процедура регулювання суб'єктів великого і середнього підприємництва (розрахунок на одного типового суб'єкта господарювання)	Планові витрати часу на процедуру	Вартість часу співробітника органу державної влади відповідної категорії (заробітна плата)	Оцінка кількості процедур за рік, що припадають на одного суб'єкта	Оцінка кількості суб'єктів, що підпадають під дію процедури регулювання	Витрати на адміністрування регулювання* (за рік), гривень
1. Облік суб'єкта господарювання, що перебуває у сфері регулювання	0	0	0	0	0
2. Поточний контроль за суб'єктом господарювання, що перебуває у сфері регулювання, у тому числі:	0	0	0	0	0
камеральні	0	0	0	0	0
виїзні	0	0	0	0	0
3. Підготовка, затвердження та опрацювання одного окремого акта про порушення вимог регулювання	0	0	0	0	0
4. Реалізація одного окремого рішення щодо порушення вимог регулювання	0	0	0	0	0
5. Оскарження одного окремого рішення суб'єктами господарювання	0	0	0	0	0
6. Підготовка звітності за результатами регулювання	0	0	0	0	0
7. Інші адміністративні процедури (уточнити)					
Разом за рік	X	X	X	X	0
Сумарно за п'ять років	X	X	X	X	0

Процедура регулювання не потребуватиме у органів місцевого самоврядування додаткових витрат для її впровадження.

Розрахунок сумарних витрат суб'єктів малого підприємництва, що виникають на виконання вимог регулювання

Порядковий номер	Показник	Перший рік регулювання (стартовий)	За п'ять років
1	Оцінка "прямих" витрат суб'єктів малого підприємництва на виконання регулювання	0	0
2	Оцінка вартості адміністративних процедур для суб'єктів малого підприємництва щодо виконання регулювання та звітування	22985,04	114925,2
3	Сумарні витрати малого підприємництва на виконання запланованого регулювання	22985,04	114925,2
4	Бюджетні витрати на адміністрування регулювання суб'єктів малого підприємництва	0	0
5	Сумарні витрати на виконання запланованого регулювання	22985,04	114925,2

Розроблення коригуючих (пом'якшувальних) заходів для малого підприємництва щодо запропонованого регулювання відсутні.

Р.3.

ГРОМАДСЬКА ОРГАНІЗАЦІЯ «ВЕТЕРАНІВ та ІНВАЛІДІВ АТО»

02222, місто Київ, пр-т. Маяковського, буд. 29, www.veteran-ato.com.ua veterans.ukr@gmail.com, 093 903 45 94.

«01» 07 2021
№ 1/7

Київська міська рада

Постійна комісія Київської міської ради з питань архітектури, містобудування та земельних відносин

вул. Хрещатик, 36, м. Київ

Київська міська рада
ОТРИМАНО
01 ЛИП 2021
Вх. 08/15462

На підставі Рішення Київської міської ради від 13.05.2021 року «Про внесення змін до рішення від 13 листопада 2013 року № 518/10006 «Про затвердження міської програми створення (оновлення) містобудівної документації у місті Києві» та на замовлення Департаменту містобудування та архітектури виконавчого органу Київської міської ради (Київської міської державної адміністрації), розробляються детальні плани території, а саме **детальний план території мікрорайону Чапаєвка у Голосіївському районі міста Києва (№ 30)**.

Зважаючи на викладене та відповідно до законів України «Про місцеве самоврядування в Україні», «Про місцеві державні адміністрації», «Про статус ветеранів війни, гарантії їх соціального захисту», з метою вжиття додаткових заходів для вирішення питання забезпечення житлом киян – учасників антитерористичної операції, членів сімей загиблих (померлих) киян - учасників антитерористичної операції у середньостроковій перспективі та з метою комплексного розвитку міста Києва для вирішення соціально-економічних потреб, Громадська організація «Ветеранів та інвалідів АТО» просить надати доручення Департаменту містобудування та архітектури при укладенні договору на розробку ДПТ мікрорайону Чапаєвка врахувати та визначити межі ДПТ згідно з додатком до листа.

Також повідомляємо, що Громадська організація «Ветеранів та інвалідів АТО» має наміри виступити платником розробки вищевказаного ДПТ.

Додаток: схема розробки ДПТ

З повагою,
Голова Правління
ГО "ВІАТО" / Ф. В. Федько

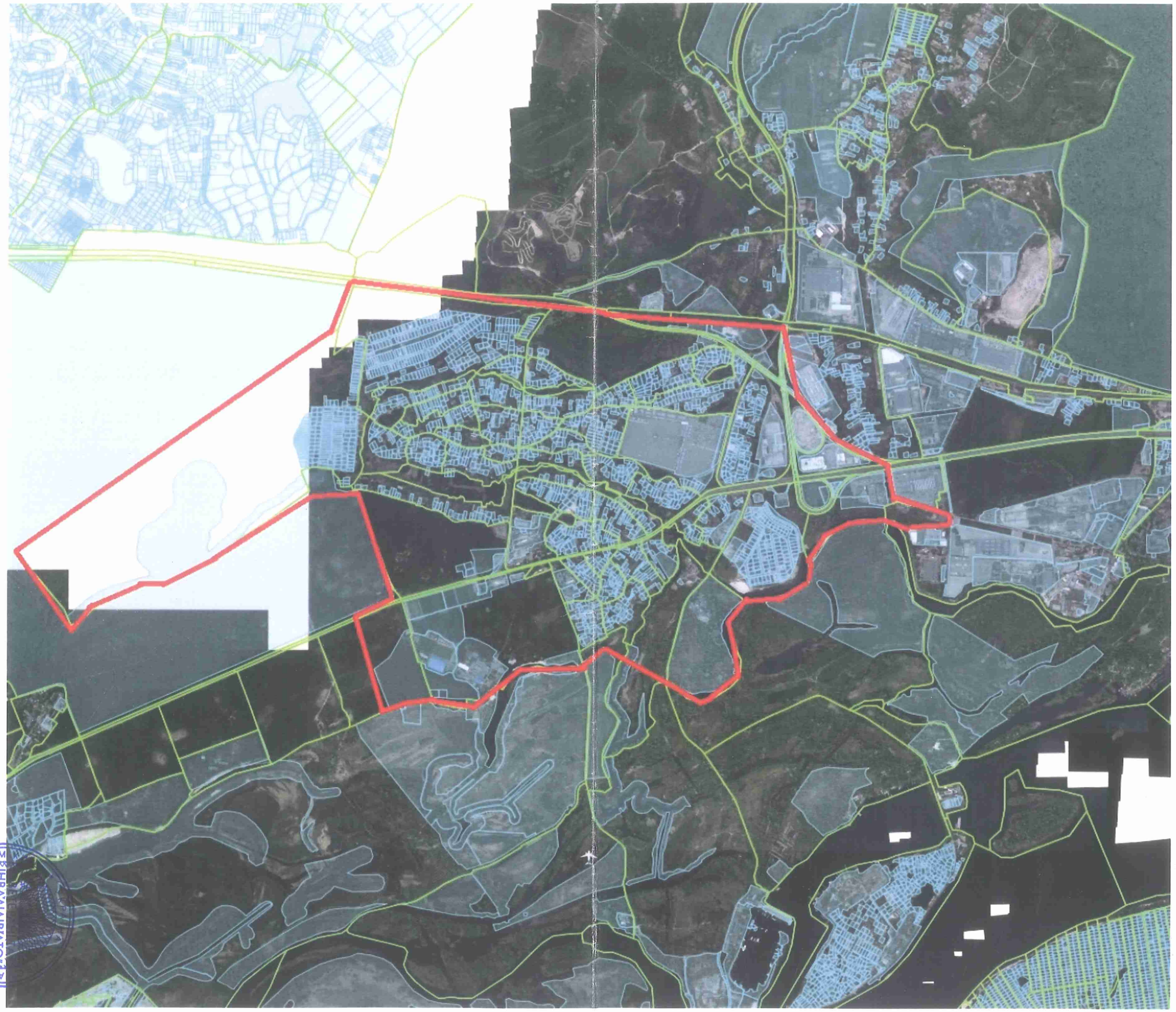

МІНВАЛІДІВ'ЯТО"
АСЬКА ОРГАНІЗАЦІЯ
Ідентифікаційний
код 41560107

Зареєстровано 23.06.2021

П.4

ПРОТОКОЛ № 201/20

засідання робочої групи, створеної 02.06.2021 на засіданні постійної комісії Київської міської ради з питань архітектури, містобудування та земельних відносин з розгляду проєктів рішень Київської міської ради про передачу ПРИВАТНОМУ АКЦІОНЕРНОМУ ТОВАРИСТВУ «ДТЕК КИЇВСЬКІ ЕЛЕКТРОМЕРЕЖІ» в оренду земельних ділянок (кадастрові справи: А-26470, А-26448, А-26431, А-26441, А-26434, А-26440, А-26432, А-26450, А-26436, А-26433).

від 08.06.2021

Місце проведення: Київська міська рада, м. Київ, вул. Хрещатик, 36, 10-й поверх, каб. 1017 об 11.00

Склад робочої групи: 9 депутатів Київської міської ради.

Присутні: 7 депутатів Київської міської ради – членів постійної комісії Київської міської ради з питань архітектури, містобудування та земельних відносин:

Віктор ГРУШКО	-	голова робочої групи, перший заступник голови постійної комісії Київської міської ради з питань архітектури, містобудування та земельних відносин;
Юрій ФЕДОРЕНКО	-	член робочої групи, секретар постійної комісії Київської міської ради з питань архітектури, містобудування та земельних відносин
Володимир КРАВЕЦЬ	-	член робочої групи, перший заступник голови постійної комісії Київської міської ради з питань архітектури, містобудування та земельних відносин;
Євген КУЗЬМЕНКО	-	член робочої групи, перший заступник голови постійної комісії Київської міської ради з питань архітектури, містобудування та земельних відносин;
Олександр МІЩЕНКО	-	член робочої групи, перший заступник голови постійної комісії Київської міської ради з питань архітектури, містобудування та земельних відносин;
Григорій МАЛЕНКО	-	член робочої групи, перший заступник голови постійної комісії Київської міської ради з питань архітектури, містобудування та земельних відносин;
Сергій КРИМЧАК	-	член робочої групи, член постійної комісії Київської міської ради з питань архітектури, містобудування та земельних відносин.

Відсутні 2 депутати Київської міської ради: Микола КОНОПЕЛЬКО, Олена ОВРАМЕНКО

Присутні та запрошені:

Кириченко К. В.	-	депутат Київської міської ради;
Шейко В. В.	-	заступник директора Департаменту земельних ресурсів виконавчого органу Київської міської ради (Київської міської державної адміністрації);
Науменко Д. В.	-	директор Департаменту житлово – комунальної інфраструктури виконавчого органу Київської міської ради (Київської міської державної адміністрації);
Галицька О. В.	-	помічник депутата Київської міської ради Юрія ТИХОНОВИЧА;
Конанець І.М.	-	представник ПрАТ «ДТЕК КИЇВСЬКІ ЕЛЕКТРОМЕРЕЖІ»;
Бондар Д. В.	-	в.о. ген. директора ПрАТ «ДТЕК КИЇВСЬКІ ЕЛЕКТРОМЕРЕЖІ»;
Толочко В. В.	-	керівник Департаменту з експлуатації розподільних мереж ПрАТ «ДТЕК КИЇВСЬКІ ЕЛЕКТРОМЕРЕЖІ»;

Розгляд (обговорення) наступних проєктів рішень Київської міської ради:

- «Про передачу ПРИВАТНОМУ АКЦІОНЕРНОМУ ТОВАРИСТВУ «ДТЕК КИЇВСЬКІ ЕЛЕКТРОМЕРЕЖІ» в оренду земельної ділянки для будівництва, експлуатації та обслуговування комплектної трансформаторної підстанції (КТП 6453) на вул. Залужній, 4-а у Голосіївському районі міста Києва» *(ПР-19799, справа **А-26470**, доручення заступника міського голови - секретаря Київської міської ради від 01.03.2019 №08/231-1105/ПР);*
- «Про передачу ПРИВАТНОМУ АКЦІОНЕРНОМУ ТОВАРИСТВУ «ДТЕК КИЇВСЬКІ ЕЛЕКТРОМЕРЕЖІ» в оренду земельної ділянки для експлуатації та обслуговування розподільчого пункту (РП-48) на бульв. Чоколівському, 38 у Солом'янському районі міста Києва» *(ПР-19534, справа **А-26441**, доручення заступника міського голови - секретаря Київської міської ради від 18.02.2019 №08/231-796/ПР);*
- «Про передачу ПРИВАТНОМУ АКЦІОНЕРНОМУ ТОВАРИСТВУ «ДТЕК КИЇВСЬКІ ЕЛЕКТРОМЕРЕЖІ» в оренду земельної ділянки для експлуатації та обслуговування розподільчого пункту (РП-66) на вул. Михайла Донця, 17-19 у Солом'янському районі міста Києва» *(ПР-19527, справа **А-26440**, доручення заступника міського голови - секретаря Київської міської ради від 18.02.2019 №08/231-805/ПР);*
- «Про передачу ПРИВАТНОМУ АКЦІОНЕРНОМУ ТОВАРИСТВУ "ДТЕК КИЇВСЬКІ ЕЛЕКТРОМЕРЕЖІ" в оренду земельної ділянки для будівництва, експлуатації та обслуговування комплектної трансформаторної підстанції (КТП) на вул. Миколи Островського у Дарницькому районі м. Києва» *(ПР-20198, справа **А-26432**, доручення заступника міського голови - секретаря Київської міської ради від 17.04.2019 №08/231-1538/ПР);*
- «Про передачу ПРИВАТНОМУ АКЦІОНЕРНОМУ ТОВАРИСТВУ «ДТЕК КИЇВСЬКІ ЕЛЕКТРОМЕРЕЖІ» в оренду земельної ділянки для будівництва, експлуатації та обслуговування комплектної трансформаторної підстанції «КТП» на вул. Лермонтова у Дарницькому районі м. Києва» *(ПР-19803, справа*

А-26433, доручення заступника міського голови - секретаря Київської міської ради від 01.03.2019 №08/231-1101/ПР);

- «Про передачу ПРИВАТНОМУ АКЦІОНЕРНОМУ ТОВАРИСТВУ «ДТЕК КИЇВСЬКІ ЕЛЕКТРОМЕРЕЖІ» в оренду земельної ділянки для експлуатації та обслуговування ПС «Південна» на вул. Колекторній, 1 у Дарницькому районі міста Києва» *(ПР-19516, справа **А-26436**, доручення заступника міського голови - секретаря Київської міської ради від 18.02.2019 №08/231-773/ПР);*

- «Про передачу ПРИВАТНОМУ АКЦІОНЕРНОМУ ТОВАРИСТВУ «ДТЕК КИЇВСЬКІ ЕЛЕКТРОМЕРЕЖІ» в оренду земельної ділянки для будівництва, експлуатації та обслуговування комплектної трансформаторної підстанції «КТП» на вул. Хвойній (Комінтерну) у Дарницькому районі м. Києва» *(ПР-20195, справа **А-26434**, доручення заступника міського голови - секретаря Київської міської ради від 17.04.2019 №08/231-1537/ПР);*

- «Про передачу в оренду ПРИВАТНОМУ АКЦІОНЕРНОМУ ТОВАРИСТВУ «ДТЕК КИЇВСЬКІ ЕЛЕКТРОМЕРЕЖІ» земельної ділянки для експлуатації та обслуговування трансформаторної підстанції (ТП-1744) на просп. Перемоги, 98/2 у Шевченківському районі міста Києва» *(ПР-19528, справа **А-26450**, доручення заступника міського голови - секретаря Київської міської ради від 18.02.2019 №08/231-782/ПР);*

- «Про передачу в оренду ПРИВАТНОМУ АКЦІОНЕРНОМУ ТОВАРИСТВУ «ДТЕК КИЇВСЬКІ ЕЛЕКТРОМЕРЕЖІ» земельної ділянки для експлуатації та обслуговування розподільчого пункту (РП-69) на вул. Академіка Туполєва, 18г у Шевченківському районі міста Києва» *(ПР-19525, справа **А-26448**, доручення заступника міського голови - секретаря Київської міської ради від 18.02.2019 №08/231-784/ПР);*

- «Про передачу ПРИВАТНОМУ АКЦІОНЕРНОМУ ТОВАРИСТВУ "ДТЕК КИЇВСЬКІ ЕЛЕКТРОМЕРЕЖІ" в оренду земельної ділянки для будівництва, експлуатації та обслуговування комплектної трансформаторної підстанції (КТП) на вул. Івана Дяченка у Дарницькому районі м. Києва» *(ПР-20196, справа **А-26431**, доручення заступника міського голови - секретаря Київської міської ради від 17.04.2019 №08/231 -1539/ПР).*

СЛУХАЛИ:

Віктора ГРУШКА, голову робочої групи, першого заступника голови постійної комісії Київської міської ради з питань архітектури, містобудування та земельних відносин.

ВИСТУПИЛИ:

Юрій ФЕДОРЕНКО, Євген КУЗЬМЕНКО, Юрій ФЕДОРЕНКО, Сергій КРИМЧАК, Денис БОНДАР, Дмитро НАУМЕНКО, Катерина КИРИЧЕНКО, Ірина КОНАНЕЦЬ, Григорій МАЛЕНКО. Олександр МІЩЕНКО.

Під час обговорення:

озвучені основні питання до ПрАТ «ДТЕК КИЇВСЬКІ ЕЛЕКТРОМЕРЕЖІ»:

- щодо переходу права власності на майно від ПАТ «КИЇВЕНЕРГО» до ПрАТ «ДТЕК КИЇВСЬКІ ЕЛЕКТРОМЕРЕЖІ»;

- про підвищення тарифів для населення за електроенергію у разі оформлення в оренду земельних ділянок під об'єктами енергетики та зміну якості послуг для населення;
- щодо стану об'єктів енергетики;
- про відповідність заявленої ініціативи містобудівної документації та до прийнятих детальних планів територій.

Також озвучено зауваження щодо не розгляду питань передачі в оренду земельних ділянок ПрАТ «ДТЕК КИЇВСЬКІ ЕЛЕКТРОМЕРЕЖІ» постійною комісією Київської міської ради з питань житлово-комунального господарства та паливно-енергетичного комплексу.

Представниками ПрАТ «ДТЕК КИЇВСЬКІ ЕЛЕКТРОМЕРЕЖІ» зазначено про необхідність пришвидшення розгляду питань щодо передачі в оренду земельних ділянок ПрАТ «ДТЕК КИЇВСЬКІ ЕЛЕКТРОМЕРЕЖІ», оскільки обслуговування об'єктів енергетики та приведення їх у належний стан важливе питання для забезпечення м. Києва електроенергією.

Директор Департаменту житлово–комунальної інфраструктури виконавчого органу Київської міської ради (Київської міської державної адміністрації) висловив позицію щодо підтримки питання про передачу в оренду земельних ділянок ПрАТ «ДТЕК КИЇВСЬКІ ЕЛЕКТРОМЕРЕЖІ».

Під час обговорення цього питання надійшло три пропозиції:

перша – на наступне засідання робочої групи запросити директора Департаменту комунальної власності м. Києва виконавчого органу Київської міської ради (Київської міської державної адміністрації);

друга – щодо включення до складу робочої групи депутата Київської міської ради, секретаря постійної комісії Київської міської ради з питань житлово-комунального господарства та паливно-енергетичного комплексу Катерини КИРИЧЕНКО;

третя – щодо рекомендації постійній комісії Київської міської ради з питань житлово-комунального господарства та паливно-енергетичного комплексу у відповідності до частини 2 статті 30 Регламенту Київської міської ради, затвердженого рішенням Київської міської ради від 07.07.2016 № 579/579, розглянути питання передачі в оренду земельних ділянок ПрАТ «ДТЕК КИЇВСЬКІ ЕЛЕКТРОМЕРЕЖІ» та за результатами розгляду надати висновки (рекомендації) з цих та інших питань передачі земельних ділянок ПрАТ «ДТЕК КИЇВСЬКІ ЕЛЕКТРОМЕРЕЖІ»;

четверта – щодо надання доручення Департаменту земельних ресурсів виконавчого органу Київської міської ради (Київської міської державної адміністрації) на наступне засідання робочої групи надати інформацію щодо кількості клопотань, що перебувають на опрацюванні у Департаменті земельних ресурсів, які надійшли від ПрАТ «ДТЕК КИЇВСЬКІ ЕЛЕКТРОМЕРЕЖІ» про передачу в оренду земельних ділянок та кількості підготовлених проєктів рішень, що передані на розгляд Київської міської ради, по яких рішення ще не прийнято;

п'ята – щодо звернення до Департаменту житлово–комунальної інфраструктури виконавчого органу Київської міської ради (Київської міської державної адміністрації), Департаменту комунальної власності

м. Києва виконавчого органу Київської міської ради (Київської міської державної адміністрації) та ПрАТ «ДТЕК КИЇВСЬКІ ЕЛЕКТРОМЕРЕЖІ» з проханням надати повну інформацію щодо переходу права власності на майно від ПАТ «КИЇВЕНЕРГО» до ПрАТ «ДТЕК КИЇВСЬКІ ЕЛЕКТРОМЕРЕЖІ».

Голова робочої групи Віктор Грушко виніс на голосування першу пропозицію.

ВИРІШИЛИ: ***на наступне засідання робочої групи запросити*** директора Департаменту комунальної власності м. Києва виконавчого органу Київської міської ради (Київської міської державної адміністрації);

ПРОГОЛОСУВАЛИ: «за» - 6, «проти» - 0, «утрималось» - 0, «не голосували» - 3.

Рішення прийнято.

Голова робочої групи Віктор Грушко виніс на голосування другу пропозицію.

ВИРІШИЛИ: ***включити до складу робочої групи*** депутата Київської міської ради, секретаря постійної комісії Київської міської ради з питань житлово-комунального господарства та паливно-енергетичного комплексу Катерину КИРИЧЕНКО;

ПРОГОЛОСУВАЛИ: «за» - 6, «проти» - 0, «утрималось» - 0, «не голосували» - 3.

Рішення прийнято.

Голова робочої групи Віктор Грушко виніс на голосування третю пропозицію.

ВИРІШИЛИ: ***рекомендувати постійній комісії Київської міської ради з питань житлово-комунального господарства та паливно-енергетичного комплексу*** у відповідності до частини 2 статті 30 Регламенту Київської міської ради, затвердженого рішенням Київської міської ради від 07.07.2016 № 579/579, розглянути питання передачі в оренду земельних ділянок ПрАТ «ДТЕК КИЇВСЬКІ ЕЛЕКТРОМЕРЕЖІ» та за результатами розгляду надати висновки (рекомендації) з цих та інших питань передачі земельних ділянок ПрАТ «ДТЕК КИЇВСЬКІ ЕЛЕКТРОМЕРЕЖІ»;

ПРОГОЛОСУВАЛИ: «за» - 6, «проти» - 0, «утрималось» - 0, «не голосували» - 3.

Рішення прийнято.

Голова робочої групи Віктор Грушко виніс на голосування четверту пропозицію.

ВИРІШИЛИ: ***надати доручення Департаменту земельних ресурсів виконавчого органу Київської міської ради (Київської міської державної адміністрації)*** на наступне засідання робочої групи надати інформацію щодо кількості клопотань, що перебувають на опрацюванні у Департаменті земельних ресурсів, які надійшли від ПрАТ «ДТЕК КИЇВСЬКІ ЕЛЕКТРОМЕРЕЖІ» про передачу в оренду земельних ділянок та кількості підготовлених проєктів рішень, що передані на розгляд Київської міської ради, по яких рішення ще не прийнято;

ПРОГОЛОСУВАЛИ: «за» - 6, «проти» - 0, «утрималось» - 0, «не голосували» - 3 .

Рішення прийнято.

Голова робочої групи Віктор Грушко виніс на голосування пяту пропозицію.

ВИРІШИЛИ: ***Департаменту житлово–комунальної інфраструктури виконавчого органу Київської міської ради (Київської міської державної адміністрації), Департаменту комунальної власності м. Києва виконавчого органу Київської міської ради (Київської міської державної адміністрації) та ПрАТ «ДТЕК КИЇВСЬКІ ЕЛЕКТРОМЕРЕЖІ»*** на наступне засідання робочої групи надати повну інформацію щодо переходу права власності на майно від ПАТ «КИЇВЕНЕРГО» до ПрАТ «ДТЕК КИЇВСЬКІ ЕЛЕКТРОМЕРЕЖІ»;

ПРОГОЛОСУВАЛИ: «за» - 6, «проти» - 0, «утрималось» - 0, «не голосували» - 3.

Рішення прийнято.

Голова робочої групи	Віктор ГРУШКО
член робочої групи	Юрій ФЕДОРЕНКО
член робочої групи	Володимир КРАВЕЦЬ
член робочої групи	Євген КУЗЬМЕНКО
член робочої групи	Олександр МІЩЕНКО
член робочої групи	Григорій МАЛЕНКО
член робочої групи	Сергій КРИМЧАК

5. Розгляд кадастрових справ – *матеріали додаються*

5.1. Розгляд кадастрових справ ***(передача земельних ділянок*** **КОМУНАЛЬНОМУ ПІДПРИЄМСТВУ ВИКОНАВЧОГО ОРГАНУ КИЇВРАДИ (КИЇВСЬКОЇ МІСЬКОЇ ДЕРЖАВНОЇ АДМІНІСТРАЦІЇ) «КИЇВТЕПЛОЕНЕРГО»)**

1.	Про розгляд проєкту рішення Київської міської ради «Про надання КОМУНАЛЬНОМУ ПІДПРИЄМСТВУ ВИКОНАВЧОГО ОРГАНУ КИЇВРАДИ (КИЇВСЬКОЇ МІСЬКОЇ ДЕРЖАВНОЇ АДМІНІСТРАЦІЇ) «КИЇВТЕПЛОЕНЕРГО» земельної ділянки в постійне користування для експлуатації та обслуговування будівлі центрального теплового пункту на вул. Світлицького, 26-А у Подільському районі міста Києва» *(справа **502641551,** доручення заступника міського голови - секретаря Київської міської ради від 17.03.2021 №08/231-980/ПР).* *Проєкт рішення підтримано постійною комісією Київської міської ради з питань житлово - комунального господарства та паливно - енергетичного комплексу.*
2.	Про розгляд проєкту рішення Київської міської ради «Про надання КОМУНАЛЬНОМУ ПІДПРИЄМСТВУ ВИКОНАВЧОГО ОРГАНУ КИЇВРАДИ (КИЇВСЬКОЇ МІСЬКОЇ ДЕРЖАВНОЇ АДМІНІСТРАЦІЇ) «КИЇВТЕПЛОЕНЕРГО» в постійне користування земельної ділянки для експлуатації та обслуговування будівлі індивідуального теплового пункту на вул. Борщагівській, 174/32 у Солом'янському районі міста Києва» *(справа **344121137,** доручення заступника міського голови - секретаря Київської міської ради від 18.03.2021 №08/231-1060/ПР).* *Проєкт рішення підтримано постійною комісією Київської міської ради з питань житлово - комунального господарства та паливно - енергетичного комплексу.*
3.	Про розгляд проєкту рішення Київської міської ради «Про надання КОМУНАЛЬНОМУ ПІДПРИЄМСТВУ ВИКОНАВЧОГО ОРГАНУ КИЇВРАДИ (КИЇВСЬКОЇ МІСЬКОЇ ДЕРЖАВНОЇ АДМІНІСТРАЦІЇ) «КИЇВТЕПЛОЕНЕРГО» земельної ділянки в постійне користування для експлуатації та обслуговування будівлі центрального теплового пункту на вул. Автозаводській, 41 в Оболонському районі міста Києва» *(справа **452414577,** доручення заступника міського голови - секретаря Київської міської ради від 18.03.2021 №08/231-1064/ПР).* *Проєкт рішення підтримано постійною комісією Київської міської ради з питань житлово - комунального господарства та паливно - енергетичного комплексу.*
4.	Про розгляд проєкту рішення Київської міської ради «Про надання КОМУНАЛЬНОМУ ПІДПРИЄМСТВУ ВИКОНАВЧОГО ОРГАНУ КИЇВРАДИ (КИЇВСЬКОЇ МІСЬКОЇ ДЕРЖАВНОЇ АДМІНІСТРАЦІЇ) «КИЇВТЕПЛОЕНЕРГО» в постійне користування земельної ділянки для експлуатації та обслуговування будівлі індивідуального теплового пункту на вул. Смілянській, 8 у Солом'янському районі міста Києва» *(справа **608794127,** доручення заступника міського голови - секретаря Київської міської ради від 18.03.2021 №08/231-1061/ПР).* *Проєкт рішення підтримано постійною комісією Київської міської ради з питань житлово - комунального господарства та паливно - енергетичного комплексу.*
5.	Про розгляд проєкту рішення Київської міської ради «Про надання КОМУНАЛЬНОМУ ПІДПРИЄМСТВУ ВИКОНАВЧОГО ОРГАНУ КИЇВРАДИ (КИЇВСЬКОЇ МІСЬКОЇ ДЕРЖАВНОЇ АДМІНІСТРАЦІЇ)

	«КИЇВТЕПЛОЕНЕРГО» в постійне користування земельної ділянки для експлуатації та обслуговування будівлі центрального теплового пункту на вул. Янгеля Академіка, 4 у Солом'янському районі міста Києва» *(справа **314153749,** доручення заступника міського голови - секретаря Київської міської ради від 18.03.2021 №08/231-1063/ПР).* *Проєкт рішення підтримано постійною комісією Київської міської ради з питань житлово - комунального господарства та паливно - енергетичного комплексу.*
6.	Про розгляд проєкту рішення Київської міської ради «Про надання КОМУНАЛЬНОМУ ПІДПРИЄМСТВУ ВИКОНАВЧОГО ОРГАНУ КИЇВРАДИ (КИЇВСЬКОЇ МІСЬКОЇ ДЕРЖАВНОЇ АДМІНІСТРАЦІЇ) «КИЇВТЕПЛОЕНЕРГО» земельної ділянки в постійне користування для експлуатації та обслуговування будівлі індивідуального теплового пункту на вул. Шулявській, 20/22 у Шевченківському районі міста Києва» *(справа **525441501,** доручення заступника міського голови - секретаря Київської міської ради від 17.03.2021 №08/231-982/ПР).* *Проєкт рішення підтримано постійною комісією Київської міської ради з питань житлово - комунального господарства та паливно - енергетичного комплексу.*
7.	Про розгляд проєкту рішення Київської міської ради «Про надання КОМУНАЛЬНОМУ ПІДПРИЄМСТВУ ВИКОНАВЧОГО ОРГАНУ КИЇВРАДИ (КИЇВСЬКОЇ МІСЬКОЇ ДЕРЖАВНОЇ АДМІНІСТРАЦІЇ) «КИЇВТЕПЛОЕНЕРГО» в постійне користування земельної ділянки для експлуатації та обслуговування будівлі індивідуального теплового пункту на вул. Василя Барки, 5 у Солом'янському районі міста Києва» *(справа **472419820,** доручення заступника міського голови - секретаря Київської міської ради від 19.02.2021 №08/231-802/ПР).* *Проєкт рішення підтримано постійною комісією Київської міської ради з питань житлово - комунального господарства та паливно - енергетичного комплексу.*
8.	Про розгляд проєкту рішення Київської міської ради «Про надання КОМУНАЛЬНОМУ ПІДПРИЄМСТВУ ВИКОНАВЧОГО ОРГАНУ КИЇВРАДИ (КИЇВСЬКОЇ МІСЬКОЇ ДЕРЖАВНОЇ АДМІНІСТРАЦІЇ) «КИЇВТЕПЛОЕНЕРГО» в постійне користування земельної ділянки для експлуатації та обслуговування будівлі павільйону на Залізничному шосе, 7 у Печерському районі міста Києва» *(справа **629114134,** доручення заступника міського голови - секретаря Київської міської ради від 22.02.2021 №08/231-804/ПР).* *Проєкт рішення підтримано постійною комісією Київської міської ради з питань житлово - комунального господарства та паливно - енергетичного комплексу.*
9.	Про розгляд проєкту рішення Київської міської ради «Про надання КОМУНАЛЬНОМУ ПІДПРИЄМСТВУ ВИКОНАВЧОГО ОРГАНУ КИЇВРАДИ (КИЇВСЬКОЇ МІСЬКОЇ ДЕРЖАВНОЇ АДМІНІСТРАЦІЇ) «КИЇВТЕПЛОЕНЕРГО» земельної ділянки в постійне користування для експлуатації та обслуговування центрального теплового пункту на вул. Північній, 16 в Оболонському районі міста Києва» *(справа **504641606,** доручення заступника міського голови - секретаря Київської міської ради від 17.03.2021 №08/231-981/ПР).* *Проєкт рішення підтримано постійною комісією Київської міської ради з питань житлово - комунального господарства та паливно - енергетичного комплексу.*

10.	Про розгляд проєкту рішення Київської міської ради «Про надання КОМУНАЛЬНОМУ ПІДПРИЄМСТВУ ВИКОНАВЧОГО ОРГАНУ КИЇВРАДИ (КИЇВСЬКОЇ МІСЬКОЇ ДЕРЖАВНОЇ АДМІНІСТРАЦІЇ "КИЇВТЕПЛОЕНЕРГО" в постійне користування земельної ділянки для експлуатації та обслуговування будівлі теплового пункту на вул. Сім'ї Ідзиковсських, 4 у Солом'янському районі міста Києва» *(справа **777257415,** доручення заступника міського голови - секретаря Київської міської ради від 18.03.2021 №08/231-1062/ПР).* *Проєкт рішення підтримано постійною комісією Київської міської ради з питань житлово - комунального господарства та паливно - енергетичного комплексу.*

Голова комісії **Михайло ТЕРЕНТЬЄВ**

5.2. Повторний розгляд проєктів рішень ***з правовими висновками управління правового забезпечення діяльності Київської міської ради - матеріали додаються*:**

1.	**Повторний розгляд проєкту рішення** Київської міської ради «Про поновлення приватному підприємству «ЦАВІСТА» договору оренди земельної ділянки від 22 серпня 2007 року № 66-6-00410» **з правовим висновком** управління правового забезпечення діяльності Київської міської ради від 29.06.2021 №08/230-1309 *(справа **672820501**, доручення заступника міського голови – секретаря Київської міської ради від 27.05.2021 №08/231-1754/ПР)* – ***матеріали додаються***.
2.	**Повторний розгляд проєкту рішення** Київської міської ради «Про внесення змін до договору оренди земельної ділянки від 06 березня 2015 року № 132» **з правовим висновком** управління правового забезпечення діяльності Київської міської ради від 01.07.2021 №08/230-1332 *(справа **247719693**, доручення заступника міського голови – секретаря Київської міської ради від 30.09.2020 №08/231-2452/ПР)* – ***матеріали додаються***.
3.	**Повторний розгляд проєкту рішення** Київської міської ради «Про надання комунальному підприємству Міжнародний аеропорт "Київ" (Жуляни) у постійне користування земельної ділянки для експлуатації та обслуговування об'єктів інженерної, транспортної, енергетичної інфраструктури та об'єктів зв'язку між вул. Медовою та вул. Променистою у Солом'янському районі міста Києва» **з правовим висновком** управління правового забезпечення діяльності Київської міської ради від 01.07.2021 №08/230-1331 *(справа **454394884**, доручення заступника міського голови – секретаря Київської міської ради від 09.06.2021 №08/231-2018/ПР)* – ***матеріали додаються***.
4.	**Повторний розгляд проєкту рішення** Київської міської ради «Про передачу ТОВАРИСТВУ З ОБМЕЖЕНОЮ ВІДПОВІДАЛЬНІСТЮ «ВІДІ СІТІ» земельної ділянки в оренду для розміщення та обслуговування об'єктів інженерно-транспортної інфраструктури (крім об'єктів дорожнього сервісу) на Кільцевій дорозі у Святошинському районі міста Києва» **з правовим висновком** управління правового забезпечення діяльності Київської міської ради від 01.07.2021 №08/230-1343 *(справа **650193939**, доручення заступника міського голови – секретаря Київської міської ради від 02.06.2021 №08/231-1819/ПР)* – ***матеріали додаються***.
5.	**Повторний розгляд проєкту рішення** Київської міської ради «Про передачу ТОВАРИСТВУ З ОБМЕЖЕНОЮ ВІДПОВІДАЛЬНІСТЮ «ВІДІ АВТОСІТІ КІЛЬЦЕВА» земельної ділянки в оренду для розміщення та обслуговування об'єктів інженерно-транспортної інфраструктури (крім об'єктів дорожнього сервісу) на Кільцевій дорозі у Святошинському районі міста Києва» **з правовим висновком** управління правового забезпечення діяльності Київської міської ради від 01.07.2021 №08/230-1342 *(справа **642973915**, доручення заступника міського голови – секретаря Київської міської ради від 03.06.2021 №08/231-1908/ПР)* – ***матеріали додаються***.
6.	**Повторний розгляд проєкту рішення** Київської міської ради «Про передачу ТОВАРИСТВУ З ОБМЕЖЕНОЮ ВІДПОВІДАЛЬНІСТЮ

	«ЗРУЧНІ ТЕХНОЛОГІЇ» земельної ділянки в оренду для будівництва і обслуговування багатоквартирних житлових будинків на вул. Россошанській, 3 у Дарницькому районі міста Києва» **з правовим висновком** управління правового забезпечення діяльності Київської міської ради від 01.07.2021 №08/230-1345 *(справа **304379377**, доручення заступника міського голови – секретаря Київської міської ради від 15.04.2021 №08/231-1314/ПР)* – ***матеріали додаються***.

Голова комісії **Михайло ТЕРЕНТЬЄВ**

П.5.2.
672820501

КИЇВСЬКА МІСЬКА РАДА

СЕКРЕТАРІАТ

УПРАВЛІННЯ ПРАВОВОГО ЗАБЕЗПЕЧЕННЯ ДІЯЛЬНОСТІ КИЇВСЬКОЇ МІСЬКОЇ РАДИ

01044, м. Київ, вул. Хрещатик, 36, каб. 921 *тел.: (044) 202-70-19*

29.06.21 № 08/230-1309

Голові постійної комісії Київської міської ради з питань архітектури, містобудування та земельних відносин
Михайлу ТЕРЕНТЬЄВУ

Правовий висновок
до проєкту рішення Київської міської ради від 27 травня 2021 року №1754/ПР «Про поновлення приватному підприємству «ЦАВІСТА» договору оренди земельної ділянки від 22 серпня 2007 року №66-6-00410»

Управлінням правового забезпечення діяльності Київської міської ради проведено правову експертизу поданого проєкту рішення, з приводу чого повідомляємо про таке.

Проєктом рішення передбачається поновити на 10 років договір оренди земельної ділянки (кадастровий номер 800000000:66:040:0051, площа 0,3936 га) (далі – земельна ділянка) від 22 серпня 2007 року № 66-6-00410 (далі – договір оренди) укладений між Київською міською радою та приватним підприємством (далі - підприємство) для будівництва та обслуговування комплексу відпочинку з кафе та автостоянкою на о. Труханів (біля Північного мосту) у Дніпровському районі (код КВЦПЗ – 07.01, категорія земель – землі рекреаційного призначення).

Відповідно до інформації зазначеної в преамбулі проєкту рішення підставою поновлення товариству договору оренди є звернення підприємства від 05 жовтня 2017 року №КОП -1139, від 26.05.2021 3057/7415 про поновлення договору оренди.

Звертаємо увагу, що 16 січня 2020 року набрав чинності Закон України «Про внесення змін до деяких законодавчих актів України щодо протидії рейдерству».

Законом України «Про внесення змін до деяких законодавчих актів України щодо протидії рейдерству» запроваджені нові правила щодо поновлення договорів на новий строк, проте поновлення договорів оренди землі, укладених до набрання чинності зазначеним Законом, здійснюється на умовах, визначених такими договорами, за правилами, чинними на момент їх укладення.

Пунктом 11.7 Договору оренди земельної ділянки від 22 серпня 2007 року № 66-6-00410 передбачено, що після закінчення строку, на який було укладено цей договір Орендар за умови належного виконання своїх обов'язків, має за інших рівних

умов переважне право на поновлення Договору. У цьому разі Орендар повинен не пізніше ніж за 3 (три) місяці до закінчення строку дії Договору повідомити письмово орендодавця про намір продовжити його дію.

До матеріалів проєкту рішення додано лист - повідомлення підприємства від 05 жовтня 2017 року № КОП -1139, від 26.05.2021 3057/7415 про поновлення договору оренди, який подано з порушенням строку встановленого Договором.

Крім того, зауважуємо, що до проєкту рішення додано лист Департаменту земельних ресурсів виконавчого органу Київської міської ради (Київської міської державної адміністрації від 06.05.2021 №05716-9608, яким Департамент повідомив підприємство, що заважаючи на те, що підприємством подано лист – повідомлення з порушенням строків визначених договором та законом, Договір оренди земельної ділянки не може бути поновленим і є припиненим.

Також слід звернути увагу, що згідно витягу з Державного земельного кадастру про земельну ділянку від 22.04.2021 №НВ - 0006705122021 доданого до проєкту рішення, строк дії речового права на земельну ділянку вказано 15 років.

Враховуючи вищезазначене, управління повертає проєкт рішення без погодження.

В. о. начальника управління Валентина ПОЛОЖИШНИК

п.5.2.2.

247719693

КИЇВСЬКА МІСЬКА РАДА

СЕКРЕТАРІАТ

УПРАВЛІННЯ ПРАВОВОГО ЗАБЕЗПЕЧЕННЯ ДІЯЛЬНОСТІ КИЇВСЬКОЇ МІСЬКОЇ РАДИ

01044, м. Київ, вул. Хрещатик, 36, каб. 921 *тел.: (044) 202-70-19*

01.07.21 № 08/230-1332

Голові постійної комісії Київської міської ради з питань архітектури, містобудування та земельних відносин
Михайлу ТЕРЕНТЬЄВУ

Правовий висновок
до проєкту рішення Київської міської ради від 30.09.2020 № 08/231-2452 «Про внесення змін до договору оренди земельної ділянки від 06 березня 2016 року №132».

Управлінням правового забезпечення діяльності Київської міської ради проведено правову експертизу поданого проекту рішення, з приводу чого зазначаємо про таке.

Згідно з проектом рішення пропонується внести зміни до договору оренди земельної ділянки від (кадастровий номер 8000000000:63:275:0004) площею 0,4629 га від 06 березня 2015 року №132, укладеного між Київською міською радою та приватним акціонерним товариством «Науково – виробничий комплекс «Курс» для експлуатації та обслуговування адміністративно – виробничої будівлі на вул. Бориспільській, 9 літ 8 (цифра) у Дарницькому районі міста Києва, у зв'язку з переходом права власності на об'єкт нерухомого майна, що розміщений на земельній ділянці, а саме замінити сторону у договорі «приватне акціонерне товариство «Науково – виробничий комплекс «Курс» на сторону «приватне акціонерне товариство «Крокурс».

У преамбулі проєкту рішення містяться посилання, як на правову підставу його прийняття, норми Земельного кодексу України та Закону України «Про оренду землі». З аналізу цих норм можна дійти висновку, що ними не передбачено правових підстав для прийняття рішення Київської міської ради про внесення змін до договору оренди земельної ділянки, у зв'язку з переходом права власності на майно, яке знаходиться на земельній ділянці.

Своєю чергою зазначаємо, що статтею 120 Земельного кодексу України передбачено, що у разі набуття права власності на жилий будинок, будівлю або споруду, що перебувають у власності, користуванні іншої особи, припиняється право власності, право користування земельною ділянкою, на якій розташовані ці об'єкти. Відповідно до статті 31 Закону України «Про оренду землі» договір оренди землі припиняється в разі набуття права власності на житловий будинок, будівлю або споруду, що розташовані на орендованій іншою особою земельній ділянці.

Враховуючи зазначені правові норми, можна дійти висновку, про те, що договір оренди земельної ділянки від 06 березня 2015 року №132, укладений між Київською міською радою та приватним акціонерним товариством «Науково – виробничий комплекс «Курс» для експлуатації та обслуговування адміністративно – виробничої будівлі на вул. Бориспільській, 9 літ 8 (цифра) у Дарницькому районі міста Києва припинено, у зв'язку з набуттям права власності на майно приватним акціонерним товариством «Крокурс», яке має право відповідно до законодавства на оренду зазначеної земельної ділянки, що реалізується шляхом прийняття Київською міською радою відповідного рішення про передачу в оренду земельної ділянки.

Крім того зазначаємо, що законодавство України (стаття 8^1 Закону України «Про оренду землі») передбачає виключні випадки можливості відчуження орендарем права на оренду земельної ділянки (заміни сторони у договорі оренди земельної ділянки): право на оренду земельної ділянки державної або комунальної власності, наданої для будівництва житлового будинку, може бути відчужене орендарем за згодою орендодавця у разі, якщо таке будівництво розпочате, на строк та на умовах, визначених первинним договором оренди, або якщо таке відчуження передбачено первинним договором оренди.

З огляду на зазначене вище, проєкт рішення не відповідає вимогам законодавства та повертається без погодження.

В.о. начальника управління Валентина ПОЛОЖИШНИК

п.5.2.3.
454394884

КИЇВСЬКА МІСЬКА РАДА

СЕКРЕТАРІАТ

УПРАВЛІННЯ ПРАВОВОГО ЗАБЕЗПЕЧЕННЯ ДІЯЛЬНОСТІ КИЇВСЬКОЇ МІСЬКОЇ РАДИ

01044, м. Київ, вул. Хрещатик, 36, каб. 921 *тел.: (044) 202-70-19*

01.07.21 № 08/230-1331

на №_____ від_____

Голові постійної комісії Київської міської ради з питань архітектури, містобудування та земельних відносин Михайлу ТЕРЕНТЬЄВУ

Правовий висновок
до проєкту рішення Київської міської ради
від 09.06.2021 №08/231-2018/ПР
«Про надання комунальному підприємству Міжнародний аеропорт «Київ» (Жуляни) у постійне користування земельної ділянки для експлуатації та обслуговування об'єктів інженерної, транспортної інфраструктури та об'єктів зв'язку між вул. Медовою та вул. променистою у Солом'янському районі міста Києва »
(реєстраційна справа № 454394884)

Управлінням правового забезпечення діяльності Київської міської ради проведено правову експертизу поданого проекту рішення, з приводу чого зазначаємо наступне.

Відповідно до інформації викладеної у матеріалах проекту землеустрою земельна ділянка відповідно до Генерального плану міста Києва за функціональним призначенням належить в тому числі до сільськогосподарських територій.

Відповідно до підпункту 3.8 пункту 3 проєкту рішення пропонується комунальному підприємству міжнародний аеропорт «Київ (Жуляни) вирішувати питання відшкодування втрат сільськогосподарського виробництва у порядку визначеному законодавством.

У зв'язку з цим зауважуємо таке.

Відповідно до статті 207 Земельного кодексу України передбачено, що втрати сільськогосподарського і лісогосподарського виробництва включають втрати сільськогосподарських угідь, лісових земель та чагарників, а також втрати, завдані обмеженням у землекористуванні та погіршенням якості земель.

Відшкодуванню підлягають втрати сільськогосподарських угідь (ріллі, багаторічних насаджень, перелогів, сінокосів, пасовищ), лісових земель та чагарників як основного засобу виробництва в сільському і лісовому господарстві внаслідок вилучення (викупу) їх для потреб, не пов'язаних із сільськогосподарським і лісогосподарським виробництвом, а також внаслідок використання для будівництва, розміщення і експлуатації об'єктів нафтогазовидобування, облаштування родовища та надрокористування з метою дослідно-промислової розробки родовищ бурштину, інших корисних копалин загальнодержавного значення та/або видобування бурштину, інших корисних копалин загальнодержавного значення.

Крім того, звертаємо увагу на те, що згідно із частиною першою статті 20 Земельного кодексу України, віднесення земель до тієї чи іншої категорії здійснюється на підставі рішень органів державної влади, Верховної Ради Автономної Республіки Крим, Ради міністрів Автономної Республіки Крим та органів місцевого самоврядування відповідно до їх повноважень. Зміна цільового призначення земельних ділянок здійснюється за проектами землеустрою щодо їх відведення.

Враховуючи вищезазначене, управління повертає проект рішення без погодження.

В.о. начальника управління Валентина ПОЛОЖИШНИК

12.5.24
G50193939

КИЇВСЬКА МІСЬКА РАДА

СЕКРЕТАРІАТ

УПРАВЛІННЯ ПРАВОВОГО ЗАБЕЗПЕЧЕННЯ ДІЯЛЬНОСТІ КИЇВСЬКОЇ МІСЬКОЇ РАДИ

01044, м. Київ, вул. Хрещатик, 36, каб. 921 *тел.: (044) 202-70-19*

01.07.21 № 08/230-1343

Голові постійної комісії Київської міської ради з питань архітектури, містобудування та земельних відносин Михайлу ТЕРЕНТЬЄВУ

Правовий висновок
до проєкту рішення Київської міської ради від 02.06.2021 №08/231-1819 «Про передачу Товариству з обмеженою відповідальністю «ВІДІ СІТІ» земельної ділянки в оренду для розміщення та обслуговування об'єктів інженерно – транспортної інфраструктури (крім об'єктів дорожнього сервісу) на Кільцевій дорозі у Святошинському районі міста Києва»

Управлінням правового забезпечення діяльності Київської міської ради проведено правову експертизу поданого проєкту рішення, з приводу чого зазначаємо наступне.

1. Згідно інформації зазначеної в пояснювальній записці до проєкту рішення встановлено, що зазначена земельна ділянка є вільною від капітальної забудови та детальний план територій, на якій вона знаходиться, відсутній.

Відповідно до пункту 5 статті 1 Закону України «Про регулювання містобудівної діяльності» інженерно-транспортна інфраструктура - комплекс інженерних, транспортних споруд і комунікацій.

Частиною 3 статті 24 Закону України «Про регулювання містобудівної діяльності» у разі відсутності плану зонування або детального плану території, затвердженого відповідно до вимог цього Закону, передача (надання) земельних ділянок із земель державної або комунальної власності у власність чи користування фізичним та юридичним особам для містобудівних потреб забороняється, крім випадків встановлених цією статтею, а саме: розташування на земельній ділянці будівлі (споруди), що перебуває у власності фізичної або юридичної особи; приватизації громадянином земельної ділянки, наданої йому в користування відповідно до закону; надання земельної ділянки, розташованої на території зони відчуження чи зони безумовного (обов'язкового) відселення, що зазнали радіоактивного забруднення внаслідок Чорнобильської катастрофи; надання земельної ділянки для розміщення лінійних об'єктів транспортної та енергетичної інфраструктури (доріг, мостів, естакад, ліній електропередачі,

зв'язку);буріння, влаштування та підключення нафтових і газових свердловин за межами населених пунктів; будівництва, експлуатації військових та інших оборонних об'єктів.

Враховуючи вищенаведене, сумнівним з правового погляду є передача земельної ділянки, про яку йде мова в проєкті рішення Товариству з обмеженою відповідальністю «ВІДІ СІТІ» з видом використання для будівництва та обслуговування об'єктів інженерно – транспортної інфраструктури (крім об'єктів дорожнього сервісу).

2. Пунктом 5 зазначеного проєкту рішення Київської міської ради встановлено, що дане рішення втрачає чинність через дванадцять місяців з моменту його оприлюднення, у разі якщо протягом строку не укладений відповідний договір оренди земельної ділянки.

Законодавством України не передбачено встановлення терміну дії рішень органів місцевого самоврядування.

Згідно зі статтею 19 Конституції України органи державної влади та органи місцевого самоврядування, їх посадові особи зобов'язані діяти лише на підставі, в межах повноважень та у спосіб, що передбачені Конституцією та законами України.

Враховуючи вищевикладене, звертаємо увагу що вищезазначені пункти проєкту рішення не відповідають нормам законодавства України.

Враховуючи вищезазначені обставини, управління повертає проєкт рішення без погодження.

В.о. начальника управління Валентина ПОЛОЖИШНИК

n 5.2.5.
642973915

КИЇВСЬКА МІСЬКА РАДА

СЕКРЕТАРІАТ

УПРАВЛІННЯ ПРАВОВОГО ЗАБЕЗПЕЧЕННЯ ДІЯЛЬНОСТІ КИЇВСЬКОЇ МІСЬКОЇ РАДИ

01044, м. Київ, вул. Хрещатик, 36, каб. 921 *тел.: (044) 202-70-19*

01.07.21 № 08/230-1342

Голові постійної комісії Київської міської ради з питань архітектури, містобудування та земельних відносин Михайлу ТЕРЕНТЬЄВУ

Правовий висновок
до проєкту рішення Київської міської ради від 03.06.2021 №08/231-1908 «Про передачу Товариству з обмеженою відповідальністю «ВІДІ АВТОСІТІ КІЛЬЦЕВА» земельної ділянки в оренду для розміщення та обслуговування об'єктів інженерно – транспортної інфраструктури (крім об'єктів дорожнього сервісу) на Кільцевій дорозі у Святошинському районі міста Києва»

Управлінням правового забезпечення діяльності Київської міської ради проведено правову експертизу поданого проєкту рішення, з приводу чого зазначаємо наступне.

Згідно інформації зазначеної в пояснювальній записці до проєкту рішення встановлено, що зазначена земельна ділянка є вільною від капітальної забудови та детальний план територій, на якій вона знаходиться, відсутній.

Відповідно до пункту 5 статті 1 Закону України «Про регулювання містобудівної діяльності» інженерно-транспортна інфраструктура - комплекс інженерних, транспортних споруд і комунікацій.

Частиною 3 статті 24 Закону України «Про регулювання містобудівної діяльності» у разі відсутності плану зонування або детального плану території, затвердженого відповідно до вимог цього Закону, передача (надання) земельних ділянок із земель державної або комунальної власності у власність чи користування фізичним та юридичним особам для містобудівних потреб забороняється, крім випадків встановлених цією статтею, а саме: розташування на земельній ділянці будівлі (споруди), що перебуває у власності фізичної або юридичної особи; приватизації громадянином земельної ділянки, наданої йому в користування відповідно до закону; надання земельної ділянки, розташованої на території зони відчуження чи зони безумовного (обов'язкового) відселення, що зазнали радіоактивного забруднення внаслідок Чорнобильської катастрофи; надання земельної ділянки для розміщення лінійних об'єктів транспортної та енергетичної інфраструктури (доріг, мостів, естакад, ліній електропередачі,

зв'язку);буріння, влаштування та підключення нафтових і газових свердловин за межами населених пунктів; будівництва, експлуатації військових та інших оборонних об'єктів.

Враховуючи вищенаведене, сумнівним з правового погляду є передача земельної ділянки, про яку йде мова в проєкті рішення Товариству з обмеженою відповідальністю «ВІДІ АВТОСІТІ КІЛЬЦЕВА» з видом використання для будівництва та обслуговування інженерно – транспортної інфраструктури (крім об'єктів дорожнього сервісу).

3. Пунктом 5 зазначеного проєкту рішення Київської міської ради встановлено, що дане рішення втрачає чинність через дванадцять місяців з моменту його оприлюднення, у разі якщо протягом строку не укладений відповідний договір оренди земельної ділянки.

Законодавством України не передбачено встановлення терміну дії рішень органів місцевого самоврядування.

Згідно зі статтею 19 Конституції України органи державної влади та органи місцевого самоврядування, їх посадові особи зобов'язані діяти лише на підставі, в межах повноважень та у спосіб, що передбачені Конституцією та законами України.

Враховуючи вищевикладене, звертаємо увагу що вищезазначені пункти проєкту рішення не відповідають нормам законодавства України.

Враховуючи вищезазначені обставини, управління повертає проєкт рішення без погодження.

В.о. начальника управління Валентина ПОЛОЖИШНИК

п.5.2.6.
304379377

КИЇВСЬКА МІСЬКА РАДА

СЕКРЕТАРІАТ

УПРАВЛІННЯ ПРАВОВОГО ЗАБЕЗПЕЧЕННЯ ДІЯЛЬНОСТІ КИЇВСЬКОЇ МІСЬКОЇ РАДИ

01044, м. Київ, вул. Хрещатик, 36, каб. 921 *тел.: (044) 202-70-19*

04.07.21 № 08/230-1345

Голові постійної комісії Київської міської ради з питань архітектури, містобудування та земельних відносин Михайлу ТЕРЕНТЬЄВУ

Правовий висновок
до проєкту рішення Київської міської ради від 15.04.2021 № 08/231-1314/ПР «Про передачу ТОВАРИСТВУ З ОБМЕЖЕНОЮ ВІДПОВІДАЛЬНІСТЮ «ЗРУЧНІ ТЕХНОЛОГІЇ» земельної ділянки в оренду для будівництва і обслуговування багатоквартирних житлових будинків на вул. Россошанській, 3 у Дарницькому районі міста Києва»

В управлінні правового забезпечення діяльності Київської міської ради проведено правову експертизу поданого проєкту рішення, з огляду на що зазначаємо таке.

Проєктом рішення пропонується:

- Затвердити проєкт землеустрою щодо відведення земельної ділянки Товариству з обмеженою відповідальністю «АПЕЙРОН ІНВЕСТ» для будівництва і обслуговування багатоквартирних житлових будинків на вул. Россошанській, 3 у Дарницькому районі м. Києва (категорія земель - землі житлової та громадської забудови, код КВЦПЗ - 02.03);
- Затвердити технічну документацію із землеустрою щодо встановлення (відновлення) меж земельної ділянки в натурі (на місцевості) кадастровий номер 8000000000:63:438:0056 товариству з обмеженою відповідальністю «ЗРУЧНІ ТЕХНОЛОГІЇ» для будівництва і обслуговування багатоквартирних житлових будинків на вул. Россошанській, 3 у Дарницькому районі м. Києва (справа № **304379377);**
- Передати ТОВАРИСТВУ З ОБМЕЖЕНОЮ ВІДПОВІДАЛЬНІСТЮ «ЗРУЧНІ ТЕХНОЛОГІЇ», за умови виконання пункту 4 цього рішення, в оренду на 10 років земельну ділянку площею 6,9989 га (кадастровий номер 8000000000:63:438:0056, витяг з Державного земельного кадастру про земельну ділянку від 24 березня 2021 року № НВ-0006565622021) для будівництва і

обслуговування багатоквартирних житлових будинків (код КВЦПЗ - 02.03 для будівництва і обслуговування багатоквартирного житлового будинку) на вул. Россошанській, 3 у Дарницькому районі міста Києва із земель комунальної власності територіальної громади міста Києва, у зв'язку з набуттям права власності на нерухоме майно (право власності зареєстровано в Державному реєстрі речових прав на нерухоме майно 25 вересня 2020 року, номер запису про інше речове право 38374524), заява ДЦ від 09 березня 2021 року № 72361-005643069-031-03.

У пояснювальній записці до проєкту рішення зазначено, що *земельна ділянка належить до земель комунальної власності* територіальної громади міста Києва.

Водночас звертаємо увагу на те, що за наявною в управлінні інформацією Верховний Суд у складі Касаційного господарського суду під час розгляду справи № 910/21404/17 за позовом першого заступника військового прокурора Центрального регіону України в інтересах держави в особі: Кабінету Міністрів України, Київського квартирно-експлуатаційного управління Міністерства оборони України, Міністерства оборони України, до Київської міської ради про визнання недійсним рішення Київської міської ради від 10.12.2014 № 644/644 «Про надання дозволу на розроблення проекту землеустрою щодо відведення земельної ділянки Установі «28 управління начальника робіт» по вул. Россошанській, 3, у Дарницькому районі м. Києва для будівництва житла військовослужбовцям» дійшов висновку у постанові від 17.02.2021 у справі № 910/21404/17, згідно з яким земельна ділянка за алресою: вул. Россошанська, 3 у Дарницькому районі міста Києва відноситься до земель оборони та закріплена за відповідним військовим формуванням, належить державі в особі Кабінету Міністрів України на праві власності і знаходиться в управлінні Міністерства оборони України.

Зважаючи на викладене, управління повертає проект рішення без погодження.

В.о. начальника управління Валентина ПОЛОЖИШНИК

5.3. Розгляд кадастрових справ ***(приватизація, громадяни):***

1.	Про розгляд проєкту рішення Київської міської ради «Про передачу громадянці Дараган Ларисі Іванівні у приватну власність земельної ділянки для будівництва і обслуговування жилого будинку, господарських будівель і споруд на вул. Миколи Плахотнюка, 2 у Деснянському районі міста Києва» *(ПР-20961, справа **П-10073**, доручення Київського міського голови від 15.07.2019 №08/231-2463/ПР).*
2.	Про розгляд проєкту рішення Київської міської ради «Про передачу громадянці Руденко Наталії Петрівні у приватну власність земельної ділянки для будівництва і обслуговування жилого будинку, господарських будівель і споруд у пров. Десенському, 6 у Деснянському районі міста Києва» *(справа **520829952**, доручення заступника міського голови - секретаря Київської міської ради від 01.07.2021 №08/231-2279/ПР).*
3.	Про розгляд проєкту рішення Київської міської ради «Про передачу громадянам Пургіній Олені Валеріївні, Грабчук Людмилі Олексіївні у приватну власність земельної ділянки для будівництва і обслуговування жилого будинку, господарських будівель і споруд на вул. Сошенка, 34 у Подільському районі міста Києва» *(справа **466398075**, доручення Київського міського голови від 16.10.2020 №08/231-2603/ПР).*
4.	Про розгляд проєкту рішення Київської міської ради «Про передачу громадянці Лихвар Ніні Іванівні у приватну власність земельної ділянки для будівництва і обслуговування жилого будинку, господарських будівель і споруд у пров. Ізяславському, 5 у Солом'янському районі м. Києва» *(ПР-18175, справа **А-24097**, доручення заступника міського голови - секретаря Київської міської ради від 19.10.2018 №08/231-3673/ПР).*
5.	Про розгляд проєкту рішення Київської міської ради «Про приватизацію земельної ділянки громадянином Чугаєвським Олександром Августовичем для будівництва і обслуговування жилого будинку, господарських будівель і споруд у пров. Боровому, 14 у Дарницькому районі міста Києва» *(справа **585429621 (П-10110)**, доручення заступника міського голови - секретаря Київської міської ради від 16.08.2019 №08/231-2520/ПР).*
6.	Про розгляд проєкту рішення Київської міської ради «Про передачу громадянину Коноваленку Сергію Васильовичу у приватну власність земельної ділянки для будівництва і обслуговування жилого будинку, господарських будівель і споруд на вул. Цілинній у Голосіївському районі міста Києва» *(справа **655922701**, доручення заступника міського голови - секретаря Київської міської ради від 19.11.2019 №08/231-3377/ПР).* *Постійною комісією Київської міської ради з питань містобудування, архітектури та землекористування VIII скликання підтримано проєкт рішення.*
7.	Про розгляд проєкту рішення Київської міської ради «Про передачу громадянці Волощенко Тетяні Миколаївні, члену громадської організації «Садівницьке товариство «Фронтовик» Солом'янського району міста Києва у приватну власність земельної ділянки для ведення колективного садівництва на вул. Медовій, 167 у Солом'янському районі міста Києва» *(справа **786126277**, доручення заступника міського голови - секретаря Київської міської ради від 29.07.2020 №08/231-1859/ПР).*

8.	Про розгляд проєкту рішення Київської міської ради «Про передачу громадянину Павленку Віктору Миколайовичу, члену громадської організації «Садівницьке товариство «Фронтовик» Солом'янського району міста Києва, у приватну власність земельної ділянки для ведення колективного садівництва на вул. Медовій, 111 у Солом'янському районі міста Києва» *(ПР-20542, справа **А-25835**, доручення заступника міського голови - секретаря Київської міської ради від 23.05.2019 №08/231-1981/ПР).*
9.	Про розгляд проєкту рішення Київської міської ради «Про приватизацію громадянкою Табанець Ганною Миколаївною земельної ділянки для будівництва і обслуговування жилого будинку, господарських будівель і споруд на вул. Малокитаївській, 59 у Голосіївському районі міста Києва» *(справа **617092822**, доручення заступника міського голови - секретаря Київської міської ради від 27.04.2021 №08/231-1387/ПР).*
10.	Про розгляд проєкту рішення Київської міської ради «Про приватизацію громадянином Кунченком Ігорем Анатолійовичем земельної ділянки для експлуатації та обслуговування жилого будинку, господарських будівель і споруд на вул. Козятинській, 5 у Печерському районі міста Києва» *(справа **622302824**, доручення заступника міського голови - секретаря Київської міської ради від 01.06.2021 №08/231-1775/ПР).*
11.	Про розгляд проєкту рішення Київської міської ради «Про передачу громадянину Іванову Євгенію Петровичу, члену громадської організації «Садівницьке товариство «Фронтовик» Солом'янського району міста Києва у приватну власність земельної ділянки для ведення колективного садівництва на вул. Медовій, 139 у Солом'янському районі міста Києва» *(справа **694882718**, доручення заступника міського голови - секретаря Київської міської ради від 20.11.2019 №08/231-3482/ПР).*
12.	Про розгляд проєкту рішення Київської міської ради «Про передачу громадянину Атаманчуку Ярославу Олександровичу у приватну власність земельної ділянки для будівництва і обслуговування жилого будинку, господарських будівель і споруд на вул. Передовій, 26-б у Голосіївському районі міста Києва» *(ПР-20912, справа **А-22871**, доручення заступника міського голови - секретаря Київської міської ради від 26.06.2019 №08/231-2282/ПР).*

Голова комісії **Михайло ТЕРЕНТЬЄВ**

5.4. Розгляд справ-клопотань ***(надання дозволів на розроблення проектів землеустрою щодо відведення земельних ділянок - державні, комунальні підприємства):***

1.	Про розгляд проєкту рішення Київської міської ради «Про надання Київському комунальному об'єднанню зеленого будівництва та експлуатації зелених насаджень міста «Київзеленбуд» дозволу на розроблення проєкту землеустрою щодо відведення земельної ділянки в постійне користування для експлуатації та обслуговування зелених насаджень загального користування між будинками 15-А, 15, 17 на вул. Авіаконструктора Антонова, між будинками 18, 20, 22 на бульв. Чоколівському у Солом'янському районі міста Києва» *(справа **201632284,** доручення заступника міського голови - секретаря Київської міської ради від 18.12.2020 №08/231-159/ПР).* *Проєкт рішення підтримано постійною комісією Київської міської ради з питань екологічної політики.*
2.	Про розгляд проєкту рішення Київської міської ради «Про надання Київському комунальному об'єднанню зеленого будівництва та експлуатації зелених насаджень міста «Київзеленбуд» дозволу на розроблення проєкту землеустрою щодо відведення земельної ділянки в постійне користування для обслуговування та експлуатації зелених насаджень на вул. Бульварно-Кудрявській, 29-б у Шевченківському районі міста Києва» *(справа **500901969,** доручення заступника міського голови - секретаря Київської міської ради від 23.11.2020 №08/231-2951/ПР).* *Проєкт рішення підтримано постійною комісією Київської міської ради з питань екологічної політики.*
3.	Про розгляд проєкту рішення Київської міської ради «Про надання Київському комунальному об'єднанню зеленого будівництва та експлуатації зелених насаджень міста «Київзеленбуд» дозволу на розроблення проєкту землеустрою щодо відведення земельної ділянки у постійне користування для експлуатації та обслуговування зелених насаджень загального користування (скверу) на просп. Перемоги, 54, 56 у Шевченківському районі міста Києва» *(справа **675150135,** доручення заступника міського голови - секретаря Київської міської ради від 10.12.2020 №08/231-69/ПР).* *Проєкт рішення підтримано постійною комісією Київської міської ради з питань екологічної політики.*
4.	Про розгляд проєкту рішення Київської міської ради «Про надання Київському комунальному об'єднанню зеленого будівництва та експлуатації зелених насаджень міста «Київзеленбуд» дозволу на розроблення проєкту землеустрою щодо відведення земельної ділянки у постійне користування для експлуатації та обслуговування зелених насаджень на вул. Михайла Донця, 9, 11, 13-А, 13-Б та проспекті Відрадному, 10-А, 12-А, 12-Б у Солом'янському районі міста Києва» *(справа **550301942,** доручення заступника міського голови - секретаря Київської міської ради від 10.12.2020 №08/231-70/ПР).* *Проєкт рішення підтримано постійною комісією Київської міської ради з питань екологічної політики.*
5.	Про розгляд проєкту рішення Київської міської ради «Про надання Київському комунальному об'єднанню зеленого будівництва та експлуатації

	зелених насаджень міста «Київзеленбуд» дозволу на розроблення проєкту землеустрою щодо відведення земельної ділянки в постійне користування для обслуговування та експлуатації зелених насаджень загального користування на вул. Щусєва у Шевченківському районі міста Києва (біля станції метро «Сирець»)» *(справа **330167969,** доручення заступника міського голови - секретаря Київської міської ради від 24.12.2020 №08/231-248/ПР).* *Проєкт рішення підтримано постійною комісією Київської міської ради з питань екологічної політики.*
6.	Про розгляд проєкту рішення Київської міської ради «Про надання Київському комунальному об'єднанню зеленого будівництва та експлуатації зелених насаджень міста «Київзеленбуд» дозволу на розроблення проєкту землеустрою щодо відведення земельної ділянки в постійне користування для експлуатації та обслуговування зелених насаджень загального користування біля буд. № 38-В, 38-Г, 40-В на бульв. Вацлава Гавела у Солом'янському районі міста Києва» *(справа **776190011,** доручення заступника міського голови - секретаря Київської міської ради від 18.12.2020 №08/231-158/ПР).* *Проєкт рішення підтримано постійною комісією Київської міської ради з питань екологічної політики.*
7.	Про розгляд проєкту рішення Київської міської ради «Про надання Київському комунальному об'єднанню зеленого будівництва та експлуатації зелених насаджень міста "Київзеленбуд" дозволу на розроблення проєкту землеустрою щодо відведення земельної ділянки в постійне користування для обслуговування та експлуатації зелених насаджень на вул. Естонській, біля будинку 5 у Шевченківському районі міста Києва» *(справа **320169543,** доручення заступника міського голови - секретаря Київської міської ради від 10.12.2020 №08/231-104/ПР).* *Проєкт рішення підтримано постійною комісією Київської міської ради з питань екологічної політики.*
8.	Про розгляд проєкту рішення Київської міської ради «Про надання Київському комунальному об'єднанню зеленого будівництва та експлуатації зелених насаджень міста «Київзеленбуд» дозволу на розроблення проєкту землеустрою щодо відведення земельної ділянки в постійне користування для експлуатації та обслуговування зелених насаджень (скверу) між будинками №№ 5, 7, 11а, 13а на вул. Ігоря Турчина (Блюхера) та № 24 на вул. Академіка Туполєва у Шевченківському районі міста Києва» *(справа **523101683,** доручення заступника міського голови - секретаря Київської міської ради від 24.11.2020 №08/231-2997/ПР).* *Проєкт рішення підтримано постійною комісією Київської міської ради з питань екологічної політики.*
9.	Про розгляд проєкту рішення Київської міської ради «Про надання Київському комунальному об'єднанню зеленого будівництва та експлуатації зелених насаджень міста «Київзеленбуд» дозволу на розроблення проєкту землеустрою щодо відведення земельної ділянки у постійне користування для обслуговування та експлуатації зелених насаджень між вул. Сергія Колоса і вул. Шкільною у мікрорайоні «Жуляни» у Солом'янському районі

	міста Києва» *(справа **521901851,** доручення заступника міського голови - секретаря Київської міської ради від 05.11.2020 №08/231-2780/ПР).* *Проєкт рішення підтримано постійною комісією Київської міської ради з питань екологічної політики.*
10.	Про розгляд проєкту рішення Київської міської ради «Про надання Київському комунальному об'єднанню зеленого будівництва та експлуатації зелених насаджень міста «Київзеленбуд» дозволу на розроблення проєкту землеустрою щодо відведення земельної ділянки у постійне користування для експлуатації та обслуговування зелених насаджень загального користування між будинками за адресою: вул. Михайла Донця, 27, 27-А, просп. Відрадний, 28-Б, 28-Г, бульв. Вацлава Гавела, 50, 52 у Солом'янському районі міста Києва» *(справа **623960188,** доручення заступника міського голови - секретаря Київської міської ради від 06.11.2020 №08/231-2804/ПР).* *Проєкт рішення підтримано постійною комісією Київської міської ради з питань екологічної політики.*
11.	Про розгляд проєкту рішення Київської міської ради «Про надання Київському комунальному об'єднанню зеленого будівництва та експлуатації зелених насаджень міста «Київзеленбуд» дозволу на розроблення проєкту землеустрою щодо відведення земельної ділянки у постійне користування для обслуговування та експлуатації зелених насаджень загального користування на вул. Щусєва у Шевченківському районі міста Києва» *(справа **632200136,** доручення заступника міського голови - секретаря Київської міської ради від 17.11.2020 №08/231-2846/ПР).* *Проєкт рішення підтримано постійною комісією Київської міської ради з питань екологічної політики.*
12.	Про розгляд проєкту рішення Київської міської ради «Про надання Київському комунальному об'єднанню зеленого будівництва та експлуатації зелених насаджень міста "Київзеленбуд" дозволу на розроблення проєкту землеустрою щодо відведення земельної ділянки в постійне користування для обслуговування та експлуатації зелених насаджень на просп. Лобановського, 27, 29, 31, 33 у Солом'янському районі міста Києва» *(справа **460014529,** доручення заступника міського голови - секретаря Київської міської ради від 23.11.2020 №08/231-2897/ПР).* *Проєкт рішення підтримано постійною комісією Київської міської ради з питань екологічної політики.*
13.	Про розгляд проєкту рішення Київської міської ради «Про надання Київському комунальному об'єднанню зеленого будівництва та експлуатації зелених насаджень міста «Київзеленбуд» дозволу на розроблення проєкту землеустрою щодо відведення земельної ділянки в постійне користування для обслуговування та експлуатації зелених насаджень загального користування у пров. Ковальському, 2 у Солом'янському районі міста Києва» *(справа **340199084,** доручення заступника міського голови - секретаря Київської міської ради від 23.11.2020 №08/231-2896/ПР).* *Проєкт рішення підтримано постійною комісією Київської міської ради з питань екологічної політики.*
14.	Про розгляд проєкту рішення Київської міської ради «Про надання Київському комунальному об'єднанню зеленого будівництва та експлуатації

	зелених насаджень міста "Київзеленбуд" дозволу на розроблення проєкту землеустрою щодо відведення земельної ділянки в постійне користування для обслуговування та експлуатації зелених насаджень на вул. Краснодарській, біля будинку № 45 та вул. Саратовської, 10-А у Шевченківському районі міста Києва» *(справа **201547107,** доручення заступника міського голови - секретаря Київської міської ради від 23.11.2020 №08/231-2953/ПР).* *Проєкт рішення підтримано постійною комісією Київської міської ради з питань екологічної політики.*
15.	Про розгляд проєкту рішення Київської міської ради «Про надання Київському комунальному об'єднанню зеленого будівництва та експлуатації зелених насаджень міста "Київзеленбуд" дозволу на розроблення проєкту землеустрою щодо відведення земельної ділянки в постійне користування для обслуговування та експлуатації зелених насаджень на проспекті Перемоги, 88/2 у Шевченківському районі міста Києва» *(справа **390162552,** доручення заступника міського голови - секретаря Київської міської ради від 23.11.2020 №08/231-2950/ПР).* *Проєкт рішення підтримано постійною комісією Київської міської ради з питань екологічної політики.*
16.	Про розгляд проєкту рішення Київської міської ради «Про надання Київському комунальному об'єднанню зеленого будівництва та експлуатації зелених насаджень міста «Київзеленбуд» дозволу на розроблення проєкту землеустрою щодо відведення земельної ділянки у постійне користування для експлуатації та обслуговування зелених насаджень загального користування (сквер Литовський) на вул. Володимирській, біля будинків 19, 21/20 у Шевченківському районі міста Києва» *(справа **201147612,** доручення Київського міського голови від 07.10.2020 №08/231-2495/ПР).* *Проєкт рішення підтримано постійною комісією Київської міської ради з питань екологічної політики.*
17.	Про розгляд проєкту рішення Київської міської ради «Про надання Київському комунальному об'єднанню зеленого будівництва та експлуатації зелених насаджень міста «Київзеленбуд» дозволу на розроблення проєкту землеустрою щодо відведення земельної ділянки в постійне користування для обслуговування та експлуатації зелених насаджень на вул. Данила Щербаківського, біля будинків №№ 53-Д, 55-А у Шевченківському районі міста Києва» *(справа **556101698,** доручення заступника міського голови - секретаря Київської міської ради від 10.12.2020 №08/231-44/ПР).* *Проєкт рішення підтримано постійною комісією Київської міської ради з питань екологічної політики.*
18.	Про розгляд проєкту рішення Київської міської ради «Про надання Київському комунальному об'єднання зеленого будівництва та експлуатації зелених насаджень міста "Київзеленбуд" дозволу на розроблення проєкту землеустрою щодо відведення земельної ділянки в постійне користування для обслуговування та експлуатації зелених насаджень на перетині вул. Бауманської та вул. Саратовської у Шевченківському районі міста Києва» *(справа **390193086,** доручення заступника міського голови - секретаря Київської міської ради від 10.12.2020 №08/231-43/ПР).*

	Проєкт рішення підтримано постійною комісією Київської міської ради з питань екологічної політики.
19.	Про розгляд проєкту рішення Київської міської ради «Про надання Київському комунальному об'єднання зеленого будівництва та експлуатації зелених насаджень міста "Київзеленбуд" дозволу на розроблення проєкту землеустрою щодо відведення земельної ділянки в постійне користування для обслуговування та експлуатації зелених насаджень на вул. Ігора Турчина біля будинків 10, 12, 12-А, 12-В, 12-Г у Шевченківському районі міста Києва» *(справа **201453933,** доручення заступника міського голови - секретаря Київської міської ради від 10.12.2020 №08/231-42/ПР).* *Проєкт рішення підтримано постійною комісією Київської міської ради з питань екологічної політики.*
20.	Про розгляд проєкту рішення Київської міської ради «Про надання Київському комунальному об'єднанню зеленого будівництва та експлуатації зелених насаджень міста «Київзеленбуд» дозволу на розроблення проєкту землеустрою щодо відведення земельної ділянки у постійне користування для обслуговування та експлуатації зелених насаджень загального користування (в складі скверу вздовж вулиці Столєтова) на Стратегічному шосе, 48-в у Голосіївському районі міста Києва» *(справа **575101470,** доручення заступника міського голови - секретаря Київської міської ради від 10.12.2020 №08/231-73/ПР).* *Проєкт рішення підтримано постійною комісією Київської міської ради з питань екологічної політики.*
21.	Про розгляд проєкту рішення Київської міської ради «Про надання Київському комунальному об'єднанню зеленого будівництва та експлуатації зелених насаджень міста «Київзеленбуд» дозволу на розроблення проєкту землеустрою щодо відведення земельної ділянки у постійне користування для обслуговування та експлуатації зелених насаджень загального користування (скверу) на Дарницькій площі у Дніпровському районі міста Києва» *(справа **421014228,** доручення заступника міського голови - секретаря Київської міської ради від 16.11.2020 №08/231-2844/ПР).* *Проєкт рішення підтримано постійною комісією Київської міської ради з питань екологічної політики.*
22.	Про розгляд проєкту рішення Київської міської ради «Про надання Київському комунальному об'єднанню зеленого будівництва та експлуатації зелених насаджень міста «Київзеленбуд» дозволу на розроблення проєкту землеустрою щодо відведення земельної ділянки в постійне користування для експлуатації та обслуговування зелених насаджень (скверу) на вул. Академіка Заболотного, 94 у Голосіївському районі міста Києва» *(справа **546601054,** доручення заступника міського голови - секретаря Київської міської ради від 27.01.2021 №08/231-580/ПР).* *Проєкт рішення підтримано постійною комісією Київської міської ради з питань екологічної політики.*
23.	Про розгляд проєкту рішення Київської міської ради «Про надання Київському комунальному об'єднанню зеленого будівництва та експлуатації зелених насаджень міста «Київзеленбуд» дозволу на розроблення проєкту землеустрою щодо відведення земельних ділянок у постійне користування для експлуатації та обслуговування зелених насаджень (скверу) на вул.

	Академіка Заболотного, 94 у Голосіївському районі міста Києва» *(справа **320155210,** доручення заступника міського голови - секретаря Київської міської ради від 27.01.2021 №08/231-581/ПР).* *Проєкт рішення підтримано постійною комісією Київської міської ради з питань екологічної політики.*
24.	Про розгляд проєкту рішення Київської міської ради «Про надання Київському комунальному об'єднанню зеленого будівництва та експлуатації зелених насаджень міста «Київзеленбуд» дозволу на розроблення проєкту землеустрою щодо відведення земельної ділянки в постійне користування для обслуговування та експлуатації зелених насаджень загального користування на вул. Кіото, 3 у Деснянському районі міста Києва» *(справа **472016288,** доручення заступника міського голови - секретаря Київської міської ради від 27.01.2021 №08/231-582/ПР).* *Проєкт рішення підтримано постійною комісією Київської міської ради з питань екологічної політики.*
25.	Про розгляд проєкту рішення Київської міської ради «Про надання Київському комунальному об'єднанню зеленого будівництва та експлуатації зелених насаджень міста «Київзеленбуд» дозволу на розроблення проєкту землеустрою щодо відведення земельної ділянки у постійне користування для експлуатації та обслуговування зелених насаджень загального користування (сквер) на вул. Холмогорській у Голосіївському районі міста Києва» *(справа **523101629,** доручення заступника міського голови - секретаря Київської міської ради від 24.05.2021 №08/231-1744/ПР).* *Постійною комісією Київської міської ради з питань екологічної політики підтримано проєкт рішення.*
26.	Про розгляд проєкту рішення Київської міської ради «Про надання дозволу на розроблення проекту землеустрою щодо відведення в постійне користування земельної ділянки Київському комунальному об'єднанню зеленого будівництва та експлуатації зелених насаджень міста «Київзеленбуд» на вул. Краківській, 7 та вул. Бажова, 13/9 у Дніпровському районі міста Києва для облаштування, утримання та експлуатації зелених насаджень (скверу)» *(ПР-20395, справа **К-37936,** доручення заступника міського голови - секретаря Київської міської ради від 24.05.2021 №08/231-1744/ПР).* *Постійною комісією Київської міської ради з питань екологічної політики підтримано проєкт рішення з рекомендаціями (витяг з протоколу №7/81 від 22.05.2019).*
27.	Про розгляд проєкту рішення Київської міської ради «Про надання Київському комунальному об'єднанню зеленого будівництва та експлуатації зелених насаджень міста «Київзеленбуд» дозволу на розроблення проєкту землеустрою щодо відведення земельної ділянки у постійне користування для експлуатації та обслуговування зелених насаджень загального користування (парк відпочинку на схилах по вул. Кайсарова) на вул. Кайсарова у Голосіївському районі міста Києва» *(справа **340188405,** доручення заступника міського голови - секретаря Київської міської ради від 24.05.2021 №08/231-1743/ПР).* *Постійною комісією Київської міської ради з питань екологічної політики підтримано проєкт рішення.*

Голова комісії **Михайло ТЕРЕНТЬЄВ**

R.5.4.26
К-37936

КИЇВСЬКА МІСЬКА РАДА

VIII СКЛИКАННЯ

ПОСТІЙНА КОМІСІЯ З ПИТАНЬ ЕКОЛОГІЧНОЇ ПОЛІТИКИ

01044, м. Київ, вул. Хрещатик, 36 к.1005/1 тел.:(044)202-70-76, тел./факс:(044)202-72-31

Витяг з протоколу № 7/81

засідання постійної комісії Київської міської ради з питань екологічної політики

від 22.05.2019

Місце проведення: Київська міська рада, м. Київ, вул. Хрещатик, 36, п'ятий поверх, каб. 514, початок проведення засідання о 14:00.

Склад комісії: 8 депутатів Київської міської ради.

Присутні: 7 депутатів Київської міської ради – членів постійної комісії:

Яловий К.В. – голова постійної комісії, головуючий;
Пилипенко С.О. – заступник голови постійної комісії;
Сандалова Г.О. – заступник голови постійної комісії;
Новіков О.О. – секретар постійної комісії;
Мірошниченко І.М. – член постійної комісії;
Москаль Д.Д. – член постійної комісії;
Пинзеник О.О. – член постійної комісії.

Відсутні: 1 депутат Київської міської ради: Антонова О.Ю.

Запрошені:

Попов Д.В.. – депутат Київської міської ради;
Мальований А.М. – начальник Управління екології та природних ресурсів виконавчого органу Київської міської ради (Київської міської державної адміністрації);
Лахматов С.Ю. – заступник директора Департаменту земельних ресурсів виконавчого органу Київської міської ради (Київської міської державної адміністрації) – начальник управління ринку землі;
Смирнов О.Г. – начальник Управління з реклами виконавчого органу Київської міської ради (Київської міської державної адміністрації);
Бєлоусова Н.М. – в.о. генерального директора КО «Київзеленбуд»;
Менчак Н.М. – начальник сектору із земельних питань КО «Київзеленбуд»;

Абакарова Н.А.	– начальник сектору контролю за благоустроєм КО «Київзеленбуд»;
Никифоров Є.П.	– начальник відділу моніторингу об'єктів торгівлі КП «Міський магазин» виконавчого органу Київської міської ради (Київської міської державної адміністрації);
Бортницька Л.В.	– заступник начальника Державної екологічної інспекції Столичного округу;
Щербакова В.Г.	– начальник Управління аналітично-організаційного забезпечення Головного управління Держпродспоживслужби в м. Києві;
Вербицький Я.В.	– представник громади, співавтор місцевої ініціативи;
Дюжев С.А	– спеціаліст Інституту архітектурного менеджменту;
Єршова О.В.	– керівник ОСН «Комітет мікрорайону «Щастя» у Солом'янському районі м. Києва».

Порядок денний:

27. Про розгляд проекту рішення Київської міської ради «Про надання дозволу на розроблення проекту землеустрою щодо відведення в постійне користування земельної ділянки Київському комунальному об'єднанню зеленого будівництва та експлуатації зелених насаджень міста "Київзеленбуд" на вул. Краківській, 7 та вул. Бажова, 13/9 у Дніпровському районі міста Києва для облаштування, утримання та експлуатації зелених насаджень (скверу)», К-37936 (доручення заступника міського голови – секретаря Київської міської ради від 03.05.2019 №08/231-1756/ПР).

ВИСТУПИЛИ: Яловий К.В.

Яловий К.В. запропонував підтримати зазначений проект рішення Київської міської ради з рекомендаціями, а саме: «пункт 2 проекту рішення виключити, у зв'язку з цим пункт 3 вважати відповідно пунктом 2».

ВИРІШИЛИ: Підтримати проект рішення Київської міської ради «Про надання дозволу на розроблення проекту землеустрою щодо відведення в постійне користування земельної ділянки Київському комунальному об'єднанню зеленого будівництва та експлуатації зелених насаджень міста "Київзеленбуд" на вул. Краківській, 7 та вул. Бажова, 13/9 у Дніпровському районі міста Києва для облаштування, утримання та експлуатації зелених насаджень (скверу)», К-37936 (доручення заступника міського голови – секретаря Київської міської ради від 03.05.2019 №08/231-1756/ПР) з рекомендаціями, а саме: «пункт 2 проекту рішення виключити, у зв'язку з цим пункт 3 вважати відповідно пунктом 2».

ГОЛОСУВАЛИ: «за» – 6, «проти» – 0, «утримались» – 0, «не голосували» – 1.

Рішення прийнято.

Голова комісії **Костянтин Яловий**

Секретар комісії **Олексій Новіков**

5.5. Розгляд справ-клопотань ***(надання дозволів на розроблення проєктів землеустрою щодо відведення земельних ділянок – громадяни, юридичні особи):***

1.	Про розгляд проєкту рішення Київської міської ради «Про надання громадянину Скрипці Володимиру Олександровичу дозволу на розроблення проєкту землеустрою щодо відведення земельної ділянки у власність для будівництва і обслуговування жилого будинку, господарських будівель і споруд навпроти будинку по вул. Цілинній, 33 у Голосіївському районі міста Києва» *(справа **340160392**, доручення заступника міського голови – секретаря Київської міської ради від 17.06.2021 №08/231-2119/ПР).*
2.	Про розгляд проєкту рішення Київської міської ради «Про надання громадянину Яценку Сергію Борисовичу дозволу на розроблення проєкту землеустрою щодо відведення земельної ділянки у приватну власність для будівництва і обслуговування жилого будинку, господарських будівель і споруд на розі вул. Лінія 12-та та вул. Миколи Юнкерова в Оболонському районі міста Києва» *(справа **642330164**, доручення заступника міського голови – секретаря Київської міської ради від 17.06.2021 №08/231-2121/ПР).*
3.	Про розгляд проєкту рішення Київської міської ради «Про надання громадянці Пігальовій Тетяні Костянтинівні дозволу на розроблення проєкту землеустрою щодо відведення земельної ділянки у власність для будівництва і обслуговування жилого будинку, господарських будівель і споруд у пров. Свято-Георгіївському у Голосіївському районі міста Києва» *(справа **505701576**, доручення заступника міського голови – секретаря Київської міської ради від 17.06.2021 №08/231-2122/ПР).*
4.	Про розгляд проєкту рішення Київської міської ради «Про надання громадянину Ковальчуку Сергію Григоровичу дозволу на розроблення проекту землеустрою щодо відведення земельної ділянки у власність для ведення садівництва на вул. Лауреатській, 94 у Голосіївському районі міста Києва» *(справа **300198027**, доручення заступника міського голови – секретаря Київської міської ради від 19.09.2019 №08/231-2821/ПР).* *На засіданні постійної комісії Київської міської ради з питань архітектури, містобудування та земельних відносин 27.01.2021 прийнято рішення відкласти розгляд проєкту рішення та звернутися до Ради ветеранів антитерористичної операції.* *Відповідь від Ради ветеранів антитерористичної операції при виконавчому органі Київської міської ради (Київській міській державній адміністрації) не надходило.*
5.	Про розгляд проєкту рішення Київської міської ради «Про надання ТОВАРИСТВУ З ОБМЕЖЕНОЮ ВІДПОВІДАЛЬНІСТЮ «ГУЛІВЕР» дозволу на розроблення проєкту землеустрою щодо відведення земельної ділянки в оренду для будівництва та обслуговування будівель закладів побутового обслуговування на вул. Василя Тютюнника, 5 (літ. 1-Б) у Печерському районі міста Києва» *(справа **511401480**, доручення заступника міського голови - секретаря Київської міської ради від 01.07.2021 №08/231-2287/ПР).* *Проєкт рішення паралельно опрацьовується постійною комісією Київської міської ради з питань культурної спадщини.*

Голова комісії **Михайло ТЕРЕНТЬЄВ**

5.6. Розгляд кадастрових справ ***(надання / передача, поновлення договорів оренди земельних ділянок та внесення змін до них - юридичні особи) та розгляд проєкту рішення Київської міської ради про затвердження детального плану території:***

1.	Про розгляд проєкту рішення Київської міської ради «Про надання ТОВАРИСТВУ З ОБМЕЖЕНОЮ ВІДПОВІДАЛЬНІСТЮ «ОХОРОННА КОМПАНІЯ «АЛЬФА БЕЗПЕКА» земельної ділянки в оренду для експлуатації та обслуговування нежитлової будівлі адміністративно-офісного призначення на вул. Олегівській, 32 у Шевченківському районі міста Києва» *(справа **324109015,** доручення заступника міського голови - секретаря Київської міської ради від 17.06.2021 №08/231-2151/ПР).*
2.	Про розгляд проєкту рішення Київської міської ради «Про передачу громадянину Лісовому Михайлу Гавриловичу земельної ділянки в оренду для розміщення, обслуговування та ремонту об'єктів інженерної, транспортної, енергетичної інфраструктури, об'єктів зв'язку та дорожнього господарства (крім об'єктів дорожнього сервісу) на вул. Прирічній, 32а в Оболонському районі міста Києва» *(справа **485390583**, доручення заступника міського голови - секретаря Київської міської ради від 27.05.2021 №08/231-1757/ПР).* *Постійна комісія Київської міської ради з питань екологічної політики відхилила проєкт рішення (витяг з протоколу №7/10 від 15.06.2021).* *Проєкт рішення паралельно опрацьовується постійною комісією Київської міської ради з питань транспорту, зв'язку та реклами.*
3.	Про розгляд проєкту рішення Київської міської ради «Про поновлення товариству з обмеженою відповідальністю «ЛКО» договору оренди земельної ділянки від 22 вересня 2008 року № 79-6-00652 (зі змінами)» *(справа **205942083,** доручення заступника міського голови - секретаря Київської міської ради від 15.06.2021 №08/231-2081/ПР).*
4.	Про розгляд проєкту рішення Київської міської ради «Про поновлення приватному акціонерному товариству «Дарницький комбінат будівельних матеріалів і конструкцій» договору оренди земельних ділянок від 21 березня 2006 року № 66-6-00328 (зі змінами)» *(справа **598105247,** доручення заступника міського голови - секретаря Київської міської ради від 01.04.2021 №08/231-1168/ПР).* *Проєкт рішення паралельно опрацьовується постійною комісією Київської міської ради з питань екологічної політики.* *До постійної комісії Київської міської ради з питань архітектури, містобудування та земельних відносин надійшло звернення ПАТ «Дарницький комбінат будівельних матеріалів і конструкцій» від 25.06.2021 №08/14995 щодо поновлення договору оренди земельної ділянки на 7 років.*
5.	Про розгляд проєкту рішення Київської міської ради «Про відмову товариству з обмеженою відповідальністю "Яхт-Клуб "Локомотив" в поновленні договору оренди земельної ділянки від 26 жовтня 2004 року № 66-6-00198 (зі змінами)» *(справа **708346051,** доручення заступника міського голови - секретаря Київської міської ради від 15.01.2021 №08/231-455/ПР).* *До постійної комісії Київської міської ради з питань архітектури, містобудування та земельних відносин надійшло звернення ТОВ «Яхт-клуб «Локомотив» від 29.06.2021*

	№08/15190 з проханням відхилити проєкт рішення та поновити ТОВ «Яхт-Клуб «Локомотив» договір оренди земельної ділянки.
6.	Про розгляд проєкту рішення Київської міської ради «Про поновлення державній організації (установа, заклад) ЦЕНТРАЛЬНЕ ТЕРИТОРІАЛЬНЕ УПРАВЛІННЯ КАПІТАЛЬНОГО БУДІВНИЦТВА (ЦТУКБ) договору оренди земельної ділянки від 08 вересня 2005 року № 91-6-00484 (зі змінами)» *(справа **320560858**, доручення заступника міського голови - секретаря Київської міської ради від 30.06.2021 №08/231-2260/ПР).*
7.	Про розгляд проекту рішення Київської міської ради «Про відмову у поновленні Центральному територіальному управлінню капітального будівництва договору оренди земельної ділянки для будівництва житлового комплексу для військовослужбовців з підземним паркінгом та з вбудованими приміщеннями для побутового обслуговування населення на вул. Січових Стрільців, 59 у Шевченківському районі м. Києва» *за поданням депутата Київської міської ради А. Шаповала (доручення заступника міського голови - секретаря Київської міської ради від 21.04.2021 №08/231-**1364/ПР**).* *Проєкт рішення паралельно опрацьовується постійною комісією Київської міської ради з питань транспорту, зв'язку та реклами.*
8.	Про розгляд проекту рішення Київської міської ради «Про відмову Центральному територіальному управлінню капітального будівництва в поновленні договору оренди земельної ділянки від 06.09.2005, зареєстрованого Головним управлінням земельних ресурсів виконавчого органу Київської міської ради (Київської міської державної адміністрації) 08.09.2005 № 91-6-00484 (зі змінами)» *за поданням депутата Київської міської ради З. Ярош (доручення заступника міського голови - секретаря Київської міської ради від 23.04.2021 №08/231-1375/ПР).*
9.	Про розгляд проєкту рішення Київської міської ради «Про відмову приватному підприємству "ЛОЙД ТРАНС" в поновленні договору оренди земельної ділянки від 19 липня 2005 року № 66-6-00282 (зі змінами)» *(справа **456055751,** доручення заступника міського голови - секретаря Київської міської ради від 04.01.2021 №08/231-388/ПР).*
10.	Про розгляд проєкту рішення Київської міської ради «Про передачу ПРИВАТНОМУ АКЦІОНЕРНОМУ ТОВАРИСТВУ «УКРАЇНСЬКА ВІЙСЬКОВО-СТРАХОВА КОМПАНІЯ» в оренду земельної ділянки для експлуатації та обслуговування адміністративної будівлі на вул. Григорія Андрющенка, 4 (літера Б) у Шевченківському районі міста Києва» *(справа **239173620,** доручення заступника міського голови - секретаря Київської міської ради від 28.11.2019 №08/231-3586/ПР).*
11.	Про розгляд проєкту рішення Київської міської ради «Про надання земельної ділянки ТОВАРИСТВУ З ОБМЕЖЕНОЮ ВІДПОВІДАЛЬНІСТЮ «ДЖЕНБОРІ ЮА» для експлуатації та обслуговування виробничої бази на вул. Василя Степанченка, 17а у Святошинському районі м. Києва» *(ПР-17012, справа **А-25361,** доручення Київського міського голови від 25.07.2018 №08/231-2428/ПР).* *Постійною комісією Київської міської ради з питань містобудування, архітектури та землекористування VIII скликання підримано проєкт рішення.*

12.	Повторний розгляд проєкту рішення Київської міської ради «Про поновлення товариству з обмеженою відповідальністю «ЛІЛІЯ-МБ» договору оренди земельної ділянки від 21 липня 2006 року № 78-6-00381 (зі змінами)» ***(на просп. Героїв Сталінграда, 46-а в Оболонському районі м. Києва),*** *(справа **648460566**, доручення заступника міського голови - секретаря Київської міської ради від 17.06.2021 №08/231-2104/ПР).* *Постійною комісією Київської міської ради з питань підприємництва, промисловості та міського благоустрою відхилено проєкт рішення (витяг з протоколу №4/5 від 25.06.2021).*
13.	Про розгляд проєкту рішення Київської міської ради «Про надання КОМУНАЛЬНОМУ ПІДПРИЄМСТВУ «КИЇВСЬКИЙ ІПОДРОМ» земельних ділянок в постійне користування для експлуатації та обслуговування гуртожитку, для експлуатації та обслуговування будівель і споруд іподрому на просп. Глушкова Академіка, 10 у Голосіївському районі міста Києва» *(справа **643624159,** доручення заступника міського голови - секретаря Київської міської ради від 07.06.2021 №08/231-1937/ПР).* *Проєкт рішення паралельно опрацьовується постійною комісією Київської міської ради з питань житлово-комунального господарства та паливно-енергетичного комплексу.*
14.	Про розгляд проєкту рішення Київської міської ради «Про передачу ТОВАРИСТВУ З ОБМЕЖЕНОЮ ВІДПОВІДАЛЬНІСТЮ «ЕРНЕСТ» земельної ділянки в оренду для експлуатації та обслуговування комплексу будівель на вул. Народного ополчення, 12А у Солом'янському районі міста Києва» *(справа **466411029,** доручення заступника міського голови - секретаря Київської міської ради від 15.06.2021 №08/231-2076/ПР).* *Проєкт рішення паралельно опрацьовується постійною комісією Київської міської ради з питань житлово-комунального господарства та паливно-енергетичного комплексу.* *Проєкт рішення паралельно опрацьовується постійною комісією Київської міської ради з питань культурної спадщини.*
15.	Про розгляд проєкту рішення Київської міської ради «Про передачу ТОВАРИСТВУ З ОБМЕЖЕНОЮ ВІДПОВІДАЛЬНІСТЮ «ВЕСТГОТ» земельної ділянки в оренду для експлуатації та обслуговування складських будівель і споруд на вул. Волинській, 34/1 у Солом'янському районі міста Києва» *(справа **712641448,** доручення заступника міського голови - секретаря Київської міської ради від 23.06.2021 №08/231-2224/ПР).*
16.	Про розгляд проєкту рішення Київської міської ради «Про передачу ТОВАРИСТВУ З ОБМЕЖЕНОЮ ВІДПОВІДАЛЬНІСТЮ «МЕНАПОЛІС» в оренду земельної ділянки для реконструкції, будівель і споруд під житловий комплекс з приміщеннями громадського призначення, експлуатації та обслуговування житлового комплексу з приміщеннями громадського призначення на вул. Голосіївській, 13-Д у Голосіївському районі міста Києва» *(справа **383999802,** доручення заступника міського голови - секретаря Київської міської ради від 24.06.2021 №08/231-2232/ПР).*
17.	Про розгляд проєкту рішення Київської міської ради «Про передачу ТОВАРИСТВУ З ОБМЕЖЕНОЮ ВІДПОВІДАЛЬНІСТЮ «МЦТІ» земельної ділянки в оренду для будівництва та експлуатації торгово-офісного центру з об'єктами придорожнього сервісу на просп. Степана

	Бандери, 36 в Оболонському районі міста Києва» *(справа **497447621**, доручення заступника міського голови - секретаря Київської міської ради від 30.06.2021 №08/231-2265/ПР).*
18.	Про розгляд проєкту рішення Київської міської ради «Про передачу ТОВАРИСТВУ З ОБМЕЖЕНОЮ ВІДПОВІДАЛЬНІСТЮ «ТЕКІЛА ГОЛД» земельних ділянок в оренду для реконструкції АЗС, будівництва кафе-магазину та автомийки на просп. Броварському, 53 (літ. А, Б) у Дніпровському районі міста Києва» *(справа **412441464**, доручення заступника міського голови - секретаря Київської міської ради від 30.06.2021 №08/231-2262/ПР).* *Проєкт рішення паралельно опрацьовується постійною комісією Київської міської ради з питань житлово-комунального господарства та паливно-енергетичного комплексу.*
19.	Про розгляд проєкту рішення Київської міської ради «Про передачу ТОВАРИСТВУ З ОБМЕЖЕНОЮ ВІДПОВІДАЛЬНІСТЮ «НЬЮПОРТ ХОЛДІНГ» земельної ділянки в оренду для реконструкції АЗС, будівництва кафе-магазину та автомийки на вул. Олени Теліги, 61А у Подільському районі міста Києва» *(справа **584644791**, доручення заступника міського голови - секретаря Київської міської ради від 30.06.2021 №08/231-2272/ПР).* *Проєкт рішення паралельно опрацьовується постійною комісією Київської міської ради з питань житлово-комунального господарства та паливно-енергетичного комплексу.* *Проєкт рішення паралельно опрацьовується постійною комісією Київської міської ради з питань транспорту, зв'язку та реклами.*
20.	Про розгляд проєкту рішення Київської міської ради «Про передачу ТОВАРИСТВУ З ОБМЕЖЕНОЮ ВІДПОВІДАЛЬНІСТЮ «НЬЮПОРТ ХОЛДІНГ» земельної ділянки в оренду для реконструкції АЗС, будівництва кафе-магазину на вул. Гната Хоткевича, 39 (літ. А) у Дніпровському районі міста Києва» *(справа **530244696**, доручення заступника міського голови - секретаря Київської міської ради від 30.06.2021 №08/231-2261/ПР).* *Проєкт рішення паралельно опрацьовується постійною комісією Київської міської ради з питань житлово-комунального господарства та паливно-енергетичного комплексу.*
21.	Про розгляд проєкту рішення Київської міської ради «Про надання Міністерству юстиції України земельної ділянки у постійне користування для експлуатації та обслуговування адміністративної будівлі у пров. Рильському, 10 у Шевченківському районі міста Києва» *(справа **333958546**, доручення заступника міського голови - секретаря Київської міської ради від 30.06.2021 №08/231-2259/ПР).*
22.	Про розгляд проєкту рішення Київської міської ради «Про передачу ТОВАРИСТВУ З ОБМЕЖЕНОЮ ВІДПОВІДАЛЬНІСТЮ «НЬЮПОРТ ХОЛДІНГ» земельної ділянки в оренду для експлуатації та обслуговування АЗС на вул. Олени Теліги, 61А у Подільському районі міста Києва» *(справа **344443822**, доручення заступника міського голови - секретаря Київської міської ради від 30.06.2021 №08/231-2273/ПР).* *Проєкт рішення паралельно опрацьовується постійною комісією Київської міської ради з питань житлово-комунального господарства та паливно-енергетичного комплексу.*

	Проєкт рішення паралельно опрацьовується постійною комісією Київської міської ради з питань транспорту, зв'язку та реклами.
23.	Про розгляд проєкту рішення Київської міської ради «Про надання об'єднанню співвласників багатоквартирного будинку «Проспект Комарова Космонавта, будинок 20-а» в постійне користування земельної ділянки для експлуатації та обслуговування житлового будинку з гостьовою автостоянкою та об'єктами соціально-культурного побуту на просп. Гузара Любомира, 20-а у Солом'янському районі м. Києв» *(справа **488446581,** доручення заступника міського голови - секретаря Київської міської ради від 30.06.2021 №08/231-2264/ПР).* *Проєкт рішення паралельно опрацьовується постійною комісією Київської міської ради з питань транспорту, зв'язку та реклами.*
24.	Про розгляд проєкту рішення Київської міської ради «Про надання Господарському суду міста Києва земельної ділянки у постійне користування для розміщення та обслуговування об'єктів транспортної інфраструктури на вул. Івана Франка, 28 у Шевченківському районі міста Києва» *(справа **373946890,** доручення заступника міського голови - секретаря Київської міської ради від 30.06.2021 №08/231-2271/ПР).* *Проєкт рішення паралельно опрацьовується постійною комісією Київської міської ради з питань транспорту, зв'язку та реклами.*
25.	Про розгляд проєкту рішення Київської міської ради «Про передачу ТОВАРИСТВУ З ОБМЕЖЕНОЮ ВІДПОВІДАЛЬНІСТЮ «ПРП МЕДІА ХАБ» в оренду земельної ділянки для експлуатації та обслуговування існуючих будівель на вул. Козелецькій, 24 у Солом'янському районі міста Києва» *(справа **497393164**, доручення заступника міського голови - секретаря Київської міської ради від 01.07.2021 №08/231-2284/ПР).*
26.	Про розгляд проєкту рішення Київської міської ради «Про поновлення товариству з обмеженою відповідальністю «ДЕСНА МАЙСТЕР» договору оренди земельної ділянки від 20 грудня 2017 року № 5088» *(справа **520105839**, доручення заступника міського голови - секретаря Київської міської ради від 01.07.2021 №08/231-2286/ПР).* *Проєкт рішення паралельно опрацьовується постійною комісією Київської міської ради з питань транспорту, зв'язку та реклами.*
27.	Про розгляд проєкту рішення Київської міської ради «Про передачу обслуговуючому кооперативу «Автогаражний кооператив «НОВА ВИГУРІВЩИНА» земельної ділянки в оренду для будівництва, експлуатації та обслуговування гаражів на вул. Теодора Драйзера, 23 у Деснянському районі міста Києва» *(справа **671774457**, доручення заступника міського голови - секретаря Київської міської ради від 01.07.2021 №08/231-2285/ПР).* *Проєкт рішення паралельно опрацьовується постійною комісією Київської міської ради з питань транспорту, зв'язку та реклами.*
28.	Про розгляд проєкту рішення Київської міської ради «Про надання ТОВАРИСТВУ З ОБМЕЖЕНОЮ ВІДПОВІДАЛЬНІСТЮ «ВІДІТРЕЙД» земельної ділянки в оренду для експлуатації та обслуговування офісної будівлі на вул. Михайлівській, 12 у Шевченківському районі міста Києва» *(справа **714823415**, доручення заступника міського голови - секретаря Київської міської ради від 01.07.2021 №08/231-2282/ПР).*

	Проєкт рішення паралельно опрацьовується постійною комісією Київської міської ради з питань культурної спадщини.
29.	Про розгляд проєкту рішення Київської міської ради «Про передачу ТОВАРИСТВУ З ОБМЕЖЕНОЮ ВІДПОВІДАЛЬНІСТЮ «ЛЕССОР ГРУП» земельної ділянки в оренду для експлуатації та обслуговування житлового будинку у пров. Тараса Шевченка, 16 у Шевченківському районі міста Києва» *(справа **503939391**, доручення заступника міського голови - секретаря Київської міської ради від 01.07.2021 №08/231-2281/ПР).* *Проєкт рішення паралельно опрацьовується постійною комісією Київської міської ради з питань культурної спадщини.*
30.	Про розгляд проєкту рішення Київської міської ради «Про поновлення товариству з обмеженою відповідальністю «ГОТЕЛЬНО-РОЗВАЖАЛЬНИЙ КОМПЛЕКС «СТОЛИЦЯ» договору оренди земельної ділянки від 27 липня 2006 року № 79-6-00434 (зі змінами) на вул. Костанайській, 13 у Голосіївському районі» *(справа **300518909**, доручення заступника міського голови - секретаря Київської міської ради від 01.07.2021 №08/231-2278/ПР).*
31.	Про розгляд проєкту рішення Київської міської ради «Про поновлення приватному підприємству «МАРКОН» договору оренди земельної ділянки від 13 квітня 2006 року № 85-6-00272» *(справа **579705814,** доручення заступника міського голови - секретаря Київської міської ради від 11.05.2021 №08/231-1510/ПР).* *Проєкт рішення паралельно опрацьовується постійною комісією Київської міської ради з питань культурної спадщини.*
32.	Про розгляд проєкту рішення Київської міської ради «Про надання Національному агентству з питань запобігання корупції у постійне користування земельних ділянок для влаштування та обслуговування об'єктів інженерної, транспортної інфраструктури (крім об'єктів дорожнього сервісу) з благоустроєм прилеглої території на бульв. Дружби Народів, 28 у Печерському районі міста Києва» *(справа **343920402**, доручення заступника міського голови - секретаря Київської міської ради від 01.07.2021 №08/231-2276/ПР).* *Проєкт рішення паралельно опрацьовується постійною комісією Київської міської ради з питань транспорту, зв'язку та реклами.*
33.	Про розгляд проєкту рішення Київської міської ради «Про передачу ТОВАРИСТВУ З ОБМЕЖЕНОЮ ВІДПОВІДАЛЬНІСТЮ «ЮВІКОНД» земельної ділянки в оренду для експлуатації та обслуговування об'єкту рекреації на вул. Сулеймана Стальського, 19 у Дніпровському районі міста Києва» *(справа **615134188**, доручення заступника міського голови - секретаря Київської міської ради від 01.07.2021 №08/231-2290/ПР).* *Проєкт рішення паралельно опрацьовується постійною комісією Київської міської ради з питань екологічної політики.*
34.	Про розгляд проєкту рішення Київської міської ради «Про поновлення приватному акціонерному товариству «ТУТКОВСЬКИЙ» договору оренди земельної ділянки від 03 квітня 2000 року № 78-6-00005 (зі змінами)» *(справа **460059175**, доручення заступника міського голови - секретаря Київської міської ради від 01.07.2021 №08/231-2289/ПР).* *Проєкт рішення паралельно опрацьовується постійною комісією Київської міської ради з питань транспорту, зв'язку та реклами.*

35.	Про розгляд проєкту рішення Київської міської ради «Про надання товариству з обмеженою відповідальністю «ОПТИМУМ-КАПІТАЛ» земельної ділянки у постійне користування для експлуатації та обслуговування будівель і споруд закладу освіти на вул. Кожум'яцькій, 12б у Подільському районі міста Києва» *(справа **402398228**, доручення заступника міського голови - секретаря Київської міської ради від 01.07.2021 №08/231-2277/ПР).* *Проєкт рішення паралельно опрацьовується постійною комісією Київської міської ради з питань освіти і науки, сім'ї, молоді та спорту.*
36.	Про розгляд проекту рішення Київської міської ради «Про затвердження детального плану території в межах вул. Північна, просп. Оболонський, вул. Прирічна, просп. Героїв Сталінграду, Маршала Малиновського у Оболонському районі м. Києва» *за поданням заступника голови Київської міської державної адміністрації О. Спасибка, директора Департаменту містобудування та архітектури виконавчого органу Київської міської ради (Київської міської державної адміністрації) О. Свистунова, (доручення заступника міського голови - секретаря Київської міської ради від 11.10.2019 №08/231-**3539/ПР) - матеріали додаються.*** *На пленарному засіданні сесії Київської міської ради 05.03.2019 проєкт рішення було знято на доопрацювання* *До постійної комісії Київської міської ради з питань архітектури, містобудування та земельних відносин надійшло звернення ТОВ «АВВА-СЕРВІС» від 01.07.2021 №2/10 (вх. №08/15457 від 01.07.2021) з проханням розглянути проєкт рішення.*
37.	Про розгляд проєкту рішення Київської міської ради «Про надання комунальному підприємству по утриманню зелених насаджень Печерського району м. Києва у постійне користування земельної ділянки для утримання об'єкта благоустрою зеленого господарства (сквер біля театру І. Франка (фонтан) на площі Івана Франка, 3-А у Печерському районі міста Києва» *(справа **722121396,** доручення заступника міського голови - секретаря Київської міської ради від 08.06.2021 №08/231-1949/ПР).* *Проєкт рішення паралельно опрацьовується постійною комісією Київської міської ради з питань екологічної політики.*
38.	Про розгляд проєкту рішення Київської міської ради «Про надання Київському комунальному об'єднанню зеленого будівництва та експлуатації зелених насаджень міста «Київзеленбуд» у постійне користування земельних ділянок для експлуатації та обслуговування зеленої зони на вул. Липській у Печерському районі міста Києва» *(справа **239437908,** доручення заступника міського голови - секретаря Київської міської ради від 03.06.2021 №08/231-1911/ПР).* *Проєкт рішення паралельно опрацьовується постійною комісією Київської міської ради з питань екологічної політики.*
39.	Про розгляд проєкту рішення Київської міської ради «Про надання комунальному підприємству по утриманню зелених насаджень Печерського району м. Києва у постійне користування земельної ділянки для утримання об'єкта благоустрою зеленого господарства (сквер Цитадельний) на вул. Лаврській у Печерському районі міста Києва» *(справа **592039676,** доручення заступника міського голови - секретаря Київської міської ради від 01.06.2021 №08/231-1784/ПР).*

	Постійною комісією Київської міської ради з питань екологічної політики підтримано проєкт рішення.
40.	Про розгляд проєкту рішення Київської міської ради «Про надання комунальному підприємству по утриманню зелених насаджень Печерського району м. Києва у постійне користування земельних ділянок для утримання комплексної пам'ятки природи «Дніпрові кручі» на схилах Набережного шосе у Печерському районі міста Києва» *(справа **724552390,** доручення заступника міського голови - секретаря Київської міської ради від 21.04.2021 №08/231-1357/ПР).* *Постійною комісією Київської міської ради з питань екологічної політики підтримано проєкт рішення.*
41.	Про розгляд проєкту рішення Київської міської ради «Про надання комунальному підприємству «Водно-інформаційний центр» виконавчого органу Київської міської ради (Київської міської державної адміністрації) у постійне користування земельної ділянки для експлуатації та обслуговування будівель комунального підприємства «Водно-інформаційний центр» виконавчого органу Київської міської ради (Київської міської державної адміністрації) на вул. Михайла Грушевського, 1-в у Печерському районі міста Києва» *(справа **621943927,** доручення заступника міського голови - секретаря Київської міської ради від 15.09.2020 №08/231-2330/ПР).*
42.	Про розгляд проєкту рішення Київської міської ради «Про надання Національному музею історії України у Другій світовій війні. Меморіальному комплексу у постійне користування земельної ділянки для експлуатації та обслуговування автостоянки для відвідувачів Національного музею історії України у Другій світовій війні. Меморіального комплексу на вул. Лаврській, 35 у Печерському районі міста Києва» *(справа **343920987,** доручення заступника міського голови - секретаря Київської міської ради від 02.04.2020 №08/231-885/ПР).* *Проєкт рішення підтримано постійною комісією Київської міської ради з питань культури, туризму та інформаційної політики.*
43.	Про розгляд проєкту рішення Київської міської ради «Про надання Київському Палацу дітей та юнацтва у постійне користування земельної ділянки для експлуатації та обслуговування будівлі автомотосектору у Тверському тупику, 7-А у Печерському районі міста Києва» *(справа **363900424,** доручення заступника міського голови - секретаря Київської міської ради від 25.03.2020 №08/231-755/ПР).*
44.	Про розгляд проєкту рішення Київської міської ради «Про надання комунальному підприємству по утриманню зелених насаджень Печерського району м. Києва у постійне користування земельної ділянки для утримання об'єкта благоустрою зеленого господарства (сквер імені Марії Заньковецької) на вул. Великій Васильківській, 119-121 у Печерському районі міста Києва» *(справа **751154398 (Д-8586),** доручення Київського міського голови від 08.07.2019 №08/231-2360/ПР).* *Постійною комісією Київської міської ради з питань екологічної політики VIII скликання підтримано проєкт рішення.*

Голова комісії **Михайло ТЕРЕНТЬЄВ**

п. 5.6.2
485390583

КИЇВСЬКА МІСЬКА РАДА

IX СКЛИКАННЯ

ПОСТІЙНА КОМІСІЯ З ПИТАНЬ ЕКОЛОГІЧНОЇ ПОЛІТИКИ

01044, м. Київ, вул. Хрещатик, 36 к.1005/1 тел.:(044)202-70-76, тел./факс:(044)202-72-31

Витяг з протоколу № 7/10
засідання постійної комісії Київської міської ради
з питань екологічної політики

від 15.06.2021

Місце проведення: Київська міська рада, м. Київ, вул. Хрещатик, 36, десятий поверх, каб. 1017, початок проведення засідання об 11:00.

Склад комісії: 7 депутатів Київської міської ради.

Присутні: 7 депутатів Київської міської ради – члени постійної комісії:

Москаль Д.Д.	– голова постійної комісії, головуючий;
Сторожук В.П.	– перший заступник голови постійної комісії;
Кулеба Є.А.	– секретар постійної комісії;
Богатов К.В.	– член постійної комісії;
Ковальчук М.М.	– член постійної комісії;
Чайка О.Ю.	– член постійної комісії;
Лимар Ю.В.	– член постійної комісії.

Відсутні: немає

Запрошені:

Семенова К.І.	– депутат Київської міської ради;
Возний О. І.	– начальника Управління екології та природних ресурсів виконавчого органу Київської міської ради (Київської міської державної адміністрації);
Король О. В.	– генеральний директор КО «Київзеленбуд»;
Савицький В.В.	– в. о. генерального директора комунального підприємства виконавчого органу Київської міської ради (Київської міської державної адміністрації) по охороні, утриманню та експлуатації земель водного фонду м. Києва «Плесо»;
Дворніков В.М.	– перший заступник директора Департаменту земельних ресурсів виконавчого органу Київської міської ради (Київської міської державної адміністрації);

Ткаченко Т.Ф.	– директор Департаменту міського благоустрою виконавчого органу Київської міської ради (Київської міської державної адміністрації);
Малихін О.В.	– заступник директора Департаменту житлово-комунальної інфраструктури виконавчого органу Київської міської ради (Київської міської державної адміністрації);
Цитович К.М.	– заступник начальника КО виконавчого органу Київської міської ради (Київської міської державної адміністрації) «Інститут генерального плану м. Києва»;
Іванов П. С.	– начальник Державної екологічної інспекції Столичного округу;
Залужний В.Б.	– директор департаменту ПрАТ «ХК «Київміськбуд»;
Дюжев С.А.	– спеціаліст Інституту архітектурного менеджменту;
Янчук В. В.	– член громадської ради при Київській міській державній адміністрації;
Білогурова Т.С.	– директор ТОВ «ІЗПВ «Укрземконсалт»;
Смірнова М.О.	– представник громади мікрорайону Солом'янка.

Порядок денний:

10. Про розгляд проєкту рішення Київської міської ради «Про передачу громадянину Лісовому Михайлу Гавриловичу земельної ділянки в оренду для розміщення, обслуговування та ремонту об'єктів інженерної, транспортної, енергетичної інфраструктури, об'єктів зв'язку та дорожнього господарства (крім об'єктів дорожнього сервісу) на вул. Прирічній, 32а в Оболонському районі міста Києва (485390583)» (доручення заступника міського голови – секретаря Київської міської ради від 27.05.2021 № 08/231-1757/ПР).

СЛУХАЛИ:
Москаль Д.Д.
ВИСТУПИЛИ:
Дворніков В.М., Дюжев С.А., Богатов К.В., Король О.В.
ВИРІШИЛИ:
Пропозиція для голосування 1: Підтримати проєкт рішення Київської міської ради «Про передачу громадянину Лісовому Михайлу Гавриловичу земельної ділянки в оренду для розміщення, обслуговування та ремонту об'єктів інженерної, транспортної, енергетичної інфраструктури, об'єктів зв'язку та дорожнього господарства (крім об'єктів дорожнього сервісу) на вул. Прирічній, 32а в Оболонському районі міста Києва (485390583)» (доручення заступника міського голови – секретаря Київської міської ради від 27.05.2021 № 08/231-1757/ПР).
ГОЛОСУВАЛИ: «за» –0, «проти» – 7, «утримались» – 0, «не голосували» – 0.
Рішення не прийнято.

<u>Пропозиція для голосування 2</u>: Відхилити проєкт рішення Київської міської ради «Про передачу громадянину Лісовому Михайлу Гавриловичу земельної ділянки в оренду для розміщення, обслуговування та ремонту об'єктів інженерної, транспортної, енергетичної інфраструктури, об'єктів зв'язку та дорожнього господарства (крім об'єктів дорожнього сервісу) на вул. Прирічній, 32а в Оболонському районі міста Києва (485390583)» (доручення заступника міського голови – секретаря Київської міської ради від 27.05.2021 № 08/231-1757/ПР).

ГОЛОСУВАЛИ: «за» – 7, «проти» – 0, «утримались» – 0, «не голосували» – 0.

Рішення прийнято.

Голова комісії **Денис МОСКАЛЬ**

Секретарка комісії **Євгенія КУЛЕБА**

ОТРИМАНО ЕЛЕКТРОННОЮ ПОШТОЮ
25 ЧЕР 2021

598105247

п.5.6.4

Приватне акціонерне товариство
"ДАРНИЦЬКИЙ КОМБІНАТ БУДІВЕЛЬНИХ МАТЕРІАЛІВ І КОНСТРУКЦІЙ"

р/р : 26 00 500 286 55 01 в ПАТ «АЙБОКСБАНК» МФО 322302, м.Київ
ІПН : 040122926538 код ЕДРПОУ 04012299

02002, Україна, м.Київ,
вул. Євгена Маланюка,101
Тел. (044) 517-64-84 (приймальня) гол. бух. тел. 517-34-66

Вих. № 71
25 Червня 2021 р.

Голові
Постійній комісії Київської міської ради з питань архітектури, містобудування та земельних відносин

Терентьєву М.О.

Шановний Михайле Олександровичу!

ПрАТ «Дарницький комбінат будівельних матеріалів і конструкцій» здійснює комплексну забудову житлових будинків з об'єктами соціально-культурного призначення та підземними паркінгами за адресою: вул. Степана Сагайдака, 101 у Дніпровському районі м. Києва.

При розгляді питання про поновлення договору оренди земельних ділянок від 21 березня 2006 року № 66-6-00328 (зі змінами), прохання врахувати терміни виконання будівельно-монтажних робіт та поновити договір строком на 7 років.

З повагою,

Директор **Демченко А.Г.**

Київська міська рада
25 ЧЕР 2021
Вх.№ 08/14995

708 346 051

П.5.6.5.

«ЯХТ-КЛУБ «ЛОКОМОТИВ»

ТОВАРИСТВО З ОБМЕЖЕНОЮ ВІДПОВІДАЛЬНІСТЮ

"29" червня 2021р.

№ 01/06

Голові Постійної комісії Київської міської ради з питань архітектури, містобудування та земельних відносин Терентьєву Михайлу Олександровичу

Товариство з обмеженою відповідальністю «Яхт-Клуб «Локомотив»
(код юридичної особи 33051146)
04210, м. Київ, вул. Маршала Малиновського, будинок 34
+380503526188

Щодо поновлення Договору оренди земельної ділянки

Стосовно поновлення товариству «Яхт-Клуб «Локомотив» (ідентифікаційний код за ЄДРПОУ- 33051146) договору оренди земельної ділянки у Дніпровському р-ні м. Києва площею 1,0488 (одна ціла чотириста вісімдесят вісім десятитисячних) гектарів, кадастровий номер: 8000000000:66:438:0054 інформуємо про наступне.

Нам стало відомо про існування проекту рішення Київської міської ради «Про відмову товариству з обмеженою відповідальністю «Яхт-Клуб «Локомотив» в поновлені договору оренди земельної ділянки від 26 жовтня 2004 року № 66-6-00198 (зі змінами) на Парковій дорозі, 20 на острові Труханів, у Дніпровському районі м. Києва (справа № 708346051).

Підставою для підготовки вищевказаного проекту рішення вказано зокрема відсутність інформації про зареєстровані на земельній ділянці об'єкти нерухомого майна у Державному реєстрі речових прав на нерухоме майно. Зі свого боку, повідомляємо, що на земельній ділянці зареєстровано об'єкт нерухомості - майновий комплекс водна станція ДСТ «Локомотив» загальною площею 1417,20 кв.м. згідно Договору купівлі-продажу майнового комплексу від 12.09.2007 року, посвідченого приватним нотаріусом Хоружик І.Г. та зареєстрованого БТІ 24.09.2007 року за реєстровим № 814-з.

Враховуючи аварійний стан вищевказаної будівлі, ТОВ «Яхт-Клуб «Локомотив» демонтувало частину будівлі з міркувань безпеки.

За останні десять років дії Договору оренди товариством «Яхт-Клуб «Локомотив» сплачено орендну плату (плату за землю) у розмірі 1 734 248,53 (один мільйон сімсот тридцять чотири тисячі двісті сорок вісім гривень 53 копійки) гривень, заборгованості на сьогоднішній день не обліковується. Звертаємо увагу, що протягом дії Договору оренди Товариство сплачувало орендну плату вчасно та в повному обсязі.

Згідно з інформацією, розміщеною на офіційному вебсайті ДПС України, станом на сьогодні ТОВ «Яхт-Клуб «Локомотив» не має податкового боргу та до переліку суб'єктів, які мають податковий борг до місцевого бюджету, Товариство не включено.

На орендованій земельній ділянці планується здійснення робіт з відновлення існуючої споруди комплексу рекреаційно-оздоровчого профілю згідно з технічною документацією, тому поновлення вказаного Договору оренди земельної ділянки є вкрай необхідним для орендаря.

Підтверджуємо, що Товариство має твердий намір та ресурси завершити відновлення існуючого майнового комплексу – водна станція ДСТ «Локомотив» у відповідності до вимог законодавства. Реалізація проекту надасть неабиякий економічний та соціальний ефект для міста.

Київська міська рада
29 06 2021 № 08/15190

Станом на сьогоднішній день, ТОВ «Яхт-Клуб «Локомотив» вживає ряд заходів для початку робіт з відновлення існуючого об'єкту на земельній ділянці у чіткій відповідності до вимог чинного законодавства, а саме Товариство уклало угоду на розробку проектно-кошторисної документації на відновлення існуючого об'єкту; отримало науково-технічний звіт про інженерно-геологічні вишукування, обстеження зелених насаджень, предпроектні роботи, роботи з укріплення фундаменту та інше.

Відповідно до вимог законодавства України товариство «Яхт-Клуб «Локомотив» своєчасно зверталось до Київської міської ради та її органів з проханням укласти договір оренди землі на новий термін (поновити договір оренди земельної ділянки).

Також, просимо врахувати, що з аналізу судової практики у справах про оскарження Орендарями в суді розірвання або відмов у поновленні договорів оренди з підстав незабудови земельних ділянок, зокрема правових позицій викладених у постановах Верховного суду від 27.07.2018 у справі № 910/4198/16, від 18.06.2019 у справі № 910/8424/18, від 22.12.2020 у справі № 910/6955/19 та інших, вбачається що у разі вчинення всіх необхідних та передбачених законодавством і Договором оренди земельної ділянки дій, спрямованих на забудову орендованої земельної ділянки, та як наслідок, про відсутність підстав для застосування цивільно-правової відповідальності у вигляді припинення договору оренди.

У зв'язку з викладеним, просимо відхилити проект рішення «Про відмову товариству з обмеженою відповідальністю «Яхт-Клуб «Локомотив» в поновлені договору оренди земельної ділянки від 26 жовтня 2004 року № 66-6-00198 (зі змінами) по Парковій дорозі, 20 на острові Труханів, у Дніпровському районі м. Києва (справа № 708346051) поновити товариству з обмеженою відповідальністю «Яхт-Клуб «Локомотив» (код юридичної особи 33051146) Договір оренди земельної ділянки площею 1,0488 (одна ціла чотириста вісімдесят вісім десятитисячних) гектарів, розташованої за адресою: Паркова дорога, 20 на острові Труханів, у Дніпровському районі м. Києва, кадастровий номер земельної ділянки: 8000000000:66:438:0054.

Відомості про земельну ділянку:
Місце розташування (адреса) – Паркова дорога, 20 (о. Труханів), у Дніпровському районі м. Києва;

Розмір - 1,0488 (одна ціла чотириста вісімдесят вісім десятитисячних) гектарів;

Цільове призначення – експлуатація та обслуговування комплексу рекреаційно-оздоровчого профілю

Кадастровий номер – 8000000000:66:438:0054

Земельна ділянка перебуває в оренді на праві Договору оренди від 26 жовтня 2004 року № 66-6-00198 (зі змінами)

Право оренди виникло – 26.10.2004 року. Термін права оренди – до 27.10.2020 року з правом пролонгації (переважне право на поновлення Договору).

Генеральний директор **О.Г. Кулінський**

Україна * Товариство з обмеженою відповідальністю * м. Київ
«Яхт-Клуб «Локомотив»
Ідентифікаційний код 33051146

п.5.6.7.

08/231- 1364/ПР
21.04.2021

КИЇВСЬКА МІСЬКА РАДА

II СЕСІЯ IX СКЛИКАННЯ

РІШЕННЯ

_____№_____

ПРОЕКТ

Про відмову у поновленні Центральному територіальному управлінню капітального будівництва договору оренди земельної ділянки для будівництва житлового комплексу для військовослужбовців з підземним паркінгом та з вбудованими приміщеннями для побутового обслуговування населення на вул. Січових Стрільців, 59 у Шевченківському районі м. Києва

Відповідно до пункту 34 частини першої статті 26 Закону України «Про місцеве самоврядування», статтей 9, 83, 89 Земельного кодексу України, статті 33 Закону України «Про оренду землі», пунктів 8.4., 11.7. договору оренди земельної ділянки № 91-6-00829 від 26.12.2008 року (із змінами), розглянувши звернення Центрального територіального управління капітального будівництва (справа 663630579 от 21.09.2020), та враховуючи неналежне виконання Орендарем своїх обов'язків згідно з пунктом 8.4. договору оренди земельної ділянки № 91-6-00829 від 26.12.2008 року, а саме незавершення забудови земельної ділянки в строки, встановлені проектною документацією на будівництво, затвердженою в установленому порядку, але не пізніше, ніж через три роки з моменту державної реєстрації права оренди, а також оформлення документів на будівництво не відповідних вимогам Містобудівних умов та обмежень для проєктування об'єкта будівництва «Завершення будівництва житлового комплексу для військовослужбовців з підземним паркінгом та вбудованими приміщеннями для побутового обслуговування населення» №3489/0/7-1-19 від 12 лютого 2019 року, Київська міська рада

ВИРІШИЛА:

1. Відмовити у поновленні договору оренди земельної ділянки № 91-6-00829 від 26.12.2008 року (із змінами) площею 0,9645 га (кадастровий номер

8000000000:91:165:0018), укладеного між Київською міською радою та Центральним територіальним управлінням капітального будівництва (ідентифікаційний код 34578571) для будівництва житлового комплексу для військовослужбовців з підземним паркінгом та з вбудованими приміщеннями для побутового обслуговування населення на вул. Січових Стрільців, 59 у Шевченківському районі м. Києва.

2. Виконавчому органу Київської міської ради (Київській міській державній адміністрації):

3. Вчинити відповідні дії для зняття з реєстрації договору оренди земельної ділянки № 91-6-00829 від 26.12.2008 року (із змінами) площею 0,9645 га (кадастровий номер 8000000000:91:165:0018), укладеного між Київською міською радою та Центральним територіальним управлінням капітального будівництва (ідентифікаційний код 34578571) для будівництва житлового комплексу для військовослужбовців з підземним паркінгом та з вбудованими приміщеннями для побутового обслуговування населення на вул. Січових Стрільців, 59 у Шевченківському районі м. Києва.

4. Проінформувати Центральне територіальне управління капітального будівництва про прийняття вказаного рішення.

5. Опублікувати це рішення в газеті «Хрещатик» в установленому порядку.

6. Контроль за виконанням цього рішення покласти на постійну комісію Київської міської ради з питань архітектури, містобудування та земельних відносин.

Київський міський голова В. Кличко

ПОДАННЯ

Депутат Київської міської ради Анатолій ШАПОВАЛ

ПОГОДЖЕНО:

Голова постійної комісії
Київської міської ради
з питань архітектури,
містобудування та земельних
відносин. Михайло ТЕРЕНТЬЄВ

Секретар постійної комісії
Київської міської ради
з питань архітектури,
містобудування та земельних
відносин. Юрій ФЕДОРЕНКО

Голова постійної комісії
Київської міської ради
з питань транспорту, зв'язку та
реклами Олексій ОКОПНИЙ

Секретар постійної комісії
Київської міської ради
з питань транспорту, зв'язку та
реклами Олесь МАЛЯРЕВИЧ

Начальник управління
правового забезпечення
діяльності Київської
міської ради

ПОЯСНЮВАЛЬНА ЗАПИСКА
до проекту рішення Київської міської ради
«Про відмову у поновленні Центральному територіальному управлінню капітального будівництва договору оренди земельної ділянки для будівництва житлового комплексу для військовослужбовців з підземним паркінгом та з вбудованими приміщеннями для побутового обслуговування населення на вул. Січових Стрільців, 59 у Шевченківському районі м. Києва»

1. Обґрунтування прийняття рішення.

Між Київською міською радою та Центральним територіальним управлінням капітального будівництва (ідентифікаційний код 34578571) був укладений договір оренди земельної ділянки № 91-6-00829 від 26.12.2008 року (із змінами) площею 0,9645 га (кадастровий номер 8000000000:91:165:0018) для будівництва житлового комплексу для військовослужбовців з підземним паркінгом та з вбудованими приміщеннями для побутового обслуговування населення на вул. Січових Стрільців, 59 у Шевченківському районі м. Києва.

Договір оренди був укладений на підставі рішення Господарського суду міста Києва у справі № 23/176 від 17.06.2008 (суддя Демидова).

Додатковою угодою від 12.04.2016 договір оренди був поновлений строком на 5 років (до 12.04.2021), його текст викладений у новій редакції.

Відповідно до абзацу 1 пункту 8.4. договору оренди земельної ділянки № 91-6-00829 від 26.12.2008 року (в редакції від 12.04.2016) Орендар зобов'язаний завершити забудову земельної ділянки в строки, встановлені проектною документацією на будівництво, затвердженою в установленому порядку, але не пізніше, ніж через три роки з моменту державної реєстрації права оренди.

Виходячи з вказаної норми, орендар зобов'язаний був завершити забудову земельної ділянки у строк до 12.04.2019. На відповідній земельній ділянці було анонсоване будівництво ЖК «Покрова» будівельною корпорацією «Укрбуд».

Станом на дату направлення Орендарем клопотання про поновлення договору, а також на дату підготовки вказаного проекту рішення, зобов'язання Орендаря, визначені абзацом 1 пункту 8.4. договору – невиконані, будівництво на земельній ділянці завершене не було. У клопотанні про поновлення договору оренди відсутні обґрунтування причин незабудови земельної ділянки у строк, встановлений договором.

При цьому, оголошена згідно з проектом будівництва висотність планованого до будівництва житлового комплексу у 72,6 метрів не відповідає вимогам чинного Генерального плану м. Києва, затвердженого рішенням Київської міської ради від 28.03.2002 № 370/1804 та проєкту планування його приміської зони до 2020 року, Містобудівним умовам та обмеженням для проєктування об`єкта будівництва «Завершення будівництва житлового

комплексу для військовослужбовців з підземним паркінгом та вбудованими приміщеннями для побутового обслуговування населення» №3489/0/7-1-19 від 12 лютого 2019, якими гранично допустиму висоту житлового комплексу встановлено на рівні 26,5 метрів.

Відповідно до абзацу 1 пункту 11.7 Договору, після закінчення строку, на який було укладено цей Договір, Орендар, за умови належного виконання своїх обов'язків, має переважне право перед іншими особами на поновлення Договору.

З огляду на те, що обов'язки за Договором належним чином виконані не були, а також з огляду на намір істотно порушити обмеження щодо висотності будівництва, Київська міська рада має право відмовити у реалізації переважного права на поновлення договору оренди шляхом прийняття відповідного рішення про відмову у поновленні договору оренди земельної ділянки.

2. Мета і завдання прийняття рішення.

Метою прийняття даного рішення є відмова у поновленні договору оренди земельної ділянки № 91-6-00829 від 26.12.2008 року (із змінами) площею 0,9645 га (кадастровий номер 8000000000:91:165:0018) для будівництва житлового комплексу для військовослужбовців з підземним паркінгом та з вбудованими приміщеннями для побутового обслуговування населення на вул. Січових Стрільців, 59 у Шевченківському районі м. Києва.

3. Загальна характеристика і основні положення рішення.

Проект рішення передбачає:

- відмову у поновленні договору оренди земельної ділянки № 91-6-00829 від 26.12.2008 року (із змінами) площею 0,9645 га (кадастровий номер 8000000000:91:165:0018) для будівництва житлового комплексу для військовослужбовців з підземним паркінгом та з вбудованими приміщеннями для побутового обслуговування населення на вул. Січових Стрільців, 59 у Шевченківському районі м. Києва;
- доручення виконавчому органу Київської міської ради (Київській міській державній адміністрації) вчинити відповідні дії для зняття з реєстрації договору оренди земельної ділянки № 91-6-00829 від 26.12.2008 року (із змінами) площею 0,9645 га (кадастровий номер 8000000000:91:165:0018) для будівництва житлового комплексу для військовослужбовців з підземним паркінгом та з вбудованими приміщеннями для побутового обслуговування населення на вул. Січових Стрільців, 59 у Шевченківському районі м. Києва та проінформувати товариство з обмеженою відповідальністю «Інноваційна Будівельна Компанія» про прийняття вказаного рішення;
- опублікування цього рішення в газеті «Хрещатик» в установленому порядку.

- покладення контрольних функцій за виконанням цього рішення на постійну комісію Київської міської ради з питань містобудування, архітектури та землекористування.

4. Стан нормативно-правової бази у даній сфері правового регулювання.

Дана сфера суспільних відносин врегульована пунктом 34 частини першої статті 26 Закону України «Про місцеве самоврядування», статтями 9, 83, 89 Земельного кодексу України, статтею 33 Закону України «Про оренду землі», пунктами 8.4., 11.7. договору оренди земельної ділянки № 91-6-00829 від 26.12.2008 року.

5. Фінансово-економічне обґрунтування.

Реалізація запропонованого проекту не передбачає використання коштів місцевого бюджету.

6. Прогноз соціально-економічних та інших наслідків прийняття рішення.

Прийняття даного рішення дозволить застосувати передбачені договором оренди земельної ділянки санкції щодо недобросовісного орендаря, що неналежно виконує свої обов'язки за договором, дозволить повернути земельну ділянку у комунальну власність та визначити форми ефективного розпорядження земельною ділянкою

Доповідач на пленарному засіданні – депутат Київради, Анатолій Шаповал.

Депутат Київської міської ради Анатолій ШАПОВАЛ

ВИКОНАВЧИЙ ОРГАН КИЇВСЬКОЇ МІСЬКОЇ РАДИ
(КИЇВСЬКА МІСЬКА ДЕРЖАВНА АДМІНІСТРАЦІЯ)

ДЕПАРТАМЕНТ ЗЕМЕЛЬНИХ РЕСУРСІВ

вул. Хрещатик, 32-а, м. Київ, 01601, тел. (044) 279-58-72, ф. 288-07-57,
КБУ "Контактний центр міста Києва"(044) 15-51, E-mail: dzr@kievcity.gov.ua Код ЄДРПОУ 26199097

20.07.17 № 0570291- 12639
на № Т-030-0706/1760 від 01.07.2017

Народному депутатові України
Левченку Ю.В.
вул. Грушевського, 5
м. Київ, 01008

pryimalnia.levchenko@gmail.com

Шановний Юрію Володимировичу!

У Департаменті земельних ресурсів розглянуто Ваше депутатське звернення від 01.07.2017 № Т-030-0706/1760 стосовно земельної ділянки на вул. Січових Стрільців, 59 у Шевченківському районі.

Повідомляємо, що рішеннями Київської міської ради від 15.07.2004 № 419-24/1829 та від 14.06.2007 № 803/1464 земельна ділянка площею 0,9645 га (кадастровий номер 8000000000:91:165:0018) на вул. Січових Стрільців, 59 передана у короткострокову оренду на 5 років Центральному спеціалізованому будівельному управлінню для будівництва житлового комплексу для військовослужбовців з підземним паркінгом, дошкільним дитячим закладом та з вбудованими приміщеннями для побутового обслуговування населення (договір оренди земельної ділянки 08.09.2005 № 91-6-00484).

Рішенням Господарського суду міста Києва від 17.06.2008 № 23/176 визнано укладеним договір про внесення змін до договору оренди земельної ділянки від 08.09.2005 № 91-6-00484 (додаткова угода зареєстрована від 26.12.2008).

Згідно з вказаною додатковою угодою внесено зміни в частині орендаря - замінивши на Центральне територіальне управління капітального будівництва та в частині цільового призначення земельної ділянки, визначивши його "для будівництва житлового комплексу для військовослужбовців з підземним паркінгом та з вбудованими приміщеннями для побутового обслуговування населення".

Висновком постійної комісії Київради з питань містобудування, архітектури та землекористування від 15.02.2016 № 057/2738 (витяг з протоколу засідань від 02.02.2015 № 2) поновлено договір оренди земельної ділянки від 08.09.2005 № 91-6-00484 (зі змінами) на 5 років для будівництва житлового комплексу для військовослужбовців з підземним паркінгом та з

вбудованими приміщеннями для побутового обслуговування населення (угода про поновлення договору оренди земельної ділянки від 12.04.2016 № 95).

В зв'язку з тимчасовою відсутністю технічної можливості по копіюванню матеріалів та враховуючи обмежені терміни надання інформації, Департамент земельних ресурсів забезпечить та організує ознайомлення Вас (Вашого представника) у робочий час з наявною документацією із землеустрою (відповідно до запиту) в приміщенні Департаменту земельних ресурсів за адресою: вул. Хрещатик, 32-а, кім. 515.

Для зручності організації ознайомлення з матеріалами кадастрової справи, просимо заздалегідь поінформувати про наміри візиту до Департаменту за телефоном – 288-09-23.

Додаток на 29 аркушах.

З повагою

Директор О.Поліщук

Новаковський 288-09-23

вх. № 057/11741 від 14.06.2017

РОБОЧІ МАТЕРІАЛИ

Витяг з бази даних міського земельного кадастру від 18.07.2017р.

м. Київ, р-н Шевченківський

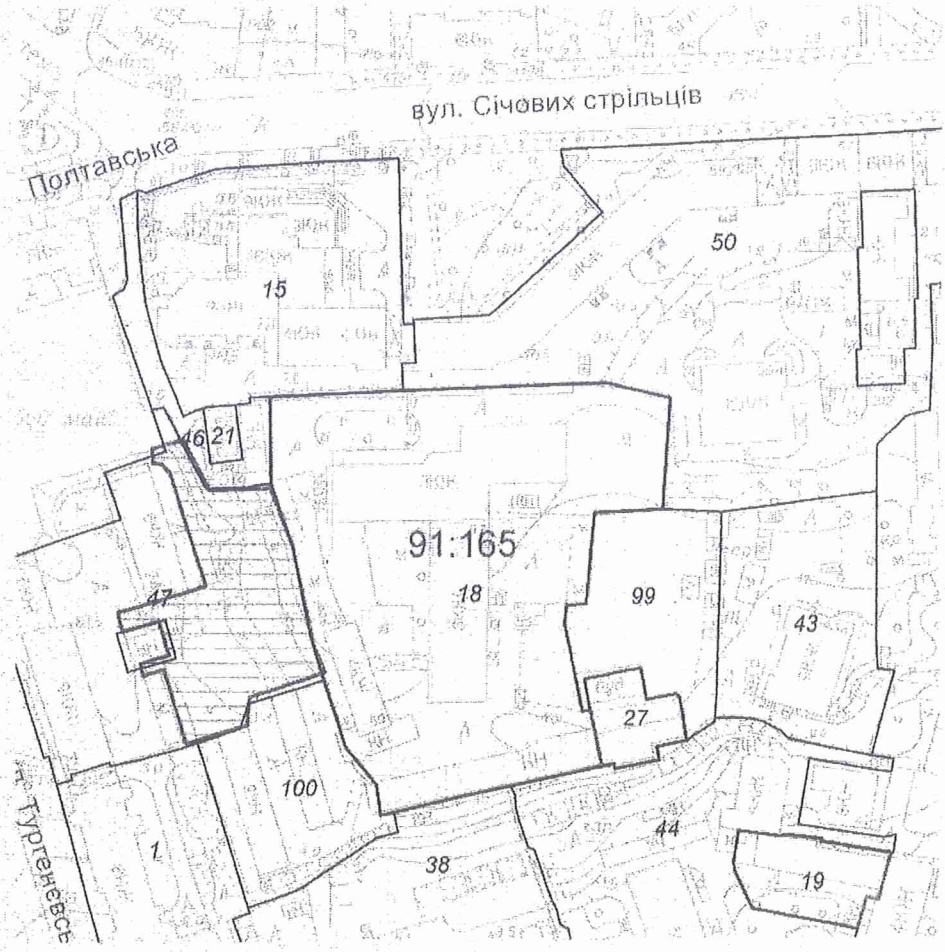

Масштаб 1:2000

**Черговий план м.Києва ведеться з 1995 року*

Замовлення № 12326

виготовлено КП "Київський інститут земельних відносин"

РЕЄСТР ЗЕМЕЛЬНИХ ДІЛЯНОК

Черговий план.

Код ділянки	Землекористувачі	Адреса ділянки	Опис ділянки	Площа (кв.м.)	Вид права	Дата закінч. права
91:165:0001	Будинкоуправління №12 Київського КЕУ	вул. Тургенєвська, 64-68		2593.42		
91:165:0015	Державне підприємство "УКРАЇНСЬКА ПРАВОВА ІНФОРМАЦІЯ"	вул. Артема, 73		4560.76		
91:165:0018	Центральне територіальне управління капітального будівництва	вул. Артема, 59		9645.46	Оренда на 5 років	12.04.2021
91:165:0019	Відкрите акціонерне товариство "Київгаз"	вул. Гоголівська, 39б		841.75	Оренда на 10 років (термін дії скінчився)	24.11.2016
91:165:0021	Публічне акціонерне товариство "КИЇВЕНЕРГО"	вул. Січових стрільців, 73 (вул. Артема)	ТП 5014 (Філія кабельні мережі)	139.49		
91:165:0027	Дворовий автокооператив по будівництву та експлуатації індивідуальних гаражів "Пушинка" Шевченківського району	вул. Артема, 59а		548.78	Власність	
91:165:0038	Управління освіти Шевченківської районної в місті Києві державної адміністрації	вул. Павлівська, 6		8364.01		
91:165:0043	Житлово-будівельний кооператив "Здоров'я"	вул. Гоголівська, 43а		2935.8		
91:165:0044	Комунальне підприємство по утриманню житлового господарства Шевченківського району м.Києва	вул. Гоголівська, 37/2, 39а, 41	(ЖЕК-1008)	9730.62		
91:165:0046	Землі не надані у власність чи користування			774.44		
91:165:0047	Комунальне підприємство "Керуюча компанія з обслуговування житлового фонду Шевченківського району м.Києва"	вул. Тургенєвська, 72, 74, 74б		5391.3		
91:165:0050	Комунальне підприємство по утриманню житлового господарства Шевченківського району м.Києва	вул. Артема, 55, 57, 59/65, 59а	(ЖЕК-1008)	10283.21		
91:165:0099	Центральне спеціалізоване будівельне управління	вул. Артема, 59		1997.4		
91:165:0100	Дворовий автокооператив "Центр"	вул. Тургенєвська, 64-68		2053.03		

КИЇВСЬКА МІСЬКА РАДА

VII сесія XXIV скликання

РІШЕННЯ

15.07.2004 № 419-24/1829

Про надання і вилучення земельних ділянок та припинення права користування землею

Відповідно до Земельного кодексу України, Закону України "Про місцеве самоврядування в Україні", Постанови Верховної Ради Української РСР від 18.12.90 «Про земельну реформу», Закону України "Про оренду землі" та враховуючи матеріали інвентаризації земель, Київська міська рада

ВИРІШИЛА:

1. Затвердити проект відведення земельної ділянки Центральному спеціалізованому будівельному управлінню для будівництва житлового комплексу для військовослужбовців з підземним паркінгом, дошкільним дитячим закладом та з вбудованими приміщеннями для побутового обслуговування населення на вул. Артема, 59 у Шевченківському районі м.Києва.

Передати Центральному спеціалізованому будівельному управлінню, за умови виконання п.1.1 цього рішення, в короткострокову оренду на 5 років земельну ділянку для будівництва житлового комплексу для військовослужбовців з підземним паркінгом, дошкільним дитячим закладом та з вбудованими приміщеннями для побутового обслуговування населення на вул. Артема, 59 у Шевченківському районі м.Києва загальною площею 0,96 га, в тому числі:

- площею 0,88 га - за рахунок частини земель, відведених відповідно до рішення виконавчого комітету Київської міської ради депутатів трудящих від 29.11.48 №37 "О возобновлении отвода и установлении границ земельных участков Гарнизонной Квартирно-Эксплуатационной Части Киевского Военного Округа в Молотовском районе г.Киева ";
- площею 0,07 га - за рахунок земель, відведених відповідно до рішення виконавчого комітету Київської міської Ради депутатів трудящих від 18.07.77 №1011/34 "Про відведення додаткової земельної ділянки військовій частині 32536 під розширення території";
- площею 0,01 га - за рахунок земель міської забудови.

Визнати такими, що втратили чинність, рішення виконавчого комітету Київської міської ради депутатів трудящих від 29.11.48 №37 "О возобновлении отвода и установлении границ земельных участков Гарнизонной Квартирно-

Эксплуатационной Части Киевского Военного Округа в Молотовском районе г.Киева " та від 18.07.77 №1011/34 "Про відведення додаткової земельної ділянки військовій частині 32536 під розширення території".

1.1. Центральному спеціалізованому будівельному управлінню:

1.1.1. Виконувати обов'язки землекористувача відповідно до вимог ст. 96 Земельного кодексу України.

1.1.2. У місячний термін замовити у Головному управлінні земельних ресурсів виконавчого органу Київради (Київської міської державної адміністрації) документ, що посвідчує право користування земельною ділянкою.

1.1.3. Забезпечити вільний доступ для прокладання нових, реконструкції та експлуатації існуючих інженерних мереж та споруд, розміщених у межах земельної ділянки.

1.1.4. Питання відшкодування відновлюючої вартості зелених насаджень (акт обстеження зелених насаджень від 18.12.2003 №402) та інші майново-правові питання вирішувати в установленому порядку.

1.1.5. Питання пайової участі вирішити відповідно до рішення Київради від 27.02.2003 № 271/431 "Про пайову участь (внески) інвесторів (забудовників) у створенні соціальної та інженерно-транспортної інфраструктури м. Києва".

1.1.6. Передати Головному управлінню житлового забезпечення виконавчого органу Київради (Київської міської державної адміністрації) 10 % загальної площі житлового комплексу (крім службової) на підставі п.41 рішення Київської міської ради від 18.12.2003 №267/1142 "Про бюджет міста Києва на 2004 рік".

1.1.7. Виконати вимоги, викладені в листах Головного управління містобудування, архітектури та дизайну міського середовища від 28.11.2003 №19-3430, головного державного санітарного лікаря м. Києва від 07.08.2003 №5805, управління охорони навколишнього природного середовища від 28.08.2003 №119/04-4-10/431, Головного управління охорони культурної спадщини та реставраційно-відновлювальних робіт від 22.09.2003 №5482.

1.1.8. Проектом будівництва передбачити місця постійного зберігання автотранспорту (крім відкритих автостоянок) у кількості, не меншій за кількість квартир у цьому комплексі.

1.1.9. Проектом будівництва передбачити будівництво дитячого дошкільного закладу.

1.2. Попередити землекористувача, що право користування земельною ділянкою може бути припинено відповідно до ст.ст. 141, 143 Земельного кодексу України.

Київський міський голова **О.Омельченко**

КИЇВСЬКА МІСЬКА РАДА

IV СЕСІЯ V СКЛИКАННЯ

РІШЕННЯ

14.06.2007 № 803/1464

Про внесення змін до рішення Київської міської ради від 15.07.2004 №419-24/1829 "Про надання і вилучення земельних ділянок та припинення права користування землею"

Розглянувши технічну документацію про внесення змін до рішення Київської міської ради та враховуючи клопотання Центрального територіального управління капітального будівництва від 26.01.2007 №2/50, від 15.03.2007 №2/158, Київська міська рада

ВИРІШИЛА:

1. Внести зміни до рішення Київської міської ради від 15.07.2004 № 419-24/1829 "Про надання і вилучення земельних ділянок та припинення права користування землею", а саме: в тексті рішення слова "Центральному спеціалізованому будівельному управлінню" замінити словами "Центральному територіальному управлінню капітального будівництва", слова "дошкільним дитячим закладом" виключити.

2. Центральному територіальному управлінню капітального будівництва замовити в установленому порядку внесення змін до договору оренди земельної ділянки від 08.09.2005 № 91-6-00484, укладеного між Київською міською радою та Центральним спеціалізованим будівельним управлінням (госпрозрахунковим).

3. Контроль за виконанням цього рішення покласти на постійну комісію Київради з питань земельних відносин.

Київський міський голова Л.Черновецький

КИЇВСЬКА МІСЬКА РАДА СЕКРЕТАРІАТ УКРАЇНА

91:165:018 Договір
91-6-00484
від 09.09.2005

ГУЗР
КМДА
2 347003 105294

УКРАЇНА UKRAINE

ДОГОВІР
оренди земельної ділянки

Місто Київ, шостого вересня дві тисячі п'ятого року

Київська міська рада (код ЄДРПОУ 22883141, м. Київ, вул. Хрещатик, 36) – далі у тексті – **„Орендодавець"**, в особі Київського міського голови **Омельченка Олександра Олександровича**, який діє на підставі ст. 42 Закону України „Про місцеве самоврядування в Україні", – з однієї сторони, та **Центральне спеціалізоване будівельне управління (госпрозрахункове)** (код ЄДРПОУ 32200555; Київська область, смт. Коцюбинське, вул. Пономарьова, 17; зареєстроване Виконавчим Комітетом Ірпінської міської ради Київської області 25.12.2003р. за № 1 357 120 0000 000336) – далі у тексті - **„Орендар"**, в особі начальника Ісаєнка Дмитра Валерійовича (код ДРФО 2471302331; зареєстрований м. Київ, Харківське шосе, 150/15 кв. 43), який діє на підставі Положення, - з другої сторони, уклали договір оренди земельної ділянки (далі у тексті – Договір) про нижченаведене:

1. Предмет Договору

1.1. Орендодавець, на підставі п. 1 рішення Київської міської ради від 15.07.2004р. за №419-24/1829 "Про надання і вилучення земельних ділянок та припинення права користування землею", за Актом приймання-передачі передає, а Орендар приймає в оренду *(строкове платне користування)* земельну ділянку (далі – об'єкт оренди або земельна ділянка), визначену цим Договором.

2. Об'єкт оренди

2.1. Об'єктом оренди відповідно до цього Договору є Земельна ділянка з наступними характеристиками:
- місце розташування – **вул. Артема, 59** (п'ятдесят дев'ять) у Шевченківському районі м. Києва;
- розмір – **9645** (дев'ять тисяч шістсот сорок п'ять) кв. м;
- цільове призначення – для будівництва житлового комплексу для військовослужбовців з підземним паркінгом, дошкільним дитячим закладом та з вбудованими приміщеннями для побутового обслуговування населення;
- кадастровий номер - **8000000000:91:165:0018.**

2.2. Згідно з витягом з технічної документації № Ю-34080/2005 Головного управління земельних ресурсів виконавчого органу Київради (Київської міської державної адміністрації) від 02.08.2005р. за № 732 нормативна грошова оцінка земельної ділянки становить 9873700 (дев'ять мільйонів вісімсот сімдесят три тисячі сімсот) грн. ~~74 коп.~~ 42 коп.

2.3. Земельна ділянка, яка передається в оренду, не має недоліків, що можуть перешкоджати її ефективному використанню.

3. Строк дії Договору

3.1. Договір укладено на **5** (п'ять) років.

4. Орендна плата

4.1. Визначена цим Договором орендна плата за Земельну ділянку становить платіж, який Орендар вносить Орендодавцеві за користування Земельною ділянкою у грошовій формі.

"42 коп"

ВСВ № 618453

Увага! Бланк містить багатоступеневий захист від підробок.

4.2. Річна орендна плата за Земельну ділянку встановлюється у розмірі 1,5 (однієї цілої і п'яти десятих) відсотка від її нормативної грошової оцінки.
4.3. Розмір орендної плати може змінюватись за згодою сторін шляхом прийняття відповідного рішення Київською міською радою та внесення змін до цього Договору.
4.4. Зміна нормативної грошової оцінки земельної ділянки та її індексація проводиться без внесення змін та доповнень до цього Договору у порядку та у випадках, передбачених законодавством України.
4.5. Орендна плата вноситься Орендарем рівними частинами за базовий податковий (звітний) період, який дорівнює календарному місяцю, щомісячно протягом тридцяти календарних днів, наступних за останнім календарним днем звітного (податкового) місяця на рахунок 33212812500011, КЕКД 13050200 у УДК у м. Києві, МФО 820019. Отримувач: ВДК у Шевченківському р-ні м. Києва, ідентифікаційний код 26077968. Питання сплати податку на додану вартість та інших податкових платежів, що пов'язані з виконанням Договору, вирішуються Орендарем в установленому законодавством України порядку.
4.6. Зміна отримувача орендної плати та його банківських реквізитів може здійснюватися Орендодавцем в односторонньому порядку і не потребує внесення змін до цього Договору. Орендар зобов'язується уточнювати банківські реквізити і назву отримувача орендної плати.
4.7. Розмір орендної плати може переглядатись у випадках, передбачених законом, за згодою сторін, але не частіше, ніж один раз у рік.
4.8. За несвоєчасне внесення орендної плати справляється пеня в розмірі 120 (ста двадцяти) відсотків річних облікової ставки Національного банку України, діючої на день виникнення такого боргу або на день його (його частини) погашення, при цьому для розрахунку використовується більша із зазначених ставок. Розрахунок пені здійснюється на дату погашення суми боргу (частини боргу) за кожний календарний день прострочення платежу, включаючи день такого погашення.
4.9. Контроль за правильністю обчислення і справляння орендної плати, нарахування пені за несвоєчасну сплату орендної плати та її стягнення здійснює районний податковий орган за місцем розташування земельної ділянки.

5. Умови використання та обмеження (обтяження) щодо використання земельної ділянки

5.1. Умови збереження стану об'єкта оренди:
- на Земельній ділянці не дозволяється діяльність, не пов'язана з цільовим призначенням Земельної ділянки. Зміна цільового призначення Земельної ділянки можлива лише в разі прийняття Київською міською радою рішення про затвердження проекту відведення Земельної ділянки у зв'язку зі зміною цільового призначення Земельної ділянки та внесення відповідних змін до Договору. Роботи по розробці проекту відведення сплачує Орендар;
5.2. Обмеження та сервітути щодо Земельної ділянки на день підписання цього Договору відсутні.

6. Умови і строки передачі земельної ділянки в оренду

6.1. Передача Земельної ділянки здійснюється за Актом приймання-передачі об'єкта оренди в день державної реєстрації цього Договору.
6.2. Право на оренду Земельної ділянки виникає після державної реєстрації цього Договору.

7. Умови повернення земельної ділянки

7.1. Після припинення дії договору Орендар повертає Орендодавцеві земельну ділянку у стані, не гіршому порівняно з тим, у якому він одержав її в оренду.

Орендодавець у разі погіршення корисних властивостей орендованої земельної ділянки, пов'язаних із зміною її стану, має право на відшкодування збитків у розмірі, визначеному сторонами. Якщо сторонами не досягнуто згоди про розмір відшкодування збитків, спір розв'язується у судовому порядку.

8. Права та обов'язки Сторін

8.1. Орендодавець має право вимагати від Орендаря:

- використання земельної ділянки за цільовим призначенням згідно з цим Договором;
- дотримання місцевих правил забудови;
- своєчасного внесення орендної плати;
- дострокового розірвання цього Договору;
- відшкодування понесених збитків, в тому числі не отриманих доходів, відповідно до чинного законодавства у разі розірвання цього Договору.

8.2. Орендодавець зобов'язаний:

- повідомити в письмовій формі Орендаря про намір продати земельну ділянку третій особі із зазначенням її ціни та інших умов, на яких вона продається;
- не вчиняти дій, які б перешкоджали Орендарю користуватися земельною ділянкою;
- передати в користування земельну ділянку у стані, що відповідає умовам цього Договору.

8.3. Орендар має право:

- самостійно господарювати на землі з дотриманням вимог чинного законодавства України та умов цього Договору;
- за письмовою згодою Орендодавця зводити в установленому законодавством порядку жилі, виробничі, культурно-побутові та інші будівлі і споруди;
- у разі розірвання цього Договору, за погодженням сторін, має право вимагати відшкодування нанесених збитків відповідно до чинного законодавства;
- після закінчення строку, на який було укладено цей Договір, при умові належного виконання обов'язків відповідно до умов цього Договору, Орендар має за інших рівних умов переважне право на поновлення договору;
- переважне право на купівлю Земельної ділянки у разі її продажу.

8.4. Орендар зобов'язаний:

- приступати до використання земельної ділянки в строк, встановлений цим Договором, та після підписання цього Договору і Акту приймання-передачі земельної ділянки та державної реєстрації Договору;
- завершити забудову земельної ділянки в строки встановлені проектною документацією на будівництво, затвердженою в установленому порядку;
- використовувати земельну ділянку відповідно до її цільового призначення;
- своєчасно вносити орендну плату;
- при зміні функціонального використання об'єкта нерухомості, що розташований на земельній ділянці, у десятиденний термін в письмовій формі замовити у Головному управлінні земельних ресурсів виконавчого органу Київради (Київської міської державної адміністрації) довідку про нову нормативну грошову оцінку земельної ділянки або її частини

з урахуванням зазначених змін та після одержання цієї довідки передати її до податкового органу за місцем розташування земельної ділянки;
- письмово повідомити Орендодавця про відчуження об'єктів (їх частин), що розташовані на земельній ділянці і належать Орендарю, на протязі десяти днів з моменту вчинення відповідного правочину, а також повідомити про наміри подальшого використання земельної ділянки. У випадку, якщо Орендар має наміри припинити право користування земельною ділянкою (її частиною), цей Договір розривається за згодою сторін, або до цього Договору вносяться відповідні зміни, з моменту укладання Договору оренди земельної ділянки з новим власником об'єктів, які були відчужені;
- забезпечити вільний доступ до земельної ділянки представнику контролюючих органів;
- повернути Земельну ділянку Орендодавцю у стані, придатному для її подальшого використання, після припинення дії цього Договору;
- у строки, встановлені чинним законодавством, звітувати перед податковими органами району за місцем розташування Земельної ділянки про сплату орендної плати;
- забезпечити вільний доступ для прокладання нових, реконструкції та експлуатації існуючих інженерних мереж та споруд, розміщених у межах земельної ділянки;
- питання відшкодування відновлюючої вартості зелених насаджень (акт обстеження зелених насаджень від 18.12.2003р. за № 402) та інші майново-правові питання вирішувати в установленому порядку;
- питання пайової участі вирішити відповідно до рішення Київради від 27.02.2003р. за №271/431 "Про пайову участь (внески) інвесторів (забудовників) у створенні соціальної та інженерно-транспортної інфраструктури м. Києва";
- передати Головному управлінню житлового забезпечення виконавчого органу Київради (Київської міської державної адміністрації) 10% загальної площі житлового комплексу (крім службової) на підставі п.41 рішення Київської міської ради від 18.12.2003р. за №267/1142 "Про бюджет міста Києва на 2004 рік";
- виконати вимоги, викладені в листах Головного управління містобудування, архітектури та дизайну міського середовища від 28.11.2003р. за №19-3430, головного державного санітарного лікаря м. Києва від 07.08.2003р. за №5805, управління охорони навколишнього природного середовища від 28.08.2003р. за №119/04-4-10/431, Головного управління охорони культурної спадщини та реставраційно-відновлювальних робіт від 22.09.2003р. за № 5482;
- проектом будівництва передбачити місця постійного зберігання автотранспорту (крім відкритих автостоянок) у кількості, не меншій за кількість квартир у цьому комплексі;
- проектом будівництва передбачити будівництво дитячого дошкільного закладу;
- об'єкт розмістити поза межами охоронних зон інженерних комунікацій;
- у п'ятиденний строк після державної реєстрації договору оренди земельної ділянки надати копію цього Договору до районного податкового органу за місцем розташування земельної ділянки.
8.5. Сторони також мають інші права і несуть інші обов'язки, визначені законодавством України.

9. Ризик випадкового знищення або пошкодження об'єкта оренди чи його частини

Ризик випадкового знищення або пошкодження об'єкта оренди чи його частини несе Орендар.

10. Страхування об'єкта оренди

Сторони домовилися про те, що Орендар має право застрахувати об'єкт оренди.

11. Зміна умов договору та припинення і поновлення Договору

11.1. Всі зміни та/або доповнення до цього Договору вносяться за згодою сторін. Згодою або запереченням Орендодавця на зміни та/або доповнення до цього Договору, є його рішення, прийняте в установленому законодавством порядку.

11.2. Витрати, пов'язані з внесенням зміни та/або доповнення до цього Договору, сплачує Орендар.

11.3. Договір оренди припиняється в разі:

- закінчення строку, на який його було укладено;
- викупу Земельної ділянки для суспільних потреб та примусового відчуження Земельної ділянки з мотивів суспільної необхідності в порядку, встановленому законодавством України;
- поєднання в одній особі власника Земельної ділянки та Орендаря;
- ліквідації юридичної особи – Орендаря.

Договір припиняється також в інших випадках, передбачених законом.

11.4. Припинення Договору шляхом розірвання.

Договір може бути розірваний:

- за взаємною згодою сторін;
- за рішенням суду, в порядку, встановленому законом;
- в односторонньому порядку за ініціативою Орендодавця, із звільненням Орендодавця від відповідальності, згідно з Господарським кодексом України, в разі, коли Орендар використовує земельну ділянку способами, які суперечать екологічним вимогам, не за цільовим призначенням, систематично не сплачує орендну плату (протягом півроку), порушення строків завершення забудови земельної ділянки, встановлених п.8.4 Договору, здійснення без згоди Орендодавця передачі або відчуження права користування земельною ділянкою третім особам;

11.5. Договір може бути достроково розірваний у разі невиконання або неналежного виконання Орендарем обов'язків визначених у пунктах 5.1 та 8.4 цього Договору.

11.6. Розірвання цього Договору не потребує укладення додаткової угоди. Договір вважається розірваним з моменту прийняття Орендодавцем відповідного рішення, якщо інше не встановлено рішенням.

11.7. Поновлення Договору:

- Після закінчення строку, на який було укладено цей Договір, Орендар, за умови належного виконання своїх обов'язків, має за інших рівних умов переважне право на поновлення Договору. У цьому разі Орендар повинен не пізніше, ніж за 3 (три) місяці до закінчення строку дії Договору повідомити письмово Орендодавця про намір продовжити його дію.
- У разі поновлення Договору на новий строк його умови можуть бути змінені за згодою сторін.

11.8. У разі припинення або розірвання цього Договору Орендар зобов'язаний повернути Орендодавцеві земельну ділянку, на умовах, визначених цим Договором. У разі невиконання Орендарем обов'язку щодо умов повернення Орендодавцеві земельної ділянки Орендар зобов'язаний відшкодувати Орендодавцеві завдані збитки.

11.9. Перехід права власності на орендовану земельну ділянку до третьої особи, а також реорганізація юридичної особи-Орендаря не є підставою для зміни умов або розірвання Договору.

12. Відповідальність сторін за невиконання або неналежне виконання Договору та вирішення спорів

12.1. У разі невиконання своїх зобов'язань за цим Договором Сторони несуть відповідальність, визначену цим Договором та законодавством.

12.2. У разі невиконання орендарем умов цього Договору та обов'язків, передбачених законодавством України, Договір може бути достроково розірваний.

12.3. Сторона, яка порушила зобов'язання, звільняється від відповідальності, якщо вона доведе, що це порушення сталося не з її вини.

12.4. Усі спори, що пов'язані із виконанням умов цього Договору, вирішуються судами України, при неможливості досудового врегулювання спорів, що виникають при виконанні умов цього Договору.

13. Суборенда земельної ділянки

13.1. Орендар має право передати земельну ділянку або її частину у суборенду виключно за письмовою згодою Орендодавця.

13.2. Орендодавець надає свою згоду чи заперечення щодо передачі земельної ділянки або її частини у суборенду шляхом прийняття в установленому законодавством порядку відповідного рішення.

13.3.Умови договору суборенди земельної ділянки повинні обмежуватися умовами даного Договору і не суперечити йому.

14. Прикінцеві положення

14.1. Витрати, пов'язані з нотаріальним посвідченням цього договору, сплачує Орендар.

14.2. Цей Договір складений у трьох примірниках. Один примірник – для зберігання у Орендаря, один – для Орендодавця (знаходиться на зберіганні у Головному управлінні земельних ресурсів виконавчого органу Київради (Київської міської державної адміністрації), один – для зберігання у Київському міському нотаріальному архіві.

14.3. Невід'ємною частиною цього Договору є:

- план Земельної ділянки;
- кадастровий план земельної ділянки;
- акт визначення меж Земельної ділянки в натурі (на місцевості);
- акт приймання-передачі земельної ділянки.

Київський міський голова _____

Орендар _____ Ісаєнко Валерій Валерійович

Місто Ки-

ВСВ № 618454

Увага! Бланк містить багатоступеневий захист від підроблення.

їв, 06 вересня 2005 року цей договір посвідчено мною, Щербаковим В.З., приватним нотаріусом Київського міського нотаріального округу. Договір підписано сторонами у моїй присутності. Особу громадян, які підписали договір, встановлено, їх дієздатність, а також правоздатність та дієздатність Київської міської ради, Центрального спеціалізованого будівельного управління (госпрозрахункове) і повноваження їхніх представників перевірено. На стор. 1 виправлено на „42 коп." вірно.

Зареєстровано в реєстрі за № 637
Справлено плату
Нотаріус Вендрака

Міністерство юстиції України
Київський міський нотаріальний округ
Приватний нотаріус Щербаков Віктор Захарович
УКРАЇНА

Договір зареєстровано Головним управлінням земельних ресурсів виконавчого органу Київської міської ради (Київської міської державної адміністрації), про що зроблено запис від "06" вересня 2005 р. за № 91-6-00484 у книзі записів державної реєстрації договорів.

План земельної ділянки

Центрального спеціалізованого будівельного управління
вул. Артема, 59 у Шевченківському районі м.Києва

Кадастровий номер 8 000 000 000:91:165:0018

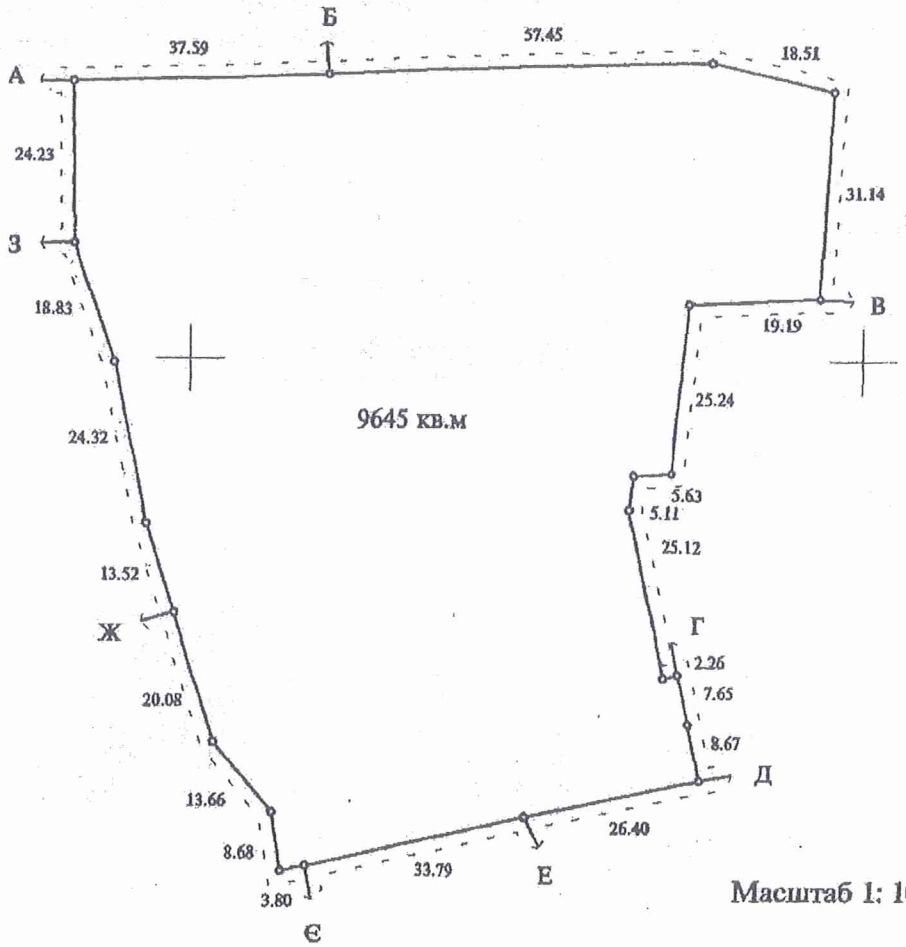

Масштаб 1: 1000

Опис меж

А Корпорація "Українські будівельні матеріали"
Б КП по утриманню житлового господарства Шевченківського району м.Києва
В Центральне спеціалізоване будівельне управління
Г Дворовий автокооператив по будівництву та експлуатації індивідуальних гаражів "Пушинка" Шевченківського району
Д КП по утриманню житлового господарства Шевченківського району м.Києва
Е Відділ освіти Шевченківської районної державної адміністрації
Є міські землі, не надані у власність чи користування
Ж КП по утриманню житлового господарства Шевченківського району м.Києва
З міські землі, не надані у власність чи користування
А

в.о. Начальник Головного управління земельних ресурсів виконавчого органу Київської міської ради (Київської міської державної адміністрації) А. Муховиков

Прошнуровано, пронумеровано, скріплено підписом і печаткою 10 (десять) аркушів.
приватний нотаріус

Щербаков В.З.

Використано нотаріальні бланки
серія ВСВ номер 618453
серія ВСВ номер 618454
серія ВСВ номер 618455
серія ВСВ номер 618456

Приватний нотаріус
Щербаков Віктор Захарович
01004 м. Київ,
бульвар Т. Шевченка, 9
246-55-35

ГОСПОДАРСЬКИЙ СУД міста КИЄВА

01030, м.Київ, вул.Б.Хмельницького,44-Б тел.230-31-34

РІШЕННЯ
ІМЕНЕМ УКРАЇНИ

17.06.2008р. **№23/176**

За позовом 1) Центрального територіального управління капітального будівництва;
2)Центрального спеціалізованого будівельного управління (госпрозрахункового)

до 1) Київської міської ради;
2) Головного управління земельних ресурсів виконавчого органу Київради (Київської міської державної адміністрації)

про визнання договору про внесення змін до договору оренди земельної ділянки від 08.09.2005 року №91-6-00484 укладеним та зобов'язання зареєструвати договір

Суддя Демидова А.М.

Представники:

від позивача-1	Кисіль Ю.В. – представник
від позивача–2	не з'явився
від відповідача-1	не з'явився
від відповідача-2	КолодрубськийО.О. - представник

Рішення винесено 17.06.2008 року.

Розгляд справи неодноразово відкладався на підставі ст. 77 Господарського процесуального кодексу України.

ОБСТАВИНИ СПРАВИ:

Центральне територіальне управління капітального будівництва та Центральне спеціалізоване будівельне управління (госпрозрахункове) звернулись до Господарського суду міста Києва з позовом до Київської міської ради та Головного управління земельних ресурсів виконавчого органу Київради (Київської міської державної адміністрації) про визнання укладеним договору про внесення змін до договору оренди земельної ділянки від 08.09.2005 року №91-6-00484 та зобов'язання зареєструвати договір про внесення змін до договору оренди земельної ділянки від 08.09.2005 року №91-6-00484 в Головному управлінні земельних ресурсів виконавчого органу Київради (Київської міської державної адміністрації). Інша частина Договору не є предметом спору. Строк дії Договору залишається незмінним відповідно до пункту 3.1. договору оренди земельної ділянки від 08.09.2005 року №91-6-00484.

Київська міська державна адміністрація
Головне управління земельних ресурсів
23004
02 12 2008 р.

Ухвалою Господарського суду міста Києва від 23.05.2008 року порушено провадження у справі за №23/176 та призначено її до розгляду на 02.06.2008 року.

У судове засідання, призначене на 02.06.2008 року, з'явився представник позивача-1. Представники позивача-2, відповідача-1 та відповідача-2 у судове засідання 02.06.2008 року не з'явились, хоча сторони були належним чином повідомлені про дату, час і місце розгляду справи ухвалою суду від 23.05.2008 року, про що свідчить відмітка на зворотній стороні зазначеної ухвали.

Ухвалою Господарського суду міста Києва від 02.06.2008 року розгляд справи відкладено на 09.06.2008 р.

03.06.2008 р. до Господарського суду міста Києва надійшов відзив відповідача-1 на позовну заяву, у якому відповідач-1 проти позову заперечує та просить суд відмовити у його задоволенні, а справу розглядати без участі представника Київради.

У судове засідання, призначене на 09.06.2008 року, з'явились представники позивача-1 та відповідача-2. Представники позивача-2 та відповідача-1 у судове засідання 09.06.2008 року вдруге не з'явились, хоча сторони були належним чином повідомлені про дату, час і місце розгляду справи ухвалою суду від 02.06.2008 року, про що свідчить відмітка на зворотній стороні зазначеної ухвали.

Ухвалою Господарського суду міста Києва від 09.06.2008 року розгляд справи відкладено на 17.06.2008 року та викликано у судове засідання представників сторін.

В обґрунтування позовних вимог позивачі посилаються на те, що в зв'язку з передачею Центральним спеціалізованим будівельним управлінням (госпрозрахунковим) частини функцій замовника на незавершене будівництво об'єкту, а саме, житлового комплексу по вулиці Артема, 59 у Шевченківському районі міста Києва, Центральному територіальному управлінню капітального будівництва на підставі наказу Директора Департаменту будівництва Міністерства оборони України від 16.10.2006 року №51 „Про часткове наділення функціями замовника будівництва та передачу об'єктів незавершеного будівництва", рішенням Київської міської ради від 14.06.2007 року №803/1464 були внесені зміни до рішення Київської міської ради від 15.07.2004 року №419-24/1829 „Про надання і вилучення земельних ділянок та припинення права користування землею", яким Центральному спеціалізованому будівельному управлінню (госпрозрахунковому) в короткострокову оренду на 5 років передано земельну ділянку площею 0,96 га для будівництва житлового комплексу для військовослужбовців з підземним паркінгом, дошкільним дитячим закладом та з вбудованими приміщеннями для побутового обслуговування населення на вулиці Артема, 59 у Шевченківському районі міста Києва. Також рішенням Київської міської ради від 14.06.2007 року №803/1464 зобов'язано Центральне територіальне управління капітального будівництва замовити внесення змін до договору оренди земельної ділянки від 08.09.2005 року №91-6-00484, укладеного на підставі рішення Київської міської ради від 15.07.2004 року №419-24/1829. На виконання рішення Київської міської ради від 14.06.2007 року №803/1464, Центральне територіальне управління капітального будівництва замовило в установленому порядку внесення змін до договору оренди земельної ділянки та зі свого боку підписало його, однак, в порушення прав позивача-1 та чинного законодавства Київська міська рада не підписує договір оренди земельної ділянки з внесеними змінами.

Відповідач-1 у відзиві, що надійшов до Господарського суду міста Києва 03.06.2008 року, проти позову заперечує та просить суд відмовити у його задоволенні, оскільки в разі задоволення судом позовних вимог позивачів будуть порушені норми чинного законодавства України щодо можливості Київської міської ради вільно, за власним волевиявленням укладати договори оренди земельних ділянок після належного вивчення проекту таких договорів, що призведе до недійсності договору оренди земельної ділянки.

Відповідач-2 письмового відзиву на позовну заяву не надав.

Представник відповідача-2 проти позову в частині визнання укладеним договору про внесення змін до договору оренди земельної ділянки від 08.09.2005 року №91-6-00484 не заперечує, посилаючись на те, що всі вимоги законодавства щодо укладення договору про внесення змін до договору оренди земельної ділянки від 08.09.2005 року №91-6-00484 позивачами виконані, однак Головне управління земельних ресурсів виконавчого органу Київради (Київської міської державної адміністрації) не має можливості зареєструвати цей договір, оскільки він до відповідача-2 не надходив у належній формі, а саме, підписаний сторонами та нотаріально завірений. В іншій частині позову просить відмовити, посилаючись на те, що Головним управлінням земельних ресурсів виконавчого органу Київради (Київської міської державної адміністрації) не порушуються права позивачів.

Відповідно до ст. 75 Господарського процесуального кодексу України, якщо відзив на позовну заяву і витребувані господарським судом документи не подано, справу може бути розглянуто за наявними в ній матеріалами. За таких обставин, справа слухається за наявними матеріалами згідно зі ст. 75 ГПК України.

Дослідивши матеріали справи та заслухавши пояснення представників сторін, всебічно та повно дослідивши надані ними докази, Господарський суд міста Києва –

ВСТАНОВИВ :

Рішенням Київської міської ради від 15.07.2004 року №419-24/1829 „Про надання і вилучення земельних ділянок та припинення права користування землею" (належним чином засвідчена копія міститься у матеріалах справи) Центральному спеціалізованому будівельному управлінню (госпрозрахунковому) в короткострокову оренду на 5 років передано земельну ділянку площею 0,96 га для будівництва житлового комплексу для військовослужбовців з підземним паркінгом, дошкільним дитячим закладом та з вбудованими приміщеннями для побутового обслуговування населення на вулиці Артема, 59 у Шевченківському районі міста Києва.

На виконання рішення Київської міської ради від 15.07.2004 року №419-24/1829 „Про надання і вилучення земельних ділянок та припинення права користування землею", між Київською міською радою та Центральним спеціалізованим будівельним управлінням (госпрозрахунковим) укладено договір оренди земельної ділянки для будівництва житлового комплексу для військовослужбовців з підземним паркінгом, дошкільним дитячим закладом та з вбудованими приміщеннями для побутового обслуговування населення, який 08.09.2005 року зареєстрований в Головному управлінні земельних ресурсів виконавчого органу Київради (Київської міської державної адміністрації) за №91-6-00484 (належним чином засвідчена копія міститься у матеріалах справи).

На підставі наказу Директора Департаменту будівництва Міністерства оборони України від 16.10.2006 року №51 "Про часткове наділення функціями замовника будівництва та передачу об'єктів незавершеного будівництва" (належним чином засвідчена копія міститься у матеріалах справи) Центральним спеціалізованим будівельним управлінням (госпрозрахунковим) передано Центральному територіальному управлінню капітального будівництва частину функцій замовника та незавершене будівництво об'єкту „житловий будинок на 200 квартир по вулиці Артема, 59 у Шевченківському районі міста Києва".

26.01.2007 року позивач-1 звернувся до Голови Київської міської ради з клопотанням (належним чином засвідчена копія міститься у матеріалах справи) про внесення змін до договору оренди земельної ділянки від 08.09.2005 року №91-6-00484.

Рішенням від 14.06.2007 року №803/1464 (належним чином засвідчена копія міститься у матеріалах справи) Київська міська рада внесла зміни до рішення Київської міської ради від 15.07.2004 року №419-24/1829 „Про надання і вилучення земельних ділянок та припинення права користування землею", а саме: в тексті рішення слова „Центральному спеціалізованому будівельному управлінню" замінено словами

„Центральному територіальному управлінню капітального будівництва", слова „дошкільним дитячим закладом" виключено, та зобов'язано Центральне територіальне управління капітального будівництва замовити в установленому порядку внесення змін до цього договору.

На виконання рішення Київської міської ради від 14.06.2007 року №803/1464 Центральне територіальне управління капітального будівництва 22.06.2007 року звернулось до Головного управління земельних ресурсів виконавчого органу Київради (Київської міської державної адміністрації) з клопотанням (належним чином засвідчена копія міститься у матеріалах справи) про виготовлення відповідного договору про внесення змін до договору оренди земельної ділянки від 08.09.2005 року №91-6-00484.

Технічна документація та розроблений договір про внесення змін до договору оренди земельної ділянки від 08.09.2005 року №91-6-00484 були передані 05.09.2007 року для подальшого оформлення до Головного управління земельних ресурсів виконавчого органу Київради (Київської міської державної адміністрації).

Як вбачається з матеріалів справи та встановлено в судовому засіданні, на день розгляду спору в суді відповідач-1 не підписав договір про внесення змін до договору оренди земельної ділянки від 08.09.2005 року №91-6-00484, а відповідач-2, відповідно, не зареєстрував цей договір.

Відповідно до ст. 16 Закону України „Про оренду землі", особа, яка бажає отримати земельну ділянку в оренду із земель державної або комунальної власності, подає до відповідного органу виконавчої влади чи органу місцевого самоврядування за місцем розташування земельної ділянки заяву (клопотання). У разі згоди орендодавця передати земельну ділянку в оренду сторони укладають договір оренди відповідно до вимог цього Закону.

Відповідно до ст. 124 Земельного Кодексу України, передача в оренду земельних ділянок, що перебувають у державній або комунальній власності, здійснюються на підставі рішення відповідного органу виконавчої влади або органу місцевого самоврядування шляхом укладення договору оренди.

Пунктом 6 рішення Київської міської ради від 29.05.2003 року №433/593 „Про забезпечення ефективного землекористування в місті Києві" Головному управлінню земельних ресурсів виконавчого органу Київради (Київської міської державної адміністрації) передано повноваження у повному обсязі здійснювати підготовку документів, що посвідчують право власності та право користування, відповідно до пункту „з" статті 9 (організація землеустрою) та пункту „є" статті 184 Земельного Кодексу України (підготовка документів, що посвідчують право власності або право користування землею).

Відповідно до пункту 5 Перехідних положень Регламенту розгляду питань щодо набуття та реалізації права користування землею у місті Києві, затвердженого рішенням Київської міської ради від 15.07.2004 року №457/1867 „Про врегулювання процедури передачі в користування земельних ділянок в місті Києві", укладення договорів оренди землі на підставі рішень Київської міської ради здійснюються відповідно до вимог статті 28 Регламенту.

Статтею 28 Регламенту розгляду питань щодо набуття та реалізації права користування землею у місті Києві, затвердженого рішенням Київської міської ради від 15.07.2004 року №457/1867 „Про врегулювання процедури передачі в користування земельних ділянок в місті Києві" передбачено, що зацікавлена особа після набуття чинності рішення Київської міської ради про передачу земельної ділянки у користування зобов'язана звернутись до Головного управління земельних ресурсів виконавчого органу Київради (Київської міської державної адміністрації) для організації робіт із землеустрою щодо встановлення меж земельної ділянки в натурі (на місцевості) та підготовки документа, що посвідчує право на земельну ділянку.

Таким чином, позивачем-1 було забезпечено підготовку всіх необхідних документів та здійснено всі необхідні дії для укладення договору про внесення змін до договору оренди земельної ділянки від 08.09.2005 року №91-6-00484.

Однак, договір оренди земельної ділянки Київською міською радою не підписаний та не повернутий позивачам.

Відповідно до ст. 651 Цивільного Кодексу України, зміна або розірвання договору допускається лише за згодою сторін, якщо інше не встановлено договором чи законом.

Статтею 638 Цивільного Кодексу України передбачено, що договір вважається укладеним, якщо сторони в належній формі досягли згоди з усіх істотних умов договору.

Пунктом 11.1 договору оренди земельно ділянки від 08.09.2005 року №91-6-00484 визначено, що згодою орендодавця на внесення змін до цього договору є його рішення.

Тобто, згода та волевиявлення Київської міської ради на укладення договору про внесення змін до договору оренди земельної ділянки від 08.09.2005 року №91-6-00484 здійснена у формі рішення і лише має бути реалізована шляхом укладення договору про внесення змін до договору оренди земельної ділянки.

Враховуючи викладене, суд дійшов висновку, що у позивача-1 право на оренду земельної ділянки існує, однак його реалізація неможлива через те, що право на оренду земельної ділянки, у відповідності до вимог ст. 125 Земельного Кодексу України виникає лише після укладення договору та його державної реєстрації.

Враховуючи викладене та вимоги ст. 125 Земельного Кодексу України, якою передбачено, що орендарям земельної ділянки забороняється приступати до її використання до одержання документа, що посвідчує право на неї та державної реєстрації, в діях Київської міської ради вбачається порушення прав позивача-1, який в результаті таких дій позбавлений можливості використовувати земельну ділянку за призначенням та здійснювати будівництво житла для військовослужбовців.

Згідно зі ст. 188 Господарського Кодексу України, якщо судовим рішенням договір змінено, договір вважається зміненим з дня набрання чинності даним рішенням.

Відповідно до ст. 33 Закону України „Про місцеве самоврядування в Україні" саме **до віддання виконавчих органів сільських, селищних, міських рад належать реєстрація права користування землею і договорів на оренду землі**; видача документів, що посвідчує право користування землею.

Положенням про Головне управління земельних ресурсів виконавчого органу Київради (Київської міської державної адміністрації), затвердженим рішенням Київської міської ради від 19.12.2002 року №182/342, передбачено, що саме це **управління організовує видачу державних актів на право власності на землю і право користування землею, оформлення та видачу договорів оренди земельних ділянок та здійснює їх реєстрацію.**

З огляду на вищевикладене, підтверджуються доводи позивачів та заявлені вимоги підлягають частковому задоволенню.

На підставі викладеного та керуючись ст.ст. 49, 75, 82-85 ГПК України, суд –

ВИРІШИВ:

1. Позов задовольнити частково.
2. Визнати укладеним договір про внесення змін до договору оренди земельної ділянки від 08.09.2005 року №91-6-00484 між Київською міською радою (м. Київ, Хрещатик, 36, код ЄДРПОУ 22883141), Центральним територіальним управлінням капітального будівництва (м. Київ, пр-т Повітрофлотський, 28-А, код ЄДРПОУ 34578571) та Центральним спеціалізованим будівельним управлінням (госпрозрахунковим) (м. Київ, вул. Івана Кудрі, 18/2, код ЄДРПОУ 3220055) на умовах, визначених договором:

Договір
про внесення змін до
договору оренди земельної ділянки
від 08.09.2005 №91-6-00484

Київська міська рада (м. Київ. Хрещатик. 36) - далі у тексті - **"Орендодавець"**, в особі Київського міського голови **Черновецького Леоніда Михайловича,** який діє на підставі ст. 42 Закону України "Про місцеве самоврядування в Україні" - з однієї сторони. та **Центральне спеціалізоване будівельне управління** (госпрозрахункове) (ЄДРПОУ 3220055, м. Київ, вул. Івана Кудрі, 18/2, зареєстроване виконавчим комітетом Ірпінської міської ради Київської області 25.12.2003 року за №13571050006000336) далі у тексті - **„Орендар-1"** в особі тимчасово виконуючого обов'язки начальника **Савчука Анатолія Миколайовича**, який діє на підставі Положення і **Центральне територіальне управління капітального будівництва** (код ЄДРПОУ 34578571, м.Київ, просп. Повітрофлотський, 28А, зареєстроване Солом'янською районною державною адміністрацію 30.08.2006 р. за №10731020000010701), далі у тексті - **„Орендар"** - в особі начальника **Коваля Бориса Омел'яновича,** який діє на підставі Положення - з другої сторони, керуючись статтею 30 та 33 Закону України „Про оренду землі" та рішеннями Київської міської ради від 15.07.2004 року № 419-24/1829 та від 14.06.07 № 803/1464, домовились внести зміни до договору оренди земельної ділянки, укладеного між сторонами („Орендодавцем" та „Орендарем-1"), зареєстрованого Головним управлінням земельних ресурсів виконавчого органу Київради (Київської міської державної адміністрації) від 08.09.2005 №91-6-00484 у книзі записів державної реєстрації договорів (далі - Договір) та уклали цей договір (далі у тексті - Договір) про таке:

1. Викласти преамбулу Договору в такій редакції:

„ДОГОВІР
оренди земельної ділянки

Київська міська рада (м. Київ, вул. Хрещатик, 36) — далі у тексті — **„Орендодавець",** в особі Київського міського голови **Черновецького Леоніда Михайловича,** який діє на підставі ст. 42 Закону України „Про місцеве самоврядування в Україні" — з однієї сторони, та **Центральне територіальне управління капітального будівництва** (код ЄДРПОУ 34578571, м. Київ, просп. Повітрофлотський, 28-а, зареєстроване Солом'янською районною державною адміністрацію 30.08.2006 р. за №10731020000010701) - далі у тексті **„Орендар",** в особі начальника **Коваля Бориса Омел'яновича,** який діє на підставі Положення. - з другої сторони, уклали договір оренди земельної ділянки (далі у тексті — Договір) про нижченаведене:"

2.Всі права та обов'язки за Договором переходять від Центрального спеціалізованого будівельного управління (госпрозрахункового) до Центральне територіальне управління капітального будівництва з дня державної реєстрації Договору.

3. Виключити з пункту 2.1 Договору слова „дошкільним дитячим закладом".

4. Виключити з пункту 8.4 Договору слова „дитячого дошкільного закладу".

5. Цей Договір є невід'ємною частиною Договору оренди земельної ділянки від 08.09.2005 №91-6-00484 і складений у трьох примірниках. Один примірник для Орендодавця, один — для Орендаря - 1, один — для Орендаря.

Київська міська рада

Центральне спеціалізоване будівельне управління (госпрозрахункове)

Центральне територіальне управління капітального будівництва".

3. Зобов'язати Головне управління земельних ресурсів виконавчого органу Київради (Київської міської державної адміністрації) (01044, м. Київ, вул. Хрещатик, 32-а, код ЄДРПОУ 26199097) зареєструвати договір про внесення змін до договору оренди земельної ділянки від 08.09.2005 року №91-6-00484 між Орендодавцем - Київською міською радою (м. Київ. Хрещатик. 36, код ЄДРПОУ 22883141), Орендарем -1 - Центральним спеціалізованим будівельним управлінням (госпрозрахунковим) (м. Київ, вул. Івана Кудрі, 18/2, код ЄДРПОУ 3220055) та Орендарем - Центральним територіальним управлінням капітального будівництва (м. Київ, пр-т Повітрофлотський, 28-А, код ЄДРПОУ 34578571).

Видати наказ.

4. В іншій частині у позові відмовити.

5. Стягнути з Київської міської ради (м. Київ, Хрещатик, 36, код ЄДРПОУ 22883141) з будь-якого рахунку, виявленого державним виконавцем під час виконання судового рішення, на користь Центрального територіального управління капітального будівництва (м. Київ, пр-т Повітрофлотський, 28-А, р/р 26009030739791 у Київській міській філії АКБ „Укрсоцбанк" у м. Києві, МФО 322012, код ЄДРПОУ 34578571) державне мито у розмірі 85 (вісімдесят п'ять) грн. 00 коп. та витрати на інформаційно-технічне забезпечення судового процесу у розмірі 59 (п'ятдесят дев'ять) грн. 00 коп.

Видати наказ.

Рішення набирає законної сили після закінчення десятиденного строку з дня його прийняття.

Суддя А.М. Демидова

Господарський суд міста Києва
Відділ діловодства № 1

Додаткова угода
91-6-00829
від 26.12.2008

ГУЗР КМДА 2 347003 203846

Договір
про внесення змін до договору оренди земельної ділянки
від 08.09.2005 №91-6-00484

Київська міська рада (м. Київ, Хрещатик, 36) - далі у тексті – **"Орендодавець"**, в особі Київського міського голови **Черновецького Леоніда Михайловича**, який діє на підставі ст. 42 Закону України "Про місцеве самоврядування в Україні" - з однієї сторони, та **Центральне спеціалізоване будівельне управління (госпрозрахункове)** (код ЄДРПОУ 3220055, м. Київ, вул. Івана Кудрі, 18/2, зареєстроване виконавчим комітетом Ірпінської міської ради Київської області 25.12.2003 року за № 1 357 105 0006 000336) - далі у тексті – **„Орендар-1"**, в особі тимчасово виконуючого обов'язки начальника **Савчука Анатолія Миколайовича**, який діє на підставі Положення, і **Центральне територіальне управління капітального будівництва** (код ЄДРПОУ 34578571, м. Київ, просп.Повітрофлотський, 28А, зареєстроване Солом'янською районною у місті Києві державною адміністрацією 30.08.2006 року за № 1 073 102 0000 010701), далі у тексті – **„Орендар"** - в особі начальника **Коваля Бориса Омел'яновича**, який діє на підставі Положення, - з другої сторони, керуючись статтею 30 та 33 Закону України „Про оренду землі" та рішенням Київської міської ради від 15.07.2004 року № 419-24/1829 та від 14.06.2007 №803/1464, домовились внести зміни до Договору оренди земельної ділянки, укладеного між сторонами („Орендодавцем" та „Орендарем-1"), зареєстрованого Головним управлінням земельних ресурсів виконавчого органу Київської міської ради (Київської міської державної адміністрації) 08.09.2005 року за № 91-6-00484 у книзі записів державної реєстрації договорів (далі у тексті – Договір оренди), уклали цей договір (далі у тексті – Договір) про таке:

1. Викласти преамбулу Договору оренди в такій редакції:

"ДОГОВІР
оренди земельної ділянки

Київська міська рада (м. Київ, вул. Хрещатик, 36) – далі у тексті – **„Орендодавець"**, в особі Київського міського голови **Черновецького Леоніда Михайловича**, який діє на підставі ст. 42 Закону України „Про місцеве самоврядування в Україні" – з однієї сторони, та **Центральне територіальне управління капітального будівництва** (код ЄДРПОУ 34578571, м. Київ, просп. Повітрофлотський, 28А, зареєстроване Солом'янською районною у місті Києві державною адміністрацією 30.08.2006 року за № 1 073 102 0000 010701) – далі у тексті - **„Орендар"**, в особі начальника **Коваля Бориса Омел'яновича**, який діє на підставі Положення, - з другої сторони, уклали договір оренди земельних ділянок (далі у тексті – Договір) про нижченаведене:"

2. Всі права та обов'язки за Договором переходять від Центрального спеціалізованого будівельного управління (госпрозрахункового) до Центрального територіального управління капітального будівництва з дня державної реєстрації Договору.

3. Виключити з пункту 2.1. Договору оренди слова „дошкільним дитячим закладом".

4. Виключити з пункту 8.4. Договору оренди слова „дитячого дошкільного закладу".

5. Цей Договір є невід'ємною частиною Договору оренди земельної ділянки від 08.09.2005 року № 91-6-00484 і складений у трьох примірниках. Один примірник для Орендодавця, один – для Орендаря-1, один – для Орендаря.

Київська міська рада

Центральне спеціалізоване будівельне управління (госпрозрахункове)

Центральне територіальне управління капітального будівництва

Договір зареєстровано Головним управлінням земельних ресурсів виконавчого органу Київської міської ради (Київської міської державної адміністрації), про що зроблено запис від "26" грудня 2008 р. за № 91-6-00829 у книзі записів державної реєстрації договорів

План земельної ділянки

Центральне територіальне управління капітального будівництва
вул. Артема, 59 у Шевченківському районі м.Києва
Кадастровий номер 8 000 000 000:91:165:0018

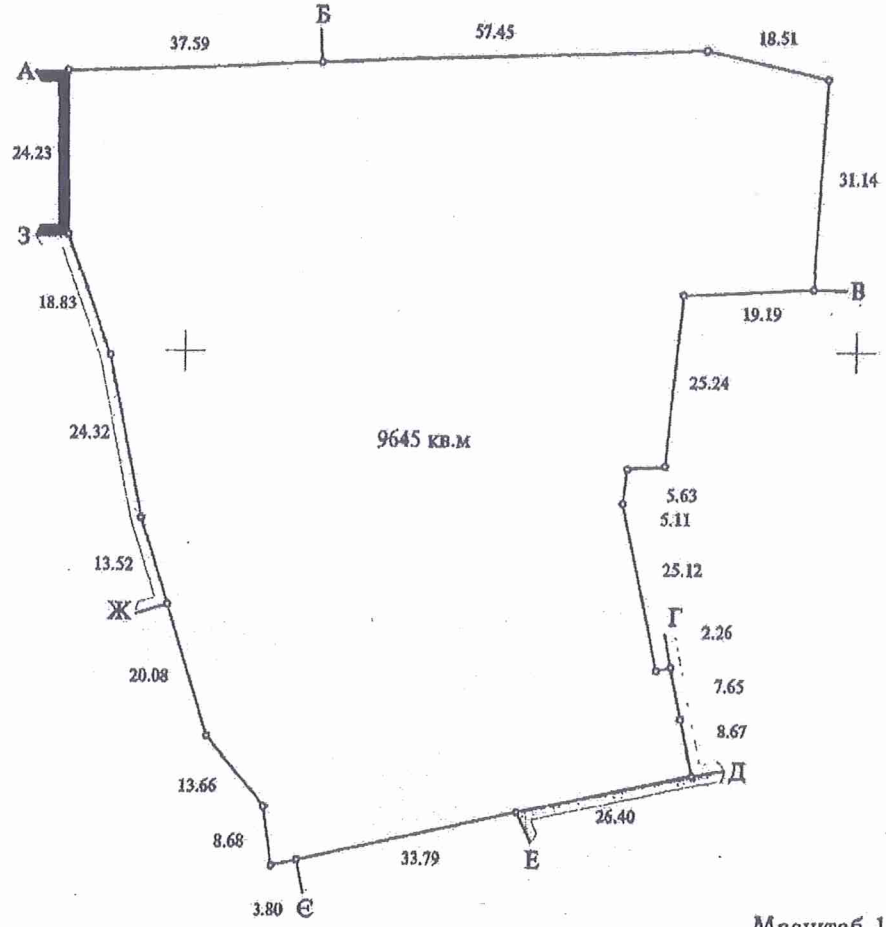

Масштаб 1:1000

Опис меж

А	Корпорація "Українські будівельні матеріали"
Б	Комунальне підприємство по утриманню житлового господарства Шевченківського району м.Києва
В	Центральне спеціалізоване будівельне управління
Г	Дворовий автокооператив по будівництву та експлуатації індивідуальних гаражів "Пушинка" Шевченківського району
Д	Комунальне підприємство по утриманню житлового господарства Шевченківського району м.Києва
Е	Відділ освіти Шевченківської районної державної адміністрації
Є	міські землі, не надані у власність чи користування
Ж	Комунальне підприємство по утриманню житлового господарства Шевченківського району м.Києва
З	міські землі, не надані у власність чи користування
А	

В.о.начальника Головного управління
земельних ресурсів виконавчого
органу Київської міської ради
(Київської міської державної адміністрації) Ю.Кулаковський

КИЇВСЬКА МІСЬКА РАДА

01044, Україна, м. Київ, вул. Хрещатик, 36

постійна комісія з питань містобудування, архітектури та землекористування

До кадастрової справи
№ А-22013

ВИСНОВОК комісії
КМР 057/2738
від 15.02.2016
ДЗР
КМДА
2 347014 002698

ВИСНОВОК
до кадастрової справи № А-22013

Витяг з протоколу засідання
№ 8 від 03.02.201

Постійна комісія Київради з питань містобудування, архітектури та землекористування, ознайомившись з документами, поданими в складі клопотання про поновлення договору оренди земельної ділянки та керуючись статтями 34, 35 Порядку передачі (надання) земельних ділянок у користування або у власність із земель комунальної власності в місті Києві, в редакції згідно з рішенням Київської міської ради від 04.03.2015 № 195/1060

ВИРІШИЛА:

поновити договір оренди земельної ділянки, без прийняття Київською міською радою відповідного рішення

(відповідно до пункту 6 статті 34 рішення Київської міської ради від 04.03.2015 №195/1060)

термін, на який поновлюється : ***на 5 років***

юридична/фізична особа : ***Центральне територіальне управління капітального будівництва***

Відомості про земельн(і) ділянк(и) :

адреса :	***м. Київ, р-н Шевченківський, вул. Артема, 59***
договір оренди :	***від 08.09.2005 №91-6-00484 терміном до 08.09.2010***
цільове призначення :	***для будівництва житлового комплексу для військовослужбовців з підземним паркінгом та з вбудованими приміщеннями для побутового обслуговування населення***
орієнтовний розмір :	***0,9645 га***
кадастровий номер :	***8000000000:91:165:0018***

Заперечення Київської міської ради щодо поновлення вказаного договору оренди відсутні.

1. Договір оренди поновлюється за умови:

- згоди орендаря на приведення усіх умов договору у відповідність до вимог законодавства;

- виконання вимог, викладених у висновку Департаменту земельних ресурсів виконавчого органу Київської міської ради (Київської міської державної адміністрації) від 22.12.2015 №057041-22863;

2. Департаменту земельних ресурсів виконавчого органу Київської міської ради (Київської міської державної адміністрації):

- повідомити орендаря про необхідність підписання додаткової угоди про поновлення договору оренди земельної ділянки та перелік документів, які необхідно надати для її підготовки;

- після надання орендарем документів, які необхідні згідно вимог чинного законодавства, підготувати додаткову угоду про поновлення договору оренди земельної ділянки;

КИЇВСЬКА МІСЬКА ДЕРЖАВНА АДМІНІСТРАЦІЯ
ДЕПАРТАМЕНТ ЗЕМЕЛЬНИХ РЕСУРСІВ
ВХІДНИЙ № 00/2738
«11» 02 2016 р.

- при підготовці додаткової угоди про поновлення договору оренди земельної ділянки привести розмір орендної плати та інші умови договору у відповідність вимогам чинного законодавства.

Голова комісії **О. Міщенко**

Секретар комісії **І. Картавий**

МЗК-1-00913
91:165:018 06.05.2016
95 від 12.04.2016
ДЗР
КМДА 2 347011 909013

УГОДА

про поновлення договору оренди земельної ділянки

Місто Київ, дванадцятого квітня дві тисячі шістнадцятого року.

Київська міська рада, код платника податків згідно з Єдиним державним реєстром підприємств та організацій України 22883141, місцезнаходження якої: м. Київ, вул. Хрещатик, буд. 36, – далі у тексті – **«Орендодавець»**, в особі Київського міського голови **Кличка Віталія Володимировича**, зареєстрованого за адресою: м. Київ, б-р Л.Українки, буд. 21, кв. 8, який діє на підставі ст. 42 Закону України «Про місцеве самоврядування в Україні» від 21 травня 1997 року № 280/97-ВР – з однієї сторони, та

Центральне територіальне управління капітального будівництва, код платника податків згідно з Єдиним державним реєстром підприємств та організацій України 34578571, місцезнаходження: м.Київ, пр. Повітрофлотський, 28а, – далі у тексті – **«Орендар»**, в особі тимчасово виконуючого обов'язки генерального директора **Собана Сергія Анатолійовича**, зареєстрованого за адресою: м. Київ, вул. Героїв Сталінграду, буд. 13а, кв. 364, що діє на підставі Положення, – з другої сторони, на підставі статті 792 Цивільного кодексу України, статті 33 Закону України «Про оренду землі», пункту 6 статті 34 Порядку передачі (надання) земельних ділянок у користування або у власність із земель комунальної власності в місті Києві, затвердженого рішенням Київської міської ради від 28.02.2013 № 63/9120 (зі змінами та доповненнями, внесеними рішенням Київської міської ради від 04.03.2015 № 195/1060) та висновку постійної комісії Київської міської ради з питань містобудування, архітектури та землекористування до справи № А-22013 до протоколу №2 від 02.02.2016, уклали цю Угоду про таке:

1. Поновити на 5 (п'ять) років договір оренди земельної ділянки, посвідчений Щербаковим В.З., приватним нотаріусом Київського міського нотаріального округу 06 вересня 2005 року, за реєстровим № 637 та зареєстрований Головним управлінням земельних ресурсів виконавчого органу Київської міської ради (Київської міської державної адміністрації) 08 вересня 2005 року за № 91-6-00484, зі змінами, внесеними договором про внесення змін до договору оренди земельної ділянки, визнаного укладеним за рішенням Господарського суду міста Києва від 17.06.2008 № 23/176, зареєстрованим Головним управлінням земельних ресурсів виконавчого органу Київської міської ради (Київської міської державної адміністрації) 26.12.2008 за №91-6-00829, (далі у тексті – Договір оренди).

2. Викласти Договір оренди в наступній редакції:

« ДОГОВІР
оренди земельної ділянки

Київська міська рада, код платника податків згідно з Єдиним державним реєстром підприємств та організацій України 22883141, місцезнаходження якої: м. Київ, вул. Хрещатик, буд. 36, – далі у тексті – **«Орендодавець»**, в особі Київського міського голови **Кличка Віталія Володимировича**, зареєстрованого за адресою: м. Київ, б-р Л.Українки, буд. 21, кв. 8, який діє на підставі ст. 42 Закону України «Про місцеве самоврядування в Україні» від 21 травня 1997 року № 280/97-ВР – з однієї сторони, та

Центральне територіальне управління капітального будівництва, код платника податків згідно з Єдиним державним реєстром підприємств та організацій України 34578571, місцезнаходження: м.Київ, пр. Повітрофлотський, 28а, – далі у тексті – **«Орендар»**, в особі тимчасово виконуючого обов'язки генерального директора Собана

НАС 410863

Увага! Бланк містить багатоступеневий захист від підроблення.
МІНІСТЕРСТВО ЮСТИЦІЇ УКРАЇНИ
Роздруковано за допомогою ПК "Кадастр"

Сергія Анатолійовича, зареєстрованого за адресою: м. Київ, вул. Героїв Сталінграду, буд. 13а, кв. 364, що діє на підставі Положення, – з другої сторони, уклали договір оренди земельної ділянки (далі у тексті – Договір) про нижченаведене:

1. Предмет Договору

1.1. Орендодавець, на підставі рішень Київської міської ради від 15.07.2004 № 419-24/1829, від 14.06.2007 року №803/1464 та висновку постійної комісії Київської міської ради з питань містобудування, архітектури та землекористування до справи № А-22013 до протоколу № 2 від 02.02.2016 передає, а Орендар приймає в оренду *(строкове платне користування)* земельну ділянку (далі – об'єкт оренди або Земельна ділянка), визначену цим Договором.

Земельна ділянка, яка є об'єктом оренди, належить до земель комунальної власності територіальної громади міста Києва на підставі Земельного кодексу України.

Реєстрація права власності на об'єкт оренди здійснюється згідно з Законом України «Про державну реєстрацію речових прав на нерухоме майно та їх обтяжень» одночасно з державною реєстрацією права оренди.

2. Об'єкт оренди

2.1. Об'єктом оренди відповідно до цього Договору є Земельна ділянка з наступними характеристиками:

- місце розташування – вулиця Артема, 59 у Шевченківському районі м. Києва;
- розмір – 0,9645 (нуль цілих дев'ять тисяч шістсот сорок п'ять десятитисячних) га;
- цільове призначення – для будівництва житлового комплексу для військовослужбовців з підземним паркінгом та з вбудованими приміщеннями для побутового обслуговування населення;
- кадастровий номер – 8000000000:91:165:0018.

2.2. Відповідно до витягу з технічної документації Головного управління Держгеокадастру у м. Києві від 12.02.2016 № 34-26-7777.5-1194/30-16 нормативна грошова оцінка Земельної ділянки становить 36 571 705 (тридцять шість мільйонів п'ятсот сімдесят одна тисяча сімсот п'ять) грн. 74 коп.

2.3. Земельна ділянка, яка передається в оренду, не має недоліків, що можуть перешкоджати її ефективному використанню.

3. Строк дії Договору

3.1. Договір укладено на 5 (п'ять) років.

4. Орендна плата

4.1. Визначена цим Договором орендна плата за Земельну ділянку становить платіж, який Орендар самостійно розраховує та вносить Орендодавцеві за користування Земельною ділянкою у грошовій формі.

4.2. Річна орендна плата за Земельну ділянку на період будівництва об'єкта встановлюється у розмірі 3 (трьох) відсотків від її нормативної грошової оцінки.

Після введення об'єкта в експлуатацію річна орендна плата встановлюється у розмірі:

- 3 (трьох) відсотків від нормативної грошової оцінки Земельної ділянки, що визначається пропорційно площі будівель і споруд житлового призначення та підземного паркінгу;
- 5 (п'яти) відсотків від нормативної грошової оцінки Земельної ділянки, що визначається пропорційно площі приміщень побутового обслуговування населення;

У випадку, коли розташовані на Земельній ділянці будівлі, споруди побутового обслуговування населення або їх частини здаються в оренду іншим суб'єктам, орендна плата за Земельну ділянку встановлюється у розмірі 6 (шести) відсотків від нормативної грошової оцінки Земельної ділянки або її частини, що припадає на орендовані площі будівель, споруд або їх частини.

Роздруковано за допомогою ПК "Кадастр" Стор. 2 з 8 18.07.2017

Обчислення розміру орендної плати за земельну ділянку здійснюється з урахуванням цільового призначення та коефіцієнтів індексації, визначених законодавством.

4.3. У випадку порушення термінів забудови Земельної ділянки, що визначені п.п. 8.4. Договору, орендна плата встановлюється у двократному розмірі, що визначений у п.п. 4.2. Договору, але не більше дванадцяти відсотків від нормативної грошової оцінки Земельної ділянки.

4.4. Після закінчення періоду, за який сплачується орендна плата у двократному розмірі, орендна плата розраховується та сплачується відповідно до п.п. 4.2. Договору.

4.5. Розмір орендної плати може змінюватись за згодою сторін шляхом прийняття відповідного рішення Київською міською радою, внесення змін до цього Договору та з урахуванням п.п. 4.6. даного Договору.

4.6. Розмір орендної плати змінюється шляхом прийняття відповідного рішення Київською міською радою, якщо орендна ставка визначена у п.п.4.2. Договору нижча, ніж мінімальна орендна ставка визначена чинним законодавством України. Після прийняття відповідного рішення Київської міської ради та доведення даного рішення до Орендаря для ознайомлення, Орендар зобов'язаний сплачувати орендну плату відповідно до нової орендної ставки.

4.7. Зміна нормативної грошової оцінки Земельної ділянки та її індексація проводиться без внесення змін та доповнень до цього Договору у порядку та у випадках, передбачених законодавством України.

4.8. Орендна плата вноситься Орендарем рівними частками за податковий (звітний) період, який дорівнює календарному місяцю, щомісячно протягом тридцяти календарних днів, наступних за останнім календарним днем звітного (податкового) місяця на рахунок 33216812700011, код 18010600 у ГУ ДКСУ у м. Києві, код банку 820019. Одержувач: УДКСУ у Шевченківському р-ні м.Києва, код ЄДРПОУ 37995466. Питання сплати податку на додану вартість та інших податкових платежів, що пов'язані з виконанням Договору, вирішуються Орендарем в установленому законодавством України порядку.

4.9. Зміна отримувача орендної плати та його банківських реквізитів може здійснюватися Орендодавцем в односторонньому порядку і не потребує внесення змін до цього Договору. Орендар зобов'язується уточнювати банківські реквізити і назву отримувача орендної плати.

4.10. Розмір орендної плати переглядається у разі зміни умов господарювання, передбачених Договором, зміни розмірів земельного податку, зміни мінімального розміру орендної плати, підвищення цін і тарифів, зміни коефіцієнтів індексації, визначених законодавством, погіршення стану орендованої Земельної ділянки не з вини Орендаря, що підтверджено документами, та у інших випадках, передбачених законом, за згодою сторін, але не частіше, ніж один раз у рік. Після прийняття відповідного рішення Київської міської ради Орендар зобов'язаний сплачувати орендну плату відповідно до нової орендної ставки.

4.11. За несвоєчасне внесення орендної плати справляється пеня в розмірі 120 (ста двадцяти) відсотків річних облікової ставки Національного банку України, діючої на день виникнення такого боргу або на день його (його частини) погашення, при цьому для розрахунку використовується більша із зазначених ставок. Розрахунок пені здійснюється на дату погашення суми боргу (частини боргу) за кожний календарний день прострочення платежу, включаючи день такого погашення.

4.12. За порушення Орендарем п.п. 8.4. Договору щодо термінів забудови Земельної ділянки, останній зобов'язаний сплатити подвійну ставку орендної плати, визначеної у п.п. 4.2 цього Договору, але не більше дванадцяти відсотків від нормативної грошової оцінки Земельної ділянки, за кожен день з моменту виявлення порушень до моменту його усунення. Контроль за виконанням умов договору та виявлення порушень здійснюється Департаментом земельних ресурсів виконавчого органу Київської міської ради (Київської міської державної адміністрації), в межах компетенції, визначеної рішенням Київської

Увага! Бланк містить багатоступеневий захист від підроблення.

Міністерство юстиції України

НАС 410864

Роздруковано за допомогою ПК "Кадастр" Стор. 3 з 8 18.07.2017

міської ради від 25 вересня 2003 року № 16/890 „Про Порядок здійснення самоврядного контролю за використанням і охороною земель у м. Києві".
4.13. У випадку викупу даної Земельної ділянки Орендарем, Орендар зобов'язаний сплачувати орендну плату до моменту державної реєстрації права власності на дану Земельну ділянку.
4.14. У випадку відчуження об'єкта нерухомого майна, що належало Орендарю та розташоване на Земельній ділянці, Орендар зобов'язаний сплачувати орендну плату до оформлення відповідного права на дану Земельну ділянку новим власником даного нерухомого майна.
4.15. Контроль за правильністю обчислення і справляння орендної плати, нарахування пені за несвоєчасну сплату орендної плати та її стягнення здійснює орган доходів і зборів за місцезнаходженням Земельної ділянки.

5. Умови використання Земельної ділянки

5.1. Умови збереження стану об'єкта оренди:
- на Земельній ділянці не дозволяється діяльність, не пов'язана з цільовим призначенням Земельної ділянки. Зміна цільового призначення Земельної ділянки можлива лише в разі прийняття Київською міською радою рішення про затвердження проекту землеустрою щодо відведення Земельної ділянки у зв'язку зі зміною цільового призначення Земельної ділянки та внесення відповідних змін до Договору. Роботи по розробці проекту землеустрою щодо відведення сплачує Орендар.

6. Умови і строки передачі Земельної ділянки в оренду

6.1. Сторони підтверджують, що Земельна ділянка, яка є об'єктом за цим Договором, передається в оренду у придатному для її використання стані та вважається переданою Орендодавцем Орендареві з моменту державної реєстрації права оренди.
6.2. Право на оренду Земельної ділянки виникає з моменту державної реєстрації цього права.

7. Умови повернення Земельної ділянки

7.1. Після припинення дії договору Орендар повертає Орендодавцеві Земельну ділянку у стані, не гіршому порівняно з тим, у якому він одержав її в оренду.
Орендодавець у разі погіршення корисних властивостей орендованої Земельної ділянки, пов'язаних із зміною її стану, має право на відшкодування збитків у розмірі, визначеному сторонами. Якщо сторонами не досягнуто згоди про розмір відшкодування збитків, спір розв'язується у судовому порядку.

8. Права та обов'язки Сторін

8.1. Орендодавець має право вимагати від Орендаря:
- використання Земельної ділянки за цільовим призначенням згідно з цим Договором;
- своєчасного внесення орендної плати;
- дострокового розірвання цього Договору;
- відшкодування понесених збитків, в тому числі неотриманих доходів, відповідно до чинного законодавства у разі розірвання цього Договору.
8.2. Орендодавець зобов'язаний:
- повідомити в письмовій формі Орендаря про намір продати Земельну ділянку третій особі із зазначенням її ціни та інших умов, на яких вона продається;
- не вчиняти дій, які б перешкоджали Орендарю користуватися Земельною ділянкою;
- передати в користування Земельну ділянку у стані, що відповідає умовам цього Договору.
8.3. Орендар має право:

Розроблено за допомогою ПК "Кадастр" Стор. 4 з 8 18.07.2017

- самостійно господарювати на землі з дотриманням вимог чинного законодавства України та умов цього Договору;
- за письмовою згодою Орендодавця зводити в установленому законодавством порядку жилі, виробничі, культурно-побутові та інші будівлі і споруди;
- у разі розірвання цього Договору, за погодженням сторін, має право вимагати відшкодування нанесених збитків відповідно до чинного законодавства;
- після закінчення строку, на який було укладено цей Договір, при умові належного виконання обов'язків відповідно до умов цього Договору, Орендар має переважне право перед іншими особами на поновлення Договору;
- переважне право на купівлю Земельної ділянки у разі її продажу.

8.4. Орендар зобов'язаний:
- завершити забудову Земельної ділянки в строки, встановлені проектною документацією на будівництво, затвердженою в установленому порядку, але не пізніше, ніж через три роки з моменту державної реєстрації права оренди;
- використовувати Земельну ділянку відповідно до її цільового призначення;
- своєчасно вносити орендну плату;
- у випадку зміни нормативної грошової оцінки Земельної ділянки або при зміні функціонального використання об'єкта нерухомості, що розташований на Земельній ділянці, у десятиденний термін в письмовій формі замовити в установленому порядку витяг з технічної документації (довідку) про нову нормативну грошову оцінку Земельної ділянки або її частини з урахуванням зазначених змін. Після одержання цього витягу (довідки) передати його (її) до органу доходів і зборів за місцезнаходженням Земельної ділянки, копію витягу з технічної документації, засвідчену печаткою та підписом керівника Орендаря, передати до Департаменту земельних ресурсів виконавчого органу Київської міської ради (Київської міської державної адміністрації);
- письмово повідомити Орендодавця про відчуження об'єктів (їх частин), що розташовані на Земельній ділянці і належать Орендарю, протягом десяти днів з моменту вчинення відповідного правочину, а також повідомити про наміри подальшого використання Земельної ділянки. У випадку, якщо Орендар має намір припинити право користування Земельною ділянкою (її частиною), цей Договір розривається за згодою сторін, або до цього Договору вносяться відповідні зміни при виникненні відповідного права на землю у нового власника об'єктів, які були відчужені;
- забезпечити вільний доступ до Земельної ділянки представнику контролюючих органів;
- повернути Земельну ділянку Орендодавцю у стані, придатному для її подальшого використання після припинення дії цього Договору;
- у строки, встановлені чинним законодавством, звітувати перед органом доходів і зборів за місцезнаходженням Земельної ділянки про сплату орендної плати;
- після подання до відповідного органу доходів і зборів податкової декларації з плати за землю, не пізніше 01 квітня та 01 жовтня поточного року, письмово інформувати Департамент земельних ресурсів виконавчого органу Київської міської ради (Київської міської державної адміністрації) про сплату орендної плати, надавши засвідчені печаткою та підписом керівника Орендаря підтверджуючі документи, а саме: податкову декларацію з відміткою органу доходів і зборів про внесення даних до електронної бази податкової звітності та платіжні документи з відповідною відміткою банку про сплату коштів;
- забезпечити вільний доступ для прокладання нових, реконструкції та експлуатації існуючих інженерних мереж та споруд, розміщених у межах Земельної ділянки;
- питання відшкодування відновлюючої вартості зелених насаджень (акт обстеження зелених насаджень від 18.12.2003 №402) та інші майново-правові питання вирішувати в установленому порядку;
- питання пайової участі вирішити відповідно законодавства;
- передати Головному управлінню житлового забезпечення виконавчого органу Київради (Київської міської державної адміністрації) 10 % загальної площі житлового комплексу

НАС 410865

Увага! Бланк містить багатоступеневий захист від підроблення.
МІНІСТЕРСТВО ЮСТИЦІЇ УКРАЇНИ
Роздруковано за допомогою ПК "Кадастр" Стор. 5 з 8 18.07.2017

(крім службової) на підставі п.41 рішення Київської міської ради від 18.12.2003 №267/1142 "Про бюджет міста Києва на 2004 рік";
- виконати вимоги, викладені в листах Головного управління містобудування, архітектури та дизайну міського середовища від 28.11.2003 № 19-3430, головного державного санітарного лікаря м. Києва від 07.08.2003 № 5805, управління охорони навколишнього природного середовища від 28.08.2003 № 119/04-4-10/431, Головного управління охорони культурної спадщини та реставраційно-відновлювальних робіт від 22.09.2003 №5482 та Департаменту земельних ресурсів виконавчого органу Київської міської ради (Київської міської державної адміністрації) від 22.12.2015 № 057041-22863;
- проектом будівництва передбачити місця постійного зберігання автотранспорту (крім відкритих автостоянок) у кількості, не меншій за кількість квартир у цьому комплексі;
- у п'ятиденний строк після державної реєстрації права оренди Земельної ділянки надати копію цього Договору до органу доходів і зборів за місцезнаходженням Земельної ділянки.
8.5. Право на оренду Земельної ділянки державної або комунальної власності не може бути відчужено її Орендарем іншим особам, внесено до статутного капіталу, передано у заставу.
8.6. Сторони також мають інші права і несуть інші обов'язки, визначені законодавством України.

9. Ризик випадкового знищення або пошкодження об'єкта оренди чи його частини

Ризик випадкового знищення або пошкодження об'єкта оренди чи його частини несе Орендар.

10. Страхування об'єкта оренди

Сторони домовилися про те, що Орендар має право застрахувати об'єкт оренди.

11. Зміна умов Договору та припинення і поновлення Договору

11.1.Всі зміни та/або доповнення до цього Договору вносяться за згодою сторін. Згодою або запереченням Орендодавця на зміни та/або доповнення до цього Договору, є його рішення, прийняте в установленому законодавством порядку.
11.2. Витрати, пов'язані з внесенням зміни та/або доповнення до цього Договору, сплачує Орендар.
11.3.Договір оренди припиняється в разі:
- закінчення строку, на який його було укладено;
- викупу Земельної ділянки для суспільних потреб та примусового відчуження Земельної ділянки з мотивів суспільної необхідності в порядку, встановленому законодавством України;
- поєднання в одній особі власника Земельної ділянки та Орендаря;
- ліквідації юридичної особи – Орендаря;
- набуття права власності на об'єкти нерухомості, що розташовані на орендованій іншою особою Земельній ділянці. В даному випадку в договорі про відчуження об'єктів нерухомості, що розташовані на Земельній ділянці, що є предметом цього Договору визначається суб'єкт (Орендар за цим Договором або новий власник об'єктів нерухомості), який сплачує орендну плату відповідно до розмірів встановлених цим Договором та несе відповідальність за зобов'язаннями передбаченими цим Договором для Орендаря, до моменту оформлення новим власником нерухомості відповідного права на дану Земельну ділянку.
Договір припиняється також в інших випадках, передбачених законом.
11.4. Припинення Договору шляхом розірвання.
Договір може бути розірваний:
- за взаємною згодою сторін;

- за рішенням суду, в порядку, встановленому законом;
- у разі необхідності використання Земельної ділянки для суспільних потреб у порядку, встановленому законодавством;
- в односторонньому порядку за ініціативою Орендодавця, із звільненням Орендодавця від відповідальності, згідно з Господарським кодексом України, в разі, коли Орендар використовує Земельну ділянку способами, які суперечать екологічним вимогам, не за цільовим призначенням, систематично (протягом півроку) не сплачує орендну плату, порушення строків завершення забудови Земельної ділянки, встановлених п.п.8.4 Договору, здійснення без згоди Орендодавця відчуження права користування Земельною ділянкою третім особам;

11.5. Договір може бути достроково розірваний у разі невиконання або неналежного виконання Орендарем обов'язків, визначених у п.п. 5.1. та 8.4, цього Договору.

11.6. Розірвання цього Договору здійснюється в установленому законом порядку.

11.7. Поновлення Договору:

- Після закінчення строку, на який було укладено цей Договір, Орендар, за умови належного виконання своїх обов'язків, має переважне право перед іншими особами на поновлення Договору. У цьому разі Орендар повинен не пізніше, ніж за 3 (три) місяці до закінчення строку дії Договору повідомити письмово Орендодавця про намір продовжити його дію та сплачувати орендну плату за період від дня закінчення дії цього Договору до дня поновлення його дії у порядку та у розмірах, встановлених цим Договором.
- У разі поновлення Договору на новий строк його умови можуть бути змінені за згодою сторін.

11.8. У разі припинення або розірвання цього Договору Орендар зобов'язаний повернути Орендодавцеві Земельну ділянку на умовах, визначених цим Договором. У разі невиконання Орендарем обов'язку щодо умов повернення Орендодавцеві Земельної ділянки Орендар зобов'язаний відшкодувати Орендодавцеві завдані збитки.

11.9. Перехід права власності на орендовану Земельну ділянку до третьої особи, а також реорганізація юридичної особи – Орендаря не є підставою для зміни умов або розірвання Договору.

12. Відповідальність сторін за невиконання або неналежне виконання Договору та вирішення спорів

12.1. У разі невиконання своїх зобов'язань за цим Договором Сторони несуть відповідальність, визначену цим Договором та законодавством.

12.2. У разі невиконання Орендарем умов цього Договору та обов'язків, передбачених законодавством України, Договір може бути достроково розірваний.

12.3. Сторона, яка порушила зобов'язання, звільняється від відповідальності, якщо вона доведе, що це порушення сталося не з її вини.

12.4. Усі спори, що пов'язані із виконанням умов цього Договору, вирішуються судами України при неможливості досудового врегулювання спорів, що виникають при виконанні умов цього Договору.

13. Суборенда Земельної ділянки

13.1. Орендар має право передати Земельну ділянку або її частину у суборенду в порядку встановленому чинним законодавством України.

13.2. Умови договору суборенди Земельної ділянки повинні обмежуватися умовами даного Договору і не суперечити йому.

14. Прикінцеві положення

14.1. Договір набуває чинності з моменту його нотаріального посвідчення.

14.2. Витрати, пов'язані з нотаріальним посвідченням цього договору, сплачує Орендар»

НАС 410866

Увага! Бланк містить багатоступеневий захист від підроблення.

Роздруковано за допомогою ПК "Кадастр" Стор. 7 з 8 18.07.2017

3. Дана Угода є невід'ємною частиною Договору оренди, та набуває чинності з дня її нотаріального посвідчення в установленому порядку.

4. Орендар сплачує орендну плату за період від дня закінчення дії Договору оренди до дня поновлення його дії у порядку та у розмірах, встановлених Договором оренди.

5. Витрати, пов'язані з нотаріальним посвідченням цієї Угоди, сплачує Орендар.

6. Усі спори, пов'язані з виконанням умов цієї Угоди, вирішуються в судовому порядку із застосуванням чинного законодавства України, при неможливості досудового врегулювання спорів, що виникають при виконанні умов цієї Угоди.

7. Ця Угода складена у трьох примірниках. Один примірник – для зберігання у Орендаря, один – для Орендодавця (знаходиться на зберіганні у Департаменті земельних ресурсів виконавчого органу Київської міської ради (Київської міської державної адміністрації), один – для зберігання у нотаріуса.

8. Сторонам нотаріусом роз'яснено зміст ст. 125 Земельного кодексу України.

ПІДПИСИ СТОРІН

ОРЕНДОДАВЕЦЬ Київський міський голова	ОРЕНДАР Тимчасово виконуючий обов'язки генерального директора
_____	Сокан С.А.

Місто Київ, Україна, дванадцятого квітня дві тисячі шістнадцятого року.

*Цю Угоду посвідчено мною, **Кравченко Н.П.**, приватним нотаріусом Київського міського нотаріального округу.*

Угоду підписано сторонами у моїй присутності.

*Особи громадян, які підписали угоду встановлено, їх дієздатність, а також правоздатність та дієздатність **Київської міської ради, Центрального територіального управління капітального будівництва** та повноваження їх представників і належність **Київській міській раді** земельної ділянки, яка передається в оренду, перевірено.*

Зареєстровано в реєстрі за № 95
Стягнуто згідно з чинним законодавством.

Приватний нотаріус _____

Всього прошито (або пронумеровано), пронумеровано і скріплено печаткою (сургучем) аркушів
Приватний нотаріус

КИЇВСЬКА МІСЬКА РАДА

VIII сесія XXIII скликання

РІШЕННЯ

01.03.2001 № 205/1182

8565
24 04 2001р.

Про надання і вилучення земельних ділянок

Відповідно до Земельного кодексу України, Постанови Верховної Ради Української РСР від 08.12.90р. «Про земельну реформу», Закону України "Про оренду землі" та враховуючи матеріали інвентаризації земель, Київська міська рада

ВИРІШИЛА:

1. Затвердити проект відведення земельної ділянки акціонерній енергопостачальній компанії «Київенерго» для реконструкції адміністративного будинку та подальшої його експлуатації у пров.Цимлянському, 3-а у Подільському районі.

Надати акціонерній енергопостачальній компанії «Київенерго», за умови виконання п.1.1 цього рішення, в оренду строком на 5 років земельну ділянку площею 0,13 га в межах червоних ліній для реконструкції адміністративного будинку та подальшої його експлуатації у пров.Цимлянському, 3-а у Подільському районі за рахунок земель міської забудови.

1.1. Акціонерній енергопостачальній компанії «Київенерго»:

1.1.1. Виконувати обов'язки землекористувача відповідно до вимог ст.40 Земельного кодексу України.

1.1.2. У місячний термін замовити в Київському міському управлінні земельних ресурсів документ, що посвідчує право користування земельною ділянкою.

1.1.3. Майново-правові питання вирішувати в установленому порядку.

1.1.4. Забезпечити вільний доступ для прокладання нових, ремонту та експлуатації існуючих інженерних мереж і споруд, що знаходяться в межах земельної ділянки.

1.1.5. У разі необхідності проведення реконструкції чи нового будівництва питання оформлення дозвільної та проектно-кошторисної документації вирішувати в порядку, визначеному нормативами забудови м.Києва.

1.1.6. Земельну ділянку, що знаходиться в межах червоних ліній, використовувати з обмеженнями відповідно до вимог містобудівного законодавства.

1.1.7. Питання пайової участі вирішити до початку реконструкції відповідно до рішення Київради від 30.09.99 № 49/551 "Про пайову участь (внески) інвесторів (забудовників) у створенні соціальної та інженерно-транспортної

інфраструктури м.Києва" (дію пункту продовжено на 2001 рік рішенням Київської міської ради від 26.12.2000 № 156/1133).

1.2. Попередити землекористувача, що використання землі не за цільовим призначенням тягне за собою припинення права користування нею відповідно до вимог ст. 27 Земельного кодексу України.

2. Затвердити проект відведення земельної ділянки суб'єкту підприємницької діяльності – фізичній особі Дорошенку Володимиру Григоровичу для експлуатації та обслуговування тимчасового торговельного павільйону на вул.Ярослава Івашкевича, 4 у Мінському районі.

Надати суб'єкту підприємницької діяльності – фізичній особі Дорошенку Володимиру Григоровичу, за умови виконання п.2.1 цього рішення, земельну ділянку в оренду строком на 6 років площею 0,022 га для експлуатації обслуговування тимчасового торговельного павільйону на вул.Ярослава Івашкевича, 4 у Мінському районі за рахунок земель міської забудови.

2.1. Суб'єкту підприємницької діяльності – фізичній особі Дорошенку Володимиру Григоровичу:

2.1.1. Виконувати обов'язки землекористувача відповідно до вимог ст.40 Земельного кодексу України.

2.1.2.У місячний термін замовити в Київському міському управлінні земельних ресурсів документ, що посвідчує право користування земельною ділянкою.

2.1.3. Забезпечити вільний доступ для прокладання нових, ремонту та експлуатації існуючих інженерних мереж і споруд, що знаходяться в межах земельної ділянки.

2.2. Попередити землекористувача, що використання землі не за цільовим призначенням тягне за собою припинення права користування нею відповідно до вимог ст. 27 Земельного кодексу України.

3. Затвердити проект відведення земельної ділянки дворовому автокооперативу по будівництву та експлуатації індивідуальних гаражів "Пушинка" Шевченківського району м.Києва для експлуатації та обслуговування гаражів на вул.Артема, 59-а у Шевченківському районі.

Надати дворовому автокооперативу по будівництву та експлуатації індивідуальних гаражів "Пушинка" Шевченківського району м.Києва, за умови виконання п.3.1 цього рішення, в тимчасове довгострокове користування строком на 10 років земельну ділянку площею 0,04 га для експлуатації та обслуговування гаражів на вул.Артема, 59-а у Шевченківському районі за рахунок земель міської забудови.

3.1. Дворовому автокооперативу по будівництву та експлуатації індивідуальних гаражів "Пушинка" Шевченківського району м.Києва:

3.1.1. Виконувати обов'язки землекористувача відповідно до вимог ст.40 Земельного кодексу України.

3.1.2.У місячний термін замовити в Київському міському управлінні земельних ресурсів документ, що посвідчує право користування земельною ділянкою.

3.1.3.Забезпечити вільний доступ для прокладання нових, ремонту та експлуатації існуючих інженерних мереж і споруд, що знаходяться в межах земельної ділянки.

3.2.Попередити землекористувача, що використання землі не за цільовим призначенням тягне за собою припинення права користування нею відповідно до вимог ст. 27 Земельного кодексу України.

4. Затвердити проект відведення земельної ділянки відкритому акціонерному товариству «Трест Київспецбуд» для експлуатації та обслуговування виробничої бази БМУ-5 на вул.Червоногвардійській, 7 у Ватутінському районі.

Надати відкритому акціонерному товариству «Трест Київспецбуд», за умови виконання п.4.1 цього рішення, в оренду строком на 10 років земельну ділянку площею 0,005 га для експлуатації та обслуговування виробничої бази БМУ-5 на вул.Червоногвардійській, 7 у Ватутінському районі за рахунок земель міської забудови.

Оформити відкритому акціонерному товариству «Трест Київспецбуд», за умови виконання п.4.1 цього рішення, право на оренду земельної ділянки площею 0,825 га, в тому числі площею 0,03 га в межах червоних ліній, строком на 10 років для експлуатації та обслуговування виробничої бази БМУ-5 на вул.Червоногвардійській, 7 у Ватутінському районі, в тому числі: площею 0,82 га за рахунок земель, відведених відповідно до рішення виконавчого комітету Київської міської Ради депутатів трудящих від 13.04.70 №620 "Про відвод земельної ділянки БМУ-5 тресту "Київспецбуд" під будівництво бази", та площею 0,005 га за рахунок частини земель, відведених відповідно до рішення виконавчого комітету Київської міської Ради депутатів трудящих від 02.08.76 №842/16 "Про відведення земельної ділянки Київському виробничому об'єднанню "Хімволокно" під будівництво блоку ремонтних цехів по вул.Віскозній та про зміну меж земельної ділянки, відведеної ремонтно-будівельному управлінню Дніпровського району під будівництво бази по вул.Червоногвардійській", у зв'язку з переходом права власності на майно бази (свідоцтва про право власності на майновий комплекс від 30.01.98 серія МК №010001119 та від 05.03.98 серія МК №010001257).

Вважати таким, що втратило чинність, рішення виконавчого комітету Київської міської Ради депутатів трудящих від 13.04.70 №620 "Про відвод земельної ділянки БМУ-5 тресту "Київспецбуд" під будівництво бази".

4.1. Відкритому акціонерному товариству «Трест Київспецбуд»:

4.1.1. Виконувати обов'язки землекористувача відповідно до вимог ст.40 Земельного кодексу України.

4.1.2. У місячний термін замовити в Київському міському управлінні земельних ресурсів документ, що посвідчує право користування земельною ділянкою.

4.1.3. Забезпечити вільний доступ для прокладання нових, ремонту та експлуатації існуючих інженерних мереж і споруд, що знаходяться в межах земельної ділянки.

4.1.4. Майново-правові питання вирішувати в установленому порядку.

22.2. Попередити землекористувача, що використання землі не за цільовим призначенням тягне за собою припинення права користування нею відповідно до вимог ст. 27 Земельного кодексу України.

23. У зв'язку з технічною помилкою внести зміни в п.4 рішення Київської міської ради від 23.12.99 №167/669 "Про надання і вилучення земельних ділянок", замінивши слова "акціонерному товариству закритого типу" на слова "акціонерному товариству закритого виду".

24. Внести доповнення, відповідно до звернення Головного управління житлового забезпечення Київської міської державної адміністрації від 20 12.99 №044/98-2958, до рішень Київської міської ради про надання земельних ділянок ля будівництва житлових будинків, які були прийняті у 1999 році:

- пункт 1 додатків 9 та 10 до рішення Київради від 29 04 99 №225/326 доповнити підпунктом 1.5;
- пункт 1 додатка 13 до рішення Київради від 03.06.99 №267-2/368 доповнити підпунктом 1.6;
- пункт 1 додатка 8 до рішення Київради від 17.06.99 №281/382 доповнити підпунктом 1.6;
- пункт 1 додатка 16 до рішення Київради від 08.07.99 №348/449 доповнити підпунктом 1.4;
- пункт 1 додатка 9 до рішення Київради від 29.07.99 №5/481 доповнити підпунктом 1.5;
- пункт 1 додатка 1 та пункти 1 в додатках 2 та 14 до рішення Київради від 23.09.99 №26/528 доповнити відповідно підпунктами 1.5 та 1.6;
- пункт 1 додатка 6 до рішення Київради від 30.09.99 №53/555 доповнити підпунктами 1.6;
- підпункти 28.1., 30.1. та 31.1. рішення Київради від 23 12.99 №167/669 доповнити відповідно підпунктами 28.1.3., 30.1.5. та 31.1.5. такого змісту.

"Передбачити передачу Головному управлінню житлового забезпечення Київської міської державної адміністрації 5% загальної площі будинку (крім ужбової) на підставі п.36 рішення Київської міської ради від 30 03.99 № 182/283 Про бюджет м.Києва на 1999 рік" (дію пункту продовжено на 2001 рік рішенням Київської міської ради від 26.12.2000 № 156/1133).

Міський голова **О.Омельченко**

КИЇВСЬКА МІСЬКА РАДА

IX сесія XXIII скликання

РІШЕННЯ

27.12.2001 № 178/7612

Про надання і вилучення земельних ділянок та припинення права користування землею

Відповідно до Земельного кодексу України, Постанови Верховної Ради Української РСР від 08.12.90 «Про земельну реформу», Закону України "Про оренду землі" та враховуючи матеріали інвентаризації земель, Київська міська рада

ВИРІШИЛА:

1. Затвердити проект відведення земельної ділянки гаражно-будівельному кооперативу "Верстат - 7" для експлуатації та обслуговування гаражів на вул.Дружківській, 14 у Шевченківському районі м.Києва.

Надати гаражно-будівельному кооперативу "Верстат - 7", за умови виконання п.1.1 цього рішення, в тимчасове довгострокове користування строком на 3 роки земельну ділянку площею 2,91 га, в тому числі 2,73 га в межах червоних ліній, для експлуатації та обслуговування гаражів на вул.Дружківській, 14 у Шевченківському районі м.Києва за рахунок земель міської забудови.

Оформити гаражно-будівельному кооперативу "Верстат - 7", за умови виконання п.1.1 цього рішення, право тимчасового довгострокового користування строком на 2 роки земельною ділянкою площею 1,60 га для експлуатації та обслуговування гаражів на вул.Дружківській, 14 у Шевченківському районі м.Києва за рахунок земель, відведених відповідно до рішень виконавчого комітету Київської міської Ради депутатів трудящих від 04.11.74 № 1361/4 "Про відведення земельної ділянки виконкому Радянської райради депутатів трудящих під влаштування відкритої стоянки для індивідуальних автомашин" та від 04.08.75 № 756/21 "Про зміну рішення виконкому міськради від 13.02.1969 р. № 244 "Про відведення земельної ділянки в/ч 63630 по Артилерійському провулку, 1-а".

Визнати такими, що втратили чинність, рішення виконавчого комітету Київської міської Ради депутатів трудящих від 04.11.74 № 1361/4 "Пр
земельної ділянки виконкому Радянської райради депутатів тр
влаштування відкритої стоянки для індивідуальних автомашин" та
№ 756/21 "Про зміну рішення виконкому міськради від 13.02.1969 р.
відведення земельної ділянки в/ч 63630 по Артилерійському провулк

15.2. Попередити землекористувача, що використання землі не за цільовим призначенням тягне за собою припинення права користування нею відповідно до вимог ст.27 Земельного кодексу України.

16. Затвердити проект відведення земельної ділянки дворовому автокооперативу по будівництву та експлуатації індивідуальних гаражів "Пушинка" Шевченківського району м.Києва для експлуатації та обслуговування гаражів на вулиці Артема, 59-а у Шевченківському районі м.Києва.

Надати дворовому автокооперативу по будівництву та експлуатації індивідуальних гаражів "Пушинка" Шевченківського району м. Києва, за умови виконання п.16.1 цього рішення, в тимчасове довгострокове користування строком на 10 років земельну ділянку площею 0,01 га для будівництва та експлуатації гаражів на вул. Артема, 59-а у Шевченківському районі м.Києва за рахунок земель міської забудови.

16.1. Дворовому автокооперативу по будівництву та експлуатації індивідуальних гаражів "Пушинка" Шевченківського району м. Києва:

16.1.1. Виконувати обов'язки землекористувача відповідно до вимог ст. 40 Земельного кодексу України.

16.1.2. У місячний термін замовити у Київському міському управлінні земельних ресурсів документ, що посвідчує право користування земельною ділянкою.

16.1.3. Майново-правові питання вирішити в установленому порядку.

16.1.4. Забезпечити вільний доступ для прокладання нових, ремонту та експлуатації існуючих інженерних мереж і споруд, розміщених у межах земельної ділянки.

16.2. Попередити землекористувача, що використання землі не за цільовим призначенням тягне за собою припинення права користування нею відповідно до вимог ст.27 Земельного кодексу України.

17. Затвердити проект відведення земельної ділянки товариству з обмеженою відповідальністю "Комерційний інформаційно-рекламний центр "СЕНС" для експлуатації та обслуговування з'єднувальної галереї і тенісного павільйону на бульв.Академіка Вернадського, 32-а у Святошинському районі м.Києва.

Надати товариству з обмеженою відповідальністю "Комерційний інформаційно-рекламний центр "СЕНС", за умови виконання п.17.1 цього рішення, в оренду строком на 25 років земельну ділянку площею 0,26 га для експлуатації та обслуговування з'єднувальної галереї і тенісного павільйону на бульв.Академіка Вернадського, 32-а у Святошинському районі м.Києва за рахунок частини земель, відведених відповідно до рішення виконавчого комітету Київської міської Ради депутатів трудящих від 25.01.66 № 119 "Про відвод земельних ділянок підприємствам і організаціям під капітальну забудову".

17.1. Товариству з обмеженою відповідальністю "Комерційний інформаційно-рекламний центр "СЕНС":

17.1.1. Виконувати обов'язки землекористувача відповідно до вимог ст.40 Земельного кодексу України.

45.1.3. Забезпечити вільний доступ для прокладання нових, ремонту та експлуатації існуючих інженерних мереж і споруд, розміщених у межах земельної ділянки.

45.1.4. Майново-правові питання вирішувати в установленому порядку.

45.1.5. Передати Головному управлінню житлового забезпечення Київської міської державної адміністрації 5 % загальної площі будинків (крім службової) на підставі п. 36 рішення Київської міської ради від 30.03.99 № 182/28 "Про бюджет м.Києва на 1999 рік" (дію пункту продовжено на 2001 рік рішенням Київської міської ради від 26.12.2000 № 1156/1133 "Про бюджет м.Києва на 2001 рік").

45.1.6. Господарському управлінню Кабінету Міністрів України замовити в установленому порядку внесення змін до державного акта на право постійного користування землею від 30.07.98 № 90-4-00023.

45.1.7. Питання пайової участі вирішити до початку будівництва згідно з рішенням Київської міської ради від 30.09.99 № 49/551 "Про пайову участь (внески) інвесторів (забудовників) у створенні соціальної та інженерно-транспортної інфраструктури м.Києва" (дію Нормативів, затверджених зазначеним рішенням, продовжено на 2001 рік рішенням Київської міської ради від 26.12.2000 № 156/1133).

45.1.8. Товариству з обмеженою відповідальністю «Фірмі «Девелопер» оформити в установленому порядку внесення змін до договору резервування земельної ділянки від 05.10.2001 № 259 (лист-згода від 24.12.2001 № 423).

45.2. Попередити землекористувача, що використання землі не за цільовим призначенням тягне за собою припинення права користування нею відповідно до вимог ст. 27 Земельного кодексу України.

Київський міський голова **О.Омельченко**

КИЇВСЬКА МІСЬКА РАДА
СЕКРЕТАРІАТ
УКРАЇНА

ДЕРЖАВНИЙ АКТ
на право власності на земельну ділянку

[redacted] 04
04

Державний акт на право власності на земельну ділянку видано
Дворовому автокооперативу по будівництву та експлуатації
індивідуальних гаражів Пушкіна Шевченківського району м. Києва
(прізвище, ім'я, по батькові громадянина України, іноземного громадянина, особи без громадянства, уповноваженої особи від співвласників земельної ділянки або назва юридичної особи)

який (яка) проживає (знаходиться) м. Київ, вул. Артема, 59-а
(адреса місця проживання, місцезнаходження)

і на підставі рішення органу державної влади або органу місцевого самоврядування, договору купівлі-продажу рішень Київської міської ради від 01. 03. 2001 № 205/1182, 27. 12. 2001 № 178/1612 та розпорядження Київського міського голови від 12. 04. 2002 № 3-МГ
(назва органу, дата і номер рішення)

є власником земельної ділянки площею 0.0549 га у межах згідно з планом
(гектарів або кв. метрів)

(у разі виникнення права спільної власності на земельну ділянку до акта додається список її співвласників).

Земельна ділянка розташована на вул. Артема, 59-а у Шевченківському районі м. Києва
(адреса: вулиця, населений пункт, район, область)

Цільове призначення (використання) земельної ділянки для експлуатації та обслуговування гаражів

Державний акт складено у двох примірниках, перший з яких передано власнику земельної ділянки, другий зберігається в Головному управлінні земельних ресурсів Київської міської державної адміністрації
(назва державного органу земельних ресурсів)

Акт зареєстровано в Книзі записів реєстрації державних актів на право власності на землю та на право постійного користування землею, договорів оренди землі за № 01-8-00004

Голова Київський міський голова
(назва місцевої державної адміністрації або органу місцевого самоврядування)

М.П. О. Омельченко
(підпис) (прізвище)

Начальник Головного управління земельних ресурсів КМДА
(назва державного органу земельних ресурсів)

А. Мухованков
(підпис) (прізвище)

«22» січня 2005 р.

СПИСОК Серія КВ № 129784

співвласників земельної ділянки

№ п/п	Прізвище, ім'я та по батькові громадянина, особи без громадянства, назва юридичної особи	Адреса співвласника	Частка у спільній власності

Голова _____

(назва місцевої державної адміністрації або органу місцевого самоврядування)

М.П.

_____ (підпис) _____ (прізвище)

Начальник _____

(назва державного органу земельних ресурсів)

_____ (підпис) _____ (прізвище)

Розроблено за допомогою ПК «Кадастр»

Версія ПК «Кадастр» від 2.005 [illegible]

ПЛАН
меж земельної ділянки

Кадастровий номер земельної ділянки 8000000000:91:165:0027

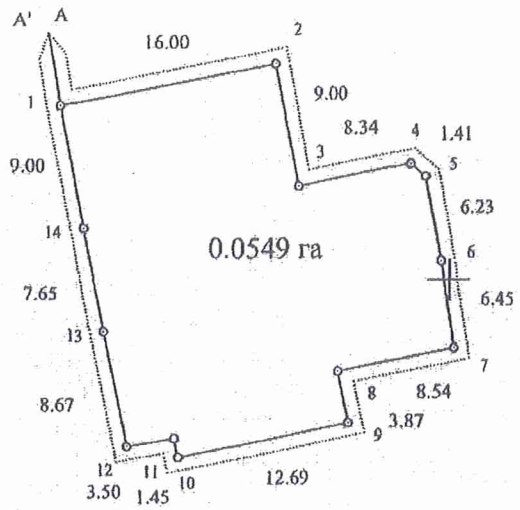

ОПИС МЕЖ

А _____

Б A' Міські землі, не надані у власність чи користування

В _____

Г _____

Д _____

Е _____

Масштаб 1: 500

Начальник Головного управління (відділу) земельних ресурсів КМДА

М.П. _____ (підпис) А. Муховиков (прізвище)

Заступник міського голови –
секретар Київської міської ради

Терентьєву М.О.
Окопному О.Ю.
Положишник В.О.

Прошу розглянути проект рішення від 21.04.2021 №08/231- 1364/ПР в установленому порядку.

Голдинській О.С.

Для контролю за проходженням та тиражування.

Юнаковій С.М.
Лазор Л.В.
Густєлєву О.О. – до відома
Оленичу П.С. – до відома

Володимир БОНДАРЕНКО

"21" квітня 2021 року
№ 08/231 – 1364/ПР

08/231-1364/ПР
21.04.2021

ДЕПУТАТ

КИЇВСЬКОЇ МІСЬКОЇ РАДИ IX СКЛИКАННЯ

21 квітня 2021 р. №08/279/09/067-81

Заступнику Київського міського голови –
Секретарю Київської міської ради
Бондаренку В.В.

Шановний Володимире Володимировичу!

Відповідно до Регламенту Київської міської ради, прошу Вас надати доручення розглянути проект рішення «Про відмову у поновленні Центральному територіальному управлінню капітального будівництва договору оренди земельної ділянки для будівництва житлового комплексу для військовослужбовців з підземним паркінгом та з вбудованими приміщеннями для побутового обслуговування населення на вул. Січових Стрільців, 59 у Шевченківському районі м. Києва» на засіданні постійної комісії Київської міської ради з питань містобудування, архітектури та землекористування.

Додатки:

1. Проект рішення «Про відмову у поновленні Центральному територіальному управлінню капітального будівництва договору оренди земельної ділянки для будівництва житлового комплексу для військовослужбовців з підземним паркінгом та з вбудованими приміщеннями для побутового обслуговування населення на вул. Січових Стрільців, 59 у Шевченківському районі м. Києва» (2 арк.);
2. Пояснювальна записка до проекту рішення (3 арк.);
3. Копія Договору оренди земельної ділянки № 91-6-00829 від 26.12.2008 року в редакції від 12.04.2016. (45 арк.);
4. Електронна версія зазначених документів.

Депутат Київської міської ради Анатолій ШАПОВАЛ

п. 5.68
08/231-1375/ПР
23.04.2021

КИЇВСЬКА МІСЬКА РАДА

II СЕСІЯ IX СКЛИКАННЯ

РІШЕННЯ

_____№_____

ПРОЄКТ

Про відмову Центральному територіальному управлінню капітального будівництва в поновленні договору оренди земельної ділянки від 06.09.2005, зареєстрованого Головним управлінням земельних ресурсів виконавчого органу Київської міської ради (Київської міської державної адміністрації) 08.09.2005 № 91-6-00484 (зі змінами)

Відповідно до статті 9, 141 Земельного кодексу України, статті 31 Закону України «Про оренду землі», статті 26 Закону України «Про місцеве самоврядування в Україні», розглянувши звернення (лист-повідомлення) Центрального територіального управління капітального ремонту про поновлення договору оренди земельної ділянки від 14.04.2021 № 320560858, враховуючи неналежне виконання Центральним територіальним управлінням капітального ремонту своїх обов'язків за договором, зокрема систематичну несплату орендної плати, з метою врегулювання земельних відносин та раціонального використання земельних ресурсів, Київська міська рада

ВИРІШИЛА:

1. Відмовити в поновленні договору оренди земельної ділянки від 06.09.2005, зареєстрованого Головним управлінням земельних ресурсів виконавчого органу Київської міської ради (Київської міської державної адміністрації) 08.09.2005 № 91-6-00484 (зі змінами), укладеного між

Київською міською радою та Центральним територіальним управлінням капітального будівництва на підставі рішення Київської міської ради від 15.07.2004 №419-24/1829 «Про надання і вилучення земельних ділянок та припинення права користування землею» щодо земельної ділянки площею 0,9654 га з кадастровим номером 8000000000:91:165:0018 для будівництва житлового комплексу для військовослужбовців з підземним паркінгом та вбудованими приміщеннями для побутового обслуговування населення.

2. Виконавчому органу Київської міської ради (Київській міській державній адміністрації) у встановленому законодавством порядку:

2.1. Вжити заходів щодо державної реєстрації припинення іншого речового права (права оренди) земельної ділянки з кадастровим номером 8000000000:91:165:0018 протягом 30 календарних днів з моменту прийняття цього рішення.

2.2. Письмово проінформувати Центральне територіальне управління капітального будівництва про прийняття цього рішення до 12 травня 2021 року.

3. Земельну ділянку, зазначену у пункті 1 цього рішення, віднести до земель запасу відповідної категорії.

4. Центральному територіальному управлінню капітального будівництва звільнити земельну ділянку, зазначену в пункті 1 цього рішення.

5. Це рішення набирає чинності з моменту його прийняття.

6. Оприлюднити це рішення в порядку встановленому законодавством України.

7. Контроль за виконанням цього рішення покласти на постійну комісію Київської міської ради з питань архітектури, містобудування та земельних відносин.

Київський міський голова Віталій КЛИЧКО

ПОДАННЯ:

Депутат Київської міської ради,
член депутатської фракції
«ГОЛОС»
в Київській міській раді Зоя ЯРОШ

ПОГОДЖЕНО:

Постійна комісія Київської міської ради
з питань архітектури, містобудування
та земельних відносин

Голова Михайло ТЕРЕНТЬЄВ

Секретар Юрій ФЕДОРЕНКО

В.о. начальника управління правового
забезпечення діяльності
Київської міської ради

ПОЯСНЮВАЛЬНА ЗАПИСКА
до проєкту рішення Київської міської ради
«Про відмову Центральному територіальному управлінню капітального будівництва в поновленні договору оренди земельної ділянки від 06.09.2005, зареєстрованого Головним управлінням земельних ресурсів виконавчого органу Київської міської ради (Київської міської державної адміністрації) 08.09.2005 № 91-6-00484 (зі змінами)»

1. Обґрунтування необхідності прийняття рішення

Рішенням Київської міської ради від 15.07.2004 №419-24/1829 земельна ділянка площею 0,9645 га по вул. Січових Стрільців, 59 у Шевченківському районі міста Києва була передана Центральному спеціалізованому будівельному управлінню (надалі – Орендар) у короткострокову оренду на 5 років для будівництва житлового комплексу для військовослужбовців з підземним паркінгом, дошкільним дитячим закладом та з вбудованими приміщеннями для побутового обслуговування населення.

На підставі вказаного рішення укладено договір оренди земельної ділянки, зареєстрований Головним управлінням земельних ресурсів виконавчого органу Київської міської ради (Київської міської державної адміністрації) від 08.09.2005 №91-6-00484 (надалі – «договір оренди»).

Рішенням Київської міської ради від 14.06.2007 №803/1464 вирішено внести зміни до рішення від 15.07.2004 №419-24/1829, а саме: в тексті рішення слова «Центральному спеціалізованому будівельному управлінню» замінити словами «Центральному територіальному управлінню капітального будівництва», слова «дошкільним дитячим закладом» виключити.

Рішенням Господарського суду міста Києва від 17.06.2008 №23/176 визнано укладеним договір про внесення змін до договору оренди земельної ділянки від 08.09.2005 №91-6-00484 (додаткова угода зареєстрована від 26.12.2008).

Згідно з вказаною додатковою угодою внесено зміни в частині орендаря – замінивши на Центральне територіальне управління капітального будівництва та в частині цільового призначення земельної ділянки, визначивши його «для будівництва житлового комплексу для військовослужбовців з підземним паркінгом та вбудованими приміщеннями для побутового обслуговування населення».

Висновком постійної комісії Київської міської ради з питань містобудування, архітектури та земельних відносин від 15.02.2016 № 057/2738 поновлено договір оренди земельної ділянки від 08.09.2005 №91-6-00484 (зі змінами) на 5 років для будівництва житлового комплексу для військовослужбовців з підземним паркінгом та з вбудованими приміщеннями для побутового обслуговування населення (угода про поновлення договору оренди земельної ділянки від 12.04.2016 № 95).

Підставою у відмові в поновленні договору оренди земельної ділянки від 08.09.2005 №91-6-00484 стало неналежне виконання обов'язків за умовами

договору оренди земельної ділянки (кадастровий номер 8000000000:91:165:0018), а саме:

А) Порушення зобов'язання по строкам забудови земельної ділянки

Згідно Договору земельна ділянка надана орендарю для будівництва житлового комплексу для військовослужбовців з підземним паркінгом та з вбудованими приміщеннями для побутового обслуговування населення.

Термін дії договору оренди (зі змінами) до 12.04.2021.

Пунктом 8.4. Договору передбачено, що орендар зобов'язаний завершити забудову земельної ділянки у строки, встановлені проектною документацією на будівництво, затвердженою в установленому порядку, але не пізніше ніж через три роки з моменту державної реєстрації права оренди.

Однак, земельна ділянка не використовувалася орендарем понад 16 років і станом на момент закінчення договору оренди не забудована.

Б) Систематична несплата орендної плати

За інформацією Головного управління Державної фіскальної служби у м. Києві від 19.02.2021 № 16/2/26-15-12-15-13, наявний факт систематичної несплати Орендарем орендної плати протягом 2020 року та станом на 08.02.2021.

Касаційним цивільним судом у складі Верховного Суду у справі № 183/262/17 було сформульовано Висновок про застосування норм права згідно якого «систематична сплата орендної плати не у повному обсязі, визначеному договором, тобто як невиконання, так і неналежне виконання умов договору, є підставою для розірвання такого договору, оскільки згідно зі статтею 526 ЦК України зобов'язання має виконуватися належним чином відповідно до умов договору та вимог цього Кодексу, інших актів цивільного законодавства, а за відсутності таких умов та вимог - відповідно до звичаїв ділового обороту або інших вимог, що звичайно ставляться».

Отже, наразі Київська міська рада має всі правові підстави для відмови в поновленні договору оренди від 08.09.2005 №91-6-00484.

2. Мета і завдання прийняття рішення

Метою прийняття проекту рішення є врегулювання земельних відносин та раціонального використання земельних ресурсів в місті Києві шляхом відмови в поновленні договору оренди земельної ділянки площею 0,9645 га (кадастровий номер 8000000000:91:165:0018) по вул. Січових Стрільців, 59 у Шевченківському районі міста Києва для будівництва житлового комплексу для військовослужбовців з підземним паркінгом та з вбудованими приміщеннями для побутового обслуговування населення, укладеного між Київською міською радою та Центральним територіальним управлінням капітального будівництва.

3. Загальна характеристика та основні положення проєкту рішення

Проєкт рішення передбачає:

1. Відмову в поновленні договору оренди земельної ділянки від 08.09.2005 №91-6-00484 (зі змінами), укладеного між Київською міською радою та Центральним територіальним управлінням капітального будівництва для будівництва житлового комплексу для військовослужбовців з підземним паркінгом та з вбудованими приміщеннями для побутового обслуговування населення на вул. Січових Стрільців, 59 у Шевченківському районі м. Києва.

2. Надання доручення виконавчому органу Київської міської ради (Київській міській державній адміністрації) протягом 30 календарних днів з дня прийняття рішення письмово проінформувати Центральне територіальне управління капітального будівництва про прийняття цього рішення та вчинити організаційно-правові дії щодо зняття з реєстрації договору оренди земельної ділянки від 08.09.2005 №91-6-00484 (зі змінами), укладеного між Київською міською радою та Центральним територіальним управлінням капітального будівництва.

3. Набрання чинності рішення з дня його прийняття.

4. Оприлюднення рішення згідно в порядку передбаченому законодавством України.

5. Покладення контроля за виконанням рішення на постійну комісію Київської міської ради з питань архітектури, містобудування та земельних відносин.

4. Стан нормативно-правової бази у даній сфері правового регулювання

Нормативно-правовою базою у цій сфері правового регулювання є Земельний кодекс України, Господарський кодекс України, Закон України «Про місцеве самоврядування в Україні», Закон України «Про оренду землі»,.

5. Фінансово-економічне обґрунтування

Реалізація зазначеного проекту рішення не потребує додаткових витрат з міського бюджету.

6. Прогноз соціально-економічних та інших наслідків прийняття рішення

Прийняття та реалізація даного проєкту рішення дозволить врегулювати земельні відносини та забезпечити раціональне використання земельної ділянки кадастровий номер 8000000000:91:165:0018 по вул. Січових Стрільців, 59 у Шевченківському районі міста Києва.

7. Суб'єкт подання проекту рішення

Суб'єктом подання проекту рішення є депутат Київської міської ради IX скликання, член депутатської фракції «ГОЛОС» - Ярош Зоя Володимирівна.

8. Доповідач на пленарному засіданні Київської міської ради

Доповідач на пленарному засіданні Київської міської ради: депутат Київської міської ради IX скликання, член депутатської фракції «ГОЛОС» - Ярош Зоя Володимирівна.

Депутат Київської міської ради,
член депутатської фракції
«ГОЛОС»
в Київській міській раді Зоя ЯРОШ

КИЇВСЬКА МІСЬКА РАДА

VII сесія XXIV скликання

РІШЕННЯ

15.07.2004 № 419-24/1829

Про надання і вилучення земельних ділянок та припинення права користування землею

Відповідно до Земельного кодексу України, Закону України "Про місцеве самоврядування в Україні", Постанови Верховної Ради Української РСР від 18.12.90 «Про земельну реформу», Закону України "Про оренду землі" та враховуючи матеріали інвентаризації земель, Київська міська рада

ВИРІШИЛА:

1. Затвердити проект відведення земельної ділянки Центральному спеціалізованому будівельному управлінню для будівництва житлового комплексу для військовослужбовців з підземним паркінгом, дошкільним дитячим закладом та з вбудованими приміщеннями для побутового обслуговування населення на вул. Артема, 59 у Шевченківському районі м.Києва.

Передати Центральному спеціалізованому будівельному управлінню, за умови виконання п.1.1 цього рішення, в короткострокову оренду на 5 років земельну ділянку для будівництва житлового комплексу для військовослужбовців з підземним паркінгом, дошкільним дитячим закладом та з вбудованими приміщеннями для побутового обслуговування населення на вул. Артема, 59 у Шевченківському районі м.Києва загальною площею 0,96 га, в тому числі:

- площею 0,88 га - за рахунок частини земель, відведених відповідно до рішення виконавчого комітету Київської міської ради депутатів трудящих від 29.11.48 №37 "О возобновлении отвода и установлении границ земельных участков Гарнизонной Квартирно-Эксплуатационной Части Киевского Военного Округа в Молотовском районе г.Киева ";
- площею 0,07 га - за рахунок земель, відведених відповідно до рішення виконавчого комітету Київської міської Ради депутатів трудящих від 18.07.77 №1011/34 "Про відведення додаткової земельної ділянки військовій частині 32536 під розширення території";
- площею 0,01 га - за рахунок земель міської забудови.

Визнати такими, що втратили чинність, рішення виконавчого комітету Київської міської ради депутатів трудящих від 29.11.48 №37 "О возобновлении отвода и установлении границ земельных участков Гарнизонной Квартирно-

Эксплуатационной Части Киевского Военного Округа в Молотовском районе г.Киева " та від 18.07.77 №1011/34 "Про відведення додаткової земельної ділянки військовій частині 32536 під розширення території".

1.1. Центральному спеціалізованому будівельному управлінню:

1.1.1. Виконувати обов'язки землекористувача відповідно до вимог ст. 96 Земельного кодексу України.

1.1.2. У місячний термін замовити у Головному управлінні земельних ресурсів виконавчого органу Київради (Київської міської державної адміністрації) документ, що посвідчує право користування земельною ділянкою.

1.1.3. Забезпечити вільний доступ для прокладання нових, реконструкції та експлуатації існуючих інженерних мереж та споруд, розміщених у межах земельної ділянки.

1.1.4. Питання відшкодування відновлюючої вартості зелених насаджень (акт обстеження зелених насаджень від 18.12.2003 №402) та інші майново-правові питання вирішувати в установленому порядку.

1.1.5. Питання пайової участі вирішити відповідно до рішення Київради від 27.02.2003 № 271/431 "Про пайову участь (внески) інвесторів (забудовників) у створенні соціальної та інженерно-транспортної інфраструктури м. Києва".

1.1.6. Передати Головному управлінню житлового забезпечення виконавчого органу Київради (Київської міської державної адміністрації) 10 % загальної площі житлового комплексу (крім службової) на підставі п.41 рішення Київської міської ради від 18.12.2003 №267/1142 "Про бюджет міста Києва на 2004 рік".

1.1.7. Виконати вимоги, викладені в листах Головного управління містобудування, архітектури та дизайну міського середовища від 28.11.2003 №19-3430, головного державного санітарного лікаря м. Києва від 07.08.2003 №5805, управління охорони навколишнього природного середовища від 28.08.2003 №119/04-4-10/431, Головного управління охорони культурної спадщини та реставраційно-відновлювальних робіт від 22.09.2003 №5482.

1.1.8. Проектом будівництва передбачити місця постійного зберігання автотранспорту (крім відкритих автостоянок) у кількості, не меншій за кількість квартир у цьому комплексі.

1.1.9. Проектом будівництва передбачити будівництво дитячого дошкільного закладу.

1.2. Попередити землекористувача, що право користування земельною ділянкою може бути припинено відповідно до ст.ст. 141, 143 Земельного кодексу України.

Київський міський голова **О.Омельченко**

КИЇВСЬКА МІСЬКА РАДА

IV СЕСІЯ V СКЛИКАННЯ

РІШЕННЯ

14.06.2007 № 803/1464

Про внесення змін до рішення Київської міської ради від 15.07.2004 №419-24/1829 "Про надання і вилучення земельних ділянок та припинення права користування землею"

Розглянувши технічну документацію про внесення змін до рішення Київської міської ради та враховуючи клопотання Центрального територіального управління капітального будівництва від 26.01.2007 №2/50, від 15.03.2007 №2/158, Київська міська рада

ВИРІШИЛА:

1. Внести зміни до рішення Київської міської ради від 15.07.2004 № 419-24/1829 "Про надання і вилучення земельних ділянок та припинення права користування землею", а саме: в тексті рішення слова "Центральному спеціалізованому будівельному управлінню" замінити словами "Центральному територіальному управлінню капітального будівництва", слова "дошкільним дитячим закладом" виключити.

2. Центральному територіальному управлінню капітального будівництва замовити в установленому порядку внесення змін до договору оренди земельної ділянки від 08.09.2005 № 91-6-00484, укладеного між Київською міською радою та Центральним спеціалізованим будівельним управлінням (госпрозрахунковим).

3. Контроль за виконанням цього рішення покласти на постійну комісію Київради з питань земельних відносин.

Київський міський голова Л.Черновецький

КИЇВСЬКА МІСЬКА РАДА СЕКРЕТАРІАТ УКРАЇНА

91:165:018 Договір
91-6-00484
від 08.09.2005
ГУЗР КМДА
2 347003 105294

УКРАЇНА UKRAINE

ДОГОВІР
оренди земельної ділянки

Місто Київ, шостого вересня дві тисячі п'ятого року

Київська міська рада (код ЄДРПОУ 22883141, м. Київ, вул. Хрещатик, 36) – далі у тексті – **„Орендодавець"**, в особі Київського міського голови **Омельченка Олександра Олександровича**, який діє на підставі ст. 42 Закону України „Про місцеве самоврядування в Україні", – з однієї сторони, та **Центральне спеціалізоване будівельне управління (госпрозрахункове)** (код ЄДРПОУ 32200555; Київська область, смт. Коцюбинське, вул. Пономарьова, 17; зареєстроване Виконавчим Комітетом Ірпінської міської ради Київської області 25.12.2003р. за № 1 357 120 0000 000336) – далі у тексті - **„Орендар"**, в особі начальника Ісаєнка Дмитра Валерійовича (код ДРФО 2471302331; зареєстрований м. Київ, Харківське шосе, 150/15 кв. 43), який діє на підставі Положення, - з другої сторони, уклали договір оренди земельної ділянки (далі у тексті – Договір) про нижченаведене:

1. Предмет Договору

1.1. Орендодавець, на підставі п. 1 рішення Київської міської ради від 15.07.2004р. за №419-24/1829 "Про надання і вилучення земельних ділянок та припинення права користування землею", за Актом приймання-передачі передає, а Орендар приймає в оренду *(строкове платне користування)* земельну ділянку (далі – об'єкт оренди або земельна ділянка), визначену цим Договором.

2. Об'єкт оренди

2.1. Об'єктом оренди відповідно до цього Договору є Земельна ділянка з наступними характеристиками:
- місце розташування – **вул. Артема, 59** (п'ятдесят дев'ять) у Шевченківському районі м. Києва;
- розмір – **9645** (дев'ять тисяч шістсот сорок п'ять) кв. м;
- цільове призначення – для будівництва житлового комплексу для військовослужбовців з підземним паркінгом, дошкільним дитячим закладом та з вбудованими приміщеннями для побутового обслуговування населення;
- кадастровий номер - **8000000000:91:165:0018.**

2.2. Згідно з витягом з технічної документації № Ю-34080/2005 Головного управління земельних ресурсів виконавчого органу Київради (Київської міської державної адміністрації) від 02.08.2005р. за № 732 нормативна грошова оцінка земельної ділянки становить 9873700 (дев'ять мільйонів вісімсот сімдесят три тисячі сімсот) грн. ~~74 коп.~~ 42 коп.

2.3. Земельна ділянка, яка передається в оренду, не має недоліків, що можуть перешкоджати її ефективному використанню.

3. Строк дії Договору

3.1. Договір укладено на **5** (п'ять) років.

4. Орендна плата

4.1. Визначена цим Договором орендна плата за Земельну ділянку становить платіж, який Орендар вносить Орендодавцеві за користування Земельною ділянкою у грошовій формі.

"42 коп"

ВСВ № 618453

Увага! Бланк містить багатоступеневий захист від підроблення.

4.2. Річна орендна плата за Земельну ділянку встановлюється у розмірі 1,5 (однієї цілої і п'яти десятих) відсотка від її нормативної грошової оцінки.
4.3. Розмір орендної плати може змінюватись за згодою сторін шляхом прийняття відповідного рішення Київською міською радою та внесення змін до цього Договору.
4.4. Зміна нормативної грошової оцінки земельної ділянки та її індексація проводиться без внесення змін та доповнень до цього Договору у порядку та у випадках, передбачених законодавством України.
4.5. Орендна плата вноситься Орендарем рівними частинами за базовий податковий (звітний) період, який дорівнює календарному місяцю, щомісячно протягом тридцяти календарних днів, наступних за останнім календарним днем звітного (податкового) місяця на рахунок 33212812500011, КЕКД 13050200 у УДК у м. Києві, МФО 820019. Отримувач: ВДК у Шевченківському р-ні м. Києва, ідентифікаційний код 26077968. Питання сплати податку на додану вартість та інших податкових платежів, що пов'язані з виконанням Договору, вирішуються Орендарем в установленому законодавством України порядку.
4.6. Зміна отримувача орендної плати та його банківських реквізитів може здійснюватися Орендодавцем в односторонньому порядку і не потребує внесення змін до цього Договору. Орендар зобов'язується уточнювати банківські реквізити і назву отримувача орендної плати.
4.7. Розмір орендної плати може переглядатись у випадках, передбачених законом, за згодою сторін, але не частіше, ніж один раз у рік.
4.8. За несвоєчасне внесення орендної плати справляється пеня в розмірі 120 (ста двадцяти) відсотків річних облікової ставки Національного банку України, діючої на день виникнення такого боргу або на день його (його частини) погашення, при цьому для розрахунку використовується більша із зазначених ставок. Розрахунок пені здійснюється на дату погашення суми боргу (частини боргу) за кожний календарний день прострочення платежу, включаючи день такого погашення.
4.9. Контроль за правильністю обчислення і справляння орендної плати, нарахування пені за несвоєчасну сплату орендної плати та її стягнення здійснює районний податковий орган за місцем розташування земельної ділянки.

5. Умови використання та обмеження (обтяження) щодо використання земельної ділянки

5.1. Умови збереження стану об'єкта оренди:
- на Земельній ділянці не дозволяється діяльність, не пов'язана з цільовим призначенням Земельної ділянки. Зміна цільового призначення Земельної ділянки можлива лише в разі прийняття Київською міською радою рішення про затвердження проекту відведення Земельної ділянки у зв'язку зі зміною цільового призначення Земельної ділянки та внесення відповідних змін до Договору. Роботи по розробці проекту відведення сплачує Орендар;
5.2. Обмеження та сервітути щодо Земельної ділянки на день підписання цього Договору відсутні.

6. Умови і строки передачі земельної ділянки в оренду

6.1. Передача Земельної ділянки здійснюється за Актом приймання-передачі об'єкта оренди в день державної реєстрації цього Договору.
6.2. Право на оренду Земельної ділянки виникає після державної реєстрації цього Договору.

Роздруковано за допомогою ПК "Кадастр" Стор. 2 з 9 18.07.2017

7. Умови повернення земельної ділянки

7.1. Після припинення дії договору Орендар повертає Орендодавцеві земельну ділянку у стані, не гіршому порівняно з тим, у якому він одержав її в оренду.

Орендодавець у разі погіршення корисних властивостей орендованої земельної ділянки, пов'язаних із зміною її стану, має право на відшкодування збитків у розмірі, визначеному сторонами. Якщо сторонами не досягнуто згоди про розмір відшкодування збитків, спір розв'язується у судовому порядку.

8. Права та обов'язки Сторін

8.1. Орендодавець має право вимагати від Орендаря:

- використання земельної ділянки за цільовим призначенням згідно з цим Договором;
- дотримання місцевих правил забудови;
- своєчасного внесення орендної плати;
- дострокового розірвання цього Договору;
- відшкодування понесених збитків, в тому числі не отриманих доходів, відповідно до чинного законодавства у разі розірвання цього Договору.

8.2. Орендодавець зобов'язаний:

- повідомити в письмовій формі Орендаря про намір продати земельну ділянку третій особі із зазначенням її ціни та інших умов, на яких вона продається;
- не вчиняти дій, які б перешкоджали Орендарю користуватися земельною ділянкою;
- передати в користування земельну ділянку у стані, що відповідає умовам цього Договору.

8.3. Орендар має право:

- самостійно господарювати на землі з дотриманням вимог чинного законодавства України та умов цього Договору;
- за письмовою згодою Орендодавця зводити в установленому законодавством порядку жилі, виробничі, культурно-побутові та інші будівлі і споруди;
- у разі розірвання цього Договору, за погодженням сторін, має право вимагати відшкодування нанесених збитків відповідно до чинного законодавства;
- після закінчення строку, на який було укладено цей Договір, при умові належного виконання обов'язків відповідно до умов цього Договору, Орендар має за інших рівних умов переважне право на поновлення договору;
- переважне право на купівлю Земельної ділянки у разі її продажу.

8.4. Орендар зобов'язаний:

- приступати до використання земельної ділянки в строк, встановлений цим Договором, та після підписання цього Договору і Акту приймання-передачі земельної ділянки та державної реєстрації Договору;
- завершити забудову земельної ділянки в строки встановлені проектною документацією на будівництво, затвердженою в установленому порядку;
- використовувати земельну ділянку відповідно до її цільового призначення;
- своєчасно вносити орендну плату;
- при зміні функціонального використання об'єкта нерухомості, що розташований на земельній ділянці, у десятиденний термін в письмовій формі замовити у Головному управлінні земельних ресурсів виконавчого органу Київради (Київської міської державної адміністрації) довідку про нову нормативну грошову оцінку земельної ділянки або її частини

з урахуванням зазначених змін та після одержання цієї довідки передати її до податкового органу за місцем розташування земельної ділянки;
- письмово повідомити Орендодавця про відчуження об'єктів (їх частин), що розташовані на земельній ділянці і належать Орендарю, на протязі десяти днів з моменту вчинення відповідного правочину, а також повідомити про наміри подальшого використання земельної ділянки. У випадку, якщо Орендар має наміри припинити право користування земельною ділянкою (її частиною), цей Договір розривається за згодою сторін, або до цього Договору вносяться відповідні зміни, з моменту укладання Договору оренди земельної ділянки з новим власником об'єктів, які були відчужені;
- забезпечити вільний доступ до земельної ділянки представнику контролюючих органів;
- повернути Земельну ділянку Орендодавцю у стані, придатному для її подальшого використання, після припинення дії цього Договору;
- у строки, встановлені чинним законодавством, звітувати перед податковими органами району за місцем розташування Земельної ділянки про сплату орендної плати;
- забезпечити вільний доступ для прокладання нових, реконструкції та експлуатації існуючих інженерних мереж та споруд, розміщених у межах земельної ділянки;
- питання відшкодування відновлюючої вартості зелених насаджень (акт обстеження зелених насаджень від 18.12.2003р. за № 402) та інші майново-правові питання вирішувати в установленому порядку;
- питання пайової участі вирішити відповідно до рішення Київради від 27.02.2003р. за №271/431 "Про пайову участь (внески) інвесторів (забудовників) у створенні соціальної та інженерно-транспортної інфраструктури м. Києва";
- передати Головному управлінню житлового забезпечення виконавчого органу Київради (Київської міської державної адміністрації) 10% загальної площі житлового комплексу (крім службової) на підставі п.41 рішення Київської міської ради від 18.12.2003р. за №267/1142 "Про бюджет міста Києва на 2004 рік";
- виконати вимоги, викладені в листах Головного управління містобудування, архітектури та дизайну міського середовища від 28.11.2003р. за №19-3430, головного державного санітарного лікаря м. Києва від 07.08.2003р. за №5805, управління охорони навколишнього природного середовища від 28.08.2003р. за №119/04-4-10/431, Головного управління охорони культурної спадщини та реставраційно-відновлювальних робіт від 22.09.2003р. за № 5482;
- проектом будівництва передбачити місця постійного зберігання автотранспорту (крім відкритих автостоянок) у кількості, не меншій за кількість квартир у цьому комплексі;
- проектом будівництва передбачити будівництво дитячого дошкільного закладу;
- об'єкт розмістити поза межами охоронних зон інженерних комунікацій;
- у п'ятиденний строк після державної реєстрації договору оренди земельної ділянки надати копію цього Договору до районного податкового органу за місцем розташування земельної ділянки.

8.5. Сторони також мають інші права і несуть інші обов'язки, визначені законодавством України.

9. Ризик випадкового знищення або пошкодження об'єкта оренди чи його частини

Ризик випадкового знищення або пошкодження об'єкта оренди чи його частини несе Орендар.

10. Страхування об'єкта оренди

Сторони домовилися про те, що Орендар має право застрахувати об'єкт оренди.

11. Зміна умов договору та припинення і поновлення Договору

11.1. Всі зміни та/або доповнення до цього Договору вносяться за згодою сторін. Згодою або запереченням Орендодавця на зміни та/або доповнення до цього Договору, є його рішення, прийняте в установленому законодавством порядку.

11.2. Витрати, пов'язані з внесенням зміни та/або доповнення до цього Договору, сплачує Орендар.

11.3. Договір оренди припиняється в разі:

- закінчення строку, на який його було укладено;
- викупу Земельної ділянки для суспільних потреб та примусового відчуження Земельної ділянки з мотивів суспільної необхідності в порядку, встановленому законодавством України;
- поєднання в одній особі власника Земельної ділянки та Орендаря;
- ліквідації юридичної особи – Орендаря.

Договір припиняється також в інших випадках, передбачених законом.

11.4. Припинення Договору шляхом розірвання.

Договір може бути розірваний:

- за взаємною згодою сторін;
- за рішенням суду, в порядку, встановленому законом;
- в односторонньому порядку за ініціативою Орендодавця, із звільненням Орендодавця від відповідальності, згідно з Господарським кодексом України, в разі, коли Орендар використовує земельну ділянку способами, які суперечать екологічним вимогам, не за цільовим призначенням, систематично не сплачує орендну плату (протягом півроку), порушення строків завершення забудови земельної ділянки, встановлених п.8.4 Договору, здійснення без згоди Орендодавця передачі або відчуження права користування земельною ділянкою третім особам;

11.5. Договір може бути достроково розірваний у разі невиконання або неналежного виконання Орендарем обов'язків визначених у пунктах 5.1 та 8.4 цього Договору.

11.6. Розірвання цього Договору не потребує укладення додаткової угоди. Договір вважається розірваним з моменту прийняття Орендодавцем відповідного рішення, якщо інше не встановлено рішенням.

11.7. Поновлення Договору:

- Після закінчення строку, на який було укладено цей Договір, Орендар, за умови належного виконання своїх обов'язків, має за інших рівних умов переважне право на поновлення Договору. У цьому разі Орендар повинен не пізніше, ніж за 3 (три) місяці до закінчення строку дії Договору повідомити письмово Орендодавця про намір продовжити його дію.
- У разі поновлення Договору на новий строк його умови можуть бути змінені за згодою сторін.

11.8. У разі припинення або розірвання цього Договору Орендар зобов'язаний повернути Орендодавцеві земельну ділянку, на умовах, визначених цим Договором. У разі невиконання Орендарем обов'язку щодо умов повернення Орендодавцеві земельної ділянки Орендар зобов'язаний відшкодувати Орендодавцеві завдані збитки.

11.9. Перехід права власності на орендовану земельну ділянку до третьої особи, а також реорганізація юридичної особи-Орендаря не є підставою для зміни умов або розірвання Договору.

12. Відповідальність сторін за невиконання або неналежне виконання Договору та вирішення спорів

12.1. У разі невиконання своїх зобов'язань за цим Договором Сторони несуть відповідальність, визначену цим Договором та законодавством.

12.2. У разі невиконання орендарем умов цього Договору та обов'язків, передбачених законодавством України, Договір може бути достроково розірваний.

12.3. Сторона, яка порушила зобов'язання, звільняється від відповідальності, якщо вона доведе, що це порушення сталося не з її вини.

12.4. Усі спори, що пов'язані із виконанням умов цього Договору, вирішуються судами України, при неможливості досудового врегулювання спорів, що виникають при виконанні умов цього Договору.

13. Суборенда земельної ділянки

13.1. Орендар має право передати земельну ділянку або її частину у суборенду виключно за письмовою згодою Орендодавця.

13.2. Орендодавець надає свою згоду чи заперечення щодо передачі земельної ділянки або її частини у суборенду шляхом прийняття в установленому законодавством порядку відповідного рішення.

13.3.Умови договору суборенди земельної ділянки повинні обмежуватися умовами даного Договору і не суперечити йому.

14. Прикінцеві положення

14.1. Витрати, пов'язані з нотаріальним посвідченням цього договору, сплачує Орендар.

14.2. Цей Договір складений у трьох примірниках. Один примірник – для зберігання у Орендаря, один – для Орендодавця (знаходиться на зберіганні у Головному управлінні земельних ресурсів виконавчого органу Київради (Київської міської державної адміністрації), один – для зберігання у Київському міському нотаріальному архіві.

14.3. Невід'ємною частиною цього Договору є:

- план Земельної ділянки;
- кадастровий план земельної ділянки;
- акт визначення меж Земельної ділянки в натурі (на місцевості);
- акт приймання-передачі земельної ділянки.

Київський міський голова _____

Орендар _____ Ісаєнкову Валерійовичу

Місто Ки-

ВСВ № 618454

Увага! Бланк містить багатоступеневий захист від підроблень.

їв, 06 вересня 2005 року цей договір посвідчено мною, Щербаковим В.З., приватним нотаріусом Київського міського нотаріального округу. Договір підписано сторонами у моїй присутності. Особу громадян, які підписали договір, встановлено, їх дієздатність, а також правоздатність та дієздатність Київської міської ради, Центрального спеціалізованого будівельного управління (госпрозрахункове) і повноваження їхніх представників перевірено. На стор. 1 виправлено на „42 коп." вірно.

Зареєстровано в реєстрі за № 637
Справлено плату
Нотаріус Вендрагова

Міністерство юстиції України
Київський міський нотаріальний округ
Приватний нотаріус Щербаков Віктор Закорович
УКРАЇНА

Договір зареєстровано Головним управлінням земельних ресурсів виконавчого органу Київської міської ради (Київської міської державної адміністрації), про що зроблено запис від "08" вересня 2005 р. за № 91-6-00484 у книзі записів державної реєстрації договорів.

План земельної ділянки

Центрального спеціалізованого будівельного управління
вул. Артема, 59 у Шевченківському районі м.Києва

Кадастровий номер 8 000 000 000:91:165:0018

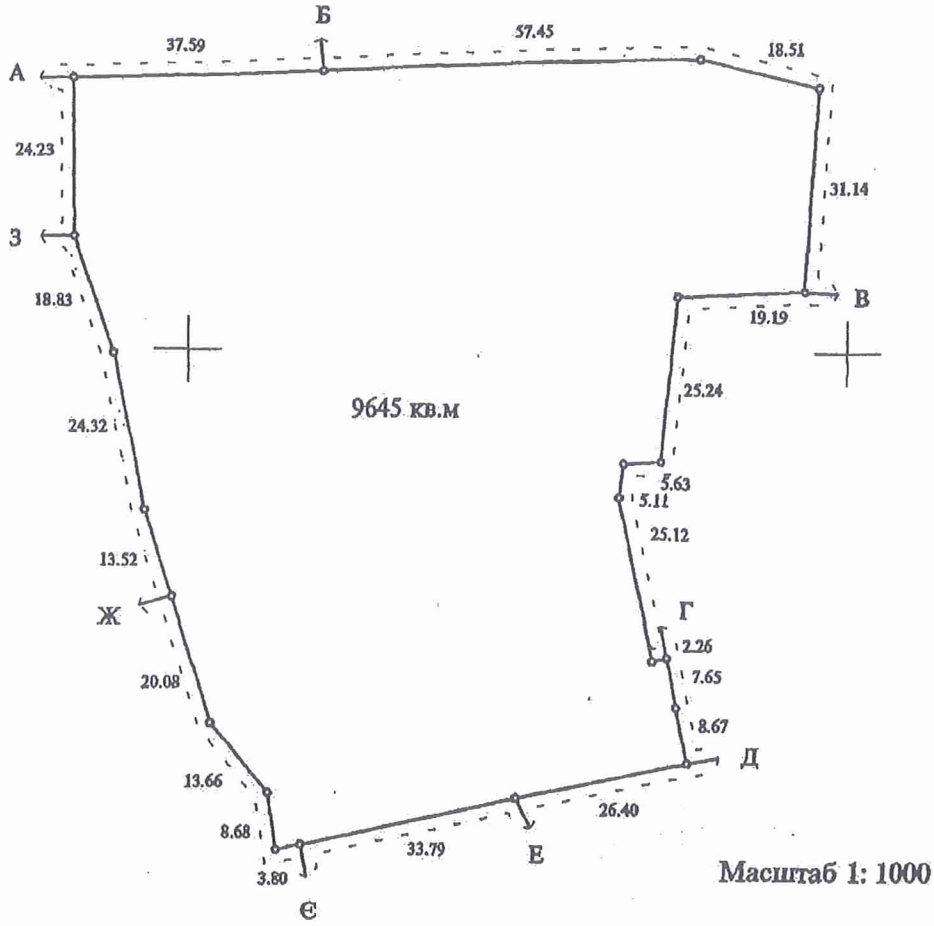

Масштаб 1: 1000

Опис меж

А	Корпорація "Українські будівельні матеріали"
Б	КП по утриманню житлового господарства Шевченківського району м.Києва
В	Центральне спеціалізоване будівельне управління
Г	Дворовий автокооператив по будівництву та експлуатації індивідуальних гаражів "Пушинка" Шевченківського району
Д	КП по утриманню житлового господарства Шевченківського району м.Києва
Е	Відділ освіти Шевченківської районної державної адміністрації
Є	міські землі, не надані у власність чи користування
Ж	КП по утриманню житлового господарства Шевченківського району м.Києва
З	міські землі, не надані у власність чи користування
А	

в.о. Начальник Головного управління земельних ресурсів
виконавчого органу Київської міської ради
(Київської міської державної адміністрації) А. Муховиков

Прошнуровано, пронумеровано, скріплено підписом і печаткою 10 (десять) аркушів.
приватний нотаріус

Щербаков В.З.

Використано нотаріальні бланки
серія ВСВ номер 618453
серія ВСВ номер 618454
серія ВСВ номер 618455
серія ВСВ номер 618456

Приватний нотаріус
Щербаков Віктор Захарович
01004 м. Київ,
бульвар Т. Шевченка, 9
246-55-35

МЗК-1-00913
91:165:018 06.05.2016
95 від 12.04.2016
ДЗР
КМДА 2 347011 909013

УГОДА

про поновлення договору оренди земельної ділянки

Місто Київ, дванадцятого квітня дві тисячі шістнадцятого року

Київська міська рада, код платника податків згідно з Єдиним державним реєстром підприємств та організацій України 22883141, місцезнаходження якої: м. Київ, вул. Хрещатик, буд. 36, – далі у тексті – **«Орендодавець»**, в особі Київського міського голови **Кличка Віталія Володимировича**, зареєстрованого за адресою: м. Київ, б-р Л.Українки, буд. 21, кв. 8, який діє на підставі ст. 42 Закону України «Про місцеве самоврядування в Україні» від 21 травня 1997 року № 280/97-ВР – з однієї сторони, та

Центральне територіальне управління капітального будівництва, код платника податків згідно з Єдиним державним реєстром підприємств та організацій України 34578571, місцезнаходження: м.Київ, пр. Повітрофлотський, 28а, – далі у тексті – **«Орендар»**, в особі тимчасово виконуючого обов'язки генерального директора **Собана Сергія Анатолійовича**, зареєстрованого за адресою: м. Київ, вул. Героїв Сталінграду, буд. 13а, кв. 364, що діє на підставі Положення, – з другої сторони, на підставі статті 792 Цивільного кодексу України, статті 33 Закону України «Про оренду землі», пункту 6 статті 34 Порядку передачі (надання) земельних ділянок у користування або у власність із земель комунальної власності в місті Києві, затвердженого рішенням Київської міської ради від 28.02.2013 № 63/9120 (зі змінами та доповненнями, внесеними рішенням Київської міської ради від 04.03.2015 № 195/1060) та висновку постійної комісії Київської міської ради з питань містобудування, архітектури та землекористування до справи № А-22013 до протоколу №2 від 02.02.2016, уклали цю Угоду про таке.

1. Поновити на 5 (п'ять) років договір оренди земельної ділянки, посвідчений Щербаковим В.З., приватним нотаріусом Київського міського нотаріального округу 06 вересня 2005 року, за реєстровим № 637 та зареєстрований Головним управлінням земельних ресурсів виконавчого органу Київської міської ради (Київської міської державної адміністрації) 08 вересня 2005 року за № 91-6-00484, зі змінами, внесеними договором про внесення змін до договору оренди земельної ділянки, визнаного укладеним за рішенням Господарського суду міста Києва від 17.06.2008 № 23/176, зареєстрованим Головним управлінням земельних ресурсів виконавчого органу Київської міської ради (Київської міської державної адміністрації) 26.12.2008 за №91-6-00829, (далі у тексті – Договір оренди).

2. Викласти Договір оренди в наступній редакції:

«ДОГОВІР
оренди земельної ділянки

Київська міська рада, код платника податків згідно з Єдиним державним реєстром підприємств та організацій України 22883141, місцезнаходження якої: м. Київ, вул. Хрещатик, буд. 36, – далі у тексті – **«Орендодавець»**, в особі Київського міського голови **Кличка Віталія Володимировича**, зареєстрованого за адресою: м. Київ, б-р Л.Українки, буд. 21, кв. 8, який діє на підставі ст. 42 Закону України «Про місцеве самоврядування в Україні» від 21 травня 1997 року № 280/97-ВР – з однієї сторони, та

Центральне територіальне управління капітального будівництва, код платника податків згідно з Єдиним державним реєстром підприємств та організацій України 34578571, місцезнаходження: м.Київ, пр. Повітрофлотський, 28а, – далі у тексті – **«Орендар»**, в особі тимчасово виконуючого обов'язки генерального директора Собана

НАС 410863

Роздруковано за допомогою ПК "Кадастр"

18.07.2017

Сергія Анатолійовича, зареєстрованого за адресою: м. Київ, вул. Героїв Сталінграду, буд. 15а, кв. 364, що діє на підставі Положення, з другої сторони, уклали договір оренди земельної ділянки (далі у тексті – Договір) про нижченаведене:

1. Предмет Договору

1.1. Орендодавець на підставі рішень Київської міської ради від 15.07.2004 № 419-24/1829, від 14.06.2007 року №803/1464 та висновку постійної комісії Київської міської ради з питань містобудування, архітектури та землекористування до справи № А-22013 до протоколу № 2 від 02.02.2016 передає, а Орендар приймає в оренду *(строкове платне користування)* земельну ділянку (далі – об'єкт оренди або Земельна ділянка), визначену цим Договором.

Земельна ділянка, яка є об'єктом оренди, належить до земель комунальної власності території територіальної громади міста Києва на підставі Земельного кодексу України.

Реєстрація права власності на об'єкт оренди здійснюється згідно з Законом України «Про державну реєстрацію речових прав на нерухоме майно та їх обтяжень» одночасно з державною реєстрацією права оренди.

2. Об'єкт оренди

2.1. Об'єктом оренди відповідно до цього Договору є Земельна ділянка з наступними характеристиками:

- місце розташування – вулиця Артема, 59 у Шевченківському районі м. Києва;
- розмір – 0,5645 (нуль цілих п'ять тисяч шістсот сорок п'ять десятитисячних) га;
- цільове призначення – для будівництва житлового комплексу для військовослужбовців з підземним паркінгом та з вбудованими приміщеннями для побутового обслуговування населення;
- кадастровий номер – 8000000000:91:165:0018.

2.2. Відповідно до витягу з технічної документації Головного управління Держгеокадастру у м. Києві від 12.02.2016 № 34-26-7777.5-1194/30-16 нормативна грошова оцінка Земельної ділянки становить 36 571 705 (тридцять шість мільйонів п'ятсот сімдесят одна тисяча сімсот п'ять) грн. 74 коп.

2.3. Земельна ділянка, яка передається в оренду, не має недоліків, що можуть перешкоджати її ефективному використанню.

3. Строк дії Договору

3.1. Договір укладено на 5 (п'ять) років.

4. Орендна плата

4.1. Визначена цим Договором орендна плата за Земельну ділянку становить платіж, який Орендар самостійно розраховує та вносить Орендодавцеві за користування Земельною ділянкою у грошовій формі.

4.2. Річна орендна плата за Земельну ділянку на період будівництва об'єкта встановлюється у розмірі 3 (трьох) відсотків від її нормативної грошової оцінки.

Після введення об'єкта в експлуатацію річна орендна плата встановлюється у розмірі:

- 3 (трьох) відсотків від нормативної грошової оцінки Земельної ділянки, що визначається пропорційно площі будівель і споруд житлового призначення та підземного паркінгу;
- 5 (п'ять) відсотків від нормативної грошової оцінки Земельної ділянки, що визначається пропорційно площі приміщень побутового обслуговування населення;

У випадку, коли розташовані на Земельній ділянці будівлі, споруди побутового обслуговування населення або їх частини здаються в оренду іншим суб'єктам, орендна плата за Земельну ділянку встановлюється у розмірі 6 (шести) відсотків від нормативної грошової оцінки Земельної ділянки або її частини, що припадає на орендовані площі будівель, споруд або їх частини.

Розроблено за допомогою ПК "Кадастр" Стор. 2 з 8 18.07.2017

Обчислення розміру орендної плати за Земельну ділянку здійснюється з урахуванням цільового призначення та коефіцієнтів індексації, визначених законодавством.

4.3. У випадку порушення термінів забудови Земельної ділянки, що визначені п.п. 8.4. Договору, орендна плата встановлюється у двократному розмірі, що визначений у п.п. 4.2. Договору, але не більше дванадцяти відсотків від нормативної грошової оцінки Земельної ділянки.

4.4. Після закінчення періоду, за який сплачується орендна плата у двократному розмірі, орендна плата розраховується та сплачується відповідно до п.п. 4.2. Договору.

4.5. Розмір орендної плати може змінюватись за згодою сторін шляхом прийняття відповідного рішення Київською міською радою, внесення змін до цього Договору та з урахуванням п.п. 4.6. даного Договору.

4.6. Розмір орендної плати змінюється шляхом прийняття відповідного рішення Київською міською радою, якщо орендна ставка визначена у п.п.4.2. Договору нижча, ніж мінімальна орендна ставка визначена чинним законодавством України. Після прийняття відповідного рішення Київської міської ради та доведення даного рішення до Орендаря для ознайомлення, Орендар зобов'язаний сплачувати орендну плату відповідно до нової орендної ставки.

4.7. Зміна нормативної грошової оцінки Земельної ділянки та її індексація проводиться без внесення змін та доповнень до цього Договору у порядку та у випадках, передбачених законодавством України.

4.8. Орендна плата вноситься Орендарем рівними частками за податковий (звітний) період, який дорівнює календарному місяцю, щомісячно протягом тридцяти календарних днів, наступних за останнім календарним днем звітного (податкового) місяця на рахунок 33216812700011, код 18010600 у ГУ ДКСУ у м. Києві, код банку 820019. Одержувач: УДКСУ у Шевченківському р-ні м.Києва, код СДРПОУ 37995466. Питання сплати податку на додану вартість та інших податкових платежів, що пов'язані з виконанням Договору, вирішуються Орендарем в установленому законодавством України порядку.

4.9. Зміна отримувача орендної плати та його банківських реквізитів може здійснюватися Орендодавцем в односторонньому порядку і не потребує внесення змін до цього Договору. Орендар зобов'язується уточнювати банківські реквізити і назву отримувача орендної плати.

4.10. Розмір орендної плати переглядається у разі зміни умов господарювання, передбачених Договором, зміни розмірів земельного податку, зміни мінімального розміру орендної плати, підвищення цін і тарифів, зміни коефіцієнтів індексацій, визначених законодавством, погіршення стану орендованої Земельної ділянки не з вини Орендаря, що підтверджено документами, та у інших випадках, передбачених законом, за згодою сторін, але не частіше, ніж один раз у рік. Після прийняття відповідного рішення Київської міської ради Орендар зобов'язаний сплачувати орендну плату відповідно до нової орендної ставки.

4.11. За несвоєчасне внесення орендної плати справляється пеня в розмірі 120 (ста двадцяти) відсотків річних облікової ставки Національного банку України, діючої на день виникнення такого боргу або на день його (його частини) погашення, при цьому для розрахунку використовується більша із зазначених ставок. Розрахунок пені здійснюється на дату погашення суми боргу (частини боргу) за кожний календарний день прострочення платежу, включаючи день такого погашення.

4.12. За порушення Орендарем п.п. 8.4. Договору щодо термінів забудови Земельної ділянки, останній зобов'язаний сплатити подвійну ставку орендної плати, визначеної у п.п. 4.2 цього Договору, але не більше дванадцяти відсотків від нормативної грошової оцінки Земельної ділянки, за кожен день з моменту виявлення порушень до моменту його усунення. Контроль за виконанням умов договору та виявлення порушень здійснюється Департаментом земельних ресурсів виконавчого органу Київської міської ради (Київської міської державної адміністрації), в межах компетенцій, визначеної рішенням Київської

НАС 410864

міської ради від 25 вересня 2003 року № 16/890 „Про Порядок здійснення самоврядного контролю за використанням і охороною земель у м. Києві".
4.13. У випадку викупу даної Земельної ділянки Орендарем, Орендар зобов'язаний сплачувати орендну плату до моменту державної реєстрації права власності на дану Земельну ділянку.
4.14. У випадку відчуження об'єкта нерухомого майна, що належало Орендарю та розташоване на Земельній ділянці, Орендар зобов'язаний сплачувати орендну плату до оформлення відповідного права на дану Земельну ділянку новим власником даного нерухомого майна.
4.15. Контроль за правильністю обчислення і справляння орендної плати, нарахування пені за несвоєчасну сплату орендної плати та її стягнення здійснює орган доходів і зборів за місцем знаходження Земельної ділянки.

5. Умови використання Земельної ділянки

5.1. Умови збереження стану об'єкта оренди:
- на Земельній ділянці не дозволяється діяльність, не пов'язана з цільовим призначенням Земельної ділянки. Зміна цільового призначення Земельної ділянки можлива лише в разі прийняття Київською міською радою рішення про затвердження проекту землеустрою щодо відведення Земельної ділянки у зв'язку зі зміною цільового призначення Земельної ділянки та внесення відповідних змін до Договору. Роботи по розробці проекту землеустрою щодо відведення сплачує Орендар.

6. Умови і строки передачі Земельної ділянки в оренду

6.1. Сторони підтверджують, що Земельна ділянка, яка є об'єктом за цим Договором, передається в оренду у придатному для її використання стані та вважається переданою Орендодавцем Орендареві з моменту державної реєстрації права оренди.
6.2. Право на оренду Земельної ділянки виникає з моменту державної реєстрації цього права.

7. Умови повернення Земельної ділянки

7.1. Після припинення дії договору Орендар повертає Орендодавцеві Земельну ділянку у стані, не гіршому порівняно з тим, у якому він одержав її в оренду.
Орендодавець у разі погіршення корисних властивостей орендованої Земельної ділянки, пов'язаних із зміною її стану, має право на відшкодування збитків у розмірі, визначеному сторонами. Якщо сторонами не досягнуто згоди про розмір відшкодування збитків, спір розв'язується у судовому порядку.

8. Права та обов'язки Сторін

8.1. Орендодавець має право вимагати від Орендаря:
- використання Земельної ділянки за цільовим призначенням згідно з цим Договором;
- своєчасного внесення орендної плати;
- дострокового розірвання цього Договору;
- відшкодування понесених збитків, в тому числі неотриманих доходів, відповідно до чинного законодавства у разі розірвання цього Договору.
8.2. Орендодавець зобов'язаний:
- повідомити в письмовій формі Орендаря про намір продати Земельну ділянку третій особі із зазначенням її ціни та інших умов, на яких вона продається;
- не вчиняти дій, які б перешкоджали Орендарю користуватися Земельною ділянкою;
- передати в користування Земельну ділянку у стані, що відповідає умовам цього Договору.
8.3. Орендар має право:

- самостійно господарювати на землі з дотриманням вимог чинного законодавства України та умов цього Договору;
- за письмовою згодою Орендодавця зводити в установленому законодавством порядку жилі, виробничі, культурно-побутові та інші будівлі і споруди;
- у разі розірвання цього Договору, за погодженням сторін, має право вимагати відшкодування нанесених збитків відповідно до чинного законодавства;
- після закінчення строку, на який було укладено цей Договір, при умові належного виконання обов'язків відповідно до умов цього Договору, Орендар має переважне право перед іншими особами на поновлення Договору;
- переважне право на купівлю Земельної ділянки у разі її продажу.
8.4. Орендар зобов'язаний:
- завершити забудову Земельної ділянки в строки, встановлені проектною документацією на будівництво, затвердженою в установленому порядку, але не пізніше, ніж через три роки з моменту державної реєстрації права оренди.
- використовувати Земельну ділянку відповідно до її цільового призначення;
- своєчасно вносити орендну плату;
- у випадку зміни нормативної грошової оцінки Земельної ділянки або при зміні функціонального використання об'єкта нерухомості, що розташований на Земельній ділянці, у десятиденний термін в письмовій формі замовити в установленому порядку витяг з технічної документації (довідку) про нову нормативну грошову оцінку Земельної ділянки або її частини з урахуванням зазначених змін. Після одержання цього витягу (довідки) передати його (її) до органу доходів і зборів за місцезнаходженням Земельної ділянки, копію витягу з технічної документації, засвідчену печаткою та підписом керівника Орендаря, передати до Департаменту земельних ресурсів виконавчого органу Київської міської ради (Київської міської державної адміністрації).
- письмово повідомити Орендодавця про відчуження об'єктів (їх частин), що розташовані на Земельній ділянці і належать Орендарю, протягом десяти днів з моменту вчинення відповідного правочину, а також повідомити про наміри подальшого використання Земельної ділянки. У випадку, якщо Орендар має намір припинити право користування Земельною ділянкою (її частиною), цей Договір розривається за згодою сторін, або до цього Договору вносяться відповідні зміни при виникненні відповідного права на землю у нового власника об'єктів, які були відчужені.
- забезпечити вільний доступ до Земельної ділянки представнику контролюючих органів;
- повернути Земельну ділянку Орендодавцю у стані, придатному для її подальшого використання після припинення дії цього Договору;
- у строки, встановлені чинним законодавством, звітувати перед органом доходів і зборів за місцезнаходженням Земельної ділянки про сплату орендної плати;
- після подання до відповідного органу доходів і зборів податкової декларації з плати за землю, не пізніше 01 квітня та 01 жовтня поточного року, письмово інформувати Департамент земельних ресурсів виконавчого органу Київської міської ради (Київської міської державної адміністрації) про сплату орендної плати, надавши засвідчені печаткою та підписом керівника Орендаря підтверджуючі документи, а саме: податкову декларацію з відміткою органу доходів і зборів про внесення даних до електронної бази податкової звітності та платіжні документи з відповідною відміткою банку про сплату коштів;
- забезпечити вільний доступ для прокладання нових, реконструкції та експлуатації існуючих інженерних мереж та споруд, розміщених у межах Земельної ділянки;
- питання відшкодування відновлюючої вартості зелених насаджень (акт обстеження зелених насаджень від 18.12.2003 №402) та інші майново-правові питання вирішувати в установленому порядку;
- питання пайової участі вирішити відповідно законодавства;
- передати Головному управлінню житлового забезпечення виконавчого органу Київради (Київської міської державної адміністрації) 10 % загальної площі житлового комплексу

НАС 410865

Роздруковано за допомогою ПК "Кадастр" Стор. 5 з 8 18.07.2017

(крім службової) на підставі п.41 рішення Київської міської ради від 18.12.2003 №26/1142 "Про бюджет міста Києва на 2004 рік":
- виконати вимоги, викладені в листах Головного управління містобудування, архітектури та дизайну міського середовища від 28.11.2003 № 19-3430, головного державного санітарного лікаря м. Києва від 07.08.2003 № 5805, управління охорони навколишнього природного середовища від 28.08.2003 № 119/04-4-10/431, Головного управління охорони культурної спадщини та реставраційно-відновлювальних робіт від 22.09.2003 №5482 та Департаменту земельних ресурсів виконавчого органу Київської міської ради (Київської міської державної адміністрації) від 22.12.2015 № 057041-22863;
- проектом будівництва передбачити місця постійного зберігання автотранспорту (крім відкритих автостоянок) у кількості, не меншій за кількість квартир у цьому комплексі;
- у визначений строк після державної реєстрації права оренди Земельної ділянки надати копію цього Договору до органу доходів і зборів за місцезнаходженням Земельної ділянки.
8.5. Право на оренду Земельної ділянки державної або комунальної власності не може бути відчужено її Орендарем іншим особам, внесено до статутного капіталу, передано у заставу.
8.6. Сторони також мають інші права і несуть інші обов'язки, визначені законодавством України.

9. Ризик випадкового знищення або пошкодження об'єкта оренди чи його частини

Ризик випадкового знищення або пошкодження об'єкта оренди чи його частини несе Орендар.

10. Страхування об'єкта оренди

Сторони домовилися про те, що Орендар має право застрахувати об'єкт оренди.

11. Зміна умов Договору та припинення і поновлення Договору

11.1.Всі зміни та/або доповнення до цього Договору вносяться за згодою сторін. Згодою або запереченням Орендодавця на зміни та/або доповнення до цього Договору, є його рішення, прийняте в установленому законодавством порядку.
11.2. Витрати, пов'язані з внесенням зміни та/або доповнення до цього Договору, сплачує Орендар.
11.3.Договір оренди припиняється в разі:
- закінчення строку, на який його було укладено;
- викупу Земельної ділянки для суспільних потреб та примусового відчуження Земельної ділянки з мотивів суспільної необхідності в порядку, встановленому законодавством України;
- поєднання в одній особі власника Земельної ділянки та Орендаря.
- ліквідації юридичної особи - Орендаря;
- набуття права власності на об'єкти нерухомості, що розташовані на орендованій іншою особою земельній ділянці. В даному випадку в договорі про відчуження об'єктів нерухомості, що розташовані на Земельній ділянці, що є предметом цього Договору визначається суб'єкт (Орендар за цим Договором або новий власник об'єктів нерухомості), який сплачує орендну плату відповідно до розмірів встановлених цим Договором та несе відповідальність за зобов'язаннями передбаченими цим Договором для Орендаря, до моменту оформлення новим власником нерухомості відповідного права на цю Земельну ділянку.
Договір припиняється також в інших випадках, передбачених законом.
11.4. Припинення Договору шляхом розірвання.
Договір може бути розірваний:
- за взаємною згодою сторін;

- за рішенням суду, в порядку, встановленому законом;
- у разі необхідності використання Земельної ділянки для суспільних потреб у порядку, встановленому законодавством;
- в односторонньому порядку за ініціативою Орендодавця, із звільненням Орендодавця від відповідальності, згідно з Господарським кодексом України, в разі, коли Орендар використовує Земельну ділянку способами, які суперечать екологічним вимогам, не за цільовим призначенням, систематично (протягом півроку) не сплачує орендну плату, порушення строків завершення забудови Земельної ділянки, встановлених п.п.8.4 Договору, здійснення без згоди Орендодавця відчуження права користування Земельною ділянкою третім особам;
11.5. Договір може бути достроково розірваний у разі невиконання або неналежного виконання Орендарем обов'язків, визначених у п.п. 5.1. та 8.1. цього Договору.
11.6. Розірвання цього Договору здійснюється в установленому законом порядку.
11.7. Поновлення Договору:
- Після закінчення строку, на який було укладено цей Договір, Орендар, за умови належного виконання своїх обов'язків, має переважне право перед іншими особами на поновлення Договору. У цьому разі Орендар повинен не пізніше, ніж за 3 (три) місяці до закінчення строку дії Договору повідомити письмово Орендодавця про намір продовжити його дію та сплачувати орендну плату за період від дня закінчення дії цього Договору до дня поновлення його дії у порядку та у розмірах, встановлених цим Договором.
- У разі поновлення Договору на новий строк його умови можуть бути змінені за згодою сторін.
11.8. У разі припинення або розірвання цього Договору Орендар зобов'язаний повернути Орендодавцеві Земельну ділянку на умовах, визначених цим Договором. У разі невиконання Орендарем обов'язку щодо умов повернення Орендодавцеві Земельної ділянки Орендар зобов'язаний відшкодувати Орендодавцеві завдані збитки.
11.9. Перехід права власності на орендовану Земельну ділянку до третьої особи, а також реорганізація юридичної особи - Орендаря не є підставою для зміни умов або розірвання Договору.

12. Відповідальність сторін за невиконання або неналежне виконання Договору та вирішення спорів

12.1. У разі невиконання своїх зобов'язань за цим Договором Сторони несуть відповідальність, визначену цим Договором та законодавством.
12.2. У разі невиконання Орендарем умов цього Договору та обов'язків, передбачених законодавством України, Договір може бути достроково розірваний.
12.3. Сторона, яка порушила зобов'язання, звільняється від відповідальності, якщо вона доведе, що це порушення сталося не з її вини.
12.4. Усі спори, що пов'язані із виконанням умов цього Договору, вирішуються судами України при неможливості досудового врегулювання спорів, що виникають при виконанні умов цього Договору.

13. Суборенда Земельної ділянки

13.1. Орендар має право передати Земельну ділянку або її частину у суборенду в порядку встановленому чинним законодавством України.
13.2. Умови договору суборенди Земельної ділянки повинні обмежуватися умовами даного Договору і не суперечити йому.

14. Прикінцеві положення

14.1. Договір набуває чинності з моменту його нотаріального посвідчення.
14.2. Витрати, пов'язані з нотаріальним посвідченням цього договору, сплачує «Орендар».

НАС 410866

3. Дана Угода є невід'ємною частиною Договору оренди, та набуває чинності з дня її нотаріального посвідчення в установленому порядку.

4. Орендар сплачує орендну плату за період від дня закінчення дії Договору оренди до дня поновлення його дії у порядку та у розмірах, встановлених Договором оренди.

5. Витрати, пов'язані з нотаріальним посвідченням цієї Угоди, сплачує Орендар.

6. Усі спори, пов'язані з виконанням умов цієї Угоди, вирішуються в судовому порядку із застосуванням чинного законодавства України, при неможливості досудового врегулювання спорів, що виникають при виконанні умов цієї Угоди.

7. Ця Угода складена у трьох примірниках. Один примірник – для зберігання у Орендаря, один – для Орендодавця (знаходиться на зберіганні у Департаменті земельних ресурсів виконавчого органу Київської міської ради (Київської міської державної адміністрації), один – для зберігання у нотаріуса.

8. Сторонам нотаріусом роз'яснено зміст ст. 125 Земельного кодексу України.

ПІДПИСИ СТОРІН

ОРЕНДОДАВЕЦЬ **Київський міський голова**	**ОРЕНДАР** **Тимчасово виконуючий обов'язки генерального директора**

Місто Київ, Україна, одинадцятого квітня дві тисячі шістнадцятого року

*Цю Угоду посвідчено мною, **Кравченко Н.П.**, приватним нотаріусом Київського міського нотаріального округу.*

Угоду підписано сторонами у моїй присутності.

*Особи громадяни, які підписали угоду встановлено, їх дієздатність, а також правоздатність та об'єктивність **Київської міської ради, Центрального територіального управління капітального будівництва** та повноваження їх представників і належність **Київській міській раді** земельної ділянки, яка передається в оренду, перевірено.*

Зареєстровано в реєстрі за № 95
Стягнуто згідно з Законом України

Приватний нотаріус

Всього прошито (або прошнуровано), пронумеровано і скріплено печаткою
аркушів
Приватний нотаріус

ДЕРЖАВНА ПОДАТКОВА СЛУЖБА УКРАЇНИ
ГОЛОВНЕ УПРАВЛІННЯ ДПС у м. Києві

вул. Шолуденка, 33/19 м. Київ, 04116, тел.: (044) 454-70-87 факс (044) 520-62-72
E-mail: kyiv.official@tax.gov.ua, www.kyiv.tax.gov.ua; код згідно з ЄДРПОУ ВП: 44116011

від _____ 20 __ р. №_____ На № _____ від _____ 20 __ р.

Депутату Київської міської
ради

Зої ЯРОШ

вул. Хрещатик, 36
м. Київ, 01044

Про сплату орендної плати

Шановна пані Зоє!

Головне управління ДПС у м. Києві на Ваше депутатське звернення від 08.02.2021 № 08/279/09/255-085 (вх. від 12.02.2021 № 14/2) про надання інформації щодо сплати Центральним територіальним управлінням капітального будівництва (ЄДРПОУ 34578571) орендної плати за земельну ділянку, що знаходиться по вул. Січових Стрільців, 59 у Шевченківському районі м. Києва (кадастровий номер 8000000000:91:165:0018) згідно з договором оренди земельної ділянки від 08.09.2005 №91-6-00484 за період з 08 вересня 2005 року і по сьогоднішній день у межах своїх повноважень повідомляє.

Основним законодавчим актом, що регулює земельні відносини в Україні, є Земельний кодекс України від 25.10.2001 № 2768-III, справляння плати за землю здійснюється відповідно до Податкового кодексу України від 02.12.2010 № 2755-VI, зі змінами (далі - Податковий кодекс).

Відповідно до вимог статті 286 Податкового кодексу, підставою для нарахування земельного податку є дані Державного земельного кадастру.

Підставою для нарахування орендної плати за земельну ділянку є договір оренди такої земельної ділянки (ст. 288 Податкового кодексу).

Платники плати за землю (крім фізичних осіб) самостійно обчислюють суму податку щороку станом на 01 січня і не пізніше 20 лютого поточного року

ГУ ДПС У М.КИЄВІ
16/2/26-15- 12-15-13 від 19.02.2021

подають відповідному контролюючому органу за місцезнаходженням земельної ділянки податкову декларацію на поточний рік за формою, встановленою у порядку, передбаченому статтею 46 Податкового кодексу, з розбивкою річної суми рівними частками за місяцями (п. 286.2 ст. 286 Податкового кодексу).

Податкове зобов'язання щодо плати за землю, визначене у податковій декларації на поточний рік, сплачується рівними частками власниками та землекористувачами земельних ділянок за місцезнаходженням земельної ділянки за податковий період, який дорівнює календарному місяцю, щомісяця протягом 30 календарних днів, що настають за останнім календарним днем податкового (звітного) місяця (п. 287.3 ст. 287 Податкового кодексу).

Також, згідно з пунктом 63.6 статті 63 Податкового кодексу, облік платників податків у контролюючих органах здійснюється за податковими номерами.

Ведення обліку платежів з плати за землю в розрізі договорів оренди землі, кадастрових номерів чи адрес земельних ділянок чинними нормативними документами не передбачено. У разі наявності у суб'єкта господарювання декількох об'єктів оподаткування розмежувати відповідну суму сплати немає можливості.

Окрім того, відповідно до статей 283 та 292 наказу Міністерства юстиції України від 12.04.2012 № 578/5 «Про затвердження Переліку типових документів, що створюються під час діяльності державних органів та органів місцевого самоврядування, інших установ, підприємств та організацій, із зазначенням строків зберігання документів» (далі – Наказ № 578/5), зареєстрованого в Міністерстві юстиції України 17 квітня 2012 року за № 571/20884, строк зберігання розрахунків, звітів, відомостей, заяв, заявок, довідок, карток, листів, перерахунків, платіжних документів та особових рахунків платників податків і зборів (обов'язкових платежів) – 5 років.

Згідно з п.1.8 Наказу № 578/5, строки зберігання типових документів на електронних носіях відповідають строкам зберігання аналогічних документів на паперових носіях.

Так, інформація щодо нарахованих сум та застосованих штрафних санкцій із орендної плати за землю Центральним територіальним управлінням капітального будівництва (ЄДРПОУ 34578571), подана до Державної податкової інспекції у Шевченківському районі Головного управління ДПС у м. Києві, наведена у додатку за 2016-2021 роки.

Водночас повідомляємо, що згідно з обліковими даними інтегрованих карток платника податків інформаційно-телекомунікаційної системи контролюючого органу Центральним територіальним управлінням капітального будівництва (ЄДРПОУ 34578571) у період з 01.01.2016 по 31.12.2019 сплачено платежі із орендної плати з юридичних осіб у Шевченківському районі м. Києва:

Дата операції	Сплачено до бюджету (грн)
28.04.2016	182 858,52
26.05.2016	91 429,27
29.06.2016	105 000,00
29.07.2016	100 000,00
29.08.2016	95 000,00
29.09.2016	92 000,00
27.10.2016	95 000,00
29.11.2016	92 000,00
30.12.2016	92 000,00
У 2016 році	945 287,79

Дата операції	Сплачено до бюджету (грн)
27.01.2017	92 000,00
28.02.2017	42 000,00
24.03.2017	44 000,00
28.04.2017	60 000,00
25.05.2017	60 000,00
30.06.2017	45 000,00
28.07.2017	64 000,00
30.08.2017	32 000,00
28.09.2017	5 000,00
30.11.2017	8 000,00
27.12.2017	30 845,47
У 2017 році	482 845,47

Дата операції	Сплачено до бюджету (грн)
29.01.2018	69 225,06
28.02.2018	73 378,44
30.03.2018	73 378,44
26.04.2018	69 225,06
31.05.2018	65 225,06
27.06.2018	64 918,33
26.07.2018	69 225,01
31.08.2018	69 224,73
27.09.2018	69 224,73
31.10.2018	69 225,01
29.11.2018	69 226,00
28.12.2018	69 224,30
У 2018 році	830 700,17

Дата операції	Сплачено до бюджету (грн)
25.01.2019	69 225,06
27.02.2019	69 225,01
27.03.2019	69 225,01
25.04.2019	69 225,01
31.05.2019	69 225,01
26.06.2019	69 225,01

24.07.2019	69 225,01
27.08.2019	69 225,01
27.09.2019	69 225,01
31.10.2019	69 225,01
У 2019 році	692 250,15

Протягом 2020 року та станом на 08.02.2021 Центральне територіальне управління капітального будівництва (ЄДРПОУ 34578571) платежі із орендної плати з юридичних осіб у Шевченківському районі м. Києва не сплачувало.

Додаток: інформація щодо нарахованих сум та застосованих штрафних санкцій із орендної плати за землю по Центральному територіальному управлінню капітального будівництва (ЄДРПОУ 34578571) на 1 аркуші в 1 примірнику.

З повагою

В.о. начальника Інна ЯКУШКО

Людмила Котелянець 520 62 76

Додаток до листа ГУ ДПС у м.Києві
від 19.02.21 № 16/12/26-15-1.3-15-13

Інформація щодо задекларованих податкових зобов'язань

грн

код ЄДРПОУ	Назва суб'єкта господарювання	Кадастровий номер земельної ділянки	рай ДПІ	Нараховано податкові зобов'язання по орендній платі за землю на 2016 рік												Застосовані штрафні санкції
				січень	лютий	березень	квітень	травень	червень	липень	серпень	вересень	жовтень	листопад	грудень	
34578571	Центральне територіальне управління капітального будівництва	8000000000:91:165:0018	Шевченківська	75 713,49	75 713,49	75 713,49	75 713,49	75 713,49	75 713,49	75 713,49	75 713,49	75 713,49	75 713,49	75 713,49	75 713,49	штрафні санкції у сумі 3230,00

код ЄДРПОУ	Назва суб'єкта господарювання	Кадастровий номер земельної ділянки	рай ДПІ	Нараховано податкові зобов'язання по орендній платі за землю на 2017 рік												
				січень	лютий	березень	квітень	травень	червень	липень	серпень	вересень	жовтень	листопад	грудень	
34578571	Центральне територіальне управління капітального будівництва	8000000000:91:165:0018	Шевченківська	69 225,01	69 225,01	69 225,01	69 225,01	69 225,01	69 225,01	69 225,01	69 225,01	69 225,01	69 225,01	69 225,01	69 225,01	0

код ЄДРПОУ	Назва суб'єкта господарювання	Кадастровий номер земельної ділянки	рай ДПІ	Нараховано податкові зобов'язання по орендній платі за землю на 2018 рік												
				січень	лютий	березень	квітень	травень	червень	липень	серпень	вересень	жовтень	листопад	грудень	
34578571	Центральне територіальне управління капітального будівництва	8000000000:91:165:0018	Шевченківська	69 225,01	69 225,01	69 225,01	69 225,01	69 225,01	69 225,01	69 225,01	69 225,01	69 225,01	69 225,01	69 225,01	69 225,01	0

код ЄДРПОУ	Назва суб'єкта господарювання	Кадастровий номер земельної ділянки	рай ДПІ	Нараховано податкові зобов'язання по орендній платі за землю на 2019 рік												
				січень	лютий	березень	квітень	травень	червень	липень	серпень	вересень	жовтень	листопад	грудень	
34578571	Центральне територіальне управління капітального будівництва	8000000000:91:165:0018	Шевченківська	69 225,01	69 225,01	69 225,01	69 225,01	69 225,01	69 225,01	69 225,01	69 225,01	69 225,01	69 225,01	69 225,01	69 225,01	Донараховано 407439,59 в т.ч. основний платіж 298926,2

код ЄДРПОУ	Назва суб'єкта господарювання	Кадастровий номер земельної ділянки	рай ДПІ	Нараховано податкові зобов'язання по орендній платі за землю на 2020 рік												
				січень	лютий	березень	квітень	травень	червень	липень	серпень	вересень	жовтень	листопад	грудень	
34578571	Центральне територіальне управління капітального будівництва	8000000000:91:165:0018	Шевченківська	69 225,01	69 225,01	0,00	69 225,01	69 225,01	69 225,01	69 225,01	69 225,01	69 225,01	69 225,01	69 225,01	69 225,01	Донараховано 462234,3 в т. ч. основний платіж 298926,2

Начальник Потапельченко Л.А.

Заступник міського голови –
секретар Київської міської ради

Терентьєву М.О.
Положишник В.О.

Прошу розглянути проект рішення від 23.04.2021 №08/231- 1375/ПР в установленому порядку.

Голдинській О.С.

Для контролю за проходженням та тиражування.

Оленику П.С.
Непому В.І.

Володимир БОНДАРЕНКО

"23" квітня 2021 року
№ 08/231 – 1375/ПР

08/231-1375/ПР
23.04.2021

ДЕПУТАТ
КИЇВСЬКОЇ МІСЬКОЇ РАДИ IX СКЛИКАННЯ

«23» березня 2021 р. № 08/279/09/255-159

Заступнику міського голови –
секретарю Київської міської ради
Володимиру БОНДАРЕНКО
01044, м. Київ, вул. Хрещатик,36

Шановний Володимире Володимировичу!

Відповідно до статті 19 Закону України «Про статус депутатів місцевих рад», статтей 5, 26, 29 Регламенту Київської міської ради, затвердженого рішенням Київської міської ради від 07 липня 2016 року № 579/579, прошу надати доручення відповідним структурним підрозділам Київської міської ради розглянути у встановленому Регламентом Київської міської ради порядку проєкт рішення Київської міської ради «Про відмову Центральному територіальному управлінню капітального будівництва в поновленні договору оренди земельної ділянки від 06.09.2005, зареєстрованого Головним управлінням земельних ресурсів виконавчого органу Київської міської ради (Київської міської державної адміністрації) 08.09.2005 № 91-6-00484 (зі змінами)».

Додатки:

- проєкт рішення Київської міської ради «Про відмову Центральному територіальному управлінню капітального будівництва в поновленні договору оренди земельної ділянки від 06.09.2005, зареєстрованого Головним управлінням земельних ресурсів виконавчого органу Київської міської ради (Київської міської державної адміністрації) 08.09.2005 № 91-6-00484 (зі змінами)» на 2 аркушах в 1 примірнику;
- пояснювальна записка до проєкту рішення Київської міської ради «Про відмову Центральному територіальному управлінню капітального будівництва в поновленні договору оренди земельної ділянки від 06.09.2005, зареєстрованого Головним управлінням земельних ресурсів виконавчого органу Київської міської ради (Київської міської державної адміністрації) 08.09.2005 № 91-6-00484 (зі змінами)» на 4 аркушах в 1 примірнику;

- копія рішення Київської міської ради від 15.07.2004 №419-24/1829 «Про надання і вилучення земельних ділянок та припинення права користування землею» на 2 аркушах в 1 примірнику;

- копія рішення Київської міської ради від 14.06.2007 №803/1464 «Про внесення змін до рішення Київської міської ради від 15.07.2004 №419-24/1829 «Про надання і вилучення земельних ділянок та припинення права користування землею» на 1 аркуші в 1 примірнику;

- копія договору оренди земельної ділянки від 06.09.2005, зареєстрованого Головним управлінням земельних ресурсів виконавчого органу Київської міської ради (Київської міської державної адміністрації) 08.09.2005 № 91-6-00484;

- копія угоди про поновлення договору оренди земельної ділянки від 12.04.2016 № 95;

- копія листа Головного управління ДПС у м. Києві від 19.02.2021 № 16/2/26-15-12-15-13 на 5 аркушах в 1 примірнику.

З повагою,
Депутат Київради,
член депутатської фракції
«ГОЛОС» у Київській міській раді Зоя ЯРОШ

Жарій Михайлина 097 638 12 32

КИЇВСЬКА МІСЬКА РАДА

IX СКЛИКАННЯ

ПОСТІЙНА КОМІСІЯ З ПИТАНЬ ПІДПРИЄМНИЦТВА, ПРОМИСЛОВОСТІ ТА МІСЬКОГО БЛАГОУСТРОЮ

01044, м. Київ, вул. Хрещатик, 36 к. 1005 *тел.:(044)202-70-29*

25.06.2021 № 08/028-140

на № _____ від _____

Голові постійної комісії Київської міської ради з питань архітектури, містобудування та земельних відносин Михайлу ТЕРЕНТЬЄВУ

ВИТЯГ
із протоколу № 4/5 засідання постійної комісії Київської міської ради з питань підприємництва, промисловості та міського благоустрою від 25.06.2021 року

Місце проведення: Київська міська рада, м. Київ, вул. Хрещатик, 36, 5-й поверх, к.514, 11.00

Склад комісії: 3 депутати Київської міської ради.

Присутні 2 депутати Київської міської ради, члени постійної комісії з питань підприємництва, промисловості та міського благоустрою:

Владислав ТРУБІЦИН - голова постійної комісії, головуючий;
Ірина НИКОРАК - заступник голови постійної комісії.

Відсутній 1 депутат Київської міської ради, секретар постійної комісії з питань підприємництва, промисловості та міського благоустрою Ігор ШПАК.

648460566

 п. 5.6.12

Присутні (запрошені) на засіданні постійної комісії:

Вадим ШЕЙКО - заступник директора Департаменту земельних ресурсів виконавчого органу Київської міської ради (Київської міської державної адміністрації.

Розгляд (обговорення) питань порядку денного:

8. Проєкт рішення Київської міської ради «Про поновлення товариству з обмеженою відповідальністю «ЛІЛІЯ-МБ» договору оренди земельної ділянки від 21 липня 2006 року № 78-6-00381 (зі змінами) (648460566)» *доручення заступника міського голови-секретаря Київської міської ради від 17.06.2021 №08/231-2104/ПР.*

СЛУХАЛИ: Владислава ТРУБІЦИНА, головуючого на засіданні.

ВИСТУПИЛИ: Вадим ШЕЙКО.

ВИРІШИЛИ: відхилити проєкт рішення Київської міської ради «Про поновлення товариству з обмеженою відповідальністю «ЛІЛІЯ-МБ» договору оренди земельної ділянки від 21 липня 2006 року № 78-6-00381 (зі змінами) (648460566)» *доручення заступника міського голови-секретаря Київської міської ради від 17.06.2021 №08/231-2104/ПР.*

ГОЛОСУВАЛИ: «за» - 2, «проти» - 0, «утрималось» - 0, «не голосували» - 0.

Рішення прийнято.

З протоколом згідно

Голова постійної комісії Владислав ТРУБІЦИН

п. 5.6.36

08/231-3539/ПР
11.10.2018

КИЇВСЬКА МІСЬКА РАДА

V/СЕСІЯ VIII СКЛИКАННЯ

РІШЕННЯ

_____№_____

проект

Про затвердження детального плану території в межах вул. Північна, просп. Оболонський, вул. Прирічна, просп. Героїв Сталінграду, Маршала Малиновського у Оболонському районі м. Києва

Відповідно до статті 19 Закону України «Про регулювання містобудівної діяльності» та Закону України «Про місцеве самоврядування в Україні», рішення Київської міської ради від 13 листопада 2013 року № 518/10006 «Про затвердження міської програми створення (оновлення) містобудівної документації у м. Києві», Київська міська рада

вирішила:

1. Затвердити детальний план території в межах вул. Північна, просп. Оболонський, вул. Прирічна, просп. Героїв Сталінграду, Маршала Малиновського у Оболонському районі м.Києва, що додається.

2. Офіційно оприлюднити це рішення в газеті Київської міської ради "Хрещатик" та на офіційному веб-сайті Київради.

3. Контроль за виконанням цього рішення покласти на постійну комісію Київської міської ради з питань містобудування, архітектури та землекористування.

Київський міський голова В.Кличко

ПОДАННЯ:

Заступник голови Київської міської державної адміністрації О. Спасибко

Директора Департаменту містобудування та архітектури О. Свистунов

Начальник відділу правового забезпечення В. Коляденко

ПОГОДЖЕНО:

Перший заступник голови Київської міської державної адміністрації М.Поворозник

Начальник юридичного управління Л. Верес
із зауваженнями 10.10.18

Керівник апарату Д.Загуменний
із зауваженнями

Постійна комісія з питань містобудування, архітектури та землекористування

Голова О. Міщенко

Секретар І. Картавий

Начальник управління правового забезпечення діяльності Київської міської ради В. Слончак

Директор Департаменту транспортної інфраструктури С.Симонов

ПОЯСНЮВАЛЬНА ЗАПИСКА

До проекту рішення Київської міської ради «Про затвердження детального плану території в межах вул. Північна, просп. Оболонський, вул. Прирічна, просп. Героїв Сталінграду, Маршала Малиновського у Оболонському районі м. Києва »

1. **Обґрунтування необхідності прийняття рішення.**

Згідно з ч. ч. 1, 3 ст. 8 Закону України "Про регулювання містобудівної діяльності" планування територій здійснюється на державному, регіональному та місцевому рівнях відповідними органами виконавчої влади, Верховною Радою Автономної Республіки Крим, Радою міністрів Автономної Республіки Крим та органами місцевого самоврядування. Рішення з питань планування та забудови територій приймаються сільськими, селищними, міськими радами та їх виконавчими органами, районними, обласними радами, Київською та Севастопольською міськими державними адміністраціями в межах визначених законом повноважень з урахуванням вимог містобудівної документації.

Відповідно до п. 42 ч. 1 ст. 26 Закону України "Про місцеве самоврядування в Україні", виключно на пленарних засіданнях сільської, селищної, міської ради вирішуються такі питання, зокрема, затвердження в установленому порядку місцевих містобудівних програм, генеральних планів забудови відповідних населених пунктів, іншої містобудівної документації.

Згідно з ч. ч. 1, 4 ст. 12 Закону України "Про основи містобудування", до компетенції сільських, селищних, міських рад у сфері містобудування на відповідній території належить затвердження відповідно до законодавства місцевих програм, генеральних планів відповідних населених пунктів, планів зонування територій, а за відсутності затверджених в установленому законом порядку планів зонування території - детальних планів територій. До компетенції виконавчих органів сільських, селищних, міських рад у сфері містобудування належать: затвердження детальних планів територій за наявності затверджених в установленому законом порядку планів зонування території; визначення територій для містобудівних потреб; внесення пропозицій щодо встановлення і зміни меж населених пунктів відповідно до закону.

Тобто, прийняття рішення про розробку та затвердження детальних планів території у межах міста Києва нормами чинного законодавства віднесено до виключної компетенції Київради, на яку покладено обов'язок реалізації планування території на місцевому рівні.

На виконання законів України "Про регулювання містобудівної діяльності", "Про місцеве самоврядування в Україні", "Про столицю України - місто-герой Київ", пункту 36 постанови Кабінету Міністрів України від 25.05.2011 № 559 "Про містобудівний кадастр", з метою реалізації Стратегії розвитку міста Києва до 2025 року, затвердженої рішенням Київради від 15.12.2011 N 824/7060, Київрада прийняла рішення від 13.11.2013 № 518/10006 "Про затвердження

міської програми створення (оновлення) містобудівної документації", яким затвердила Програму створення (оновлення) містобудівної документації у м. Києві (далі - Програма).

Метою Програми є розроблення і затвердження генерального плану столиці України - міста Києва, обґрунтованого визначення на основі затверджених детальних планів територій планувальної організації та функціонального призначення, просторової композиції і параметрів забудови та ландшафтної організації кварталів, мікрорайонів, інших частин території м. Києва, призначених для комплексної забудови чи реконструкції, а також встановлення єдиних умов та обмежень (регламентів) забудови територій на основі затверджених планів зонування для інтенсивного втілення в життя принципів містобудівної політики інтегрованого міського розвитку столиці України як стабільного європейського міста, створення повноцінного життєвого середовища, збереження традиційних особливостей, історичного середовища та природно-ландшафтного комплексу міста, розвитку ефективної інженерної та транспортної інфраструктури.

Відповідно до п. 2 рішення Київради від 13.11.2013 № 518/10006 Департаменту містобудування та архітектури виконавчого органу Київської міської ради (Київської міської державної адміністрації) доручено виступити замовником створення (оновлення) містобудівної документації відповідно до Програми.

Розробником містобудівної документації є комунальна організація виконавчого органу Київської міської ради (Київської міської державної адміністрації) "Інститут Генерального плану м. Києва". Листом від 11.10.2018 №12-2573/2 надано до Департаменту скореговані за зауваженнями Містобудівної ради, зауваженнями служб та з врахуванням зауважень та пропозицій отриманих під час громадських слухань матеріали вказаного детального плану.

2. Мета і завдання прийняття рішення.

Метою прийняття рішення є затвердження детального плану території. Є обґрунтоване визначення на основі затвердженого детального плану території планувальної організації та функціонального призначення, просторової композиції і параметрів забудови та ландшафтної організації, інших частин території, призначених для комплексної забудови чи реконструкції, а також встановлення єдиних умов та обмежень (регламентів) забудови території на основі затвердженого плану для інтенсивного втілення в життя принципів містобудівної політики інтегрованого міського розвитку столиці України як стабільного європейського міста, створення повноцінного життєвого середовища, збереження традиційних особливостей, історичного середовища та природно-ландшафтного комплексу міста, розвитку ефективної інженерної та транспортної інфраструктури.

Завданнями є забезпечення просторової концентрації і координації використання фінансових коштів публічних і приватних суб'єктів; забезпечення регулювання забудови та іншого використання територій відповідно до законодавства, державних норм, стандартів і правил. Визначення відповідно до планувальної структури м. Києва цілісних функціонально-планувальних утворення, де передбачається комплексна забудова чи реконструкція з урахуванням прийнятих рішень, наявної забудови, умов та обмежень та іншого використання територій.

3. Загальна характеристика та основні положення проекту рішення.

Проектом рішення передбачається детального плану території в межах вул. Північної, просп. Оболонський, вул. Прирічної, просп. Героїв Сталінграду та просп. Маршала Малиновського в Оболонському районі міста Києва

Детальний план території в межах вул. Північної, просп. Оболонський, вул. Прирічної, просп. Героїв Сталінграду та просп. Маршала Малиновського у Оболонському районі м. Києва, виконується відповідно до рішення Київської міської ради від 13.11.2013 № 518/10006 «Про затвердження міської програми створення (оновлення) містобудівної документації у м. Києві» та Завдання на розробку, затвердженого заступником голови Київської міської державної адміністрації.

У складі проекту, виготовлено цифрову векторну топографічну основу М 1:2000 з нанесенням червоних ліній в державній системі координат УСК-2000.

Виконано збір вихідних даних по існуючому житловому фонду, установам та підприємствам обслуговування та ін., зібрані анкети виробничих об'єктів, науково-дослідних організацій, установ освіти, виконанні натурні обстеження забудови для складання опорного плану та економічних розрахунків.
Замовником – Департаментом містобудування та архітектури надано матеріали МУО, відповідно до яких розпочато розробку ДПТ.

Територія площею 430 га, на яку розроблявся детальний план, знаходиться у Оболонському адміністративному районі, в Північній планувальній зоні м. Києва і обмежена:

- з півночі – Оболонськими лугами;
- з півдня – житловою забудовою вздовж вул. Тимошенко; частково вулицями Прирічною, Зої Гайдай та Героїв Дніпра.
- зі сходу – вулицею Прирічною, яка межує із затокою річки Дніпро - заливом «Собаче гирло»;
- із заходу – вулицею Богатирською.

4. Стан нормативно-правової бази у даній сфері правового регулювання.

Підготовка рішення здійснена на підставі законів України «Про місцеве самоврядування в Україні», «Про столицю України – місто-герой Київ» та

нормативно-правових актів у сфері містобудування, в т.ч. законів України «Про регулювання містобудівної діяльності», «Про основи містобудування», Порядку розроблення містобудівної документації, затвердженого наказом Міністерства регіонального розвитку, будівництва та житлово-комунального господарства України від 16.11.2011 № 290 і зареєстрованого у Міністерстві юстиції України від 20.12.2011 за № 1468/20206, рішення Київської міської ради «Про затвердження міської програми створення (оновлення) містобудівної документації у м. Києві» від 13.11.2013 № 518/10006 (із змінами та доповненням, станом на 23.05. 2018)

5. Фінансово-економічне обґрунтування.

Прийняття рішення не потребує витрат за рахунок коштів міського бюджету.

6. Прогноз соціально-економічних та інших наслідків прийняття рішення.

Прийняття рішення дозволить затвердити детальний план території Реалізація даного рішення забезпечить виконання положень Генерального плану міста Києва, сприятиме комплексному містобудівному розвиткові територій м. Києва, спрощенню процедурних питань розміщення та будівництва об'єктів, поліпшенню інвестиційного клімату в будівництві, екологічних та соціальних умов життєдіяльності населення, стану довкілля, збереженню і ефективному використанню об'єктів культурної спадщини.

7. Доповідач:

Директор Департаменту містобудування та архітектури О. Свистунов;

Представник розробника - Головний архітектор проекту ДПТ М.Римар-Щербина .

Директор департаменту О.Свистунов

Зауваження

до проекту рішення Київської міської ради «Про затвердження детального плану території в межах вул. Північної, просп. Оболонський, вул. Прирічної, просп. Героїв Сталінгради та просп. Маршала Малиновського в Оболонському районі міста Києва»

Проект рішення розроблено Департаментом містобудування та архітектури виконавчого органу Київської міської ради (Київської міської державної адміністрації).

Проектом рішення передбачається затвердити детальний план території в межах вул. Північної, просп. Оболонський, вул. Прирічної, просп. Героїв Сталінгради та просп. Маршала Малиновського в Оболонському районі міста Києва.

Зауважуємо, що при розробці детального плану території не враховано вимоги частини 4 статті 2, статті 19, частини 3 статті 21 Закону України «Про регулювання містобудівної діяльності» в частині здійснення стратегічної екологічної оцінки містобудівної документації.

Зміни внесені Законом України від 20.03.2018 №2354-VIII до цих статей в частині здійснення стратегічної екологічної оцінки містобудівної документації, набрали чинності 12.04.2018 та введенні в дію з 12.10.2018.

Заступник керівника апарату -
начальник юридичного управління Леся ВЕРЕС

____ _____ _____ року

Заступник міського голови –
секретар Київської міської ради

Міщенку О.Г.
Слончаку В.В.

Прошу розглянути проект рішення від 11.10.2018 №08/231- 3539/ПР в установленому порядку.

Пихтіній О.М.

Для контролю за проходженням та тиражування.

В.ПРОКОПІВ

"11" жовтня 2018 року
№ 08/231 – 3539/ПР

08/231-3539/ПР
11.10.2018

УКРАЇНА

ВИКОНАВЧИЙ ОРГАН КИЇВСЬКОЇ МІСЬКОЇ РАДИ
(КИЇВСЬКА МІСЬКА ДЕРЖАВНА АДМІНІСТРАЦІЯ)

вул. Хрещатик, 36, м. Київ, 01044, тел. (044) 202 71 29, (044) 202 75 58, факс 202 76 41, e-mail: kmda@kma.gov.ua
Контактний центр міста Києва (044) 15 51 Код ЄДРПОУ 00022527
E-mail для електронних звернень громадян: zvernen@kma.gov.ua

11.10.2018 № 009-210/1р

на № _____ від _____

Київська міська рада

СУПРОВІДНИЙ ЛИСТ

Відповідно до статей 26, 29 Регламенту Київської міської ради, затвердженого рішенням Київської міської ради від 07 липня 2016 року № 579/579, глави 3 розділу VIII Регламенту виконавчого органу Київської міської ради (Київської міської державної адміністрації), затвердженого розпорядженням виконавчого органу Київської міської ради (Київської міської державної адміністрації) від 08 жовтня 2013 року №1810 за поданням виконавчого органу Київської міської ради (Київської міської державної адміністрації) направляю проект рішення Київської міської ради «Про затвердження детального плану території в межах вул. Північна, просп. Оболонський, вул. Прирічна, просп. Героїв Сталінграду, Маршала Малиновського у Оболонському районі м. Києва».

У відповідності до пункту 3.4 глави 3 розділу VIII Регламенту виконавчого органу Київської міської ради (Київської міської державної адміністрації), затвердженого розпорядженням виконавчого органу Київської міської ради (Київської міської державної адміністрації) від 08 жовтня 2013 року №1810 інформую, що відповідальним за представлення та супроводження проекту рішення на всіх стадіях розгляду є В. Коляденко (тел. 278-24-04), за проект детального плану є Т.Зайченко (тел.234-89-88)

Додатки:

- Проект рішення на – 1арк.
- Пояснювальна записка на – 4арк.
- Проект містобудівної документації –детального плану території в межах вул. Північної, просп. Оболонський, вул. Прирічної, просп. Героїв Сталінграду та просп. Маршала Малиновського в Оболонському районі та Додаткові матеріали – ТОМ 1; ТОМ 2.
- Електронна версія проекту рішення, пояснювальної записки.

Керівник апарату Д.Загуменний

166946

ТОВАРИСТВО З ОБМЕЖЕНОЮ ВІДПОВІДАЛЬНІСТЮ

“АВВА-СЕРВІС”

ЕДРПОУ 23716959, 04074, м.Київ, вул.Лугова,16, тел/факс 430-02-07 ,430-30-56

П.5.6.36.
3539/ПР

01.07.2021р. № 2/10

Київська міська рада
ОТРИМАНО
01 ЛИП 2021
Вх. 08/15957

Голові Постійної комісії КМР
з питань містобудування,
архітектури та земельних
відносин
Терентьєву М.О.

Шановний Михайло Олександровичу!

Товариство з обмеженою відповідальністю «АВВА-СЕРВІС» (код ЄДРПОУ 23716959, далі по тексту –Товариство) є орендарем земельної ділянки, кадастровий номер 8000000000:78:132:0013, що розташована за адресою: місто Київ, Оболонський район, вулиця Північна -1.

На сьогоднішній день місто Київ динамічно розвивається і потребує розбудови. В Київській міській раді більше двох років на розгляді знаходиться проект Детального плану території в межах вул. Північна, просп. Оболонський вул. Прирічна, просп. Героїв Сталінграда, Маршала Малиновського у Оболонському районі. Детальний план території розроблений та погоджений у відповідності до вимог чинного законодавства та має відповідні висновки служб.

Детальний план території разом з відповідним проектом рішення переданий до Київської міської ради у встановленому порядку. Проект рішення про затвердження даного ДТП підготовлений та погоджений всіма службами, але досі не розглянуто.

Прийняття Детального плану територій дасть можливість розвинути і покращити інфраструктуру Оболонського району міста Києва, яка відповідатиме сучасним тенденціям розвитку міста.

Просимо Вас найближчим часом винести питання на засідання постійної комісії з питань містобудування, архітектури та земельних відносин, та на пленарне засідання сесії Київської міської ради стосовно затвердження Детального плану території межах вул. Північна, просп. Оболонський вул. Прирічна, просп. Героїв Сталінграда, Маршала Малиновського у Оболонському районі.

Директор **Н.В. Головченко**

Україна * м. Київ * Товариство з обмеженою відповідальністю „Авва-Сервіс" Ідентифікаційний код 23716959

5.7. Розгляд справ-клопотань ***(відмова у наданні дозволів на розроблення проектів землеустрою щодо відведення земельних ділянок):***

1.	Про розгляд проєкту рішення Київської міської ради «Про відмову громадянці Марченко Олені Віталіївні у наданні дозволу на розроблення проєкту землеустрою щодо відведення земельної ділянки у власність для ведення садівництва у Дарницькому районі міста Києва» *(справа **636890161,** доручення заступника міського голови - секретаря Київської міської ради від 14.05.2021 №08/231-1576/ПР).*
2.	Про розгляд проєкту рішення Київської міської ради «Про відмову громадянці Востріковій Олімпіаді Ігорівні у наданні дозволу на розроблення проєкту землеустрою щодо відведення земельної ділянки у приватну власність для будівництва і обслуговування жилого будинку, господарських будівель і споруд у селищі Биківня у Деснянському районі міста Києва» *(справа **477013525,** доручення заступника міського голови - секретаря Київської міської ради від 14.05.2021 №08/231-1575/ПР).*
3.	Про розгляд проєкту рішення Київської міської ради «Про відмову громадянці Поді Олександрі Євгеніївні у наданні дозволу на розроблення проєкту землеустрою щодо відведення земельної ділянки у приватну власність для будівництва і обслуговування жилого будинку, господарських будівель і споруд у селищі Биківня у Деснянському районі міста Києва» *(справа **461010931,** доручення заступника міського голови - секретаря Київської міської ради від 14.05.2021 №08/231-1574/ПР).*
4.	Про розгляд проєкту рішення Київської міської ради «Про відмову громадянці Тарасенко Марії Анатоліївні у наданні дозволу на розроблення проєкту землеустрою щодо відведення земельної ділянки у приватну власність для будівництва і обслуговування жилого будинку, господарських будівель і споруд на вул. Пушкіна, 8 у Деснянському районі міста Києва» *(справа **717765016,** доручення заступника міського голови - секретаря Київської міської ради від 14.05.2021 №08/231-1573/ПР).*
5.	Про розгляд проєкту рішення Київської міської ради «Про відмову громадянці Ковтонюк Валентині Іллівні у наданні дозволу на розроблення проєкту землеустрою щодо відведення земельної ділянки у власність для індивідуального житлового і гаражного будівництва у Голосіївському районі міста Києва» *(справа **444012544,** доручення заступника міського голови - секретаря Київської міської ради від 14.05.2021 №08/231-1567/ПР).*
6.	Про розгляд проєкту рішення Київської міської ради «Про відмову громадянину Стасю Олексію Анатолійовичу у наданні дозволу на розроблення проєкту землеустрою щодо відведення земельної ділянки у власність для будівництва і обслуговування жилого будинку, господарських будівель і споруд у Деснянському районі міста Києва» *(справа **530401292,** доручення заступника міського голови - секретаря Київської міської ради від 14.05.2021 №08/231-1563/ПР).*
7.	Про розгляд проєкту рішення Київської міської ради «Про відмову громадянину Фещуку Денису Володимировичу у наданні дозволу на розроблення проєкту землеустрою щодо відведення земельної ділянки у

	власність для будівництва і обслуговування жилого будинку, господарських будівель і споруд у Деснянському районі міста Києва» *(справа **429018234,** доручення заступника міського голови - секретаря Київської міської ради від 14.05.2021 №08/231-1562/ПР).*
8.	Про розгляд проєкту рішення Київської міської ради «Про відмову громадянину Головненку Павлу Олександровичу у наданні дозволу на розроблення проєкту землеустрою щодо відведення земельної ділянки у власність для будівництва і обслуговування жилого будинку, господарських будівель і споруд на вул. Ватутіна, 113-Б у Солом'янському районі міста Києва» *(справа **760495016,** доручення заступника міського голови - секретаря Київської міської ради від 14.05.2021 №08/231-1561/ПР).*
9.	Про розгляд проєкту рішення Київської міської ради «Про відмову громадянину Ковтонюку Віталію Віталійовичу у наданні дозволу на розроблення проєкту землеустрою щодо відведення земельної ділянки у власність для будівництва і обслуговування жилого будинку, господарських будівель і споруд на вул. Старообухівській у Голосіївському районі міста Києва» *(справа **579301858,** доручення заступника міського голови - секретаря Київської міської ради від 14.05.2021 №08/231-1560/ПР).*
10.	Про розгляд проєкту рішення Київської міської ради «Про відмову громадянці Гуляєвій Інні Олександрівні у наданні дозволу на розроблення проєкту землеустрою щодо відведення земельної ділянки у приватну власність для будівництва і обслуговування жилого будинку, господарських будівель і споруд та гаража на вул. Митрополита Володимира Сабодана, 12 у Деснянському районі міста Києва» *(справа **429018455,** доручення заступника міського голови - секретаря Київської міської ради від 14.05.2021 №08/231-1559/ПР).*
11.	Про розгляд проєкту рішення Київської міської ради «Про відмову громадянину Кушніру Володимиру Миколайовичу у наданні дозволу на розроблення проєкту землеустрою щодо відведення земельної ділянки у власність для будівництва і обслуговування жилого будинку, господарських будівель і споруд на вул. Кучмин Яр у Солом'янському районі міста Києва» *(справа **591901970,** доручення заступника міського голови - секретаря Київської міської ради від 14.05.2021 №08/231-1583/ПР).*
12.	Про розгляд проєкту рішення Київської міської ради «Про відмову громадянці Заводчиковій Тетяні Павлівні у наданні дозволу на розроблення проєкту землеустрою щодо відведення земельної ділянки у власність для житлової садибної забудови на розі вул. Лукаша Миколи та вул. Університетської у Солом'янському районі міста Києва» *(справа **643080179,** доручення заступника міського голови - секретаря Київської міської ради від 14.05.2021 №08/231-1584/ПР).*
13.	Про розгляд проєкту рішення Київської міської ради «Про відмову громадянину Ковтонюку Віталію Івановичу у наданні дозволу на розроблення проєкту землеустрою щодо відведення земельної ділянки у власність для будівництва і обслуговування жилого будинку господарських будівель і споруд у Голосіївському районі міста Києва» *(справа **698170100,** доручення заступника міського голови - секретаря Київської міської ради від 14.05.2021 №08/231-1582/ПР).*

14.	Про розгляд проєкту рішення Київської міської ради «Про відмову громадянину Брильову Валерію Анатолійовичу у наданні дозволу на розроблення проєкту землеустрою щодо відведення земельної ділянки у власність для індивідуального дачного будівництва на 15 км Житомирського шосе у Святошинському районі міста Києва» *(справа **604870118,** доручення заступника міського голови - секретаря Київської міської ради від 14.05.2021 №08/231-1604/ПР).*
15.	Про розгляд проєкту рішення Київської міської ради «Про відмову громадянці Савіній Вікторії Андріївні у наданні дозволу на розроблення проєкту землеустрою щодо відведення земельної ділянки у приватну власність для будівництва і обслуговування жилого будинку, господарських будівель і споруд у селищі Биківня у Деснянському районі міста Києва» *(справа **527201018,** доручення заступника міського голови - секретаря Київської міської ради від 14.05.2021 №08/231-1601/ПР).*
16.	Про розгляд проєкту рішення Київської міської ради «Про відмову громадянину Решетняку Сергію Анатолійовичу у наданні дозволу на розроблення проєкту землеустрою щодо відведення земельної ділянки у власність для індивідуального дачного будівництва на 15 км Житомирського шосе у Святошинському районі міста Києва» *(справа **600190197,** доручення заступника міського голови - секретаря Київської міської ради від 14.05.2021 №08/231-1609/ПР).*
17.	Про розгляд проєкту рішення Київської міської ради «Про відмову громадянину Борисовському Максиму Віталійовичу у наданні дозволу на розроблення проєкту землеустрою щодо відведення земельної ділянки у приватну власність для будівництва і обслуговування жилого будинку, господарських будівель і споруд у Святошинському районі міста Києва» *(справа **201098079,** доручення заступника міського голови - секретаря Київської міської ради від 14.05.2021 №08/231-1611/ПР).*
18.	Про розгляд проєкту рішення Київської міської ради «Про відмову громадянці Басовській Ользі Нуріївні у наданні дозволу на розроблення проєкту землеустрою щодо відведення земельної ділянки у власність для іншого сільськогосподарського призначення, для сільськогосподарського виробництва на вул. Пухівській у Деснянському районі міста Києва» *(справа **608200145,** доручення заступника міського голови - секретаря Київської міської ради від 17.05.2021 №08/231-1615/ПР).*
19.	Про розгляд проєкту рішення Київської міської ради «Про відмову громадянці Нєгрєєвій Єлизаветі Михайлівні у наданні дозволу на розроблення проєкту землеустрою щодо відведення земельної ділянки у власність для іншого сільськогосподарського призначення, для сільськогосподарського виробництва на вул. Пухівській у Деснянському районі міста Києва» *(справа **568201891,** доручення заступника міського голови - секретаря Київської міської ради від 17.05.2021 №08/231-1614/ПР).*
20.	Про розгляд проєкту рішення Київської міської ради «Про відмову громадянину Яркову Дмитру Павловичу у наданні дозволу на розроблення проєкту землеустрою щодо відведення земельної ділянки у власність для будівництва і обслуговування жилого будинку, господарських будівель і споруд у Шевченківському районі міста Києва» *(справа **370195061,***

	доручення заступника міського голови - секретаря Київської міської ради від 17.05.2021 №08/231-1617/ПР).
21.	Про розгляд проєкту рішення Київської міської ради «Про відмову громадянину Денисову Олександру Володимировичу у наданні дозволу на розроблення проєкту землеустрою щодо відведення земельної ділянки у власність для будівництва індивідуального гаража на вул. Коцюбинського, 22 у Дарницькому районі міста Києва» *(справа **201905434,** доручення заступника міського голови - секретаря Київської міської ради від 17.05.2021 №08/231-1618/ПР).*
22.	Про розгляд проєкту рішення Київської міської ради «Про відмову громадянину Дорондову Максиму Вячеславовичу у наданні дозволу на розроблення проєкту землеустрою щодо відведення земельної ділянки у власність для будівництва і обслуговування жилого будинку, господарських будівель і споруд у Голосіївському районі міста Києва» *(справа **569001655,** доручення заступника міського голови - секретаря Київської міської ради від 17.05.2021 №08/231-1619/ПР).*
23.	Про розгляд проєкту рішення Київської міської ради «Про відмову громадянці Козоріз Яніні Іванівні у наданні дозволу на розроблення проєкту землеустрою щодо відведення земельної ділянки у приватну власність для будівництва і обслуговування жилого будинку, господарських будівель і споруд на вул. Павла Вірського, 21 у Деснянському районі міста Києва» *(справа **310142385,** доручення заступника міського голови - секретаря Київської міської ради від 17.05.2021 №08/231-1620/ПР).*
24.	Про розгляд проєкту рішення Київської міської ради «Про відмову громадянину Скворцову Ігорю Миколайовичу у наданні дозволу на розроблення проєкту землеустрою щодо відведення земельної ділянки у власність для індивідуального дачного будівництва в Оболонському районі міста Києва» *(справа **641340197,** доручення заступника міського голови - секретаря Київської міської ради від 17.05.2021 №08/231-1621/ПР).*
25.	Про розгляд проєкту рішення Київської міської ради «Про відмову громадянці Поді Кірі Юріївні у наданні дозволу на розроблення проєкту землеустрою щодо відведення земельної ділянки у приватну власність для будівництва і обслуговування жилого будинку, господарських будівель і споруд у селищі Биківня у Деснянському районі міста Києва» *(справа **449014550,** доручення заступника міського голови - секретаря Київської міської ради від 17.05.2021 №08/231-1622/ПР).*
26.	Про розгляд проєкту рішення Київської міської ради «Про відмову громадянці Клименко Зої Вікторівні у наданні дозволу на розроблення проєкту землеустрою щодо відведення земельної ділянки у приватну власність для іншого сільськогосподарського призначення, для сільськогосподарського виробництва на вул. Пухівській у Деснянському районі міста Києва» *(справа **320149734,** доручення заступника міського голови - секретаря Київської міської ради від 17.05.2021 №08/231-1623/ПР).*
27.	Про розгляд проєкту рішення Київської міської ради «Про відмову громадянці Ярковій Тетяні Вікторівні у наданні дозволу на розроблення проєкту землеустрою щодо відведення земельної ділянки у власність для будівництва житлового будинку у Солом'янському районі міста Києва»

	*(справа **704440016,** доручення заступника міського голови - секретаря Київської міської ради від 17.05.2021 №08/231-1624/ПР).*
28.	Про розгляд проєкту рішення Київської міської ради «Про відмову громадянину Шевченку Богдану Олександровичу у наданні дозволу на розроблення проєкту землеустрою щодо відведення земельної ділянки у власність для іншого сільськогосподарського призначення, для сільськогосподарського виробництва на вул. Пухівській у Деснянському районі міста Києва» *(справа **508701077,** доручення заступника міського голови - секретаря Київської міської ради від 17.05.2021 №08/231-1625/ПР).*
29.	Про розгляд проєкту рішення Київської міської ради «Про відмову громадянці Клименко Марині Володимирівні у наданні дозволу на розроблення проєкту землеустрою щодо відведення земельної ділянки у власність для іншого сільськогосподарського призначення, для сільськогосподарського виробництва на вул. Пухівській у Деснянському районі міста Києва» *(справа **438015631,** доручення заступника міського голови - секретаря Київської міської ради від 17.05.2021 №08/231-1626/ПР).*
30.	Про розгляд проєкту рішення Київської міської ради «Про відмову громадянину Кушніру Володимиру Миколайовичу у наданні дозволу на розроблення проєкту землеустрою щодо відведення земельної ділянки у власність для будівництва і обслуговування жилого будинку, господарських будівель і споруд на вул. Кучмин Яр (між № 17 та № 19) у Солом'янському районі міста Києва» *(справа **623660104,** доручення заступника міського голови - секретаря Київської міської ради від 17.05.2021 №08/231-1627/ПР).*
31.	Про розгляд проєкту рішення Київської міської ради «Про відмову громадянці Лабузовій Ірині Анатоліївні у наданні дозволу на розроблення проєкту землеустрою щодо відведення земельної ділянки у власність для індивідуального житлового, гаражного і дачного будівництва, для будівництва і обслуговування жилого будинку, господарських будівель і споруд на вул. Михайла Чалого у Святошинському районі міста Києва» *(справа **370124513,** доручення заступника міського голови - секретаря Київської міської ради від 17.05.2021 №08/231-1628/ПР).*
32.	Про розгляд проєкту рішення Київської міської ради «Про відмову громадянину Лабузову Володимиру Володимировичу у наданні дозволу на розроблення проєкту землеустрою щодо відведення земельної ділянки у власність для індивідуального житлового, гаражного і дачного будівництва, для будівництва і обслуговування жилого будинку, господарських будівель і споруд на вул. Михайла Чалого у Святошинському районі міста Києва» *(справа **411014556,** доручення заступника міського голови - секретаря Київської міської ради від 17.05.2021 №08/231-1629/ПР).*
33.	Про розгляд проєкту рішення Київської міської ради «Про відмову громадянину Яркову Ігорю Анатолійовичу у наданні дозволу на розроблення проєкту землеустрою щодо відведення земельної ділянки у власність для будівництва і обслуговування жилого будинку, господарських будівель і споруд у Шевченківському районі міста Києва» *(справа **380135244,** доручення заступника міського голови - секретаря Київської міської ради від 17.05.2021 №08/231-1630/ПР).*

34.	Про розгляд проєкту рішення Київської міської ради «Про відмову громадянину Маркелову Олегу Вікторовичу у наданні дозволу на розроблення проєкту землеустрою щодо відведення земельної ділянки у власність для будівництва і обслуговування жилого будинку, господарських будівель і споруд у Святошинському районі міста Києва» *(справа **459018195,** доручення заступника міського голови - секретаря Київської міської ради від 17.05.2021 №08/231-1631/ПР).*
35.	Про розгляд проєкту рішення Київської міської ради «Про відмову громадянці Ковтонюк Марині Володимирівні у наданні дозволу на розроблення проєкту землеустрою щодо відведення земельної ділянки у власність для індивідуального дачного будівництва (присадибна ділянка) на хуторі Мриги у Голосіївському районі міста Києва» *(справа **673790163,** доручення заступника міського голови - секретаря Київської міської ради від 17.05.2021 №08/231-1632/ПР).*
36.	Про розгляд проєкту рішення Київської міської ради «Про відмову ГРОМАДСЬКІЙ ОРГАНІЗАЦІЇ «СОЮЗ ІНВАЛІДІВ ОФІЦЕРІВ І ВЕТЕРАНІВ» у наданні дозволу на розроблення проєкту землеустрою щодо відведення земельної ділянки у постійне користування під автостоянку та експлуатації автомобілів людей з інвалідністю війни, бойових дій АТО, ООС, учасників ліквідації ЧАЕС, під будівництво автошколи для підготовки водіїв-людей із інвалідністю на вул. Лариси Руденко, 9а у Дарницькому районі міста Києва» *(справа **736489017,** доручення заступника міського голови - секретаря Київської міської ради від 17.05.2021 №08/231-1616/ПР).*
37.	Про розгляд проєкту рішення Київської міської ради «Про відмову громадянину Шевченку Сергію Анатолійовичу у наданні дозволу на розроблення проєкту землеустрою щодо відведення земельної ділянки у приватну власність для будівництва індивідуального гаража на вул. Володимира Винниченка, 20 у Шевченківському районі міста Києва» *(справа **615180186,** доручення заступника міського голови - секретаря Київської міської ради від 27.05.2021 №08/231-1763/ПР).*
38.	Про розгляд проєкту рішення Київської міської ради «Про відмову громадянину Прокопенку Василю Йосиповичу у наданні дозволу на розроблення проєкту землеустрою щодо відведення земельної ділянки у приватну власність для будівництва та обслуговування житлового будинку, господарських будівель і споруд на вул. Магістральній у Шевченківському районі міста Києва» *(справа **390100346,** доручення заступника міського голови - секретаря Київської міської ради від 27.05.2021 №08/231-1760/ПР).*
39.	Про розгляд проєкту рішення Київської міської ради «Про відмову громадянці Міхненко Анні Олександрівні у наданні дозволу на розроблення проєкту землеустрою щодо відведення земельної ділянки у власність для будівництва та обслуговування жилого будинку, господарських будівель і споруд на вул. Сергія Шишка у Солом'янському районі міста Києва» *(справа **350192789,** доручення заступника міського голови - секретаря Київської міської ради від 27.05.2021 №08/231-1761/ПР).*
40.	Про розгляд проєкту рішення Київської міської ради «Про відмову громадянину Синельниченку Станіславу Олександровичу у наданні дозволу на розроблення проєкту землеустрою щодо відведення земельної ділянки у

	власність для будівництва та обслуговування жилого будинку, господарських будівель і споруд на вул. Сергія Шишка у Солом'янському районі міста Києва» *(справа **580501451,** доручення заступника міського голови - секретаря Київської міської ради від 27.05.2021 №08/231-1762/ПР).*
41.	Про розгляд проєкту рішення Київської міської ради «Про відмову громадянці Савіній Вікторії Андріївні у наданні дозволу на розроблення проєкту землеустрою щодо відведення земельної ділянки у власність для будівництва і обслуговування жилого будинку, господарських будівель і споруд у с. Биківня у Деснянському районі міста Києва» *(справа **541901251,** доручення заступника міського голови - секретаря Київської міської ради від 27.05.2021 №08/231-1759/ПР).*
42.	Про розгляд проєкту рішення Київської міської ради «Про відмову громадянину Королю Яну Вікторовичу у наданні дозволу на розроблення проєкту землеустрою щодо відведення земельної ділянки у власність для житлової садибної забудови біля вул. Криничної у Дарницькому районі міста Києва» *(справа **340128902,** доручення заступника міського голови - секретаря Київської міської ради від 01.06.2021 №08/231-1814/ПР).*
43.	Про розгляд проєкту рішення Київської міської ради «Про відмову громадянину Кучкіну Костянтину Миколайовичу у наданні дозволу на розроблення проєкту землеустрою щодо відведення земельної ділянки у власність для індивідуального дачного будівництва біля вул. Березневої у Дарницькому районі міста Києва» *(справа **571201641,** доручення заступника міського голови - секретаря Київської міської ради від 01.06.2021 №08/231-1813/ПР).*
44.	Про розгляд проєкту рішення Київської міської ради «Про відмову громадянці Ковтонюк Валентині Іллівні у наданні дозволу на розроблення проєкту землеустрою щодо відведення земельної ділянки у приватну власність для ведення колективного садівництва біля вул. Центральної в Оболонському районі міста Києва» *(справа **542301085,** доручення заступника міського голови - секретаря Київської міської ради від 01.06.2021 №08/231-1812/ПР).*
45.	Про розгляд проєкту рішення Київської міської ради «Про відмову громадянці Абрамовій Марині Вадимівні у наданні дозволу на розроблення проєкту землеустрою щодо відведення земельної ділянки у приватну власність для будівництва і обслуговування жилого будинку, ведення садівництва на вул. Якова Качури, 37-39 у Святошинському районі міста Києва» *(справа **526901790,** доручення заступника міського голови - секретаря Київської міської ради від 01.06.2021 №08/231-1810/ПР).*
46.	Про розгляд проєкту рішення Київської міської ради «Про відмову громадянці Ковтонюк Валентині Іллівні у наданні дозволу на розроблення проєкту землеустрою щодо відведення земельної ділянки у приватну власність для ведення особистого підсобного господарства, садівництва, городництва, сінокосіння і випасання худоби, для ведення садівництва на біля вул. Центральної (хутір Редьки) в Оболонському районі міста Києва» *(справа **380175215,** доручення заступника міського голови - секретаря Київської міської ради від 01.06.2021 №08/231-1809/ПР).*

47.	Про розгляд проєкту рішення Київської міської ради «Про відмову громадянці Драч Ользі Миколаївні у наданні дозволу на розроблення проєкту землеустрою щодо відведення земельної ділянки у приватну власність для будівництва і обслуговування житлового, дачного будинку, господарських будівель і споруд (присадибна ділянка) поблизу вул. Жовтневої, 22а у Святошинському районі міста Києва» *(справа **507801869,** доручення заступника міського голови - секретаря Київської міської ради від 01.06.2021 №08/231-1808/ПР).*
48.	Про розгляд проєкту рішення Київської міської ради «Про відмову громадянці Ковтонюк Валентині Іллівні у наданні дозволу на розроблення проєкту землеустрою щодо відведення земельної ділянки у приватну власність для індивідуального дачного будівництва біля вул. Криничної у Дарницькому районі міста Києва» *(справа **300128324,** доручення заступника міського голови - секретаря Київської міської ради від 01.06.2021 №08/231-1807/ПР).*
49.	Про розгляд проєкту рішення Київської міської ради «Про відмову громадянці Єреденко Людмилі Іванівні у наданні дозволу на розроблення проєкту землеустрою щодо відведення земельної ділянки у приватну власність для будівництва і обслуговування жилого будинку, господарських будівель і споруд на вул. Пушкіна, 5-а у Деснянському районі міста Києва» *(справа **370101381,** доручення заступника міського голови - секретаря Київської міської ради від 01.06.2021 №08/231-1806/ПР).*
50.	Про розгляд проєкту рішення Київської міської ради «Про відмову громадянці Кульбачній Олені Сергіївні у наданні дозволу на розроблення проєкту землеустрою щодо відведення земельної ділянки у приватну власність для будівництва і обслуговування жилого будинку, господарських будівель і споруд (присадибна ділянка) на вул. Прорізній у Святошинському районі міста Києва» *(справа **390189457,** доручення заступника міського голови - секретаря Київської міської ради від 01.06.2021 №08/231-1805/ПР).*
51.	Про розгляд проєкту рішення Київської міської ради «Про відмову громадянці Кульбачній Олені Сергіївні у наданні дозволу на розроблення проєкту землеустрою щодо відведення земельної ділянки у приватну власність для будівництва і обслуговування жилого будинку, господарських будівель і споруд (присадибна ділянка) на вул. Академіка Єфремова у Святошинському районі міста Києва» *(справа **380175375,** доручення заступника міського голови - секретаря Київської міської ради від 01.06.2021 №08/231-1804/ПР).*
52.	Про розгляд проєкту рішення Київської міської ради «Про відмову громадянці Кульбачній Олені Сергіївні у наданні дозволу на розроблення проєкту землеустрою щодо відведення земельної ділянки у приватну власність для будівництва індивідуального гаражу на вул. Павленка у Святошинському районі міста Києва» *(справа **457013494,** доручення заступника міського голови - секретаря Київської міської ради від 01.06.2021 №08/231-1803/ПР).*
53.	Про розгляд проєкту рішення Київської міської ради «Про відмову громадянину Головку Юрію Анатолійовичу у наданні дозволу на розроблення проєкту землеустрою щодо відведення земельної ділянки у

	власність для будівництва і обслуговування жилого будинку, господарських будівель і споруд у пров. 3-му Садовому, 3-а у Деснянському районі міста Києва» *(справа **621700173,** доручення заступника міського голови - секретаря Київської міської ради від 01.06.2021 №08/231-1802/ПР).*
54.	Про розгляд проєкту рішення Київської міської ради «Про відмову громадянці Поді Валентині Костянтинівні у наданні дозволу на розроблення проєкту землеустрою щодо відведення земельної ділянки у приватну власність для будівництва і обслуговування жилого будинку, господарських будівель і споруд у селищі Биківня у Деснянському районі міста Києва» *(справа **722934010,** доручення заступника міського голови - секретаря Київської міської ради від 01.06.2021 №08/231-1801/ПР).*
55.	Про розгляд проєкту рішення Київської міської ради «Про відмову громадянину Шишкіну Євгену Юрійовичу у наданні дозволу на розроблення проєкту землеустрою щодо відведення земельної ділянки у приватну власність для будівництва і обслуговування жилого будинку, господарських будівель і споруд у пров. 1-му Садовому, 24 у Деснянському районі міста Києва» *(справа **360171769,** доручення заступника міського голови - секретаря Київської міської ради від 01.06.2021 №08/231-1800/ПР).*
56.	Про розгляд проєкту рішення Київської міської ради «Про відмову громадянину Драчу Анатолію Петровичу у наданні дозволу на розроблення проєкту землеустрою щодо відведення земельної ділянки у приватну власність для будівництва і обслуговування житлового, дачного будинку, господарських будівель і споруд (присадибна ділянка) поблизу вул. Михайла Чалого, 36а у Святошинському районі міста Києва» *(справа **417010451,** доручення заступника міського голови - секретаря Київської міської ради від 01.06.2021 №08/231-1799/ПР).*
57.	Про розгляд проєкту рішення Київської міської ради «Про відмову громадянці Драч Ользі Миколаївні у наданні дозволу на розроблення проєкту землеустрою щодо відведення земельної ділянки у приватну власність для будівництва і обслуговування житлового, дачного будинку, господарських будівель і споруд (присадибна ділянка) поблизу вул. Михайла Чалого, 5а у Святошинському районі міста Києва» *(справа **403016357,** доручення заступника міського голови - секретаря Київської міської ради від 01.06.2021 №08/231-1798/ПР).*
58.	Про розгляд проєкту рішення Київської міської ради «Про відмову громадянці Драч Ользі Миколаївні у наданні дозволу на розроблення проєкту землеустрою щодо відведення земельної ділянки у приватну власність для будівництва і обслуговування житлового, дачного будинку, господарських будівель та споруд (присадибна ділянка) поблизу вул. Жовтневої, 3 у Святошинському районі міста Києва» *(справа **340160744,** доручення заступника міського голови - секретаря Київської міської ради від 01.06.2021 №08/231-1797/ПР).*
59.	Про розгляд проєкту рішення Київської міської ради «Про відмову громадянці Кульбачній Олені Сергіївні у наданні дозволу на розроблення проєкту землеустрою щодо відведення земельної ділянки у приватну власність для будівництва і обслуговування жилого будинку, господарських будівель і споруд (присадибна ділянка) на вул. Обухівській у

	Святошинському районі міста Києва» *(справа **767566018,** доручення заступника міського голови - секретаря Київської міської ради від 01.06.2021 №08/231-1796/ПР).*
60.	Про розгляд проєкту рішення Київської міської ради «Про відмову громадянину Баташеву Юрію Валентиновичу у наданні дозволу на розроблення проєкту землеустрою щодо відведення земельної ділянки у приватну власність для будівництва і обслуговування жилого будинку, господарських будівель і споруд на вул. Кутузова, 28а у Деснянському районі міста Києва» *(справа **410012284,** доручення заступника міського голови - секретаря Київської міської ради від 01.06.2021 №08/231-1795/ПР).*
61.	Про розгляд проєкту рішення Київської міської ради «Про відмову громадянці Мартинюк Вікторії Василівні у наданні дозволу на розроблення проєкту землеустрою щодо відведення земельної ділянки у власність для будівництва і обслуговування жилого будинку, господарських будівель і споруд на вул. Ставковій, 11-б у Голосіївському районі міста Києва» *(справа **340183779,** доручення заступника міського голови - секретаря Київської міської ради від 01.06.2021 №08/231-1794/ПР).*
62.	Про розгляд проєкту рішення Київської міської ради «Про відмову громадянину Хоменку Володимиру Володимировичу у наданні дозволу на розроблення проєкту землеустрою щодо відведення земельної ділянки у приватну власність для будівництва і обслуговування жилого будинку, господарських будівель і споруд на вул. О. Білаша, 37 у Деснянському районі міста Києва» *(справа **737475011,** доручення заступника міського голови - секретаря Київської міської ради від 01.06.2021 №08/231-1793/ПР).*
63.	Про розгляд проєкту рішення Київської міської ради «Про відмову громадянці Халютіній Ользі Іванівні у наданні дозволу на розроблення проєкту землеустрою щодо відведення земельної ділянки у приватну власність для ведення садівництва на вул. Садовій 4, діл. 47 (с/т "Нивки") у Святошинському районі міста Києва» *(справа **380172650,** доручення заступника міського голови - секретаря Київської міської ради від 01.06.2021 №08/231-1792/ПР).*
64.	Про розгляд проєкту рішення Київської міської ради «Про відмову громадянину Федоренку Євгену Олександровичу у наданні дозволу на розроблення проєкту землеустрою щодо відведення земельної ділянки у власність для будівництва та обслуговування жилого будинку на просп. Науки, 167 у Голосіївському районі міста Києва» *(справа **503001669,** доручення заступника міського голови - секретаря Київської міської ради від 01.06.2021 №08/231-1791/ПР).*
65.	Про розгляд проєкту рішення Київської міської ради «Про відмову громадянці Кульбачній Олені Сергіївні у наданні дозволу на розроблення проєкту землеустрою щодо відведення земельної ділянки у приватну власність для будівництва і обслуговування жилого будинку, господарських будівель і споруд (присадибна ділянка) на вул. Прорізній у Святошинському районі міста Києва» *(справа **646290124,** доручення заступника міського голови - секретаря Київської міської ради від 01.06.2021 №08/231-1790/ПР).*
66.	Про розгляд проєкту рішення Київської міської ради «Про відмову громадянці Кульбачній Олені Сергіївні у наданні дозволу на розроблення

	проєкту землеустрою щодо відведення земельної ділянки у приватну власність для будівництва і обслуговування жилого будинку, господарських будівель і споруд (присадибна ділянка) на перехресті вул. Осінньої та вул. Чорнобильської у Святошинському районі міста Києва» *(справа **340149280,** доручення заступника міського голови - секретаря Київської міської ради від 01.06.2021 №08/231-1789/ПР).*
67.	Про розгляд проєкту рішення Київської міської ради «Про відмову громадянину Сененку Віталію Івановичу у наданні дозволу на розроблення проєкту землеустрою щодо відведення земельної ділянки у приватну власність для будівництва і обслуговування жилого будинку, господарських будівель і споруд на вул. Ушицькій у Деснянському районі міста Києва» *(справа **668810141,** доручення заступника міського голови - секретаря Київської міської ради від 01.06.2021 №08/231-1787/ПР).*
68.	Про розгляд проєкту рішення Київської міської ради «Про відмову громадянину Дембіцькому Юрію Олександровичу у наданні дозволу на розроблення проєкту землеустрою щодо відведення земельної ділянки у власність для індивідуального дачного будівництва на вул. Лермонтова у Дарницькому районі міста Києва» *(справа **350154696,** доручення заступника міського голови - секретаря Київської міської ради від 01.06.2021 №08/231-1811/ПР).*
69.	Про розгляд проєкту рішення Київської міської ради «Про відмову громадянину Клименку Олександру Олександровичу у наданні дозволу на розроблення проєкту землеустрою щодо відведення земельної ділянки у приватну власність для ведення підсобного сільського господарства у Деснянському районі міста Києва» *(справа **360186369,** доручення заступника міського голови - секретаря Київської міської ради від 01.06.2021 №08/231-1788/ПР).*
70.	Про розгляд проєкту рішення Київської міської ради «Про відмову громадянину Савіну Олексію Генадійовичу у наданні дозволу на розроблення проєкту землеустрою щодо відведення земельної ділянки у приватну власність для будівництва і обслуговування жилого будинку, господарських будівель і споруд у Дарницькому районі міста Києва» *(справа **693810112,** доручення заступника міського голови - секретаря Київської міської ради від 03.06.2021 №08/231-1891/ПР).*
71.	Про розгляд проєкту рішення Київської міської ради «Про відмову громадянці Бобиль Ксенії Миколаївні у наданні дозволу на розроблення проєкту землеустрою щодо відведення земельної ділянки у приватну власність для будівництва і обслуговування жилого будинку, господарських будівель і споруд у 6-му пров. Лермонтова, 29 у Дарницькому районі міста Києва» *(справа **576401083,** доручення заступника міського голови - секретаря Київської міської ради від 03.06.2021 №08/231-1904/ПР).*
72.	Про розгляд проєкту рішення Київської міської ради «Про відмову громадянці Буровій Світлані Петрівні у наданні дозволу на розроблення проєкту землеустрою щодо відведення земельної ділянки у власність для будівництва і обслуговування жилого будинку, господарських будівель і споруд на вул. Кіото, 29-б у Деснянському районі міста Києва» *(справа*

	201968045, *доручення заступника міського голови - секретаря Київської міської ради від 02.06.2021 №08/231-1856/ПР).*
73.	Про розгляд проєкту рішення Київської міської ради «Про відмову громадянину Яворському Максиму Валерійовичу у наданні дозволу на розроблення проєкту землеустрою щодо відведення земельної ділянки у приватну власність для будівництва і обслуговування жилого будинку, господарських будівель і споруд у селищі Биківня у Деснянському районі міста Києва» *(справа **370132647,** доручення заступника міського голови - секретаря Київської міської ради від 02.06.2021 №08/231-1857/ПР).*
74.	Про розгляд проєкту рішення Київської міської ради «Про відмову громадянці Ніколаєвій Валерії Леонідівні у наданні дозволу на розроблення проєкту землеустрою щодо відведення земельної ділянки у приватну власність для будівництва і обслуговування жилого будинку, господарських будівель і споруд на вул. Павла Вірського, 9 у Деснянському районі міста Києва» *(справа **691890107,** доручення заступника міського голови - секретаря Київської міської ради від 02.06.2021 №08/231-1858/ПР).*
75.	Про розгляд проєкту рішення Київської міської ради «Про відмову громадянці Вострiковій Олімпіаді Ігорівні у наданні дозволу на розроблення проєкту землеустрою щодо відведення земельної ділянки у приватну власність для будівництва і обслуговування жилого будинку, господарських будівель і споруд у селищі Биківня у Деснянському районі міста Києва» *(справа **350197780,** доручення заступника міського голови - секретаря Київської міської ради від 02.06.2021 №08/231-1859/ПР).*
76.	Про розгляд проєкту рішення Київської міської ради «Про відмову громадянці Поліщук Ганні Семенівні у наданні дозволу на розроблення проєкту землеустрою щодо відведення земельної ділянки у власність для будівництва та обслуговування жилого будинку, господарських будівель і споруд на вул. Сергія Шишка у Солом'янському районі міста Києва» *(справа **615010173,** доручення заступника міського голови - секретаря Київської міської ради від 02.06.2021 №08/231-1816/ПР).*
77.	Про розгляд проєкту рішення Київської міської ради «Про відмову громадянці Швидулко Альоні Ігорівні у наданні дозволу на розроблення проєкту землеустрою щодо відведення земельної ділянки у приватну власність для ведення особистого підсобного господарства, садівництва, городництва, сінокосіння і випасання худоби на вул. Стеценка, 28 у Подільському районі міста Києва» *(справа **201881330,** доручення заступника міського голови - секретаря Київської міської ради від 02.06.2021 №08/231-1817/ПР).*
78.	Про розгляд проєкту рішення Київської міської ради «Про відмову громадянину Федорову Дмитру Вікторовичу у наданні дозволу на розроблення проєкту землеустрою щодо відведення земельної ділянки у власність для будівництва і обслуговування жилого будинку, господарських будівель і споруд у Дарницькому районі міста Києва» *(справа **643910139,** доручення заступника міського голови - секретаря Київської міської ради від 02.06.2021 №08/231-1820/ПР).*
79.	Про розгляд проєкту рішення Київської міської ради «Про відмову громадянину Романову Артему Євгеновичу у наданні дозволу на

	розроблення проєкту землеустрою щодо відведення земельної ділянки у приватну власність для будівництва і обслуговування жилого будинку, господарських будівель і споруд у пров. Сосновому у Деснянському районі міста Києва» *(справа **773539019,** доручення заступника міського голови - секретаря Київської міської ради від 02.06.2021 №08/231-1821/ПР).*
80.	Про розгляд проєкту рішення Київської міської ради «Про відмову громадянці Савіній Вікторії Андріївні у наданні дозволу на розроблення проєкту землеустрою щодо відведення земельної ділянки у приватну власність для будівництва і обслуговування жилого будинку, господарських будівель і споруд у Дарницькому районі міста Києва» *(справа **517901070,** доручення заступника міського голови - секретаря Київської міської ради від 02.06.2021 №08/231-1822/ПР).*
81.	Про розгляд проєкту рішення Київської міської ради «Про відмову громадянину Безкоровайному Антону Володимировичу у наданні дозволу на розроблення проєкту землеустрою щодо відведення земельної ділянки у власність для будівництва і обслуговування жилого будинку, господарських будівель і споруд у Шевченківському районі міста Києва» *(справа **522901936,** доручення заступника міського голови - секретаря Київської міської ради від 02.06.2021 №08/231-1823/ПР).*
82.	Про розгляд проєкту рішення Київської міської ради «Про відмову громадянці Красіній Людмилі Борисівні у наданні дозволу на розроблення проєкту землеустрою щодо відведення земельної ділянки у приватну власність для будівництва і обслуговування жилого будинку, господарських будівель і споруд на вул. Кутузова, 28б у Деснянському районі міста Києва» *(справа **310185876,** доручення заступника міського голови - секретаря Київської міської ради від 02.06.2021 №08/231-1825/ПР).*
83.	Про розгляд проєкту рішення Київської міської ради «Про відмову громадянину Гончаренку Олександру Васильовичу у наданні дозволу на розроблення проєкту землеустрою щодо відведення земельної ділянки у приватну власність для будівництва і обслуговування жилого будинку, господарських будівель і споруд на вул. Кутузова, 28 г у Деснянському районі міста Києва» *(справа **624980194,** доручення заступника міського голови - секретаря Київської міської ради від 02.06.2021 №08/231-1826/ПР).*
84.	Про розгляд проєкту рішення Київської міської ради «Про відмову громадянину Романьку Андрію Станіславовичу у наданні дозволу на розроблення проєкту землеустрою щодо відведення земельної ділянки у приватну власність для індивідуального дачного будівництва у селищі Биківня у Деснянському районі міста Києва» *(справа **681540121,** доручення заступника міського голови - секретаря Київської міської ради від 02.06.2021 №08/231-1827/ПР).*
85.	Про розгляд проєкту рішення Київської міської ради «Про відмову громадянину Шпаку Миколі Миколайовичу у наданні дозволу на розроблення проєкту землеустрою щодо відведення земельної ділянки у приватну власність для будівництва і обслуговування жилого будинку, господарських будівель і споруд (присадибна ділянка) на вул. Прорізній у Святошинському районі міста Києва» *(справа **201905573,** доручення*

	заступника міського голови - секретаря Київської міської ради від 02.06.2021 №08/231-1871/ПР).
86.	Про розгляд проєкту рішення Київської міської ради «Про відмову громадянину Шпаку Ігорю Миколайовичу у наданні дозволу на розроблення проєкту землеустрою щодо відведення земельної ділянки у приватну власність для будівництва і обслуговування жилого будинку, господарських будівель і споруд (присадибна ділянка) на вул. Чалого Михайла у Святошинському районі міста Києва» *(справа **201481213,** доручення заступника міського голови - секретаря Київської міської ради від 02.06.2021 №08/231-1872/ПР).*
87.	Про розгляд проєкту рішення Київської міської ради «Про відмову громадянину Савіну Олексію Генадійовичу у наданні дозволу на розроблення проєкту землеустрою щодо відведення земельної ділянки у власність для будівництва і обслуговування жилого будинку, господарських будівель і споруд у с. Биківня у Деснянському районі міста Києва» *(справа **403017381,** доручення заступника міського голови - секретаря Київської міської ради від 02.06.2021 №08/231-1873/ПР).*
88.	Про розгляд проєкту рішення Київської міської ради «Про відмову громадянці Савіній Вікторії Андріївні у наданні дозволу на розроблення проєкту землеустрою щодо відведення земельної ділянки у приватну власність для будівництва і обслуговування жилого будинку, господарських будівель і споруд у селищі Биківня у Деснянському районі міста Києва» *(справа **340141511,** доручення заступника міського голови - секретаря Київської міської ради від 02.06.2021 №08/231-1874/ПР).*
89.	Про розгляд проєкту рішення Київської міської ради «Про відмову громадянці Савіній Вікторії Андріївні у наданні дозволу на розроблення проєкту землеустрою щодо відведення земельної ділянки у власність для будівництва і обслуговування жилого будинку, господарських будівель і споруд в селищі Биківня у Деснянському районі міста Києва» *(справа **515601912,** доручення заступника міського голови - секретаря Київської міської ради від 02.06.2021 №08/231-1852/ПР).*
90.	Про розгляд проєкту рішення Київської міської ради «Про відмову громадянці Шпак Тетяні Петрівні у наданні дозволу на розроблення проєкту землеустрою щодо відведення земельної ділянки у приватну власність для будівництва і обслуговування жилого будинку, господарських будівель і споруд (присадибна ділянка) у пров. Павленка у Святошинському районі міста Києва» *(справа **505101713,** доручення заступника міського голови - секретаря Київської міської ради від 02.06.2021 №08/231-1853/ПР).*
91.	Про розгляд проєкту рішення Київської міської ради «Про відмову громадянину Крижанівському Максиму Руслановичу у наданні дозволу на розроблення проєкту землеустрою щодо відведення земельної ділянки у приватну власність для будівництва і обслуговування жилого будинку, господарських будівель і споруд у селищі Биківня у Деснянському районі міста Києва» *(справа **360182029,** доручення заступника міського голови - секретаря Київської міської ради від 02.06.2021 №08/231-1854/ПР).*
92.	Про розгляд проєкту рішення Київської міської ради «Про відмову громадянці Остапенко Любові Борисівні у наданні дозволу на розроблення

	проєкту землеустрою щодо відведення земельної ділянки у приватну власність для будівництва і обслуговування жилого будинку, господарських будівель і споруд у селищі Биківня у Деснянському районі міста Києва» *(справа **654930148,** доручення заступника міського голови - секретаря Київської міської ради від 02.06.2021 №08/231-1855/ПР).*
93.	Про розгляд проєкту рішення Київської міської ради «Про відмову громадянину Головненку Павлу Олександровичу у наданні дозволу на розроблення проєкту землеустрою щодо відведення земельної ділянки у власність для будівництва та обслуговування жилого будинку, господарських будівель і споруд на вул. Бродівській, 68 г у Голосіївському районі міста Києва» *(справа **685740120,** доручення заступника міського голови - секретаря Київської міської ради від 02.06.2021 №08/231-1844/ПР).*
94.	Про розгляд проєкту рішення Київської міської ради «Про відмову громадянці Ніколаєвій Валерії Євгенівні у наданні дозволу на розроблення проєкту землеустрою щодо відведення земельної ділянки у приватну власність для будівництва і обслуговування жилого будинку, господарських будівель і споруд на вул. П. Вірського, 11 у Деснянському районі міста Києва» *(справа **564601459,** доручення заступника міського голови - секретаря Київської міської ради від 02.06.2021 №08/231-1841/ПР).*
95.	Про розгляд проєкту рішення Київської міської ради «Про відмову громадянину Кияновському Павлу Григоровичу у наданні дозволу на розроблення проєкту землеустрою щодо відведення земельної ділянки у власність для експлуатації та обслуговування гаража навпроти 30 будинку на вул. Білицькій у Подільському районі міста Києва» *(справа **390143510,** доручення заступника міського голови - секретаря Київської міської ради від 02.06.2021 №08/231-1840/ПР).*
96.	Про розгляд проєкту рішення Київської міської ради «Про відмову громадянину Томіленку Олегу Володимировичу у наданні дозволу на розроблення проєкту землеустрою щодо відведення земельної ділянки у власність для будівництва і обслуговування жилого будинку, господарських будівель і споруд у Святошинському районі міста Києва» *(справа **678340124,** доручення заступника міського голови - секретаря Київської міської ради від 02.06.2021 №08/231-1839/ПР).*
97.	Про розгляд проєкту рішення Київської міської ради «Про відмову громадянину Семенкову Валерію Михайловичу у наданні дозволу на розроблення проєкту землеустрою щодо відведення земельної ділянки у приватну власність для будівництва і обслуговування жилого будинку, господарських будівель і споруд у селищі Биківня у Деснянському районі міста Києва» *(справа **607900199,** доручення заступника міського голови - секретаря Київської міської ради від 02.06.2021 №08/231-1838/ПР).*
98.	Про розгляд проєкту рішення Київської міської ради «Про відмову громадянину Дембіцькому Юрію Юрійовичу у наданні дозволу на розроблення проєкту землеустрою щодо відведення земельної ділянки у власність для індивідуального дачного будівництва на вул. Лермонтова у Дарницькому районі міста Києва» *(справа **360188147,** доручення заступника міського голови - секретаря Київської міської ради від 02.06.2021 №08/231-1824/ПР).*

99.	Про розгляд проєкту рішення Київської міської ради «Про відмову громадянці Сладкевич Альоні Олексіївні у наданні дозволу на розроблення проєкту землеустрою щодо відведення земельної ділянки у приватну власність для індивідуального дачного будівництва на вул. Курортній в Оболонському районі міста Києва» *(справа **390131421,** доручення заступника міського голови - секретаря Київської міської ради від 02.06.2021 №08/231-1818/ПР).*
100.	Про розгляд проєкту рішення Київської міської ради «Про відмову громадянину Лебедєву Євгену Олександровичу у наданні дозволу на розроблення проєкту землеустрою щодо відведення земельної ділянки у власність для індивідуального дачного будівництва біля вул. Левадної у Дарницькому районі міста Києва» *(справа **516601877,** доручення заступника міського голови - секретаря Київської міської ради від 02.06.2021 №08/231-1851/ПР).*
101.	Про розгляд проєкту рішення Київської міської ради «Про відмову громадянину Драпіковському Святославу Миколайовичу у наданні дозволу на розроблення проєкту землеустрою щодо відведення земельної ділянки у приватну власність для будівництва і обслуговування жилого будинку, господарських будівель і споруд у селищі Биківня у Деснянському районі міста Києва» *(справа **696920125,** доручення заступника міського голови - секретаря Київської міської ради від 02.06.2021 №08/231-1837/ПР).*
102.	Про розгляд проєкту рішення Київської міської ради «Про відмову громадянці Руденко Дар'ї Олегівні у наданні дозволу на розроблення проєкту землеустрою щодо відведення земельної ділянки у власність для індивідуального дачного будівництва біля вул. Березневої у Дарницькому районі міста Києва» *(справа **380156348,** доручення заступника міського голови - секретаря Київської міської ради від 02.06.2021 №08/231-1883/ПР).*
103.	Про розгляд проєкту рішення Київської міської ради «Про відмову громадянці Белятинській Наталії Вікторівні у наданні дозволу на розроблення проєкту землеустрою щодо відведення земельної ділянки у власність для будівництва і обслуговування жилого будинку, господарських будівель і споруд на вул. Бродівській, 41б у Голосіївському районі міста Києва» *(справа **201518686,** доручення заступника міського голови - секретаря Київської міської ради від 02.06.2021 №08/231-1884/ПР).*
104.	Про розгляд проєкту рішення Київської міської ради «Про відмову громадянину Якубцю Олександру Сергійовичу у наданні дозволу на розроблення проєкту землеустрою щодо відведення земельної ділянки у власність для будівництва і обслуговування жилого будинку, господарських будівель і споруд на вул. Лазурній у Голосіївському районі міста Києва» *(справа **619770187,** доручення заступника міського голови - секретаря Київської міської ради від 02.06.2021 №08/231-1885/ПР).*
105.	Про розгляд проєкту рішення Київської міської ради «Про відмову ПРИВАТНОМУ АКЦІОНЕРНОМУ ТОВАРИСТВУ «КИЇВСТАР» у наданні дозволу на розроблення проєкту землеустрою щодо відведення земельної ділянки в оренду для розміщення та експлуатації об'єктів і споруд телекомунікацій (баштова споруда) на вул. Михайла Донця, 18В у Солом'янському районі міста Києва» *(справа **330124914,** доручення*

	заступника міського голови - секретаря Київської міської ради від 02.06.2021 №08/231-1886/ПР).
106.	Про розгляд проєкту рішення Київської міської ради «Про відмову громадянину Шундику Олександру Володимировичу у наданні дозволу на розроблення проєкту землеустрою щодо відведення земельної ділянки у приватну власність для будівництва та обслуговування житлового будинку, господарських будівель і споруд на вул. Магістральній у Шевченківському районі міста Києва» *(справа **370121835,** доручення заступника міського голови - секретаря Київської міської ради від 02.06.2021 №08/231-1887/ПР).*
107.	Про розгляд проєкту рішення Київської міської ради «Про відмову громадянину Кір'яну Сергію Васильовичу у наданні дозволу на розроблення проєкту землеустрою щодо відведення земельної ділянки у власність для будівництва і обслуговування жилого будинку, господарських будівель і споруд на вул. Магістральній у Шевченківському районі міста Києва» *(справа **626770194,** доручення заступника міського голови - секретаря Київської міської ради від 02.06.2021 №08/231-1888/ПР).*
108.	Про розгляд проєкту рішення Київської міської ради «Про відмову громадянину Кухарчуку Андрію Петровичу у наданні дозволу на розроблення проєкту землеустрою щодо відведення земельної ділянки у приватну власність для будівництва і обслуговування жилого будинку, господарських будівель і споруд на вул. Лермонтова у Дарницькому районі міста Києва» *(справа **674200152,** доручення заступника міського голови - секретаря Київської міської ради від 02.06.2021 №08/231-1889/ПР).*
109.	Про розгляд проєкту рішення Київської міської ради «Про відмову громадянці Востріковій Олімпіаді Ігорівні у наданні дозволу на розроблення проєкту землеустрою щодо відведення земельної ділянки у приватну власність для будівництва і обслуговування жилого будинку, господарських будівель і споруд у Дарницькому районі міста Києва» *(справа **613700158,** доручення заступника міського голови - секретаря Київської міської ради від 02.06.2021 №08/231-1890/ПР).*
110.	Про розгляд проєкту рішення Київської міської ради «Про відмову громадянці Малашок Надії Григорівні у наданні дозволу на розроблення проєкту землеустрою щодо відведення земельної ділянки у власність для індивідуального гаражного будівництва на вул. Білицькій у Подільському районі міста Києва» *(справа **690860191,** доручення заступника міського голови - секретаря Київської міської ради від 02.06.2021 №08/231-1847/ПР).*
111.	Про розгляд проєкту рішення Київської міської ради «Про відмову громадянину Клименку Олександру Олександровичу у наданні дозволу на розроблення проєкту землеустрою щодо відведення земельної ділянки у приватну власність для індивідуального садівництва у Деснянському районі міста Києва» *(справа **201116627,** доручення заступника міського голови - секретаря Київської міської ради від 02.06.2021 №08/231-1831/ПР).*
112.	Про розгляд проєкту рішення Київської міської ради «Про відмову громадянці Фадєєвій Наталії Олексіївні у наданні дозволу на розроблення проєкту землеустрою щодо відведення земельної ділянки у власність для індивідуального дачного будівництва біля вул. Криничної у Дарницькому

	районі міста Києва» *(справа **595901136,** доручення заступника міського голови - секретаря Київської міської ради від 02.06.2021 №08/231-1848/ПР).*
113.	Про розгляд проєкту рішення Київської міської ради «Про відмову громадянину Федорову Дмитру Вікторовичу у наданні дозволу на розроблення проєкту землеустрою щодо відведення земельної ділянки у приватну власність для будівництва і обслуговування жилого будинку, господарських будівель і споруд у мікрорайоні Бортничі у Дарницькому районі міста Києва» *(справа **799285015,** доручення заступника міського голови - секретаря Київської міської ради від 02.06.2021 №08/231-1832/ПР).*
114.	Про розгляд проєкту рішення Київської міської ради «Про відмову громадянину Федорову Дмитру Вікторовичу у наданні дозволу на розроблення проєкту землеустрою щодо відведення земельної ділянки у приватну власність для будівництва і обслуговування жилого будинку, господарських будівель і споруд у мікрорайоні Бортничі у Дарницькому районі міста Києва» *(справа **455017193,** доручення заступника міського голови - секретаря Київської міської ради від 02.06.2021 №08/231-1833/ПР).*
115.	Про розгляд проєкту рішення Київської міської ради «Про відмову громадянину Головненку Павлу Олександровичу у наданні дозволу на розроблення проєкту землеустрою щодо відведення земельної ділянки у приватну власність для будівництва та обслуговування жилого будинку, господарських будівель і споруд у 1-му пров. Радистів, 2-А у Деснянському районі міста Києва» *(справа **436011874,** доручення заступника міського голови - секретаря Київської міської ради від 02.06.2021 №08/231-1834/ПР).*
116.	Про розгляд проєкту рішення Київської міської ради «Про відмову громадянці Індюховій Олександрі Юріївні у наданні дозволу на розроблення проєкту землеустрою щодо відведення земельної ділянки у приватну власність для будівництва і обслуговування жилого будинку, господарських будівель і споруд біля вул. Лермонтова у Дарницькому районі міста Києва» *(справа **310199999,** доручення заступника міського голови - секретаря Київської міської ради від 02.06.2021 №08/231-1842/ПР).*
117.	Про розгляд проєкту рішення Київської міської ради «Про відмову громадянці Козицькій Анастасії Володимирівні у наданні дозволу на розроблення проєкту землеустрою щодо відведення земельної ділянки у власність для будівництва і обслуговування жилого будинку, господарських будівель і споруд (присадибна ділянка) на вул. Гоголя у Дарницькому районі міста Києва» *(справа **330188383,** доручення заступника міського голови - секретаря Київської міської ради від 02.06.2021 №08/231-1849/ПР).*
118.	Про розгляд проєкту рішення Київської міської ради «Про відмову громадянці Зайцевій Юлії Олексіївні у наданні дозволу на розроблення проєкту землеустрою щодо відведення земельної ділянки у приватну власність для індивідуального житлового, гаражного і дачного будівництва, для будівництва і обслуговування жилого будинку, господарських будівель і споруд на вул. Тодося Осьмачки у Деснянському районі міста Києва» *(справа **390171126,** доручення заступника міського голови - секретаря Київської міської ради від 02.06.2021 №08/231-1850/ПР).*
119.	Про розгляд проєкту рішення Київської міської ради «Про відмову громадянці Шпак Тетяні Петрівні у наданні дозволу на розроблення проєкту

	землеустрою щодо відведення земельної ділянки у приватну власність для будівництва і обслуговування жилого будинку, господарських будівель і споруд (присадибна ділянка) на вул. Обухівській у Святошинському районі міста Києва» *(справа **769325013,** доручення заступника міського голови - секретаря Київської міської ради від 02.06.2021 №08/231-1864/ПР).*
120.	Про розгляд проєкту рішення Київської міської ради «Про відмову громадянину Грималському Владиславу Олеговичу у наданні дозволу на розроблення проєкту землеустрою щодо відведення земельної ділянки у власність для житлової садибної забудови біля вул. Криничної у Дарницькому районі міста Києва» *(справа **792390013,** доручення заступника міського голови - секретаря Київської міської ради від 02.06.2021 №08/231-1860/ПР).*
121.	Про розгляд проєкту рішення Київської міської ради «Про відмову громадянину Ковтонюку Віталію Івановичу у наданні дозволу на розроблення проєкту землеустрою щодо відведення земельної ділянки у приватну власність для колективного садівництва біля вул. Центральної (Хутір Редьки) в Оболонському районі міста Києва» *(справа **201899111,** доручення заступника міського голови - секретаря Київської міської ради від 02.06.2021 №08/231-1861/ПР).*
122.	Про розгляд проєкту рішення Київської міської ради «Про відмову громадянину Афанасьєву Василю Авдійовичу у наданні дозволу на розроблення проєкту землеустрою щодо відведення земельної ділянки у власність для будівництва і обслуговування жилого будинку, господарських будівель і споруд на вул. Березневій, 34-й у Дарницькому районі міста Києва» *(справа **604003812,** доручення заступника міського голови - секретаря Київської міської ради від 02.06.2021 №08/231-1865/ПР).*
123.	Про розгляд проєкту рішення Київської міської ради «Про відмову громадянці Міхненко Галині Едуардівні у наданні дозволу на розроблення проєкту землеустрою щодо відведення земельної ділянки у приватну власність для будівництва та обслуговування житлового будинку, господарських будівель і споруд на вул. Академіка Єфремова у Святошинському районі міста Києва» *(справа **580501762,** доручення заступника міського голови - секретаря Київської міської ради від 02.06.2021 №08/231-1866/ПР).*
124.	Про розгляд проєкту рішення Київської міської ради «Про відмову громадянину Дембіцькому Тарасу Юрійовичу у наданні дозволу на розроблення проєкту землеустрою щодо відведення земельної ділянки у власність для індивідуального дачного будівництва у Дарницькому районі міста Києва» *(справа **716916014,** доручення заступника міського голови - секретаря Київської міської ради від 02.06.2021 №08/231-1867/ПР).*
125.	Про розгляд проєкту рішення Київської міської ради «Про відмову громадянинці Безсмертній Альоні Анатоліївні у наданні дозволу на розроблення проєкту землеустрою щодо відведення земельної ділянки у власність для будівництва і обслуговування жилого будинку, господарських будівель і споруд на вул. Закарпатській, 28-Д у Голосіївському районі міста Києва» *(справа **525801290,** доручення заступника міського голови - секретаря Київської міської ради від 02.06.2021 №08/231-1868/ПР).*

126.	Про розгляд проєкту рішення Київської міської ради «Про відмову громадянці Воловенко Тетяні Петрівні у наданні дозволу на розроблення проєкту землеустрою щодо відведення земельної ділянки у власність для будівництва і обслуговування жилого будинку, господарських будівель і споруд на вул. Передовій, 41 А у Голосіївському районі міста Києва» *(справа **340145031,** доручення заступника міського голови - секретаря Київської міської ради від 02.06.2021 №08/231-1869/ПР).*
127.	Про розгляд проєкту рішення Київської міської ради «Про відмову громадянці Шпак Тетяні Петрівні у наданні дозволу на розроблення проєкту землеустрою щодо відведення земельної ділянки у приватну власність для будівництва і обслуговування жилого будинку, господарських будівель і споруд (присадибна ділянка) у пров. Михайла Свєтлова у Святошинському районі міста Києва» *(справа **380187518,** доручення заступника міського голови - секретаря Київської міської ради від 02.06.2021 №08/231-1870/ПР).*
128.	Про розгляд проєкту рішення Київської міської ради «Про відмову громадянину Костенко Івану Миколайовичу у наданні дозволу на розроблення проєкту землеустрою щодо відведення земельної ділянки у приватну власність для будівництва і обслуговування жилого будинку, господарських будівель і споруд у пров. Сосновому у Деснянському районі міста Києва» *(справа **426016805,** доручення заступника міського голови - секретаря Київської міської ради від 02.06.2021 №08/231-1875/ПР).*
129.	Про розгляд проєкту рішення Київської міської ради «Про відмову громадянці Крюковій Ірині Вікторівні у наданні дозволу на розроблення проєкту землеустрою щодо відведення земельної ділянки у приватну власність для будівництва та обслуговування житлового будинку, господарських будівель і споруд на вул. Академіка Єфремова у Святошинському районі міста Києва» *(справа **300154137,** доручення заступника міського голови - секретаря Київської міської ради від 02.06.2021 №08/231-1828/ПР).*
130.	Про розгляд проєкту рішення Київської міської ради «Про відмову громадянину Пазову Івану Германовичу у наданні дозволу на розроблення проєкту землеустрою щодо відведення земельної ділянки у приватну власність для будівництва і обслуговування жилого будинку, господарських будівель і споруд на вул. Вірності у Деснянському районі міста Києва» *(справа **360140320,** доручення заступника міського голови - секретаря Київської міської ради від 02.06.2021 №08/231-1876/ПР).*
131.	Про розгляд проєкту рішення Київської міської ради «Про відмову громадянці Савіній Вікторії Андріївні у наданні дозволу на розроблення проєкту землеустрою щодо відведення земельної ділянки у приватну власність для будівництва і обслуговування жилого будинку, господарських будівель і споруд у селищі Биківня у Деснянському районі міста Києва» *(справа **416014212,** доручення заступника міського голови - секретаря Київської міської ради від 02.06.2021 №08/231-1877/ПР).*
132.	Про розгляд проєкту рішення Київської міської ради «Про відмову громадянину Савіну Олексію Генадійовичу у наданні дозволу на розроблення проєкту землеустрою щодо відведення земельної ділянки у приватну власність для будівництва і обслуговування жилого будинку,

	господарських будівель і споруд у селищі Биківня у Деснянському районі міста Києва» *(справа **782931014,** доручення заступника міського голови - секретаря Київської міської ради від 02.06.2021 №08/231-1878/ПР).*
133.	Про розгляд проєкту рішення Київської міської ради «Про відмову громадянину Чеберяку Вадиму Олексійовичу у наданні дозволу на розроблення проєкту землеустрою щодо відведення земельної ділянки у власність для будівництва і обслуговування жилого будинку, господарських будівель і споруд на вул. Кіото, 29-а у Деснянському районі міста Києва» *(справа **518101310,** доручення заступника міського голови - секретаря Київської міської ради від 02.06.2021 №08/231-1879/ПР).*
134.	Про розгляд проєкту рішення Київської міської ради «Про відмову громадянці Приймак Аліні Костянтинівні у наданні дозволу на розроблення проєкту землеустрою щодо відведення земельної ділянки у приватну власність для будівництва та обслуговування жилого будинку, господарських будівель і споруд у пров. Сосновому у Деснянському районі міста Києва» *(справа **588201912,** доручення заступника міського голови - секретаря Київської міської ради від 02.06.2021 №08/231-1880/ПР).*
135.	Про розгляд проєкту рішення Київської міської ради «Про відмову громадянину Іванову Юрію Олексійовичу у наданні дозволу на розроблення проєкту землеустрою щодо відведення земельної ділянки у приватну власність для будівництва і обслуговування жилого будинку, господарських будівель і споруд на вул. Толочанській у Деснянському районі міста Києва» *(справа **652170184,** доручення заступника міського голови - секретаря Київської міської ради від 02.06.2021 №08/231-1881/ПР).*
136.	Про розгляд проєкту рішення Київської міської ради «Про відмову громадянину Міхненку Ярославу Олександровичу у наданні дозволу на розроблення проєкту землеустрою щодо відведення земельної ділянки у власність для будівництва та обслуговування жилого будинку, господарських будівель і споруд на вул. Сергія Шишка у Солом'янському районі міста Києва» *(справа **597201776,** доручення заступника міського голови - секретаря Київської міської ради від 02.06.2021 №08/231-1882/ПР).*
137.	Про розгляд проєкту рішення Київської міської ради «Про відмову громадянину Боженку Андрію В'ячеславовичу у наданні дозволу на розроблення проєкту землеустрою щодо відведення земельної ділянки у приватну власність для будівництва і обслуговування жилого будинку, господарських будівель і споруд у 4-му пров. Лермонтова у Дарницькому районі міста Києва» *(справа **463015085,** доручення заступника міського голови - секретаря Київської міської ради від 02.06.2021 №08/231-1843/ПР).*
138.	Про розгляд проєкту рішення Київської міської ради «Про відмову громадянину Шевченку Дмитру Сергійовичу у наданні дозволу на розроблення проєкту землеустрою щодо відведення земельної ділянки у приватну власність для будівництва і обслуговування жилого будинку, господарських будівель і споруд у селищі Биківня у Деснянському районі міста Києва» *(справа **380166762,** доручення заступника міського голови - секретаря Київської міської ради від 02.06.2021 №08/231-1845/ПР).*
139.	Про розгляд проєкту рішення Київської міської ради «Про відмову громадянину Владимиренку Євгену Вячеславовичу у наданні дозволу на

	розроблення проєкту землеустрою щодо відведення земельної ділянки у приватну власність для будівництва та обслуговування жилого будинку, господарських будівель і споруд у пров. Сосновому у Деснянському районі міста Києва» *(справа **790146017,** доручення заступника міського голови - секретаря Київської міської ради від 02.06.2021 №08/231-1846/ПР).*
140.	Про розгляд проєкту рішення Київської міської ради «Про відмову громадянину Ковальчуку Ігорю Ігоровичу у наданні дозволу на розроблення проєкту землеустрою щодо відведення земельної ділянки у власність для індивідуального садівництва біля вул. 52-ої Садової у Дарницькому районі міста Києва» *(справа **510301400,** доручення заступника міського голови - секретаря Київської міської ради від 08.06.2021 №08/231-1947/ПР).*
141.	Про розгляд проєкту рішення Київської міської ради «Про відмову громадянці Шпак Тетяні Петрівні у наданні дозволу на розроблення проєкту землеустрою щодо відведення земельної ділянки у приватну власність для будівництва і обслуговування жилого будинку, господарських будівель і споруд (присадибна ділянка) у пров. Дурдуківського у Святошинському районі міста Києва» *(справа **320119229,** доручення заступника міського голови - секретаря Київської міської ради від 08.06.2021 №08/231-1946/ПР).*
142.	Про розгляд проєкту рішення Київської міської ради «Про відмову громадянці Колеснік Інні Миколаївні у наданні дозволу на розроблення проєкту землеустрою щодо відведення земельної ділянки у приватну власність для будівництва і обслуговування жилого будинку, господарських будівель і споруд у пров. Луговому, 11 ж у Дарницькому районі міста Києва» *(справа **509901362,** доручення заступника міського голови - секретаря Київської міської ради від 08.06.2021 №08/231-1945/ПР).*
143.	Про розгляд проєкту рішення Київської міської ради «Про відмову ВИРОБНИЧОМУ КООПЕРАТИВУ «НАДІЯ-ЗЛ» у наданні дозволу на розроблення проєкту землеустрою щодо відведення земельної ділянки в оренду для будівництва, експлуатації та обслуговування індивідуальних гаражів членів кооперативу на вул. Робітничій, 2-А у Святошинському районі міста Києва» *(справа **440017968,** доручення заступника міського голови - секретаря Київської міської ради від 08.06.2021 №08/231-1943/ПР).*
144.	Про розгляд проєкту рішення Київської міської ради «Про відмову громадянину Федорову Дмитру Вікторовичу у наданні дозволу на розроблення проєкту землеустрою щодо відведення земельної ділянки у приватну власність для будівництва і обслуговування жилого будинку, господарських будівель і споруд у Дарницькому районі міста Києва» *(справа **300103807,** доручення заступника міського голови - секретаря Київської міської ради від 08.06.2021 №08/231-1942/ПР).*
145.	Про розгляд проєкту рішення Київської міської ради «Про відмову громадянину Яковлєву Руслану Ельовичу у наданні дозволу на розроблення проєкту землеустрою щодо відведення земельної ділянки у приватну власність для індивідуального житлового будинку у Подільському районі міста Києва» *(справа **340112369,** доручення заступника міського голови - секретаря Київської міської ради від 08.06.2021 №08/231-1941/ПР).*
146.	Про розгляд проєкту рішення Київської міської ради «Про відмову громадянину Левіну Анатолію Олександровичу у наданні дозволу на

	розроблення проєкту землеустрою щодо відведення земельної ділянки у приватну власність для будівництва і обслуговування жилого будинку, господарських будівель і споруд на вул. Тираспольській у Шевченківському районі міста Києва» *(справа **320135837,** доручення заступника міського голови - секретаря Київської міської ради від 02.06.2021 №08/231-1940/ПР).*
147.	Про розгляд проєкту рішення Київської міської ради «Про відмову громадянці Ігнатенко Ользі Андріївні у наданні дозволу на розроблення проєкту землеустрою щодо відведення земельної ділянки у приватну власність для будівництва і обслуговування жилого будинку, господарських будівель і споруд у селищі Биківня у Деснянському районі міста Києва» *(справа **580701628,** доручення заступника міського голови - секретаря Київської міської ради від 08.06.2021 №08/231-1939/ПР).*
148.	Про розгляд проєкту рішення Київської міської ради «Про відмову громадянину Пилипчуку Миколі Єфремовичу у наданні дозволу на розроблення проєкту землеустрою щодо відведення земельної ділянки у приватну власність для ведення особистого селянського господарства у 4-му провулку Івана Франка, 32 у Дарницькому районі міста Києва» *(справа **489016848,** доручення заступника міського голови - секретаря Київської міської ради від 08.06.2021 №08/231-1948/ПР).*
149.	Про розгляд проєкту рішення Київської міської ради «Про відмову ТОВАРИСТВУ З ОБМЕЖЕНОЮ ВІДПОВІДАЛЬНІСТЮ «НАВА-ЛТД» у наданні дозволу на розроблення проєкту землеустрою щодо відведення земельної ділянки для виробництва піднімального та вантажно-розвантажувального устаткування на вул. Березневій, 12а у Дніпровському районі міста Києва» *(справа **310162881,** доручення заступника міського голови - секретаря Київської міської ради від 04.06.2021 №08/231-1925/ПР).*
150.	Про розгляд проєкту рішення Київської міської ради «Про відмову громадянці Кульбачній Олені Сергіївні у наданні дозволу на розроблення проєкту землеустрою щодо відведення земельної ділянки у приватну власність для будівництва і обслуговування жилого будинку, господарських будівель і споруд (присадибна ділянка) на вул. Чалого Михайла у Святошинському районі міста Києва» *(справа **563201466,** доручення заступника міського голови - секретаря Київської міської ради від 04.06.2021 №08/231-1924/ПР).*
151.	Про розгляд проєкту рішення Київської міської ради «Про відмову громадянину Кравченку Михайлу Івановичу у наданні дозволу на розроблення проєкту землеустрою щодо відведення земельної ділянки у приватну власність для будівництва і обслуговування жилого будинку, господарських будівель і споруд на вул. Сєдова у Деснянському районі міста Києва» *(справа **546301258,** доручення заступника міського голови - секретаря Київської міської ради від 04.06.2021 №08/231-1921/ПР).*
152.	Про розгляд проєкту рішення Київської міської ради «Про відмову громадянину Пілатову Олександру Івановичу у наданні дозволу на розроблення проєкту землеустрою щодо відведення земельної ділянки у приватну власність для будівництва і обслуговування жилого будинку, господарських будівель і споруд у селищі Биківня у Деснянському районі

	міста Києва» *(справа **592801837,** доручення заступника міського голови - секретаря Київської міської ради від 04.06.2021 №08/231-1920/ПР).*
153.	Про розгляд проєкту рішення Київської міської ради «Про відмову громадянину Пилипчуку Анатолію Єфремовичу у наданні дозволу на розроблення проєкту землеустрою щодо відведення земельної ділянки у приватну власність для будівництва і обслуговування жилого будинку, господарських будівель і споруд на вул. Левадній, 78-а у Дарницькому районі міста Києва» *(справа **681860183,** доручення заступника міського голови - секретаря Київської міської ради від 04.06.2021 №08/231-1919/ПР).*
154.	Про розгляд проєкту рішення Київської міської ради «Про відмову громадянину Величку Миколі Андрійовичу у наданні дозволу на розроблення проєкту землеустрою щодо відведення земельної ділянки у власність для будівництва і обслуговування жилого будинку, господарських будівель і споруд у пров. 1-му Радистів у Деснянському районі міста Києва» *(справа **594901700,** доручення заступника міського голови - секретаря Київської міської ради від 04.06.2021 №08/231-1918/ПР).*
155.	Про розгляд проєкту рішення Київської міської ради «Про відмову громадянці Майбороді Ользі Миколаївні у наданні дозволу на розроблення проєкту землеустрою щодо відведення земельної ділянки у приватну власність для індивідуального садівництва на вул. Садовій, 53а у Дарницькому районі міста Києва» *(справа **418016393,** доручення заступника міського голови - секретаря Київської міської ради від 04.06.2021 №08/231-1917/ПР).*
156.	Про розгляд проєкту рішення Київської міської ради «Про відмову громадянці Кулик Ірині Вікторівні у наданні дозволу на розроблення проєкту землеустрою щодо відведення земельної ділянки у власність для житлової забудови і комерційної забудови для будівництва житлового будинку з вбудованими офісними приміщеннями та автостоянкою на вул. Юрія Іллєнка (Мельникова), 22-24 у Шевченківському районі міста Києва» *(справа **425016020,** доручення заступника міського голови - секретаря Київської міської ради від 04.06.2021 №08/231-1916/ПР).*
157.	Про розгляд проєкту рішення Київської міської ради «Про відмову громадянину Закревському Сергію Анатолійовичу у наданні дозволу на розроблення проєкту землеустрою щодо відведення земельної ділянки у власність для будівництва і обслуговування житлового будинку, господарських будівель і споруд на вул. Пирятинській у Печерському районі міста Києва» *(справа **201001021,** доручення заступника міського голови - секретаря Київської міської ради від 04.06.2021 №08/231-1914/ПР).*
158.	Про розгляд проєкту рішення Київської міської ради «Про відмову громадянину Грекову Миколі Олександровичу у наданні дозволу на розроблення проєкту землеустрою щодо відведення земельної ділянки у приватну власність для будівництва і обслуговування жилого будинку, господарських будівель і споруд у Дарницькому районі міста Києва» *(справа **350189067,** доручення заступника міського голови - секретаря Київської міської ради від 04.06.2021 №08/231-1915/ПР).*
159.	Про розгляд проєкту рішення Київської міської ради «Про відмову громадянину Нацику Ігорю Олександровичу у наданні дозволу на

	розроблення проєкту землеустрою щодо відведення земельної ділянки у власність для будівництва і обслуговування жилого будинку, господарських будівель і споруд (присадибна ділянка) між вул. Івана Кочерги та вул. Канальною у Дарницькому районі міста Києва» *(справа **452018454,** доручення заступника міського голови - секретаря Київської міської ради від 09.06.2021 №08/231-2017/ПР).*
160.	Про розгляд проєкту рішення Київської міської ради «Про відмову громадянці Криницькій Вірі Степанівні у наданні дозволу на розроблення проєкту землеустрою щодо відведення земельної ділянки у приватну власність для будівництва і обслуговування жилого будинку, господарських будівель і споруд у пров. Івана Франка, 5-а у Дарницькому районі міста Києва» *(справа **201356411,** доручення заступника міського голови - секретаря Київської міської ради від 09.06.2021 №08/231-2016/ПР).*
161.	Про розгляд проєкту рішення Київської міської ради «Про відмову громадянину Шпаку Юрію Станіславовичу у наданні дозволу на розроблення проєкту землеустрою щодо відведення земельної ділянки у приватну власність для будівництва і обслуговування жилого будинку, господарських будівель і споруд на вул. Прикордонній у Деснянському районі міста Києва» *(справа **748625013,** доручення заступника міського голови - секретаря Київської міської ради від 09.06.2021 №08/231-2015/ПР).*
162.	Про розгляд проєкту рішення Київської міської ради «Про відмову громадянці Рябченко Софії Янівні у наданні дозволу на розроблення проєкту землеустрою щодо відведення земельної ділянки у приватну власність для будівництва і обслуговування жилого будинку, господарських будівель і споруд на вул. Володимира Беца у Деснянському районі міста Києва» *(справа **436019708,** доручення заступника міського голови - секретаря Київської міської ради від 09.06.2021 №08/231-2014/ПР).*
163.	Про розгляд проєкту рішення Київської міської ради «Про відмову громадянину Негоді Петру Миколайовичу у наданні дозволу на розроблення проєкту землеустрою щодо відведення земельної ділянки у приватну власність для будівництва і обслуговування жилого будинку, господарських будівель і споруд на вул. Радосинській, 78 б у Деснянському районі міста Києва» *(справа **438012002,** доручення заступника міського голови - секретаря Київської міської ради від 09.06.2021 №08/231-2013/ПР).*
164.	Про розгляд проєкту рішення Київської міської ради «Про відмову громадянину Мележику Віталію Васильовичу у наданні дозволу на розроблення проєкту землеустрою щодо відведення земельної ділянки у приватну власність для будівництва і обслуговування жилого будинку, господарських будівель і споруд на вул. Олександра Білаша, 5 у Деснянському районі міста Києва» *(справа **201859236,** доручення заступника міського голови - секретаря Київської міської ради від 09.06.2021 №08/231-2012/ПР).*
165.	Про розгляд проєкту рішення Київської міської ради «Про відмову громадянці Киценко Ганні Сергіївні у наданні дозволу на розроблення проєкту землеустрою щодо відведення земельної ділянки у приватну власність для будівництва і обслуговування жилого будинку, господарських будівель і споруд на вул. Пирнівській у Деснянському районі міста Києва»

	*(справа **487014160,** доручення заступника міського голови - секретаря Київської міської ради від 09.06.2021 №08/231-2011/ПР).*
166.	Про розгляд проєкту рішення Київської міської ради «Про відмову громадянину Майорову Юрію Володимировичу у наданні дозволу на розроблення проєкту землеустрою щодо відведення земельної ділянки у приватну власність для ведення садівництва в дачному масиві Русанівські сади у Дніпровському районі міста Києва» *(справа **417018782,** доручення заступника міського голови - секретаря Київської міської ради від 09.06.2021 №08/231-2010/ПР).*
167.	Про розгляд проєкту рішення Київської міської ради «Про відмову громадянину Замаю Олександру Сергійовичу у наданні дозволу на розроблення проєкту землеустрою щодо відведення земельної ділянки у приватну власність для будівництва і обслуговування жилого будинку, господарських будівель і споруд на вул. Олександра Білаша, 1 у Деснянському районі міста Києва» *(справа **201584599,** доручення заступника міського голови - секретаря Київської міської ради від 09.06.2021 №08/231-2009/ПР).*
168.	Про розгляд проєкту рішення Київської міської ради «Про відмову громадянину Шпаку Ігорю Миколайовичу у наданні дозволу на розроблення проєкту землеустрою щодо відведення земельної ділянки у приватну власність для будівництва і обслуговування жилого будинку, господарських будівель і споруд (присадибна ділянка) на вул. Прорізній у Святошинському районі міста Києва» *(справа **426012281,** доручення заступника міського голови - секретаря Київської міської ради від 09.06.2021 №08/231-2008/ПР).*
169.	Про розгляд проєкту рішення Київської міської ради «Про відмову громадянину Шпаку Миколі Миколайовичу у наданні дозволу на розроблення проєкту землеустрою щодо відведення земельної ділянки у приватну власність для будівництва і обслуговування жилого будинку, господарських будівель і споруд (присадибна ділянка) на вул. Академіка Єфремова у Святошинському районі міста Києва» *(справа **360115449,** доручення заступника міського голови - секретаря Київської міської ради від 09.06.2021 №08/231-2006/ПР).*
170.	Про розгляд проєкту рішення Київської міської ради «Про відмову громадянину Шпаку Ігорю Миколайовичу у наданні дозволу на розроблення проєкту землеустрою щодо відведення земельної ділянки у приватну власність для будівництва і обслуговування жилого будинку, господарських будівель і споруд (присадибна ділянка) на вул. Обухівській у Святошинському районі міста Києва» *(справа **578301940,** доручення заступника міського голови - секретаря Київської міської ради від 09.06.2021 №08/231-2005/ПР).*
171.	Про розгляд проєкту рішення Київської міської ради «Про відмову громадянці Судніковій Оксані Олександрівні у наданні дозволу на розроблення проєкту землеустрою щодо відведення земельної ділянки у власність для будівництва і обслуговування жилого будинку, господарських будівель і споруд у пров. 3-му Садовому, 6 у Деснянському районі міста Києва» *(справа **553501683,** доручення заступника міського голови - секретаря Київської міської ради від 09.06.2021 №08/231-2004/ПР).*

172.	Про розгляд проєкту рішення Київської міської ради «Про відмову громадянину Скляру Максиму Миколайовичу у наданні дозволу на розроблення проєкту землеустрою щодо відведення земельної ділянки у приватну власність для будівництва і обслуговування жилого будинку, господарських будівель і споруд на вул. Лермонтова, 185 у Дарницькому районі міста Києва» *(справа **415012360,** доручення заступника міського голови - секретаря Київської міської ради від 09.06.2021 №08/231-2003/ПР).*
173.	Про розгляд проєкту рішення Київської міської ради «Про відмову громадянину Обанюку Олександру Сергійовичу у наданні дозволу на розроблення проєкту землеустрою щодо відведення земельної ділянки у приватну власність для будівництва і обслуговування жилого будинку, господарських будівель і споруд на вул. Олександра Білаша, 7 у Деснянському районі міста Києва» *(справа **482019450,** доручення заступника міського голови - секретаря Київської міської ради від 09.06.2021 №08/231-2002/ПР).*
174.	Про розгляд проєкту рішення Київської міської ради «Про відмову громадянину Шпаку Ігорю Миколайовичу у наданні дозволу на розроблення проєкту землеустрою щодо відведення земельної ділянки у приватну власність для будівництва і обслуговування жилого будинку, господарських будівель і споруд (присадибна ділянка) на вул. Чорнобильській у Святошинському районі міста Києва» *(справа **401012334,** доручення заступника міського голови - секретаря Київської міської ради від 09.06.2021 №08/231-2001/ПР).*
175.	Про розгляд проєкту рішення Київської міської ради «Про відмову громадянці Губко Ксенії Григорівні у наданні дозволу на розроблення проєкту землеустрою щодо відведення земельної ділянки у приватну власність для будівництва і обслуговування жилого будинку, господарських будівель і споруд на вул. Літинській у Дніпровському районі міста Києва» *(справа **434015079,** доручення заступника міського голови - секретаря Київської міської ради від 09.06.2021 №08/231-2000/ПР).*
176.	Про розгляд проєкту рішення Київської міської ради «Про відмову громадянину Нечипоренку Євгенію Валерійовичу у наданні дозволу на розроблення проєкту землеустрою щодо відведення земельної ділянки у приватну власність для будівництва і обслуговування жилого будинку, господарських будівель і споруд на вул. Пирнівській у Деснянському районі міста Києва» *(справа **692910132,** доручення заступника міського голови - секретаря Київської міської ради від 09.06.2021 №08/231-1999/ПР).*
177.	Про розгляд проєкту рішення Київської міської ради «Про відмову громадянину Прищепі Ярославу Петровичу у наданні дозволу на розроблення проєкту землеустрою щодо відведення земельної ділянки у приватну власність для будівництва і обслуговування жилого будинку, господарських будівель і споруд на вул. Бестужева, 43а у Подільському районі міста Києва» *(справа **769183016,** доручення заступника міського голови - секретаря Київської міської ради від 09.06.2021 №08/231-1998/ПР).*
178.	Про розгляд проєкту рішення Київської міської ради «Про відмову громадянці Федченко Юлії Анатоліївні у наданні дозволу на розроблення проєкту землеустрою щодо відведення земельної ділянки у приватну

	власність для будівництва і обслуговування жилого будинку, господарських будівель і споруд на вул. Левадній, 78-б у Дарницькому районі міста Києва» *(справа **560801838,** доручення заступника міського голови - секретаря Київської міської ради від 09.06.2021 №08/231-1997/ПР).*
179.	Про розгляд проєкту рішення Київської міської ради «Про відмову громадянці Шевченко Катерині Василівні у наданні дозволу на розроблення проєкту землеустрою щодо відведення земельної ділянки у власність для будівництва і обслуговування жилого будинку, господарських будівель і споруд на вул. Кайсарова у Голосіївському районі міста Києва» *(справа **404010925,** доручення заступника міського голови - секретаря Київської міської ради від 09.06.2021 №08/231-1996/ПР).*
180.	Про розгляд проєкту рішення Київської міської ради «Про відмову громадянці Гудзь Василині Іванівні у наданні дозволу на розроблення проєкту землеустрою щодо відведення земельної ділянки у власність для будівництва і обслуговування жилого будинку, господарських будівель і споруд на вул. Охтирській, 7 у Солом'янському районі міста Києва» *(справа **586601123,** доручення заступника міського голови - секретаря Київської міської ради від 09.06.2021 №08/231-1995/ПР).*
181.	Про розгляд проєкту рішення Київської міської ради «Про відмову громадянці Ященко Аліні Сергіївні у наданні дозволу на розроблення проєкту землеустрою щодо відведення земельної ділянки у власність для будівництва та обслуговування жилого будинку, господарських будівель і споруд у пров. Шевченка у Солом'янському районі міста Києва» *(справа **370196796,** доручення заступника міського голови - секретаря Київської міської ради від 09.06.2021 №08/231-1994/ПР).*
182.	Про розгляд проєкту рішення Київської міської ради «Про відмову громадянці Драпіковській Анні Святославівні у наданні дозволу на розроблення проєкту землеустрою щодо відведення земельної ділянки у приватну власність для будівництва і обслуговування жилого будинку, господарських будівель і споруд у селищі Биківня у Деснянському районі міста Києва» *(справа **433012305,** доручення заступника міського голови - секретаря Київської міської ради від 09.06.2021 №08/231-1993/ПР).*
183.	Про розгляд проєкту рішення Київської міської ради «Про відмову громадянці Клименко Наталії Миколаївні у наданні дозволу на розроблення проєкту землеустрою щодо відведення земельної ділянки у приватну власність для ведення товарного сільськогосподарського виробництва у Деснянському районі міста Києва» *(справа **725341013,** доручення заступника міського голови - секретаря Київської міської ради від 09.06.2021 №08/231-1992/ПР).*
184.	Про розгляд проєкту рішення Київської міської ради «Про відмову громадянину Шнаревичу Геннадію Павловичу у наданні дозволу на розроблення проєкту землеустрою щодо відведення земельної ділянки у приватну власність для будівництва і обслуговування жилого будинку, господарських будівель і споруд на вул. Пирнівській у Деснянському районі міста Києва» *(справа **613350108,** доручення заступника міського голови - секретаря Київської міської ради від 09.06.2021 №08/231-1991/ПР).*

185.	Про розгляд проєкту рішення Київської міської ради «Про відмову громадянці Шупік Наталії Іванівні у наданні дозволу на розроблення проєкту землеустрою щодо відведення земельної ділянки у власність для будівництва і обслуговування жилого будинку, господарських будівель і споруд на вул. Кайсарова у Голосіївському районі міста Києва» *(справа **513201645,** доручення заступника міського голови - секретаря Київської міської ради від 09.06.2021 №08/231-1990/ПР).*

Голова комісії **Михайло ТЕРЕНТЬЄВ**