Засідання комісії відбудеться 09.06.2015 о 13:00 за адресою: вул. Хрещатик, 36, 10-й поверх, кім. 1017

ПОРЯДОК ДЕННИЙ

засідання постійної комісії Київської міської ради з питань містобудування, архітектури та землекористування

09.06.2015

1. **Розгляд доопрацьованого проекту рішення** «Про розірвання договору оренди земельної ділянки від 05.08.2004 №66-6-00178, укладеного між Київською міською радою та малим приватним підприємством «МІГ-91» для будівництва, експлуатації та обслуговування прибудови до Дніпровського універмагу для розміщення магазину промислових товарів на вул. Андрія Малишка, 39-а у Дніпровському районі м. Києва» *за поданням постійної комісії Київради з питань містобудування, архітектури та землекористування* ***- матеріали додаються***

На засіданні постійної комісії Київради з питань містобудування, архітектури та землекористування 23.04.2015 *– було знято на робочу групу С. Левади.*
Виноситься на повторний розгляд відповідно до Витягу *з протоколу №1/42-8 від 04.06.2015.*

2. **Розгляд проекту рішення** «Про затвердження Порядку залучення, розрахунку розмірів і використання коштів пайової участі замовників (інвесторів) у створенні і розвитку соціальної та інженерно-транспортної інфраструктури м. Києва» *за поданням першого заступника голови Київської міської державної адміністрації І. Ніконова, директора Департаменту економіки та інвестицій М. Поворозника та начальника юридичного відділу Департаменту економіки та інвестицій О. Ништика* ***- матеріали додаються***

3. **Розгляд проекту рішення** «Про затвердження Положення про проведення інвестиційних конкурсів у місті Києві» *за поданням першого заступника голови Київської міської державної адміністрації І. Ніконова, директора Департаменту економіки та інвестицій М. Поворозника та начальника юридичного відділу Департаменту економіки та інвестицій О. Ништика* ***- матеріали додаються***

4. **Звіт** щодо діяльності КП «Київтранспарксервіс».

5. **Розгляд проекту рішення** «Про внесення змін до рішення Київської міської ради від 25.12.2014 №741/741 «Про упорядкування діяльності виконавчого органу Київської міської ради (Київської міської державної адміністрації» *за поданням постійної комісії Київської міської ради з питань містобудування, архітектури та землекористування* – ***матеріали додаються***

6. **Розгляд проекту рішення** «Про розірвання договорів оренди земельних ділянок укладених між Київською міською радою та концертним закладом культури "Муніципальний камерний хор "Київ" №82-6-00182 від 10.06.2004 року (зі змінами) на підставі рішення Київради від 25.09.2003 року №31/905 та №82-6-00294 від 11.05.2005 року (зі змінами) на підставі рішення Київради від 28.12.2004 року №1080/2490» *за поданням депутата Київради М. Терентьєва* - ***матеріали додаються***

7. **Розгляд проекту рішення** «Про відмову у поновленні договору оренди земельної ділянки Товариству з обмеженою відповідальністю "Компанія розвитку проектів "НІКА" на перетині вул. Кіото та вул. Братиславської у Деснянському районі м. Києва та надання земельній ділянці статусу скверу» *за поданням депутата Київради Р. Андрійка* - ***матеріали додаються***

8. **Розгляд проекту рішення** «Про розірвання договору оренди земельних ділянок в урочищі Гончарі-Кожум'яки в межах вулиць Кожум'яцької, Дегтярної та Гончарної у Подільському районі міста Києва №85-6-00245 від 23.01.2006 року» *за поданням депутата Київради Р. Андрійка* - ***матеріали додаються***

9. **Розгляд проекту рішення** «Про надання статусу скверу земельній ділянці біля будинку №28 на вул. Солом'янська в Солом'янському районі міста Києва» *за подання депутата Київради А. Андреєва* - ***матеріали додаються***

10. **Розгляд проекту рішення** «Про надання статусу скверу земельній ділянці біля будинків №27, 29, 31, 33 на просп. Червонозоряному в Солом'янському районі міста Києва» *за подання депутата Київради А.Андреєва* - ***матеріали додаються***

11. **Розгляд проекту рішення** «Про затвердження детального плату території в межах просп. Возз'єднання, залізниці, просп. Броварський, Русанівської протоки та Русанівського каналу у Дніпровському районі м. Києва» *за поданням заступника міського голови Київської міської державної адміністрації» П.Рябікіна та директора Департаменту містобудування та архітектури С.Целовальника* - ***матеріали додаються***

12. **Розгляд проекту рішення** «Про затвердження детального плату території обмеженої просп. Академіка Глушкова, вул. Академіка Заболотного та західною межею території Національного комплексу «Експоцентр України» у Голосіївському районі м. Києва» *за поданням заступника міського голови Київської міської державної адміністрації» П.Рябікіна та директора Департаменту містобудування та архітектури С. Целовальника* ***- матеріали додаються***

13. **Розгляд справ-клопотань –** ***матеріали додаються***
    - **13.1.** Розгляд справ-клопотань (***дозволи***)
    - **13.2.** Розгляд справ-клопотань ***(громадяни)***
    - **13.3.** Розгляд справ-клопотань ***(відмови)***

14. **Повторний розгляд справ-клопотань** (***дозволи***) **–** ***матеріали додаються***

15. **Розгляд кадастрових справ –** ***матеріали додаються***
    - **15.1.** Розгляд кадастрових справ ***(надання / передача)***
    - **15.2.** Розгляд кадастрових справ ***(громадяни)***
    - **15.3.** Розгляд кадастрових справ ***(відмова в наданні дозволу)***
    - **15.4.** Розгляд кадастрових справ ***(поновлення договорів оренди та внесення змін до них)***
    - **15.5.** Розгляд кадастрових справ ***(затвердження проектів землеустрою щодо відведення земельних ділянок)***
    - **15.6.** Розгляд кадастрових справ ***(відмова в поновленні договорів оренди)***
    - **15.7.** Розгляд кадастрових справ (***розірвання договорів оренди***)
    - **15.8.** Розгляд кадастрових справ ***(внесення змін)***
    - **15.9.** Розгляд кадастрових справ ***(приватизація)***
    - **15.10.** Розгляд кадастрових справ ***(надання дозволу на проведення ЕГО та продаж)***

16. **Повторний розгляд кадастрових справ –** ***матеріали додаються***
    - **16.1.** Повторний розгляд кадастрових справ ***(надання / передача)***
    - **16.2.** Повторний розгляд кадастрових справ ***(надання дозволу на проведення експертної грошової оцінки земельної ділянки)***
    - **16.3.** Повторний розгляд кадастрових справ ***(внесення змін)***
    - **16.4.** Повторний розгляд кадастрових справ ***(громадяни)***
    - **16.5.** Повторний розгляд кадастрових справ ***(відмова у передачі)***
    - **16.6.** Повторний розгляд кадастрових справ ***(поновлення договору оренди та внесення змін до них)***
    - **16.7.** Повторний розгляд кадастрових справ ***(продаж)***
    - **16.8.** Повторний розгляд кадастрових справ ***(приватизація)***

17. **Розгляд правових висновків управління правового забезпечення діяльності Київської міської ради:**
    - **17.1.** Розгляд правового висновку управління правового забезпечення діяльності Київської міської ради від 25.05.2015 №08/230-1231 до

проекту рішення за поданням депутата Київради С. Левади - ***матеріали додаються.***

17.2. Повторний розгляд правового висновку управління правового забезпечення діяльності Київської міської ради від 13.02.2015 №08/230-390 до проекту рішення ПР-6268 від 11.12.2014 ***з урахування листа Департаменту земельних ресурсів виконавчого органу Київради (КМДА) від 20.05.2015 № 057021-8839*** (справа № А-14018) - ***матеріали додаються***.

18. Різне (розгляд листів, розгляд та затвердження протоколів засідань робочих груп) - ***матеріали додаються***.

Голова комісії **В. Прокопів**

Секретар комісії **Д. Гордон**

КИЇВСЬКА МІСЬКА РАДА

III СЕСІЯ VII СКЛИКАННЯ

РІШЕННЯ

Рішення 1.

_____№_____

Доопрацьований

Про розірвання договору оренди земельної ділянки від 05.08.2004 № 66-6-00178, укладеного між Київською міською радою та малим приватним підприємством «МІГ-91» для будівництва, експлуатації та обслуговування прибудови до Дніпровського універмагу для розміщення магазину промислових товарів на вул. Андрія Малишка, 39-а у Дніпровському районі м. Києва

Відповідно до статті 9 Земельного кодексу України, враховуючи лист громадської організації Дніпровського району м.Києва «Самоврядна громада» від 18.12.2014 № 109 та те, що малим приватним підприємством «МІГ-91» не виконано умов пункту 8.4 договору оренди земельної ділянки від 05.08.2004 № 66-6-00178 (із змінами від 31.12.2010 № 66-6-00579), а саме: не здійснено будівництво об'єкта протягом трьох років з моменту державної реєстрації цього договору, чим порушено строки завершення забудови земельної ділянки, Київська міська рада

ВИРІШИЛА:

1. Розірвати договір оренди земельної ділянки площею 0,0841 га від 05.08.2004 № 66-6-00178 (з урахуванням договору про внесення змін до Договору оренди земельної ділянки від 31.12.2010 № 66-6-00579), укладений між Київською міською радою та малим приватним підприємством «МІГ-91» для будівництва, експлуатації та обслуговування прибудови до Дніпровського універмагу для розміщення магазину промислових товарів на вул. Андрія Малишка, 39-а у Дніпровському районі м. Києва на підставі рішення Київської міської ради від 23.12.2003 № 316-1/1191 "Про надання і вилучення земельних ділянок та припинення права користування землею".

2. Департаменту земельних ресурсів виконавчого органу Київської міської ради (Київської міської державної адміністрації) проінформувати мале приватне підприємство «МІГ-91» про прийняття цього рішення.

3. Контроль за виконанням цього рішення покласти на постійну комісію Київської міської ради з питань містобудування, архітектури та землекористування.

Київський міський голова В. Кличко

ПОЯСНЮВАЛЬНА ЗАПИСКА
до проекту рішення Київської міської ради
«Про розірвання договору оренди земельної ділянки від 05.08.2004 № 66-6-00178, укладеного між Київською міською радою та малим приватним підприємством «МІГ-91» для будівництва, експлуатації та обслуговування прибудови до Дніпровського універмагу для розміщення магазину промислових товарів на вул. Андрія Малишка, 39-а у Дніпровському районі м. Києва»

1. Обґрунтування необхідності прийняття рішення.

На засіданні постійної комісії Київради з питань містобудування, архітектури та землекористування 23.12.2014 за пропозицією депутата Київради Велімовського А.Р. було розглянуто лист громадської організації Дніпровського району м.Києва «Самоврядна громада» від 18.12.2014 № 109 щодо ситуації, яка склалась навколо земельної ділянки на вул. Андрія Малишка, 39-а у Дніпровському районі у зв'язку з розпочатим будівництвом прибудови до Дніпровського універмагу для розміщення магазину промислових товарів та було ухвалено наступне:

1. Підтримати звернення громадської організації Дніпровського району м. Києва «САМОВРЯДНА ГРОМАДА» від 18.12.2014 №109 (вх. №08/19888 від 19.12.2014).

2. Доручити управлінню забезпечення діяльності постійної комісії Київради з питань містобудування, архітектури та землекористування підготувати проект рішення про розірвання договору оренди земельної ділянки від 05.08.2004 № 66-6-00178, укладеного між Київською міською радою та малим приватним підприємством «МІГ-91» для будівництва, експлуатації та обслуговування прибудови до Дніпровського універмагу для розміщення магазину промислових товарів на вул. Андрія Малишка, 39-а у Дніпровському районі м. Києва відповідно до вимог регламенту Київської міської ради, затвердженого рішенням Київради від 12.11.2014 №351/351, з подальшим винесенням на розгляд пленарного засідання сесії Київської міської ради.

2. Мета і завдання прийняття рішення.

Метою прийняття рішення є призупинення будівництва за вищевказаною адресою.

3. Фінансово-економічне обґрунтування.

Реалізація рішення не потребує витрат з міського бюджету.

4. Прогноз результатів.

Метою прийняття рішення є задоволення думки мешканців житлового будинку по вул. Андрія Малишка, 37.

Доповідач проекту рішення голова постійної комісії Київради з питань містобудування, архітектури та землекористування В.Прокопів.

Голова постійної комісії Київради з питань
містобудування, архітектури
та землекористування В.Прокопів

КИЇВСЬКА МІСЬКА РАДА

VII СКЛИКАННЯ

01044, м. Київ, вул. Хрещатик, 36, к.1007тел./факс (044)202-73-09

04.06.2015 № 1/42-8

Витяг з протоколу № 18 від 03.06.2015
засідання постійно діючої робочої групи
щодо вивчення стану підготовки Генерального плану
міста Києва до 2025 року, створеної 24.06.2014
на засіданні постійної комісії Київради з питань містобудування,
архітектури та землекористування

2.2.СЛУХАЛИ: Повторний розгляд проекту рішення «Про розірвання договору оренди земельної ділянки від 05.08.2004 № 66-6-00178 між Київською міською радою та малим приватним підприємством «МІГ-91» для будівництва, експлуатації та обслуговування прибудови до Дніпровського універмагу для розміщення магазину промислових товарів на вул. Андрія Малишка, 39-а у Дніпровському районі м. Києва».

Під час обговорення було зазначено, що:

1. На звернення громадської організації Дніпровського району м. Києва «Самоврядна громада» від 18.12.2014 №109 (вх. №08/19888 від 19.12.2014), за пропозицією депутата А.Велімовського, на засіданні постійної комісії з питань містобудування, архітектури та землекористування 23.12.2014 було прийнято рішення стосовно підготовки проекту рішення про розірвання договору оренди земельної ділянки, зареєстрованого за № 66-6-00178 від 05.08.2004, який було укладено на підставі пункту 1 рішення Київської міської ради від 23.12.2003 №316-1/1191.

2. Депутатом Велімовським А.В. було заявлено про порушення інсоляції квартир перших поверхів житлового будинку, що примикає до перспективного будівництва на вул. Андрія Малишка, 39-а у Дніпровському районі м. Києва.

3. На засіданні робочої групи від 13.05.2015 було прийнято рішення взяти до відома інформацію, надану в листі ТОВ «МІГ-91» (вих.№29 від 12.05.2015) та озвучену на засіданні робочої групи. Долучити до матеріалів засідання представлені ТОВ «МІГ-91» матеріали. Повернутися до розгляду проекту рішення після детального опрацювання робочою групою представлених матеріалів в т.ч. щодо дотримання вимог по інсоляції.

4. ТОВ «МІГ-91» надало звіт № 26/1831 від **26.05.2015** Державної установи «Інститут гігієни та медичної екології ім. О.М. Марзєєва Національної академії медичних наук України» за результатами науково санітарно-епідеміологічної оцінки проектних матеріалів в частині інсоляції та природної освітленості оточуючої житлової забудови.

Висновок експертизи, що проектні матеріали «Коригування прибудови до Дніпровського універмагу для розміщення магазину промислових товарів по вул.. А.Малишка, 39-а в Дніпровському районі м.Києва» відповідають вимогам чинних санітарних нормативних документів стосовно умов інсоляції та природної освітленості оточуючої житлової забудови (СН № 2605-82 «Санитарные нормы и правила обеспечения инсоляцией жилых и общественных зданий и территорий жилой застройки», ДСП № 173-96 «Державні санітарні правила планування та забудови населених пунктів», ДБН В.2.5.-28-2006 «Інженерне обладнання будинків і споруд. Природне і штучне освітлення»)

5. На засіданні було обговорено питання, щодо визначення будівлі окремо стоячою спорудою чи прибудовою до Дніпровського універмагу.

На думку робочої група, дана будівля відноситься до окремо стоячої будівлі, оскільки відповідно до норм ДБН В.2.2-28:2010 ***«Прибудова - частина будинку**, призначена для розміщення адміністративних і побутових приміщень, відокремлювана від виробничих будинків і приміщень протипожежними перешкодами. У прибудовах допускається розміщувати (частково) інженерне обладнання».*

УХВАЛИЛИ: Враховуючи соціальне напруження і протистояння мешканців прилеглих будинків, **направити проект рішення** «Про розірвання договору оренди земельної ділянки від 05.08.2004 № 66-6-00178 між Київською міською радою та малим приватним підприємством «МІГ-91» для будівництва, експлуатації та обслуговування прибудови до Дніпровського універмагу для розміщення магазину промислових товарів на вул. Андрія Малишка, 39-а у Дніпровському районі м. Києва» на розгляд постійній комісії Київради з питань містобудування, архітектури та землекористування **для прийняття остаточного рішення.**

Голова робочої групи **С.Я. Левада**

9675

УКРАЇНА UKRAINE

ДОГОВІР
оренди земельної ділянки

м. Київ, двадцятого липня дві тисячі четвертого року.

Київська міська рада (м. Київ, вул. Хрещатик, 36) – далі у тексті – **„Орендодавець"**, в особі Київського міського голови **Омельченка Олександра Олександровича**, який діє на підставі ст. 42 Закону України „Про місцеве самоврядування в Україні", – з однієї сторони, та **Мале приватне підприємство "МІГ-91"** (код ЄДРПОУ 16398312; м. Київ, вул. Краківська, 5, кв. 35, зареєстроване Виконавчим комітетом Дніпровської районної Ради народних депутатів м. Києва 02.06.1995р., свідоцтво № 16398312) - далі у тексті - **«Орендар»**, в особі директора Гудзя Юрія Геннадійовича (код ДРФО 2148807293; м. Київ, вул. Краківська 5, кв. 35), який діє на підставі Статуту - з другої сторони, уклали договір оренди земельної ділянки (далі у тексті – Договір) про нижченаведене:

1. Предмет Договору

1.1. Орендодавець, на підставі п. 1 рішення Київської міської ради від 23.12.2003 року за № 316-1/1191, за Актом приймання-передачі передає, а Орендар приймає в оренду *(строкове платне користування)* земельну ділянку (далі – об'єкт оренди або земельна ділянка), визначену цим Договором.

2. Об'єкт оренди

2.1. Об'єктом оренди відповідно до цього Договору є Земельна ділянка з наступними характеристиками:
- місце розташування - вул. Андрія Малишка, 39-а (тридцять дев'ять "а") у Дніпровському районі м. Києва;
- розмір – 0,1055 (нуль цілих і одна тисяча п'ятдесят п'ять десятитисячних) га;
- цільове призначення – для будівництва, експлуатації та обслуговування прибудови до Дніпровського універмагу для розміщення магазину промислових товарів;
- кадастровий номер 8000000000:66:158:0089.

2.2. Згідно з витягом з технічної документації № Ю-28369/2004 Головного управління земельних ресурсів виконавчого органу Київради (Київської міської державної адміністрації) від 16.06.2004 р. за № 566 нормативна грошова оцінка земельної ділянки становить 186090 (сто вісімдесят шість тисяч дев'яносто) грн. 59 коп.

2.3. Земельна ділянка, яка передається в оренду, не має недоліків, що можуть перешкоджати її ефективному використанню.

3. Строк дії Договору

3.1. Договір укладено на **25** (двадцять п'ять) років.

4. Орендна плата

4.1. Визначена цим Договором орендна плата за Земельну ділянку становить платіж, який Орендар вносить Орендодавцеві за користування Земельною ділянкою у грошовій формі.

Увага! Бланк містить багатоступеневий захист від підроблення.

МІНІСТЕРСТВО ЮСТИЦІЇ УКРАЇНИ
Роздруковано за допомогою ПК "Кадастр"

4.2. Річна орендна плата за Земельну ділянку встановлюється у розмірі 2 (двох) відсотків від її нормативної грошової оцінки.
4.3. Розмір орендної плати може змінюватись за згодою сторін шляхом прийняття відповідного рішення Київською міською радою та внесення змін до цього Договору.
4.4. Зміна нормативної грошової оцінки земельної ділянки та її індексація проводиться без внесення змін та доповнень до цього Договору у порядку та у випадках, передбачених законодавством України.
4.5. Орендна плата вноситься Орендарем за базовий податковий (звітний) період, який дорівнює календарному місяцю, щомісячно протягом тридцяти календарних днів, наступних за останнім календарним днем звітного (податкового) місяця на рахунок 33218812800005, КЕКД 13050200 в УДК у м. Києві, МФО 820019. Одержувач ФУ у Дніпровському р-ні м. Києва., ідентифікаційний код 26077906.
4.6. Зміна отримувача орендної плати та його банківських реквізитів може здійснюватися Орендодавцем в односторонньому порядку і не потребує внесення змін до цього Договору. Орендар зобов'язується уточнювати банківські реквізити і назву отримувача орендної плати.
4.7. Розмір орендної плати може переглядатись у випадках, передбачених законом, за згодою сторін, але не частіше ніж один раз у рік.
4.8. За несвоєчасне внесення орендної плати справляється пеня в розмірі 120 (ста двадцяти) відсотків річних облікової ставки Національного банку України, діючої на день виникнення такого боргу або на день його (його частини) погашення, при цьому для розрахунку використовується більша із зазначених ставок. Розрахунок пені здійснюється на дату погашення суми боргу (частини боргу) за кожний календарний день прострочення платежу, включаючи день такого погашення.
4.9. Контроль за правильністю обчислення і справляння орендної плати, нарахування пені за несвоєчасну сплату орендної плати та її стягнення здійснює районний податковий орган за місцем розташування земельної ділянки.

5. Умови використання та обмеження (обтяження) щодо використання земельної ділянки

5.1. Умови збереження стану об'єкта оренди:
- на Земельній ділянці не дозволяється діяльність, не пов'язана з цільовим призначенням Земельної ділянки. Зміна цільового призначення Земельної ділянки можлива лише в разі прийняття Київською міською радою рішення про затвердження проекту відведення Земельної ділянки у зв'язку зі зміною цільового призначення Земельної ділянки та внесення відповідних змін до Договору. Роботи по розробці проекту відведення сплачує Орендар;
5.2. Обмеження та сервітути щодо Земельної ділянки на день підписання цього Договору відсутні.

6. Умови і строки передачі земельної ділянки в оренду

6.1. Передача Земельної ділянки здійснюється за Актом приймання-передачі об'єкта оренди в день державної реєстрації цього Договору.
6.2. Право на оренду Земельної ділянки виникає після державної реєстрації цього Договору.

7. Умови повернення земельної ділянки

7.1. Після припинення дії договору Орендар повертає Орендодавцеві земельну ділянку у стані, не гіршому порівняно з тим, у якому він одержав її в оренду .

Орендодавець у разі погіршення корисних властивостей орендованої земельної ділянки, пов'язаних із зміною її стану, має право на відшкодування збитків у розмірі, визначеному сторонами. Якщо сторонами не досягнуто згоди про розмір відшкодування збитків, спір розв'язується у судовому порядку.

8. Права та обов'язки Сторін

8.1. Орендодавець має право вимагати від Орендаря:

- використання земельної ділянки за цільовим призначенням згідно з цим Договором;
- дотримання місцевих правил забудови;
- своєчасного внесення орендної плати;
- дострокового розірвання цього Договору;
- відшкодування понесених збитків, в тому числі не отриманих доходів, відповідно до чинного законодавства у разі розірвання цього Договору.

8.2. Орендодавець зобов'язаний:

- повідомити в письмовій формі Орендаря про намір продати земельну ділянку третій особі із зазначенням її ціни та інших умов, на яких вона продається;
- не вчиняти дій, які б перешкоджали Орендарю користуватися земельною ділянкою;
- передати в користування земельну ділянку у стані, що відповідає умовам цього Договору.

8.3. Орендар має право:

- самостійно господарювати на землі з дотриманням вимог чинного законодавства України та умов цього Договору;
- за письмовою згодою Орендодавця зводити в установленому законодавством порядку жилі, виробничі, культурно-побутові та інші будівлі і споруди;
- у разі розірвання цього Договору, за погодженням сторін, має право вимагати відшкодування нанесених збитків відповідно до чинного законодавства;
- після закінчення строку, на який було укладено цей Договір при умові належного виконання обов'язків відповідно до умов цього Договору, Орендар має за інших рівних умов переважне право на поновлення договору;
- переважне право на купівлю Земельної ділянки у разі її продажу.

8.4. Орендар зобов'язаний:

- приступати до використання земельної ділянки в строк, встановлений цим Договором, та після підписання цього Договору і Акту приймання-передачі земельної ділянки та державної реєстрації Договору;
- завершити забудову земельної ділянки в строки встановлені проектною документацією на будівництво, затвердженою в установленому порядку, але не пізніше, ніж через три роки з моменту державної реєстрації цього Договору;
- використовувати земельну ділянку відповідно до її цільового призначення;
- своєчасно вносити орендну плату;
- забезпечити вільний доступ до земельної ділянки представнику контролюючих органів;
- повернути Земельну ділянку Орендодавцю у стані, придатному для її подальшого використання після припинення дії цього Договору;

- у строки, встановлені чинним законодавством звітувати перед податковими органами району за місцем розташування Земельної ділянки про сплату орендної плати;
- питання пайової участі вирішити відповідно до рішення Київської міської ради від 27.02.2003р. за № 271/431 "Про пайову участь (внески) інвесторів (забудовників) у створенні соціальної та інженерно-транспортної інфраструктури м. Києва";
- питання відшкодування відновлюючої вартості зелених насаджень (акт обстеження зелених насаджень від 13.01.98р. за № 1) та інші майново-правові питання вирішувати в установленому порядку;
- виконати вимоги, викладені в листах Головного управління містобудування та архітектури від 05.02.2003р. за № 18-276 і Державного управління екології та природних ресурсів в м.Києві від 28.05.2002р. за № 08-8-13/2698;
- майново-правові питання вирішувати в установленому порядку;
- у п'ятиденний строк після державної реєстрації договору оренди земельної ділянки надати копію цього Договору до районного податкового органу за місцем розташування земельної ділянки.

8.5. Сторони також мають інші права і несуть інші обов'язки, визначені законодавством України.

9. Ризик випадкового знищення або пошкодження об'єкта оренди чи його частини

Ризик випадкового знищення або пошкодження об'єкта оренди чи його частини несе орендар.

10. Страхування об'єкта оренди

Сторони домовилися про те, що Орендар має право застрахувати об'єкт оренди.

11. Зміна умов договору та припинення і поновлення Договору

11.1.Всі зміни та/або доповнення до цього Договору вносяться за згодою сторін. Згодою або запереченням Орендодавця на зміни та/або доповнення до цього Договору, є його рішення, прийняте в установленому законодавством порядку.

11.2. Витрати, пов'язані з внесенням зміни та/або доповнення до цього Договору, сплачує Орендар.

11.3.Договір оренди припиняється в разі:
- закінчення строку, на який його було укладено;
- викупу Земельної ділянки для суспільних потреб та примусового відчуження Земельної ділянки з мотивів суспільної необхідності в порядку, встановленому законодавством України;
- поєднання в одній особі власника Земельної ділянки та орендаря;
- ліквідації юридичної особи – орендаря.

Договір припиняється також в інших випадках, передбачених законом.

11.4. Припинення Договору шляхом розірвання.

Договір може бути розірваний:
- за взаємною згодою сторін;
- за рішенням суду, в порядку, встановленому законом;

- в односторонньому порядку за ініціативою Орендодавця, із звільненням Орендодавця від відповідальності, згідно з Господарським кодексом України, в разі коли Орендар використовує земельну ділянку способами, які суперечать екологічним вимогам, не за цільовим призначенням, систематично не сплачує орендну плату (протягом двох місяців поспіль), порушення строків завершення забудови земельної ділянки, встановлених п.8.4 Договору, здійснення без згоди Орендодавця передачі або відчуження права користування земельною ділянкою третім особам;

11.5. Договір може бути достроково розірваний у разі невиконання або неналежного виконання Орендарем обов'язків визначених у пунктах 5.1 та 8.4 цього Договору.

11.6. Розірвання цього Договору не потребує укладення додаткової угоди. Договір вважається розірваним з моменту прийняття Орендодавцем відповідного рішення, якщо інше не встановлено рішенням.

11.7. Поновлення Договору:

- Після закінчення строку, на який було укладено цей Договір, Орендар, за умови належного виконання своїх обов'язків, має за інших рівних умов переважне право на поновлення Договору. У цьому разі Орендар повинен не пізніше ніж за 3 (три) місяці до закінчення строку дії Договору повідомити письмово орендодавця про намір продовжити його дію.
- У разі поновлення Договору на новий строк його умови можуть бути змінені за згодою сторін.

11.8. У разі припинення або розірвання цього Договору Орендар зобов'язаний повернути Орендодавцеві земельну ділянку, на умовах, визначених цим Договором. У разі невиконання Орендарем обов'язку щодо умов повернення Орендодавцеві земельної ділянки Орендар зобов'язаний відшкодувати Орендодавцеві завдані збитки.

11.9.Перехід права власності на орендовану земельну ділянку до третьої особи, а також реорганізація юридичної особи-орендаря не є підставою для зміни умов або розірвання договору.

12. Відповідальність сторін за невиконання або неналежне виконання договору та вирішення спорів

12.1. У разі невиконання своїх зобов'язань за цим Договором Сторони несуть відповідальність, визначену цим Договором та законодавством.

12.2. У разі невиконання орендарем умов цього Договору та обов'язків, передбачених законодавством України, Договір може бути достроково розірваний.

12.3. Сторона, яка порушила зобов'язання, звільняється від відповідальності, якщо вона доведе, що це порушення сталося не з її вини.

12.4. Усі спори, що пов'язані із виконанням умов цього Договору, вирішуються судами України, при неможливості досудового врегулювання спорів, що виникають при виконанні умов цього Договору.

13. Суборенда земельної ділянки

13.1. Орендар має право передати земельну ділянку або її частину у суборенду виключно за письмовою згодою Орендодавця.

13.2. Орендодавець надає свою згоду чи заперечення щодо передачі земельної ділянки або її частини у суборенду шляхом прийняття в установленому законодавством порядку відповідного рішення.

13.3.Умови договору суборенди земельної ділянки повинні обмежуватися умовами даного Договору і не суперечити йому.

14. Прикінцеві положення

14.1. Витрати, пов'язані з нотаріальним посвідченням цього договору, сплачує Орендар.

14.2. Цей Договір складений у трьох примірниках. Один примірник – для зберігання у Орендаря, один – для Орендодавця (знаходиться на зберіганні у Головному управлінні земельних ресурсів виконавчого органу Київради (Київської міської державної адміністрації), один – для зберігання у Київському міському нотаріальному архіві.

14.3. Невід'ємною частиною цього Договору є:

- план Земельної ділянки;
- кадастровий план земельної ділянки;
- акт визначення меж Земельної ділянки в натурі (на місцевості);
- акт приймання-передачі земельної ділянки.

Київський міський голова _____

Орендар _____ Гудзь Юрій Геннадійович

м. Київ * Україна * Мале приватне підприємство «МІГ-91» Ідентифікаційний код 18806312

Місто Ки-

ів, 20 липня 2004 року цей договір посвідчено мною, Щербаковим В.З., приватним нотаріусом Київського міського нотаріального округу. Договір підписано сторонами у моїй присутності. Особу громадян, які підписали договір, встановлено, їх дієздатність, а також правоздатність Київської міської ради, Малого приватного підприємства "МІГ-91" і повноваження їхніх представників перевірено.

Зареєстровано в реєстрі за № 738

Справлено плату

Приватний нотаріус Щербаков

Договір зареєстровано Головним управлінням земельних ресурсів виконавчого органу Київської міської ради (Київської міської державної адміністрації), про що зроблено запис від 5 серпня 2004 р. за № 66-6-00178 у книзі записів державної реєстрації договорів.

АН ЗЕМЕЛЬНОЇ ДІЛЯНКИ, ЯКА НАДАЄТЬСЯ В ДОВГОСТРОКОВУ ОРЕНДУ

Малому приватному підприємству "МІГ-91"

адреса ділянки : *вул. Андрія Малишка, 39-а у Дніпровському районі м. Києва*

Кадастровий номер 8000000000:66:158:0089

АБЛИЦЯ ЛІНІЙ

NN	ДОВЖИНА ЛІНІЇ
1	16.78
2	1.77
3	9.79
4	7.05
5	15.29
6	10.05
7	27.49
8	1.35
9	18.67
10	10.40
11	1.00
12	2.98
13	0.37
14	1.59
15	2.00
16	21.11
1	

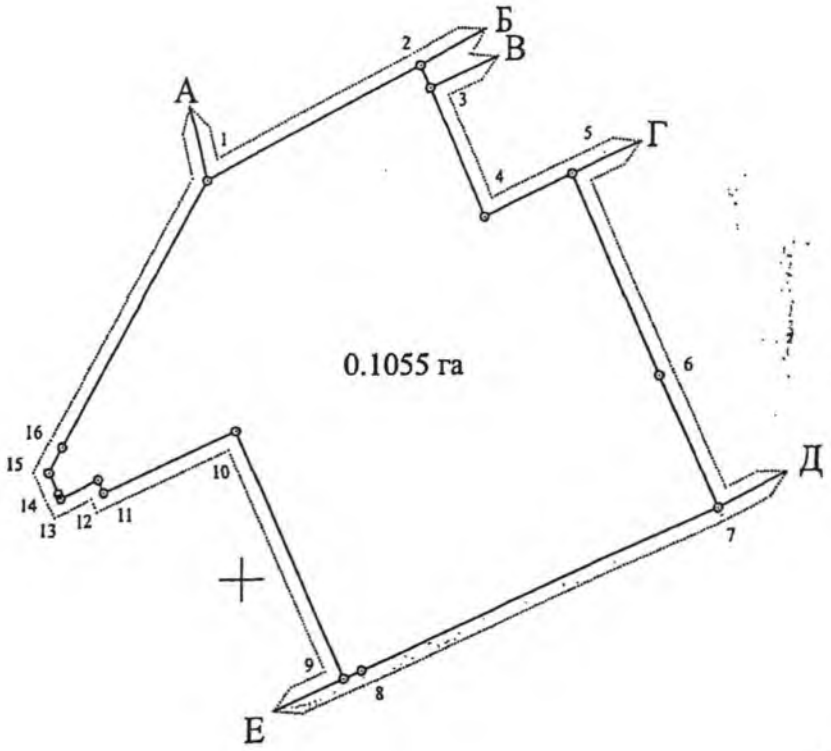

Масштаб 1:500

ОПИС МЕЖ

Від А до Б	МП "Солідарність"
Від Б до В	Міські землі, не надані у власність чи користування
Від В до Г	Філія теплові мережі Київенерго
Від Г до Д	Землі загального користування (вул. Миропільська)
Від Д до Е	Землі загального користування (вул. А.Малишка)
Від Е до А	Державне комунальне підприємство по експлуатації та ремонту житлового фонду Дніпровського району м. Києва

Начальник Головного управління земельних ресурсів виконавчого органу
Київської міської ради (Київської міської державної адміністрації) А. Муховиков

про внесення змін до Договору оренди земельної ділянки

Україна, м. Київ, Україна, м. Київ, двадцять п'ятого грудня дві тисячі десятого року

Київська міська рада (ідентифікаційний код 22883141, м. Київ, вул.Хрещатик, 36), в особі Київського міського голови **Черновецького Леоніда Михайловича**, який діє на підставі ст. 42 Закону України "Про місцеве самоврядування в Україні" - з однієї сторони, та **Мале приватне підприємство "Міг-91"** (ідентифікаційний код 16398312, м. Київ, вул. Краківська, 7, бокс 27-б, зареєстроване Дніпровською районною у місті Києві державною адміністрацією 02.06.1995 року за № 1 067 107 0006 005097) – далі у тексті - **„Орендар"**, в особі директора **Гудзя Юрія Геннадійовича** (ідентифікаційний номер 2148807293, зареєстрований за адресою: м. Київ, вул. Краківська, буд. 5, кв. 35), який діє на підставі Статуту, керуючись рішенням Київської міської ради від 24.12.2009 року за № 985/3054 домовились внести зміни і доповнення до договору оренди земельної ділянки, укладеного між сторонами, посвідченого приватним нотаріусом Київського міського нотаріального округу Щербаковим В.З. 20.07.2004 року за реєстровим № 738, зареєстрованого Головним управлінням земельних ресурсів виконавчого органу Київської міської ради (Київської міської державної адміністрації) 05.08.2004 року за № 66-6-00178 (далі Договір оренди), а саме:

1. У підпункті 2.1. Договору оренди замінити цифри та слова "0,1055 (нуль цілих і одна тисяча п'ятдесят п'ять десятитисячних) га" на цифри та слова "0,0841 (нуль цілих і вісімсот сорок одна десятитисячна) га".

2. Підпункт 2.2. Договору оренди викласти в такій редакції:

"Згідно з витягом з технічної документації **№ Ю-29747/2010** Головного управління земельних ресурсів виконавчого органу Київради (Київської міської державної адміністрації) від 30.06.2010 року за № 207 нормативна грошова оцінка Земельної ділянки становить 585955 (п'ятсот вісімдесят п'ять тисяч дев'ятсот п'ятдесят п'ять) грн. 47 коп.

3. Підпункт 4.2. Договору оренди викласти в редакції: "Річна орендна плата за Земельну ділянку встановлюється у розмірі 6 (шести) відсотків від її нормативної грошової оцінки.

У випадку, коли розташовані на Земельній ділянці будівлі, споруди або їх частини здаються в оренду іншим суб'єктам, орендна плата за Земельну ділянку встановлюється у розмірі 10 (десяти) відсотків від нормативної грошової оцінки Земельної ділянки або її частини, що припадає на орендовані площі будівель, споруд або їх частини.

Обчислення розміру орендної плати за Земельну ділянку здійснюється з урахуванням цільового призначення та коефіцієнтів індексації, визначених законодавством."

4. Підпункт 4.7. Договору оренди викласти в редакції: "Розмір орендної плати переглядається у разі зміни умов господарювання, передбачених Договором, зміни розмірів земельного податку, підвищення цін і тарифів, зміни коефіцієнтів індексації, визначених законодавством, погіршення стану орендованої Земельної ділянки не з вини Орендаря, що підтверджено документами, та у інших випадках, передбачених законом, за згодою сторін, але не частіше, ніж один раз у рік."

5. Підпункт 8.4. Договору оренди доповнити підпунктом такого змісту:

- при зміні функціонального використання об'єкта нерухомості, що розташований на Земельній ділянці, у десятиденний термін в письмовій формі замовити у Головному управлінні земельних ресурсів виконавчого органу Київради (Київської міської державної адміністрації) довідку про нову нормативну грошову оцінку Земельної ділянки або її частини з урахуванням зазначених змін та після одержання цієї довідки передати її до податкового органу за місцем розташування Земельної ділянки;

- письмово повідомити Орендодавця про відчуження об'єктів (їх частин), що розташовані на земельній ділянці і належать Орендарю, на протязі десяти днів з моменту вчинення відповідного правочину, а також повідомити про наміри подальшого використання Земельної ділянки. У випадку, якщо Орендар має намір [redacted] ування Земельною ділянкою (її частиною), цей Договір розривається за з[redacted]бо до[redacted]говору вносяться відповідні зміни з моменту укладання Договору оренди [redacted]ки 5 [redacted]иком об'єктів, які були відчужені.

[redacted]

ВРД № 3[redacted]

Увага! Бланк містить багатоступеневий захист від підроблення.

МІНІСТЕРСТВО ЮСТИЦІЇ УКРАЇНИ

6. Пункт 8. Договору оренди доповнити підпунктом такого змісту:

"8.6. Право на оренду Земельної ділянки державної або комунальної власності не може бути відчужено її Орендарем іншими особами, внесено до статутного фонду, передано у заставу".

7. В підпункті 11.4. Договору оренди слова: „протягом двох місяців поспіль" замінити словами: „протягом півроку".

8. Договір набуває чинності з дня його державної реєстрації.

9. Усі спори, що пов'язані із виконанням умов цього Договору, вирішуються судами України, при неможливості досудового врегулювання спорів, що виникають при виконанні умов цього Договору.

10. Витрати, пов'язані з нотаріальним посвідченням цього Договору, сплачує Орендар.

11. Цей Договір є невід'ємною частиною Договору оренди і складений у чотирьох примірниках. Перший примірник – для зберігання у Орендаря, другий – для Орендодавця (знаходиться на зберіганні у Головному управлінні земельних ресурсів виконавчого органу Київради (Київської міської державної адміністрації), третій – для зберігання у приватного нотаріуса Дем'яненко Т.М., четвертий – для зберігання у приватного нотаріуса Щербакова В.З, кожен з яких має однакову юридичну силу.

12. Керуючись принципом свободи договору, закріпленим в ст. 6 Цивільного кодексу України, приписами ст. 207 Цивільного кодексу України, сторони досягли згоди, що даний договір може бути підписаний уповноваженими посадовими особами сторін як власноручно так і в будь-який спосіб, не заборонений чинним законодавством України.

13. Сторонам роз'яснено зміст ст. 18 Закону України "Про оренду землі" та ст. 125 Земельного кодексу України.

Київський міський голова _____

Орендар _____ Гудзь Ю.Г

Місто Київ, Україна, двадцять п'ятого грудня дві тисячі десятого року.

Цей Договір посвідчено мною, ***Дем'яненко Т.М.***, приватним нотаріусом Київського міського нотаріального округу.

Договір підписано сторонами у моїй присутності.

Особи громадян, які підписали Договір встановлено, їх дієздатність, а також правоздатність та дієздатність Київської міської ради, **Малого приватного підприємства "Міг-91"** і повноваження їхніх представників перевірено.

Цей договір підлягає державній реєстрації.

Зареєстровано в реєстрі за № 1486

Стягнуто плату за домовленістю.

Приватний нотаріус

Договір зареєстровано Головним управлінням земельних ресурсів виконавчого органу Київської міської ради (Київської міської державної адміністрації), про що зроблено запис від 31 грудня 2010 р. за № 66-6-00579 у книзі записів державної реєстрації договорів.

Для перевірки дійсності бланка натисніть пальцем або будь-яким чином нагрійте бланк. Малюнок зверху має тимчасово зникнути, у нижніх кутах – тимчасово з'явитися. У смужці, що розташована внизу, має з'явитися слово "Дійсний".

ПЛАН ЗЕМЕЛЬНОЇ ДІЛЯНКИ

Малого приватного підприємства "Міг-91"

адреса ділянки : *вул. Андрія Малишка, 39-а у Дніпровському районі м. Києва*

Кадастровий номер 8000000000:66:158:0089

ТАБЛИЦЯ ЛІНІЙ

NN	ДОВЖИНА ЛІНІЇ
1	3.99
2	29.03
3	10.73
4	4.56
5	4.49
6	4.50
7	5.35
8	10.77
9	6.24
10	3.99
11	16.78
12	1.77
13	9.79
14	7.05
15	15.29
16	10.05
17	27.49
18	1.35
19	18.67
20	10.40
21	1.00
22	2.98
23	0.37
24	1.59
25	2.00
26	21.11
1	

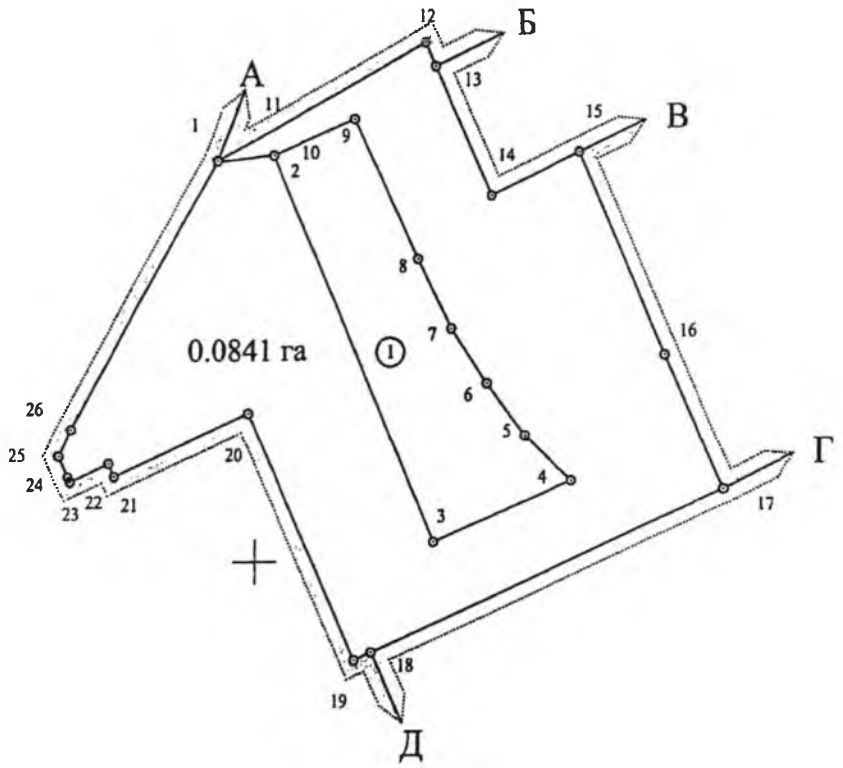

1 - МПП "Міг-91"

Масштаб 1 : 500

ОПИС МЕЖ

Від А до Б	Товариство з обмеженою відповідальністю " Фірма" Палсей-Шик"
Від Б до В	Філія теплові мережі Київенерго
Від В до Г	Землі загального користування (вул.Миропільська)
Від Г до Д	Землі загального користування (вул. А.Малишка)
Від Д до А	Державне комунальне підприємство по експлуатації та ремонту житлового фонду Дніпровського р-ну м.Києва

Начальник Головного управління земельних ресурсів виконавчого органу
Київської міської ради (Київської міської державної адміністрації) Ю. Кулаковський

ТАБЛИЦЯ ЛІНІЙ

№	ДОВЖИНА ЛІНІЇ
1	3.99
2	29.03
3	10.73
4	4.56
5	4.49
6	4.50
7	5.35
8	10.77
9	6.24
10	3.99
11	16.78
12	1.77
13	9.79
14	7.05
15	15.29
16	10.05
17	27.49
18	1.35
19	18.67
20	10.40
21	1.00
22	2.98
23	0.37
24	1.59
25	2.00
26	21.11
1	

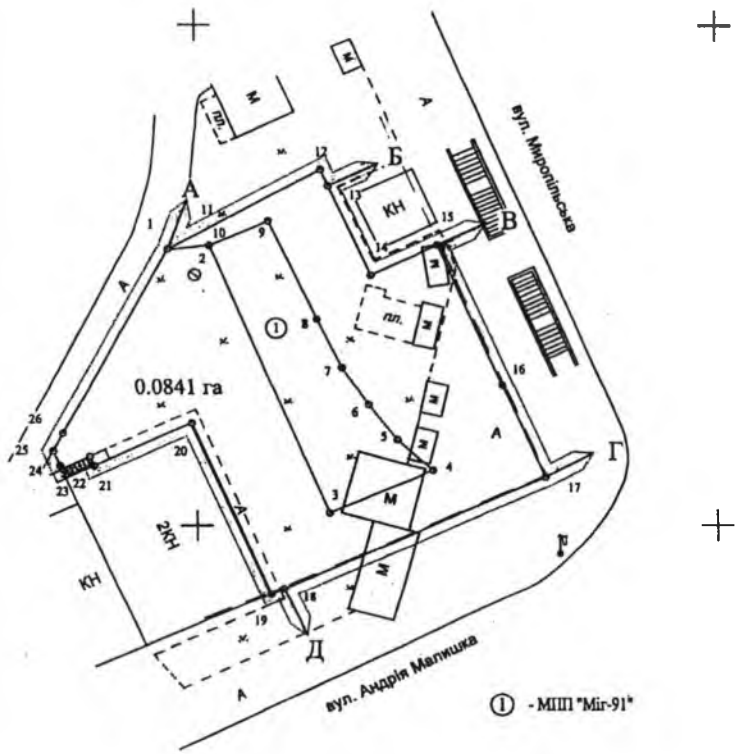

Масштаб 1 : 500

ОПИС МЕЖ

Від А до Б	Товариство з обмеженою відповідальністю " Фірма" Павсей-Шик"
Від Б до В	Філія теплової мережі Київенерго
Від В до Г	Землі загального користування (вул.Миропільська)
Від Г до Д	Землі загального користування (вул. А.Малишка)
Від Д до А	Державне комунальне підприємство по експлуатації та ремонту житлового фонду Дніпровського р-ну м.Києва

СИТУАЦІЙНА СХЕМА

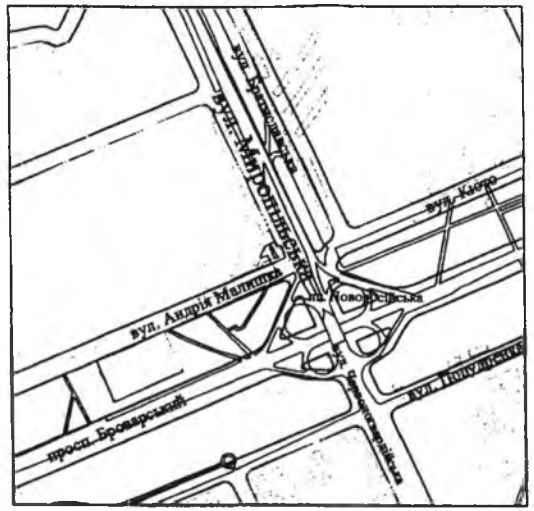

Всього земель в межах плану 0.0841 га, в тому числі землі комерційного та іншого використання - 0.0841 га

Вносяться зміни в Договір оренди Малому приватному підприємству "Міг-91"

Адреса ділянки: вул. Андрія Малишка, 39-а у Дніпровському районі м. Києва

Внесення змін в Договір оренди земельної ділянки здійснено на підставі рішення Київської міської ради від 24.12.2009 р. № 985/3054

ГУЗР - КМДА - КІЗР
ЧЕРГОВИЙ ПЛАН МІСТА
14 ЛЮТ 2016
ФАЙЛ ПЕРЕВІРЕНО ТА ПРИЙНЯТО
ДО БАЗИ ДАНИХ. ІНВЕНТАР №
ПЛ-001023

Земельна ділянка,

передана в оренду до 05.08.2029

— — — - проектні (червоні) лінії

Директор центру	В. ГОНЧАР		10.03.2010р	Мале приватне підприємство "Міг-91"		
Начальник відділу	М. ЧОБАН		10.03.2010р			
Розробив	В. ЧОБАН		10.03.2010р	Для будівництва, експлуатації та обслуговування прибудови до Дніпровського універмагу для розміщення магазину промислових товарів		
Перевірив	І. КАРПЕНКО		10.03.2010р	ТЕХНІЧНА ДОКУМЕНТАЦІЯ	Стадія	Аркуш	Кадастровий номер
					В	1	8000000000:66:158:0089
				Кадастровий план земельної ділянки	Комунальне підприємство "Київський міський центр земельного кадастру та приватизації землі"		

Роздруковано за допомогою ПК "Кадастр"

24.12.2014

- 4 -

Заступник міського голови –
секретар Київської міської ради

Страннікову А.М.
Прокопіву В.В.
Карпенку А.Я.
Державіну В.В.

Прошу розглянути проект рішення від 23.04.2015 № 08/231-1013/ПР в установленому порядку.

Дутці Л.Я.

Для контролю за проходженням та тиражування.

Юнаковій С.М.

О.РЕЗНІКОВ

27 КВІ 2015

"23" квітня 2015 року
№ 08/231 – 1013/ПР

Питання 2

08/231-1013/пр
23.04.2015

УКРАЇНА

ВИКОНАВЧИЙ ОРГАН КИЇВСЬКОЇ МІСЬКОЇ РАДИ
(КИЇВСЬКА МІСЬКА ДЕРЖАВНА АДМІНІСТРАЦІЯ)

вул. Хрещатик,36, м. Київ, 01044, тел. (044) 202 60 32, факс 202 76 41, e-mail:kmda@kma.gov.ua
E-mail:udzkmda@ukr.net Контактний центр міста Києва (044) 15 51 Код ЄДРПОУ 00022527

15.04.2015 № 08/231-501/р
на №_____ від _____

Заступнику міського голови –
секретарю Київської міської ради
Резнікову О.Ю.

Про розгляд проекту рішення
Київської міської ради

Шановний Олексію Юрійовичу!

Керуючись вимогами Регламенту Київської міської ради, затвердженого рішенням Київської міської ради від 12 листопада 2014 року № 351/351, надсилаємо проект рішення Київської міської ради «Про затвердження Порядку залучення, розрахунку розмірів і використання коштів пайової участі замовників (інвесторів) у створенні і розвитку соціальної та інженерно-транспортної інфраструктури м. Києва», яким визначається порядок нарахування та сплати коштів пайової участі до бюджету міста Києва.

З повагою
Керівник апарату В. Бондаренко

Поворозник М.Ю. 202-72-81

090630

08/231-1013/пр
23.04.2015

КИЇВСЬКА МІСЬКА РАДА

III СЕСІЯ VII СКЛИКАННЯ

РІШЕННЯ

_____№_____ Проект

Про затвердження Порядку залучення, розрахунку розмірів і використання коштів пайової участі замовників (інвесторів) у створенні і розвитку соціальної та інженерно-транспортної інфраструктури м. Києва

Відповідно до статті 28 Закону України «Про місцеве самоврядування в Україні», статті 40 Закону України «Про регулювання містобудівної діяльності», з метою удосконалення порядку залучення, розрахунку розмірів і використання пайової участі замовників (інвесторів) у створенні і розвитку соціальної та інженерно-транспортної інфраструктури м. Києва Київська міська рада

ВИРІШИЛА:

1. Затвердити Порядок залучення, розрахунку розмірів і використання коштів пайової участі замовників (інвесторів) у створенні і розвитку соціальної та інженерно-транспортної інфраструктури м. Києва, що додається.

2. Внести до рішення Київської міської ради від 30 грудня 2010 року № 573/5385 «Про бюджет міста Києва на 2011 рік» такі зміни:

пункт 36 рішення виключити;

додаток 16 до рішення виключити.

3. Контроль за виконанням цього рішення покласти на постійну комісію Київської міської ради з питань бюджету та соціально-економічного розвитку.

Київський міський голова В. Кличко

Подання:

Перший заступник голови Київської міської державної адміністрації — І. Ніконов

Директор Департаменту економіки та інвестицій — М. Поворозник

Начальник юридичного відділу Департаменту економіки та інвестицій — 10.11.2014 О. Ништик

Погоджено:

Заступник голови Київської міської державної адміністрації — П. Рябікін

Керівник апарату — В. Бондаренко

Начальник юридичного управління апарату — 10.04.15 Л. Верес

Голова постійної комісії Київради з питань містобудування, архітектури та землекористування — В. Прокопів

Секретар комісії — Д. Гордон

Голова постійної комісії Київради з питань бюджету та соціально-економічного розвитку — А. Странніков

Секретар комісії — Г. Ясинський

Начальник управління правового забезпечення діяльності Київської міської ради — В. Державін

Голова постійної комісії Київради торгівлі, підприємництва та регуляторної політики — А. Карпенко

Секретар комісії — О. Овраменко

Додаток

до рішення Київської міської ради

від _____ №_____

ПОРЯДОК

залучення, розрахунку розміру і використання коштів пайової участі замовників (інвесторів) у створенні і розвитку соціальної та інженерно-транспортної інфраструктури м. Києва

1. Загальні положення

1.1. Цей Порядок визначає організаційні та економічні відносини, пов'язані з механізмом залучення, розрахунку розмірів і використання коштів пайової участі замовників (інвесторів) у створенні і розвитку інженерно-транспортної та соціальної інфраструктури міста Києва та при оформленні договорів пайової участі з урахуванням оцінки соціально-економічного значення об'єктів для міста в грошовому виразі (гривнях) у цінах поточного року у зв'язку зі здійсненням або намірами на здійснення будівництва (в тому числі нового будівництва, реконструкції, реставрації, капітального ремонту, переоснащення, переобладнання (перепланування)) об'єктів (в тому числі будинків, будівель, споруд, їх комплексів або частин, лінійних об'єктів інженерно-транспортної інфраструктури), незалежно від їх форми власності; зміни функціонального призначення об'єктів виробничого та невиробничого призначення, незалежно від їх форми власності (будинків, будівель, споруд, їх комплексів або частин, лінійних об'єктів інженерно-транспортної інфраструктури, в тому числі жилих будинків (приміщень) на нежилі).

1.2. Замовник (інвестор) – фізична або юридична особа, яка здійснила, здійснює, або має намір здійснити нове будівництво, реконструкцію, реставрацію, капітальний ремонт, переоснащення, переобладнання (перепланування), зміну функціонального призначення об'єктів незалежно від їх форми власності (будинків, будівель, споруд, їх комплексів або частин, лінійних об'єктів інженерно-транспортної інфраструктури, в тому числі жилих будинків (приміщень) на нежилі) на території міста Києва.

1.3. Пайова участь замовників (інвесторів) у створенні і розвитку інженерно-транспортної та соціальної інфраструктури міста (далі - пайова участь) є обов'язковим внеском, який замовник (інвестор) має сплатити до бюджету міста Києва, крім випадків передбачених законами України та цим Порядком.

1.4. Кошти, отримані як пайова участь, спрямовуються виключно для фінансування створення і розвитку інженерно-транспортної та соціальної інфраструктури міста Києва.

1.5. Пайова участь включає в себе відшкодування витрат міського бюджету на розширене відтворення ресурсів міста Києва у зв'язку із реалізацією замовником (інвестором) проекту нового будівництва, реконструкції, реставрації, капітального ремонту, переоснащення, переобладнання (перепланування), зміни функціонального призначення об'єктів незалежно від їх форми власності (будинків, будівель, споруд, їх комплексів або частин, лінійних об'єктів інженерно-транспортної інфраструктури, в тому числі жилих будинків (приміщень) на нежилі) на території міста Києва.

1.6. Цей Порядок застосовується для залучення, розрахунку розмірів і використання коштів пайової участі замовників (інвесторів), які здійснили, здійснюють або мають намір здійснити на території міста Києва нове будівництво, реконструкцію, реставрацію, капітальний ремонт, переоснащення, переобладнання (перепланування) із зміною та без зміни функціонального призначення будь-яких об'єктів (будівель, споруд, їх комплексів або частин, лінійних об'єктів інженерно-транспортної інфраструктури, в тому числі жилих будинків (приміщень) на нежилі) незалежно від їх форми власності.

1.7. Встановлений згідно з цим Порядком розмір пайової участі не може перевищувати граничний розмір пайової участі встановлений законодавством України, а саме:

1.7.1. 10 відсотків загальної кошторисної вартості нового будівництва, реконструкції нежитлових будівель та споруд;

1.7.2. 4 відсотки загальної кошторисної вартості нового будівництва, реконструкції житлових будинків.

1.8. До пайової участі не залучаються замовники (інвестори), які здійснили, здійснюють або мають намір здійснити на території міста Києва:

1.8.1. нове будівництво, реконструкцію, реставрацію, капітальний ремонт, переоснащення тощо об'єктів на замовлення державних органів, органів місцевого самоврядування, в тому числі виконавчого органу Київської міської ради (Київської міської державної адміністрації), в частині що фінансується за кошти державного та/або міського бюджетів;

1.8.2. нове будівництво, реконструкцію (без зміни профілю), реставрацію (без зміни профілю), капітальний ремонт будинків житлового фонду соціального призначення та доступного житла в частині таких площ;

1.8.3 нове будівництво, реконструкцію, реставрацію, капітальний ремонт, переоснащення тощо об'єктів за умови одночасного добровільного спорудження на цій же земельній ділянці окремо від такого проекту будівель об'єктів соціальної інфраструктури для обслуговування мешканців відповідного району (мікрорайону) (за погодженням з виконавчим органом Київської міської ради (Київською міською державною адміністрацією) в рамках планового забезпечення відповідної території (мікрорайону, району) необхідним елементом соціальної інфраструктури) після передачі останніх до комунальної власності територіальної громади міста Києва;

1.8.4. нове будівництво, реконструкцію (без зміни профілю), реставрацію (без зміни профілю), капітальний ремонт індивідуальних (садибних) житлових будинків, садових, дачних будинків загальною площею до 300 квадратних метрів,

господарських будівель і споруд, розташованих на відповідних земельних ділянках;

1.8.5. нове будівництво, реконструкцію (без зміни профілю), реставрацію (без зміни профілю), капітальний ремонт будівель навчальних закладів, закладів культури, фізичної культури і спорту, медичного і оздоровчого призначення (вид таких будівель підтверджується відповідно до Державного класифікатора будівель і споруд на рівні підкласу);

1.8.6. нове будівництво, реконструкцію, реставрацію, капітальний ремонт об'єктів комплексної забудови територій, що здійснюється за результатами проведених інвестиційних конкурсів або аукціонів в установленому порядку;

1.8.7. нове будівництво, реконструкцію (без зміни профілю), реставрацію (без зміни профілю), капітальний ремонт об'єктів інженерної, транспортної інфраструктури, об'єктів енергетики, зв'язку та дорожнього господарства (крім об'єктів дорожнього сервісу);

1.8.8. нове будівництво, реконструкцію, реставрацію, капітальний ремонт об'єктів у межах індустріальних парків на замовлення ініціаторів створення індустріальних парків, керуючих компаній індустріальних парків, учасників індустріальних парків;

1.8.9. нове будівництво, реконструкцію, реставрацію, капітальний ремонт об’єктів, що споруджуються замість пошкоджених або зруйнованих внаслідок надзвичайних ситуацій техногенного або природного характеру;

1.8.10. нове будівництво, реконструкцію (без зміни профілю), реставрацію (без зміни профілю), капітальний ремонт житла для сімей, що перебувають на квартирному обліку, за програмами співфінансування за рахунок коштів населення і коштів міського та/або державного бюджетів в частині таких площ;

1.8.11. нове будівництво, реконструкцію (без зміни профілю), реставрацію (без зміни профілю), капітальний ремонт об'єктів (окремо або в складі проектів) інженерного, технічного забезпечення, енергозбереження та енергопостачання: насосних станцій та теплових мереж, бойлерних, котелень, трансформаторних підстанцій, РП, ПС, ГРП, ЛЕП, технічних приміщень тощо;

1.8.12. нове будівництво, реконструкцію, реставрацію, капітальний ремонт будівель, споруд, їх комплексів або частин представництв іноземних держав відповідно до Віденської конвенції «Про дипломатичні зносини».

1.9. Якщо технічними умовами щодо інженерного забезпечення об’єкта передбачається необхідність будівництва замовником (інвестором) інженерних мереж або об'єктів інженерної інфраструктури (крім мереж, призначених для

передачі та розподілу електричної енергії, трубопроводів, призначених для розподілу природного газу, транспортування нафти та природного газу) поза межами його земельної ділянки, за рішенням постійної комісії Київської міської ради з питань бюджету та соціально-економічного розвитку розмір пайової участі замовника (інвестора) по даному об'єкту зменшується на вартість переданих до комунальної власності територіальної громади міста Києва таких інженерних мереж та/або об'єктів, що підтверджується відповідними документами, протягом 30 календарних днів з дати реєстрації в Київській міській раді звернення замовника (інвестора). У разі якщо вартість будівництва таких інженерних мереж та/або об'єктів інженерної інфраструктури перевищує розмір пайової участі замовника (інвестора) у розвитку інфраструктури населеного пункту, рішення щодо відшкодування замовнику (інвестору) різниці між здійсненими витратами та розміром пайової участі приймає Київська міська рада за поданням постійної комісії Київської міської ради з питань бюджету та соціально-економічного розвитку протягом 30 календарних днів з дати реєстрації в Київській міській раді звернення замовника (інвестора).

1.10. Якщо в складі проекту будівництва житлових мікрорайонів, кварталів, комплексів, будинків затверджено будівництво будівель об'єктів соціальної сфери (навчальних закладів, закладів охорони здоров'я (крім санаторіїв, профілакторіїв, будинків відпочинку, аптек)), за рішенням постійної комісії Київської міської ради з питань бюджету та соціально-економічного розвитку розмір пайової участі замовника (інвестора) зменшується на вартість збудованих ним та переданих до комунальної власності територіальної громади міста таких об'єктів, що підтверджується відповідними документами.

1.11. У разі фінансування замовником (інвестором), залученим в установленому порядку, за власні кошти нового будівництва, реконструкції, реставрації (без зміни профілю) тощо об'єктів інженерно-транспортної інфраструктури, що не відноситься до його проекту та здійснюється на замовлення виконавчого органу Київської міської ради (Київської міської державної адміністрації), за рішенням постійної комісії Київської міської ради з питань бюджету та соціально-економічного розвитку розмір пайової участі замовника (інвестора) за його проектом зменшується на суму витрат, понесених замовником (інвестором), після передачі таких об'єктів інженерно-транспортної інфраструктури до комунальної власності територіальної громади міста Києва, що підтверджується відповідними документами.

2. Принципи визначення розміру пайової участі

Розмір пайової участі замовників (інвесторів) у створенні та розвитку соціальної та інженерно-транспортної інфраструктури м. Києва визначається за принципами:

Компенсації витрат бюджету міста на розширене відтворення соціальної та інженерно-транспортної інфраструктури.

Комплексного підходу до розвитку соціальної та інженерно-транспортної інфраструктури міста.

Урахування соціально-економічного значення проектів для міста.

Сприяння залученню інвестицій в економіку міста.

3. Фактори, що впливають на розмір пайової участі

На розмір пайової участі замовників (інвесторів) впливають:

граничний розмір пайової участі, що не перевищує встановленого законом розміру;

розрахункова вартість створення додаткової соціальної та інженерно-транспортної інфраструктури м. Києва в розрахунку на 1 кв. м площі при новому будівництві, реконструкції, реставрації, капітальному ремонті, переоснащенні, переобладнанні (перепланування) із зміною та без зміни функціонального призначення будь-яких об'єктів (будівель, споруд, їх комплексів або частин, лінійних об'єктів інженерно-транспортної інфраструктури, в тому числі жилих будинків (приміщень) на нежилі) незалежно від їх форми власності;

економічна ефективність галузей народногосподарського комплексу міста;

пріоритетність напрямів інвестування;

територіальне розміщення об'єкта нового будівництва, реконструкції, реставрації, капітального ремонту, переоснащення, переобладнання (перепланування), зміни функціонального призначення.

4. Залучення і використання коштів пайової участі замовників (інвесторів) на створення і розвиток соціальної та інженерно-транспортної інфраструктури м. Києва

4.1. Завдання та сфера дії Порядку

Цей Порядок регулює організаційні та економічні відносини, пов'язані з залученням, розрахунком розміру пайової участі і використанням пайової участі замовників (інвесторів) у створенні і розвитку соціальної та інженерно-транспортної інфраструктури м. Києва, та при оформленні договорів про пайову участь у зв'язку із:

- новим будівництвом, реконструкцією будь-яких об'єктів (будівель, споруд, їх комплексів або частин) на території міста Києва, крім тих площ, що споруджуються на замовлення органів місцевого самоврядування та/або органів державної влади за кошти державного та/або міського бюджетів;
- реставрацією, капітальним ремонтом, переоснащенням, переобладнанням (перепланованням) із зміною та без зміни функціонального призначення будь-яких об'єктів (будівель, споруд, їх комплексів або частин, в тому числі житлових будинків (приміщень) на нежилі).

4.2. Юридична особа, яка виступає від імені Київської міської ради щодо пайової участі

4.2.1. У всіх питаннях щодо оформлення розрахунків пайової участі та договорів про пайову участь Київська міська рада виступає в особі Департаменту економіки та інвестицій виконавчого органу Київської міської ради (Київської міської державної адміністрації) (далі - Департамент).

4.2.2. Департаментам (крім Департаменту економіки та інвестицій), іншим структурним підрозділам виконавчого органу Київської міської ради (Київської міської державної адміністрації), районним в місті Києві державним адміністраціям, підприємствам територіальної громади міста Києва та організаціям залучення на будь-яких засадах коштів замовників (інвесторів) як пайової участі у створенні соціальної та інженерно-транспортної інфраструктури м. Києва забороняється.

4.3. Платник пайової участі

Кошти пайової участі сплачує юридична або фізична особа (або уповноважена ними особа), яка:

- оформляє документи (в тому числі права власності) на об'єкти (будівлі, споруди, їх комплекси або частини) нового будівництва, реконструкції, реставрації, капітального ремонту, переоснащення, переобладнання (перепланування), інвестування тощо;
- не вирішила питання пайової участі при спорудженні, прийнятті в експлуатацію або оформленні права власності на об'єкти (будівлі, споруди, їх комплекси або частини) нового будівництва, реконструкції, реставрації, капітального ремонту, переоснащення, переобладнання (перепланування) тощо;
- оформляє документи щодо зміни функціонального призначення об'єктів (будівель, споруд, їх комплексів або частин) виробничого та невиробничого призначення, в тому числі жилих будинків (приміщень) на нежилі;
- оформляє документи на землекористування для експлуатації та обслуговування об'єктів (будівель, споруд, їх комплексів або частин) нового будівництва, реконструкції, реставрації, капітального ремонту, переоснащення, переобладнання (перепланування) тощо, в тому числі при проведенні будівельних робіт на яких документація не була оформлена належним чином (земельні питання не вирішені у встановленому порядку та/або пайова участь не сплачена).

4.4. Форма сплати

Пайова участь сплачується у формі грошового внеску.

4.5. Вирішення питань щодо пайової участі та розрахунок її розміру

4.5.1. Вирішення питань щодо пайової участі та розрахунки розмірів пайової участі здійснюються Департаментом на підставі звернення замовника (інвестора) і таких документів:

а) При новому будівництві:

правовстановлюючих документів на земельну ділянку;

містобудівних умов та обмежень забудови земельної ділянки;

про затвердження в установленому порядку проектної та кошторисної документації з техніко-економічними показниками;

календарного графіку проведення робіт та пропозицій щодо термінів оплати пайової участі.

б) При реконструкції (крім реконструкції приміщень):

правовстановлюючих документів на земельну ділянку (якщо передбачено);

правовстановлюючих документів на об'єкт реконструкції;

містобудівних умов та обмежень забудови земельної ділянки (якщо передбачено);

про затвердження в установленому порядку проектної та кошторисної документації з техніко-економічними показниками;

календарного графіку проведення робіт та пропозицій щодо термінів оплати пайової участі.

в) При реставрації, капітальному ремонті, переоснащенні, переобладнанні (перепланування) об'єктів (будівель, споруд, їх комплексів або частин) та реконструкції приміщень:

правовстановлюючих документів на об'єкт до виконання робіт;

про затвердження в установленому порядку проектної та кошторисної документації з техніко-економічними показниками;

даних технічної інвентаризації об'єкту до та після (за наявності) проведення робіт;

погодження з відповідною районною в місті Києві державною адміністрацією подальшого функціонального призначення об'єкту (в разі зміни його первісного призначення).

г) При зміні функціонального призначення жилих будинків (приміщень) на нежилі:

правовстановлюючих документів на об'єкт;

погодження з відповідною районною в місті Києві державною адміністрацією подальшого функціонального призначення.

д) При інвестуванні будівництва приміщень (будівель):

договору інвестування з актом прийому-передачі приміщення (будівлі);

даних технічної інвентаризації об'єкту;

погодження з відповідною районною в місті Києві державною адміністрацією подальшого функціонального призначення приміщення (будівлі) (в разі зміни передбаченого проектом будівництва або якщо замовником будівництва не вирішено питання пайової участі).

4.5.2. При зверненні з питань пайової участі юридичним особам також необхідно додавати установчі документи, а фізичним особам – документи, що посвідчують особу.

4.5.3. Вирішення питань щодо пайової участі та розрахунки розмірів пайового внеску, у разі наявності співвласників (співінвесторів, співзамовників) об'єкта, здійснюються після одержання Департаментом їх колективного звернення або звернення від одного з них та надання письмової згоди інших співвласників (співінвесторів, співзамовників).

4.5.4. Розмір пайової участі визначається протягом десяти робочих днів з дня реєстрації Департаментом відповідного звернення замовника (інвестора) та отримання документів, передбачених цим Порядком.

4.5.5. Якщо проектною документацією передбачені пускові комплекси (черги), за відповідним зверненням замовника (інвестора) укладання договору та сплата пайової участі може здійснюватись окремо за кожний пусковий комплекс (чергу).

4.6. Укладання договору про пайову участь

4.6.1. Кошти пайової участі сплачуються на підставі договору про пайову участь між Київською міською радою в особі Департаменту та замовником (інвестором), який укладається не пізніше п'ятнадцяти робочих днів з дня реєстрації Департаментом звернення замовника (інвестора) про його укладення відповідно до цього Порядку, але до прийняття об'єкта в експлуатацію.

4.6.2. Договір про пайову участь укладається замовником (інвестором) з Департаментом:

- при новому будівництві, реконструкції об'єктів (крім реконструкції приміщень) - після затвердження замовником (інвестором) в установленому порядку проектної та кошторисної документації та передує оформленню декларації про готовність збудованого об'єкту / сертифікату відповідності в органах державного архітектурно-будівельного контролю, присвоєнню поштової адреси та оформленню права власності;
- при реставрації, капітальному ремонті, переоснащенні, переобладнанні (перепланування) будь-яких об'єктів (будівель та споруд, їх комплексів та частин), реконструкції приміщень - після затвердження замовником (інвестором) в установленому порядку проектної документації, погодження замовником (інвестором) з відповідною районною в місті Києві державною

адміністрацією подальшого функціонального призначення об'єкту (в разі зміни первісного) та передує оформленню декларації про готовність/ сертифікату відповідності збудованого об'єкту в органах державного архітектурно-будівельного контролю, присвоєнню (підтвердженню) поштової адреси та оформленню права власності;

- при зміні функціонального призначення (в тому числі переобладнання тощо) об'єктів виробничого та невиробничого призначення - після погодження замовником (інвестором) з відповідною районною в місті Києві державною адміністрацією подальшого функціонального призначення (в разі зміни первісного) та передує оформленню декларації про готовність/сертифікату відповідності збудованого об'єкту органах державного архітектурно-будівельного контролю, присвоєнню (підтвердженню) поштової адреси та оформленню права власності;
- при зміні функціонального призначення жилих будинків (приміщень) на нежилі - після погодження відповідною районною в місті Києві державною адміністрацією подальшого функціонального призначення до затвердження відповідного розпорядчого документу;
- при інвестуванні будівництва нежитлових приміщень (будівель) - після погодження замовником (інвестором) з відповідною районною в місті Києві державною адміністрацією подальшого функціонального призначення (в разі зміни передбаченого проектом будівництва або якщо замовником будівництва не вирішено питання пайової участі) та передує присвоєнню (підтвердженню) поштової адреси та оформленню права власності.

4.6.3. Розрахунок розміру пайової участі є невід'ємною частиною договору про пайову участь.

4.6.4. Істотними умовами договору про пайову участь є:

розмір пайової участі;
строк (графік) сплати пайової участі;
відповідальність сторін.

4.6.5. Якщо проектною документацією передбачено пускові комплекси (черги), за відповідним зверненням замовника (інвестора) договір про пайову участь може укладатися на кожний пусковий комплекс (чергу) окремо.

4.6.6. В разі, якщо замовником (інвестором) порушено встановлені законодавством України та цим Порядком терміни укладення договору про пайову участь та терміни сплати пайової участі такий замовник (інвестор) зобов'язаний звернутися до Департаменту щодо укладення договору про пайову участь та сплатити пайову участь.

4.7. Порядок, терміни та умови сплати пайової участі

4.7.1. Пайова участь сплачується на підставі договору про пайову участь між Київською міською радою в особі Департаменту та замовником (інвестором).

4.7.2. Кошти пайової участі замовник (інвестор) перераховує до цільового фонду спеціального фонду міського бюджету за реквізитами, вказаними в договорі про пайову участь.

4.7.3. Пайова участь у грошовій формі сплачується в повному обсязі до прийняття об'єкту в експлуатацію єдиним платежем або частинами за графіком, що визначається у договорі, та на умовах, визначених договором про пайову участь.

4.7.4. Умови сплати пайової участі визначаються договором про пайову участь.

4.7.5. У разі сплати замовником (інвестором) пайового внеску, розрахованого відповідно до п.6.2-п.6.3 цього Порядку, частинами за графіком (або з відстроченням), визначеним договором, сума платежу (частини пайового внеску) на момент здійснення оплати коригується на індекс інфляції (накопичувальний) з моменту розрахунку величини пайової участі по договору.

4.7.6. Якщо при укладенні договору про пайову участь розмір пайового внеску розраховано за відсутності даних технічної інвентаризації завершеного будівництвом, реконструкцією, реставрацією, капітальним ремонтом, переоснащенням, переобладнанням (перепланування), зміною функціонального призначення тощо об'єкту (будівлі, споруди, їх комплексів або частини), договір про пайову участь підлягає коригуванню, а розмір пайового внеску уточненню за фактичними даними технічної інвентаризації.

4.7.7. Якщо при укладенні договору про пайову участь розмір пайового внеску розраховано відповідно до п.6.1. цього Порядку, договір про пайову участь підлягає коригуванню після надання замовником (інвестором) документів про визначення у встановленому порядку загальної кошторисної вартості об'єкту, що приймається в експлуатацію.

У разі, якщо замовником (інвестором) не подано документи про визначення у встановленому порядку загальної кошторисної вартості об'єкту, що приймається в експлуатацію, остаточні розрахунки по договору про пайову участь здійснюються за фактичними даними технічної інвентаризації об'єкту відповідно до п.6.2.-п.6.3.

4.8. Результат сплати пайової участі

4.8.1. Довідка про виконання умов договору про пайову участь готується Департаментом протягом 5 робочих днів після надходження коштів та проведення замовником (інвестором) остаточних розрахунків, відповідно до умов укладеного договору про пайову участь.

4.8.2. Якщо при укладенні договору про пайову участь розмір пайового внеску розраховано за відсутності даних технічної інвентаризації завершеного будівництвом, реконструкцією, реставрацією, капітальним ремонтом, переоснащенням, переобладнанням (перепланування), зміною функціонального призначення тощо об'єкту (будівлі, споруди, їх комплексів або частин), довідка про виконання умов договору про пайову участь готується Департаментом протягом 5 робочих днів після надходження коштів замовника (інвестора) згідно з проведеним Департаментом остаточним розрахунком відповідно до даних технічної інвентаризації завершеного будівництвом, реконструкцією, реставрацією, капітальним ремонтом, переоснащенням, переобладнанням (перепланування), зміною функціонального призначення тощо об'єкту.

4.8.3. Якщо при укладенні договору про пайову участь розмір пайового внеску розраховано відповідно до п.6.1. цього Порядку, довідка про виконання умов договору про пайову участь готується Департаментом протягом 5 робочих днів після надходження коштів замовника (інвестора) згідно з проведеним Департаментом остаточним розрахунком відповідно до наданих замовником (інвестором) документів про визначення у встановленому порядку загальної кошторисної вартості об'єкту, що приймається в експлуатацію.

В разі, якщо замовником (інвестором) не подано документи про визначення у встановленому порядку загальної кошторисної вартості об'єкту, що приймається в експлуатацію, довідка про виконання умов договору про пайову участь готується Департаментом після надходження коштів замовника (інвестора) згідно проведених Департаментом остаточних розрахунків згідно даних технічної інвентаризації об'єкту відповідно до п.6.2.-п.6.3.

4.9. Контроль за укладенням замовниками (інвесторами) договорів про пайову участь та сплатою замовниками (інвесторами) коштів пайової участі

4.9.1. При прийнятті рішень про надання замовнику (інвестору) земельної ділянки в користування та при укладанні договорів оренди земельних ділянок (в т.ч. поновлення) відповідним структурним підрозділом виконавчого органу Київської міської ради (Київської міської державної адміністрації) мають передбачатися зобов'язання такого замовника (інвестора) щодо укладення з Департаментом договору про пайову участь у створенні і розвитку соціальної та інженерно-транспортної інфраструктури м. Києва та сплати пайової участі відповідно до цього Порядку в повному обсязі до прийняття об'єкту в експлуатацію.

4.9.2. При видачі відповідним структурним підрозділом містобудівних умов і обмежень забудови земельної ділянки, що перебуває у володінні чи користуванні замовника (інвестора), має передбачатися інформування щодо зобов'язання замовника (інвестора) укласти з Департаментом договір про пайову участь у створенні і розвитку соціальної та інженерно-транспортної інфраструктури м.

Києва та сплатити пайову участь відповідно до цього Порядку в повному обсязі до прийняття об'єкту в експлуатацію.

4.9.3. Замовники (інвестори) несуть відповідальність згідно з чинним законодавством України за недотримання термінів укладення договору про пайову участь та сплати пайових внесків, встановлених законодавством України та цим Порядком.

4.9.4. Замовники (інвестори) несуть відповідальність згідно з чинним законодавством України за повноту і достовірність поданих до Департаменту даних та документів, в тому числі на підставі яких укладається договір про пайову участь, визначаються розмір пайової участі та графік оплати.

4.9.5. Замовники (інвестори), якими укладені з Департаментом договори про пайову участь, у випадку зміни будь-яких характеристик об'єкту будівництва, реконструкції, реставрації, капітального ремонту, переоснащення, переобладнання (перепланування), зміни функціонального призначення тощо, за який нарахована пайова участь, зобов'язані письмово повідомляти ці обставини Департаменту протягом 30 днів з моменту, коли ці обставини стали відомі замовнику (інвестору), для проведення відповідних розрахунків та сплати замовником (інвестором) додаткового пайового внеску.

4.9.6. Якщо замовник (інвестор) при прийнятті в експлуатацію або оформленні права власності (в тому числі на підставі рішень суду) на об'єкт нового будівництва, реконструкції, реставрації, капітального ремонту, переоснащення, переобладнання (перепланування), зміни функціонального призначення тощо не вирішив питання пайової участі та не сплатив пайову участь, такий замовник (інвестор) зобов'язаний звернутися до Департаменту, укласти договір про пайову участь та сплатити пайовий внесок.

4.9.7. Якщо Департаментам, управлінням виконавчого органу Київської міської ради (Київської міської державної адміністрації), районним в місті Києві державним адміністраціям, підприємствам та організаціям територіальної громади міста Києва відомі або стануть відомими випадки прийняття в експлуатацію, присвоєння, підтвердження поштових адрес або оформлення права власності на новозбудовані, реконструйовані, реставровані, переоснащені, переобладнані (перепланованi), перепрофільовані об'єкти без наявності довідки про сплату пайової участі, вони зобов'язані повідомити про це Департамент та правоохоронні органи для вжиття заходів реагування відповідно до чинного законодавства України щодо стягнення пайової участі до бюджету міста із замовників (інвесторів) таких об'єктів.

4.9.8. При зверненнях з питань пайової участі замовники (інвестори) повідомляють про фактичний стан будівництва, реконструкції, реставрації, капітального ремонту, переоснащення, переобладнання (перепланування), зміни

функціонального призначення об'єктів та наявність документів на будівництво, реконструкцію, реставрацію, капітальний ремонт, переоснащення, переобладнання (перепланування), зміни функціонального призначення об'єктів, передбачених чинним законодавством України.

4.9.9. Контроль за дотриманням замовниками (інвесторами) встановлених укладеними договорами термінів та обсягів сплати пайової участі, а також проведення претензійно-позовної роботи здійснюється Департаментом в межах повноважень та в порядку, передбаченому чинним законодавством України.

4.10. Наслідки порушення замовником (інвестором) умов сплати пайової участі

4.10.1. У разі прострочення термінів сплати, визначених договором про пайову участь:

замовник (інвестор) несе відповідальність згідно з умовами укладеного з Департаментом договору про пайову участь;

розмір несплаченої частини пайового внеску замовника (інвестора) коригується відповідно до умов договору на індекс інфляції (накопичувальний) від дати його розрахунку в договорі (крім випадків, коли розрахунок пайового внеску здійснено згідно п.6.1. цього Порядку) та на величину штрафних санкцій.

4.10.2. При відсутності довідки Департаменту про виконання замовником (інвестором) умов пайової участі:

забороняється присвоювати поштові адреси новозбудованим, реконструйованим тощо об'єктам, а також підтверджувати присвоєння адреси будь-яким об'єктам нерухомого майна або їх частинам (реконструйованим, реставрованим, переоснащеним, переобладнаним (перепланованим) тощо);

не рекомендується реєструвати декларації про готовність або видавати сертифікати на завершені будівництвом, реконструкцією, реставрацією, капітальним ремонтом, переоснащенням, переобладнанням (перепануванням) тощо об'єкти.

4.11. Використання коштів пайової участі

Рішення щодо розподілу коштів пайової участі приймає Київська міська рада при затвердженні бюджету міста Києва та Програми економічного і соціального розвитку міста Києва на кожний рік.

4.12. Звільнення від сплати пайової участі

Рішення про звільнення замовника (інвестора) від сплати пайової участі, штрафних санкцій (в тому числі пені), нарахованих за порушення умов договірних відносин про пайову участь, а також рішення про зменшення розміру пайової участі на вартість переданих до комунальної власності об'єктів, збудованих за

кошти замовника (інвестора) (крім випадків, передбачених пп. 1.9 - 1.11), приймає Київська міська рада за поданням постійної комісії Київради з питань бюджету та соціально-економічного розвитку після визначення Департаментом розміру пайової участі, штрафних санкцій. При цьому у таких рішеннях мають бути зазначені підстави та/або умови такого звільнення.

Порядок розгляду звернень замовників (інвесторів) щодо звільнення від сплати, зменшення розміру пайової участі, штрафних санкцій (в тому числі пені), нарахованих за порушення умов договірних відносин про пайову участь, та необхідність подання замовником (інвестором) відповідних документальних матеріалів визначається постійною комісією Київради з питань бюджету та соціально-економічного розвитку.

5. Методика розрахунку розміру пайової участі замовника (інвестора) у створенні і розвитку соціальної та інженерно-транспортної інфраструктури м. Києва

5.1. Розмір пайової участі замовника (інвестора) при новому будівництві, реконструкції об'єктів (крім реконструкції приміщень) визначається відповідно до п.6.1. цього Порядку із загальної кошторисної вартості будівництва, реконструкції об'єкта, визначеної згідно з будівельними нормами, державними стандартами і правилами та затвердженої у встановленому порядку.

При цьому в такій загальній кошторисній вартості нового будівництва, реконструкції об'єктів (крім реконструкції приміщень) не враховуються витрати замовника (інвестора) на придбання та виділення земельної ділянки, звільнення будівельного майданчика від будівель, споруд та інженерних мереж, влаштування внутрішніх і позамайданчикових інженерних мереж і споруд та транспортних комунікацій (далі – загальна кошторисна вартість будівництва, реконструкції).

5.2. У разі, якщо загальна кошторисна вартість будівництва, реконструкції об'єкта не визначена згідно з будівельними нормами, державними стандартами і правилами та не затверджена у встановленому порядку, розмір пайової участі замовника (інвестора) визначається відповідно до п.5.4., п.6.2., п.6.3. цього Порядку.

5.3. При реконструкції приміщень, реставрації, капітальному ремонті, переоснащенні, переобладнанні (перепланування) будь-яких об'єктів із зміною та без зміни функціонального призначення об'єктів виробничого та невиробничого призначення, в тому числі жилих будинків (приміщень) на нежилі, та при інвестуванні будівництва приміщень (будівель) розмір пайової участі замовника (інвестора) визначається відповідно до п.5.4., п.6.2., п.6.3. цього Порядку.

5.4. У разі, якщо загальна кошторисна вартість будівництва, реконструкції об'єкта не визначена у встановленому порядку згідно з державними будівельними

нормами, стандартами і правилами, розмір пайової участі замовників (інвесторів) у створенні і розвитку інженерно-транспортної та соціальної інфраструктури міста визначається за наступним алгоритмом:

- Визначити галузь народногосподарського комплексу міста (функціональне призначення об'єкта), в якій буде реалізовуватись проект нового будівництва, реконструкції, реставрації, капітального ремонту, переоснащення, переобладнання (перепланування), зміни функціонального призначення об'єкта тощо.
- За розрахунковими таблицями 1–3, в залежності від галузі, в якій здійснюється проект нового будівництва, реконструкції, реставрації, капітального ремонту, переоснащення, переобладнання (перепланування), зміни функціонального призначення тощо об'єкта, визначити норматив розміру пайової участі в розрахунку на 1 кв. м площі будь-яких об'єктів незалежно від їх форми власності та при зміні функціонального призначення діючих об'єктів, у тому числі жилих будинків (приміщень) на нежилі.
- Визначити загальну площу об'єкта (для автозаправних станцій та комплексів, шиномонтажу, мийок, автостоянок (не в складі проектів), ринків - площа території, для інших об'єктів (за виключенням багатоквартирних житлових будинків (крім індивідуальних (садибних), садових, дачних, зблокованих) та житлових комплексів) - загальна площа будівель і споруд або частини об'єкта, для якого визначається розмір пайового внеску).
- Визначити економіко-планувальну зону, згідно відповідного рішення Київської міської ради про затвердження технічної документації з нормативної грошової оцінки земель міста Києва та порядку її визначення, в якій передбачається здійснювати нове будівництво, реконструкцію, реставрацію, капітальний ремонт, переоснащення, переобладнання (перепланування), зміну функціонального призначення об'єкта тощо.
- За розрахунковою таблицею 4, залежно від ситуаційного класу економіко-планувальної зони, в якій буде здійснюватись нове будівництво, реконструкція, реставрація, капітальний ремонт, переоснащення, переобладнання (перепланування), зміна функціонального призначення об'єкта тощо згідно з проектом, визначити зональний коефіцієнт, що враховує територіальне розміщення об'єкта будівництва.

5.5. При новому будівництві, реконструкції тощо багатоквартирних житлових будинків (крім індивідуальних (садибних), садових, дачних, зблокованих) та житлових комплексів загальна площа об'єкту (будівлі) вцілому не враховується, а розмір пайової участі розраховується як сума декількох складових. Перша з них становить величину пайової участі, розраховану за нормативами під загальну площу квартир будинку (комплексу). Інші складові становлять величину пайової участі, розраховану за нормативами відповідно до функціональних призначень вбудованих, вбудовано-прибудованих, прибудованих приміщень, приміщень для паркування (в т.ч. майданчики тимчасового паркування).

5.6. При збільшенні або зміні техніко-економічних показників об'єкта (в тому числі у разі невідповідності фактичних техніко-економічних показників даним затвердженого проекту), проводиться додатковий перерахунок розміру пайового внеску після надання замовником (інвестором) відповідних документів.

5.7. У разі зміни замовника (інвестора) розмір пайової участі зменшується на суму коштів (крім коштів, нарахованих за порушення умов договору), сплачених попереднім замовником (інвестором) відповідно до укладеного ним договору про пайову участь.

6. Розрахунок розміру пайової участі замовника (інвестора) у створенні і розвитку інженерно-транспортної та соціальної інфраструктури міста

6.1. Розрахунок пайової участі замовників (інвесторів) у створенні і розвитку інженерно-транспортної та соціальної інфраструктури міста із загальної кошторисної вартості будівництва, реконструкції об'єкта.

Розмір пайової участі замовників (інвесторів) у створенні і розвитку інженерно-транспортної та соціальної інфраструктури міста Києва при новому будівництві, реконструкції об'єктів (крім реконструкції приміщень), розрахований із загальної кошторисної вартості будівництва, реконструкції об'єкта, відповідає встановленому законом граничному розміру.

Проведення остаточних розрахунків по сплаті пайової участі за нове будівництво, реконструкцію об'єкта, якщо попередньо пайовий внесок визначався із загальної кошторисної вартості будівництва, реконструкції об'єкта (крім реконструкції приміщень), здійснюється Департаментом після надання замовником (інвестором) документів про визначення у встановленому порядку згідно з будівельними нормами, державними стандартами і правилами загальної кошторисної вартості об'єкту, що приймається в експлуатацію.

У випадку, якщо замовником (інвестором) не надані документи про визначення у встановленому порядку загальної кошторисної вартості будівництва, реконструкції об'єкта (крім реконструкції приміщень), в тому числі який приймається в експлуатацію, а також при реконструкції приміщень, капітальному ремонті, реставрації, переоснащенні, перепланування будь-яких об'єктів із зміною та без зміни функціонального призначення, при зміні функціонального призначення (переобладнані тощо) об'єктів виробничого та невиробничого призначення, при зміні функціонального призначення жилих будинків (приміщень) на нежилі розрахунок обсягу пайової участі (в т.ч. додаткової пайової участі) проводиться відповідно до п.5.4., п.6.2, п.6.3 цього Порядку.

6.1.1. Розрахунок пайової участі замовників (інвесторів) із загальної кошторисної вартості при новому будівництві, реконструкції нежитлових будівель та споруд.

Розмір пайового внеску замовників (інвесторів) у створенні і розвитку інженерно-транспортної та соціальної інфраструктури міста при новому будівництві, реконструкції нежитлових будівель та споруд розраховується із загальної кошторисної вартості будівництва, реконструкції нежитлових будівель та споруд за наступною формулою:

$$П_н = В_{кн} * 0,10 \text{ , де} \qquad (1)$$

$П_н$ – розмір пайової участі замовників (інвесторів) при будівництві, реконструкції нежитлових будівель та споруд, будівництві вбудованих, вбудовано-прибудованих, прибудованих приміщень, паркінгів тощо в багатоквартирних житлових будинках, розрахований із загальної кошторисної вартості;

$В_{кн}$ – затверджена у встановленому порядку загальна кошторисна вартість будівництва, реконструкції нежитлових будівель та споруд, будівництва вбудованих, вбудовано-прибудованих, прибудованих приміщень, паркінгів тощо в багатоквартирних житлових будинках.

6.1.2. Розрахунок розміру пайової участі замовників (інвесторів) із загальної кошторисної вартості при новому будівництві, реконструкції житлових будинків.

Розмір пайового внеску замовників (інвесторів) у створенні і розвитку інженерно-транспортної та соціальної інфраструктури міста при новому будівництві, реконструкції житлових будинків (без вбудованих, вбудовано-прибудованих, прибудованих приміщень, паркінгів тощо) розраховується із загальної кошторисної вартості за наступною формулою:

$$П_ж = В_{кж} * 0,04 \text{ , де} \qquad (2)$$

$П_ж$ – розмір пайової участі замовників (інвесторів) при будівництві, реконструкції житлових будинків ;

$В_{кж}$ – затверджена у встановленому порядку загальна кошторисна вартість будівництва, реконструкції житлових будинків (без вбудованих, вбудовано-прибудованих, прибудованих приміщень, паркінгів тощо).

Розмір пайового внеску замовників (інвесторів) у створенні і розвитку інженерно-транспортної та соціальної інфраструктури міста при новому будівництві, реконструкції житлових будинків з вбудованими, вбудовано-прибудованими, прибудованими приміщеннями розраховується із загальної кошторисної вартості за наступною формулою:

$$П_{жн} = В_{кж} * 0,04 + В_{кн} * 0,10, \text{ де} \qquad (3)$$

$П_{жн}$ – розмір пайової участі замовників (інвесторів) при новому будівництві, реконструкції житлових будинків з вбудованими, вбудовано-прибудованими, прибудованими приміщеннями, розрахований із загальної кошторисної вартості;

$В_{кж}$ – затверджена у встановленому порядку загальна кошторисна вартість будівництва, реконструкції житлової частини будинку (без вбудованих, вбудовано-прибудованих, прибудованих приміщень, паркінгів тощо).

$В_{кн}$ – затверджена у встановленому порядку загальна кошторисна вартість будівництва, реконструкції нежитлової частини будинку (вбудованих, вбудовано-прибудованих, прибудованих приміщень, паркінгів тощо).

6.2. Розрахунок розміру пайової участі замовника (інвестора) при новому будівництві

Розмір пайової участі замовника (інвестора) у створенні і розвитку інженерно-транспортної та соціальної інфраструктури міста з урахуванням оцінки соціально-економічного значення проектів будівництва для міста розраховується за наступною формулою:

$$B_o^b = n_j \times s \times k, \text{ де} \quad (4)$$

B_o^b - розмір пайової участі замовника (інвестора) при реалізації проекту будівництва в j-й галузі народногосподарського комплексу міста;

n_j - норматив розміру пайової участі замовників (інвесторів) у створенні і розвитку соціальної та інженерно-транспортної інфраструктури м. Києва з урахуванням оцінки соціально-економічного значення проектів будівництва для міста в j-й галузі народногосподарського комплексу, їх функціонального призначення;

s - загальна площа об'єкта, для якого визначається розмір внеску (для багатоквартирних житлових будинків (крім індивідуальних (садибних), садових, дачних, зблокованих) та житлових комплексів об'єктами, для яких визначається розмір пайової участі є квартири, вбудовано-прибудовані нежитлові приміщення, приміщення паркування, майданчики паркування (в т.ч. тимчасового));

k - узагальнюючий коригуючий коефіцієнт.

Узагальнюючий коригуючий коефіцієнт (k) розраховується за наступною формулою:

$$k = k_з \times I_i, \text{ де} \quad (5)$$

$k_з$ - зональний коефіцієнт;

I_i - індекс, що враховує інфляцію з 01.01.2014 до початку місяця, в якому здійснюється розрахунок, наростаючим підсумком. Якщо I_i менше 100%, то до розрахунку береться 1,0.

6.3. Розрахунок розміру пайової участі замовника (інвестора) при реконструкції, реставрації, переоснащенні, переобладнанні (перепланувані), капітальному ремонті та при зміні функціонального призначення об'єкта без реконструкції, реставрації, переоснащення, переобладнання (перепланування), капітального ремонту.

6.3.1. Розрахунок розміру пайової участі замовника (інвестора) при реконструкції, реставрації, переоснащенні, переобладнанні (перепланувані), капітальному ремонті без приросту загальної площі, коли профіль об'єкта змінюється, а також при зміні функціонального призначення діючого об'єкта.

У цьому випадку розмір пайової участі замовника (інвестора) у створенні і розвитку інженерно-транспортної та соціальної інфраструктури міста з урахуванням оцінки соціально-економічного значення проектів реконструкції для міста (B_o^r) розраховується за наступною формулою:

$$B_o^r = n \times s \times k, \text{де} \quad (6)$$

n - приріст нормативу розміру пайової участі замовників (інвесторів), який розраховується за наступною формулою:

$$n = n_j - n_k, \text{ де} \quad (7)$$

n_j- норматив розміру пайової участі замовників (інвесторів) у створенні соціальної та інженерно-транспортної інфраструктури м. Києва з урахуванням оцінки соціально-економічного значення проекту реконструкції для міста в j-й галузі народногосподарського комплексу, що відповідає новому (запланованому) профілю об'єкта;

n_k – норматив розміру пайової участі замовників (інвесторів) у створенні соціальної та інженерно-транспортної інфраструктури м. Києва з урахуванням

оцінки соціально-економічного значення проектів для міста в k-й галузі народногосподарського комплексу, що відповідає попередньому профілю об'єкта.

У випадку зміни функціонального призначення (переобладнання, перепрофілювання тощо) дитячих дошкільних закладів, шкіл, об'єктів позашкільного виховання, оздоровчих таборів n_k дорівнює нулю.

У випадку зміни функціонального призначення промислових (виробничих) підприємств (будівель, їх комплексів або частин) під об'єкти торгівлі, адміністративного призначення, розважальні комплекси, а також при зміни функціонального призначення магазинів продовольчих товарів під іншу функцію (не торговельного призначення) приріст нормативу n розраховується за наступною формулою:

$$n = n_j - n_k \times 0{,}3 \tag{7.1}$$

У випадку, якщо B_o^r менше нуля, пайова участь не сплачується.

6.3.2. Розрахунок розміру пайової участі замовника (інвестора) при реконструкції, коли профіль об'єкта змінюється та створюються нові площі.

У цьому випадку розмір пайової участі замовника (інвестора) у створенні і розвитку інженерно-транспортної та соціальної інфраструктури міста з урахуванням оцінки соціально-економічного значення проектів для міста (B_o^r) розраховується як сума двох складових за наступною формулою:

$$B_o^r = n_j \times s_1 \times k_1 + n \times s_2 \times k_2, \text{ де} \tag{8}$$

$n_j \times s_1 \times k_1$ - розмір пайової участі замовника (інвестора) при створенні нових площ в ході проведення реконструкції. Розраховується аналогічно до формули (4);

$n \times s_2 \times k_2$ - приріст пайової участі замовника (інвестора) при проведенні реконструкції із зміною профілю діяльності об'єкта. Розраховується аналогічно до формули (6).

У випадку, якщо B_o^r менше нуля, пайова участь не сплачується.

6.3.3. Розрахунок розміру пайової участі замовника (інвестора) при реконструкції, коли профіль об'єкта не змінюється та створюються нові площі.

Якщо проведення реконструкції, передбачає введення в експлуатацію додаткових площ без зміни профілю об'єкта, то розмір пайової участі визначається за формулою:

$$B_o^b = n_j \times s \times k, \text{ де} \tag{9}$$

B_o^b - розмір пайової участі замовника (інвестора) при реалізації проекту в j-й галузі народногосподарського комплексу міста;

n_j - норматив розміру пайової участі замовників (інвесторів) у створенні соціальної та інженерно-транспортної інфраструктури м. Києва з урахуванням оцінки соціально-економічного значення проекту реконструкції для міста в j-й галузі народногосподарського комплексу, що відповідає функціональному призначенню об'єкта;

s - додатково створені площі при проведенні реконструкції об'єкта.

6.3.4. Розрахунок розміру пайової участі замовника (інвестора) при зміні функціонального призначення жилих будинків (приміщень) на нежилі.

При зміні функціонального призначення жилих будинків (приміщень) на нежилі без реконструкції, реставрації, переобладнання (перепланування) тощо розмір пайової участі замовника (інвестора) у створенні і розвитку інженерно-транспортної та соціальної інфраструктури міста з урахуванням оцінки соціально-економічного значення проекту для міста (B_o^r) розраховується за наступною формулою:

$$B_o^r = n \times s \times k_f \times k, \text{де} \tag{10}$$

n - норматив розміру пайової участі замовників (інвесторів) у створенні соціальної та інженерно-транспортної інфраструктури м. Києва з урахуванням оцінки соціально-економічного значення проекту для міста в галузі народногосподарського комплексу, що відповідає новому (запланованому) профілю об'єкта;

k_f - коефіцієнт, що враховує ступінь функціональної та фізичної придатності будинку і дорівнює 0,777;

k - узагальнюючий коригуючий коефіцієнт;

s - загальна площа жилого будинку (приміщення), функціональне призначення якого змінюється на нежиле.

При зміні функціонального призначення жилих будинків (приміщень) на нежилі з подальшою реконструкцією розмір пайової участі замовника (інвестора) у створенні і розвитку інженерно-транспортної та соціальної інфраструктури міста розраховується як сума двох складових, розрахованих послідовно за формулами (10) та (9).

При зміні функціонального призначення жилих будинків (приміщень) на нежилі з подальшою реставрацією, капітальним ремонтом, переоснащенням, переобладнанням (перепланованням) тощо розмір пайової участі замовника (інвестора) у створенні і розвитку інженерно-транспортної та соціальної інфраструктури міста розраховується як сума двох складових, розрахованих послідовно за формулами (10) та (11).

6.3.5. Розрахунок розміру пайової участі замовника (інвестора) при реставрації, переоснащенні, переобладнанні (перепланованні), капітальному ремонті, коли профіль об'єкта не змінюється та створюються нові площі.

Якщо проведення реставрації, переоснащення, переобладнання (перепланування), капітального ремонту передбачає введення в експлуатацію додаткових площ без зміни профілю об'єкта, то розмір пайової участі визначається за формулою:

$$B_o^b = n_j \times s \times k, \text{ де} \qquad (11)$$

B_o^b - розмір пайової участі замовника (інвестора) при реалізації проекту реставрації, переоснащення, переобладнання (перепланування), капітального ремонту в j-й галузі народногосподарського комплексу міста;

n_j - норматив розміру пайової участі замовників (інвесторів) у створенні соціальної та інженерно-транспортної інфраструктури м. Києва з урахуванням оцінки соціально-економічного значення проектів для міста в j-й галузі народногосподарського комплексу, що відповідає функціональному призначенню об'єкта;

s - додатково створені площі при проведенні реставрації, переоснащення, переобладнання (перепланування), капітального ремонту об'єкта.

6.3.6. Розрахунок розміру пайової участі замовника (інвестора) при реставрації, переоснащенні, переобладнанні (перепланувані), капітальному ремонті, коли профіль об'єкта змінюється та створюються нові площі.

У цьому випадку розмір пайової участі замовника (інвестора) у створенні і розвитку інженерно-транспортної та соціальної інфраструктури міста з урахуванням оцінки соціально-економічного значення проектів для міста (B_o^r) розраховується як сума двох складових за наступною формулою:

$$B_o^r = n_j \times s_1 \times k_1 + n \times s_2 \times k_2, \text{ де} \quad (12)$$

$n_j \times s_1 \times k_1$ - розмір пайової участі замовника (інвестора) при створенні нових площ у ході проведення робіт. Розраховується аналогічно до формули (4);

$n \times s_2 \times k_2$ - приріст пайової участі замовника (інвестора) при проведенні реставрації, переоснащення, переобладнання (перепланування), капітального ремонту із зміною профілю діяльності об'єкта. Розраховується аналогічно до формули (6).

У випадку, якщо B_o^r менше нуля, пайова участь не сплачується.

7. Прикінцеві положення

7.1. Рішення щодо відстрочення, перенесення термінів сплати пайового внеску по укладених договорах про пайову участь приймає постійна комісія Київради з питань бюджету та соціально-економічного розвитку протягом 30 календарних днів з дня реєстрації в Київській міській раді відповідного звернення замовника (інвестора) із зазначенням суми, терміну відстрочення та обґрунтуванням причин неможливості сплати, що підтверджується відповідними документами. При цьому термін відстрочення, перенесення сплати пайової участі не може встановлюватися пізніше введення в експлуатацію відповідного об'єкту.

7.2. Рішення Київської міської ради про звільнення замовників (інвесторів) від сплати пайової участі та про зменшення розмірів пайової участі, прийняті до затвердження цього Порядку, зберігають свою чинність в частині площ, під які було визначено суму звільнення.

Київський міський голова В. Кличко

Таблиця 1
до рішення Київської міської ради

від _____ № _____

Нормативи розміру пайової участі замовників (інвесторів) у створенні і розвитку соціальної та інженерно-транспортної інфраструктури м. Києва в розрахунку на 1 кв.м площі об'єктів житлового будівництва

Функціональне призначення об'єкта	Норматив, грн
Будинки багатоквартирні багатоповерхові, малоповерхова та багатоповерхова забудова:	
типового планування з об'єктами побутового призначення	17,7
покращеного планування з розвинутою інфраструктурою	24,2
покращеного планування підвищеної комфортності (з об'єктами соціально-побутового призначення)	28,0
Будинки індивідуальні (приватні) та садові (дачні) індивідуальної забудови (в т.ч. багатоквартирні, зблоковані):	
загальною площею від 300,0 до 500,0 кв.м:	
- підвищеної комфортності	32,0
- з розвинутою інфраструктурою	29,5
загальною площею від 500,0 кв.м	44,6
Господарські споруди, будівлі на присадибних ділянках (крім гаражів):	
загальною площею (площею забудови) до 30,0 кв.м	8,8
загальною площею (площею забудови) більше 30,0 кв.м	14,7
Приміщення (будівлі) житлово-комунального господарства	11,8
Реконструкція (в тому числі з добудовою) житлових будинків	32,0
Реконструкція (в тому числі з добудовою) житлових квартир	20,6

Київський міський голова В. Кличко

Таблиця 2
до рішення Київської міської ради
від _____ № _____

Нормативи розміру пайової участі замовників (інвесторів) у створенні і розвитку соціальної та інженерно-транспортної інфраструктури м. Києва в розрахунку на 1 кв. м площі об'єктів нежитлового призначення

Функціональне призначення об'єкта	Норматив, грн
Приміщення для публічних виступів:	
кінотеатрів	44,8
концертних залів	44,8
культурних центрів	32,0
зали засідань та багатоцільові зали для публічних виступів	44,8
Художні галереї:	
приміщення загальною площею до 100 кв.м	32,0
приміщення загальною площею від 100 кв.м	38,4
Технічні центри	38,4
Приміщення (будівлі) дослідних закладів та громадського призначення:	
дослідні центри, лабораторії	30,7
приміщення для розвитку (дозвілля) громадян (лінгвістичні, бухгалтерські, танцювальні школи, школи підготовки водіїв тощо)	30,7
Приміщення (в складі будівель) оздоровчого, медичного та спортивного призначення:	
косметичної хірургії та клінік краси	80,7
стоматологічних клінік та кабінетів	80,7
медичних центрів	80,7
спортивних комплексів до 400 кв.м	74,9
спортивних комплексів від 400 кв.м	83,3
залів гімнастичних, баскетбольних, волейбольних, тенісних тощо	50,0
басейнів відкритих для плавання	41,6
басейнів критих для плавання	30,0
тирів	41,6
інші приміщення (крім вищевказаних)	37,5
Будівлі (приміщення) побутового обслуговування:	
комбінатів побутового обслуговування населення і будинків побуту	59,2
пралень та хімчисток	50,7
майстерень з ремонту побутових машин і приладів	50,7

майстерень з ремонту взуття та шкіргалантереї	42,3
майстерень з надання інших побутових послуг	50,2
салонів та ательє виготовлення одягу	50,7
салонів краси, косметичних салонів	84,5
перукарень	59,2
саун та лазень	67,6
інші побутові приміщення (будівлі) (крім вищевказаних)	50,7
Гаражі, паркінги, автостоянки та майданчики тимчасового відстою автотранспорту:	
- наземні	
гаражі	45,7
автостоянки та майданчики відстою автотранспорту (в т.ч. тимчасового)	39,2
паркінги	32,7
- підземні	
гаражі	19,6
паркінги, автостоянки	16,4
Заклади торгівлі (будівлі, приміщення)	
Продовольчі магазини (в т.ч. окремо розташовані)	
- будівлі (приміщення) загальною площею до 500 кв.м	69,7
- будівлі (приміщення) загальною площею від 500 кв.м	61,0
Магазини з продажу алкогольних напоїв	78,4
Магазини одягу та взуття	69,7
Магазини шкіри та хутра	78,4
Магазини галантереї та побутової хімії	78,4
Магазини з продажу спортивного спорядження та інвентарю	69,7
Магазини квітів та садово-огороднього інвентарю	61,0
Бутіки:	
- окремо розташовані	87,1
- в складі комплексів	78,4
Магазини з продажу іграшок та товарів для дітей	61,0
Зоомагазини	69,7
Магазини меблів та сантехніки	69,7
Магазини з продажу будівельних матеріалів	61,0
Магазини електроніки та побутової техніки	61,0
Книжкові магазини та з продажу поліграфічної продукції	52,3

Торгові центри (шоппінг молли), непродовольчі магазини:	
- з розвинутою інфраструктурою	76,1
- облаштовані автостоянками (паркінгами)	61,0
- роздрібної торгівлі	55,9
- інші непродовольчі магазини (центри)	52,3
Автосалони та магазини по продажу автомобілів та запчастин	69,7
Ювелірні салони та магазини	87,1
Ринки	78,4
Павільйони	69,7
Зали для ярмарків	61,0
Виставкові зали	61,0
Аптеки	43,6
Інші будівлі (приміщення) закладів торгівлі (крім вищевказаних)	52,3
Заклади громадського харчування	
Ресторани	
- окремо розташовані	67,9
- вбудовані	57,8
Бари	54,3
Кафе	47,5
Фаст-фуди	40,7
Кафетерії	47,5
Їдальні	33,9
Інші будівлі (приміщення) закладів громадського харчування (крім вищевказаних)	40,7
Будівлі (приміщення) фінансування, кредитування, страхування та банківської справи:	
головний офіс	84,5
відділення банку	67,6
безбалансові відділення	59,2
інші будівлі (приміщення) (крім вищевказаних)	50,7
Будівлі (приміщення), комплекси тимчасового проживання, рекреаційного призначення:	
готелі, апартаменти	78,4
кемпінги, туристичні бази	76,1
пансіонати, будинки відпочинку	59,2
інші будівлі (приміщення) (крім вищевказаних)	63,4
Адміністративні та офісні будівлі (приміщення), будівлі (приміщення) проектних, творчих та інших майстерень:	

- будівлі (приміщення) загальною площею до 100 кв.м	76,1
- будівлі (приміщення) загальною площею від 100 кв.м	67,6
- облаштовані паркінгами (автостоянками)	76,1
- з розвинутою інфраструктурою	84,5
- інші будівлі (приміщення)	57,1
Розважальні комплекси, будівлі, приміщення:	
- казино, ігорні будинки, зали автоматів	280,0
- боулінги	69,7
- музичні та танцювальні зали	61,0
- дискотеки, клуби	61,0
- гольф-клуби, яхт-клуби	78,4
- інші розважальні комплекси, будівлі, приміщення (крім вищевказаних)	65,3
Інші нежилі приміщення (будівлі) (крім вищевказаних, в тому числі функціональне призначення яких не визначено):	
- окремо розташовані	65,3
- в складі приміщень жилих комплексів	61,0
- в складі приміщень нежилих комплексів	56,6
- інші нежилі приміщення (крім вищевказаних)	58,4

Київський міський голова В. Кличко

Таблиця 3
до рішення Київської міської ради
від _____ № _____

Нормативи розміру пайової участі замовників (інвесторів) у створенні і розвитку соціальної та інженерно-транспортної інфраструктури м. Києва в розрахунку на 1 кв. м площі об'єктів виробничої сфери

Функціональне призначення об'єкта	Норматив, грн
Промисловість:	
- електроенергетика	60,7
- хімічна та нафтохімічна промисловість	78,4
- машинобудування і металообробка	69,7
- деревообробна і целюлозно-паперова промисловість	69,7
- промисловість будівельних матеріалів	61,0
- скляна і фарфоро-фаянсова промисловість	61,0
- легка промисловість	52,3
- харчова промисловість	52,3
- поліграфічна промисловість	61,0
- медична та мікробіологічна промисловість	43,6
- інші галузі промисловості (крім вищевказаних)	52,3
Транспорт	17,4
Зв'язок	34,8
Будівлі центрів радіо- та телевізійного мовлення	61,0
Будівлі радіотелевізійних передавальних центрів та центрів супутникового зв'язку	69,7
Будівлі телефонних станцій	69,7
Інші об'єкти зв'язку	34,8
Будівництво	**52,3**
Інші галузі виробничої сфери	**61,0**
Станції технічного обслуговування автомобілів:	
- багатофункціональні (сервісні центри тощо)	69,7
- спеціалізовані	78,4
Мийні комплекси для машин:	
- окремо розташовані	69,7
- в складі комплексів (будівель)	78,4

Автозаправочні станції, комплекси	**82,8**
Матеріально-технічне постачання та збут (в тому числі приміщення складів об'єктів невиробничої сфери):	
- будівлі, приміщення загальною площею до 200,0 кв.м	61,0
- будівлі, приміщення в складі виробничих комплексів	52,3
- інші будівлі, приміщення (крім вищевказаних)	69,7
Інші об'єкти виробничої сфери	**69,7**

Київський міський голова В. Кличко

Таблиця 4
до рішення Київської міської ради
від _____ № _____

Зональні коефіцієнти

Ситуаційний клас	Номер економіко-планувальної зони	Розмір коефіцієнту
1	232, 610, 611, 612, 613, 614, 615, 730	1,00
2	228, 608, 609, 654, 655, 656, 657, 658, 659, 660, 661, 662, 663, 738	1,50
3	146, 147, 148, 149, 166, 211, 212, 213, 357, 358, 359, 360, 361, 362, 517, 518, 519, 653	2,00
4	327, 329, 330, 356, 363, 364, 365, 366, 367, 368, 371, 421, 422, 423, 456, 464, 466, 467, 469, 470	2,50
5	150, 152, 161,169, 194, 205, 206, 207, 208, 209, 210, 265, 266, 267, 268, 277, 303, 304, 306, 307, 308, 309, 310, 311, 353, 513, 520, 521, 598, 599, 600, 601, 606,649, 652, 731	3,00
6	141, 454, 455, 458, 459, 514, 515, 516, 557, 607, 648, 673, 677, 678, 679, 680, 681, 682, 683, 684, 685, 686, 687, 688	3,50
7	135, 143, 144, 197, 204, 214, 215, 216, 217, 219, 220, 253, 261, 262, 263, 341, 342, 343, 344, 345, 347, 460, 461, 574, 595, 596, 597, 602, 603, 604, 605, 626, 628, 650, 651, 689, 690, 691, 692, 693, 694, 695, 698, 711, 712, 713, 716, 717	4,00
8	114, 145, 151, 153, 154, 218, 230, 231, 241, 242, 243, 269, 270, 271, 272, 273, 274, 275, 276, 279, 280, 295, 296, 297, 318, 319, 320, 321, 331, 369, 370, 375, 376, 378, 410, 411, 429, 430, 433, 435, 436, 437, 438, 439, 462, 463, 465, 471, 472, 473, 474, 475, 476, 477, 478, 485, 508, 509, 558, 617, 618	4,50
9	158, 159, 160, 162, 163, 164, 165, 167, 168, 170, 171, 172, 173, 174, 175, 176, 177, 191, 192, 193, 195, 196, 198, 199, 200, 201, 202, 203, 221, 222, 223, 224, 225, 226, 227, 229, 233, 234, 278, 281, 282, 283, 284, 285, 286, 287, 288, 289, 290, 291, 292, 293, 294, 298, 299, 300, 301, 302, 339, 340, 346, 348, 349, 350, 351, 352, 354, 355, 377, 379, 380, 381, 440, 441, 442, 443, 444, 445, 504, 505, 506, 579, 580, 581, 582, 583, 584, 585, 586, 587, 588, 589, 590, 591, 592, 593, 594, 619, 620, 621, 624, 625, 629, 635, 636, 637, 642, 672, 674, 675, 676, 696, 697, 727	5,00

10	130, 131, 132, 133, 134, 178, 179, 181, 182, 183, 184, 185, 186, 187, 188, 189, 190, 235, 236, 237, 238, 246, 247, 248, 249, 250, 251, 252, 254, 255, 256, 257, 258, 259, 260, 264, 305, 312, 313, 314, 315, 316, 317, 322, 323, 324, 325, 326, 328, 332, 333, 334, 335, 336, 337, 338, 372, 373, 374, 385, 412, 413, 416, 418, 447, 448, 449, 450, 451, 452, 457, 468, 531, 532, 533, 534, 537, 539, 540, 541, 542, 543, 544, 545, 546, 547, 548, 549, 550, 551, 552, 553, 554, 555, 556, 559, 560, 561, 562, 563, 564, 565, 566, 567, 568, 569, 570, 575, 576, 577, 578, 622, 623, 638, 639, 640, 641, 643, 644, 645, 646, 647, 664, 665, 666, 667, 670, 671	**5,50**
11	155, 180, 383, 384, 386, 387, 388, 389, 399, 400, 401, 402, 403, 404, 405, 408, 409, 414, 415, 417, 419, 420, 426, 427, 428, 431, 432, 434, 446, 453, 486, 487, 495, 496, 501, 502, 503, 507, 526, 571, 572, 573, 616, 627, 630, 631, 632, 633, 634, 668, 669, 700, 701, 702, 703, 705, 708, 709, 710	**6,00**
12	1, 2, 5, 113, 115, 116, 117, 118, 119, 120, 121, 137, 138, 140, 156, 157, 244, 245, 397, 398, 479, 480, 481, 482, 483, 484, 500, 512, 527, 528, 529, 530, 699	**6,50**
13	3, 4, 6, 23, 26, 35, 40, 41, 43, 44, 139, 142, 239, 240, 382, 393, 424, 425, 492, 493, 494, 522, 523, 524, 525, 704, 706, 707, 714, 715, 718, 719, 720, 721, 722, 723, 724, 725, 726, 728, 729, 732, 733, 734, 735, 736, 737, 739, 740, 741	**7,00**
14	24, 25, 103, 104, 105, 106, 107, 108, 109, 110, 111, 112, 136, 391, 392, 394, 395, 488, 489, 490, 491, 497, 498, 499, 510, 511, 535, 536, 538	**7,40**
15	20, 21, 22, 28, 29, 30, 31, 32, 33, 34, 36, 37, 38, 39, 42, 122, 123, 124, 125, 126, 127, 128, 129	**7,80**
16	15, 16, 17, 18, 19, 27, 390, 396, 406, 407	**8,20**
17	45, 46, 47, 48, 91	**8,60**
18	7, 8, 76, 78, 84, 85, 92, 93	**9,00**
19	9, 10, 11 12, 13, 14, 69, 70 ,71 79, 90 ,94, 95, 96, 97, 98, 101, 102	**9,50**
20	49, 50, 51, 52, 53, 54, 55, 56, 57, 58, 59, 60, 61, 62, 63, 64, 65, 66, 67, 68, 72, 73, 74, 75, 77, 80, 81, 82, 83, 86, 87, 88, 89, 99, 100	**10,00**

Київський міський голова В. Кличко

ПОЯСНЮВАЛЬНА ЗАПИСКА

до проекту рішення Київської міської ради «Про затвердження Порядку залучення, розрахунку розмірів і використання коштів пайової участі замовників (інвесторів) у створенні і розвитку соціальної та інженерно-транспортної інфраструктури міста Києва».

1. Обґрунтування необхідності прийняття рішення.

Прийняття цього рішення обумовлено необхідністю приведення діючого порядку залучення коштів пайової участі у створенні соціальної та інженерно-транспортної інфраструктури м. Києва у відповідність до Закону України «Про регулювання містобудівної діяльності».

2. Мета і завдання прийняття рішення.

Головною метою прийняття рішення є приведення діючого порядку залучення коштів пайової участі у створенні соціальної та інженерно-транспортної інфраструктури м. Києва у відповідність до Закону України «Про регулювання містобудівної діяльності».

3. Загальна характеристика та основні положення проекту рішення.

Департаментом економіки та інвестицій в межах наданих повноважень постійно проводиться залучення коштів інвесторів (забудовників), що здійснюють на території міста нове будівництво, реконструкцію, реставрацію, капітальний ремонт будь-яких об'єктів, на створення (розвиток) соціальної та інженерно-транспортної інфраструктури м. Києва.

Прийняття цього рішення має на меті забезпечення виконання законодавства в сфері містобудування та встановлення чітких механізмів залучення коштів пайової участі у створенні соціальної та інженерно-транспортної інфраструктури м. Києва.

4. Стан нормативно-правової бази у даній сфері правового регулювання.

Проект рішення підготовлено відповідно до статті 28 Закону України «Про місцеве самоврядування», статті 40 Закону України «Про регулювання містобудівної діяльності».

5. Фінансово-економічне обґрунтування.

Реалізація рішення не потребує додаткових асигнувань з бюджету міста.

6. Громадське обговорення.

Проект рішення не потребує громадських обговорень.

7. Регіональний аспект.

Проект рішення не стосується розвитку адміністративно-територіальної одиниці.

8. Прогноз результатів.

В результаті прийняття рішення передбачається забезпечити прозоре конкурентне середовище на ринку будівництва та мінімізувати ризики недоотримання коштів пайової участі, що позитивно вплине на виконання доходної частини бюджету м. Києва.

Директор Департаменту економіки та інвестицій М. Поворозник

Доповідач: перший заступник голови – Ніконов І.В.
Співдоповідач: директор Департаменту економіки та інвестицій – Поворозник М.Ю.

Повідомлення про оприлюднення проекту регуляторного акта

про оприлюднення проекту рішення Київської міської ради «Про затвердження Порядку залучення, розрахунку розмірів і використання коштів пайової участі замовників (інвесторів) у створенні і розвитку соціальної та інженерно-транспортної інфраструктури м. Києва»

Відповідно до ст.ст. 9, 13 Закону України «Про засади державної регуляторної політики у сфері господарської діяльності» та з метою одержання зауважень і пропозицій від фізичних та юридичних осіб, їх об'єднань Департамент економіки та інвестицій виконавчого органу Київської міської ради (Київської міської державної адміністрації) повідомляє про оприлюднення проекту рішення Київської міської ради «Про затвердження Порядку залучення, розрахунку розмірів і використання коштів пайової участі замовників (інвесторів) у створенні і розвитку соціальної та інженерно-транспортної інфраструктури м. Києва».

Головний розробник проекту
Департамент економіки та інвестицій виконавчого органу Київської міської ради (Київської міської державної адміністрації).

Проект рішення розміщений в мережі Інтернет за адресою https://kievcity.gov.ua/.

Мета прийняття рішення
Метою прийняття рішення є забезпечення ефективного механізму та вдосконалення порядку залучення коштів пайової участі (внесків) замовників (інвесторів) у створенні і розвитку соціальної та інженерно-транспортної інфраструктури міста Києва.

Зауваження та пропозиції приймаються до проекту регуляторного акту від юридичних та фізичних осіб, їх об'єднань протягом одного місяця з дня оприлюднення у письмовому або в електронному вигляді за адресами:

- поштова адреса:
01044, м. Київ, вул. Хрещатик, 36,
Департамент економіки та інвестицій виконавчого органу Київської міської ради (Київської міської державної адміністрації)
тел. 202-76-62, 202-72-81

- електронна адреса: melnyk@guekmda.gov.ua

Директор Департаменту
економіки та інвестицій М. Поворозник

Аналіз регуляторного впливу

проекту рішення Київської міської ради «Про затвердження Порядку залучення, розрахунку розмірів і використання коштів пайової участі замовників (інвесторів) у створенні і розвитку соціальної та інженерно-транспортної інфраструктури м. Києва»

Цей аналіз регуляторного впливу розроблений на виконання та з дотриманням вимог Закону України «Про засади державної регуляторної політики у сфері господарської діяльності» з метою обґрунтування необхідності державного регулювання у сфері містобудування шляхом внесення змін та визнання такими що втратили чинність деяких рішень Київської міської ради, а також здійснення аналізу впливу, який справлятиме рішення Київської міської ради «Про затвердження Порядку залучення, розрахунку розмірів і використання коштів пайової участі замовників (інвесторів) у створенні і розвитку соціальної та інженерно-транспортної інфраструктури м. Києва» на ринкове середовище міста Києва, забезпечення прав та інтересів суб'єктів господарювання, громадян, держави, а також обґрунтування відповідності проекту рішення принципам державної регуляторної політики, одержання зауважень та пропозицій від зацікавлених осіб.

Головним розробником проекту рішення Київради «Про затвердження Порядку залучення, розрахунку розмірів і використання коштів пайової участі замовників (інвесторів) у створенні і розвитку соціальної та інженерно-транспортної інфраструктури м. Києва» є Департамент економіки та інвестицій виконавчого органу Київської міської ради (Київської міської державної адміністрації).

1. Визначення та аналіз проблеми, яку пропонується розв'язати шляхом державного регулювання.

Дана сфера регулюється рядом нормативно-правових актів: законами України «Про засади державної регуляторної політики у сфері господарської діяльності», «Про місцеве самоврядування в Україні» , «Про столицю України – місто-герой Київ», «Про регулювання містобудівної діяльності».

У зв'язку із змінами у правовому полі у сфері містобудування виникли неузгодженості з вирішенням питань наповнення міського бюджету від пайової участі замовників. У зв'язку з цим розроблено проект рішення Київської міської ради «Про затвердження Порядку залучення, розрахунку розмірів і використання коштів пайової участі замовників (інвесторів) у створенні і розвитку соціальної та інженерно-транспортної інфраструктури м. Києва», що є

необхідним компонентом забезпечення сприятливих умов та добросовісної конкуренції в будівельній галузі, а також направлений на належне наповнення міського бюджету за рахунок коштів пайової участі.

2. Мета та цілі державного регулювання.

Зазначений регуляторний акт покликаний вдосконалити механізм залучення коштів пайової участі замовників (інвесторів) у створенні і розвитку соціальної та інженерно-транспортної інфраструктури м. Києва, забезпечити сприятливі умови та добросовісну конкуренцію в будівельній галузі.

Зазначені зміни спрямовані на забезпечення реалізації прав фізичних та юридичних осіб.

3. Визначення та оцінка альтернативних способів досягнення зазначених цілей.

Правове регулювання, яке здійснюється на підставі діючих нормативно-правових актів, не можна вважати адекватним до сучасних умов. Відповідних змін до актів органів місцевого самоврядування немає.

Тому альтернативи запропонованому регуляторному акту відсутні.

4. Механізм та заходи, що пропонуються для розв'язання проблеми.

Для розв'язання проблем, зазначених в розділі 1 цього аналізу, пропонується на сесії Київської міської ради прийняти рішення «Про затвердження Порядку залучення, розрахунку розмірів і використання коштів пайової участі замовників (інвесторів) у створенні і розвитку соціальної та інженерно-транспортної інфраструктури м. Києва».

5. Можливості досягнення визначених цілей у разі прийняття регуляторного акту.

Можливість досягнення цілей, передбачених в розділі 2 даного аналізу, у разі прийняття рішення «Про затвердження Порядку залучення, розрахунку розмірів і використання коштів пайової участі замовників (інвесторів) у створенні і розвитку соціальної та інженерно-транспортної інфраструктури м. Києва» є цілком реальною, з урахуванням норм чинного законодавства.

6. Визначення очікуваних результатів прийняття актів.

Прийняття рішення дозволить забезпечити належне залучення коштів пайової участі замовників (інвесторів) у створенні і розвитку соціальної та

інженерно-транспортної інфраструктури м. Києва та створити умови для добросовісної конкуренції в будівельній галузі.

7. Обґрунтування запропонованого строку дії акта

Строк дії регуляторного акта не обмежено. При внесенні змін до чинного законодавства, які можуть, впливати на дію регуляторного акту, до нього будуть вноситись відповідні корективи.

8. Показники результативності.

За результатами прийняття запропонованого проекту регуляторного акта має бути досягнуто визначених цілей, зокрема наповнення міського бюджету міста Києва за рахунок коштів пайової участі замовників (інвесторів) у створенні і розвитку соціальної та інженерно-транспортної інфраструктури м. Києва.

9. Визначення заходів, за допомогою яких буде здійснюватися відстеження результативності регуляторного акта в разі його прийняття.

Повторне відстеження результативності регуляторного акта буде здійснюватись через рік після набрання ним чинності, але не пізніше двох років з дня набрання чинності цим актом.

Періодичні відстеження результативності регуляторного акта будуть здійснюватися раз на кожні три роки починаючи з дня закінчення заходів з повторного відстеження результативності цього акта.

Повторне та періодичні відстеження результативності регуляторного акта будуть здійснюватися згідно з планами заходів та графіками по відстеженню, які затверджуються розробником цього регуляторного акта.

Директор Департаменту
економіки та інвестицій М. Поворозник

5

Заступник міського голови – секретар Київської міської ради

Страннікову А.М.
Береговому Ю.М.
Прокопіву В.В.
Карпенку А.Я.
Державіну В.В.

Прошу внести пропозиції до розгляду проекту рішення від 23.02.2015 №08/231-367/ПР в установленому порядку.

Дутці Л.Я.

Для контролю за проходженням та тиражування.

Юнаковій С.М.

23 ЛЮТ 2015 О.РЕЗНІКОВ

"23" лютого 2015 року
№ 08/231 – 367/ПР

Питання 3.

08/231-367/ПР
23.02.2015

УКРАЇНА

ВИКОНАВЧИЙ ОРГАН КИЇВСЬКОЇ МІСЬКОЇ РАДИ
(КИЇВСЬКА МІСЬКА ДЕРЖАВНА АДМІНІСТРАЦІЯ)

вул. Хрещатик, 36, м. Київ, 01044, тел. (044) 202-76-90, 202-71-17, факс 202-76-41, Call-центр (044) 15-51
E:mail: kmda@kma.gov.ua Код ЄДРПОУ 00022527

19.02.2015 № 009-238рп

на №_____ від _____

Заступнику міського голови –
секретарю Київради
Резнікову О.Ю.

Щодо погодження проекту рішення

Шановний Олексію Юрійовичу!

Відповідно до пункту 3.1 глави 3 розділу VIII Регламенту виконавчого органу Київської міської ради (Київської міської державної адміністрації), затвердженого розпорядженням виконавчого органу Київської міської ради (Київської міської державної адміністрації) від 08 жовтня 2013 року № 1810, надсилаємо проект рішення Київради «Про затвердження Положення про проведення інвестиційних конкурсів у місті Києві» для подальшого погодження відповідно до вимог Регламенту Київської міської ради.

Додатки:
1. Проект рішення на 2 арк. в 1 прим.
2. Пояснювальна записка до проекту рішення на 2 арк. в 1 прим.
3. Проект положення на 33 арк. в 1 прим.

Керівник апарату В. Бондаренко

690180

08/231-367/рр
23.02.2015

КИЇВСЬКА МІСЬКА РАДА

III СЕСІЯ VII СКЛИКАННЯ

РІШЕННЯ

_____№_____

Про затвердження Положення про проведення інвестиційних конкурсів у місті Києві

Відповідно до статей 319, 327 Цивільного кодексу України, Земельного кодексу України, статей 18, 25, 26, 60 Закону України «Про місцеве самоврядування в Україні», Закону України «Про столицю України - місто-герой Київ», статей 4, 5, 16 Закону України «Про інвестиційну діяльність», з метою створення сприятливих умов для впровадження інвестиційної діяльності та забезпечення економічного і соціального розвитку міста Києва, застосування відкритих економічних методів залучення додаткових коштів для виконання програм економічного і соціального розвитку міста Києва, Київська міська рада

ВИРІШИЛА:

1. Затвердити Положення про проведення інвестиційних конкурсів у місті Києві, що додається.

2. Встановити, що розгляд заявок, поданих до набрання чинності цим рішенням, здійснюється та процедура з підготовки та проведення інвестиційних конкурсів у місті Києві, розпочата до набрання чинності цим рішенням, завершується відповідно до Положення, затвердженого цим рішенням.

3. Визначити Департамент економіки та інвестицій виконавчого органу Київської міської ради (Київської міської державної адміністрації) організатором інвестиційних конкурсів.

4. Розгляд питань, пов'язаних із виконанням, зміною, розірванням тощо інвестиційних договорів або інших правочинів щодо залучення інвестиційних коштів, які були укладені структурними підрозділами виконавчого органу Київської міської ради (Київської міської державної адміністрації) та підпорядкованими їм комунальними підприємствами, установами, організаціями територіальної громади міста Києва, районними у місті Києві радами, їх виконавчими органами, районними у місті Києві державними адміністраціями та

підпорядкованими їм комунальними підприємствами, здійснюється в порядку, визначеному Положенням, затвердженим цим рішенням.

5. Виконавчому органу Київської міської ради (Київській міській державній адміністрації):

5.1. Привести свої акти у відповідність до цього рішення.

5.2. У разі необхідності підготувати та подати в установленому порядку проекти рішень Київської міської ради про приведення рішень Київської міської ради у відповідність до цього рішення.

6. Визнати такими, що втратили чинність рішення Київської міської ради:

від 24 травня 2007 року № 528/1189 «Про затвердження Положення про порядок проведення інвестиційних конкурсів для будівництва, реконструкції, реставрації тощо об'єктів житлового та нежитлового призначення, незавершеного будівництва, інженерно-транспортної інфраструктури міста Києва»;

від 13 вересня 2011 року № 7/6223 «Про внесення змін та доповнень до рішення Київської міської ради від 24.05.2007 № 528/1189»;

від 02 жовтня 2013 року № 10/9598 «Про внесення змін та доповнень до рішення Київської міської ради від 24.05.2007 № 528/1189 «Про затвердження Положення про порядок проведення інвестиційних конкурсів для будівництва, реконструкції, реставрації тощо об'єктів житлового та нежитлового призначення, незавершеного будівництва, інженерно-транспортної інфраструктури міста Києва».

7. Це рішення Київської міської ради офіційно оприлюднити в газеті Київської міської ради «Хрещатик».

8. Контроль за виконанням цього рішення покласти на постійну комісію Київської міської ради з питань бюджету та соціально-економічного розвитку та постійну комісію Київської міської ради з питань власності.

Київський міський голова В. Кличко

Подання:

Перший заступник голови
Київської міської державної
адміністрації — І. Ніконов

Директор Департаменту
економіки та інвестицій — 09.12.14 — М. Поворозник

Начальник
юридичного відділу — 08.12.2014 — О. Ништик

Погодження:

Директор Департаменту
містобудування та архітектури — 11.12.14. — С. Целовальник

Директор Департаменту
земельних ресурсів — О. Поліщук

Директор Департаменту комунальної
власності м. Києва — А. Гудзь

Начальник юридичного управління — 18.02.15 — Л. Верес

Керівник апарату — 18.02.15 — В. Бондаренко

Голова постійної комісії Київської
міської ради з питань бюджету
та соціально-економічного розвитку — А. Странніков

Секретар — Г. Ясинський

Голова постійної комісії
Київської міської ради з
питань власності — Ю. Береговий

Секретар — О. Петровець

Голова постійної комісії Київської
міської ради з питань містобудування,
архітектури та землекористування — В. Прокопів

Секретар — Д. Гордон

Голова постійної комісії Київської
міської ради з питань з питань торгівлі,
підприємництва та регуляторної політики — А. Карпенко

Секретар — О. Овраменко

Начальник управління правового забезпечення
діяльності Київської міської ради — В. Державін

Додаток до
Рішення Київської міської ради
_____№_____

ПОЛОЖЕННЯ
про проведення інвестиційних конкурсів у місті Києві

І. Загальні положення

1.1. Положення про проведення інвестиційних конкурсів у місті Києві (далі – Положення) розроблено відповідно до Конституції України, Цивільного кодексу України, Земельного кодексу України, законів України «Про столицю України – місто-герой Київ», «Про місцеве самоврядування в Україні», «Про регулювання містобудівної діяльності», «Про охорону культурної спадщини», «Про інвестиційну діяльність», «Про оренду землі», «Про оренду державного та комунального майна» та визначає порядок організації, проведення інвестиційних конкурсів, укладення договорів щодо залучення інвестицій у розвиток міста Києва.

1.2. Інвестиційний конкурс проводиться з метою створення сприятливих умов для здійснення інвестиційної діяльності, залучення інвесторів для забезпечення економічного і соціального розвитку міста Києва та наповнення бюджету міста Києва.

1.3. Завданням інвестиційного конкурсу є визначення на конкурсних засадах юридичної або фізичної особи, яка забезпечить найкращі умови здійснення інвестиційної діяльності на умовах проведення інвестиційного конкурсу.

1.4. У цьому Положенні наведені нижче терміни вживаються в такому значенні:

Замовник реалізації інвестиційного проекту – юридична, фізична особа, фізична особа-підприємець, визначена Комісією для виконання окремих функцій із забезпечення реалізації інвестиційного проекту та яка є замовником будівництва та/або інших робіт, та/або здійснює права щодо володіння, користування або розпорядження майном, що може використовуватись під час реалізації Інвестиційного проекту;

Інвестор — суб'єкт інвестиційної діяльності, який приймає рішення про вкладення власних, позичкових і залучених майнових та/або інтелектуальних цінностей в об'єкти інвестування, визнаний переможцем Інвестиційного конкурсу за його результатами та з яким укладено Інвестиційний договір;

Інвестиційний договір – правовий документ, що регулює взаємовідносини між Інвестором, Організатором інвестиційного конкурсу, Замовником реалізації інвестиційного проекту та іншою(ими) особою(ами) у випадку відповідного

рішення Комісії, щодо реалізації інвестиційного проекту на умовах інвестиційного конкурсу;

Інвестиційний агент - комунальне підприємство виконавчого органу Київської міської ради (Київської міської державної адміністрації) «Київське інвестиційне агентство»;

Інвестиційний конкурс - процедура виявлення найкращої економічної інвестиційної пропозиції учасника інвестиційного конкурсу щодо реалізації інвестиційних проектів;

Інвестиційний проект – сукупність цілеспрямованих організаційно-правових, управлінських, аналітичних, фінансових та інженерно-технічних заходів, які здійснюються суб'єктами інвестиційної діяльності та оформлені у вигляді документів, необхідних та достатніх для обґрунтування, організації та управління роботами з реалізації інвестиційного проекту;

Ініціатор інвестиційного конкурсу – юридична, фізична особа, фізична особа-підприємець, у тому числі комунальне підприємство, установа чи організація територіальної громади міста Києва, структурний підрозділ виконавчого органу Київської міської ради (Київської міської державної адміністрації), районна в місті Києві державна адміністрація, які в порядку, встановленому цим Положенням, надають пропозиції щодо здійснення заходів із реалізації Інвестиційного проекту.

Конкурсна документація – комплект документів, що затверджується Комісією та видається особі, що має намір взяти участь в Інвестиційному конкурсі та сплатила Реєстраційний внесок;

Конкурсне забезпечення – документ, що підтверджує забезпечення виконання особою, яка виявила намір взяти участь в Інвестиційному конкурсі, зобов'язань з укладання Інвестиційного договору в терміни, встановлені цим Положенням, в разі визнання її переможцем Інвестиційного конкурсу (гарантія, застава, порука, попередній договір тощо). Вимоги до виду, розміру, терміну чинності та інші вимоги до Конкурсного забезпечення затверджуються Комісією у складі Конкурсної документації;

Матеріали для отримання зауважень, пропозицій, висновків та іншої інформації – перелік документів, необхідних для надання Департаментом містобудування та архітектури виконавчого органу Київської міської ради (Київської міської державної адміністрації), Департаментом земельних ресурсів виконавчого органу Київської міської ради (Київської міської державної адміністрації), Департаментом комунальної власності м. Києва виконавчого органу Київської міської ради (Київської міської державної адміністрації) та, у разі необхідності, іншими Суб'єктами погодження зауважень, пропозицій, висновків та іншої інформації;

Оголошення про проведення інвестиційного конкурсу – розміщене в засобах масової інформації оголошення, зазначене в пункті 5.4 розділу V цього Положення, в якому визначаються терміни, Умови інвестиційного конкурсу, об'єкт інвестування, інші відомості, передбачені цим Положенням;

Організатор інвестиційного конкурсу – Департамент економіки та інвестицій виконавчого органу Київської міської ради (Київської міської державної адміністрації);

Пакет документів для участі в Інвестиційному конкурсі – документи, що подаються до Робочої групи особою, яка виявила намір взяти участь в Інвестиційному конкурсі;

Передінвестиційні роботи – сукупність необхідних дій, що здійснюються Інвестиційним агентом відповідно до цього Положення для підготовки Інвестиційного проекту;

Передінвестиційний пакет документів – документи, що готуються Інвестиційним агентом під час проведення Передінвестиційних робіт, та передаються Організатору інвестиційного конкурсу для винесення на розгляд Комісії;

Передпроектні пропозиції – документи, які готуються Ініціатором інвестиційного конкурсу або у випадках, передбачених цим Положенням Інвестиційним агентом з метою обґрунтування можливості реалізації Інвестиційного проекту відповідно до цього Положення;

Постійно діюча конкурсна комісія із залучення інвесторів (Комісія) – постійно діючий колегіальний орган, утворений виконавчим органом Київської міської ради (Київської міської державної адміністрації) для організації, підготовки та проведення Інвестиційних конкурсів;

Протокол Комісії – документ, яким фіксується хід обговорення питань порядку денного і прийняття за їх результатами рішень Комісії;

Реєстраційний внесок – внесок особи, що виявила намір взяти участь в Інвестиційному конкурсі у грошовій формі за отримання Конкурсної документації та реєстрацію його участі в Інвестиційному конкурсі;

Роботи з підготовки інвестиційного проекту – комплекс заходів, що здійснюються Інвестиційним агентом, до яких належать погодження передпроектних пропозицій, проведення передінвестиційних робіт, проведення інформаційних, рекламних, маркетингових та інших заходів, спрямованих на інформування потенційних інвесторів про Інвестиційний проект та інші;

Робоча група – постійно діючий робочий орган, який утворюється виконавчим органом Київської міської ради (Київської міської державної адміністрації) для забезпечення діяльності Комісії, опрацювання та підготовки документації на розгляд Комісії.

Суб'єкти погодження – центральні органи виконавчої влади та їх територіальні органи, структурні підрозділи виконавчого органу Київської міської ради (Київської міської державної адміністрації), комунальні підприємства, установи та організації територіальної громади міста Києва, які в межах своїх повноважень надають висновки в порядку, передбаченому цим Положенням;

Умови інвестиційного конкурсу – обов'язкові вимоги до реалізації Інвестиційного проекту, затверджені Комісією у складі Конкурсної документації;

Учасники інвестиційного конкурсу – фізичні, юридичні особи або фізичні особи-підприємці, які виявили бажання взяти участь в Інвестиційному конкурсі, сплатили Реєстраційний внесок у встановлені терміни, подали Пакет документів для участі в Інвестиційному конкурсі відповідно до цього Положення та вимог Конкурсної документації та зареєстровані Робочою групою.

Інші терміни вживаються у значеннях, наведених у законах України «Про інвестиційну діяльність», «Про регулювання містобудівної діяльності» та інших законодавчих актах.

1.5. Об'єкт інвестування визначається на підставі заяви про інвестиційну ініціативу та відповідних матеріалів Ініціатора інвестиційного конкурсу у встановленому цим Положенням порядку. Об'єкт інвестування може уточнюватись до затвердження Умов інвестиційного конкурсу у складі Конкурсної документації.

1.6. Перелік об'єктів комунальної власності територіальної громади міста Києва, у тому числі незавершеного будівництва, які потребують реконструкції, реставрації тощо, та можуть бути об'єктами інвестування, затверджується рішенням Київської міської ради в установленому порядку.

1.7. Якщо об`єктами інвестування є об'єкти житлового будівництва, підготовка та проведення Інвестиційного конкурсу здійснюється у відповідності до цього Положення та з врахуванням вимог Закону України «Про фінансово-кредитні механізми і управління майном при будівництві житла та операціях з нерухомістю» та інших актів законодавства у сфері житлового будівництва.

1.8. Рішення про передачу в управління об'єкту інвестування або його частини переможцеві Інвестиційного конкурсу можуть прийматись виконавчим органом Київської міської ради (Київською міською державною адміністрацією) за умови прийняття відповідного рішення Київською міською радою.

1.9. Об'єктами інвестування можуть бути:

існуючі будинки, будівлі, споруди будь-якого призначення, їх комплекси, об'єкти інженерно-транспортної інфраструктури комунальної власності територіальної громади міста Києва, які планується реконструювати, реставрувати, капітально відремонтувати, технічно переоснащувати тощо, крім випадків, що заборонені законодавством;

створювані будинки, будівлі, споруди будь-якого призначення, їх комплекси, об'єкти інженерно-транспортної інфраструктури, які планується побудувати, зокрема на земельних ділянках комунальної власності територіальної громади міста Києва;

рухоме майно, обладнання, устаткування або інше майно, що перебуває в комунальній власності територіальної громади міста Києва;

науково-технічна продукція, інтелектуальні цінності, майнові права;

інше майно, не заборонене законодавством.

Об'єкти інвестування можуть об'єднуватись у лоти.

1.10. Реалізація Інвестиційного проекту може передбачати здійснення, зокрема:

реконструкції, реставрації, капітального ремонту, технічного переоснащення тощо будинків, будівель, споруд будь-якого призначення, їх комплексів, об'єктів інженерно-транспортної інфраструктури комунальної власності територіальної громади міста Києва;

нового будівництва будинків, будівель, споруд будь-якого призначення, їх комплексів, об'єктів інженерно-транспортної інфраструктури, зокрема на земельних ділянках комунальної власності територіальної громади міста Києва;

придбання або модернізації обладнання, надання послуг з управління об'єктами комунальної власності територіальної громади міста Києва, в тому числі цілісними майновими комплексами, інших не заборонених законом робіт, послуг або напрямів вкладання (залучення) інвестицій.

1.11. В Інвестиційному конкурсі можуть брати участь фізичні особи, юридичні особи, фізичні особи - підприємці України та іноземних держав, які в установленому цим Положенням порядку висловили бажання вкладати власні, позичкові і залучені майнові та/або інтелектуальні цінності в об'єкти інвестування та зобов'язуються виконувати Умови інвестиційного конкурсу.

1.12. До участі в Інвестиційному конкурсі не допускаються претенденти, які:

визнані в установленому порядку банкрутом або які знаходяться в стадії припинення;

не надали відповідні фінансові документи, які б підтверджували їх фінансові можливості щодо забезпечення виконання Умов інвестиційного конкурсу;

мають прострочену заборгованість зі сплати податків, зборів (обов'язкових платежів);

не виконали або виконали неналежним чином Інвестиційні договори або інші правочини щодо залучення інвестиційних коштів, які були укладені, зокрема структурними підрозділами виконавчого органу Київської міської ради (Київської міської державної адміністрації), районними в місті Києві державних адміністрацій, комунальними підприємствами, установами та організаціями територіальної громади міста Києва.

1.13. Інвестиційний внесок, який сплачується переможцем Інвестиційного конкурсу, не є пайовою участю (внеском) замовників (інвесторів) у створенні соціальної та інженерно-транспортної інфраструктури міста, який замовник (інвестор) має сплатити до бюджету міста Києва відповідно до вимог Закону України «Про регулювання містобудівної діяльності» та Порядку визначення розмірів пайової участі (внесків) у створенні соціальної та інженерно-транспортної інфраструктури міста Києва, затвердженого рішенням Київської міської ради.

1.14. Усі спори, пов'язані з проведенням Інвестиційного конкурсу, вирішуються відповідно до законодавства України.

II. Суб'єкти інвестиційного процесу, їх права та обов'язки

2.1. Ініціатор інвестиційного конкурсу має право:

визначати об'єкт інвестування, встановлювати форму, вид, обсяг інвестування, розробляти самостійно та/або замовляти розроблення Передпроектних пропозицій;

отримувати від Суб'єктів погодження інформацію, необхідну для розробки Передпроектних пропозицій;

одержувати від Організатора інвестиційного конкурсу письмові роз'яснення щодо порядку проведення Інвестиційного конкурсу;

у встановленому цим Положенням порядку подавати заявку про участь в Інвестиційному конкурсі та бути Учасником інвестиційного конкурсу;

здійснювати інші дії, передбачені законодавством України та цим Положенням.

2.2. Ініціатор інвестиційного конкурсу зобов'язаний:

надавати достовірні відомості, у тому числі про свою інвестиційну діяльність, наявність підстав, що обмежують чи виключають її здійснення;

з метою проведення Інвестиційним агентом Робіт з підготовки інвестиційного конкурсу передати йому Передпроектні пропозиції, в порядку, передбаченому цим Положенням;

не перешкоджати участі в Інвестиційному конкурсі іншим фізичним та/або юридичним особам, фізичним особам-підприємцям, які подали відповідні заявки в порядку, установленому цим Положенням;

виконувати інші обов'язки, передбачені законодавством України та цим Положенням.

2.3. Для підготовки та проведення Інвестиційних конкурсів виконавчий орган Київської міської ради (Київська міська державна адміністрація) утворює Комісію.

2.4. Свою діяльність Комісія здійснює відповідно до законодавства України, рішень Київської міської ради, розпоряджень Київського міського голови, виконавчого органу Київської міської ради (Київської міської державної адміністрації) та цього Положення.

2.5. Комісія є колегіальним органом. Склад Комісії формується за принципом: 50 відсотків – від депутатів Київської міської ради, 50 відсотків – від виконавчого органу Київської міської ради (Київської міської державної адміністрації). Персональний склад Комісії затверджується розпорядженням виконавчого органу Київської міської ради (Київської міської державної адміністрації) за поданням Організатора інвестиційного конкурсу.

2.6. Комісію очолює голова Комісії – перший заступник голови Київської міської державної адміністрації або заступник голови Київської міської державної адміністрації, який згідно з розподілом обов'язків координує

діяльність Департаменту економіки та інвестицій виконавчого органу Київської міської ради (Київської міської державної адміністрації). Голова Комісії має першого заступника (директор Департаменту економіки та інвестицій виконавчого органу Київської міської ради (Київської міської державної адміністрації) за посадою) та заступника з числа депутатів Київської міської ради, які входять до складу Комісії).

Секретар Комісії визначається зі складу її членів.

У разі відсутності на засіданні голови Комісії, обов'язки головуючого на засіданні Комісії виконує перший заступник голови Комісії, а у разі і його відсутності – заступник голови Комісії.

2.7. Комісія, відповідно до покладених на неї завдань, має право:

залучати до роботи вітчизняних та іноземних експертів та консультантів в якості радників;

визначати розмір та порядок сплати Реєстраційного внеску;

визначати вид, розмір, умови, термін чинності та порядок внесення Конкурсного забезпечення;

визначати розмір інвестиційного внеску;

приймати рішення про проведення Інвестиційного конкурсу по об'єктам інвестування;

затверджувати Умови інвестиційного конкурсу на підставі Передінвестиційного пакету документів;

об'єднувати об'єкти інвестування у лоти;

встановлювати строки подання Пакету документів для участі в Інвестиційному конкурсі;

у разі необхідності, за наявності обґрунтованого клопотання Організатора інвестиційного конкурсу або Інвестиційного агента приймати рішення про зміну строків проведення Інвестиційного конкурсу до моменту розкриття конкурсних пропозицій;

затверджувати форму заяви про інвестиційну ініціативу, що подається Ініціатором інвестиційного конкурсу Інвестиційному агенту;

затверджувати форму заявки на участь в Інвестиційному конкурсі, текст інформаційного Оголошення про проведення Інвестиційного конкурсу;

затверджувати Конкурсну документацію;

оголошувати Інвестиційний конкурс таким, що не відбувся, у випадках, визначених цим Положенням;

розглядати конкурсні пропозиції та перевіряти їх на відповідність Умовам інвестиційного конкурсу;

вносити пропозиції Учасникам інвестиційного конкурсу щодо надання ними додаткової інформації з метою остаточного з'ясування їх спроможності виконувати умови, передбачені Конкурсною документацією;

підводити підсумки Інвестиційного конкурсу та визначати переможця Інвестиційного конкурсу;

розглядати питання, що пов'язані із виконанням та розірванням Інвестиційних договорів або інших правочинів щодо залучення інвестиційних коштів;

ініціювати видання виконавчим органом Київської міської ради (Київською міською державною адміністрацією) розпорядження про передачу в управління переможцеві Інвестиційного конкурсу об'єкту інвестування;

встановлювати строк та розмір компенсації витрат, пов'язаних із виконанням Робіт з підготовки інвестиційного проекту;

встановлювати критерії щодо визначення переможця Інвестиційного конкурсу;

встановлювати за необхідності вимоги до виду та розміру забезпечення виконання зобов'язань переможця Інвестиційного конкурсу, що будуть випливати з Інвестиційного договору;

доручати Організатору інвестиційного конкурсу, у разі необхідності, надавати аналітичні та інформаційні матеріали щодо Учасників інвестиційного конкурсу та їх діяльності для остаточного визначення переможця Інвестиційного конкурсу;

розглядати рекомендації консультативно-дорадчого органу, передбаченого пунктом 2.22 розділу II цього Положеннями, та приймати обґрунтоване рішення щодо врахування або відхилення таких рекомендацій;

без проведення Інвестиційного конкурсу погоджувати залучення коштів фізичних та юридичних осіб, фізичних осіб-підприємців для будівництва, реконструкції, реставрації об'єктів інженерно-транспортної та соціальної інфраструктури міста Києва, які після виконання робіт та прийняття в експлуатацію у випадках, передбачених законодавством, будуть повністю передані та/або зараховані до комунальної власності територіальної громади міста Києва;

визначати умови використання під час реалізації Інвестиційного проекту майна територіальної громади міста Києва, в тому числі, розмір плати за розміщення об'єктів інвестування на (в) об'єктах територіальної громади міста Києва;

визначати в установленому порядку умови розміщення зовнішньої реклами, реклами на транспорті комунальної власності територіальної громади міста Києва та реклами в ліфтах жилих будинків комунальної власності територіальної громади міста Києва на будь-якому об'єкті комунальної власності територіальної громади в міста Києва, а також здійснювати інші права, визначені цим Положенням.

2.8. Комісія зобов'язана:

забезпечувати проведення Інвестиційних конкурсів згідно з законодавством України та цим Положенням;

забезпечувати рівні умови для всіх Учасників інвестиційного конкурсу.

2.9. Засідання Комісії проводяться в міру необхідності, але не рідше одного разу на 20 (двадцять) календарних днів. Засідання Комісії скликаються Головою Комісії за поданням Секретаря Комісії, або Організатора інвестиційного конкурсу або консультативно-дорадчого органу, зазначеного в пункті 2.22 розділу II цього Положення. Засідання Комісії є правомочним якщо

на ньому присутні більше 50 (п'ятдесяти) відсотків членів Комісії від загального складу Комісії.

2.10. Рішення Комісії приймаються колегіально відкритим голосуванням простою більшістю голосів присутніх членів Комісії. У разі рівного розподілу голосів – голос головуючого на засіданні Комісії є вирішальним.

2.11. Засідання Комісії є відкритим. Порядок денний засідання Комісії формується Секретарем Комісії за пропозиціями Робочої групи та/або Організатора інвестиційного конкурсу, та затверджується Головою Комісії.

2.12. Секретар Комісії протягом 3 (трьох) робочих днів з дня проведення засідання Комісії повинен направити проект Протоколу всім членам Комісії, які були присутні на засіданні.

Якщо протягом 3 (трьох) робочих днів з дня направлення не надійдуть пропозиції та/або зауваження від членів Комісії, проект Протоколу вважається погодженим. У разі їх надходження вони розглядаються Секретарем і за необхідності вносяться до проекту Протоколу.

Протокол з відповідними пропозиціями та/або зауваженнями членів Комісії, підписується Секретарем (в разі його присутності на засіданні Комісії) та головуючим на засіданні, та надається на підпис членам Комісії, що були присутні на відповідному засіданні Комісії.

2.13. У випадках, коли члени (або член) Комісії не з'являються без поважних причин на засідання Комісії три та більше разів поспіль, або відмовляється від підписання Протоколів засідань Комісії, голова, перший заступник або заступник голови Комісії можуть порушити питання про недоцільність перебування членів (члена) Комісії у її складі. Після розгляду зазначеного питання на засіданні Комісії на підставі прийнятого Комісією рішення вносяться відповідні зміни до персонального складу Комісії шляхом видання розпорядження виконавчого органу Київської міської ради (Київської міської державної адміністрації).

2.14. Комісія має право перенести строки проведення Інвестиційного конкурсу. Інформація про перенесення строків проведення Інвестиційного конкурсу в обов'язковому порядку протягом 2 (двох) робочих днів доводиться Робочою групою до всіх Учасників інвестиційного конкурсу не пізніше ніж в останній день подання конкурсних пропозицій.

2.15. Протоколи засідання Комісії складаються Секретарем Комісії, додатки до Протоколів формуються Робочою групою.

2.16. До повноважень Організатора інвестиційного конкурсу належать:

розгляд, погодження або відправлення на доопрацювання Передінвестиційного пакету документів;

винесення на розгляд Робочій групі Інвестиційних проектів, інших питань для розгляду Комісією;

забезпечення публікації інформаційних оголошень, пов'язаних із проведенням Інвестиційного конкурсу;

забезпечення Учасників інвестиційного конкурсу Конкурсною документацією та надання їм роз'яснень з питань проведення Інвестиційного конкурсу, повідомлення Учасників інвестиційного конкурсу про зміни Умов інвестиційного конкурсу;

підготовка на підставі рішень Комісії проектів рішень Київської міської ради та розпоряджень виконавчого органу Київської міської ради (Київської міської державної адміністрації), які необхідні для організації, проведення та виконання Умов інвестиційного конкурсу;

у разі необхідності звернення в установленому порядку до Суб'єктів погодження з метою отримання додаткових висновків та/або інформації з питань, пов'язаних з проведенням Інвестиційного конкурсу. Суб'єкти погодження надають висновки (інформацію) протягом 5 (п'яти) робочих днів з дня отримання запиту, крім центральних органів виконавчої влади та їх територіальних органів, які надають висновки (інформацію) протягом строку, встановленого законодавством;

укладання Інвестиційного договору з переможцем Інвестиційного конкурсу (Інвестором), Замовником реалізації інвестиційного проекту, іншою(ими) особою(ами) у випадку відповідного рішення Комісії;

повідомлення переможця Інвестиційного конкурсу, інших Учасників інвестиційного конкурсу про результати Інвестиційного конкурсу;

розгляд та остаточне узгодження з переможцем Інвестиційного конкурсу, Замовником реалізації інвестиційного проекту, іншими особами у випадку відповідного рішення Комісії умов Інвестиційного договору з урахуванням вимог цього Положення та законодавства України;

здійснення матеріально-технічного забезпечення проведення Інвестиційних конкурсів;

подання звітів Комісії про виконання Інвестиційних договорів;

сприяння в межах наданих повноважень повному, своєчасному і належному виконанню умов Інвестиційного договору;

організація Інвестиційного конкурсу;

здійснення контролю виконання Інвестиційного договору;

у випадках, передбачених цим Положенням та законодавством України, в установленому порядку внесення змін та доповнень до Інвестиційного договору, розірвання Інвестиційного договору;

інші повноваження, передбачені цим Положенням.

2.17. Для організації діяльності Комісії виконавчий орган Київської міської ради (Київська міська державна адміністрація) створює Робочу групу.

Робоча група створюється у складі не менше трьох осіб. Склад робочої групи затверджується розпорядженням виконавчого органу Київської міської ради (Київської міської державної адміністрації) за поданням Організатора інвестиційного конкурсу за пропозицією Секретаря Комісії.

Головою Робочої групи є Секретар Комісії.

Рішення Робочої групи приймається більшістю від її складу, в разі рівного розподілу голосів голос голови Робочої групи є вирішальним. Рішення оформлюється протоколом засідання Робочої групи та підписується Головою робочої групи.

Робоча група має право залучати в установленому порядку до своєї роботи спеціалістів структурних підрозділів виконавчого органу Київської міської ради (Київської міської державної адміністрації), районних в місті Києві державних адміністрацій, комунальних підприємств, установ, організацій територіальної громади міста Києва.

2.18. Робоча група:

здійснює розгляд, у разі необхідності, спільно з профільними структурними підрозділами виконавчого органу Київської міської ради (Київської міської державної адміністрації), районними в місті Києві державними адміністраціями, комунальними підприємствами, установами, організаціями територіальної громади міста Києва, інформації та документів, отриманих від Організатора інвестиційного конкурсу, для підготовки рекомендацій та пропозицій для розгляду на засіданні Комісії;

здійснює підготовку, у разі необхідності спільно з профільними структурними підрозділами виконавчого органу Київської міської ради (Київської міської державної адміністрації), районними в місті Києві державними адміністраціями, комунальними підприємствами, установами, організаціями територіальної громади міста Києва, пропозицій Комісії по розгляду питань, що відносяться до компетенції Комісії, в тому числі по Умовах інвестиційного конкурсу;

організовує засідання Комісії, готує матеріали до розгляду на Комісії;

веде облік та реєстрацію поданих Пакетів документів для участі в Інвестиційному конкурсі;

розробляє та передає на затвердження Комісії Конкурсну документацію;

проводить аналіз Пакету документів для участі в Інвестиційному конкурсі на його відповідність вимогам законодавства, цьому Положенню та умовам Конкурсної документації, а також щодо наявності обставин, за яких особа, яка подала відповідні документи, до участі в Інвестиційному конкурсі не допускається відповідно до цього Положення та законодавства України;

надає зауваження до поданих Пакетів документів для участі в Інвестиційному конкурсі, здійснює повернення поданих Пакетів документів для участі в Інвестиційному конкурсі та реєстрацію осіб, які виявили бажання взяти участь в Інвестиційному конкурсі в порядку, передбаченому цим Положенням;

здійснює інші обов'язки, передбачені цим Положенням.

2.19. Особа, яка виявила бажання взяти участь в Інвестиційному конкурсі (Учасник інвестиційного конкурсу) має право:

бути присутнім при розкритті конкурсних пропозицій;

подавати додаткові документи для обґрунтування конкурсної пропозиції;

знайомитись із зобов'язаннями, які будуть покладатись на переможця Інвестиційного конкурсу (Інвестора);

у порядку та на умовах, передбачених цим Положенням та законодавством України, здійснювати інші права.

2.20. Особа, яка виявила бажання взяти участь в Інвестиційному конкурсі (Учасник інвестиційного конкурсу) зобов'язана:

подавати достовірні та підтверджені документально відомості у складі Пакету документів для участі в Інвестиційному конкурсі;

уникати створення будь-яких перешкод для діяльності Комісії, інших Учасників інвестиційного конкурсу;

своєчасно та у повному обсязі вносити Реєстраційний внесок;

у випадку визнання її переможцем Інвестиційного конкурсу своєчасно підписати Інвестиційний договір та компенсувати всі витрати пов'язані з виконанням Робіт з підготовки інвестиційного конкурсу, відповідно до цього Положення;

виконувати інші зобов'язання, передбачені законодавством України та цим Положенням.

2.21. Інвестиційний агент зобов'язаний виконувати такі функції:

надання Ініціатору інвестиційного конкурсу висновку про можливість/неможливість подальшої розробки Передпроектних пропозицій;

надання консультацій з питань участі у Інвестиційних проектах;

ініціювання Інвестиційних проектів;

проведення робіт з підготовки Інвестиційного проекту в обсягах та порядку, передбачених цим Положенням;

інформування потенційних інвесторів про проведення Інвестиційних конкурсів, їх умови, проведення відповідних інформаційно-рекламних заходів тощо;

моніторинг за дотриманням умов Інвестиційного договору під час його виконання, у разі якщо Інвестиційний агент є стороною такого Інвестиційного договору;

виконання інших робіт, необхідних для підготовки Інвестиційного проекту;

інші обов'язки відповідно до цього Положення та установчих документів Інвестиційного агента.

2.22. Для забезпечення моніторингу за дотриманням суб'єктами інвестиційного процесу вимог законодавства і цього Положення та здійснення контролю виконавчий орган Київської міської ради (Київська міська державна адміністрація) може створити консультативно-дорадчий орган, до складу якого можуть бути включені незалежні експерти, представники бізнесу та громадськості, іноземні спеціалісти та інші, або такі функції можуть бути надані вже існуючому консультативно-дорадчому органу утвореному при виконавчому органу Київської міської ради (Київській міській державній адміністрації).

Найменування, порядок формування складу, права та обов'язки цього консультативно-дорадчого органу тощо визначаються в положенні про такий орган.

Суб'єкти інвестиційного процесу мають право звертатись до зазначеного органу щодо дії або бездіяльності інших суб'єктів інвестиційного процесу.

З метою реалізації своїх повноважень представники зазначеного органу мають право брати участь в засіданнях Комісії та висловлювати свою позицію, знайомитись з Конкурсною документацією та іншими документами, що передбачені цим Положенням.

За результатами розгляду поданих звернень або з власної ініціативи зазначений вище орган має право надавати Комісії рекомендації щодо усунення зауважень. Відповідні рекомендації розглядаються Комісією на її найближчому засіданні.

III. Вирішення майново-правових питань при організації та проведенні Інвестиційного конкурсу

3.1. У разі, якщо будинки, споруди, приміщення, горища тощо, земельні ділянки або їх частини, на якій планується реалізація Інвестиційного проекту, знаходяться у власності або користуванні фізичних або юридичних осіб, Ініціатор інвестиційного конкурсу, зобов'язаний розробити та письмово погодити з власниками (співвласниками), користувачами цих об`єктів пропозиції щодо можливих варіантів вирішення майново-правових питань та отримати належним чином засвідчену письмову згоду.

3.2. Після розробки пропозицій щодо можливих шляхів вирішення майново-правових питань, відповідно до пункту 3.1 розділу III цього Положення, Ініціатор інвестиційного конкурсу подає їх Інвестиційному агенту у складі Передпроектних пропозицій.

IV. Ініціювання Інвестиційного проекту, підготовка Передпроектних пропозицій та проведення передінвестиційних робіт

4.1. Ініціатор інвестиційного конкурсу з метою реалізації Інвестиційного проекту звертається до Інвестиційного агента з заявою про інвестиційну ініціативу за формою, затвердженою Комісією, до якої додаються наявні у нього документи та матеріали щодо Інвестиційного проекту.

4.2. Інвестиційний агент протягом 5 (п'яти) робочих днів здійснює аналіз поданих документів та визначається щодо можливості/неможливості подальшого розгляду Інвестиційного проекту, достатність/недостатність поданих документів.

У разі якщо Інвестиційний агент визначився щодо можливості подальшого розгляду Інвестиційного проекту він направляє отримані від Ініціатора інвестиційного конкурсу документи до Суб'єктів погодження для розгляду та надання в межах їх компетенції висновків про можливість реалізації Інвестиційного проекту та, у разі необхідності, технічних вимог профільних структурних підрозділів виконавчого органу Київської міської ради (Київської міської державної адміністрації) до запропонованого об'єкту інвестування.

Висновки про можливість реалізації Інвестиційного проекту, які надаються Суб'єктами погодження – відповідними структурними підрозділами виконавчого

органу Київської міської ради (Київської міської державної адміністрації) мають містити, зокрема наступну інформацію:

висновок Департаменту земельних ресурсів виконавчого органу Київської міської ради (Київської міської державної адміністрації) – щодо належності земельної ділянки (земельних ділянок) до земель комунальної власності територіальної громади міста Києва з урахуванням даних міського земельного кадастру, відповідності ініційованого Інвестиційного проекту земельному законодавству України, наявності/відсутності клопотань про надання дозволів на розроблення документації із землеустрою, рішень Київської міської ради щодо надання (передачу) земельних ділянок у користування або у власність, щодо земель, на яких пропонується визначити запропоновані об'єкти інвестування тощо;

висновок Департаменту містобудування та архітектури виконавчого органу Київської міської ради (Київської міської державної адміністрації) – щодо можливості розміщення запропонованих об'єктів інвестування відповідно до вимог містобудівного законодавства України, Генерального плану міста Києва, зонінгу, іншої містобудівної документації, містобудівних програм, проектів, галузевих схем розвитку, наявності обмежень по плануванню території, обмежень по ландшафтній архітектурі, комплексному благоустрою тощо;

висновок Департаменту комунальної власності м. Києва виконавчого органу Київської міської ради (Київської міської державної адміністрації) – щодо можливості здійснення будівництва, реконструкції, реставрації, капітального ремонту, технічного переоснащення на об'єктах комунальної власності територіальної громади міста Києва, в тому числі на об'єктах незавершеного будівництва, що належать до комунальної власності територіальної громади міста Києва, параметрів таких об'єктів, обсягів відшкодувань та компенсацій (у разі необхідності) тощо;

висновок Управління охорони культурної спадщини виконавчого органу Київської міської ради (Київської міської державної адміністрації) – щодо статусу території, будівлі, іншого об'єкта, а також відомості стосовно архітектурних обмежень, вимоги щодо збереження об'єктів культурної спадщини тощо;

висновок Департаменту міського благоустрою та збереження природного середовища виконавчого органу Київської міської ради (Київської міської державної адміністрації) – щодо оцінки впливу господарської діяльності запропонованих об'єктів інвестування на навколишнє природне середовище тощо.

Розгляд і надання в цьому випадку Суб'єктами погодження висновку та технічних вимог до об'єкту інвестування здійснюється протягом 5 (п'яти) робочих днів, крім центральних органів виконавчої влади та їх територіальних органів, які здійснюють розгляд та надання висновку в строки, передбачені законодавством.

Після отримання від Суб'єктів погодження висновків про можливість реалізації Інвестиційного проекту Інвестиційний агент здійснює їх аналіз та, в разі позитивних висновків Суб'єктів погодження, формує та надає Організатору

інвестиційного конкурсу висновок щодо можливості проведення відповідного Інвестиційного конкурсу разом з обґрунтуванням такого висновку та висновками Суб'єктів погодження та інформує про це Ініціатора інвестиційного конкурсу.

4.3. Організатор інвестиційного конкурсу направляє висновок щодо можливості проведення відповідного Інвестиційного конкурсу разом з обґрунтуванням такого висновку та висновками суб'єктів погодження до Робочої групи із клопотанням щодо винесення на розгляд Комісії питання про визначення запропонованого об'єкту Об'єктом інвестування, по якому можливе проведення Інвестиційного конкурсу.

4.4. Після розгляду питання та прийняття Комісією рішення про визначення запропонованого об'єкту Об'єктом інвестування, по якому можливе проведення Інвестиційного конкурсу, Організатор інвестиційного конкурсу готує та подає проект розпорядження виконавчого органу Київської міської ради (Київської міської державної адміністрації) про затвердження цього рішення Комісії.

Розпорядження виконавчого органу Київської міської ради (Київської міської державної адміністрації), зазначене в абзаці першому цього пункту, видається:

у разі якщо передбачається залучення інвестицій для реконструкції, завершення будівництва, реставрації, капітального ремонту, технічного переоснащення тощо об'єктів комунальної власності територіальної громади міста Києва – після прийняття Київською міською радою рішення, зазначеного у пункті 1.6 розділу I цього Положення, стосовно цих об'єктів.

якщо для реалізації Інвестиційного проекту є необхідність знесення нежилих будинків, споруд тощо, що належать до комунальної власності територіальної громади міста Києва – після прийняття Київської міської радою рішення, зазначеного в пункті 6.16 розділу VI цього Положення.

4.5. Якщо Інвестиційний агент визначився щодо неможливості проведення відповідного Інвестиційного конкурсу, в тому числі у випадку отримання негативного(них) висновку(ів) Суб'єкта(ів) погодження, він письмово обґрунтовано відмовляє Ініціатору Інвестиційного конкурсу в подальшому розгляді заяви про інвестиційну ініціативу.

Якщо Інвестиційний агент згідно з пунктом 4.2 розділу IV цього Положення визначився щодо необхідності доопрацювання поданої заяви про інвестиційну ініціативу та/або надання додаткових документів, він повідомляє про це Ініціатора інвестиційного конкурсу. Якщо протягом 10 (десяти) робочих днів зауваження та пропозиції Інвестиційного агента Ініціатором інвестиційного конкурсу враховані не будуть, такий Інвестиційний конкурс може бути ініційований іншою особою, в порядку, передбаченому цим Положенням.

4.6. Після видання розпорядження виконавчого органу Київської міської ради (Київської міської державної адміністрації), зазначеного у пункті 4.4 розділу IV цього Положення, заяви про інвестиційну ініціативу інших Ініціаторів

інвестиційного конкурсу щодо того ж об'єкту інвестування, реалізація яких ускладнить або зробить неможливим реалізацію первісного (погодженого) Інвестиційного проекту, відхиляються.

У разі якщо різними Ініціаторами інвестиційного конкурсу подані заяви про інвестиційну ініціативу, одночасна реалізація Інвестиційних проектів по яких неможлива, Інвестиційним агентом розглядається заява про інвестиційну ініціативу, що надійшла та була зареєстрована раніше.

4.7. Якщо за результатами розгляду заяви про інвестиційну ініціативу Ініціатора інвестиційного конкурсу або в процесі Робіт з підготовки Інвестиційного проекту Інвестиційний агент дійде висновку про необхідність застосування процедур, порядок проведення яких визначений законодавством України (концесія, оренда, приватизація тощо), Інвестиційний агент повідомляє про необхідність застосування таких процедур Ініціатора інвестиційного конкурсу та Організатора інвестиційного конкурсу.

З метою отримання консультацій щодо юридичних, організаційних, економічних та інших механізмів реалізації таких проектів Ініціатором інвестиційного конкурсу можуть укладатись відповідні договори з Інвестиційним агентом.

4.8. Після видання розпорядження виконавчого органу Київської міської ради (Київської міської державної адміністрації), зазначеного у пункті 4.4 розділу IV цього Положення, Ініціатор інвестиційного конкурсу розпочинає розроблення Передпроектних пропозицій. З метою здійснення розроблення Передпроектних пропозицій Ініціатор інвестиційного конкурсу може укласти відповідний договір з Інвестиційним агентом або іншою особою.

Якщо Ініціатором інвестиційного конкурсу є структурний підрозділ виконавчого органу Київської міської ради (Київської міської державної адміністрації), районна в місті Києві державна адміністрація, інший орган виконавчої влади або місцевого самоврядування, розроблення Передпроектних пропозицій здійснюється Інвестиційним агентом без укладення договорів.

4.9. Передпроектні пропозиції мають бути розроблені Ініціатором інвестиційного конкурсу та/або Інвестиційним агентом протягом 10 (десяти) робочих днів з дня видання розпорядження виконавчого органу Київської міської ради (Київської міської державної адміністрації), зазначеного у пункті 4.4 розділу IV цього Положення.

Якщо протягом зазначеного строку Ініціатор інвестиційного конкурсу не надає Інвестиційному агенту Передпроектні пропозиції або не повідомляє про обґрунтовану необхідність продовження цього строку, така особа втрачає статус Ініціатора інвестиційного конкурсу цього Інвестиційного проекту, про що Інвестиційний агент його повідомляє та аналогічний Інвестиційний проект може бути ініційований іншим Ініціатором інвестиційного конкурсу.

4.10. Передпроектні пропозиції складаються з текстової та графічної частин та повинні відповідати вимогам, викладеним у висновку Інвестиційного

агенту щодо можливості проведення відповідного Інвестиційного конкурсу в частині можливості розробки Передпроектних пропозицій, що надається відповідно до пункту 4.2 розділу VI цього Положення.

Передпроектні пропозиції включають:

пояснювальну записку;

аналіз ситуації, фотофіксації;

коротку характеристику об'єкта інвестування;

орієнтовні техніко-економічні показники, у тому числі орієнтовну вартість реалізації Інвестиційного проекту;

інші документи (за наявності).

черговий кадастровий план;

схему ситуаційного плану;

схему генерального плану об'єкту інвестування у масштабі М 1:500 або М 1:2000;

транспортно-пішохідну схему;

схему планів поверхів, фасадів, розрізів будинків та споруд (за наявності);

демонстраційні матеріали з граничними параметрами;

пропозиції, висновки, листи, роз'яснення щодо вирішення майново-правових питань;

пропозиції щодо економічної та фінансової моделі реалізації Інвестиційного проекту;

Склад Передпроектних пропозицій має відповідати вимогам законодавства України, будівельним нормам, державним стандартам та правилам.

4.11. Після розробки Передпроектних пропозицій Ініціатор інвестиційного конкурсу передає їх Інвестиційному агенту для проведення Робіт з підготовки інвестиційного проекту.

4.12. Інвестиційний агент протягом 5 (п'яти) робочих днів, а у разі необхідності додаткового опрацювання протягом 14 робочих днів, аналізує Передпроектні пропозиції Ініціатора інвестиційного конкурсу та погоджує їх шляхом надання висновку щодо відповідності Передпроектних пропозицій вимогам цього Положення та законодавства України, а також щодо ефективності залучення та використання ресурсів, що належать територіальній громаді міста Києва. В разі якщо Передпроектні пропозиції не відповідають вимогам цього Положення та законодавства України або Інвестиційний агент вбачає варіанти більш ефективного використання ресурсів, що належать територіальній громаді міста Києва, він повертає Передпроектні пропозиції Ініціатору інвестиційного конкурсу на доопрацювання із зазначенням конкретних зауважень та пропозицій.

Якщо протягом 10 (десяти) робочих днів зауваження та пропозиції Інвестиційного агента Ініціатором інвестиційного конкурсу враховані не будуть, така особа втрачає статус Ініціатора інвестиційного конкурсу цього Інвестиційного проекту, про що його повідомляє Інвестиційний агент та аналогічний Інвестиційний проект може бути ініційований іншим Ініціатором інвестиційного конкурсу.

4.13. Після погодження Передпроектних пропозицій Інвестиційний агент протягом 20 (двадцяти) робочих днів здійснює Передінвестиційні роботи.

У разі якщо розроблення Передпроектних пропозицій здійснювалась Інвестиційним агентом, Інвестиційний агент приступає до проведення Робіт з підготовки інвестиційного проекту без погодження Передпроектних пропозицій, розроблення Передпроектних пропозицій у такому випадку включається до складу Робіт з підготовки інвестиційного проекту.

4.14. До Передінвестиційних робіт, що виконуються Інвестиційним агентом, належать:

погодження Передпроектних пропозицій із Суб'єктами погодження, отримання від них, у разі необхідності, додаткових висновків та/або інформації, пропозицій, рекомендацій з питань, пов'язаних з проведенням Інвестиційного конкурсу (реалізацією Інвестиційного проекту);

отримання містобудівних умов та обмежень (за можливості);

отримання статистичних, експертних, аналітичних, маркетингових, фінансових висновків тощо;

підготовка та збір висновків, листів, роз'яснень щодо вирішення майново-правових питань;

розроблення пропозиції щодо економічної та фінансової моделі реалізації Інвестиційного проекту;

пропозиції щодо вирішення майново-правових питань (за необхідності);

розроблення пропозицій щодо Умов інвестиційного конкурсу, в тому числі, пропозицій щодо визначення Замовника реалізації інвестиційного проекту;

розроблення проекту Інвестиційного договору;

інші роботи.

Види Передінвестиційних робіт, що необхідно здійснити по кожному Інвестиційному проекту, визначаються Інвестиційним агентом з урахуванням особливостей таких Інвестиційних проектів.

4.15. Для погодження Передпроектних пропозицій із Суб'єктами погодження, отримання від них, у разі необхідності, додаткових висновків та/або інформації, пропозицій, рекомендацій з питань, пов'язаних з проведенням Інвестиційного конкурсу (реалізацією Інвестиційного проекту), Інвестиційний агент подає до Суб'єктів погодження Передпроектні пропозиції у складі, зазначеному у пункті 4.10 розділу IV цього Положення.

4.16. З метою виконання Робіт з підготовки інвестиційного проекту Інвестиційним агентом можуть укладатись договори з третіми особами на надання відповідних послуг. Витрати на оплату відповідних послуг можуть включатись до витрат на виконання Робіт з підготовки інвестиційного проекту.

4.17. За результатами виконання Передінвестиційних робіт Інвестиційний агент передає Організатору інвестиційного конкурсу Передінвестиційний пакет документів, який містить:

Передпроектні пропозиції, погоджені з Суб'єктами погодження;

містобудівні умови та обмеження (за можливості);

пропозиції щодо економічної та фінансової моделі реалізації Інвестиційного проекту;

пропозиції щодо Умов інвестиційного конкурсу;

інші документи за необхідності.

4.18. Компенсація витрат Ініціатора інвестиційного конкурсу за підготовку Передпроектних пропозицій не здійснюється.

Компенсація за проведення Робіт з підготовки інвестиційного проекту здійснюється переможцем Інвестиційного конкурсу Інвестиційному агенту в розмірі, що визначається Комісією на підставі кошторису витрат, але не менше 1 (одного) відсотка від орієнтовної вартості реалізації Інвестиційного проекту.

Строк сплати компенсації за проведення Робіт з підготовки інвестиційного проекту не повинен перевищувати 10 (десяти) робочих днів з дня укладення Інвестиційного договору, в разі якщо інший порядок сплати не визначений рішенням Комісії.

V. Проведення Інвестиційного конкурсу

5.1. Організатор інвестиційного конкурсу протягом 5 (п'яти) робочих днів, а у разі необхідності додаткового опрацювання протягом 14 робочих днів з моменту отримання від Інвестиційного агента Передінвестиційного пакету документів розглядає та погоджує, а також забезпечує протягом цього строку розгляд та погодження Передінвестиційного пакету документів Замовником реалізації інвестиційного проекту (в разі якщо він є відмінним від Інвестиційного агента) та іншими структурними підрозділами виконавчого органу Київської міської ради (Київської міської державної адміністрації), комунальними підприємствами, установами, організаціями територіальної громади міста Києва, права та обов'язки яких будуть регулюватись в процесі реалізації Інвестиційного проекту.

Організатор інвестиційного конкурсу має право залучати для опрацювання Передінвестиційного пакету документів профільні структурні підрозділи виконавчого органу Київської міської ради (Київської міської державної адміністрації), комунальні підприємства, установи, організації територіальної громади міста Києва, юридичні, фізичні особи та фізичні особи-підприємці в установленому порядку.

За результатами розгляду Передінвестиційного пакету документів Організатор інвестиційного конкурсу повертає його Інвестиційному агенту із обґрунтованими зауваженнями на доопрацювання, або в разі відсутності зауважень, направляє Передінвестиційний пакет документів до Робочої групи із клопотанням щодо винесення на розгляд Комісії питання про прийняття рішення про проведення Інвестиційного конкурсу, затвердження Конкурсної

документації та тексту Оголошення про проведення цього інвестиційного конкурсу.

5.2. Після отримання від Організатора конкурсу клопотання та Передінвестиційного пакету документів Робоча група протягом 5 (п'яти) робочих днів, а у разі необхідності додаткового опрацювання – протягом 14 робочих днів, забезпечує підготовку матеріалів для винесення на розгляд Комісії, розроблення Конкурсної документації, пропозицій Комісії щодо Умов Інвестиційного конкурсу, в тому числі, термінів проведення Інвестиційного конкурсу, розміру Реєстраційного внеску, умов та розміру Конкурсного забезпечення, розміру інвестиційного внеску та інших питань та, за умови достатності матеріалів, пропонує Секретарю Комісії включити відповідне питання до проекту порядку денного найближчого засідання Комісії.

Розроблена Робочою групою Конкурсна документація виноситься на розгляд Комісії, після внесення до проекту порядку денного засідання Комісії.

Пропозиції щодо Умов інвестиційного конкурсу розробляються окремо по кожному об'єкту інвестування з урахуванням їх особливостей та інформації, що викладена в Передінвестиційному пакеті документів.

5.3. Засідання Комісії скликаються Головою Комісії відповідно до цього Положення та пропонується перелік питань порядку денного засідання Комісії. Робоча група забезпечує надання членам Комісії матеріалів до питань порядку денного засідання.

У разі прийняття Комісією рішення про проведення Інвестиційного конкурсу, Комісія затверджує Конкурсну документацію, а також текст Оголошення про проведення інвестиційного конкурсу та визначає строк подання Пакетів документів для участі в Інвестиційному конкурсі, який не може бути меншим 21 (двадцяти одного) календарного дня.

5.4. Оголошення про проведення інвестиційного конкурсу Організатор інвестиційного конкурсу за дорученням Комісії публікує у газетах «Урядовий кур'єр» або «Хрещатик», або «Українська Столиця», або «Інвестиційна газета», або в іншому друкованому засобі масової інформації та у мережі Інтернет на офіційному Єдиному веб-порталі територіальної громади міста Києва, та у інших засобах інформації відповідно до рішення Комісії.

День опублікування Оголошення про проведення інвестиційного конкурсу вважається днем його оголошення.

5.5. Оголошення про проведення інвестиційного конкурсу містить інформацію про:

рішення Комісії, на підставі якого проводиться Інвестиційний конкурс;

об'єкт інвестування (найменування, орієнтовні техніко-економічні показники тощо);

обсяги робіт, які мають бути профінансовані Інвестором, а також розмір інвестиційного внеску;

обов'язок переможця Інвестиційного конкурсу компенсувати Інвестиційному агенту витрати, пов'язані із виконанням Робіт з підготовки інвестиційного проекту, в порядку та на умовах відповідно до пункту 4.18 розділу IV цього Положення;

розмір та порядок сплати Реєстраційного внеску;

строк подання Пакету документів для участі в Інвестиційному конкурсі;

термін, до якого буде видаватися Конкурсна документація, місце і умови отримання Конкурсної документації;

місцезнаходження та графік роботи Робочої групи;

основні критерії визначення переможця Інвестиційно конкурсу;

місце, дата та час розкриття конвертів з конкурсними пропозиціями;

інші відомості, визначені Комісією.

5.6. Інвестиційним агентом з моменту прийняття Комісією рішення про проведення Інвестиційного конкурсу здійснюються заходи щодо розповсюдження інформації про оголошений Інвестиційний конкурс серед потенційних інвесторів, в тому числі, але не виключно, шляхом проведення інформаційно-рекламних компаній, презентацій, обговорень тощо.

З моменту оголошення Інвестиційного конкурсу Інвестиційний агент має право надавати потенційним Учасникам інвестиційного конкурсу інформацію щодо основних показників об'єкту інвестування, Умов інвестиційного конкурсу, в тому числі інформацію, що міститься в Передінвестиційному пакеті документів, щодо цього Інвестиційного проекту.

5.7. Після опублікування Оголошення про проведення інвестиційного конкурсу будь-яка фізична, юридична особа або фізична особа-підприємець, яка виявила бажання взяти у ньому участь та сплатила Реєстраційний внесок, має право отримати Конкурсну документацію.

Кошти, сплачені Учасниками інвестиційного конкурсу в якості Реєстраційного внеску, поверненню не підлягають.

5.8. Кошти, сплачені до бюджету міста Києва Учасниками інвестиційного конкурсу в якості Реєстраційного внеску та переможцем Інвестиційного конкурсу – інвестиційного внеску, спрямовуються для створення і розвитку інженерно-транспортної та соціальної інфраструктури міста Києва.

5.9. Видача конкурсної документації (Передінвестиційний пакет документів видається в електронному вигляді) проводиться Робочою групою уповноваженим представникам особи, яка сплатила Реєстраційний внесок та з'явилися за адресою, зазначеною в Оголошенні про проведення інвестиційного конкурсу. Факт передачі Конкурсної документації реєструється Робочою групою у відповідному реєстрі видачі Конкурсної документації.

5.10. Конкурсна документація містить:

Умови інвестиційного конкурсу, в тому числі загальну інформацію про об'єкт інвестування, основні та додаткові критерії оцінки конкурсної пропозиції

та визначення переможця Інвестиційного конкурсу, розмір компенсації витрат Інвестиційного агента, пов'язаних із виконанням Робіт з підготовки інвестиційного проекту, в порядку та на умовах відповідно до пункту 4.18 розділу IV цього Положення;

кваліфікаційні критерії до Учасників інвестиційного конкурсу (наявність фінансової спроможності та відсутність підстав для недопущення до участі в Інвестиційному конкурсі, визначених у пункті 1.12 розділу I цього Положення);

інструкцію для Учасників інвестиційного конкурсу, що містить відомості про адресу та строк подання пакетів документів для участі в Інвестиційному конкурсі, номери телефонів і факсів Робочої групи, порядок повідомлення Учасників інвестиційного конкурсу про можливу зміну строків подання пакетів документів для участі в Інвестиційному конкурсі, інші зміни до конкурсної документації, дату, час та місце розкриття конкурсних пропозицій;

склад та порядок підготовки, оформлення і подання Пакету документів для участі в Інвестиційному конкурсі (вимоги щодо повноти документації, яка надається, порядок підписання та завірення документів, внесення виправлень, вимоги до упакування, надписування і опечатування документів, способу їх доставки, порядок внесення змін до Пакету документів для участі в Інвестиційному конкурсі);

форму заявки на участь в Інвестиційному конкурсі;

форму конкурсної пропозиції;

Передінвестиційний пакет документів;

вимоги щодо виду та розміру Конкурсного забезпечення, а також за необхідності вимоги до виду та розміру забезпечення виконання зобов'язань переможця Інвестиційного конкурсу (Інвестора), що будуть випливати з Інвестиційного договору;

інформація про мову (мови) якою (якими) повинно бути підготовлено пакет документів для участі в Інвестиційному конкурсі;

інші відомості (за рішенням Комісії).

5.11. До пакету документів для участі в Інвестиційному конкурсі, що подається до Робочої групи особою, яка виявила намір взяти участь в Інвестиційному конкурсі та сплатила Реєстраційний внесок, входить:

а) заявка на участь в Інвестиційному конкурсі;

б) документи (належним чином завірені копії документів), що додаються до заявки на участь в Інвестиційному конкурсі;

в) конкурсна пропозиція.

5.12. Заявка на участь в Інвестиційному конкурсі має містити такі відомості:

а) для фізичних осіб:

дата заповнення;

назва об'єкта інвестування;

прізвище, ім'я та по батькові, паспортні дані;

реквізити банківських рахунків;

адреса місця проживання, контактний номер телефону, факсу;

б) для фізичних осіб-підприємців:

дата заповнення;

назва Об'єкта інвестування;

повна назва фізичної особи-підприємця, адреса, номер телефону, факсу;

дата, місце та найменування органу реєстрації;

реквізити банківських рахунків;

в) для юридичних осіб:

дата заповнення;

назва об'єкта інвестування;

повне найменування, місцезнаходження, контактний номер телефону, факсу;

дата, місце та найменування органу реєстрації;

організаційно-правова форма;

загальні відомості про уповноважених осіб органів управління;

відомості про осіб, уповноважених діяти від імені юридичної особи, які мають право підпису;

реквізити банківських рахунків.

5.13. До складу документів, що додаються до заявки на участь в Інвестиційному конкурсі, включаються:

а) засвідчені в установленому порядку копії установчих документів особи, яка виявила намір прийняти участь в Інвестиційному конкурсі;

витяг з Єдиного державного реєстру юридичних та фізичних осіб-підприємців;

документи (витяг з торговельного, банківського або судового реєстру тощо), що підтверджують реєстрацію юридичної особи у країні її місцезнаходження - для нерезидентів;

копія паспорта та реєстраційний номер облікової картки платника податків – для фізичних осіб;

б) документи та відомості, що підтверджують можливість Учасника інвестиційного конкурсу забезпечити належне фінансування інвестиційної діяльності, а саме:

Для фізичних осіб-підприємців:

податкова декларація платника єдиного податку – фізичної особи-підприємця (для спрощеної системи оподаткування);

декларація про майновий стан та доходи (для загальної системи оподаткування);

довідка про відсутність заборгованості з податків, зборів, платежів, що контролюються органами доходів і зборів;

Для юридичних осіб – резидентів за останній звітній період:

баланс підприємства (форма 1);

звіт про фінансові результати (форма 2);

звіт про рух грошових коштів (форма 3);

звіт про власний капітал (форма 4);

примітки до річної фінансової звітності (форма 5);

довідка про відсутність заборгованості з податків, зборів, платежів, що контролюються органами доходів і зборів;

розшифровка на дату подання документів дебіторської та кредиторської заборгованості юридичної особи з позначенням дати їх виникнення;

звітні документи, що передбачені у країні реєстрації нерезидента - для нерезидентів;

в) копія декларації про доходи (відповідних звітних документів фізичної особи - підприємця) - для фізичних осіб;

відомості щодо наявності досвіду та можливостей фінансового та організаційного забезпечення реалізації Інвестиційного проекту;

документи, що підтверджують відсутність ознак передбачених пунктом 1.10 розділу I Положення;

пропозиції щодо виконання Умов інвестиційного конкурсу;

пропозиції особи, яка виявила намір взяти участь в Інвестиційному конкурсі, щодо розміру інвестиційного внеску;

готовність компенсувати Інвестиційному агенту витрати, пов'язані із виконанням Робіт з підготовки інвестиційного проекту, в порядку та на умовах відповідно до пункту 4.14 розділу IV цього Положення;

г) Конкурсне забезпечення відповідно до вимог, затверджених Комісією;

д) копію документу, що підтверджує сплату Реєстраційного внеску.

За рішенням Комісії до складу документів, що додаються до заявки на участь в Інвестиційному конкурсі, можуть включатись й інші відомості.

5.14. Конкурсна пропозиція оформлюється за формою, затвердженою Комісією у складі Конкурсної документації, із обов'язковим зазначенням реквізитів особи, що подає конкурсну пропозицію, згідно з визначеними критеріями оцінки конкурсної пропозиції, відповідно до яких буде здійснюватись визначення переможця Інвестиційного конкурсу, а також зобов'язання укласти Інвестиційний договір на умовах визначених в Умовах інвестиційного конкурсу та умовах, додатково викладених Учасником інвестиційного конкурсу у наданій конкурсній пропозиції.

5.15. Заявка на участь в Інвестиційному конкурсі, документи (належним чином завірені копії документів), що додаються до заявки на участь в Інвестиційному конкурсі, та конкурсна пропозиція, що подаються особою, яка виявила намір взяти участь в Інвестиційному конкурсі, підписуються її уповноваженою особою, а за її відсутності додається документальне обґрунтування стосовно відсутності печатки у такої юридичної особи.

Документи, що додаються до заявки на участь в Інвестиційному конкурсі, повинні бути прошиті, пронумеровані та скріплені печаткою (у разі наявності) та завірені в установленому порядку.

5.16. Заявка на участь в Інвестиційному конкурсі, документи до неї та конкурсні пропозиції подаються особою, яка виявила намір взяти участь в Інвестиційному конкурсі особисто або уповноваженими представниками Робочій

групі в строк установлений в Оголошенні про проведення Інвестиційного конкурсу.

Робоча група веде облік та реєстрацію отриманих Пакетів документів для участі в Інвестиційному конкурсі.

5.17. Конкурсна пропозиція, надана особою, яка виявила намір взяти участь в Інвестиційному конкурсі розглядається як його оферта (пропозиція) Організатору інвестиційного конкурсу укласти Інвестиційний договір на умовах, визначених в Умовах інвестиційного конкурсу та умовах, додатково викладених особою, яка виявила намір взяти участь в Інвестиційному конкурсі у наданій конкурсній пропозиції.

5.18. Конкурсна пропозиція подається особою, яка виявила намір взяти участь в Інвестиційному конкурсі у подвійних конвертах. На зовнішньому та внутрішньому конвертах зазначається місце знаходження Комісії та найменування об'єкта інвестування. На внутрішньому конверті, крім цієї інформації, зазначається найменування особи, яка виявила намір взяти участь в Інвестиційному конкурсі, його місце знаходження та код ЄДРПОУ.

Якщо конкурсна пропозиція складається більше ніж з одного аркуша, така конкурсна пропозиція повинна подаватись прошитою, пронумерованою та скріпленою печаткою (у разі наявності) та завіреною в установленому порядку.

5.19. Робоча група протягом 5 (п'яти) робочих днів, а у разі необхідності додаткового опрацювання протягом 14 робочих днів, але не пізніше ніж за 3 (три) робочих дні до спливу строку подання пакету документів для участі в Інвестиційному конкурсі аналізує заявки на участь в Інвестиційному конкурсі та документи додані до неї на їх відповідність вимогам законодавства та умовам Конкурсної документації, а також щодо наявності обставин, за яких особа, яка подала відповідні документи, до участі в Інвестиційному конкурсі не допускається відповідно до цього Положення та законодавства України.

В разі якщо Пакет документів для участі в Інвестиційному конкурсі було подано особою, яка виявила намір взяти участь в Інвестиційному конкурсі пізніше, ніж за 3 (три) робочих дні до завершення строку для подання Пакетів документів для участі в Інвестиційному конкурсі, Робоча група аналізує таку заявку та документи додані до неї протягом 5 (п'яти) робочих днів.

5.20. В разі виявлення Робочою групою невідповідності поданих документів вимогам законодавства та умовам Конкурсної документації, які можуть бути виправлені особою, яка виявила намір взяти участь в Інвестиційному конкурсі, Робоча група письмово та іншими засобами зв'язку повідомляє особу, яка виявила намір взяти участь в Інвестиційному конкурсі про зауваження. До моменту виправлення зауважень особа, що подала Пакет документів для участі в Інвестиційному конкурсі, не може брати участь в Інвестиційному конкурсі та її конкурсна пропозиція не розглядається. Виправлення зауважень можливо виключно до закінчення строку подання Пакету документів для участі в Інвестиційному конкурсі.

В разі виявлення Робочою групою обставин, за яких особа, яка подала відповідні документи, до участі в Інвестиційному конкурсі не допускається відповідно до цього Положення та законодавства України, Робоча група письмово обґрунтовано відхиляє Пакет документів для участі в Інвестиційному конкурсі та пропонує отримати зазначені документи за актом приймання-передачі.

5.21. Якщо заявка на участь в Інвестиційному конкурсі та документи додані до неї відповідають вимогам законодавства України та цього Положення, та відсутні обставини, за яких особа, яка подала відповідні документи, до участі в Інвестиційному конкурсі не допускається відповідно до цього Положення та законодавства України, Робоча група інформує особу, що подала документи, про набуття статусу Учасника інвестиційного конкурсу та про присвоєння його конкурсній пропозиції відповідного номера.

5.22. Учасник інвестиційного конкурсу може оформити та подати тільки одну конкурсну пропозицію.

До закінчення строку подання Пакету документів для участі в Інвестиційному конкурсі Учасники інвестиційного конкурсу мають право вносити зміни до конкурсних пропозицій з метою їх удосконалення шляхом відкликання поданих конкурсних пропозицій, які повертаються за актом приймання-передачі, та подання нової конкурсної пропозиції або зняти свою пропозицію з розгляду шляхом її відкликання.

5.23. Після початку розкриття конвертів з конкурсними пропозиціями вносити зміни до конкурсних пропозицій заборонено.

5.24. Розкриття конвертів із конкурсними пропозиціями Учасників інвестиційного конкурсу, як правило, здійснюється на найближчому засіданні Комісії після закінчення строку подання Пакету документів для участі в Інвестиційному конкурсі. За результатами розкриття конвертів із конкурсними пропозиціями та їх аналізу Комісія приймає рішення про результати Інвестиційного конкурсу та його переможця.

5.25. Переможцем Інвестиційного конкурсу визначається Учасник інвестиційного конкурсу, який запропонував найкращі умови за основним (-ми) критерієм (-ями) оцінки конкурсної пропозиції, затвердженим Комісією, у складі Конкурсної документації. У разі якщо декілька Учасників інвестиційного конкурсу запропонували однакові пропозиції за основним (-ми) критерієм (-ями) оцінки конкурсної пропозиції, Комісією оцінюються пропозиції таких учасників за додатковими критеріями оцінки конкурсної пропозиції, затвердженими рішеннями Комісії у складі Конкурсної документації, на підставі чого визнається переможець Інвестиційного конкурсу.

У виняткових випадках, коли аналіз та порівняння конкурсних пропозицій за основним (-ми) критерієм (-ями) та/або додатковими критеріями потребує значного часу, після розкриття конкурсних пропозицій Комісія може доручити Робочій групі провести аналіз поданих конкурсних пропозицій, оформити

порівняльну таблицю та внести пропозиції щодо визначення переможця Інвестиційного конкурсу на розгляд на наступне засідання Комісії.

5.26. Якщо участь в Інвестиційному конкурсі взяв лише один учасник, пропозиції якого відповідають Умовам інвестиційному конкурсу такий учасник є переможцем Інвестиційного конкурсу та Інвестиційний договір укладається з цим учасником після узгодження з ним всіх умов Інвестиційного договору в порядку, передбаченому цим Положенням.

5.27. Рішення Комісії про переможця Інвестиційного конкурсу затверджується розпорядженням виконавчого органу Київської міської ради (Київської міської державної адміністрації) за поданням Організатора інвестиційного конкурсу.

5.28. Інвестиційний конкурс може бути оголошений Комісією таким, що не відбувся, у разі якщо:

для участі в Інвестиційному конкурсі не було зареєстровано Робочою групою жодного Учасника інвестиційного конкурсу;

Комісія отримала обґрунтоване подання компетентних органів до розкриття конвертів з конкурсними пропозиціями та визначила подальше проведення Інвестиційного конкурсу недоцільним;

всі конкурсні пропозиції не відповідають Умовам інвестиційного конкурсу;

інші підстави, визначені Комісією та включені до Умов інвестиційного конкурсу.

У разі оголошення Інвестиційного конкурсу таким, що не відбувся, Комісія може прийняти рішення про повторне проведення Інвестиційного конкурсу.

У разі оголошення Комісією конкурсу таким, що не відбувся, Робоча група, за запитом особи, що подала Пакет документів для участі в Інвестиційному конкурсі, має право повернути такі документи, за виключенням заявки на участь в Інвестиційному конкурсі.

Факт повернення підтверджується актом приймання-передачі.

5.28. Результати проведеного Інвестиційного конкурсу Комісія оформляються Протоколом, в якому, зазначається:

а) найменування об'єкта інвестування;

б) присутні члени Комісії;

в) відомості про Учасників інвестиційного конкурсу;

г) пропозиції Учасників інвестиційного конкурсу;

д) пропозиції присутніх на засіданні членів Комісії щодо визначення переможця Інвестиційного конкурсу;

е) результати голосування за оцінкою конкурсних пропозицій;

ж) рішення про визначення переможця Інвестиційного конкурсу.

5.29. Організатор інвестиційного конкурсу повідомляє переможця та Учасників інвестиційного конкурсу про результати Інвестиційного конкурсу у

п'ятиденний строк з дня видання розпорядження виконавчого органу Київської міської ради (Київської міської державної адміністрації) про затвердження рішення Комісії про переможця Інвестиційного конкурсу.

Організатор інвестиційного конкурсу за запитом Учасника інвестиційного конкурсу, крім переможця Інвестиційного конкурсу, після закінчення терміну дії Конкурсного забезпечення має право повернути йому Конкурсне забезпечення, яке надано у складі його конкурсних пропозицій. Факт повернення підтверджується актом приймання - передачі.

VI. Укладання Інвестиційних договорів та їх виконання

6.1. Протягом 10 (десяти) робочих днів з дня видання розпорядження виконавчого органу Київської міської ради (Київської міської державної адміністрації) про затвердження переможця Інвестиційного конкурсу Організатор інвестиційного конкурсу повинен опублікувати результати Інвестиційного конкурсу в друкованих засобах масової інформації, відповідно до пункту 5.4 розділу V цього Положення.

6.2. Протягом 5 (п'яти) робочих днів з дня видання розпорядження виконавчого органу Київської міської ради (Київської міської державної адміністрації) про затвердження рішення Комісії про переможця Інвестиційного конкурсу Організатором інвестиційного конкурсу спільно з Замовником реалізації інвестиційного проекту, Інвестиційним агентом доопрацьовується проект Інвестиційного договору в частині, що стосується врахування конкурсних пропозицій переможця Інвестиційного конкурсу, інформації щодо сторін Інвестиційного договору та інших питань, не визначених проектом Інвестиційного договору.

Організатор інвестиційного конкурсу протягом 10 (десяти) робочих днів з дня видання розпорядження виконавчого органу Київської міської ради (Київської міської державної адміністрації) про затвердження рішення Комісії про переможця Інвестиційного конкурсу направляє переможцю Інвестиційного конкурсу запрошення для підписання Інвестиційного договору та надає проект Інвестиційного договору, який враховує конкурсні пропозиції переможця Інвестиційного конкурсу.

6.3. Якщо протягом 15 (п'ятнадцяти) робочих днів з дня направлення на поштову адресу, зазначену в заявці на участь в Інвестиційному конкурсі, запрошення, зазначеного в абзаці другому пункту 6.2 розділу VI цього Положення, Інвестиційний договір не буде укладений через відмову переможця Інвестиційного конкурсу від підписання Інвестиційного договору, висування ним неприйнятних умов підписання Інвестиційного договору, ненадання Інвестором забезпечення виконання зобов'язань за Інвестиційним договором, передбаченим Умовами інвестиційного конкурсу, на розгляд Комісії Організатором інвестиційного конкурсу виноситься питання про скасування рішення про переможця Інвестиційного конкурсу та, у разі можливості,

визначення переможцем Інвестиційного конкурсу іншої особи, яка визначається відповідно до пункту 5.25 розділу V цього Положення з інших Учасників інвестиційного конкурсу. У разі прийняття Комісією рішення про скасування рішення про переможця Інвестиційного конкурсу (та визначення нового переможця Інвестиційного конкурсу) Організатор інвестиційного конкурсу протягом 5 (п'яти) календарних днів, з дня прийняття такого рішення Комісії готує та подає проект розпорядження виконавчого органу Київської міської ради (Київської міської державної адміністрації) про затвердження цього рішення Комісії.

6.4. Від імені Організатора інвестиційного конкурсу Інвестиційний договір підписує директор Департаменту економіки та інвестицій виконавчого органу Київської міської ради (Київської міської державної адміністрації) або уповноважена ним особа.

6.5. Інвестиційний договір вважається укладеним з дня підписання сторонами тексту Інвестиційного договору та його реєстрації в Департаменті економіки та інвестицій виконавчого органу Київської міської ради (Київської міської державної адміністрації).

6.6. Контроль за виконанням умов Інвестиційного договору покладається на сторони в межах, визначених цим пунктом.

Організатор інвестиційного конкурсу в межах компетенції здійснює контроль за виконанням умов Інвестиційного договору.

Замовник реалізації інвестиційного проекту здійснює контроль за виконанням умов Інвестиційного договору, в тому числі відповідності цільового призначення майна, додержання строків, встановлених в Інвестиційному договорі, додержання вимогам проектної документації, якості робіт та послуг тощо.

6.7. Заміна сторін, в Інвестиційному договорі, крім Організатора інвестиційного конкурсу, можлива за наявності всіх таких умов:

інші сторони Інвестиційного договору не заперечують проти заміни сторони Інвестиційного договору;

нова сторона погодилась на вступ до Інвестиційного договору на визначених в ньому умовах, що були погоджені з попередньою стороною;

Комісія погодила заміну сторони в Інвестиційному договорі;

рішення Комісії про погодження заміни сторони затверджено розпорядженням виконавчого органу Київської міської ради (Київської міської державної адміністрації).

В разі ініціювання заміни Інвестора, з метою прийняття Комісією рішення про таку заміну, новий Інвестор повинен надати документи, в тому числі юридичні та фінансові документи, що підтверджують можливість виконувати зобов'язання Інвестора згідно Інвестиційного договору.

6.8. За наявності всіх обставин, визначених в пункті 6.7 розділу VI цього Положення, сторони вносять відповідні зміни до Інвестиційного договору.

6.9. Сума інвестицій, зазначена в Інвестиційному договорі, може збільшуватись/зменшуватись залежно від зміни фактичних витрат на підготовку проектної документації, містобудівного розрахунку та/або виконання робіт, передбачених відповідним Інвестиційним договором.

У разі зменшення суми інвестицій, зазначеної в Інвестиційному договорі, повернення будь-яких платежів від Організатора інвестиційного конкурсу та Інвестиційного агента на користь переможця Інвестиційного конкурсу не здійснюється.

6.10. Інвестиційним договором, у разі якщо інше не передбачено Умовами інвестиційного конкурсу, передбачається обов'язок Інвестора здійснювати компенсацію будь-яких витрат Замовника реалізації інвестиційного проекту, пов'язаних з реалізацією Інвестиційного проекту, в тому числі витрат на оформлення та утримання земельної ділянки, витрат на розробку та експертизу проектної документації, витрат, пов'язаних зі здійсненням будівництва Об'єкту інвестування та прийняття його в експлуатацію, інших витрат, передбачених законодавством та Інвестиційним договором.

6.11. Інвестиційним договором або іншим договором, укладеним між Інвестором та особою, що здійснює під час реалізації інвестиційного проекту функції замовника будівництва відповідно до законодавства, можуть передбачатись умови щодо передачі Інвестору прав та обов'язків замовника будівництва.

В разі здійснення функцій замовника будівництва такою особою самостійно, Інвестор зобов'язаний здійснити компенсацію всіх витрат, понесених у зв'язку з виконанням прав та обов'язків замовника будівництва цій особі.

6.12. У разі, якщо визначені Інвестором техніко-економічні показники Об'єкта інвестування будуть більшими, ніж орієнтовні техніко-економічні показники, зазначені в Умовах інвестиційного конкурсу, Інвестор до початку робіт звертається до Організатора інвестиційного конкурсу з проханням розглянути питання щодо зміни площі техніко-економічних показників об'єкта інвестування на засіданні Комісії. На підставі рішення Комісії сторони Інвестиційного договору письмово погоджують розмір та термін сплати Інвестором додаткового інвестиційного внеску шляхом укладення додаткової угоди до Інвестиційного договору.

6.13. У разі збільшення витрат на реалізацію Інвестиційного проекту Інвестор здійснює додаткове фінансування усіх пов'язаних з цим витрат у порядку та на умовах, передбачених Інвестиційним договором та затвердженою у встановленому порядку проектної документації.

6.14. Організатор інвестиційного конкурсу має право розірвати Інвестиційний договір з Інвестором в установленому порядку, якщо Інвестор порушує умови Інвестиційного договору, зокрема, не виконує або виконує неналежним чином інвестиційні зобов'язання.

Замовник реалізації інвестиційного проекту в разі виявлення порушень умов Інвестиційного договору, зобов'язаний повідомити Організатора інвестиційного конкурсу про відповідні порушення. Замовник реалізації інвестиційного проекту та/або Організатор інвестиційного конкурсу мають інші права, передбачені Інвестиційним договором, у тому числі застосовувати штрафні санкції до Інвестора.

6.15. У разі розірвання Інвестиційного договору з Інвестором Комісія відповідно до цього Положення вирішує питання про залучення нового Інвестора шляхом проведення повторного або нового Інвестиційного конкурсу або, у разі можливості, визначення переможцем Інвестиційного конкурсу іншої особи, яка визначається відповідно до пункту 5.25 розділу V цього Положення з інших Учасників інвестиційного конкурсу, а також умови та обсяги компенсації попередньому Інвестору понесених ним витрат на реалізацію Інвестиційного проекту. Відшкодування витрат, понесених Інвестором на реалізацію Інвестиційного проекту, здійснюється новим Інвестором відповідно до умов Інвестиційного договору.

6.16. Дозвіл на знесення нежилих будинків, споруд тощо, що належать до комунальної власності територіальної громади міста Києва, якщо така необхідність виникла в процесі реалізації Інвестиційного проекту, надається окремим рішенням Київської міської ради.

6.17. Об'єкти інвестування або їх частини, створені в процесі реалізації Інвестиційного проекту під час будівництва або реконструкції об'єктів інвестування можуть передаватись у власність Інвестора відповідно до Умов інвестиційного конкурсу та Інвестиційного договору.

Перехід права власності на об'єкти інвестування, що перебувають у власності територіальної громади міста Києва, здійснюється відповідно до законодавства України.

6.18. Оформлення права власності на новостворені об'єкти інвестування або їх частини, будівництво або реконструкцію яких проведено за кошти Інвестора відповідно до Умов інвестиційного конкурсу та Інвестиційного договору, здійснюється ним самостійно після прийняття в експлуатацію закінчених будівництвом об'єктів інвестування в установленому порядку.

6.19. Об'єкти інвестування або їх частини, будівництво або реконструкцію, реставрацію, капітальний ремонт, технічне переоснащення тощо яких здійснено за кошти інвесторів і передача яких у власність інвесторів Умовами інвестиційного конкурсу та Інвестиційними договором не передбачена, приймаються (зараховуються) до комунальної власності територіальної громади міста Києва в установленому порядку.

VII. Вирішення питань щодо землекористування

7.1. З метою залучення інвестицій до економіки міста Києва відповідно до цього Положення набуття права на землю може вирішуватись одним з таких способів:

7.1.1 Шляхом надання інвестиційно привабливих земельних ділянок замовнику будівництва у разі, якщо ним є районна в місті Києві державна адміністрація, комунальне підприємство, установа або організація територіальної громади міста Києва або господарське товариство, у статутному капіталі якого комунальна частка акцій (часток, паїв) перевищує 60 відсотків.

7.1.2 Шляхом продажу інвестиційно привабливих земельних ділянок або надання їх в оренду Інвесторам - переможцям Інвестиційного конкурсу без проведення земельних торгів в порядку, встановленому Земельним кодексом України, у разі проведення Інвестиційних конкурсів, об'єктами яких є будівництво об'єктів на земельних ділянках, або інше використання земельних ділянок, які можуть бути продані або передані в оренду без проведення земельних торгів для здійснення будівництва об'єктів або іншого використання у випадках, передбачених частиною другою статті 134 Земельного кодексу України (далі – надання земельної ділянки Інвестору).

7.2. Земельна ділянка або перелік земельних ділянок, які будуть надаватися Інвестору - переможцю Інвестиційного конкурсу за його результатами, готується Організатором Інвестиційного конкурсу з урахуванням визначених в установленому порядку об'єктів інвестування відповідно до пункту 4.4 розділу IV цього Положення та у випадках, передбачених частиною другою статті 134 Земельного кодексу України, та передається до Департаменту земельних ресурсів виконавчого органу Київської міської ради (Київської міської державної адміністрації) для врахування при розгляді клопотань та інших матеріалів від інших юридичних та фізичних осіб щодо оформлення проектів землеустрою по цих земельних ділянках.

7.3. Після затвердження розпорядженням виконавчого органу Київської міської ради (Київської міської державної адміністрації) рішення Комісії про переможця Інвестиційного конкурсу перший заступник голови Київської міської державної адміністрації чи заступник голови Київської міської державної адміністрації, який є головою Комісії, звертається до Київської міської ради з пропозицією врахувати результати Інвестиційного конкурсу з метою вирішення питання про надання його переможцеві земельної ділянки згідно з підпунктом 7.1.2 пункту 7.1 розділу VII цього Положення.

7.4. Земельні ділянки, право на які оформлюється відповідно до підпункту 7.1.1 пункту 7.1 розділу VII цього Положення не можуть бути передані у користування або власність Інвестору - переможцеві Інвестиційного конкурсу до моменту завершення реалізації Інвестиційного договору.

7.5. Після визначення в установленому порядку об'єктів інвестування відповідно до пункту 4.4 розділу IV цього Положення та Замовника будівництва, зазначеного у підпункті 7.1.1 пункту 7.1 розділу VII цього Положення, останній в установленому порядку подає до Київської міської ради, виконавчого органу Київської міської ради (Київської міської державної адміністрації) клопотання про надання дозволу на розроблення відповідної документації із землеустрою у випадках та у порядку, встановленому Земельним кодексом України та рішеннями Київської міської ради або розпорядженнями виконавчого органу Київської міської ради (Київської міської державної адміністрації), прийнятими (виданими) в межах їх повноважень.

7.6. Після отримання дозволу на розроблення відповідної документації землеустрою щодо відведення земельної ділянки Замовник будівництва, зазначений у підпункті 7.1.1 пункту 7.1 розділу VII цього Положення інформує про це Організатора інвестиційного конкурсу з метою врахування під час проведення Інвестиційного конкурсу та укладання Інвестиційного договору.

7.7. Умовами інвестиційного конкурсу та необхідною умовою виконання Інвестором Інвестиційного договору в повному обсязі Комісія може визначати обов'язок Інвестора оформити право власності або оренди земельної ділянки відповідно до затверджених Умов інвестиційного конкурсу та законодавства України.

Київський міський голова **В. Кличко**

Пояснювальна записка
до проекту рішення Київської міської ради «Про затвердження Положення про проведення інвестиційних конкурсів у місті Києві»

1. Обґрунтування необхідності прийняття рішення

Прийняття даного рішення уможливить створення сприятливих умов для впровадження інвестиційної діяльності та забезпечення збалансованого економічного та соціального розвитку міста Києва, застосування відкритих економічних методів залучення додаткових коштів для виконання програм економічного і соціального розвитку міста Києва.

У зв'язку з цим, прийняття рішення спрямоване на проведення Інвестиційних конкурсів, залучення нових інвестицій в економіку міста Києва та наповнення міського бюджету.

2. Мета і шляхи її досягнення

Метою прийняття рішення є створення сприятливих умов для впровадження інвестиційної діяльності та забезпечення збалансованого економічного та соціального розвитку місті Києві.

Виявлення найкращої економічної інвестиційної пропозиції Учасника інвестиційного конкурсу щодо реалізації проектів будівництва, реконструкції, реставрації, технічного переоснащення об'єктів житлового та нежитлового призначення, їх комплексів, інженерно-транспортної інфраструктури міста Києва, порядок проведення якого визначається Положенням про проведення інвестиційних конкурсів у місті Києві.

3. Правові аспекти

Рішення підготовлено відповідно до статей 319, 327 Цивільного кодексу України, статті 9 Земельного кодексу України, статей 18, 25, 26, 28, 35 Закону України «Про місцеве самоврядування в Україні», статті 22 Закону України «Про столицю України - місто-герой Київ», статей 4, 5, 16 Закону України «Про інвестиційну діяльність».

4. Фінансово-економічне обґрунтування

Виконання рішення не потребує залучення додаткових коштів з міського бюджету.

5. Позиція заінтересованих органів

Зазначений проект рішення не стосується інтересів інших органів.

6. Регіональний аспект

Проект рішення забезпечить соціально-економічний розвиток міста Києва.

7. Громадське обговорення

Проект рішення не потребує громадського обговорення.

8. Прогноз соціально-економічних та інших наслідків прийняття розпорядження

Прийняття цього рішення забезпечить створення сприятливих умов для впровадження інвестиційної діяльності та забезпечення збалансованого економічного та соціального розвитку місті Києві.

Директор Департаменту економіки та інвестицій **М.Поворозник**

Доповідач: Ніконов І.В. - перший заступник голови Київської міської державної адміністрації

Співдоповідач: Поворозник М.Ю. - директор Департаменту економіки та інвестицій виконавчого органу Київської міської ради (Київської міської державної адміністрації)

КОМУНАЛЬНЕ ПІДПРИЄМСТВО
ВИКОНАВЧОГО ОРГАНУ КИЇВСЬКОЇ МІСЬКОЇ РАДИ
(КИЇВСЬКОЇ МІСЬКОЇ ДЕРЖАВНОЇ АДМІНІСТРАЦІЇ)
К И Ї В Т Р А Н С П А Р К С Е Р В І С
04073, Київ-73, вул. Копилівська, 67, корпус 10, тел./факс: (044) 468-02-20; 360-86-97; e-mail: info@ktps.kiev.ua

04.06.2015 № 1453

Питання 4

Голові постійної комісії Київської
міської ради з питань
містобудування, архітектури та
землекористування
Прокопіву В. В.

Шановний Володимире Володимировичу!

На засіданнях постійної комісії з питань містобудування, архітектури та землекористування при розгляді кадастрових справ КП «Київтранспарксервіс» неодноразово виникали запитання депутатів щодо умов передачі та цільового призначення земельних ділянок, що відводяться. Наприклад, зміни постійного користування на оренду, виключення з цільового призначення об'єктів транспортної інфраструктури.

Для уникнення появи аналогічних питань в подальшій роботі КП «Київтранспарксервіс» підготувало презентаційні матеріали, які на наш погляд допоможуть відповісти на дані питання.

В зв'язку з вищевикладеним, звертаємося до Вас з проханням включити до порядку денного найближчого засідання постійної комісії з питань містобудування, архітектури та землекористування презентаційні матеріали.

Додаток: презентаційні матеріали на 18 арк.

З повагою
Директор В. Г. Першин

Бебко К.В.
360-86-95

Протокол 5

КИЇВСЬКА МІСЬКА РАДА

III сесія VII скликання

РІШЕННЯ

_____№_____ проект

Про внесення змін до рішення Київської міської ради від 25.12.2014 №741/741 «Про упорядкування діяльності виконавчого органу Київської міської ради (Київської міської державної адміністрації)»

На виконання закону України «Про внесення змін до деяких законодавчих актів України щодо децентралізації повноважень у сфері архітектурно-будівельного контролю та удосконалення містобудівного законодавства», «Про регулювання містобудівної діяльності», «Про основи містобудування», «Про місцеве самоврядування», «Про столицю України – місто-герой Київ», Київська міська рада

ВИРІШИЛА:

1. Утворити структурний підрозділ з питань державного архітектурно-будівельного контролю – Інспекція архітектурно-будівельного контролю міста Києва виконавчого органу Київської міської ради (Київської міської державної адміністрації).

2. Доповнити додаток до рішення Київської міської ради від 25.12.2014 N 741/741 після цифр та слів «21. Державний архів м. Києва» наступними словами та цифрами, виклавши в такій редакції: "22. Інспекція архітектурно-будівельного контролю міста Києва ".

3. Виконавчому органу Київської міської ради (Київській міській державній адміністрації):

3.1. Здійснити організаційно-правові заходи щодо утворення структурного підрозділу з питання державного архітектурно-будівельного контролю, зазначеного у цьому рішенні.

3.2. Розробити та затвердити у місячний строк з моменту опублікування цього рішення положення про структурний підрозділ з питань державного архітектурно-будівельного контролю виконавчого органу Київської міської ради (Київської міської державної адміністрації) за попереднім погодженням з

постійними комісіями Київської міської ради, до функціональної спрямованості яких належать питання діяльності відповідного структурного підрозділу.

3.3. Підготувати та подати на розгляд Київської міської ради зміни до рішень Київської міської ради, що випливають з цього рішення.

3.4. Подати на затвердження Київському міському голові граничну чисельність структурного підрозділу виконавчого органу Київської міської ради (Київської міської державної адміністрації), чисельність управлінь, відділів, секторів та інших підрозділів у складі структурного підрозділу виконавчого органу Київської міської ради (Київської міської державної адміністрації) та його штатний розпис після погодження з Департаментом фінансів виконавчого органу Київської міської ради (Київської міської державної адміністрації).

3.5. Підготувати та подати на затвердження Київської міської ради зміни до загальної чисельності працівників виконавчого органу Київської міської ради (Київської міської державної адміністрації).

3.6. Привести свої акти у відповідність із цим рішенням.

4. Затвердити зміни до структури виконавчого органу Київської міської ради (Київської міської державної адміністрації), затвердженої рішення Київської міської ради від 25.12.2014 №741/741 «Про упорядкування діяльності виконавчого органу Київської міської ради (Київської міської державної адміністрації).

5. Оприлюднити це рішення в газеті Київської міської ради "Хрещатик".

6. Контроль за виконанням цього рішення покласти на постійну комісію Київради з питань містобудування, архітектури та землекористування, постійну комісію Київради з питань регламенту та депутатської етики, постійну комісію Київради з питань місцевого самоврядування, регіональних та міжнародних зв'язків.

Київський міський голова В. Кличко

ПОДАННЯ:

Постійна комісія з питань містобудування, архітектури та землекористування

Голова В. Прокопів

Секретар Д. Гордон

ПОГОДЖЕНО:

Постійна комісія з питань містобудування, архітектури та землекористування

Голова В. Прокопів

Секретар Д. Гордон

Постійна комісія з питань бюджету та соціально-економічного розвитку

Голова А. Странніков

Секретар Г. Ясинський

Постійна комісія Київради з питань регламенту та депутатської етики

Голова О. Черніков

Секретар Ю. Братищенко

Постійна комісія Київради з питань місцевого самоврядування, регіональних та міжнародних зв'язків

Голова О. Бродський

Секретар Г. Старостенко

Начальник управління правового забезпечення діяльності Київської міської ради В. Державін

ПОЯСНЮВАЛЬНА ЗАПИСКА
до проекту рішення Київської міської ради
«Про внесення змін до рішення Київської міської ради від 25.12.2014 №741/741 «Про упорядкування діяльності виконавчого органу Київської міської ради (Київської міської державної адміністрації)»

1. **Обґрунтування необхідності прийняття рішення.**

Прийняття цього рішення продовжить розпочатий на державному рівні процес децентралізації системи державного управління та передачі максимальної кількості функцій і повноважень із загальнодержавного на місцевий рівень, продовжить реформування діючої на сьогодні системи державного архітектурно-будівельного контролю.

2. **Мета і завдання прийняття рішення.**

Метою прийняття рішення є удосконалення містобудівної діяльності, спрощення дозвільних та погоджувальних процедур у будівництві та удосконалення системи державного архітектурно-будівельного контролю на місцевому рівні.

Для цього пропонується внести зміни до рішення Київської міської ради від 25.12.2014 №741/741 «Про упорядкування діяльності виконавчого органу Київської міської ради (Київської міської державної адміністрації)».

3. **Загальна характеристика та основні положення проекту рішення.**

Цим проектом рішення передбачається створити структурний підрозділ з питань державного архітектурно-будівельного контролю – Інспекція архітектурно-будівельного контролю міста Києва виконавчого органу Київської міської ради (Київської міської державної адміністрації).

4. **Стан нормативно-правової бази у даній сфері правового регулювання.**

Підготовка рішення здійснена на підставі законів України «Про внесення змін до деяких законодавчих актів України щодо децентралізації повноважень у сфері архітектурно-будівельного контролю та удосконалення містобудівного законодавства», від 09.04.2015 № 320-VIII, "Про місцеве самоврядування в Україні", «Про столицю України – місто-герой Київ» та нормативно-правових актів у сфері містобудування, в т.ч. законів України «Про регулювання містобудівної діяльності», «Про основи містобудування».

5. **Фінансово-економічне обґрунтування.**

Реалізація заходів, передбачених проектом рішення здійснюватиметься за рахунок коштів міського бюджету.

Проект рішення потребує погодження відповідно до Регламенту виконавчого органу Київської міської ради (Київської міської державної адміністрації), затвердженого розпорядженням КМДА від 08.10.2013 р. N 1810.

6. Прогноз соціально-економічних та інших наслідків прийняття рішення.

Прийняття рішення дасть можливість та правові підстави для реалізації в місті Києві закону України «Про внесення змін до деяких законодавчих актів України щодо децентралізації повноважень у сфері архітектурно-будівельного контролю та удосконалення містобудівного законодавства» від 09.04.2015 № 320-VIII, що в свою чергу дозволить удосконалити містобудівну діяльність та механізм державного архітектурно-будівельного контролю в місті Києві шляхом надання відповідних повноважень підрозділу виконавчого органу Київської міської ради (Київської міської державної адміністрації).

7. Доповідач

Голова постійної комісії Київради з питань містобудування, архітектури та землекористування В.Прокопів.

Голова постійної комісії Київради
з питань містобудування,
архітектури та землекористування В.Прокопів

08/231-1428/ПР
22.05.2015

Питання 6

КИЇВСЬКА МІСЬКА РАДА

III СЕСІЯ VIIСКЛИКАННЯ

РІШЕННЯ

_____№_____ **проект**

Про розірвання договорів оренди земельних ділянок укладених між Київською міською радою та концертним закладом культури «Муніципальний камерний хор «Київ» № 82-6-00182 від 10.06.2004 року (зі змінами) на підставі рішення Київради від 25.09.2003 року №31/905 та № 82-6-00294 від 11.05.2005 року (зі змінами) на підставі рішення Київради від 28.12.2004 року №1080/2490

Керуючись Законом України «Про місцеве самоврядування в Україні», статтею 9 Земельного кодексу України, статтею 32 Закону України «Про оренду землі», статтею 188 Господарського кодексу України та статтею 416 Цивільного кодексу України, пунктами 8.4, 11.4 договорів оренди земельних ділянок № 82-6-00182 від 10.06.2004 року (зі змінами) та № 82-6-00294 від 11.05.2005 року (зі змінами) та тим, що концертним закладом культури «Муніципальний камерний хор «Київ» не виконано умови пунктів 8.4 та 11.4 договорів оренди, а саме: завершити забудову земельних ділянок в строки, встановлені проектною документацією на будівництво, затвердженою в установленому порядку, але не пізніше, ніж через три роки з моменту державної реєстрації договорів, а також враховуючи численні звернення мешканців Печерського району проти забудови зеленої зони міста, **Київська міська рада**

ВИРІШИЛА:

1. Розірвати договір оренди земельної ділянки від 10.06.2004 №82-6-00182 (зі змінами) площею 0,1157 га (в тому числі в межах червоних ліній 0,0383 га) укладений між Київською міською радою та концертним закладом культури «Муніципальний камерний хор «Київ», на підставі рішення Київської міської

ради від 25.09.2003 року №31/905 «Про надання і вилучення земельних ділянок та припинення права користування землею» та договір оренди земельної ділянки № 82-6-00294 від 11.05.2005 року (зі змінами) площею 996 кв.м на підставі рішення Київради від 28.12.2004 року №1080/2490 «Про передачу концертному закладу культури «Муніципальний камерний хор «Київ» земельної ділянки для будівництва житлового будинку з офісними приміщеннями та підземним паркінгом на вулиці Лабораторній, 12 у Печерському районі м. Києва, з урахуванням договору про поновлення договору оренди земельної ділянки № 82-6-00683 від 28.12.2012 року та договору про поновлення договору оренди земельної ділянки № 82-6-00684 від 28.12.2012 року, на підставі рішення Київської міської ради від 20.09.2012 року № 157/8441«Про поновлення концертному закладу культури «Муніципальний академічний камерний хор «Київ» договорів оренди земельних ділянок для будівництва житлового будинку з офісними приміщеннями та підземним паркінгом на вулиці Лабораторній, 12 у Печерському районі м. Києва.

2. Внести зміни до Програми розвитку зеленої зони міста Києва до 2010 року та концепції формування зелених насаджень в центральній частині міста, затверджених рішенням Київської міської ради від 19.07.2005 року № 806/3381, включивши до переліку озеленених територій загального користування м. Києва, що відповідають типологічним ознакам та планувальним вимогам (таблиця 2), земельну ділянку площею 0,1157 га (в тому числі в межах червоних ліній 0,0383 га) (кадастровий номер 8000000000:79:026:0005) та земельну ділянку площею 996 кв.м (кадастровий номер 8000000000:79:026:0027) на вулиці Лабораторній, 12 у Печерському районі м. Києва.

3. Київському комунальному об'єднанню зеленого будівництва та експлуатації зелених насаджень міста «Київзеленбуд» виконавчого органу Київської міської ради (Київської міської державної адміністрації) здійснити всі необхідні організаційно – правові заходи щодо оформлення права користування земельною ділянкою загальною площею 0,1157 га (в тому числі в межах червоних ліній 0,0383 га) (кадастровий номер 8000000000:79:026:0005) та земельну ділянку площею 996 кв.м (кадастровий номер 8000000000:79:026:0027) на вулиці Лабораторній, 12 у Печерському районі м. Києва.

4. Виконавчому органу Київської міської ради (Київської міської адміністрації):

4.1. Здійснити всі необхідні організаційно – правові заходи щодо зняття з реєстрації договору оренди земельної ділянки № 82-6-00182 від 10.06.2004 року (зі змінами) та договір оренди земельної ділянки № 82-6-00294 від 11.05.2005 року (зі змінами) з урахуванням договору про поновлення договору оренди земельної ділянки № 82-6-00683 від 28.12.2012 року та договору про поновлення договору оренди земельної ділянки № 82-6-00684 від 28.12.2012 року, укладених між Київською міською радою та концертним закладом культури «Муніципальний камерний хор «Київ».

4.2. Проінформувати концертний заклад культури «Муніципальний камерний хор «Київ» про прийняття цього рішення.

5. Це рішення набирає чинності з моменту його офіційного оприлюднення.

6. Оприлюднити це рішення у газеті Київської міської ради «Хрещатик».

7.Контроль за виконанням цього рішення покласти на постійну комісію з питань містобудування, архітектури та землекористування.

Київський міський голова **В. Кличко**

ПОДАННЯ

Депутат Київради М. Терентьєв

Погоджено:

Голова постійної комісії з питань містобудування, архітектури та землекористування В. Прокопів

Секретар постійної комісії з питань містобудування, архітектури та землекористування Д. Гордон

Голова постійної комісії з питань культури та туризму В. Бондаренко

Секретар постійної комісії з питань культури та туризму П. Бригинець

Начальник управління правового забезпечення діяльності Київської міської ради В. Державін

А 1234

УКРАЇНА UKRAINE

ДОГОВІР
оренди земельної ділянки

м. Київ, двадцять сьомого квітня дві тисячі четвертого року.

Київська міська рада (м. Київ, вул. Хрещатик, 36) – далі у тексті – „**Орендодавець**", в особі Київського міського голови **Омельченка Олександра Олександровича**, який діє на підставі ст. 42 Закону України „Про місцеве самоврядування в Україні", – з однієї сторони та **Концертний заклад культури «Муніципальний камерний хор «Київ»** (код ЄДРПОУ 21579671; м. Київ, вул. Лабораторна, 12; Положення зареєстровано Київською міською державною адміністрацією 01.10.2002р. за № 1828) – далі у тексті – «**Орендар**», в особі директора Гобдича Миколи Миколайовича (код ДРФО 2236706854; м, Київ, вул. Ахматової, 43 кв. 100), який діє на підставі Положення, - з другої сторони, уклали договір оренди земельної ділянки (далі у тексті – Договір) про таке:

1. Предмет Договору

1.1. Орендодавець, на підставі п. 60 рішення Київської міської ради від 25.09.2003р. за № 31/905, за Актом приймання-передачі передає, а Орендар приймає в оренду на **4** (чотири) роки земельну ділянку, визначену цим Договором. Об'єктом оренди відповідно до цього Договору є Земельна ділянка з наступними характеристиками:

- місце розташування - **на вул. Лабораторній, 12** (дванадцять) у **Печерському** районі м. Києва;
- розмір – **0,1157** (нуль цілих і одна тисяча сто п'ятдесят сім десятитисячних) га, в тому числі в межах червоних ліній **0,0383** (нуль цілих триста вісімдесят три десятитисячних) га для влаштування будівельного майданчика;
- цільове призначення - **для будівництва житлового будинку з офісними приміщеннями та підземним паркінгом;**
- кадастровий номер - **8000000000:79:026:0005.**

1.2. Невід'ємною частиною цього Договору є:

- план Земельної ділянки;
- кадастровий план земельної ділянки;
- акт визначення меж Земельної ділянки в натурі (на місцевості);
- акт приймання-передачі земельної ділянки.

1.3. Передача Земельної ділянки здійснюється за Актом приймання-передачі об'єкта оренди в день державної реєстрації цього Договору.

1.4. Право на оренду Земельної ділянки виникає після державної реєстрації цього Договору.

2. Орендна плата

2.1. Визначена цим Договором орендна плата за Земельну ділянку становить платіж, який Орендар вносить Орендодавцеві за користування Земельною ділянкою у грошовій формі.
Річна орендна плата за Земельну ділянку встановлюється у розмірі 1,5 (одна ціла і п'ять десятих) відсотка від її нормативної грошової оцінки.

2.2. У випадку, коли розташовані на Земельній ділянці будівлі, споруди або їх частини здаються в оренду іншим суб'єктам, орендна плата за Земельну ділянку встановлюється у

Увага! Бланк містить багатоступеневий захист від підроблення.

розмірі 4 (чотирьох) відсотків від нормативної грошової оцінки Земельної ділянки або її частини, що припадає на орендовані площі будівель, споруд або їх частини.

2.3. У випадку, коли Земельна ділянка або її частина передається Орендарем у суборенду, орендна плата встановлюється у розмірі 7,5 (сім цілих і п'ять десятих) відсотків від нормативної грошової оцінки.

2.4. У випадку, коли Орендар передає в оренду будівлі, споруди або їх частини та одночасно передає у суборенду Земельну ділянку або її частину, на якій розташовані передані в оренду будівлі, споруди або їх частини, орендна плата встановлюється у розмірі 7,5 (сім цілих і п'ять десятих) відсотків від нормативної грошової оцінки.

2.5. Розмір орендної плати може змінюватись за згодою сторін шляхом прийняття відповідного рішення Київською міською радою та внесення змін до цього Договору.

2.6. Зміна нормативної грошової оцінки земельної ділянки та її індексація проводиться без внесення змін та доповнень до цього Договору у порядку та у випадках, передбачених законодавством України.

2.7. Орендна плата вноситься Орендарем за базовий податковий (звітний) період, який дорівнює календарному місяцю, щомісячно протягом тридцяти календарних днів, наступних за останнім календарним днем звітного (податкового) місяця на рахунок 33216812800007, КЕКД 13050200 у УДК у м. Києві, МФО 820019. Одержувач ФУ у Печерському р-ні м. Києва, ідентифікаційний код 26077922.

2.8. Зміна отримувача орендної плати та його банківських реквізитів може здійснюватися Орендодавцем в односторонньому порядку і не потребує внесення змін до цього Договору. Орендар зобов'язується уточнювати банківські реквізити і назву отримувача орендної плати.

2.9. Згідно з довідкою Головного управління земельних ресурсів виконавчого органу Київради (Київської міської державної адміністрації) від 17.02.2004р. № 158 нормативна грошова оцінка Земельної ділянки становить 673532 (шістсот сімдесят три тисячі п'ятсот тридцять дві) грн. 30 коп.

2.10. За несвоєчасне внесення орендної плати справляється пеня в розмірі 120 (сто двадцяти) відсотків річних облікової ставки Національного банку України, діючої на день виникнення такого боргу або на день його (його частини) погашення, при цьому для розрахунку використовується більша із зазначених ставок. Розрахунок пені здійснюється на дату погашення суми боргу (частини боргу) за кожний календарний день прострочення платежу, включаючи день такого погашення.

2.11. Контроль за правильністю обчислення і справляння орендної плати, нарахування пені за несвоєчасну сплату орендної плати та її стягнення здійснює районний податковий орган за місцем розташування земельної ділянки.

3. Існуючі обмеження (обтяження) щодо використання земельної ділянки

3.1. Даний Договір встановлює наступні обмеження:

- розпочати і завершити забудову земельної ділянки в строки встановленні проектною документацією на будівництво, затвердженою в установленому порядку;
- на Земельній ділянці не дозволяється діяльність, не пов'язана з цільовим призначенням Земельної ділянки. Зміна цільового призначення Земельної ділянки можлива лише в разі прийняття Київською міською радою рішення про затвердження проекту відведення Земельної ділянки у зв'язку зі зміною цільового призначення Земельної ділянки та внесення відповідних змін до Договору;

- частину земельної ділянки в межах червоних ліній використовувати з обмеженнями відповідно до вимог містобудівного законодавства;

3.2. Обтяження та сервітути щодо Земельної ділянки на день підписання цього Договору відсутні.

4. Права та обов'язки Сторін

4.1. Орендодавець має право вимагати від Орендаря:

- використання земельної ділянки за цільовим призначенням згідно з цим Договором;
- дотримання місцевих правил забудови;
- своєчасного внесення орендної плати;
- дострокового розірвання цього Договору ;
- відшкодування понесених збитків відповідно до чинного законодавства у разі розірвання цього Договору за погодженням сторін.

4.2. У разі розірвання цього Договору з ініціативи Орендаря Орендодавець має право на отримання орендної плати за рік, якщо протягом зазначеного періоду не надійшло пропозицій від інших осіб на укладення договору оренди цієї ж земельної ділянки на тих самих умовах, за винятком випадків, коли розірвання договору було обумовлено невиконанням або неналежним виконанням Орендодавцем договірних зобов'язань.

4.3. Орендодавець зобов'язаний:

- повідомити в письмовій формі Орендаря про намір продати земельну ділянку третій особі із зазначенням її ціни та інших умов, на яких вона продається;
- не вчиняти дій, які б перешкоджали Орендареві користуватися земельною ділянкою;
- передати в користування земельну ділянку у стані, що відповідає умовам цього Договору.

4.4. Орендар має право:

- самостійно господарювати на землі з дотриманням вимог чинного законодавства України та умов цього Договору;
- за письмовою згодою Орендодавця зводити в установленому законодавством порядку жилі, виробничі, культурно-побутові та інші будівлі і споруди;
- отримувати продукцію і доходи;
- у разі розірвання цього Договору, за погодженням сторін, має право вимагати відшкодування нанесених збитків відповідно до чинного законодавства;
- після закінчення строку, на який було укладено цей Договір при умові належного виконання обов'язків відповідно до умов цього Договору, Орендар має за інших рівних умов переважне право на поновлення договору;
- переважне право на купівлю Земельної ділянки у разі її продажу.

4.5. Орендар зобов'язаний:

- приступати до використання земельної ділянки в строк, встановлений цим Договором, та після підписання цього Договору і Акту приймання-передачі земельної ділянки та державної реєстрації Договору;
- виконувати встановлені цим Договором обмеження;
- використовувати земельну ділянку відповідно до її цільового призначення;
- своєчасно вносити орендну плату;
- забезпечити вільний доступ до земельної ділянки представнику контролюючих органів;
- повернути Земельну ділянку Орендодавцю у стані, придатному для її подальшого використання після припинення дії цього Договору;

- у строки, встановлені чинним законодавством звітувати перед податковими органами району за місцем розташування Земельної ділянки про сплату орендної плати;
- забезпечити вільний доступ для прокладання нових, ремонту та експлуатації існуючих інженерних мереж і споруд, розміщених у межах земельної ділянки;
- передати Головному управлінню житлового забезпечення виконавчого органу Київської міської ради (Київської міської державної адміністрації) 5 % загальної площі будинків (крім службової), а по земельних ділянках у центральній частині міста Києва, яка визначається генеральним планом розвитку міста, - 10 % загальної площі будинків (крім службової), відповідно до п. 50 рішення Київської міської ради від 28.12.2002р. за № 232/392 "Про бюджет м. Києва на 2003 рік"
- питання пайової участі вирішити відповідно до рішення Київради від 27.02.2003р. за № 271/431 "Про пайову участь (внески) інвесторів (забудовників) у створенні соціальної та інженерно-транспортної інфраструктури м. Києва";
- виконати вимоги, викладені в листах Головного управління містобудування та архітектури від 03.04.2003р. за № 18-978, Державного управління екології та природних ресурсів в м. Києві від 20.08.2003р. за № 08-8-20/6191, від 15.08.2003р. за № 10-10-12/6479, Головного державного санітарного лікаря м. Києва від 01.08.2003р. за № 5689, Головного управління охорони культурної спадщини та реставраційно-відновлювальних робіт від 08.07.2003р. за № 3737;
- питання відшкодування відновлюючої вартості зелених насаджень (акт обстеження зелених насаджень від 11.08.2003р. за № 96);
- у п'ятиденний строк після державної реєстрації договору оренди земельної ділянки надати копію цього Договору до районного податкового органу за місцем розташування земельної ділянки.

4.6. Сторони також мають інші права і несуть інші обов'язки, визначені законодавством України.

5. Умови збереження стану об'єкта оренди та умови повернення земельної ділянки Орендодавцеві

5.1. Умови збереження стану об'єкта оренди:

- не допускати деградації, виснаження, що призведе до погіршення якості земельної ділянки, зокрема, внаслідок технічного забруднення.

5.2. Умови повернення Земельної ділянки:

- після припинення дії цього Договору Орендар зобов'язаний повернути Орендодавцеві земельну ділянку у стані, придатному для її подальшого використання.

5.3. Ризик випадкового пошкодження або знищення об'єкта оренди чи його частини несе Орендар.

6. Відповідальність сторін та вирішення спорів

6.1. У разі невиконання своїх зобов'язань за цим Договором Сторони несуть відповідальність, визначену цим Договором та законодавством.

6.2. У разі невиконання орендарем умов цього Договору та обов'язків, передбачених законодавством України, Договір може бути достроково розірваний.

Роздруковано за допомогою ПК "Кадастр"

22.05.201

6.3. Усі спори, що пов'язані із виконанням умов цього Договору, вирішуються судами України, при неможливості досудового врегулювання спорів, що виникають при виконанні умов цього Договору.

7. Припинення та поновлення Договору

7.1. Договір оренди припиняється в разі:

- закінчення строку, на який його було укладено;
- викупу Земельної ділянки для суспільних потреб та примусового відчуження Земельної ділянки з мотивів суспільної необхідності в порядку, встановленому законодавством України;
- поєднання в одній особі власника Земельної ділянки та орендаря;
- ліквідації юридичної особи – орендаря.

7.2. Договір оренди припиняється також в інших випадках, передбачених законом.

7.3. Розірвання Договору.

Договір може бути розірваний:

- за згодою сторін;
- за рішенням суду, в порядку, встановленому законом;
- в односторонньому порядку, за ініціативою Орендодавця, в разі використання земельної ділянки способами, які суперечать екологічним вимогам, не за цільовим призначенням, систематичної несплати орендної плати (протягом двох місяців поспіль) та невиконання Орендарем інших умов цього Договору.

7.4. Поновлення Договору:

7.4.1. Після закінчення строку, на який було укладено цей Договір, Орендар, за умови належного виконання своїх обов'язків, має за інших рівних умов переважне право на поновлення Договору.

7.4.2. У разі поновлення Договору на новий строк його умови можуть бути змінені за згодою сторін.

7.5. У разі припинення або розірвання цього Договору Орендар зобов'язаний повернути Орендодавцеві земельну ділянку, на умовах, визначених цим Договором.

7.6. У разі невиконання Орендарем обов'язку щодо умов повернення Орендодавцеві земельної ділянки Орендар зобов'язаний відшкодувати Орендодавцеві завдані збитки.

8. Витрати, пов'язані з нотаріальним посвідченням цього договору, сплачує Орендар.

9. Цей Договір складений у трьох примірниках. Один примірник – для зберігання у Орендаря, один – для Орендодавця (знаходиться на зберіганні у Головному управлінні земельних ресурсів виконавчого органу Київради (Київської міської державної адміністрації), один – для зберігання у Київському міському нотаріальному архіві.

Київський міський голова _____

Орендар Побідин Микола Миколайович

Місто Ки-

Увага! Бланк містить багатоступеневий захист від підроблення.

ів, 27 квітня 2004 року цей договір посвідчено мною, Щербаковим В.З., приватним нотаріусом Київського міського нотаріального округу. Договір підписано сторонами у моїй присутності. Особу громадян, які підписали договір, встановлено, їх дієздатність, а також правоздатність Київської міської ради, Концертного закладу культури "Муніципальний камерний хор "Київ" і повноваження їхніх представників перевірено.

Зареєстровано в реєстрі за № 375

Справлено плату

Нотаріус _____

Договір зареєстровано Головним управлінням земельних ресурсів виконавчого органу Київської міської ради (Київської міської державної адміністрації), про що зроблено запис від 10 червня 2004 *р. за №* 82-6-00182 *у книзі записів державної реєстрації договорів.*

Для перевірки дійсності бланка натисніть пальцем або будь-яким чином нагрійте бланк. Малюнок зверху має

Додаткова угода
82-6-00505
від 28.07.2008

ГУЗР
КМДА
2 347003 203105

Додатковий договір
До Договору оренди земельної ділянки
від 10.06.2004р. №82-6-00182

. **Київська міська рада** (м. Київ, вул. Хрещатик, 36) – далі у тексті – «Орендодавець», в особі Київського міського голови Черновецького Леоніда Михайловича, який діє на підставі ст. 42 Закону України «Про місцеве самоврядування в Україні» - з однієї сторони,

Концертний заклад культури "МУНІЦИПАЛЬНИЙ АКАДЕМІЧНИЙ КАМЕРНИЙ ХОР "КИЇВ" (код ЄДРПОУ 21579671; м. Київ, вул. Лабораторна, 12; Положення затверджено розпорядженням Київської міської державної адміністрації 18.09.1998р. за №1942) – далі у тексті – «Орендар», в особі директора Гобдича Миколи Миколайовича, який діє на підставі Положення, - з другої сторони,

керуючись ст. 30 Закону України «Про оренду землі», домовились поновити Договір оренди земельної ділянки, укладений між Сторонами та зареєстрований Головним управлінням земельних ресурсів виконавчого органу Київради (Київської міської державної адміністрації) від 10.06.2004р. №82-6-00182 у книзі записів державної реєстрації договорів (далі - Договір) та уклали цей Додатковий договір (далі – Додатковий договір) про таке:

1. Викласти пункт 1.1. Договору в наступній редакції «Орендодавець, на підставі п. 60 рішення Київської міської ради від 25.09.2003р. за №31/905, за Актом приймання-передачі передає, а Орендар приймає в оренду на **8 (вісім) років** земельну ділянку, визначену цим Договором. Об'єктом оренди відповідно до цього Договору є Земельна ділянка з наступними характеристиками:
- місце розташування – на **вул. Лабораторній, 12** (дванадцять) у **Печерському** районі м. Києва;
- розмір - 0,1157 (нуль цілих і одна тисяча сто п'ятдесят сім десятитисячних) га, в тому числі в межах червоних ліній 0,0383 (нуль цілих триста вісімдесят три десятитисячних) га для влаштування будівельного майданчика;
- цільове призначення – **для будівництва житлового будинку з офісними приміщеннями та підземним паркінгом**;
- кадастровий номер – **8000000000:79:026:0005**.».
2. Умови Договору залишаються без змін, окрім терміну оренди Земельної ділянки.
3. Даний Додатковий договір набуває чинності з дня його державної реєстрації.
4. Усі спори, пов'язані з виконанням цього Додаткового договору, вирішуються судами України, при неможливості досудового врегулювання спорів, що виникають при виконанні умов цього Додаткового договору.
5. Цей Додатковий договір є невід'ємною частиною Договору і складений у двох примірниках. Один примірник для Орендодавця, один – для Орендаря.

Орендодавець – Київська міська рада _____

Орендар – Концертний заклад культури
"МУНІЦИПАЛЬНИЙ АКАДЕМІЧНИЙ КАМЕРНИЙ ХОР "КИЇВ" _____

Договір зареєстровано Головним управлінням земельних ресурсів виконавчого органу Київської міської ради (Київської міської державної адміністрації), про що зроблено запис від 28 липня 2008 р. за № 82-6-00505 у книзі записів державної реєстрації договорів.

від 25.09.2003 N 31/905

60. Затвердити проект відведення земельної ділянки концертному закладу культури "Муніципальний камерний хор "Київ" для будівництва житлового будинку з офісними приміщеннями та підземним паркінгом на вул. Лабораторній, 12 у Печерському районі м. Києва.

Передати концертному закладу культури "Муніципальний камерний хор "Київ", за умови виконання п. 60.1 цього рішення, в короткострокову оренду на 4 роки земельну ділянку площею 0,12 га (в тому числі площею 0,04 га в межах червоних ліній для влаштування будівельного майданчика) для будівництва житлового будинку з офісними приміщеннями та підземним паркінгом на вул. Лабораторній, 12 у Печерському районі м. Києва за рахунок земель міської забудови.

60.1. Концертному закладу культури "Муніципальний камерний хор "Київ":

60.1.1. Виконувати обов'язки землекористувача відповідно до вимог ст. 96 Земельного кодексу України.

60.1.2. У місячний термін замовити у Головному управлінні земельних ресурсів виконавчого органу Київської міської ради (Київської міської державної адміністрації) документ, що посвідчує право користування земельною ділянкою.

60.1.3. Питання відшкодування відновлюючої вартості зелених насаджень (акт обстеження зелених насаджень від 11.08.2003 N 96) та інші майново-правові питання вирішувати в установленому порядку.

60.1.4. Виконати вимоги, викладені в листах Головного управління містобудування та архітектури від 03.04.2003 N 18-978, головного державного санітарного лікаря м. Києва від 01.08.2003 N 5689, Державного управління екології та природних ресурсів в м. Києві від 20.08.2003 N 08-8-20/6191, від 15.08.2003 N 10-10-12/6479 та Головного управління охорони культурної спадщини та реставраційно-відновлювальних робіт від 08.07.2003 N 3737.

60.1.5. Забезпечити вільний доступ для прокладання нових, ремонту та експлуатації існуючих інженерних мереж і споруд, розміщених у межах земельної ділянки.

60.1.6. Частину земельної ділянки в межах червоних ліній використовувати з обмеженнями відповідно до вимог містобудівного законодавства.

60.1.7. Питання пайової участі вирішити відповідно до рішення Київради від 27.02.2003 N 271/431 "Про пайову участь (внески) інвесторів (забудовників) у створенні соціальної та інженерно-транспортної інфраструктури м. Києва".

60.1.8. Передати Головному управлінню житлового забезпечення виконавчого органу Київської міської ради (Київської міської державної адміністрації) 5 % загальної площі будинку (крім службової), а по земельних ділянках у центральній частині міста Києва, яка визначається Генеральним планом розвитку міста, - 10 % загальної площі будинку (крім службової) на підставі п. 50 рішення Київської міської ради від 28.12.2002 N 232/392 "Про бюджет міста Києва на 2003 рік".

60.1.9. Замовити виготовлення документації щодо внесення змін до проекту відведення земельної ділянки, затвердженого рішенням від 30.01.2003 N 245/405 відповідно до п. 60 цього рішення.

60.2. Попередити землекористувача, що право користування земельною ділянкою може бути припинено відповідно до ст. ст. 141, 143 Земельного кодексу України.

ДОГОВІР
оренди земельної ділянки

Місто Київ, двадцять сьомого квітня дві тисячі п'ятого року

Київська міська рада (м. Київ, вул. Хрещатик, 36) – далі у тексті – **"Орендодавець"**, в особі Київського міського голови **Омельченка Олександра Олександровича**, який діє на підставі ст. 42 Закону України "Про місцеве самоврядування в Україні", – з однієї сторони, та **Концертний заклад культури "МУНІЦЕПАЛЬНИЙ КАМЕРНИЙ ХОР "КИЇВ"** (код ЄДРПОУ 21579671; м. Київ, вул. Лабораторна, 12; Положення затверджено розпорядженням Київської міської державної адміністрації 18.09.1998р за № 1942) – далі у тексті – **"Орендар"**, в особі директора Гобдича Миколи Миколайовича (код ДРФО 2236706854; м. Київ, вул. Ахматової, 43, кв. 100), який діє на підставі Положення, – з другої сторони, уклали договір оренди Земельної ділянки (далі у тексті – Договір) про нижченаведене:

1. Предмет Договору

1.1. Орендодавець, на підставі рішення Київської міської ради від 28.12.2004р. за № 1080/2490, за Актом приймання-передачі передає, а Орендар приймає в оренду (строкове платне користування) Земельну ділянку (далі об'єкт оренди або Земельна ділянка), визначену цим Договором.

2. Об'єкт оренди

2.1. Об'єктом оренди відповідно до цього Договору є Земельна ділянка з наступними характеристиками:

- місце розташування – **вул. Лабораторна, 12** (дванадцять) у Печерському районі м. Києва;
- розмір – **996** (дев'ятсот дев'яносто шість) **кв.м.**;
- цільове призначення – для будівництва житлового будинку з офісними приміщеннями та підземним паркінгом;
- кадастровий номер – **8000000000:79:026:0027**.

2.2. Згідно з витягом з технічної документації № Ю-32554/2005 Головного управління земельних ресурсів виконавчого органу Київради (Київської міської державної адміністрації) від 15.03.2005р. за № 219 нормативна грошова оцінка Земельної ділянки становить 545950 (п'ятсот сорок п'ять тисяч дев'ятсот п'ятдесят) грн. 86 коп.

2.3. Земельна ділянка, яка передається в оренду, не має недоліків, що можуть перешкоджати її ефективному використанню.

3. Строк дії Договору

3.1. Договір укладено до **10.06.2008** (десятого червня дві тисячі восьмого) року.

4. Орендна плата

4.1. Визначена цим Договором орендна плата за Земельну ділянку становить платіж, який Орендар вносить Орендодавцеві за користування Земельною ділянкою у грошовій формі.

„Муніципальний камерний хор"

Увага! Бланк містить багатоступеневий захист від підроблення.

4.2. Річна орендна плата за Земельну ділянку встановлюється у розмірі 1.5 (однієї цілої і п'яти десятих) відсотка від її нормативної грошової оцінки.

4.3. Розмір орендної плати може змінюватись за згодою сторін шляхом прийняття відповідного рішення Київською міською радою та внесення змін до цього Договору.

4.4. Зміна нормативної грошової оцінки Земельної ділянки та її індексація проводиться без внесення змін та доповнень до цього Договору у порядку та у випадках, передбачених законодавством України.

4.5. Орендна плата вноситься Орендарем за базовий податковий (звітний) період, який дорівнює календарному місяцю, щомісячно рівними частинами протягом тридцяти календарних днів, наступних за останнім календарним днем звітного (податкового) місяця на рахунок **33215812500007 КЕКД 13050200 у УДК у м. Києві, МФО 820019. Отримувач: ФУ у Печерському р-ні м. Києва, ідентифікаційний код 26077922.** Питання сплати податку на додану вартість та інших податкових платежів, що пов'язані з виконанням Договору, вирішуються Орендарем в установленому законодавством України порядку.

4.6. Зміна отримувача орендної плати та його банківських реквізитів може здійснюватися Орендодавцем в односторонньому порядку і не потребує внесення змін до цього Договору. Орендар зобов'язується уточнювати банківські реквізити і назву отримувача орендної плати.

4.7. Розмір орендної плати може переглядатись у випадках, передбачених законом, за згодою сторін, але не частіше, ніж один раз у рік.

4.8. За несвоєчасне внесення орендної плати справляється пеня в розмірі 120 (ста двадцяти) відсотків річних облікової ставки Національного банку України, діючої на день виникнення такого боргу або на день його (його частини) погашення, при цьому для розрахунку використовується більша із зазначених ставок. Розрахунок пені здійснюється на дату погашення суми боргу (частини боргу) за кожний календарний день прострочення платежу, включаючи день такого погашення.

4.9. Контроль за правильністю обчислення і справляння орендної плати, нарахування пені за несвоєчасну сплату орендної плати та її стягнення здійснює районний податковий орган за місцем розташування Земельної ділянки.

5. Умови використання та обмеження (обтяження) щодо використання Земельної ділянки

5.1. Умови збереження стану об'єкта оренди:

- на Земельній ділянці не дозволяється діяльність, не пов'язана з цільовим призначенням Земельної ділянки. Зміна цільового призначення Земельної ділянки можлива лише в разі прийняття Київською міською радою рішення про затвердження проекту відведення Земельної ділянки у зв'язку зі зміною цільового призначення Земельної ділянки та внесення відповідних змін до Договору. Роботи по розробці проекту відведення сплачує Орендар;

5.2. Обмеження та сервітути щодо Земельної ділянки на день підписання цього Договору відсутні.

6. Умови і строки передачі Земельної ділянки в оренду

6.1. Передача Земельної ділянки здійснюється за Актом приймання-передачі об'єкта оренди в день державної реєстрації цього Договору.

6.2. Право на оренду Земельної ділянки виникає після державної реєстрації цього Договору.

Роздруковано за допомогою ПК "Кадастр"

Стор. 2 з 9

05.05.2015

7. Умови повернення Земельної ділянки

7.1. Після припинення дії договору Орендар повертає Орендодавцеві Земельну ділянку у стані, не гіршому порівняно з тим, у якому він одержав її в оренду.

Орендодавець у разі погіршення корисних властивостей орендованої Земельної ділянки, пов'язаних із зміною її стану, має право на відшкодування збитків у розмірі, визначеному сторонами. Якщо сторонами не досягнуто згоди про розмір відшкодування збитків, спір розв'язується у судовому порядку.

8. Права та обов'язки Сторін

8.1. Орендодавець має право вимагати від Орендаря:

- використання Земельної ділянки за цільовим призначенням згідно з цим Договором;
- дотримання місцевих правил забудови;
- своєчасного внесення орендної плати;
- дострокового розірвання цього Договору;
- відшкодування понесених збитків, в тому числі не отриманих доходів, відповідно до чинного законодавства у разі розірвання цього Договору.

8.2. Орендодавець зобов'язаний:

- повідомити в письмовій формі Орендаря про намір продати Земельну ділянку третій особі із зазначенням її ціни та інших умов, на яких вона продається;
- не вчиняти дій, які б перешкоджали Орендарю користуватися Земельною ділянкою;
- передати в користування Земельну ділянку у стані, що відповідає умовам цього Договору.

8.3. Орендар має право:

- самостійно господарювати на землі з дотриманням вимог чинного законодавства України та умов цього Договору;
- за письмовою згодою Орендодавця зводити в установленому законодавством порядку жилі, виробничі, культурно-побутові та інші будівлі і споруди;
- у разі розірвання цього Договору, за погодженням сторін, має право вимагати відшкодування нанесених збитків відповідно до чинного законодавства;
- після закінчення строку, на який було укладено цей Договір, при умові належного виконання обов'язків відповідно до умов цього Договору, Орендар має за інших рівних умов переважне право на поновлення договору;
- переважне право на купівлю Земельної ділянки у разі її продажу.

8.4. Орендар зобов'язаний:

- приступати до використання Земельної ділянки в строк, встановлений цим Договором, та після підписання цього Договору і Акту приймання-передачі Земельної ділянки та державної реєстрації Договору;
- завершити забудову Земельної ділянки в строки, встановлені проектною документацією на будівництво, затвердженою в установленому порядку;
- використовувати Земельну ділянку відповідно до її цільового призначення;
- своєчасно вносити орендну плату;
- при зміні функціонального використання об'єкта нерухомості, що розташований на земельній ділянці, у десятиденний термін в письмовій формі замовити у Головному управлінні земельних ресурсів виконавчого органу Київради (Київської міської державної адміністрації) довідку про нову нормативну грошову оцінку земельної ділянки або її частини

Роздруковано за допомогою ПК "Кадастр"

з урахуванням зазначених змін та після одержання цієї довідки передати її до податкового органу за місцем розташування земельної ділянки;

- письмово повідомити Орендодавця про відчуження об'єктів (їх частин), що розташовані на земельній ділянці і належать Орендарю, на протязі десяти днів з моменту вчинення відповідного правочину, а також повідомити про наміри подальшого використання земельної ділянки. У випадку, якщо Орендар має намір припинити право користування земельною ділянкою (її частиною), цей Договір розривається за згодою сторін або до цього Договору вносяться відповідні зміни з моменту укладання договору оренди земельної ділянки з новим власником об'єктів, які були відчужені;
- забезпечити вільний доступ до Земельної ділянки представнику контролюючих органів;
- повернути Земельну ділянку Орендодавцю у стані, придатному для її подальшого використання після припинення дії цього Договору;
- у строки, встановлені чинним законодавством, звітувати перед податковими органами району за місцем розташування Земельної ділянки про сплату орендної плати;
- передати Головному управлінню житлового забезпечення виконавчого органу Київради (Київської міської державної адміністрації) 10 % загальної площі будинку (крім службової) на підставі п. 41 рішення Київської міської ради від 18.12.2003р. за № 267/1142 "Про бюджет м. Києва на 2004 рік";
- питання пайової участі вирішити відповідно до рішення Київської міської ради від 27.02.2003р. за № 271/431 "Про пайову участь (внески) інвесторів (забудовників) у створенні соціальної та інженерно-транспортної інфраструктури м. Києва";
- виконати вимоги, викладені в листах Головного управління містобудування, архітектури та дизайну міського середовища від 14.10.2004р. за № 19-9434, головного державного санітарного лікаря м. Києва від 06.09.2004р. за № 6566, і управління охорони навколишнього природного середовища від 20.09.2004р. за № 071/04-4-19/3144, від 16.09.2004р. за № 071/07-7-10/3131, Головного управління культури, мистецтв та охорони культурної спадщини від 07.10.2004р. за № 001-09/4602 та в рішенні Київської міської ради від 21.10.2004р. за № 574/1984 "Про надання дозволу концертному закладу культури "Муніципальний камерний хор "Київ" на знесення будівлі на вул. Лабораторній, 12";
- забезпечити вільний доступ для прокладання нових, ремонту та експлуатації існуючих інженерних мереж і споруд, розміщених у межах Земельної ділянки;
- об'єкт розмістити поза межами охоронних зон інженерних комунікацій;
- відшкодувати відновлюючу вартість зелених насаджень (попередній акт обстеження зелених насаджень від 12.08.2004р. за № 414) та інші майново-правові питання вирішити в установленому порядку;
- передбачити проектом будівництва житлового будинку місця постійного зберігання автотранспорту (крім відкритих автостоянок) у кількості, не меншій за кількість квартир у цьому будинку, та з урахуванням машиномісць, необхідних для обслуговування офісів;
- у п'ятиденний строк після державної реєстрації договору оренди Земельної ділянки надати копію цього Договору до районного податкового органу за місцем розташування Земельної ділянки.

8.5. Сторони також мають інші права і несуть інші обов'язки, визначені законодавством України.

9. Ризик випадкового знищення або пошкодження об'єкта оренди чи його частини

Ризик випадкового знищення або пошкодження об'єкта оренди чи його частини несе Орендар.

10. Страхування об'єкта оренди

Сторони домовилися про те, що Орендар має право застрахувати об'єкт оренди.

11. Зміна умов договору та припинення і поновлення Договору

11.1. Всі зміни та/або доповнення до цього Договору вносяться за згодою сторін. Згодою або запереченням Орендодавця на зміни та/або доповнення до цього Договору, є його рішення, прийняте в установленому законодавством порядку.

11.2. Витрати, пов'язані з внесенням зміни та/або доповнення до цього Договору, сплачує Орендар.

11.3. Договір оренди припиняється в разі:

- закінчення строку, на який його було укладено;
- викупу Земельної ділянки для суспільних потреб та примусового відчуження Земельної ділянки з мотивів суспільної необхідності в порядку, встановленому законодавством України;
- поєднання в одній особі власника Земельної ділянки та Орендаря;
- ліквідації юридичної особи – Орендаря.

Договір припиняється також в інших випадках, передбачених законом.

11.4. Припинення Договору шляхом розірвання.

Договір може бути розірваний:

- за взаємною згодою сторін;
- за рішенням суду, в порядку, встановленому законом;
- в односторонньому порядку за ініціативою Орендодавця, із звільненням Орендодавця від відповідальності, згідно з Господарським кодексом України, в разі, коли Орендар використовує Земельну ділянку способами, які суперечать екологічним вимогам, не за цільовим призначенням, систематично не сплачує орендну плату (протягом трьох місяців поспіль), порушення строків завершення забудови Земельної ділянки, встановлених п. 8.4 Договору, здійснення без згоди Орендодавця передачі або відчуження права користування Земельною ділянкою третім особам;

11.5. Договір може бути достроково розірваний у разі невиконання або неналежного виконання Орендарем обов'язків визначених у пунктах 5.1 та 8.4 цього Договору.

11.6. Розірвання цього Договору не потребує укладання додаткової угоди. Договір вважається розірваним з моменту прийняття Орендодавцем відповідного рішення, якщо інше не встановлено рішенням.

11.7. Поновлення Договору:

- після закінчення строку, на який було укладено цей Договір, Орендар, за умови належного виконання своїх обов'язків, має за інших рівних умов переважне право на поновлення Договору. У цьому разі Орендар повинен не пізніше, ніж за 3 (три) місяці до закінчення строку дії Договору повідомити письмово Орендодавця про намір продовжити його дію.
- у разі поновлення Договору на новий строк його умови можуть бути змінені за згодою сторін.

11.8. У разі припинення або розірвання цього Договору Орендар зобов'язаний повернути Орендодавцеві Земельну ділянку, на умовах, визначених цим Договором. У разі невиконання Орендарем обов'язку щодо умов повернення Орендодавцеві Земельної ділянки Орендар зобов'язаний відшкодувати Орендодавцеві завдані збитки.

11.9. Перехід права власності на орендовану Земельну ділянку до третьої особи, а також реорганізація юридичної особи-Орендаря не є підставою для зміни умов або розірвання Договору.

12. Відповідальність сторін за невиконання або неналежне виконання договору та вирішення спорів

12.1. У разі невиконання своїх зобов'язань за цим Договором Сторони несуть відповідальність, визначену цим Договором та законодавством.

12.2. У разі невиконання Орендарем умов цього Договору та обов'язків, передбачених законодавством України, Договір може бути достроково розірваний.

12.3. Сторона, яка порушила зобов'язання, звільняється від відповідальності, якщо вона доведе, що це порушення сталося не з її вини.

12.4. Усі спори, що пов'язані із виконанням умов цього Договору, вирішуються судами України, при неможливості досудового врегулювання спорів, що виникають при виконанні умов цього Договору.

13. Суборенда Земельної ділянки

13.1. Орендар має право передати Земельну ділянку або її частину у суборенду виключно за письмовою згодою Орендодавця.

13.2. Орендодавець надає свою згоду чи заперечення щодо передачі Земельної ділянки або її частини у суборенду шляхом прийняття в установленому законодавством порядку відповідного рішення.

13.3. Умови договору суборенди Земельної ділянки повинні обмежуватися умовами даного Договору і не суперечити йому.

14. Прикінцеві положення

14.1. Витрати, пов'язані з нотаріальним посвідченням цього договору, сплачує Орендар.

14.2. Цей Договір складений у трьох примірниках. Один примірник – для зберігання у Орендаря, один – для Орендодавця (знаходиться на зберіганні у Головному управлінні земельних ресурсів виконавчого органу Київради (Київської міської державної адміністрації), один – для зберігання у Київському міському нотаріальному архіві.

14.3. Невід'ємною частиною цього Договору є:

- план Земельної ділянки;
- кадастровий план Земельної ділянки;
- акт визначення меж Земельної ділянки в натурі (на місцевості);
- акт приймання-передачі Земельної ділянки.

Київський міський голова _____

Орендар _____ Гобліна Миколаєвича

Місто Ки-

Увага! Бланк містить багатоступеневий захист від підроблення.
МІНІСТЕРСТВО ЮСТИЦІЇ УКРАЇНИ
Роздруковано за допомогою ПК "Кадастр"
Стор. 6 з 9
05.05.201

ПЛАН ЗЕМЕЛЬНОЇ ДІЛЯНКИ

Кадастровий номер 8 000 000 000:79:026:0027

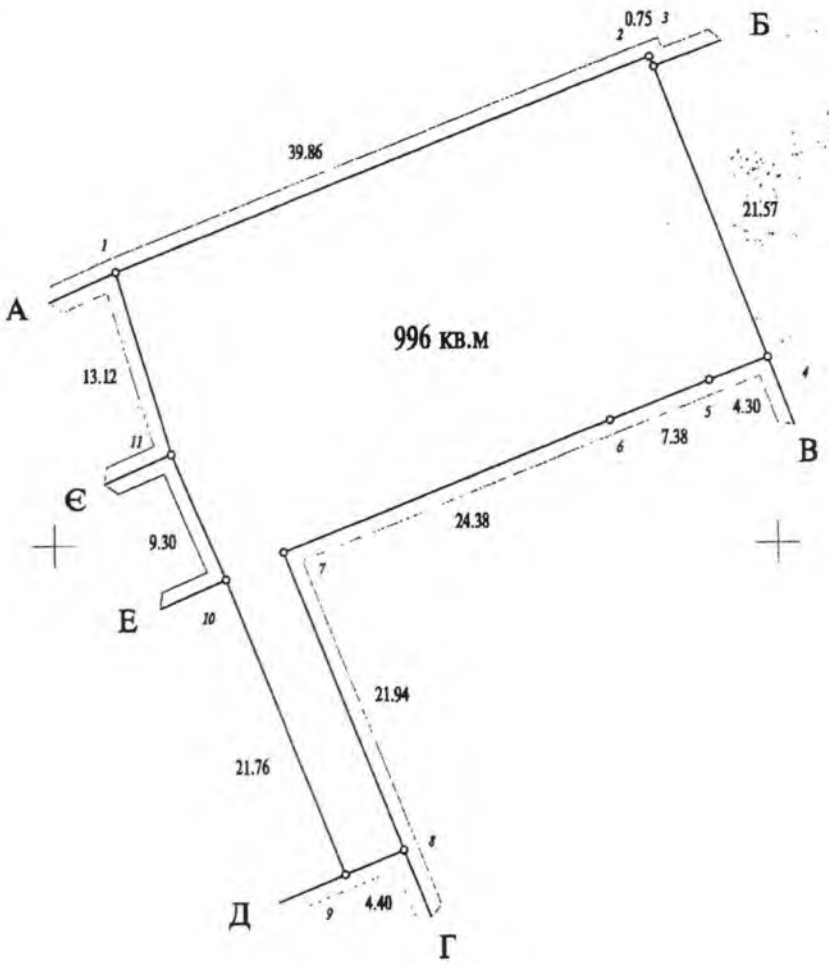

Опис меж

Масштаб 1:500

А	Державне підприємство Головний інформаційно-обчислювальний центр державної адміністрації залізничного транспорту України
Б	Державне підприємство науково-дослідний інститут "КВАНТ"
В	Концертний заклад культури "Муніципальний камерний хор" Київ"
Г	землі загального користування (вул. Лабораторна)
Д	КП по утриманню житлового господарства Печерського р-ну м.Києва, ТОВ "Інтерагроекспорт"
Е	Акціонерна енергопостачальна компанія "Київенерго"
Є	КП по утриманню житлового господарства Печерського р-ну м.Києва, ТОВ "Інтерагроекспорт"
А	

в.о. Начальник Головного управління земельних ресурсів виконавчого органу Київської міської ради (Київської міської державної адміністрації)

А. Муховиков

ів, 27 квітня 2005 року цей договір посвідчено мною, Щербаковим В.З., приватним нотаріусом Київського міського нотаріального округу. Договір підписано сторонами у моїй присутності. Особу громадян, які підписали договір, встановлено, їх дієздатність, а також правоздатність та дієздатність Київської міської ради, Концертного закладу культури "МУНІЦИПАЛЬНИЙ КАМЕРНИЙ ХОР "КИЇВ" і повноваження їхніх представників перевірено.

Зареєстровано в реєстрі за № 323

Справлено плату

Нотаріус Щербаков

Читати: „Муніципальний камерний хор"
Щербаков

Договір зареєстровано Головним управлінням земельних ресурсів виконавчого органу Київської міської ради (Київської міської державної адміністрації), про що зроблено запис від 11 травня 2005 *р. за №* 12-6-00294 *у книзі записів державної реєстрації договорів.*

Для перевірки дійсності бланка натисніть пальцем або будь-яким чином нагрійте бланк. Малюнок зверху має тимчасово зникнути, у нижніх кутах тимчасово з'явитися.

Додаткова угода
82-6-00504
від 28.07.2008

ГУЗР
КМДА
2 347003 203099

Додатковий договір
До Договору оренди земельної ділянки
від 11.05.2005р. №82-6-00294

Київська міська рада (м. Київ, вул. Хрещатик, 36) – далі у тексті – «Орендодавець», в особі Київського міського голови Черновецького Леоніда Михайловича, який діє на підставі ст. 42 Закону України «Про місцеве самоврядування в Україні» - з однієї сторони,

Концертний заклад культури "МУНІЦИПАЛЬНИЙ АКАДЕМІЧНИЙ КАМЕРНИЙ ХОР "КИЇВ" (код ЄДРПОУ 21579671; м. Київ, вул. Лабораторна, 12; Положення затверджено розпорядженням Київської міської державної адміністрації 18.09.1998р. за №1942) – далі у тексті – «Орендар», в особі директора Гобдича Миколи Миколайовича, який діє на підставі Положення, - з другої сторони,

керуючись ст. 30 Закону України «Про оренду землі», домовились поновити Договір оренди земельної ділянки, укладений між Сторонами та зареєстрований Головним управлінням земельних ресурсів виконавчого органу Київради (Київської міської державної адміністрації) від 11.05.2005р. №82-6-00294 у книзі записів державної реєстрації договорів (далі - Договір) та уклали цей Додатковий договір (далі – Додатковий договір) про таке:

1. Викласти пункт 3.1. Договору в наступній редакції «Договір укладено до 10.06.2011 (десятого червня дві тисячі одинадцятого) року».
2. Умови Договору залишаються без змін, окрім терміну оренди Земельної ділянки.
3. Даний Додатковий договір набуває чинності з дня його державної реєстрації.
4. Усі спори, пов'язані з виконанням цього Додаткового договору, вирішуються судами України, при неможливості досудового врегулювання спорів, що виникають при виконанні умов цього Додаткового договору.
5. Цей Додатковий договір є невід'ємною частиною Договору і складений у двох примірниках. Один примірник для Орендодавця, один – для Орендаря.

Орендодавець – Київська міська рада _____

Орендар – Концертний заклад культури
"МУНІЦИПАЛЬНИЙ АКАДЕМІЧНИЙ КАМЕРНИЙ ХОР "КИЇВ" _____

Договір зареєстровано Головним управлінням земельних ресурсів виконавчого органу Київської міської ради (Київської міської державної адміністрації), про що зроблено запис від 28 липня 2008 р. за № 82-6-00504 у книзі записів державної реєстрації договорів.

05.05.20

КИЇВСЬКА МІСЬКА РАДА
офіційний інтернет-сайт

ЛІГА ЗАКОН
ВСЕУКРАЇНСЬКА МЕРЕЖА

КИЇВСЬКА МІСЬКА РАДА
VIII сесія IV скликання

РІШЕННЯ

від 28 грудня 2004 року N 1080/2490

Про передачу концертному закладу культури "Муніципальний камерний хор "Київ" земельної ділянки для будівництва житлового будинку з офісними приміщеннями та підземним паркінгом на вул. Лабораторній, 12 у Печерському районі м. Києва

Розглянувши проект відведення земельної ділянки та відповідно до ст. ст. 93, 123, 124 Земельного кодексу України Київська міська рада **вирішила**:

1. Затвердити проект відведення земельної ділянки концертному закладу культури "Муніципальний камерний хор "Київ" для будівництва житлового будинку з офісними приміщеннями та підземним паркінгом на вул. Лабораторній, 12 у Печерському районі м. Києва.

2. Передати концертному закладу культури "Муніципальний камерний хор "Київ", за умови виконання пункту 3 цього рішення, у короткострокову оренду до 10.06.2008 земельну ділянку площею 0.10 га для будівництва житлового будинку з офісними приміщеннями та підземним паркінгом на вул. Лабораторній, 12 у Печерському районі м. Києва за рахунок земель міської забудови.

3. Концертному закладу культури "Муніципальний камерний хор "Київ":

3.1 Виконувати обов'язки землекористувача відповідно до вимог ст. 96 Земельного кодексу України.

3.2. У місячний термін звернутись до Головного управління земельних ресурсів виконавчого органу Київради (Київської міської державної адміністрації) із клопотанням щодо організації робіт по винесенню меж земельної ділянки в натуру (на місцевість) та виготовленню документа, що посвідчує право користування земельною ділянкою.

3.3. Питання відшкодування відновлюючої вартості зелених насаджень (попередній акт обстеження зелених насаджень від 12.08.2004 N 414) та інші майново-правові питання вирішувати в установленому порядку.

3.4. Виконати вимоги, викладені в листах Головного управління містобудування, архітектури та дизайну міського середовища від 14.10.2004 N 19-9434, головного державного санітарного лікаря м. Києва від 06.09.2004 N 6566, управління охорони навколишнього природного середовища від 20.09.2004 N 071/04-4-19/3144, від 16.09.2004 N 071/07-7-10/3131, Головного управління культури, мистецтв та охорони культурної спадщини від 07.10.2004 N 001-09/4602 та в рішенні Київської міської ради від 21.10.2004 N 574/1984 "Про надання дозволу концертному закладу культури "Муніципальний камерний хор "Київ" на знесення будівлі на вул. Лабораторній, 12".

3.5. Передбачити проектом будівництва житлового будинку місця постійного зберігання автотранспорту (крім відкритих автостоянок) у кількості, не меншій за кількість квартир у цьому будинку, та з урахуванням машиномісць, необхідних для обслуговування офісів.

3.6. Забезпечити вільний доступ для прокладання нових, ремонту та експлуатації існуючих інженерних мереж і споруд, розміщених у межах земельної ділянки.

3.7. Питання пайової участі вирішити відповідно до рішення Київради від 27.02.2003 N 271/431 "Про пайову участь (внески) інвесторів (забудовників) у створенні соціальної та інженерно-транспортної інфраструктури м. Києва".

3.8. Передати Головному управлінню житлового забезпечення виконавчого органу Київради (Київської міської державної адміністрації) 10 % загальної площі будинку (крім службової) на підставі п. 41 рішення Київської міської ради від 18.12.2003 N 267/1142 "Про бюджет м. Києва на 2004 рік".

4. Попередити землекористувача, що використання землі не за цільовим призначенням тягне за собою припинення права користування нею відповідно до вимог ст. ст. 141, 143 Земельного кодексу України.

5. Визнати таким, що втратив чинність, пункт 6 рішення Київської міської ради від 30.01.2003 N 245/405 "Про надання і вилучення земельних ділянок та припинення права користування землею".

Київський міський голова **О. Омельченко**

© Секретаріат Київської міської Ради, 1970-2015.
© Інформаційно-аналітичний центр "ЛІГА". 1991-2015.
© ТОВ "ЛІГА ЗАКОН", 2007-2015.

bigmir)net

Електронні тексти документів підготовлено Всеукраїнською мережею ЛІГА:ЗАКОН у рамках Програми інформаційного співробітництва з Київською міською радою.
Всі права на матеріали, розташовані на www.ligazakon.ua, охороняються у відповідності з законодавством України. При використанні або цитуванні будь-яких матеріалів, посилання на www.ligazakon.ua є обов'язковим. При використанні або цитуванні в інтернеті, гіперпосилання (hyperlink) на www.ligazakon.ua є обов'язковим. Республікація будь-яких матеріалів можлива тільки за письмовою згодою ТОВ «ЛІГА:ЗАКОН».

УКРАЇНА UKRAINE

ДОГОВІР

про поновлення договору оренди земельної ділянки

Місто Київ, двадцять восьмого грудня дві тисячі дванадцятого року.

Київська міська рада, далі у тексті, **«Орендодавець»**, ідентифікаційний код юридичної особи: 22883141, місцезнаходження: 01044, м. Київ, вул. Хрещатик, 36, в особі **заступника міського голови – секретаря Київської міської ради Гереги Галини Федорівни**, яка діє на підставі рішень Київської міської ради від 20.04.2011р., № 145/5532, від 12.07.2012р., № 649/7986, ст. 42 Закону України «Про місцеве самоврядування в Україні», та концертний заклад культури „Муніципальний академічний камерний хор „Київ", ідентифікаційний код юридичної особи: 21579671, місцезнаходження: 03150, м. Київ, вул. Лабораторна, 12, державна реєстрація проведена 14.02.1994р., номер запису в ЄДР: 1 070 120 0000 021372 – далі у тексті – **„Орендар"**, в особі директора-художнього керівника **Гобдича Миколи Миколайовича**, який діє на підставі Положення про концертний заклад культури «Муніципальний академічний камерний хор «Київ», затвердженого розпорядженням Київської міської адміністрації від 01.10.2002р. № 1828 (в редакції розпорядження Київської міської державної адміністрації від 10.03.2005р. № 332). – з другої сторони, на підставі статті 792 Цивільного кодексу України, статті 33 Закону України "Про оренду землі" та рішення Київської міської ради від 20.09.2012 № 157/8441, уклали цей Договір про таке:

1. Поновити на 5 (п'ять) років договір оренди земельної ділянки, укладений між Орендодавцем і Орендарем, посвідчений Щербаковим В. З., приватним нотаріусом Київського міського нотаріального округу 27.04.2005 по реєстру за № 375, зареєстрований Головним управлінням земельних ресурсів виконавчого органу Київської міської ради (Київської міської державної адміністрації) 10.06.2004 за № 82-6-00182 зі змінами, внесеними додатковим договором, зареєстрованим Головним управлінням земельних ресурсів виконавчого органу Київської міської ради (Київської міської державної адміністрації) 28.07.2008 за № 82-6-00505, термін дії якого закінчився (далі у тексті – Договір оренди).

2. Викласти Договір оренди в наступній редакції:

„ДОГОВІР
оренди земельної ділянки

Київська міська рада, далі у тексті, **«Орендодавець»**, ідентифікаційний код юридичної особи: 22883141, місцезнаходження: 01044, м. Київ, вул. Хрещатик, 36, в особі **заступника міського голови – секретаря Київської міської ради Гереги Галини Федорівни**, яка діє на підставі рішень Київської міської ради від 20.04.2011р., № 145/5532, від 12.07.2012р., № 649/7986, ст. 42 Закону України «Про місцеве самоврядування в Україні», та **Концертний заклад культури „Муніципальний академічний камерний хор „Київ", ідентифікаційний код юридичної особи: 21579671, місцезнаходження:** 03150? м. Київ, вул. Лабораторна, 12, державна реєстрація проведена 14.02.1994р., номер запису в ЄДР: 1 070 120 0000 021372 – далі у тексті – **„Орендар"**, в особі директора-художнього керівника **Гобдича Миколи Миколайовича**, який діє на підставі Положення про концертний заклад культури «Муніципальний академічний камерний хор «Київ», затвердженого розпорядженням Київської міської адміністрації від 01.10.2002р. № 1828 (в редакції розпорядження Київської міської державної адміністрації від 10.03.2005р. № 332), – з другої сторони, у[redacted]р оренди земельної ділянки (далі у тексті – Договір) про нижченаве[redacted]

Увага! Бланк містить багатоступеневий захист від підроблення.
МІНІСТЕРСТВО ЮСТИЦІЇ УКРАЇНИ

1. Предмет Договору

1.1. Орендодавець, на підставі рішень Київської міської ради від 25.09.2003р. № 31/905 (п. 60) та від 20.09.2012р. № 157/8441, за Актом приймання-передачі передає, а Орендар приймає в оренду *(строкове платне користування)* земельну ділянку (далі – об'єкт оренди або Земельна ділянка), визначену цим Договором.

2. Об'єкт оренди

2.1. Об'єктом оренди відповідно до цього Договору є Земельна ділянка з наступними характеристиками:
- місце розташування – ***вул. Лабораторна, 12*** у Печерському районі м. Києва;
- розмір – ***0,1157*** га (нуль цілих одна тисяча сто п'ятдесят сім десятитисячних) га, в тому числі в межах червоних ліній 0,0383 га для влаштування будівельного майданчика;
- цільове призначення – для будівництва житлового будинку з офісними приміщеннями та підземним паркінгом;
- кадастровий номер – ***8000000000:79:026:0005***.

2.2. Відповідно до витягу з технічної документації № Ю-37480/2012 Головного управління земельних ресурсів виконавчого органу Київради (Київської міської державної адміністрації) від 26.12.2012 № 332 року нормативна грошова оцінка Земельної ділянки становить 1 435 905 (один мільйон чотириста тридцять п'ять тисяч дев'ятсот п'ять) грн. та 38 коп.

2.3. Земельна ділянка, яка передається в оренду, не має недоліків, що можуть перешкоджати її ефективному використанню.

3. Строк дії Договору

3.1. Договір укладено на ***5 (п'ять)*** років.

4. Орендна плата

4.1. Визначена цим Договором орендна плата за Земельну ділянку становить платіж, який Орендар самостійно розраховує та вносить Орендодавцеві за користування Земельною ділянкою у грошовій формі.

4.2. Річна орендна плата за Земельну ділянку встановлюється у розмірі 3 (трьох) відсотків від її нормативної грошової оцінки. Обчислення розміру орендної плати за Земельну ділянку здійснюється з урахуванням цільового призначення та коефіцієнтів індексації, визначених законодавством.

4.3. У випадку порушення термінів забудови Земельної ділянки, що визначені п.п. 8.4. Договору, орендна плата встановлюється у двократному розмірі, що визначений у п.п. 4.2. Договору, але не більше дванадцяти відсотків від нормативної грошової оцінки Земельної ділянки.

4.4. Після закінчення періоду, за який сплачується орендна плата у двократному розмірі, орендна плата розраховується та сплачується відповідно до п.п. 4.2. Договору.

4.5. Розмір орендної плати може змінюватись за згодою сторін шляхом прийняття відповідного рішення Київською міською радою та внесення змін до цього Договору.

4.6. Розмір орендної плати змінюється шляхом прийняття відповідного рішення Київською міською радою, якщо орендна ставка визначена у п.п.4.2. Договору нижча, ніж мінімальна орендна ставка визначена чинним законодавством України. Після прийняття відповідного рішення Київської міської ради та доведення даного рішення до Орендаря для ознайомлення, Орендар зобов'язаний сплачувати орендну плату відповідно до нової орендної ставки.

4.7. Зміна нормативної грошової оцінки Земельної ділянки та її індексація проводиться без внесення змін та доповнень до цього Договору у порядку та у випадках, передбачених законодавством України.

4.8. Орендна плата вноситься Орендарем рівними частками за податковий (звітний) період, який дорівню[redacted]му місяцю, щомісячно протягом тридцяти календарних днів, наступних за [redacted]алендарним днем звітного (податкового) місяця на рахунок 33219812700[redacted]0200 у ГУ ДКСУ у м. Ки[redacted] Одержувач: УДКСУ у Печерському районі м. Києва, код ЄДРПОУ [redacted] податку на [redacted]

Увага! Бланк містить багатоступеневий захист від підроблення.
МІНІСТЕРСТВО ЮСТИЦІЇ УКРАЇНИ

додану вартість та інших податкових платежів, що пов'язані з виконанням Договору, вирішуються Орендарем в установленому законодавством України порядку.

4.9. Зміна отримувача орендної плати та його банківських реквізитів може здійснюватися Орендодавцем в односторонньому порядку і не потребує внесення змін до цього Договору. Орендар зобов'язується уточнювати банківські реквізити і назву отримувача орендної плати.

4.10. Розмір орендної плати переглядається у разі зміни умов господарювання, передбачених Договором, зміни розмірів земельного податку, зміни мінімального розміру орендної плати, підвищення цін і тарифів, зміни коефіцієнтів індексації, визначених законодавством, погіршення стану орендованої Земельної ділянки не з вини Орендаря, що підтверджено документами, та у інших випадках, передбачених законом, за згодою сторін, але не частіше, ніж один раз у рік. Після прийняття відповідного рішення Київської міської ради Орендар зобов'язаний сплачувати орендну плату відповідно до нової орендної ставки.

4.11. За несвоєчасне внесення орендної плати справляється пеня в розмірі 120 (ста двадцяти) відсотків річних облікової ставки Національного банку України, діючої на день виникнення такого боргу або на день його (його частини) погашення, при цьому для розрахунку використовується більша із зазначених ставок. Розрахунок пені здійснюється на дату погашення суми боргу (частини боргу) за кожний календарний день прострочення платежу, включаючи день такого погашення.

4.12. За порушення Орендарем п.п. 8.4. Договору щодо термінів забудови Земельної ділянки, останній зобов'язаний сплатити подвійну ставку орендної плати, визначеної у п.п. 4.2 цього Договору, але не більше дванадцяти відсотків від нормативної грошової оцінки Земельної ділянки, за кожен день з моменту виявлення порушень до моменту його усунення. Контроль за виконанням умов договору та виявлення порушень здійснюється Головним управлінням земельних ресурсів виконавчого органу Київради (Київської міської державної адміністрації), в межах компетенції, визначеної рішенням Київської міської ради від 25 вересня 2003 року № 16/890 „Про Порядок здійснення самоврядного контролю за використанням і охороною земель у м. Києві".

4.13. У випадку викупу даної Земельної ділянки Орендарем, Орендар зобов'язаний сплачувати орендну плату до отримання та реєстрації державного акта на право власності на Земельну ділянку.

4.14. У випадку відчуження об'єкта нерухомого майна, що належало Орендарю та розташоване на Земельній ділянці, Орендар зобов'язаний сплачувати орендну плату до оформлення правовстановлюючих документів на дану Земельну ділянку новим власником даного нерухомого майна.

4.15. Контроль за правильністю обчислення і справляння орендної плати, нарахування пені за несвоєчасну сплату орендної плати та її стягнення здійснює районний податковий орган за місцем розташування Земельної ділянки.

5. Умови використання та обмеження (обтяження) щодо використання Земельної ділянки

5.1. Умови збереження стану об'єкта оренди:

- на Земельній ділянці не дозволяється діяльність, не пов'язана з цільовим призначенням Земельної ділянки. Зміна цільового призначення Земельної ділянки можлива лише в разі прийняття Київською міською радою рішення про затвердження проекту землеустрою щодо відведення Земельної ділянки у зв'язку зі зміною цільового призначення Земельної ділянки та внесення відповідних змін до Договору. Роботи по розробці проекту землеустрою щодо відведення сплачує Орендар;

5.2. Сервітути, обмеження (обтяження), крім зазначених у договорі, та права третіх осіб щодо Земельної ділянки на день підписання цього Договору відсутні.

6. [illegible] і строки передачі Земельної ділянки в оренду

6.1. Передач[illegible] ділянки здійснена за Актом приймання-передачі об'єкта оренди 10 червня 2004 [illegible]

7. Умови повернення Земель[illegible]

Увага! Бланк містить багатоступеневий захист від підроблення.

МІНІСТЕРСТВО ЮСТИЦІЇ УКРАЇНИ

7.1. Після припинення дії договору Орендар повертає Орендодавцеві Земельну ділянку у стані, не гіршому порівняно з тим, у якому він одержав її в оренду.

Орендодавець у разі погіршення корисних властивостей орендованої Земельної ділянки, пов'язаних із зміною її стану, має право на відшкодування збитків у розмірі, визначеному сторонами. Якщо сторонами не досягнуто згоди про розмір відшкодування збитків, спір розв'язується у судовому порядку.

8. Права та обов'язки Сторін

8.1. Орендодавець має право вимагати від Орендаря:

- використання Земельної ділянки за цільовим призначенням згідно з цим Договором;
- дотримання місцевих правил забудови;
- своєчасного внесення орендної плати;
- дострокового розірвання цього Договору;
- відшкодування понесених збитків, в тому числі неотриманих доходів, відповідно до чинного законодавства у разі розірвання цього Договору.

8.2. Орендодавець зобов'язаний:

- повідомити в письмовій формі Орендаря про намір продати Земельну ділянку третій особі із зазначенням її ціни та інших умов, на яких вона продається;
- не вчиняти дій, які б перешкоджали Орендарю користуватися Земельною ділянкою;
- передати в користування Земельну ділянку у стані, що відповідає умовам цього Договору.

8.3. Орендар має право:

- самостійно господарювати на землі з дотриманням вимог чинного законодавства України та умов цього Договору;
- за письмовою згодою Орендодавця зводити в установленому законодавством порядку жилі, виробничі, культурно-побутові та інші будівлі і споруди;
- у разі розірвання цього Договору, за погодженням сторін, має право вимагати відшкодування нанесених збитків відповідно до чинного законодавства;
- після закінчення строку, на який було укладено цей Договір, при умові належного виконання обов'язків відповідно до умов цього Договору, Орендар має за інших рівних умов переважне право на поновлення Договору;
- переважне право на купівлю Земельної ділянки у разі її продажу.

8.4. Орендар зобов'язаний:

- завершити забудову Земельної ділянки в строки, встановлені проектною документацією на будівництво, затвердженою в установленому порядку;
- використовувати Земельну ділянку відповідно до її цільового призначення;
- своєчасно вносити орендну плату;
- при зміні функціонального використання об'єкта нерухомості, що розташований на Земельній ділянці, у десятиденний термін в письмовій формі замовити у Головному управлінні земельних ресурсів виконавчого органу Київради (Київської міської державної адміністрації) витяг з технічної документації про нову нормативну грошову оцінку Земельної ділянки або її частини з урахуванням зазначених змін та після одержання цього витягу передати його до податкового органу за місцем розташування Земельної ділянки;
- письмово повідомити Орендодавця про відчуження об'єктів (їх частин), що розташовані на Земельній ділянці і належать Орендарю, протягом десяти днів з моменту вчинення відповідного правочину, а також повідомити про наміри подальшого використання Земельної ділянки. У випадку, якщо Орендар має намір припинити право користування Земельною ділянкою (її частиною), цей Договір розривається за згодою сторін, або до цього Договору вносяться відповідні зміни, з моменту укладання договору оренди Земельної ділянки з новим власником об'єктів, які були відчужені;
- забезпечити вільний доступ до Земельної ділянки представнику контролюючих органів;
- повернути [illegible] ділянку Орендодавцю у стані, придатному для її подальшого використання [illegible] дії цього Договору;
- у строки, в[illegible] законодавством, звітувати перед податковими органами району за місцем розташування Земельної ділянки про сплату [illegible]

- питання відшкодування відновлюваної вартості зелених насаджень (акт обстеження зелених насаджень від 11.08.2003 № 96) та інші майново-правові питання вирішувати в установленому
порядку;
- виконати вимоги, викладені в листах Головного управління містобудування та архітектури від 03.04.2003 № 18-978, головного державного санітарного лікаря м.Києва від 01.08.2003 № 5689, Державного управління екології та природних ресурсів в м.Києві від 20.08.2003 № 08-8-20/6191, від 15.08.2003 № 10-10-12/6479 та Головного управління охорони культурної спадщини
та реставраційно-відновлювальних робіт від 08.07.2003 № 3737;
- забезпечити вільний доступ для прокладання нових, ремонту та експлуатації існуючих інженерних мереж і споруд, розміщених у межах Земельної ділянки;
- частину Земельної ділянки в межах червоних ліній використовувати з обмеженнями відповідно до вимог містобудівного законодавства;
- питання пайової участі вирішити відповідно до рішення Київради від 27.02.2003 N 271/431 "Про пайову участь (внески) інвесторів (забудовників) у створенні соціальної та інженерно-транспортної інфраструктури м.Києва";
- передати Головному управлінню житлового забезпечення виконавчого органу Київської міської, ради (Київської міської державної адміністрації) 5% загальної площі будинку (крім службової), а по земельних ділянках у центральній частині міста Києва, яка визначається Генеральним планом розвитку міста, - 10% загальної площі будинку (крім службової) на підставі п. 50 рішення Київської міської ради від 28.12.2002 № 232/392 "Про бюджет міста Києва на 2003 рік";
- замовити виготовлення документації щодо внесення змін до проекту відведення земельної ділянки, затвердженого рішенням від 30.01.03 № 245/405 відповідно до п.60 цього рішення;
- у п'ятиденний строк після державної реєстрації договору оренди Земельної ділянки надати копію цього Договору до районного податкового органу за місцем розташування Земельної ділянки.

8.5. Право на оренду Земельної ділянки державної або комунальної власності не може бути відчужено її Орендарем іншим особам, внесено до статутного фонду, передано у заставу.

8.6. Сторони також мають інші права і несуть інші обов'язки, визначені законодавством України.

9. Ризик випадкового знищення або пошкодження об'єкта оренди чи його частини

Ризик випадкового знищення або пошкодження об'єкта оренди чи його частини несе Орендар.

10. Страхування об'єкта оренди

Сторони домовилися про те, що Орендар має право застрахувати об'єкт оренди.

11. Зміна умов Договору та припинення і поновлення Договору

11.1.Всі зміни та/або доповнення до цього Договору вносяться за згодою сторін. Згодою або запереченням Орендодавця на зміни та/або доповнення до цього Договору, є його рішення, прийняте в установленому законодавством порядку.

11.2. Витрати, пов'язані з внесенням зміни та/або доповнення до цього Договору, сплачує Орендар.

11.3.Договір оренди припиняється в разі:
- закінчення строку, на який його було укладено;
- викупу Земельної ділянки для суспільних потреб та примусового відчуження Земельної ділянки з мотивів суспільної необхідності в порядку, встановленому законодавством України;
- поєднання [redacted] власника Земельної ділянки та Орендаря;
- ліквідації ю[redacted]и -- Орендаря;

Увага! Бланк містить багатоступеневий захист від підроблення.
МІНІСТЕРСТВО ЮСТИЦІЇ УКРАЇНИ

- набуття права власності на об'єкти нерухомості, що розташовані на орендованій іншою особою Земельній ділянці. В даному випадку в договорові про відчуження об'єктів нерухомості, що розташовані на Земельній ділянці, що є предметом цього Договору визначається суб'єкт (Орендар за цим Договором або новий власник об'єктів нерухомості), який сплачує орендну плату відповідно до розмірів встановлених цим Договором та несе відповідальність за зобов'язаннями передбаченими цим Договором для Орендаря, до моменту оформлення новим власником нерухомості правовстановлюючих документів на дану Земельну ділянку.

Договір припиняється також в інших випадках, передбачених законом.

11.4. Припинення Договору шляхом розірвання.

Договір може бути розірваний:

- за взаємною згодою сторін;
- за рішенням суду, в порядку, встановленому законом;
- у разі необхідності використання Земельної ділянки для суспільних потреб у порядку, встановленому законодавством;
- в односторонньому порядку за ініціативою Орендодавця, із звільненням Орендодавця від відповідальності, згідно з Господарським кодексом України, в разі, коли Орендар використовує Земельну ділянку способами, які суперечать екологічним вимогам, не за цільовим призначенням, систематично (протягом півроку) не сплачує орендну плату, порушення строків завершення забудови Земельної ділянки, встановлених п.п.8.4 Договору, здійснення без згоди Орендодавця відчуження права користування Земельною ділянкою третім особам;

11.5. Договір може бути достроково розірваний у разі невиконання або неналежного виконання Орендарем обов'язків, визначених у п.п. 5.1. та 8.4. цього Договору.

11.6. Розірвання цього Договору не потребує укладення додаткової угоди. Договір вважається розірваним з моменту прийняття Орендодавцем відповідного рішення, якщо інше не встановлено рішенням.

11.7. Поновлення Договору:

- Після закінчення строку, на який було укладено цей Договір, Орендар, за умови належного виконання своїх обов'язків, має за інших рівних умов переважне право на поновлення Договору. У цьому разі Орендар повинен не пізніше, ніж за 3 (три) місяці до закінчення строку дії Договору повідомити письмово Орендодавця про намір продовжити його дію та сплачувати орендну плату за період від дня закінчення дії цього Договору до дня поновлення його дії у порядку та у розмірах, встановлених цим Договором.
- У разі поновлення Договору на новий строк його умови можуть бути змінені за згодою сторін.

11.8. У разі припинення або розірвання цього Договору Орендар зобов'язаний повернути Орендодавцеві Земельну ділянку на умовах, визначених цим Договором. У разі невиконання Орендарем обов'язку щодо умов повернення Орендодавцеві Земельної ділянки Орендар зобов'язаний відшкодувати Орендодавцеві завдані збитки.

11.9. Перехід права власності на орендовану Земельну ділянку до третьої особи, а також реорганізація юридичної особи – Орендаря не є підставою для зміни умов або розірвання Договору.

12. Відповідальність сторін за невиконання або неналежне виконання Договору та вирішення спорів

12.1. У разі невиконання своїх зобов'язань за цим Договором Сторони несуть відповідальність, визначену цим Договором та законодавством.

12.2. У разі невиконання Орендарем умов цього Договору та обов'язків, передбачених законодавством України, Договір може бути достроково розірваний.

12.3. Сторона [illegible]ила зобов'язання, звільняється від відповідальності, якщо вона доведе, що це [illegible]алося не з її вини.

Увага! Бланк містить багатоступеневий захист від підроблення.
МІНІСТЕРСТВО ЮСТИЦІЇ УКРАЇНИ

12.4. Усі спори, що пов'язані із виконанням умов цього Договору, вирішуються судами України при неможливості досудового врегулювання спорів, що виникають при виконанні умов цього Договору.

13. Суборенда Земельної ділянки

13.1. Орендар має право передати Земельну ділянку або її частину у суборенду в порядку встановленому чинним законодавством України.

13.2.Умови договору суборенди Земельної ділянки повинні обмежуватися умовами даного Договору і не суперечити йому».

3. Даний договір є невід'ємною частиною Договору оренди, посвідченого Щербаковим В. З., приватним нотаріусом Київського міського нотаріального округу 27.04.2005 по реєстру за № 375, зареєстрований Головним управлінням земельних ресурсів виконавчого органу Київської міської ради (Київської міської державної адміністрації) 10.06.2004 за № 82-6-00182 зі змінами, внесеними додатковим договором, зареєстрованим Головним управлінням земельних ресурсів виконавчого органу Київської міської ради (Київської міської державної адміністрації) 28.07.2008 за № 82-6-00505 та набуває чинності з дня його державної реєстрації.

4. Витрати, пов'язані з нотаріальним посвідченням цього Договору, сплачує Орендар.

5. Усі спори, пов'язані з виконанням умов цього Договору, вирішуються в судовому порядку із застосуванням чинного законодавства України, при неможливості досудового врегулювання спорів, що виникають при виконанні умов цього Договору.

6. Цей Договір складений у трьох примірниках. Один примірник – для зберігання у Орендаря, один – для Орендодавця (знаходиться на зберіганні у Головному управлінні земельних ресурсів виконавчого органу Київської міської ради (Київської міської державної адміністрації), один – для зберігання у нотаріуса.

МІСЦЕЗНАХОДЖЕННЯ І ПІДПИСИ СТОРІН

ОРЕНДОДАВЕЦЬ	ОРЕНДАР
Київська міська рада	концертний заклад культури
01044, м. Київ, вул. Хрещатик, 36,	**„Муніципальний академічний камерний хор „Київ"**
ідентифікаційний код юридичної особи: 22883141	03150, м. Київ, вул. Лабораторна, 12
	ідентифікаційний код юридичної особи: 21579671
Заступник міського голови – секретар Київської міської ради	**Директор-художній керівник**
_____ Г. Ф. Герега	_____ М.М. Гобдич

Увага! Бланк містить багатоступеневий захист від підроблення.
МІНІСТЕРСТВО ЮСТИЦІЇ УКРАЇНИ

-ів, *Україна, двадцять восьмого грудня дві тисячі дванадцятого року.*

Цей договір посвідчено мною, ***Досінчуком Ф.І.,*** *приватним нотаріусом Київського міського нотаріального округу.*

Договір підписано Сторонами у моїй присутності.

Особи громадян, які підписали договір, встановлено, їх дієздатність, а також правоздатність та дієздатність Київської міської ради та концертного закладу культури „Муніципальний академічний камерний хор „Київ" і повноваження їх представників перевірено.

Цей Договір підлягає державній реєстрації.

Зареєстровано в реєстрі за № 1429

Стягнено плати = за домов.=

Приватний нотаріус **Ф.І. Досінчук**

Всього прошито (або прошнуровано), пронумеровано і скріплено печаткою 7 (сім) аркушів

Договір зареєстровано Головним управлінням земельних ресурсів виконавчого органу Київської міської ради (Київської міської державної адміністрації), про що зроблено запис від "28" грудня 2012 р. за № 82-6-00683 у книзі записів державної реєстрації договорів.

Для перевірки дійсності бланка натисніть пальцем або будь-яким чином нагрійте бланк. Малюнок зверху має тимчасово зникнути, у нижніх кутах – тимчасово з'явитися. У смужці, що розташована внизу, має з'явитися слово "Дійсний".

Додаткова угода
82-6-00684
від 28.12.2012

ГУЗР
КМДА
2 347003 208735

УКРАЇНА ДОГОВІР UKRAINE

про поновлення договору оренди земельної ділянки

Місто Київ, двадцять восьмого грудня дві тисячі дванадцятого року

Київська міська рада, далі у тексті, **«Орендодавець»**, ідентифікаційний код юридичної особи: 22883141, місцезнаходження: 01044, м. Київ, вул. Хрещатик, 36, в особі **заступника міського голови – секретаря Київської міської ради Тереги Галини Федорівни**, яка діє на підставі рішень Київської міської ради від 20.04.2011р., № 145/5532, від 12.07.2012р., № 649/7986, ст. 42 Закону України «Про місцеве самоврядування в Україні», та концертний заклад культури „Муніципальний академічний камерний хор „Київ", ідентифікаційний код юридичної особи: 21579671, місцезнаходження: 03150, м. Київ, вул. Лабораторна, 12, державна реєстрація проведена 14.02.1994р., номер запису в ЄДР: 1 070 120 0000 021372 – далі у тексті – **„Орендар"**, в особі директора-художнього керівника **Гоблича Миколи Миколайовича**, який діє на підставі Положення про концертний заклад культури «Муніципальний академічний камерний хор «Київ», затвердженого розпорядженням Київської міської адміністрації від 01.10.2002р. № 1828 (в редакції розпорядження Київської міської державної адміністрації від 10.03.2005р. № 332), – з другої сторони, на підставі статті 792 Цивільного кодексу України, статті 33 Закону України "Про оренду землі" та рішення Київської міської ради від 20.09.2012р. № 157/8441, уклали цей Договір про таке:

1. Поновити на 5 (п'ять) років договір оренди земельної ділянки, укладений між Орендодавцем і Орендарем, посвідчений Щербаковим В. З., приватним нотаріусом Київського міського нотаріального округу 27.04.2005 по реєстру за № 323, зареєстрований Головним управлінням земельних ресурсів виконавчого органу Київської міської ради (Київської міської державної адміністрації) 11.05.2005 за № 82-6-00294 зі змінами, внесеними додатковим договором, зареєстрованим Головним управлінням земельних ресурсів виконавчого органу Київської міської ради (Київської міської державної адміністрації) 28.07.2008 за № 82-6-00504, термін дії якого закінчився (далі у тексті – Договір оренди).

2. Викласти Договір оренди в наступній редакції.

„ДОГОВІР
оренди земельної ділянки

Місто Київ, двадцять восьмого грудня дві тисячі дванадцятого року.

Київська міська рада, далі у тексті, **«Орендодавець»**, ідентифікаційний код юридичної особи: 22883141, місцезнаходження: 01044, м. Київ, вул. Хрещатик, 36, в особі **заступника міського голови – секретаря Київської міської ради Тереги Галини Федорівни**, яка діє на підставі рішень Київської міської ради від 20.04.2011р., № 145/5532, від 12.07.2012р., № 649/7986, ст. 42 Закону України «Про місцеве самоврядування в Україні», та концертний заклад культури „Муніципальний академічний камерний хор „Київ", ідентифікаційний код юридичної особи: 21579671, місцезнаходження: 03150, м. Київ, вул. Лабораторна, 12, державна реєстрація проведена 14.02.1994р., номер запису в ЄДР: 1 070 120 0000 021372 – далі у тексті – **„Орендар"**, в особі директора-художнього керівника **Гоблича Миколи Миколайовича**, який діє на підставі Положення про концертний заклад культури «Муніципальний академічний камерний хор «Київ», затвердженого розпорядженням Київської міської адміністрації від 01.10.2002р. № 1828 (в редакції розпорядження Київської міської державної адміністрації від 10.03.2005р. № 332), – з другої сторони, уклали договір оренди земельної ділянки (далі у тексті – Договір) про [redacted]

Увага! Бланк містить багатоступеневий захист від підроблень.
МІНІСТЕРСТВО ЮСТИЦІЇ УКРАЇНИ

Розфруковано за допомогою ПК "Кадастр" Стор. 2 з 8

УКРАЇНА UKRAINE

1. Предмет Договору

1.1. Орендодавець, на підставі рішень Київської міської ради від 28.12.2004 № 1080/2490 та від 20.09.2012р. № 157/8441, за Актом приймання-передачі передає, а Орендар приймає в оренду *(строкове платне користування)* земельну ділянку (далі – об'єкт оренди або Земельна ділянка), визначену цим Договором.

2. Об'єкт оренди

2.1. Об'єктом оренди відповідно до цього Договору є Земельна ділянка з наступними характеристиками:
- місце розташування – ***вул. Лабораторна, 12*** у Печерському районі м. Києва;
- розмір – ***0,0996 га*** (нуль цілих дев'ятсот дев'яносто шість десятитисячних) га;
- цільове призначення – для будівництва житлового будинку з офісними приміщеннями та підземним паркінгом;
- кадастровий номер – ***8000000000:79:026:0027***.

2.2. Відповідно до витягу з технічної документації № Ю-37481/2012 Головного управління земельних ресурсів виконавчого органу Київради (Київської міської державної адміністрації) від 26.12.2012 № 333 року нормативна грошова оцінка Земельної ділянки становить 1 236 094 (один мільйон двісті тридцять шість тисяч дев'яносто чотири) грн. та 86 коп.

2.3. Земельна ділянка, яка передається в оренду, не має недоліків, що можуть перешкоджати її ефективному використанню.

3. Строк дії Договору

3.1. Договір укладено на ***5 (п'ять)*** років.

4. Орендна плата

4.1. Визначена цим Договором орендна плата за Земельну ділянку становить платіж, який Орендар самостійно розраховує та вносить Орендодавцеві за користування Земельною ділянкою у грошовій формі.

4.2. Річна орендна плата за Земельну ділянку встановлюється у розмірі 3 (трьох) відсотків від її нормативної грошової оцінки. Обчислення розміру орендної плати за Земельну ділянку здійснюється з урахуванням цільового призначення та коефіцієнтів індексації, визначених законодавством.

4.3. У випадку порушення термінів забудови Земельної ділянки, що визначені п.п. 8.4. Договору, орендна плата встановлюється у двократному розмірі, що визначений у п.п. 4.2. Договору, але не більше дванадцяти відсотків від нормативної грошової оцінки Земельної ділянки.

4.4. Після закінчення періоду, за який сплачується орендна плата у двократному розмірі, орендна плата розраховується та сплачується відповідно до п.п. 4.2. Договору.

4.5. Розмір орендної плати може змінюватись за згодою сторін шляхом прийняття відповідного рішення Київською міською радою та внесення змін до цього Договору.

4.6. Розмір орендної плати змінюється шляхом прийняття відповідного рішення Київською міською радою, якщо орендна ставка визначена у п.п.4.2. Договору нижча, ніж мінімальна орендна ставка визначена чинним законодавством України. Після прийняття відповідного рішення Київської міської ради та доведення даного рішення до Орендаря для ознайомлення, Орендар зобов'язаний сплачувати орендну плату відповідно до нової орендної ставки.

4.7. Зміна нормативної грошової оцінки Земельної ділянки та її індексація проводиться без внесення змін та доповнень до цього Договору у порядку та у випадках, передбачених законодавством України.

4.8. Орендна плата вноситься Орендарем рівними частками за податковий (звітний) період, який дорівнює календарному місяцю, щомісячно протягом тридцяти календарних днів, наступних за [redacted] календарним днем звітного (податкового) місяця на рахунок 332198127000[redacted]0200 у ГУ ДКСУ у м. Києві, код банку 820019. Одержувач: УДКСУ у Печ[redacted]ні м. Києва, код ЄДРПОУ [redacted] податку на [redacted]

Увага! Бланк містить багатоступеневий захист від підроблення.
МІНІСТЕРСТВО ЮСТИЦІЇ УКРАЇНИ

додану вартість та інших податкових платежів, що пов'язані з виконанням Договору, вирішуються Орендарем в установленому законодавством України порядку.

4.9. Зміна отримувача орендної плати та його банківських реквізитів може здійснюватися Орендодавцем в односторонньому порядку і не потребує внесення змін до цього Договору. Орендар зобов'язується уточнювати банківські реквізити і назву отримувача орендної плати.

4.10. Розмір орендної плати переглядається у разі зміни умов господарювання, передбачених Договором, зміни розмірів земельного податку, зміни мінімального розміру орендної плати, підвищення цін і тарифів, зміни коефіцієнтів індексації, визначених законодавством, погіршення стану орендованої Земельної ділянки не з вини Орендаря, що підтверджено документами, та у інших випадках, передбачених законом, за згодою сторін, але не частіше, ніж один раз у рік. Після прийняття відповідного рішення Київської міської ради Орендар зобов'язаний сплачувати орендну плату відповідно до нової орендної ставки.

4.11. За несвоєчасне внесення орендної плати справляється пеня в розмірі 120 (ста двадцяти) відсотків річних облікової ставки Національного банку України, діючої на день виникнення такого боргу або на день його (його частини) погашення, при цьому для розрахунку використовується більша із зазначених ставок. Розрахунок пені здійснюється на дату погашення суми боргу (частини боргу) за кожний календарний день прострочення платежу, включаючи день такого погашення.

4.12. За порушення Орендарем п.п. 8.4. Договору щодо термінів забудови Земельної ділянки, останній зобов'язаний сплатити подвійну ставку орендної плати, визначеної у п.п. 4.2 цього Договору, але не більше дванадцяти відсотків від нормативної грошової оцінки Земельної ділянки, за кожен день з моменту виявлення порушень до моменту його усунення. Контроль за виконанням умов договору та виявлення порушень здійснюється Головним управлінням земельних ресурсів виконавчого органу Київради (Київської міської державної адміністрації), в межах компетенції, визначеної рішенням Київської міської ради від 25 вересня 2003 року № 16/890 „Про Порядок здійснення самоврядного контролю за використанням і охороною земель у м. Києві".

4.13. У випадку викупу даної Земельної ділянки Орендарем, Орендар зобов'язаний сплачувати орендну плату до отримання та реєстрації державного акта на право власності на Земельну ділянку.

4.14. У випадку відчуження об'єкта нерухомого майна, що належало Орендарю та розташоване на Земельній ділянці, Орендар зобов'язаний сплачувати орендну плату до оформлення правовстановлюючих документів на дану Земельну ділянку новим власником даного нерухомого майна.

4.15. Контроль за правильністю обчислення і справляння орендної плати, нарахування пені за несвоєчасну сплату орендної плати та її стягнення здійснює районний податковий орган за місцем розташування Земельної ділянки.

5. Умови використання та обмеження (обтяження) щодо використання Земельної ділянки

5.1. Умови збереження стану об'єкта оренди:

- на Земельній ділянці не дозволяється діяльність, не пов'язана з цільовим призначенням Земельної ділянки. Зміна цільового призначення Земельної ділянки можлива лише в разі прийняття Київською міською радою рішення про затвердження проекту землеустрою щодо відведення Земельної ділянки у зв'язку зі зміною цільового призначення Земельної ділянки та внесення відповідних змін до Договору. Роботи по розробці проекту землеустрою щодо відведення сплачує Орендар;

5.2. Сервітути, обмеження (обтяження) та права третіх осіб щодо Земельної ділянки на день підписання цього Договору відсутні.

[illegible] і строки передачі Земельної ділянки в оренду

6.1. Передача [illegible] лянки здійснена за Актом приймання-передачі об'єкта оренди [illegible] травня 2005 р[illegible]

Увага! Бланк містить багатоступеневий захист від підроблення.

МІНІСТЕРСТВО ЮСТИЦІЇ УКРАЇНИ

7. Умови повернення Земельної ділянки

7.1. Після припинення дії договору Орендар повертає Орендодавцеві Земельну ділянку у стані, не гіршому порівняно з тим, у якому він одержав її в оренду.

Орендодавець у разі погіршення корисних властивостей орендованої Земельної ділянки, пов'язаних із зміною її стану, має право на відшкодування збитків у розмірі, визначеному сторонами. Якщо сторонами не досягнуто згоди про розмір відшкодування збитків, спір розв'язується у судовому порядку.

8. Права та обов'язки Сторін

8.1. Орендодавець має право вимагати від Орендаря:
- використання Земельної ділянки за цільовим призначенням згідно з цим Договором;
- дотримання місцевих правил забудови;
- своєчасного внесення орендної плати;
- дострокового розірвання цього Договору;
- відшкодування понесених збитків, в тому числі неотриманих доходів, відповідно до чинного законодавства у разі розірвання цього Договору.

8.2. Орендодавець зобов'язаний:
- повідомити в письмовій формі Орендаря про намір продати Земельну ділянку третій особі із зазначенням її ціни та інших умов, на яких вона продається;
- не вчиняти дій, які б перешкоджали Орендарю користуватися Земельною ділянкою;
- передати в користування Земельну ділянку у стані, що відповідає умовам цього Договору.

8.3. Орендар має право:
- самостійно господарювати на землі з дотриманням вимог чинного законодавства України та умов цього Договору;
- за письмовою згодою Орендодавця зводити в установленому законодавством порядку жилі, виробничі, культурно-побутові та інші будівлі і споруди;
- у разі розірвання цього Договору, за погодженням сторін, має право вимагати відшкодування нанесених збитків відповідно до чинного законодавства;
- після закінчення строку, на який було укладено цей Договір, при умові належного виконання обов'язків відповідно до умов цього Договору, Орендар має за інших рівних умов переважне право на поновлення Договору;
- переважне право на купівлю Земельної ділянки у разі її продажу.

8.4. Орендар зобов'язаний:
- завершити забудову Земельної ділянки в строки, встановлені проектною документацією на будівництво, затвердженою в установленому порядку;
- використовувати Земельну ділянку відповідно до її цільового призначення;
- своєчасно вносити орендну плату;
- при зміні функціонального використання об'єкта нерухомості, що розташований на Земельній ділянці, у десятиденний термін в письмовій формі замовити у Головному управлінні земельних ресурсів виконавчого органу Київради (Київської міської державної адміністрації) витяг з технічної документації про нову нормативну грошову оцінку Земельної ділянки або її частини з урахуванням зазначених змін та після одержання цього витягу передати його до податкового органу за місцем розташування Земельної ділянки;
- письмово повідомити Орендодавця про відчуження об'єктів (їх частин), що розташовані на Земельній ділянці і належать Орендарю, протягом десяти днів з моменту вчинення відповідного правочину, а також повідомити про наміри подальшого використання Земельної ділянки. У випадку, якщо Орендар має намір припинити право користування Земельною ділянкою (її частиною), цей Договір розривається за згодою сторін, або до цього Договору вносяться відповідні зміни, з моменту укладання договору оренди Земельної ділянки з нови[illegible] об'єктів, які були відчужені;
- забезпечити [illegible]п до Земельної ділянки представнику контролюючих органів;
- повернути [illegible]лянку Орендодавцю у стані, придатному для її подальшого використання [illegible]ення дії цього Договору;

ВТ № 995209

Увага! Бланк містить багатоступеневий захист від підроблення.

МІНІСТЕРСТВО ЮСТИЦІЇ УКРАЇНИ

- у строки, встановлені чинним законодавством, звітувати перед податковими органами району за місцем розташування Земельної ділянки про сплату орендної плати;
- питання відшкодування відновлюючої вартості зелених насаджень (попередній акт обстеження зелених насаджень від 12.08.2004 № 414) та інші майново-правові питання вирішувати в установленому порядку;
- виконати вимоги, викладені в листах Головного управління містобудування, архітектури та дизайну міського середовища від 14.10.2004 № 19-9434, головного державного санітарного лікаря м. Києва від 06.09.2004 № 6566, управління охорони навколишнього природного середовища від 20.09.2004 № 071/04-4-19/3144, від 16.09.2004 № 071/07-7-10/3131, Головного управління культури, мистецтв та охорони культурної спадщини від 07.10.2004 № 001-09/4602 та в рішенні Київської міської ради від 21.10.2004 № 574/1984 "Про надання дозволу концертному закладу культури "Муніципальний камерний хор "Київ" на знесення будівлі на вул. Лабораторній, 12";
- передбачити проектом будівництва житлового будинку місця постійного зберігання автотранспорту (крім відкритих автостоянок) у кількості, не меншій за кількість квартир у цьому будинку, та з урахуванням машиномісць, необхідних для обслуговування офісів;
- забезпечити вільний доступ для прокладання нових, ремонту та експлуатації існуючих інженерних мереж і споруд, розміщених у межах Земельної ділянки;
- питання пайової участі вирішити відповідно до рішення Київради від 27.02.2003 №271/431 "Про пайову участь (внески) інвесторів (забудовників) у створенні соціальної та інженерно-транспортної інфраструктури м. Києва";
- передати Головному управлінню житлового забезпечення виконавчого органу Київради (Київської міської державної адміністрації) 10% загальної площі будинку (крім службової) на підставі п. 41 рішення Київської міської ради від 18.12.2003 № 267/1142 "Про бюджет м.Києва на 2004 рік";
- у п'ятиденний строк після державної реєстрації договору оренди Земельної ділянки надати копію цього Договору до районного податкового органу за місцем розташування Земельної ділянки.

8.5. Право на оренду Земельної ділянки державної або комунальної власності не може бути відчужено її Орендарем іншим особам, внесено до статутного фонду, передано у заставу.

8.6. Сторони також мають інші права і несуть інші обов'язки, визначені законодавством України.

9. Ризик випадкового знищення або пошкодження об'єкта оренди чи його частини

Ризик випадкового знищення або пошкодження об'єкта оренди чи його частини несе Орендар.

10. Страхування об'єкта оренди

Сторони домовилися про те, що Орендар має право застрахувати об'єкт оренди.

11. Зміна умов Договору та припинення і поновлення Договору

11.1.Всі зміни та/або доповнення до цього Договору вносяться за згодою сторін. Згодою або запереченням Орендодавця на зміни та/або доповнення до цього Договору, є його рішення, прийняте в установленому законодавством порядку.

11.2. Витрати, пов'язані з внесенням зміни та/або доповнення до цього Договору, сплачує Орендар.

11.3.Договір оренди припиняється в разі:
- закінчення строку, на який його було укладено;
- викупу Земельної ділянки для суспільних потреб та примусового відчуження Земельної ділянки з мотивів суспільної необхідності в порядку, встановленому законодавством України;
- поєднання в [redacted] власника Земельної ділянки та Орендаря;
- ліквідації ю[redacted]и – Орендаря;

Увага! Бланк містить багатоступеневий захист від підроблення.
МІНІСТЕРСТВО ЮСТИЦІЇ УКРАЇНИ

- набуття права власності на об'єкти нерухомості, що розташовані на орендованій іншою особою Земельній ділянці. В даному випадку в договорові про відчуження об'єктів нерухомості, що розташовані на Земельній ділянці, що є предметом цього Договору визначається суб'єкт (Орендар за цим Договором або новий власник об'єктів нерухомості), який сплачує орендну плату відповідно до розмірів встановлених цим Договором та несе відповідальність за зобов'язаннями передбаченими цим Договором для Орендаря, до моменту оформлення новим власником нерухомості правовстановлюючих документів на дану Земельну ділянку.

Договір припиняється також в інших випадках, передбачених законом.

11.4. Припинення Договору шляхом розірвання.

Договір може бути розірваний:

- за взаємною згодою сторін;
- за рішенням суду, в порядку, встановленому законом;
- у разі необхідності використання Земельної ділянки для суспільних потреб у порядку, встановленому законодавством;
- в односторонньому порядку за ініціативою Орендодавця, із звільненням Орендодавця від відповідальності, згідно з Господарським кодексом України, в разі, коли Орендар використовує Земельну ділянку способами, які суперечать екологічним вимогам, не за цільовим призначенням, систематично (протягом півроку) не сплачує орендну плату, порушення строків завершення забудови Земельної ділянки, встановлених п.п.8.4 Договору, здійснення без згоди Орендодавця відчуження права користування Земельною ділянкою третім особам;

11.5. Договір може бути достроково розірваний у разі невиконання або неналежного виконання Орендарем обов'язків, визначених у п.п. 5.1. та 8.4. цього Договору.

11.6. Розірвання цього Договору не потребує укладення додаткової угоди. Договір вважається розірваним з моменту прийняття Орендодавцем відповідного рішення, якщо інше не встановлено рішенням.

11.7. Поновлення Договору:

- Після закінчення строку, на який було укладено цей Договір, Орендар. за умови належного виконання своїх обов'язків, має за інших рівних умов переважне право на поновлення Договору. У цьому разі Орендар повинен не пізніше, ніж за 3 (три) місяці до закінчення строку дії Договору повідомити письмово Орендодавця про намір продовжити його дію та сплачувати орендну плату за період від дня закінчення дії цього Договору до дня поновлення його дії у порядку та у розмірах, встановлених цим Договором.
- У разі поновлення Договору на новий строк його умови можуть бути змінені за згодою сторін.

11.8. У разі припинення або розірвання цього Договору Орендар зобов'язаний повернути Орендодавцеві Земельну ділянку на умовах, визначених цим Договором. У разі невиконання Орендарем обов'язку щодо умов повернення Орендодавцеві Земельної ділянки Орендар зобов'язаний відшкодувати Орендодавцеві завдані збитки.

11.9. Перехід права власності на орендовану Земельну ділянку до третьої особи, а також реорганізація юридичної особи – Орендаря не є підставою для зміни умов або розірвання Договору.

12. Відповідальність сторін за невиконання або неналежне виконання Договору та вирішення спорів

12.1. У разі невиконання своїх зобов'язань за цим Договором Сторони несуть відповідальність, визначену цим Договором та законодавством.

12.2. У разі невиконання Орендарем умов цього Договору та обов'язків, передбачених законодавством України, Договір може бути достроково розірваний.

12.3. Сторона [illegible] зобов'язання, звільняється від відповідальності, якщо вона доведе, що це [illegible] сталося не з її вини.

ВТА № 99 211

Увага! Бланк містить багатоступеневий захист від підроблення.

Роздруковано за допомогою ПК "Кадастр" Стор. 6 з 8 05.05.2015

УКРАЇНА UKRAINE

12.4. Усі спори, що пов'язані із виконанням умов цього Договору, вирішуються судами України при неможливості досудового врегулювання спорів, що виникають при виконанні умов цього Договору.

13. Суборенда Земельної ділянки

13.1. Орендар має право передати Земельну ділянку або її частину у суборенду в порядку встановленому чинним законодавством України.

13.2.Умови договору суборенди Земельної ділянки повинні обмежуватися умовами даного Договору і не суперечити йому».

3. Даний договір є невід'ємною частиною Договору оренди, посвідченого Щербаковим В. З., приватним нотаріусом Київського міського нотаріального округу 27.04.2005 по реєстру за № 323, зареєстрованого Головним управлінням земельних ресурсів виконавчого органу Київської міської ради (Київської міської державної адміністрації) 11.05.2005 за № 82-6-00294 зі змінами, внесеними додатковим договором, зареєстрованим Головним управлінням земельних ресурсів виконавчого органу Київської міської ради (Київської міської державної адміністрації) 28.07.2008 за № 82-6-00504 та набуває чинності з дня його державної реєстрації.

4. Витрати, пов'язані з нотаріальним посвідченням цього Договору, сплачує Орендар.

5. Усі спори, пов'язані з виконанням умов цього Договору, вирішуються в судовому порядку із застосуванням чинного законодавства України, при неможливості досудового врегулювання спорів, що виникають при виконанні умов цього Договору.

6. Цей Договір складений у трьох примірниках. Один примірник – для зберігання у Орендаря, один – для Орендодавця (знаходиться на зберіганні у Головному управлінні земельних ресурсів виконавчого органу Київської міської ради (Київської міської державної адміністрації), один – для зберігання у приватного нотаріуса.

МІСЦЕЗНАХОДЖЕННЯ І ПІДПИСИ СТОРІН

ОРЕНДОДАВЕЦЬ	ОРЕНДАР
Київська міська рада	концертний заклад культури
01044, м. Київ, вул. Хрещатик, 36,	**„Муніципальний академічний камерний хор „Київ"**
ідентифікаційний код юридичної особи:	03150, м. Київ,
22883141	вул. Лабораторна, 12
	ідентифікаційний код юридичної особи:
	21579671
Заступник міського голови – секретар Київської міської ради	Директор-художній керівник
_____ Г. Ф. Герега	_____ І.М. Гобдич

Увага! Бланк містить багатоступеневий захист від підроблення.
МІНІСТЕРСТВО ЮСТИЦІЇ УКРАЇНИ

-ів, *Україна, двадцять восьмого грудня дві тисячі дванадцятого року.*

Цей договір посвідчено мною, ***Досінчуком Ф.І.,*** *приватним нотаріусом Київського міського нотаріального округу.*

Договір підписано Сторонами у моїй присутності.

Особи громадян, які підписали договір, встановлено, їх дієздатність, а також правоздатність та дієздатність Київської міської ради та концертного закладу культури „Муніципальний академічний камерний хор „Київ" і повноваження їх представників перевірено.

Цей Договір підлягає державній реєстрації.

Зареєстровано в реєстрі за № 8430

Стягнено грошей = за домов.=

Приватний нотаріус

Ф.І. Досінчук

Приватний нотаріус Київський міський нотаріальний округ Досінчук Федір Іванович

Всього прошито (або прошнуровано), пронумеровано та скріплено печаткою аркушів

Договір зареєстровано Головним управлінням земельних ресурсів виконавчого органу Київської міської ради (Київської міської державної адміністрації), про що зроблено запис від "28" грудня 2012 р. за № 22-6-00684 у книзі записів державної реєстрації договорів.

Для перевірки дійсності бланка натисніть пальцем або будь-яким чином нагрійте бланк. Малюнок зверху має тимчасово зникнути, у нижніх кутах – тимчасово з'явитися. У смужці, що розташована внизу, має з'явитися слово "Дійсний".

Роздруковано за допомогою ПК "Кадастр"

КИЇВСЬКА МІСЬКА РАДА
офіційний інтернет-сайт

ЛІГА ЗАКОН
ВСЕУКРАЇНСЬКА МЕРЕЖА

КИЇВСЬКА МІСЬКА РАДА
X сесія VI скликання

РІШЕННЯ

від 20 вересня 2012 року N 157/8441

Про поновлення концертному закладу культури "Муніципальний академічний камерний хор "Київ" договорів оренди земельних ділянок для будівництва житлового будинку з офісними приміщеннями та підземним паркінгом на вулиці Лабораторній, 12 у Печерському районі м. Києва

Відповідно до статті 33 Закону України "Про оренду землі" та враховуючи лист-звернення концертного закладу культури "Муніципальний академічний камерний хор "Київ" від 22.05.2012, Київська міська рада **вирішила**:

1. Поновити на 5 років договори оренди земельних ділянок:

- договір оренди земельної ділянки від 10.06.2004 N 82-6-00182 (зі змінами) площею 0,1157 га, укладений між Київською міською радою та концертним закладом культури "Муніципальний камерний хор "Київ" для будівництва житлового будинку з офісними приміщеннями та підземним паркінгом, в тому числі в межах червоних ліній площею 0,0383 га для влаштування будівельного майданчика на вулиці Лабораторній, 12 у Печерському районі м. Києва на підставі пункту 60 рішення Київської міської ради від 25.09.2003 N 31/905 "Про надання і вилучення земельних ділянок та припинення права користування землею";

- договір оренди земельної ділянки від 11.05.2005 N 82-6-00294 (зі змінами) площею 0,0996 га, укладений між Київською міською радою та концертним закладом культури "Муніципальний камерний хор "Київ" для будівництва житлового будинку з офісними приміщеннями та підземним паркінгом на вулиці Лабораторній, 12 у Печерському районі м. Києва на підставі рішення Київської міської ради від 28.12.2004 N 1080/2490 "Про передачу концертному закладу культури "Муніципальний камерний хор "Київ" земельної ділянки для будівництва житлового будинку з офісними приміщеннями та підземним паркінгом на вул. Лабораторній, 12 у Печерському районі м. Києва".

2. Встановити, що розмір річної орендної плати, визначеної в договорах оренди земельних ділянок від 10.06.2004 N 82-6-00182 (зі змінами) та від 11.05.2005 N 82-6-00294 (зі змінами),

длягає приведенню у відповідність до норм законодавства.

3. Концертному закладу культури "Муніципальний академічний камерний хор "Київ" у місячний термін звернутися до Головного управління земельних ресурсів виконавчого органу Київради (Київської міської державної адміністрації) із клопотанням щодо організації робіт по внесенню змін до договорів оренди земельних ділянок від 10.06.2004 N 82-6-00182 (зі змінами) та від 11.05.2005 N 82-6-00294 (зі змінами).

4. Контроль за виконанням цього рішення покласти на постійну комісію Київради з питань земельних відносин, містобудування та архітектури.

Заступник міського голови -
секретар Київради **Г. Герега**

© Секретаріат Київської міської Ради, 1970-2015.
© Інформаційно-аналітичний центр "ЛІГА", 1991-2015.
© ТОВ "ЛІГА ЗАКОН", 2007-2015.

bigmir)net

Електронні тексти документів підготовлено Всеукраїнською мережею ЛІГА:ЗАКОН у рамках Програми інформаційного співробітництва з Київською міською радою.
Всі права на матеріали, розташовані на www.ligazakon.ua, охороняються у відповідності з законодавством України. При використанні або цитуванні будь-яких матеріалів, посилання на www.ligazakon.ua є обов'язковим. При використанні або цитуванні в інтернеті, гіперпосилання (hyperlink) на www.ligazakon.ua є обов'язковим. Республікація будь-яких матеріалів можлива тільки за письмовою згодою ТОВ «ЛІГА ЗАКОН».

Пояснювальна записка

До проекту рішення Київської міської ради

«Про розірвання договорів оренди земельних ділянок укладених між Київською міською радою та концертним закладом культури «Муніципальний камерний хор «Київ» № 82-6-00182 від 10.06.2004 року (зі змінами) на підставі рішення Київради від 25.09.2003 року № 31/905 та № 82-6-00294 від 11.05.2005 року (зі змінами) на підставі рішення Київради від 28.12.2004 року №1080/2490»

1. Обґрунтування необхідності прийняття рішення

Рішенням Київської міської ради від 25.09.2003 року №31/905 «Про надання і вилучення земельних ділянок та припинення права користування землею» та рішенням Київської міської ради від 28.12.2004 року № 1080/2490 «Про передачу концертному закладу культури «Муніципальний камерний хор «Київ» земельної ділянки для будівництва житлового будинку з офісними приміщеннями та підземним паркінгом на вул. Лабораторній, 12 у Печерському районі м. Києва» надано в оренду концертному закладу культури «Муніципальний камерний хор «Київ» земельну ділянку площею 0,1157 га (в тому числі в межах червоних ліній 0,0383 га) та земельну ділянку площею 996 кв.м.

Рішенням Київської міської ради від 20.09.2012 року №157/8441 зазначені договори оренди земельних ділянок поновлено на 5 років.

Проект рішення підготовлено на численні звернення мешканців Печерського району, які не один рік намагаються унеможливити забудову зеленої зони, задля уникнення катастрофи та руйнації житлових будинків, а також беручи до уваги невиконання концертним закладом культури «Муніципальний камерний хор «Київ» умов договорів оренди земельних ділянок в строки, встановлені проектною документацією на будівництво, затвердженою в установленому порядку, але не пізніше, ніж через три роки з моменту державної реєстрації договору.

Беручи до уваги численні та неодноразові звернення громади Печерського району міста Києва, з метою розвитку зеленої зони, раціонального використання земельних ресурсів, збереження зелених насаджень району, враховуючи той факт, що з моменту державної реєстрації цих договорів будівництво не розпочато, чим порушено строки завершення забудови земельних ділянок, виникає об'єктивна необхідність зазначеного рішення.

2. Мета та завдання прийняття рішень

Проектом рішення пропонується розірвати договір оренди земельної ділянки від 10.06.2004 № 82-6-00182 (зі змінами) площею 0,1157 га (в тому числі в межах червоних ліній 0,0383 га) укладений між Київською міською радою та концертним закладом культури «Муніципальний камерний хор «Київ», на підставі рішення Київської міської ради від 25.09.2003 року №31/905 «Про надання і вилучення земельних ділянок та припинення права користування землею» та договір оренди земельної ділянки № 82-6-00294 від

11.05.2005 року (зі змінами) площею 996 кв.м на підставі рішення Київради від 28.12.2004 року №1080/2490 «Про передачу концертному закладу культури «Муніципальний камерний хор «Київ» земельної ділянки для будівництва житлового будинку з офісними приміщеннями та підземним паркінгом на вулиці Лабораторній, 12 у Печерському районі м. Києва, з урахуванням договору про поновлення договору оренди земельної ділянки № 82-6-00683 від 28.12.2012 року та договору про поновлення договору оренди земельної ділянки № 82-6-00684 від 28.12.2012 року на підставі рішення Київської міської ради від 20.09.2012 року № 157/8441«Про поновлення концертному закладу культури «Муніципальний академічний камерний хор «Київ» договорів оренди земельних ділянок для будівництва житлового будинку з офісними приміщеннями та підземним паркінгом на вулиці Лабораторній, 12 у Печерському районі м. Києва.

Метою прийняття рішення є дотримання встановлених законодавством нормативів площ прибудинкових територій, охорони зелених насаджень та захисту законних прав та інтересів територіальної громади Печерського району міста Києва.

3. Загальна характеристика та основні положення проекту рішення.

Проектом рішення передбачено:

Розірвати договір оренди земельної ділянки від 10.06.2004 № 82-6-00182 (зі змінами) площею 0,1157 га (в тому числі в межах червоних ліній 0,0383 га) укладений між Київською міською радою та концертним закладом культури «Муніципальний камерний хор «Київ», на підставі рішення Київської міської ради від 25.09.2003 року №31/905 «Про надання і вилучення земельних ділянок та припинення права користування землею» та договір оренди земельної ділянки № 82-6-00294 від 11.05.2005 року (зі змінами) площею 996 кв.м на підставі рішення Київради від 28.12.2004 року №1080/2490 «Про передачу концертному закладу культури «Муніципальний камерний хор «Київ» земельної ділянки для будівництва житлового будинку з офісними приміщеннями та підземним паркінгом на вулиці Лабораторній, 12 у Печерському районі м. Києва, з урахуванням договору про поновлення договору оренди земельної ділянки № 82-6-00683 від 28.12.2012 року та договору про поновлення договору оренди земельної ділянки № 82-6-00684 від 28.12.2012 року на підставі рішення Київської міської ради від 20.09.2012 року № 157/8441«Про поновлення концертному закладу культури «Муніципальний академічний камерний хор «Київ» договорів оренди земельних ділянок для будівництва житлового будинку з офісними приміщеннями та підземним паркінгом на вулиці Лабораторній, 12 у Печерському районі м. Києва.

Внести зміни до Програми розвитку зеленої зони міста Києва до 2010 року та концепції формування зелених насаджень в центральній частині міста, затверджених рішенням Київської міської ради від 19.07.2005 року № 806/3381, включивши до переліку озеленених територій загального користування м. Києва, що відповідають типологічним ознакам та планувальним вимогам (таблиця 2), земельну ділянку площею 0,1157 га (кадастровий номер 8000000000:79:026:0005), в тому числі в межах червоних ліній 0,0383 га та

земельну ділянку площею 996 кв.м (кадастровий номер 8000000000:79:026:0027) на вулиці Лабораторній, 12 у Печерському районі м. Києва.

Київському комунальному об'єднанню зеленого будівництва та експлуатації зелених насаджень міста «Київзеленбуд» виконавчого органу Київської міської ради (Київської міської державної адміністрації) здійснити всі необхідні організаційно – правові заходи щодо оформлення права користування земельною ділянкою загальною площею 0,1157 га (в тому числі в межах червоних ліній 0,0383 га) (кадастровий номер 8000000000:79:026:0005) та земельну ділянку площею 996 кв.м (кадастровий номер 8000000000:79:026:0027) на вулиці Лабораторній, 12 у Печерському районі м. Києва.

Виконавчому органу Київської міської ради (Київської міської адміністрації):

Здійснити всі необхідні організаційно – правові заходи щодо зняття з реєстрації договору оренди земельної ділянки № 82-6-00182 від 10.06.2004 року (зі змінами) та договір оренди земельної ділянки № 82-6-00294 від 11.05.2005 року (зі змінами) з урахуванням договору про поновлення договору оренди земельної ділянки № 82-6-00683 від 28.12.2012 року та договору про поновлення договору оренди земельної ділянки № 82-6-00684 від 28.12.2012 року, укладених між Київською міською радою та концертним закладом культури «Муніципальний камерний хор «Київ».

Проінформувати концертний заклад культури «Муніципальний камерний хор «Київ» про прийняття цього рішення.

Це рішення набирає чинності з моменту його офіційного оприлюднення.

Оприлюднити це рішення у газеті Київської міської ради «Хрещатик».

Контроль за виконанням цього рішення покласти на постійну комісію з питань містобудування, архітектури та землекористування.

4. **Стан нормативно – правової бази у даній сфері правового регулювання**.

Проект рішення розроблено відповідно до Законів України «Про місцеве самоврядування в Україні», статті 9 Земельного кодексу України, статті 32 Закону України «Про оренду землі»,статті 188 Господарського кодексу України та статті 416 Цивільного кодексу України.

5. Фінансово-економічне обґрунтування.

Виконання даного рішення не передбачає витрачання коштів міського бюджету.

6. Прогноз соціально-економічних та інших наслідків прийняття рішення.

Прийняття даного рішення дозволить територіальній громаді вирішити багаторічні питання забудови прибудинкової території по вулиці Лабораторній у Печерському районі міста Києва, допоможе зберегти зелений осередок міста, збереже житловий фонд міста від руйнації.

7. Доповідач

Депутат Київської міської ради Михайло Терентьєв

Депутат Київської міської ради,
член Постійної комісії Київської міської
ради з питань бюджету та
соціально-економічного розвитку Михайло Терентьєв

08/231-1434/ПР
25.05.2015

Питання 7

КИЇВСЬКА МІСЬКА РАДА

III СЕСІЯ VII СКЛИКАННЯ

РІШЕННЯ

№

ПРОЕКТ

Про відмову у поновленні договору оренди земельної ділянки Товариству з обмеженою відповідальністю «Компанія розвитку проектів «НІКА» на перетині вул. Кіото та вул. Братиславської в Деснянському районі м. Києва та надання земельній ділянці статусу скверу

Керуючись пунктом 34 частини першої статті 26 Закону України «Про місцеве самоврядування», статтею 9 Земельного кодексу України, статтями 1, 20, 21 Закону України «Про благоустрій населених пунктів», а також з огляду на стійкий громадський супротив щодо забудови зеленої зони та скарги жителів Деснянського району міста Києва, Київська міська рада

ВИРІШИЛА:

1. Відмовити ТОВ «Компанія розвитку проектів «НІКА» в поновлені договору оренди земельної ділянки від 20.05.2005 р. № 62-6-00232 на перетині вулиць Кіото та Братиславська, загальною площею 0,4035 га (кадастровий номер 8000000000:62:033:081) в Деснянському районі м. Києва для будівництва житлового багатоквартирного будинку.

2. Надати земельній ділянці площею 0,4035 га на перетині вулиць Кіото та Братиславської, у Деснянському районі міста Києва (кадастровий номер 8000000000:62:033:081) статус скверу.

3. Внести зміни до Програми розвитку зеленої зони міста Києва до 2010 року та концепції формування зелених насаджень в центральній частині міста, затверджених рішенням Київської міської ради від 19.07.2005 № 806/3381, та продовжених на період до 2015 року рішенням Київської міської ради від 27.11.2009 № 714/2783 (Таблиця 2 «Озеленені території загального користування м. Києва, що відповідають типологічним ознакам та

планувальним вимогам»), додавши земельну ділянку, визначену пунктом 2 цього рішення, до переліку скверів Деснянського району.

4. Київському комунальному об'єднанню зеленого будівництва та експлуатації зелених насаджень «КИЇВЗЕЛЕНБУД» здійснити відповідні організаційно-правові заходи щодо оформлення права постійного користування земельною ділянкою площею 0,4035 га на перетині вулиць Кіото та Братиславської, у Деснянському районі міста Києва (кадастровий номер 8000000000:62:033:081)

5. Виконавчому органу Київської міської ради (Київській міській державній адміністрації):

5.1. Вчинити відповідні дії для зняття з реєстрації договору оренди від 20.05.2005 р. № 62-6-00232 земельної ділянки площею 0,4035 га на перетині вулиць Кіото та Братиславської, у Деснянському районі міста Києва (кадастровий номер 8000000000:62:033:081)

5.2. Проінформувати ТОВ «Компанія розвитку проектів «НІКА» про прийняття цього рішення.

6. Контроль за виконанням цього рішення покласти на постійну комісію Київради з питань містобудування, архітектури та землекористування, на постійну комісію Київради з питань екологічної політики.

Київський міський голова **В. Кличко**

ПОДАННЯ

Депутат Київради Р. Андрійко

ПОГОДЖЕНО:

Голова постійної комісії Київради
з питань містобудування, архітектури
та землекористування В. Прокопів

Секретар постійної комісії Київради
з питань містобудування, архітектури
та землекористування Д. Гордон

Голова постійної комісії Київради
з питань екологічної політики Р. Андрійко

Секретар постійної комісії Київради
з питань екологічної політики С. Костюк

Начальник управління
правого забезпечення діяльності
Київської міської ради В. Державін

ПОЯСНЮВАЛЬНА ЗАПИСКА

до проекту рішення Київської міської ради

«Про відмову у поновленні договору оренди земельної ділянки Товариству з обмеженою відповідальністю «Компанія розвитку проектів «НІКА» на перетині вул. Кіото та вул. Братиславської в Деснянському районі м. Києва та надання земельній ділянці статусу скверу»

1. Обґрунтування прийняття рішення

З огляду на значну соціальну напругу у зв'язку з намірами забудови ТОВ «Компанія розвитку проектів «НІКА» земельної ділянки на перетині вулиць Кіото та Братиславська, загальною площею 0,4035 га (кадастровий номер 8000000000:62:033:081) в Деснянському районі м. Києва, враховуючи численні та неодноразові звернення громади Деснянського району м. Києва стосовно незаконності ведення будівництва перед їх будинками та дитячим садочком № 222, зокрема, Звернення до Постійної комісії з питань екологічної політики за вхідним номером 08/КО-3081, з метою зменшення соціальної напруги, розвитку зелених зон м. Києва та збереження рекреаційних функцій цієї земельної ділянки виникає об'єктивна необхідність надати вищевказаній земельній ділянці статус скверу.

Означена земельна ділянка є предметом суперечок між громадою та ТОВ «Компанія розвитку проектів «НІКА» які неодноразово призводили до конфліктів між сторонами. Причиною вищезгаданих суперечок є створення значних незручностей місцевим мешканцям, що їх планує заподіяти ТОВ «Компанія розвитку проектів «НІКА» будівництвом багатоквартирного будинку, знищивши зелену та рекреаційну зону.

2. Мета і завдання прийняття рішення

Метою прийняття даного рішення є відмова у поновленні договору оренди земельної ділянки площею 0,4035 га на вул. Кіото та вул. Братиславської в Деснянському районі м. Києва укладеного між Київською міською радою та ТОВ «Компанія розвитку проектів «НІКА» № 62-6-00232 від 20.05.2005 р. та внесення цієї ділянки до переліку озеленених територій загального користування задля задоволення прав та інтересів громади, визначених статтею 49 Конституції України, зняття конфронтації між забудовником та мешканцями Деснянського району, а також збереження навколишнього природного середовища у місті Києві.

3. Загальна характеристика і основні положення рішення

Проект рішення передбачає:

- відмову ТОВ «Компанія розвитку проектів «НІКА» в поновлені договору оренди земельної ділянки від 20.05.2005 р. № 62-6-00232 на перетині вулиць Кіото та Братиславська, загальною площею 0,4035 га (кадастровий номер 8000000000:62:033:081) в Деснянському районі м. Києва для будівництва житлового багатоквартирного будинку.

- надання земельній ділянці площею 0,4035 га на перетині вулиць Кіото та Братиславської, у Деснянському районі міста Києва (кадастровий номер 8000000000:62:033:081) статус скверу.
- внесення змін до Програми розвитку зеленої зони міста Києва до 2010 року та концепції формування зелених насаджень в центральній частині міста, затверджених рішенням Київської міської ради від 19.07.2005 № 806/3381, та продовжених на період до 2015 року рішенням Київської міської ради від 27.11.2009 № 714/2783 (Таблиця 2 «Озеленені території загального користування м. Києва, що відповідають типологічним ознакам та планувальним вимогам»), додавши земельну ділянку, визначену пунктом 2 цього рішення, до переліку скверів Деснянського району.
- доручення Київському комунальному об'єднанню зеленого будівництва та експлуатації зелених насаджень «КИЇВЗЕЛЕНБУД» здійснити відповідні організаційно-правові заходи щодо оформлення права постійного користування земельною ділянкою площею 0,4035 га на перетині вулиць Кіото та Братиславської, у Деснянському районі міста Києва (кадастровий номер 8000000000:62:033:081)
- доручення виконавчому органу Київської міської ради (Київській міській державній адміністрації) вчинити відповідні дії для зняття з реєстрації договору оренди від 20.05.2005 р. № 62-6-00232 земельної ділянки площею 0,4035 га на перетині вулиць Кіото та Братиславської, у Деснянському районі міста Києва (кадастровий номер 8000000000:62:033:081) та проінформувати ТОВ «Компанія розвитку проектів «НІКА» про прийняття цього рішення.
- здійснення контролю за виконанням цього рішення постійній комісії Київради з питань містобудування, архітектури та землекористування та постійній комісії Київради з питань екологічної політики.

4. Стан нормативно-правової бази у даній сфері правового регулювання

Дана сфера суспільних відносин врегульована пунктом 34 частини першої статті 26 Закону України «Про місцеве самоврядування», статтею 9 Земельного кодексу України, статтями 1, 20, 21 Закону України «Про благоустрій населених пунктів».

5. Фінансово-економічне обґрунтування

Реалізація запропонованого проекту не передбачає використання коштів місцевого бюджету.

6. Прогноз соціально-економічних та інших наслідків прийняття рішення

Прийняття даного рішення зніме соціальну напругу у мікрорайоні та дозволить територіальній громаді вирішити багаторічні питання забудови земельної ділянки на перетині вулиць Кіото та Братиславська, загальною площею 0,4035 га (кадастровий номер 8000000000:62:033:081) в Деснянському районі м. Києва, допоможе зберегти рекреаційну зону з її зеленими насадженнями та розширить мережу зелених зон у м. Києві.

7. Доповідач

Депутат Київської міської ради VII скликання фракції ВО «Свобода», Голова постійної комісії Київської міської ради з питань екологічної політики Руслан Юрійович Андрійко.

Депутат Київської міської ради
VII скликання фракції ВО «Свобода» **Р. Андрійко**

РОБОЧІ МАТЕРІАЛИ

Витяг з бази даних міського земельного кадастру від 29.04.2015р.

м. Київ, р-н Деснянський

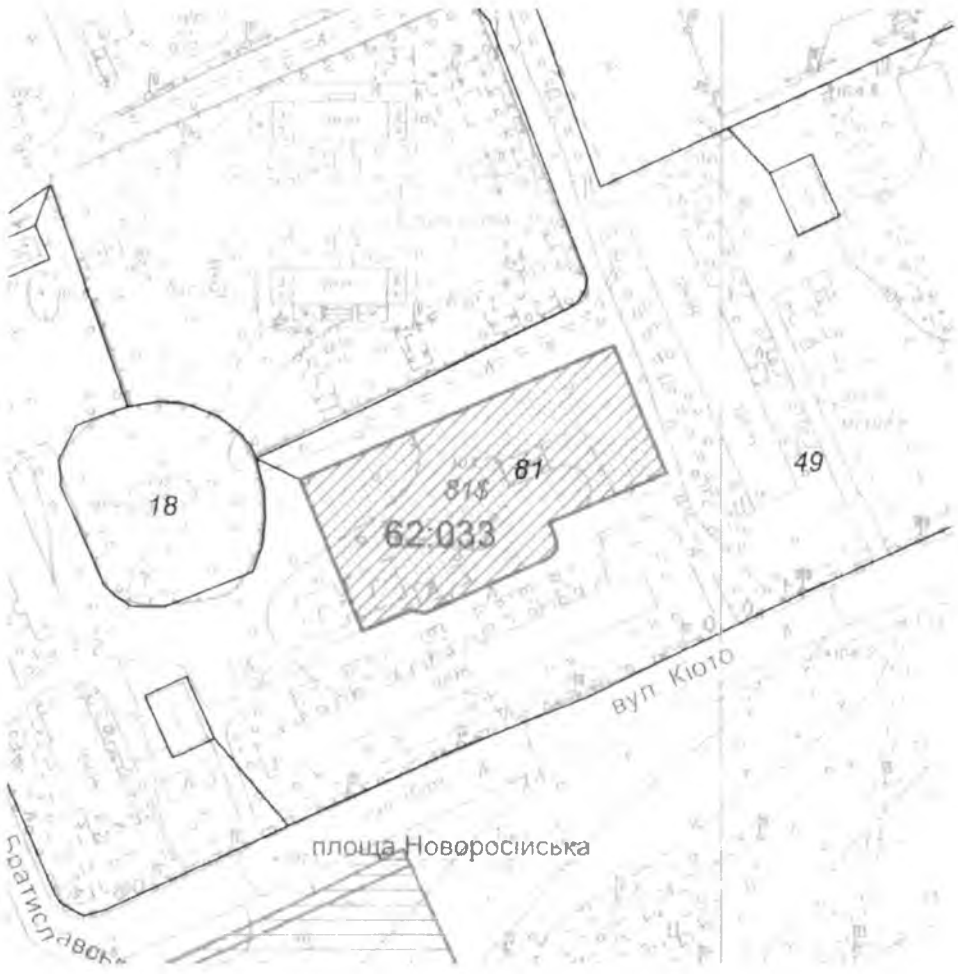

Масштаб 1:2000

**Черговий план м. Києва ведеться з 1995 року*

Замовлення № 7099

виготовлено КП "Київський інститут земельних відносин"

РЕЄСТР ЗЕМЕЛЬНИХ ДІЛЯНОК

Черговий план.

Код ділянки	Землекористувачі	Адреса ділянки	Опис ділянки	Вид права	Дата закінч. права
62.033:018	Департамент експлуатації водопровідного господарства Публічного акціонерного товариства "Акціонерна компанія"Київводоканал"	вул Братиславська, 4	ПЕАС і НВС Артезіанська свердловина N 1		
62 033 049	Державне комунальне підприємство "Житлоремфонд"	вул Братиславська 2, 4 вул Кіото, 3, 5, 9, 11а, 15	Землі міста ЖЕК-1301		
62 033 081	товариство з обмеженою відповідальністю "Компанія розвитку проектів"НІКА"	перетин вул Кіото та вул Братиславської		Оренда до 18.05.2012 (термін дії скінчився)	18 05 2012

Ділянки, що знаходяться на стадії розробки оформлення прав.

Код ділянки	Землекористувачі	Адреса ділянки	Стадія	Дата закінч. стадії
62 033:081$	товариство з обмеженою відповідальністю "Компанія розвитку проектів"НІКА"	перетин вулиць Кіото та Братиславської	Наміри щодо викупу	

08/231-1435/пр
25.05.2015

Питання 8

КИЇВСЬКА МІСЬКА РАДА

III СЕСІЯ VII СКЛИКАННЯ

РІШЕННЯ

_____№_____

ПРОЕКТ

Про розірвання договору оренди земельних ділянок в урочищі Гончарі-Кожум'яки в межах вулиць Кожум'яцької, Дегтярної та Гончарної у Подільському районі міста Києва № 85-6-00245 від 23.01.2006 року

Керуючись Законом України «Про місцеве самоврядування», статтею 9 Земельного кодексу України, статтею 32 Закону України «Про оренду землі», статтею 188 Господарського кодексу України, пунктами 8.4, 11.4. договору оренди земельної ділянки № 85-6-00245 від 23.01.2006 року, укладеного між Київською міською радою та ВАТ трест «Київміськбуд-1» ім. М. П. Загороднього, зі змінами, передбаченими Угодою про поновлення та внесення змін до Договору оренди земельних ділянок № МЗК-1-00194 від 25.03.2014, з огляду на те, що ТОВ «ФУНДАЦІЯ «ЯКІСНЕ ЖИТЛО» використовує ділянку не за цільовим призначенням та без згоди Орендодавця здійснює відчуження права користування земельними ділянками третім особам, а також зважаючи на стійкий громадський супротив щодо забудови зеленої зони, Київська міська рада

ВИРІШИЛА:

1. Розірвати договір оренди земельних ділянок в урочищі Гончарі-Кожум'яки в межах вулиць Кожум'яцької, Дегтярної та Гончарної у Подільському районі міста Києва № 85-6-00245 від 23.01.2006 року зі змінами, передбаченими Угодою про поновлення та внесення змін до Договору оренди земельних ділянок № МЗК-1-00194 від 25.03.2014.

2. Надати земельній ділянці площею 0,266 га в урочищі Гончарі-Кожум'яки в межах вулиць Кожум'яцької, Дегтярної та Гончарної у Подільському районі міста Києва (кадастровий номер 8 000 000 000: 85:381:0160) статус скверу.

3. Внести зміни до Програми розвитку зеленої зони міста Києва до 2010 року та концепції формування зелених насаджень в центральній частині міста, затверджених рішенням Київської міської ради від 19.07.2005 № 806/3381, та

продовжених на період до 2015 року рішенням Київської міської ради від 27.11.2009 № 714/2783 (Таблиця 2 «Озеленені території загального користування м. Києва, що відповідають типологічним ознакам та планувальним вимогам»), додавши земельну ділянку, визначену пунктом 2 цього рішення, до переліку скверів Подільського району.

4. Київському комунальному об'єднанню зеленого будівництва та експлуатації зелених насаджень «КИЇВЗЕЛЕНБУД» здійснити відповідні організаційно-правові заходи щодо оформлення права постійного користування земельною ділянкою площею 0,266 га в урочищі Гончарі-Кожум'яки в межах вулиць Кожум'яцької, Дегтярної та Гончарної у Подільському районі міста Києва (кадастровий номер 8 000 000 000: 85:381:0160).

5. Виконавчому органу Київської міської ради (Київській міській державній адміністрації):

5.1. Вчинити відповідні дії для зняття з реєстрації договору оренди земельних ділянок в урочищі Гончарі-Кожум'яки в межах вулиць Кожум'яцької, Дегтярної та Гончарної у Подільському районі міста Києва № 85-6-00245 від 23.01.2006 року зі змінами, передбаченими Угодою про поновлення та внесення змін до Договору оренди земельних ділянок № МЗК-1-00194 від 25.03.2014.

5.2. Проінформувати ВАТ трест «Київміськбуд-1» ім. М. П. Загороднього, ТОВ «ФУНДАЦІЯ «ЯКІСНЕ ЖИТЛО» про прийняття цього рішення.

6. Контроль за виконанням цього рішення покласти на постійну комісію Київради з питань містобудування, архітектури та землекористування, на постійну комісію Київради з питань екологічної політики.

Київський міський голова **В. Кличко**

ПОДАННЯ

Депутат Київради Р. Андрійко

ПОГОДЖЕНО:

Голова постійної комісії Київради
з питань містобудування, архітектури
та землекористування В. Прокопів

Секретар постійної комісії Київради
з питань містобудування, архітектури
та землекористування Д. Гордон

Голова постійної комісії Київради
з питань екологічної політики Р. Андрійко

Секретар постійної комісії Київради
з питань екологічної політики С. Костюк

Начальник управління
правового забезпечення діяльності
Київської міської ради В. Державін

ПОЯСНЮВАЛЬНА ЗАПИСКА

до проекту рішення Київської міської ради

«Про розірвання договору оренди земельних ділянок в урочищі Гончарі-Кожум'яки в межах вулиць Кожум'яцької, Дегтярної та Гончарної у Подільському районі міста Києва № 85-6-00245 від 23.01.2006 року»

1. Обґрунтування прийняття рішення

Проект рішення щодо розірвання договору оренди земельних ділянок в урочищі Гончарі-Кожум'яки в межах вулиць Кожум'яцької, Дегтярної та Гончарної у Подільському районі міста Києва № 85-6-00245 від 23.01.2006 року підготовлений на численні прохання мешканців та колективні звернення місцевої громади, що протягом 2 років бореться супроти недобросовісних підприємців, які влаштували систематичну торгівлю спиртними напоями на площі Мистецтв (знаходиться між будинками за адресою вул. Воздвиженська, 21-23, Воздвиженська, 16, та вул. Кожум'яцькою.) Їхня діяльність перешкоджає належній реалізації прав та інтересів мешканців на безпечне для життя і здоров'я навколишнє середовище, суперечить інтересам мешканців, а також суттєво підвищує соціальну напругу у мікрорайоні.

Всупереч вимогам законодавства та цільового призначення на цій ділянці з відома Орендаря ТОВ "Фундація "Якісне житло" підприємцем Дмитром Борисовим (ресторани "Крабс Бургер" та "Риба Лов") протягом 2014-2015 років під час вихідних та святкових днів проводяться масовий продаж алкогольних напоїв, приготування їжі на мангалах та розпивання спиртних напоїв на зелених насадженнях.

У таких заходах беруть участь від 2 до 15 тисяч осіб щоденно у вихідні та святкові дні. Дані особи вживають спиртні напої, використовують звукопідсилюючу апаратуру, витоптують газони, роздягаються, справляють природні потреби у дворах навколишніх будинків.

Для цього без жодних дозвільних документів було встановлено близько 300 шезлонгів, столиків, столів, подушок для лежання на траві та 7 дерев'яних МАФів з написами "Крабс Бургер", з яких розливали спиртне.

Про вказані порушення мешканцями мікрорайону Воздвиженка подано більше 1000 скарг в різні інстанції. Мешканці потерпають від свавілля недобросовісних власників земельної ділянки.

2-3 травня 2015 року мешканцями Воздвиженки було проведено прибирання, під час якого демонтовано з Площі Мистецтв 7 незаконно встановлених МАФів, літній майданчик ресторану "Крабс-Бургер" на проїзній частині вул. Воздвиженської, понад 300 шезлонгів, столиків, стільців, подушок для лежання на траві, два мангали, незаконно встановлені на газонах для торгівлі алкоголем і їжею.

3 (третього) травня мешканцями було висаджено понад 200 клумб з квітами на газонах скверу мистецтв, щоб унеможливити розміщення сторонніх предметів на зелених насадженнях.

Проте, незважаючи на очевидну неправомірність своїх дій, недобросовісні підприємці продовжують робити спроби знову розмістити незаконні споруди та відновити торгівлю алкоголем у сквері.

Пункт 11.4 договору оренди земельних ділянок в урочищі Гончарі-Кожум'яки в межах вулиць Кожум'яцької, Дегтярної та Гончарної у Подільському районі міста Києва № 85-6-00245 від 23.01.2006 року зі змінами, передбаченими Угодою про поновлення та внесення змін до Договору оренди земельних ділянок № МЗК-1-00194 від 25.03.2014, чітко передбачає, що *договір оренди може бути розірваний в односторонньому порядку за ініціативою Орендодавця (Київської міської ради) із звільненням Орендодавця від відповідальності, згідно з Господарським кодексом, в разі коли Орендар використовує земельні ділянки не за цільовим призначенням, здійснює без відома Орендодавця відчуження права користування Земельними ділянками третім особам.*

З огляду на відверті порушення положень Договору оренди земельних ділянок, відсутність належного реагування на супротив мешканців Орендарем, ТОВ "Фундація "Якісне житло", єдиним шляхом забезпечення прав мешканців є розірвання з ним договору оренди землі та передача зелених насаджень Площі мистецтв баланс КО «Київзеленбуд» з метою збереження рекреаційної та природної цінності території. Даний проект рішення, підготований фракцією ВО «Свобода» у Київській міській раді спільно з місцевими активістами, є способом реалізації означеної ініціативи.

2. Мета і завдання прийняття рішення

Метою прийняття даного рішення є розірвання договору оренди з недобросовісним Орендарем та внесення однієї з орендованих ділянок до переліку озеленених територій загального користування задля задоволення прав та інтересів громади, визначених статтею 49 Конституції України, зняття конфронтації між Орендарем та мешканцями Подільського району, а також збереження навколишнього природного середовища у місті Києві.

3. Загальна характеристика і основні положення рішення

Проект рішення передбачає:

- розірвання договору оренди земельних ділянок в урочищі Гончарі-Кожум'яки в межах вулиць Кожум'яцької, Дегтярної та Гончарної у Подільському районі міста Києва № 85-6-00245 від 23.01.2006 року зі змінами, передбаченими Угодою про поновлення та внесення змін до Договору оренди земельних ділянок № МЗК-1-00194 від 25.03.2014.
- надання земельній ділянці площею 0,266 га в урочищі Гончарі-Кожум'яки в межах вулиць Кожум'яцької, Дегтярної та Гончарної у Подільському районі міста Києва (кадастровий номер 8 000 000 000: 85:381:0160) статус скверу.
- внесення змін до Програми розвитку зеленої зони міста Києва до 2010 року та концепції формування зелених насаджень в центральній частині міста, затверджених рішенням Київської міської ради від 19.07.2005 № 806/3381, та продовжених на період до 2015 року рішенням Київської міської ради від 27.11.2009 № 714/2783 (Таблиця 2 «Озеленені території загального

користування м. Києва, що відповідають типологічним ознакам та планувальним вимогам»), шляхом додання земельної ділянки, визначеної пунктом 2 рішення, до переліку скверів Подільського району.

- Здійснення організаційно-правових заходів Київським комунальним об'єднанням зеленого будівництва та експлуатації зелених насаджень «КИЇВЗЕЛЕНБУД» щодо оформлення права постійного користування земельною ділянкою площею 0,266 га в урочищі Гончарі-Кожум'яки в межах вулиць Кожум'яцької, Дегтярної та Гончарної у Подільському районі міста Києва (кадастровий номер 8 000 000 000: 85:381:0160).
- Вчинення збоку КМДА дій для зняття з реєстрації договору оренди земельних ділянок в урочищі Гончарі-Кожум'яки в межах вулиць Кожум'яцької, Дегтярної та Гончарної у Подільському районі міста Києва № 85-6-00245 від 23.01.2006 року зі змінами, передбаченими Угодою про поновлення та внесення змін до Договору оренди земельних ділянок № МЗК-1-00194 від 25.03.2014 та інформування про це Орендаря.
- покладення контрольних функцій за виконанням цього рішення на постійну комісію Київради з питань містобудування, архітектури та землекористування, на постійну комісію Київради з питань екологічної політики.

4. Стан нормативно-правової бази у даній сфері правового регулювання

Стаття 26 Закону України «Про місцеве самоврядування», стаття 9 Земельного кодексу України, стаття 32 Закону України «Про оренду землі», стаття 188 Господарського кодексу України, статті 20, 21 Закону України «Про благоустрій територій».

5. Фінансово-економічне обґрунтування

Реалізація запропонованого проекту не передбачає використання коштів місцевого бюджету.

6. Прогноз соціально-економічних та інших наслідків прийняття рішення

Прийняття даного рішення зніме соціальну напругу у мікрорайоні та дозволить територіальній громаді вирішити питання систематичної незаконної торгівлю спиртними напоями на площі Мистецтв (знаходиться між будинками за адресою вул. Воздвиженська, 21-23, Воздвиженська, 16, та вул. Кожум'яцькою), допоможе зберегти рекреаційну зону з її зеленими насадженнями та розширить мережу зелених зон у м. Києві.

7. Доповідач

Депутат Київської міської ради VII скликання фракції ВО «Свобода», Голова постійної комісії Київської міської ради з питань екологічної політики Руслан Юрійович Андрійко.

Депутат Київської міської ради
VII скликання фракції ВО «Свобода» **Р. Андрійко**

РОБОЧІ МАТЕРІАЛИ

Витяг з бази даних міського земельного кадастру від 13.05.2015р.

м. Київ, р-н Подільський

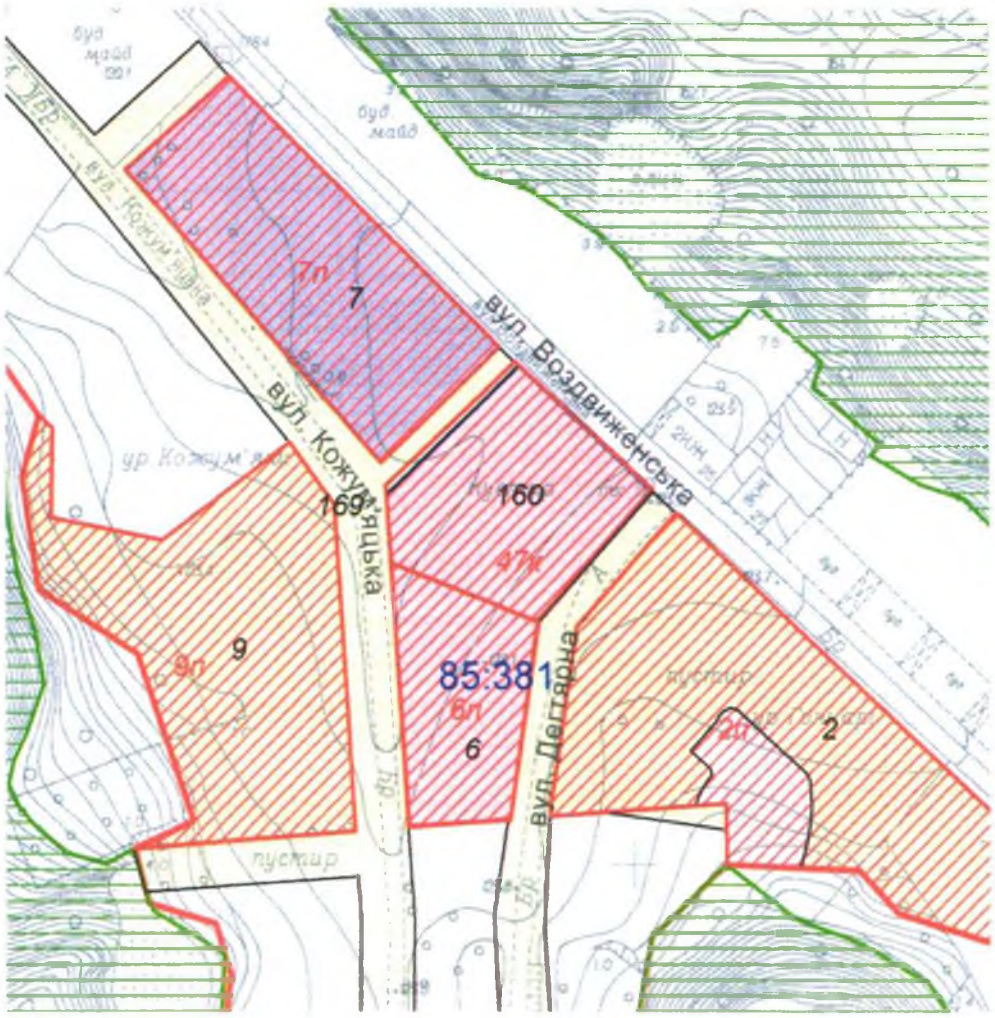

Масштаб 1:2000

**Черговий план м.Києва ведеться з 1995 року*

Замовлення № 7752

виготовлено КП "Київський інститут земельних відносин"

РЕЄСТР ЗЕМЕЛЬНИХ ДІЛЯНОК

Черговий план.

Код ділянки	Землекористувачі	Адреса ділянки	Опис ділянки	Вид права	Дата закінч. права
85:381:002	Публічне акціонерне товариство трест "Київміськбуд-1" імені М П Загороднього	урочище Гончари-Кожум'яки на вулицях Воздвиженській, Гончарній, Дегтярній, Кожум'яцькій			
85:381:006	ТОВАРИСТВО З ОБМЕЖЕНОЮ ВІДПОВІДАЛЬНІСТЮ "ФУНДАЦІЯ"ЯКІСНЕ ЖИТЛО"	на вулицях Воздвиженській, Гончарній, Дегтярній, Кожум'яцькій		Оренда на 10 років	15.05.2024
85:381:007	Публічне акціонерне товариство трест "Київміськбуд-1" імені М П.Загороднього	урочище Гончари-Кожум'яки на вулицях Воздвиженській, Гончарній, Дегтярній, Кожум'яцькій		Право в процесі оформлення (Оренда до 01.02.2014)	01.02.2014
85:381:009	Публічне акціонерне товариство трест "Київміськбуд-1" імені М.П.Загороднього	урочище Гончари-Кожум'яки на вулицях Воздвиженській, Гончарній, Дегтярній, Кожум'яцькій			
85:381:160	ТОВАРИСТВО З ОБМЕЖЕНОЮ ВІДПОВІДАЛЬНІСТЮ "ФУНДАЦІЯ"ЯКІСНЕ ЖИТЛО"	урочище Гончарі-Кожум'яки в межах вулиць Кожум'яцької, Дегтярної та Гончарної		Оренда на 5 років	21.03.2019
85:381:169	Землі загального користування	урочище Гончарі-Кожум'яки в межах вулиць Кожум'яцької, Дегтярної та Гончарної			

Ділянки, що знаходяться на стадії розробки оформлення прав.

Код ділянки	Землекористувачі	Адреса ділянки	Стадія	Дата закінч. стадії
85:381:002п	Відкрите акціонерне товариство трест "Київміськбуд-1" імені М.П.Загороднього	урочище Гончари-Кожум'яки на вулицях Воздвиженській, Гончарній, Дегтярній, Кожум'яцькій	Проект: Оренда на 5 років	
85:381:006п	Відкрите акціонерне товариство трест "Київміськбуд-1" імені М.П.Загороднього	урочище Гончари-Кожум'яки на вулицях Воздвиженській, Гончарній, Дегтярній, Кожум'яцькій	Проект: Оренда на 5 років	
85:381:007п	Відкрите акціонерне товариство трест "Київміськбуд-1" імені М.П.Загороднього	урочище Гончари-Кожум'яки на вулицях Воздвиженській, Гончарній, Дегтярній, Кожум'яцькій	Проект: Оренда на 5 років	
85:381:009п	Відкрите акціонерне товариство трест "Київміськбуд-1" імені М.П.Загороднього	урочище Гончари-Кожум'яки на вулицях Воздвиженській, Гончарній, Дегтярній, Кожум'яцькій	Проект: Оренда на 5 років	
85:381:047к	Товариство з обмеженою відповідальністю "Воздвиженка Готель"	вул. Дегтярна, 2-4	Клопотання: Оренда на 25 років	

85:381:048 Договір
85-6-00245
від 23.01.2006

ГУЗР КМДА 2 347003 108523

ДОГОВІР
оренди земельних ділянок
УКРАЇНА UKRAINE
м. Київ, п'ятнадцятого грудня дві тисячі п'ятого року.

Київська міська рада (ідентифікаційний код 22883141) (м. Київ, вул. Хрещатик, 36), далі у тексті – **„Орендодавець"**, в особі Київського міського голови **Омельченка Олександра Олександровича**, який діє на підставі ст. 42 Закону України „Про місцеве самоврядування в Україні" – з однієї сторони, та **Відкрите акціонерне товариство трест «Київміськбуд-1» ім.М.П.Загороднього** (ідентифікаційний код 04012655) (м.Київ, вул. Івана Гонти, 7), свідоцтво про державну реєстрацію юридичної особи серія А00 № 007232, видане Шевченківською районною у місті Києві державною адміністрацією, дата проведення державної реєстрації – 23.09.1994 року за №1 074 120 0000 000218, далі у тексті - **„Орендар"**, в особі **голови правління Білокура Олександра Васильовича** (ідентифікаційний номер 2135913272), що мешкає в місті Києві, вул. Фрунзе, буд. 30/5, кв. 46, який діє на підставі Статуту (нова редакція), державну реєстрацію змін до установчих документів проведено 22.09.2005 року, номер запису 10741050007000218), з другої сторони, уклали договір оренди земельних ділянок (далі у тексті – Договір) про нижченаведене:

1. Предмет Договору

1.1. Орендодавець, на підставі рішення Київської міської ради від 23.12.2004 р. № 904/2314, за Актом приймання-передачі передає, а Орендар приймає в оренду *(строкове платне користування)* земельні ділянки (далі – об'єкт оренди або земельні ділянки), визначені цим Договором.

2. Об'єкт оренди

2.1. Об'єктом оренди відповідно до цього Договору є Земельні ділянки з наступними характеристиками:

- місце розташування – урочище Гончарі-Кожум'яки в межах вулиць Кожум'яцької, Дегтярної та Гончарної у Подільському районі м.Києва;
- площа: - ділянка з кадастровим номером 8 000 000 000:85:381:0048 – 44548 (сорок чотири тисячі п'ятсот сорок вісім) кв.м, в тому числі в межах червоних ліній 17105 (сімнадцять тисяч сто п'ять) кв.м;
  - ділянка з кадастровим номером 8 000 000 000:85:381:0031 – 290 (двісті дев'яносто) кв.м;
  - ділянка з кадастровим номером 8 000 000 000:85:381:0022 – 198 (сто дев'яносто вісім) кв.м;
  - ділянка з кадастровим номером 8 000 000 000:85:381:0012 – 546 (п'ятсот сорок шість) кв.м.
- цільове призначення – для будівництва житлових будинків з об'єктами соціально-громадського призначення;
- кадастрові номери - 8 000 000 000:85:381:0048, 8 000 000 000:85:381:0031, 8 000 000 000:85:381:0022, 8 000 000 000:85:381:0012.

2.2. Згідно з витягами з технічної документації Головного управління земельних ресурсів виконавчого органу Київради (Київської міської державної адміністрації) № Ю-35770/2005, № Ю-35767/2005, № Ю-35768/2005 та № Ю-35769/2005 від 14.12.2005 року нормативна грошова оцінка земельних ділянок відповідно становить 39285391 (тридцять дев'ять мільйонів двісті вісімдесят п'ять тисяч триста дев'яносто одну) грн. 36 коп., 241631 (двісті сорок одну тисячу шістсот тридцять одну) грн. 44 коп., 164975 (сто шістдесят чотири тисячі дев'ятсот сімдесят п'ять) грн. 95 коп. та 315464 (триста п'ятнадцять тисяч чотириста шістдесят чотири) грн. 95 коп.

2.3. Земельні ділянки, які передаються в оренду, не мають недоліків, що можуть перешкоджати їх ефективному використанню.

3. Строк дії Договору

3.1. Договір укладено на 5 (п'ять) років.

4. Орендна плата

4.1. Визначена цим Договором орендна плата за Земельні ділянки становить платіж, який Орендар вносить Орендодавцю [redacted] користування земельними ділянками у грошовій формі.

4.2.Річна орендна [redacted] земельні ділянки встановлюється у розмірі 1,5 (однієї цілої п'яти десятих) відсотків від їх н[redacted] грошової оцінки.

4.3. Розмір орен[redacted] може змінюватись за згодою [redacted] дня набуття відповідною [redacted] рішення Київською міською радою та внесення змін до цього Договору.

Увага! Бланк містить багатоступеневий захист від підроблення.
Міністерство юстиції України

4.4. Зміна нормативної грошової оцінки земельних ділянок та їх індексація проводиться без внесення змін та доповнень до цього Договору у порядку та у випадках, передбачених законодавством України.

4.5. Орендна плата вноситься Орендарем рівними частинами за базовий податковий (звітний) період, який дорівнює календарному місяцю, щомісячно протягом тридцяти календарних днів, наступних за останнім календарним днем звітного (податкового) місяця на рахунок 33214812500008, КЕК 13050200 у ВДК у м. Києві, МФО 820019. Отримувач: ВДК у Подільському районі м.Києва ідентифікаційний код 26077939. Питання сплати податку на додану вартість та інших податкових платежів, що пов'язані з виконанням Договору, вирішуються Орендарем в установленому законодавством України порядку.

4.6. Зміна отримувача орендної плати та його банківських реквізитів може здійснюватися Орендодавцем в односторонньому порядку і не потребує внесення змін до цього Договору. Орендар зобов'язується уточнювати банківські реквізити і назву отримувача орендної плати.

4.7. Розмір орендної плати може переглядатись у випадках, передбачених законом, за згодою сторін, але не частіше, ніж один раз у рік.

4.8. За несвоєчасне внесення орендної плати справляється пеня в розмірі 120 (ста двадцяти) відсотків річних облікової ставки Національного банку України, діючої на день виникнення такого боргу або на день його (його частини) погашення, при цьому для розрахунку використовується більша з зазначених ставок. Розрахунок пені здійснюється на дату погашення суми боргу (частини боргу) за кожний календарний день прострочення платежу, включаючи день такого погашення.

4.9. Контроль за правильністю обчислення і справляння орендної плати, нарахування пені за несвоєчасну сплату орендної плати та її стягнення здійснює районний податковий орган за місцем розташування земельних ділянок.

5. Умови використання та обмеження (обтяження) щодо використання земельних ділянок

5.1. Умови збереження стану об'єкта оренди:

- на Земельних ділянках не дозволяється діяльність, не пов'язана з цільовим призначенням Земельних ділянок. Зміна цільового призначення Земельних ділянок можлива лише в разі прийняття Київською міською радою рішення про затвердження проекту землеустрою щодо відведення Земельних ділянок у зв'язку зі зміною цільового призначення Земельних ділянок та внесення відповідних змін до Договору. Роботи по розробці проекту землеустрою щодо відведення сплачує Орендар;

5.2. Сервітути щодо Земельних ділянок на день підписання цього Договору відсутні.

6. Умови і строки передачі земельних ділянок в оренду

6.1. Передача Земельних ділянок здійснюється за Актом приймання-передачі об'єкта оренди в день державної реєстрації цього Договору.

6.2. Право на оренду Земельних ділянок виникає після державної реєстрації цього Договору.

7. Умови повернення земельних ділянок

7.1. Після припинення дії договору Орендар повертає Орендодавцеві земельні ділянки у стані, не гіршому порівняно з тим, у якому він одержав їх в оренду .

Орендодавець у разі погіршення корисних властивостей орендованих земельних ділянок, пов'язаних із зміною їх стану, має право на відшкодування збитків у розмірі, визначеному сторонами. Якщо сторонами не досягнуто згоди про розмір відшкодування збитків, спір розв'язується у судовому порядку.

8. Права та обов'язки Сторін

8.1. Орендодавець має право вимагати від Орендаря:

- використання земельних ділянок за цільовим призначенням згідно з цим Договором;
- дотримання місцевих правил забудови;
- своєчасного внесення орендної плати;
- дострокового розірвання цього Договору;
- відшкодування понесених збитків, в тому числі неотриманих доходів, відповідно до чинного законодавства у разі розірвання цього Договору.

8.2. Орендодавець зобов'язаний:

- повідомити в письмовій формі Орендаря про намір продати земельні ділянки третій особі із зазначенням їх ціни та інших умов, на яких вони продаються;

Для перевірки дійсності бланка натисніть пальцем або будь-яким чином нагріте бланк. Малюнок зверху має тимчасово зникнути, у нижніх кутах – тимчасово з'явитися. У смужці, що розташована внизу, має з'явитися слово "Дійсний".

[redacted]

УКРАЇНА UKRAINE

- вжити дій, які б перешкоджали Орендарю користуватися земельними ділянками;
- передати в користування земельні ділянки у стані, що відповідають умовам цього Договору.

8.3. Орендар має право:
- самостійно господарювати на землі з дотриманням вимог чинного законодавства України та умов цього Договору;
- за письмовою згодою Орендодавця зводити в установленому законодавством порядку жилі, виробничі, культурно-побутові та інші будівлі і споруди;
- у разі розірвання цього Договору, за погодженням сторін, має право вимагати відшкодування нанесених збитків відповідно до чинного законодавства;
- після закінчення строку, на який було укладено цей Договір, при умові належного виконання обов'язків відповідно до умов цього Договору, Орендар має за інших рівних умов переважне право на поновлення договору;
- переважне право на купівлю Земельних ділянок у разі їх продажу.

8.4. Орендар зобов'язаний:
- приступати до використання земельних ділянок в строк, встановлений цим Договором, та після підписання цього Договору і Акту приймання-передачі земельних ділянок та державної реєстрації Договору;
- завершити забудову земельних ділянок в строки, встановлені проектною документацією на будівництво, затвердженою в установленому порядку;
- використовувати земельні ділянки відповідно до їх цільового призначення;
- своєчасно вносити орендну плату;
- при зміні функціонального використання об'єкта нерухомості, що розташований на земельній ділянці, у десятиденний термін в письмовій формі замовити у Головному управлінні земельних ресурсів виконавчого органу Київради (Київської міської державної адміністрації) витяг з технічної документації про нову нормативну грошову оцінку земельної ділянки або її частини з урахуванням зазначених змін та після одержання цього витягу передати його до податкового органу за місцем розташування земельної ділянки;
- письмово повідомити Орендодавця про відчуження об'єктів (їх частин), що розташовані на земельній ділянці і належать Орендарю, на протязі десяти днів з моменту вчинення відповідного правочину, а також повідомити про наміри подальшого використання земельної ділянки. У випадку, якщо Орендар має наміри припинити право користування земельною ділянкою (її частиною), цей Договір розривається за згодою сторін, або до цього Договору вносяться відповідні зміни, з моменту укладання Договору оренди земельної ділянки з новим власником об'єктів, які були відчужені;
- забезпечити вільний доступ до земельних ділянок представнику контролюючих органів;
- повернути Земельні ділянки Орендодавцю у стані, придатному для їх подальшого використання після припинення дії цього Договору;
- у строки, встановлені чинним законодавством, звітувати перед податковими органами району за місцем розташування Земельних ділянок про сплату орендної плати;
- об'єкт розмістити поза межами охоронних зон інженерних комунікацій;
- земельну ділянку в межах червоних ліній використовувати з обмеженнями відповідно до вимог містобудівного законодавства;
- забезпечити вільний доступ для прокладання нових, ремонту та експлуатації існуючих інженерних мереж та споруд, розміщених в межах земельних ділянок;
- питання пайової участі вирішити відповідно до рішення Київської міської ради від 27.02.2003 №271/431 "Про пайову участь (внески) інвесторів (забудовників) у створенні соціальної та інженерно-транспортної інфраструктури м. Києва";
- майново-правові питання вирішувати в установленому порядку;
- передати Головному управлінню житлового забезпечення виконавчого органу Київради (Київської міської державної адміністрації) 10% загальної площі будинків (крім службової) на підставі п.41 рішення Київської [redacted] від 18.12.2003 №267/1142 "Про бюджет м. Києва на 2004 рік";
- забезпечувати п[redacted]ьної [redacted]иватного підприємства "Фірма "Росса";
- виконати вимог[redacted] лист[redacted]го управління містобудування, архітектури та дизайну [redacted]го середов[redacted] 2004 [redacted] головного де[redacted]каря м[redacted] 17.05.2004 №3346, Державного управ[redacted]екології та природних ресурсів м[redacted] від [redacted]

Увага! Бланк містить багатоступеневий захист від підроблення.

№08-8-20/2600, Головного управління культури, мистецтв та охорони культурної спадщини в 17.05.2004 №001-07/1417, Подільської районної у м.Києві державної адміністрації від 07.05.20 №2227-09;

- компенсувати товариству з обмеженою відповідальністю "Площа Європи" кошти в сумі 1 000 0 (один мільйон) гривень (платіжне доручення від 23.06.03), сплачені відповідно до угоди на спла авансу за земельну ділянку в урочищі Гончарі-Кожум'яки у Подільському районі м.Києві в 28.05.2003 №136;

- проектом будівництва передбачити місця постійного зберігання автотранспорту (крім відкрит автостоянок) із кількістю машиномісць відповідно до державних будівельних норм;

- у п'ятиденний строк після державної реєстрації договору оренди земельних ділянок надати коп цього Договору до районного податкового органу за місцем розташування земельних ділянок.

8.5. Сторони також мають інші права і несуть інші обов'язки, визначені законодавством України.

9. Ризик випадкового знищення або пошкодження об'єкта оренди чи його частини

Ризик випадкового знищення або пошкодження об'єкта оренди чи його частини несе Орендар.

10. Страхування об'єкта оренди

Сторони домовилися про те, що Орендар має право застрахувати об'єкт оренди.

11. Зміна умов договору та припинення і поновлення Договору

11.1.Всі зміни та/або доповнення до цього Договору вносяться за згодою сторін. Згодою а заперечення Орендодавця на зміни та/або доповнення до цього Договору, є його рішення, прийня в установленому законодавством порядку.

11.2. Витрати, пов'язані з внесенням зміни та/або доповнення до цього Договору, сплачує Орендар.

11.3.Договір оренди припиняється в разі:

- закінчення строку, на який його було укладено;
- викупу Земельних ділянок для суспільних потреб та примусового відчуження Земельних ділянок мотивів суспільної необхідності в порядку, встановленому законодавством України;
- поєднання в одній особі власника Земельних ділянок та Орендаря;
- ліквідації юридичної особи – Орендаря.

Договір припиняється також в інших випадках, передбачених законом.

11.4. Припинення Договору шляхом розірвання.

Договір може бути розірваний:

- за взаємною згодою сторін;
- за рішенням суду, в порядку, встановленому законом;
- в односторонньому порядку за ініціативою Орендодавця, із звільненням Орендодавця відповідальності, згідно з Господарським кодексом України, в разі, коли Орендар використов земельну ділянку способами, які суперечать екологічним вимогам, не за цільовим призначення систематично не сплачує орендну плату (протягом півроку), порушення строків завершення забудо земельної ділянки, встановлених п.8.4 Договору, здійснення без згоди Орендодавця передачі а відчуження права користування земельною ділянкою третім особам;

11.5. Договір може бути достроково розірваний у разі невиконання або неналежного виконан Орендарем обов'язків, визначених у пунктах 5.1 та 8.4 цього Договору.

11.6. Розірвання цього Договору не потребує укладення додаткової угоди. Договір вважаєть розірваним з моменту прийняття Орендодавцем відповідного рішення, якщо інше не встановле рішенням.

11.7. Поновлення Договору:

- Після закінчення строку, на який було укладено цей Договір, Орендар, за умови належно виконання своїх обов'язків, має за інших рівних умов переважне право на поновлення Договору. цьому разі Орендар повинен не пізніше, ніж за 3 (три) місяці до закінчення строку дії Догово повідомити письмово Орендодавця про намір продовжити його дію.
- У разі поновлення Договору на новий строк його умови можуть бути змінені за згодою сторін.

11.8. У разі припинення або розірвання цього Договору Орендар зобов'язаний поверну Орендодавцеві земельні ділянки, на умовах, визначених цим Договором. У разі невиконан Орендарем обов'язку щодо умов повернення Орендодавцеві земельних ділянок Оренд зобов'язаний відшкодувати Орендодавцеві завдані збитки.

Для перевірки дійсності бланка натисніть пальцем або будь-яким чином нагрійте 3 хвил. Малюнок зверху має тимчасово зникнути, у кутах - тимчасово з'явитися. У смужці, що розташована внизу, має з'явитися слово "Дійсний".

Перехід права власності на орендовані земельні ділянки до третьої особи, а також реорганізація юридичної особи-Орендаря не є підставою для зміни умов або розірвання Договору.

УКРАЇНА UKRAINE

12. Відповідальність сторін за невиконання або неналежне виконання Договору та вирішення спорів

12.1. У разі невиконання своїх зобов'язань за цим Договором Сторони несуть відповідальність, визначену цим Договором та законодавством.

12.2. У разі невиконання орендарем умов цього Договору та обов'язків, передбачених законодавством України, Договір може бути достроково розірваний.

12.3. Сторона, яка порушила зобов'язання, звільняється від відповідальності, якщо вона доведе, що це порушення сталося не з її вини.

12.4. Усі спори, що пов'язані із виконанням умов цього Договору, вирішуються судами України, при неможливості досудового врегулювання спорів, що виникають при виконанні умов цього Договору.

13. Суборенда земельних ділянок

13.1. Орендар має право передати земельні ділянки або їх частину у суборенду виключно за письмовою згодою Орендодавця.

13.2. Орендодавець надає свою згоду чи заперечення щодо передачі земельних ділянок або їх частини у суборенду шляхом прийняття в установленому законодавством порядку відповідного рішення.

13.3.Умови договору суборенди земельних ділянок повинні обмежуватися умовами даного Договору і не суперечити йому.

14. Прикінцеві положення

14.1. Витрати, пов'язані з нотаріальним посвідченням цього договору, сплачує Орендар.

14.2. Цей Договір складений у трьох примірниках. Один примірник – для зберігання у Орендаря, один – для Орендодавця (знаходиться на зберіганні у Головному управлінні земельних ресурсів виконавчого органу Київради (Київської міської державної адміністрації), один – для зберігання у Першій київській державній нотаріальній конторі..

14.3. Невід'ємною частиною цього Договору є:

- план Земельних ділянок;
- кадастровий план земельних ділянок;
- акти визначення меж Земельних ділянок в натурі (на місцевості);
- акт приймання-передачі земельних ділянок.

Київський міський голова _____

Орендар _____

Товариство трес. Відкрите акціонерне «КИЇВМІСЬКБУД-1» Імені М.П. МЕТРОПОЛІТЕНУ Ідентифікаційний код 04012655

ВОК № 281 [illegible]

Увага! Бланк містить багатоступеневий захист від підроблення.

МІНІСТЕРСТВО ЮСТИЦІЇ УКРАЇНИ

їв, п'ятнадцятого грудня дві тисячі п'ятого року.

Цей договір посвідчено мною, ЛАЗАРЄВОЮ Л.І., державним нотаріусом Першої київськ державної нотаріальної контори. Договір підписано сторонами у моїй присутності. Особ громадян, які підписали договір встановлено, їх дієздатність, а також правоздатність т дієздатність Київської міської ради та Відкритого акціонерного товариства трест «Київміськбуд-1» ім. М.П.Загороднього і повноваження їх представників перевірено.

Договір підлягає реєстрації в управлінні земельних ресурсів виконавчого органу Київськ міської ради (Київської міської державної адміністрації).

Зареєстровано в реєстрі за № 2 - 6258

Стягнуто державного мита 4000 грн. 74 коп внесено Шевченківському РВДК на р/р № 31415[illegible] в ДДК м.Києва

Державний нотаріус Лазарєв

Договір зареєстровано Головним управлінням земельних ресурсів виконавчого органу Київськ міської ради (Київської міської державної адміністрації), про що зроблено запис від "23 січня 2006 р. за № 85 - 6 - 00245 у книзі записів державної реєстрації договорів

Для перевірки дійсності бланка [illegible] або будь-яким чином [illegible] Малюнок зверху [illegible] тиснення [illegible] у нижніх кутах [illegible] У смужці, що розташована внизу, має з'явитися слово "Дійсний".

ним нотаріусом Першої київськ
ми у моїй присутності. Особ
, а також правоздатність т
ціонерного товариства трест
ників перевірено.
сів виконавчого органу Київськ

Шевченківському РВДК на р/р №

ів виконавчого органу Київськ
що зроблено запис від "
ержавної реєстрації договорів.

План земельних ділянок

ВАТ тресту "Київміськбуд-1" імені М.П.Загороднього
урочище Гончарі-Кожум'яки в межах вулиць Кожум'яцької, Дегтярної та Гончарної у Подільському районі м.Києва

Кадастрові номера 8 000 000 000:85:381:0012, 0022, 0031, 0048

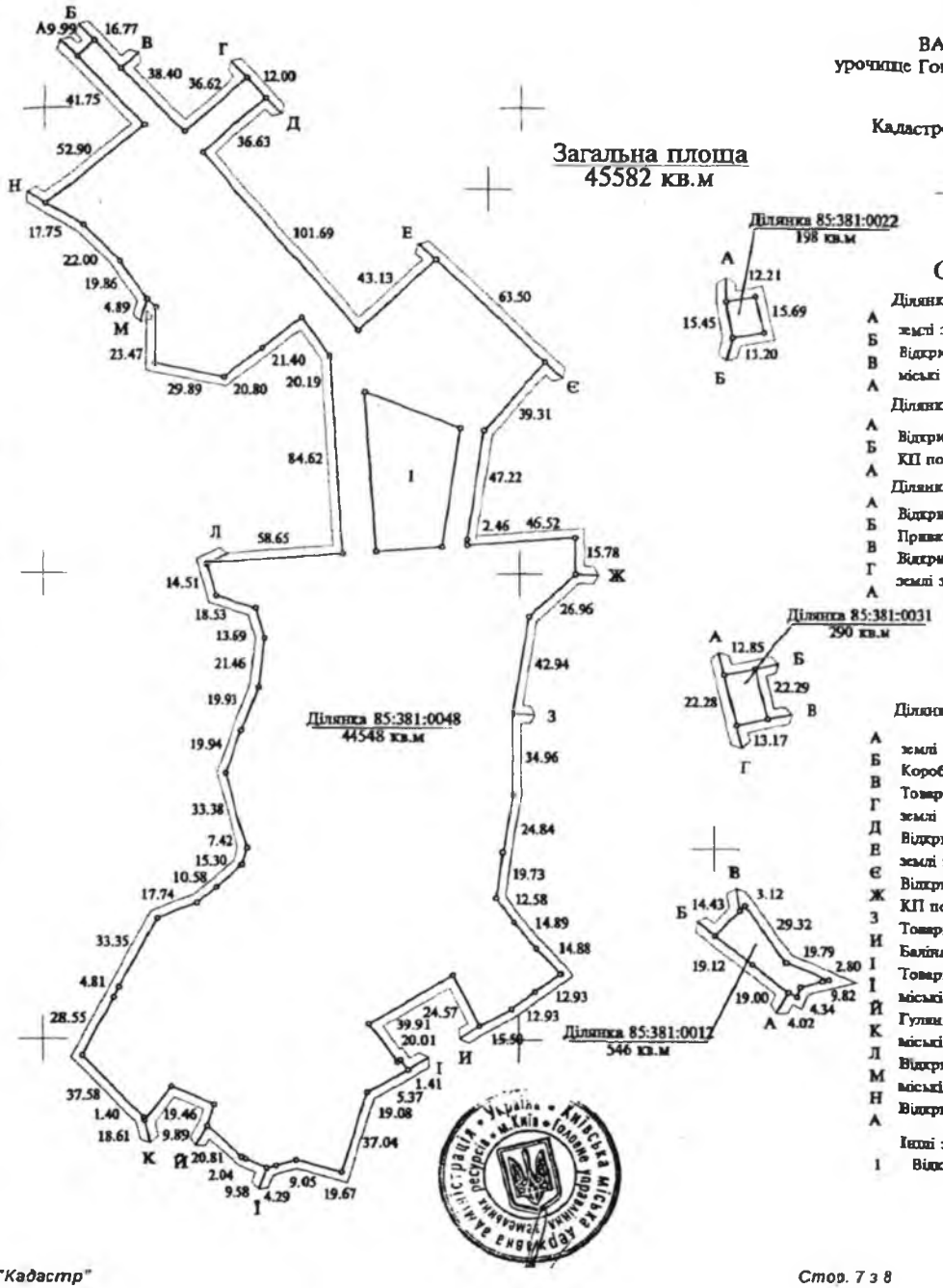

Опис меж

Ділянка 85:381:0012

А — землі загального користування (вул.Гончарна)
Б — Відкрите акціонерне товариство трест "Київміськбуд-1" імені М.П.Загороднього (оренда на 5 років)
В — міські землі, не надані у власність чи користування
А

Ділянка 85:381:0022

А — Відкрите акціонерне товариство трест "Київміськбуд-1" імені М.П.Загороднього (оренда на 5 років)
Б — КП по УЗН Шевченківського району м.Києва
А

Ділянка 85:381:0031

А — Відкрите акціонерне товариство трест "Київміськбуд-1" імені М.П.Загороднього (оренда на 5 років)
Б — Приватне підприємство"Фірма"Росса"
В — Відкрите акціонерне товариство трест "Київміськбуд-1" імені М.П.Загороднього (оренда на 5 років)
Г — землі загального користування (вул.Гончарна)
А

Ділянка 85:381:0048

А — землі загального користування (вул.Кожум'яцька)
Б — Коробко Борис Іванович
В — Товариство з обмеженою відповідальністю "Київтурекспрес"
Г — землі загального користування (вул.Воздвиженська)
Д — Відкрите акціонерне товариство трест "Київміськбуд-1" імені М.П.Загороднього (оренда на 5 років)
Е — землі загального користування (вул.Воздвиженська)
Є — Відкрите акціонерне товариство трест "Київміськбуд-1" імені М.П.Загороднього (оренда на 5 років)
Ж — КП по УЗН Шевченківського району м.Києва
З — Товариство з обмеженою відповідальністю "Мегаград" (оренда на 10 років)
И — Баліна Тетяна Степанівна; Терещенко Любов Володимирівна; Джеганюк Марія Олександрівна
І — Товариство з обмеженою відповідальністю "Мегаград" (оренда на 10 років)
Й — міські землі, не надані у власність чи користування
К — Гуляницька Раїса Миколаївна
Л — міські землі, не надані у власність чи користування
М — Відкрите акціонерне товариство трест "Київміськбуд-1" імені М.П.Загороднього (оренда на 5 років)
Н — міські землі, не надані у власність чи користування
А — Відкрите акціонерне товариство трест "Київміськбуд-1" імені М.П.Загороднього (оренда на 5 років)

Інші землекористувачі

І — Відкрите акціонерне товариство трест "Київміськбуд-1" імені М.П.Загороднього

УКРАЇНА UKRAINE

85:381:0[illegible]23К-1-00194
85:381:160 25.03.2014
85:381:161 55 від 21.03.2014
Договір
ДЗР
КМДА 2 347011 901642

Угода про поновлення та внесення змін до
Договору оренди земельних ділянок

Місто Київ, двадцять першого березня дві тисячі чотирнадцятого року.

Київська міська рада, код платника податків згідно з Єдиним державним реєстром підприємств та організацій України 22883141, розташована в місті Києві, вул. Хрещатик, 36, – далі у тексті – **«Орендодавець»**, в особі **заступника міського голови – секретаря Київської міської ради Гереги Галини Федорівни**, яка мешкає в місті Києві, вул. Гер. Сталінграду, буд. 12г, кв. 73 та діє на підставі рішень Київської міської ради від 20.04.2011 року № 145/5532, від 12.07.2012 року № 649/7986 та ст. 42 Закону України „Про місцеве самоврядування в Україні" – з однієї сторони, та **Публічне акціонерне товариство трест «Київміськбуд-1» імені М.П. Загороднього** (яке є правонаступником Відкритого акціонерного товариства трест «Київміськбуд-1» імені М.П. Загороднього), код платника податків згідно з Єдиним державним реєстром підприємств та організацій України 04012655, розташоване в місті Києві, вул. Лебединська, будинок 6, дата державної реєстрації, дата та номер запису в Єдиному державному реєстрі юридичних осіб та фізичних осіб-підприємців про включення до Єдиного державного реєстру: 23.09.1994, 29.07.2004, 1 074 120 0000 000218 згідно Виписки з Єдиного державного реєстру юридичних осіб та фізичних осіб-підприємців серії АГ №649538, виданої Реєстраційною службою Головного управління юстиції у місті Києві 06.02.2014 року, – далі у тексті – **«Первісний Орендар»**, в особі **Голови Правління Поліщука Геннадія Миколайовича**, який мешкає в місті Києві, вул. Я.Коласа, буд. 4а, кв. 78 та діє на підставі Статуту, зареєстрованого Оболонською районною в місті Києві державною адміністрацією 20.05.2013 року за № 10691050053007986, протоколу № 26 Засідання Наглядової ради Публічного акціонерного товариства трест «Київміськбуд-1» імені М.П. Загороднього від 15 листопада 2013 року та наказу № 275-К від 16 листопада 2013 року, і **Товариство з обмеженою відповідальністю „ФУНДАЦІЯ „ЯКІСНЕ ЖИТЛО"**, код платника податків згідно з Єдиним державним реєстром підприємств та організацій України 34044590, розташоване в місті Києві, вул. Полярна, будинок 10, дата та номер запису в Єдиному державному реєстрі юридичних осіб та фізичних осіб-підприємців про проведення державної реєстрації: 09.02.2006, 1 069 102 0000 006552, – далі у тексті – **«Орендар»**, в особі **Директора Дзюбак Інни Миколаївни**, яка мешкає в місті Києві, вул. О.Кошиця, буд. 4, кв. 133 та діє на підставі Статуту, зареєстрованого Оболонською районною в місті Києві державною адміністрацією 09.02.2006 року за № 10691020000006552, протоколу № 1 Загальних зборів Учасників Товариства з обмеженою відповідальністю „ФУНДАЦІЯ „ЯКІСНЕ ЖИТЛО" від 04 грудня 2013 року та наказу № 1 від 05 грудня 2013 року, – з другої сторони, керуючись ст. 792 Цивільного кодексу України, ст. 33 Закону України „Про оренду землі" та на підставі рішення Київської міської ради від 20.09.2012 року № 163/8447 уклали дану Угоду (далі по тексту – Угода) та домовились про наступне:

1. Поновити на 5 (п'ять) років договір оренди земельних ділянок, укладений між Орендодавцем та Первісним орендарем, посвідчений Лазаревою Л.І., державним нотаріусом Першої київської державної нотаріальної контори 15.12.2005 року за реєстровим № 2-6258, зареєстрований Головним управлінням земельних ресурсів виконавчого органу Київської міської ради (Київської міської державної адміністрації) 23.01.2006 року за № 85-6-00245, зі змінами, внесеними договором про внесення змін та доповнень до договору оренди земельних ділянок, посвідченого Кравченко Н.П., приватним нотаріусом Київського [redacted] нотаріального округу 25.12.2010 року за реєстровим № 962 та зареєстров[redacted]им управлінням земельних ресурсів виконавчого органу Київської міської ра[redacted] міської державної адміністрації) 20.01.2011 року за № 85-6-00497 (далі у тек[redacted]оренди).

[redacted]

Увага! Бланк містить багатоступеневий захист від підроблення
МІНІСТЕРСТВО ЮСТИЦІЇ УКРАЇНИ

2. Внести зміни до Договору оренди земельних ділянок, а саме:

2.1. Замінити сторону по договору „публічне акціонерне товариство трест „Київміськбуд-1" імені М.П. Загороднього " на сторону „товариство з обмеженою відповідальністю „ФУНДАЦІЯ „ЯКІСНЕ ЖИТЛО".

2.2. У Договорі оренди слова: „районний податковий орган" замінити словами „орган доходів і зборів" у відповідних відмінках.

2.3. Підпункти 2.1 та 2.2 Пункту 2 Договору оренди викласти в наступній редакції:
„2.1. Об'єктом оренди відповідно до цього Договору є Земельні ділянки з наступними характеристиками:
- місце розташування – урочище Гончарі-Кожум'яки в межах вулиць Кожум'яцької, Дегтярної та Гончарної у Подільському районі м. Києва;
- розмір Земельної ділянки з кадастровим номером 8000000000:85:381:0160 - 2660 (дві тисячі шістсот шістдесят) кв.м (в межах червоних ліній);
- розмір Земельної ділянки з кадастровим номером 8000000000:85:381:0161 - 3204 (три тисячі двісті чотири) кв.м;
- розмір Земельної ділянки з кадастровим номером 8000000000:85:381:0162 - 14981 (чотирнадцять тисяч дев'ятсот вісімдесят один) кв.м;
- розмір Земельної ділянки з кадастровим номером 8000000000:85:381:0163 - 4479 (чотири тисячі чотириста сімдесят дев'ять) кв.м;
- розмір Земельної ділянки з кадастровим номером 8000000000:85:381:0164 - 1637 (одна тисяча шістсот тридцять сім) кв.м;
- розмір Земельної ділянки з кадастровим номером 8000000000:85:381:0165 - 254 (двісті п'ятдесят чотири) кв.м;
- розмір Земельної ділянки з кадастровим номером 8000000000:85:381:0166 - 523 (п'ятсот двадцять три) кв.м;
- розмір Земельної ділянки з кадастровим номером 8000000000:85:381:0022 - 198 (сто дев'яносто вісім) кв.м".
- цільове призначення – для будівництва житлових будинків з об'єктами соціально-громадського призначення;
- кадастрові номери - 8000000000:85:381:0160; 8000000000:85:381:0161; 8000000000:85:381:0162; 8000000000:85:381:0163; 8000000000:85:381:0164; 8000000000:85:381:0165; 8000000000:85:381:0166; 8000000000:85:381:0022.
2.2. Відповідно до витягів з технічної документації Головного управління Держземагентства у м. Києві Державного агентства земельних ресурсів України нормативна грошова оцінка Земельних ділянок становить:
- Земельної ділянки з кадастровим номером 8000000000:85:381:0160 – 3 195 033 (три мільйона сто дев'яносто п'ять тисяч тридцять три) грн. та 02 коп. (витяг від 11.12.2013 року № 7949);
- Земельної ділянки з кадастровим номером 8000000000:85:381:0161 – 3 848 453 (три мільйона вісімсот сорок вісім тисяч чотириста п'ятдесят три) грн. та 31 коп. (витяг від 10.12.2013 року № 7923);
- Земельної ділянки з кадастровим номером 8000000000:85:381:0162 – 17 994 281 (сімнадцять мільйонів дев'ятсот дев'яносто чотири тисячі двісті вісімдесят одну) грн. та 84 коп. (витяг від 11.12.2013 року № 7948);
- Земельної ділянки з кадастровим номером 8000000000:85:381:0163 – 5 379 907 (п'ять мільйонів триста сімдесят дев'ять тисяч дев'ятсот сім) грн. та 11 коп. (витяг від 11.12.2013 року № 7950);

Для перевірки дійсності бланка натисніть пальцем або будь-яким чином нагрійте бланк. Малюнок зверху має тимчасово зникнути, у нижнім кутах – тимчасово з'явитися. У смужці, що розташована внизу, має з'явитися слово "Дійсне"
Надруковано за допомогою ПК "Кадастр"

13.05.201

УКРАЇНА UKRAINE

- Земельної ділянки з кадастровим номером 8000000000:85:381:0164 – 1 966 266 (один мільйон дев'ятсот шістдесят шість тисяч двісті шістдесят шість) грн. та 56 коп. (витяг від 11.12.2013 року № 7953);
- Земельної ділянки з кадастровим номером 8000000000:85:381:0165 – 305 089 (триста п'ять тисяч вісімдесят дев'ять) грн. та 62 коп. (витяг від 11.12.2013 року № 7954);
- Земельної ділянки з кадастровим номером 8000000000:85:381:0166 – 514 324 (п'ятсот чотирнадцять тисяч триста двадцять чотири) грн. та 07 коп. (витяг від 30.01.2014 року № 638);
- Земельної ділянки з кадастровим номером 8000000000:85:381:0022 – 237 825 (двісті тридцять сім тисяч вісімсот двадцять п'ять) грн. та 77 коп. (витяг від 11.12.2013 року № 7952)".

2.4. Підпункт 4.3 пункту 4. Договору оренди доповнити реченнями наступного змісту: „ Розмір орендної плати змінюється шляхом прийняття відповідного рішення Київською міською радою, якщо орендна ставка визначена у п.п.4.2. Договору нижча, ніж мінімальна орендна ставка визначена чинним законодавством України. Після прийняття відповідного рішення Київської міської ради та доведення даного рішення до Орендаря для ознайомлення, Орендар зобов'язаний сплачувати орендну плату відповідно до нової орендної ставки."

2.5. Підпункт 4.7 пункту 4. Договору оренди викласти в редакції:
„4.7. Розмір орендної плати переглядається у разі зміни умов господарювання, передбачених Договором, зміни розмірів земельного податку, зміни мінімального розміру орендної плати, підвищення цін і тарифів, зміни коефіцієнтів індексації, визначених законодавством, погіршення стану орендованих Земельних ділянок не з вини Орендаря, що підтверджено документами, та у інших випадках, передбачених законом, за згодою сторін, але не частіше, ніж один раз у рік. Після прийняття відповідного рішення Київської міської ради Орендар зобов'язаний сплачувати орендну плату відповідно до нової орендної ставки."

2.6. Пункт 4 Договору оренди доповнити підпунктами 4.10., 4.11., 4.12., 4.13. та 4.14. наступного змісту:
„4.10. У випадку порушення термінів забудови Земельних ділянок, що визначені п.п. 8.4. Договору, орендна плата встановлюється у двократному розмірі, що визначений у п.п. 4.2. Договору, але не більше дванадцяти відсотків від нормативної грошової оцінки Земельних ділянок.
4.11. Після закінчення періоду, за який сплачується орендна плата у двократному розмірі, орендна плата розраховується та сплачується відповідно до п.п. 4.2. Договору."
4.12. За порушення Орендарем п.п. 8.4. Договору щодо термінів забудови Земельних ділянок, останній зобов'язаний сплатити подвійну ставку орендної плати, визначеної у п.п. 4.2 цього Договору, але не більше дванадцяти відсотків від нормативної грошової оцінки Земельних ділянок, за кожен день з моменту виявлення порушень до моменту його усунення. Контроль за виконанням умов договору та виявлення порушень здійснюється Департаментом земельних ресурсів виконавчого органу Київської міської ради (Київської міської державної адміністрації), в межах компетенції, визначеної рішенням Київської міської ради від 25 вересня 2003 року № 16/890 „Про Порядок здійснення самоврядного контролю за використанням і охороною земель у м. Києві".
4.13. У випадку викупу даних Земельних ділянок Орендарем, Орендар зобов'язаний сплачувати орендну плату до моменту державної реєстрації права власності на дані Земельні ділянки.
4.14. У [redacted]чуження об'єкта нерухомого майна, що належало Орендарю та розташо[redacted]льних ділянках, Орендар зобов'язаний сплачувати орендну плату до оформле[redacted]дного права на дані Земельні ділянки новим власником даного нерухом[redacted]

Увага! Бланк містить багатоступеневий захист від підроблення
МІНІСТЕРСТВО ЮСТИЦІЇ УКРАЇНИ

2.7. Підпункт 5.2 пункту 5 Договору оренди викласти в редакції:
„5.2. Обмеження щодо використання Земельних ділянок:
5.2.1. Згідно з витягом з Державного земельного кадастру про земельну ділянку з кадастровим номером 8000000000:85:381:0160, сформованим 26.12.2013 року за № НВ-8000070542013, на Земельну ділянку площею 2660 кв.м зареєстровані обмеження у її використанні:
- вид обмеження – зона особливого режиму забудови; підстава для виникнення обмеження – постанова Кабінету Міністрів України від 13.03.2002 року № 318 „Про затвердження Порядку визначення меж та режимів використання історичних ареалів населених місць, обмеження господарської діяльності на території історичних ареалів населених місць"; строк дії обмеження – безстроково;
- вид обмеження – охоронна зона навколо об'єкта культурної спадщини; підстава для виникнення обмеження – Закон України від 08.06.2000 № 1805-III „Про охорону культурної спадщини"; строк дії обмеження – безстроково.
5.2.2. Згідно з витягом з Державного земельного кадастру про земельну ділянку з кадастровим номером 8000000000:85:381:0161, сформованим 26.12.2013 року за № НВ-8000070552013, на Земельну ділянку площею 3204 кв.м зареєстровані обмеження у її використанні:
- вид обмеження – зона особливого режиму забудови; підстава для виникнення обмеження – постанова Кабінету Міністрів України від 13.03.2002 року № 318 „Про затвердження Порядку визначення меж та режимів використання історичних ареалів населених місць, обмеження господарської діяльності на території історичних ареалів населених місць"; строк дії обмеження – безстроково;
- вид обмеження – охоронна зона навколо об'єкта культурної спадщини; підстава для виникнення обмеження – Закон України від 08.06.2000 № 1805-III „Про охорону культурної спадщини"; строк дії обмеження – безстроково.
5.2.3. Згідно з витягом з Державного земельного кадастру про земельну ділянку з кадастровим номером 8000000000:85:381:0162, сформованим 26.12.2013 року за № НВ-8000070562013, на Земельну ділянку площею 14981 кв.м зареєстровані обмеження у її використанні:
- вид обмеження – зона особливого режиму забудови; підстава для виникнення обмеження – постанова Кабінету Міністрів України від 13.03.2002 року № 318 „Про затвердження Порядку визначення меж та режимів використання історичних ареалів населених місць, обмеження господарської діяльності на території історичних ареалів населених місць"; строк дії обмеження – безстроково;
- вид обмеження – охоронна зона навколо об'єкта культурної спадщини; підстава для виникнення обмеження – Закон України від 08.06.2000 № 1805-III „Про охорону культурної спадщини"; строк дії обмеження – безстроково.
5.2.4. Згідно з витягом з Державного земельного кадастру про земельну ділянку з кадастровим номером 8000000000:85:381:0163, сформованим 26.12.2013 року за № НВ-8000070582013, на Земельну ділянку площею 4479 кв. м зареєстровані обмеження у її використанні:
- вид обмеження – зона особливого режиму забудови; підстава для виникнення обмеження – постанова Кабінету Міністрів України від 13.03.2002 року № 318 „Про затвердження Порядку визначення меж та режимів використання історичних ареалів населених місць, обмеження господарської діяльності на території історичних ареалів населених місць"; строк дії обмеження – безстроково;
- вид обмеження – охоронна зона навколо об'єкта культурної спадщини; підстава для виникнення обмеження – Закон України від 08.06.2000 № 1805-III „Про охорону культурної спадщини"; строк дії обмеження – безстроково.

Для перевірки дійсності бланка натисніть пальцем або будь-яким чином нагрійте бланк. Малюнок зверху має тимчасово зникнути, у нижніх кутах – тимчасово з'явитися. У смужці, що розташована внизу, має з'явитися слово "Дійс

5.2.5. Згідно з витягом з Державного земельного кадастру про земельну ділянку з кадастровим номером 8000000000:85:381:0164, сформованим 26.12.2013 року за № НВ-8000070592013, на Земельну ділянку площею 1637 кв. м зареєстровані обмеження у її використанні:

- вид обмеження – зона особливого режиму забудови; підстава для виникнення обмеження – постанова Кабінету Міністрів України від 13.03.2002 року № 318 „Про затвердження Порядку визначення меж та режимів використання історичних ареалів населених місць, обмеження господарської діяльності на території історичних ареалів населених місць"; строк дії обмеження – безстроково;
- вид обмеження – охоронна зона навколо об'єкта культурної спадщини; підстава для виникнення обмеження – Закон України від 08.06.2000 № 1805-III „Про охорону культурної спадщини"; строк дії обмеження – безстроково.

5.2.6. Згідно з витягом з Державного земельного кадастру про земельну ділянку з кадастровим номером 8000000000:85:381:0165, сформованим 26.12.2013 року за № НВ-8000070602013, на Земельну ділянку площею 254 кв. м зареєстровані обмеження у її використанні:

- вид обмеження – зона особливого режиму забудови; підстава для виникнення обмеження – постанова Кабінету Міністрів України від 13.03.2002 року № 318 „Про затвердження Порядку визначення меж та режимів використання історичних ареалів населених місць, обмеження господарської діяльності на території історичних ареалів населених місць"; строк дії обмеження – безстроково;
- вид обмеження – охоронна зона навколо об'єкта культурної спадщини; підстава для виникнення обмеження – Закон України від 08.06.2000 № 1805-III „Про охорону культурної спадщини"; строк дії обмеження – безстроково.

5.2.7. Згідно з витягом з Державного земельного кадастру про земельну ділянку з кадастровим номером 8000000000:85:381:0166, сформованим 06.02.2014 року за № НВ-8000076092014, на Земельну ділянку площею 523 кв. м зареєстровані обмеження у її використанні:

- вид обмеження – зона особливого режиму забудови; підстава для виникнення обмеження – постанова Кабінету Міністрів України від 13.03.2002 № 318 „Про затвердження Порядку визначення меж та режимів використання історичних ареалів населених місць, обмеження господарської діяльності на території історичних ареалів населених місць"; строк дії обмеження – безстроково;
- вид обмеження – охоронна зона навколо об'єкта культурної спадщини; підстава для виникнення обмеження – Закон України від 08.06.2000 № 1805-III „Про охорону культурної спадщини"; строк дії обмеження – безстроково.

5.2.8. Згідно з витягом з Державного земельного кадастру про земельну ділянку з кадастровим номером 8000000000:85:381:0022, сформованим 26.12.2013 року за № НВ-8000070522013, на Земельну ділянку площею 198 кв. м зареєстровані обмеження у її використанні:

- вид обмеження – зона особливого режиму забудови; підстава для виникнення обмеження – постанова Кабінету Міністрів України від 13.03.2002 року № 318 „Про затвердження Порядку визначення меж та режимів використання історичних ареалів населених місць, обмеження господарської діяльності на території історичних ареалів населених місць"; строк дії обмеження – безстроково;
- вид обмеження – охоронна зона навколо об'єкта культурної спадщини; підстава для виникнення обмеження – Закон України від 08.06.2000 № 1805-III „Про охорону культурної спадщини"; строк дії обмеження – безстроково".

2.8. Пункт [redacted] ренди доповнити підпунктом 5.3 наступного змісту:

„5.3. Серв[redacted]ння та права третіх осіб щодо Земельних ділянок на день підписання цього Дог[redacted]".

[redacted]

Увага! Бланк містить багатоступеневий захист від підроблення.
МІНІСТЕРСТВО ЮСТИЦІЇ УКРАЇНИ

2.9. У підпункті 6.2 пункту 6 Договору оренди слова „після державної реєстрації цього Договору" замінити словами „з моменту державної реєстрації цього права".

2.10. У підпункті 8.4. пункту 8. Договору оренди 5 та 6 абзаци викласти в наступній редакції:
„ - при зміні функціонального використання об'єктів нерухомості, що розташовані на Земельних ділянках, у десятиденний термін в письмовій формі замовити у Головному управлінні Держземагентства у м. Києві Державного агентства земельних ресурсів України витяги з технічної документації про нову нормативну грошову оцінку Земельних ділянок або їх частин з урахуванням зазначених змін та після одержання цих витягів передати їх до органу доходів і зборів за місцезнаходженням Земельних ділянок, копію витягів, засвідчених печаткою та підписом керівника Орендаря, передати до Департаменту земельних ресурсів виконавчого органу Київської міської ради (Київської міської державної адміністрації) або до Київської міської ради;

- письмово повідомити Орендодавця про відчуження об'єктів (їх частин), що розташовані на Земельних ділянках і належать Орендарю, протягом десяти днів з моменту вчинення відповідного правочину, а також повідомити про наміри подальшого використання Земельних ділянок. У випадку, якщо Орендар має намір припинити право користування Земельними ділянками (їх частинами), цей Договір розривається за згодою сторін, або до цього Договору вносяться відповідні зміни при виникненні відповідного права на землю у нового власника об'єктів, які були відчужені;".

2.11. Підпункти 11.3 та 11.4 пункту 11 Договору оренди викласти в редакції:
„ Договір оренди припиняється в разі:
- закінчення строку, на який його було укладено;
- викупу Земельних ділянок для суспільних потреб та примусового відчуження Земельних ділянок з мотивів суспільної необхідності в порядку, встановленому законодавством України;
- поєднання в одній особі власника Земельних ділянок та Орендаря;
- ліквідації юридичної особи – Орендаря;
- набуття права власності на об'єкти нерухомості, що розташовані на орендованих іншою особою Земельних ділянках. В даному випадку в договорові про відчуження об'єктів нерухомості, що розташовані на Земельних ділянках, що є предметом цього Договору визначається суб'єкт (Орендар за цим Договором або новий власник об'єктів нерухомості), який сплачує орендну плату відповідно до розмірів встановлених цим Договором та несе відповідальність за зобов'язаннями передбаченими цим Договором для Орендаря, до моменту оформлення новим власником нерухомості відповідного права на дані Земельні ділянки.
Договір припиняється також в інших випадках, передбачених законом.
11.4. Припинення Договору шляхом розірвання.
Договір може бути розірваний:
- за взаємною згодою сторін;
- за рішенням суду, в порядку, встановленому законом;
- у разі необхідності використання Земельних ділянок для суспільних потреб у порядку, встановленому законодавством;
- в односторонньому порядку за ініціативою Орендодавця, із звільненням Орендодавця від відповідальності, згідно з Господарським кодексом України, в разі, коли Орендар використовує Земельні ділянки способами, які суперечать екологічним вимогам, не за цільовим призначенням, систематично (протягом півроку) не сплачує орендну плату, порушення строків завершення забудови Земельних ділянок, встановлених п.п.8.4 Договору,

Для перевірки дійсності бланка натисніть пальцем або будь-яким чином нагрійте бланк. Малюнок зверху має
тимчасово зникнути, у нижніх кутах – тимчасово з'явитися. У смужці, що розташована внизу, має з'явитися слово "Дій

здійснення без згоди Орендодавця відчуження права користування Земельними ділянками третім особам."

2.12. Підпункт 11.7 пункту 11 Договору оренди викласти в редакції:
„11.7. Поновлення Договору:
- Після закінчення строку, на який було укладено цей Договір, Орендар, за умови належного виконання своїх обов'язків, має за інших рівних умов переважне право на поновлення Договору. У цьому разі Орендар повинен не пізніше, ніж за 3 (три) місяці до закінчення строку дії Договору повідомити письмово Орендодавця про намір продовжити його дію та сплачувати орендну плату за період від дня закінчення дії цього Договору до дня поновлення його дії у порядку та у розмірах, встановлених цим Договором.
- У разі поновлення Договору на новий строк його умови можуть бути змінені за згодою сторін".

2.13. Пункт 13 Договору оренди викласти в редакції:
„13.1. Орендар має право передати Земельні ділянки або їх частини у суборенду в порядку встановленому чинним законодавством України.
13.2. Умови договору суборенди Земельних діянок повинні обмежуватися умовами даного Договору і не суперечити йому."

3. Дана Угода разом з планами Земельних ділянок, кадастровими планами Земельних ділянок, актами визначення меж Земельних ділянок в натурі (на місцевості) та актом приймання-передачі Земельних ділянок є невід'ємною частиною Договору оренди, посвідченого Лазаревою Л.І., державним нотаріусом Першої київської державної нотаріальної контори 15.12.2005 року за реєстровим № 2-6258, зареєстрованого Головним управлінням земельних ресурсів виконавчого органу Київської міської ради (Київської міської державної адміністрації) 23.01.2006 року за № 85-6-00245, зі змінами, внесеними договором про внесення змін та доповнень до договору оренди земельних ділянок, посвідченого Кравченко Н.П., приватним нотаріусом Київського міського нотаріального округу, 25.12.2010 року за реєстровим № 962, зареєстрованого Головним управлінням земельних ресурсів виконавчого органу Київської міської ради (Київської міської державної адміністрації) 20.01.2011 року за № 85-6-00497, та набуває чинності з дня її нотаріального посвідчення в установленому порядку.

5. Всі права та обов'язки за Договором оренди переходять від Первісного Орендаря (Публічного акціонерного товариства трест „Київміськбуд-1" імені М. П. Загороднього) до Орендаря (Товариства з обмеженою відповідальністю „ФУНДАЦІЯ „ЯКІСНЕ ЖИТЛО") з моменту нотаріального посвідчення цієї Угоди.

6. Витрати, пов'язані з нотаріальним посвідченням цієї Угоди, сплачує Орендар.

7. Первісний орендар сплачує орендну плату за період від дня закінчення дії Договору оренди до дня поновлення його дії у порядку та у розмірах, встановлених Договором оренди.

8. Усі спори, пов'язані з виконанням умов цієї Угоди, вирішуються в судовому порядку із застосуванням чинного законодавства України, при неможливості досудового врегулювання спорів, що виникають при виконанні умов цієї Угоди.

9. Цю Уг[redacted]у чотирьох примірниках. По одному примірнику – для зберігання у Первісно[redacted] Орендаря, один – для Орендодавця (знаходиться на зберіганні у

Увага! Бланк містить багатоступеневий захист від підроблення
МІНІСТЕРСТВО ЮСТИЦІЇ УКРАЇНИ

Департаменті земельних ресурсів виконавчого органу Київської міської ради (Київської міської державної адміністрації), один – для зберігання у справах приватного нотаріуса.

10. Сторонам нотаріусом роз`яснено зміст ст. 125 Земельного кодексу України.

ПІДПИСИ СТОРІН

ОРЕНДОДАВЕЦЬ **Заступник міського голови – секретар Київської міської ради** _____ **Г.Ф.Герега**	**ПЕРВІСНИЙ ОРЕНДАР** **Голова Правління** _____ **Г.М.Поліщук** **ОРЕНДАР** _____ **І.М.Дзюбак**

Місто Київ, Україна, двадцять першого березня дві тисячі чотирнадцятого року.

Цю Угоду посвідчено мною, ***Кравченко Н.П.,*** *приватним нотаріусом Київського міського нотаріального округу.*

Угоду підписано сторонами у моїй присутності.

Особи громадян, які підписали угоду встановлено, їх дієздатність, а також правоздатність та дієздатність Київської міської ради, Публічного акціонерного товариства трест «Київміськбуд-1» імені М.П. Загороднього та Товариства з обмеженою відповідальністю „ФУНДАЦІЯ „ЯКІСНЕ ЖИТЛО" і повноваження їх представників перевірено.

Зареєстровано в реєстрі за № _____

Стягнуто плати за домовленістю.

Приватний нотаріус _____

Для перевірки дійсності бланка натисніть пальцем або будь-яким чином нагрійте бланк. Малюнок зверху має тимчасово зникнути, у нижніх кутах – тимчасово з'явитися. У смужці, що розташована внизу, має з'явитися слово "Дійс

АКТ
визначення меж земельної ділянки в натурі (на місцевості)

м. Київ "21" січня 2014 р.

Рішенням Київської міської ради від 20.09.2012 № 163/8447 поновлено на 5 років договір оренди земельних ділянок від 23.01.2006 № 85-6-00245 (зі змінами), укладений між Київською міською радою та публічним акціонерним товариством трестом «Київміськбуд-1» імені М.П. Загороднього на підставі рішення Київської міської ради від 23.12.2004 № 904/2314 «Про передачу земельних ділянок відкритому акціонерному товариству тресту «Київміськбуд-1» імені М. П. Загороднього для будівництва житлових будинків з об'єктами соціально-громадського призначення в урочищі Гончарі-Кожум'яки в межах вулиць Кожум'яцької, Дегтярної та Гончарної у Подільському районі м. Києва».

Внесено зміни до договору оренди земельних ділянок від 23.01.2006 № 85-6-00245 (зі змінами), а саме:

- по тексту договору слова та цифру «публічне акціонерне товариство трест «Київміськбуд-1» імені М. П. Загороднього» замінено словами «товариство з обмеженою відповідальністю «Фундація «Якісне житло»;
- у підпункті 2.1 пункту 2 договору слова та цифри:
- ділянка з кадастровим номером 8 000 000 000:85:381:0048 - 41888 (сорок одна тисяча вісімсот вісімдесят вісім) кв.м, в тому числі в межах червоних ліній 11475 (одинадцять тисяч чотириста сімдесят п'ять) кв.м;
- ділянка з кадастровим номером 8 000 000 000:85:381:0031 - 290 (двісті дев'яносто) кв.м;
- ділянка з кадастровим номером 8 000 000 000:85:381:0022 - 198 (сто дев'яносто вісім) кв.м;
- ділянка з кадастровим номером 8 000 000 000:85:381:0012 - 546 (п'ятсот сорок шість) кв.м»

замінено словами та цифрами:

- ділянка з кадастровим номером 8 000 000 000:85:381:0160 - 2660 (дві тисячі шістсот шістдесят) кв.м (в межах червоних ліній);
- ділянка з кадастровим номером 8 000 000 000:85:381:0161 - 3204 (три тисячі двісті чотири) кв.м;
- ділянка з кадастровим номером 8 000 000 000:85:381:0162 -14981 (чотирнадцять тисяч дев'ятсот вісімдесят один) кв.м;
- ділянка з кадастровим номером 8 000 000 000:85:381:0163 - 4479 (чотири тисячі чотириста сімдесят дев'ять) кв.м;
- ділянка з кадастровим номером 8 000 000 000:85:381:0164 - 1637 (одна тисяча шістсот тридцять сім) кв.м;
- ділянка з кадастровим номером 8 000 000 000:85:381:0165 - 254 (двісті п'ятдесят чотири) кв.м;
- ділянка з кадастровим номером 8 000 000 000:85:381:0166 - 523 (п'ятсот двадцять три) кв.м;
- ділянка з кадастровим номером 8 000 000 000:85:381:0022 - 198 (сто дев'яносто вісім) кв.м».

8

План земельної ділянки N 8 000 000 000:85:381:0160
(короткострокова оренда на 5 років)

Товариство з обмеженою відповідальністю "Фундація"Якісне житло"

ище Гончарі-Кожум'яки в межах вулиць Кожум'яцької, Дегтярної та Гончарної .

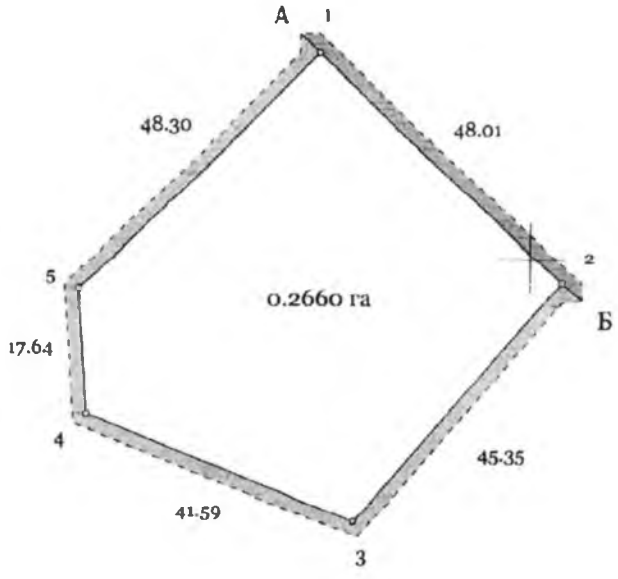

Масштаб 1:1000

Опис меж

землі загального користування (вул. Воздвиженська)

землі не надані у власність чи користування

Генеральний директор ТОВ "ЕПОХА ГЕО" Назаренко М.В.

Сертифікований інженер - землевпорядник Кандаурова О.О.

Кадастровий номер земельної ділянки 8 000 000 000:85:381:0160

Кадастровий план земельної ділянки

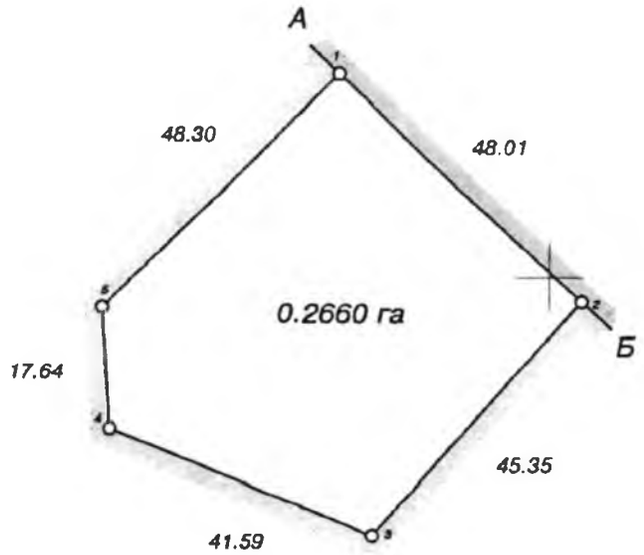

06.01 - зона особливого режиму забудови (площа - 0.2660 га)

01.02. - охоронна зона навколо об'єкта культурної спадщини (площа - 0.2660 га)

Масштаб 1:1000

Координати поворотних точок меж земельної ділянки

номер точки	назва точки	відстань (метрів)	координати X	координати Y
1	1р	48.01	52329.02	26369.37
2	2р	45.35	52296.42	26404.62
3	к85	41.59	52262.60	26374.40
4	к62	17.64	52277.92	26335.73
5	3р	48.30	52295.52	26334.57
1	1р			

Опис меж

А

Б — землі загального користування (вул. Воздвиженська)

А — землі не надані у власність чи користування

Експлікація земельних угідь

№ рядка	Назва землекористувача	Шифр рядка	Загальна площа земель, всього (га)	у тому числі в зоні дії обмежень	Категорія земель	Перелік угідь, згідно з класифікатором видів земельних угідь (КВЗУ)		34.Забудовані землі
						групи	підгрупи	44.Землі змішаного використання
А	Б	В	Г	Д	200	007	02	
3.17	ТОВ "Фундація "Якісне житло"	65	0.2660	06.01. - зона особливого режиму забудови 01.02. - охоронна зона навколо об'єкта культурної спадщини	Землі житлової та громадської забудови	0.2660		0.2660

Код КВЦПЗ - Секция В; Підрозділ 02.07

Товариство з обмеженою відповідальністю "Фундація "Якісне житло"
для будівництва житлових будинків з об'єктами соціально-громадського призначення
в урочищі Гончарі-Кожум'яки в межах вулиць Кожум'яцької, Дегтярної та Гончарної
у Подільському районі м.Києва

Генеральний директор	Назаренко М.В.		15.11.2013	ТЕХНІЧНА ДОКУМЕНТАЦІЯ із землеустрою щодо встановлення меж земельної ділянки в натурі (на місцевості)	Масштаб	Аркуш	Аркуш
Склав	Якименко П.А.		15.11.2013		1:1000	1	1
Сертифікований інженер-землевпорядник	Кандаурова О.О.		15.11.2013		ТОВ "ЕПОХА-ГЕО"		

АКТ
ПРИЙМАННЯ – ПЕРЕДАЧІ ЗЕМЕЛЬНИХ ДІЛЯНОК

м. Київ „21" травня 2014 р.

Київська міська рада - далі у тексті **„Орендодавець"**, в особі заступника міського голови – секретаря Київської міської ради **Гереги Галини Федорівни**, що діє на підставі рішень Київської міської ради від 20.04.2011 року № 145/5532, від 12.07.2012 року № 649/7986 та ст. 42 Закону України „Про місцеве самоврядування в Україні" – з однієї сторони, та **Товариство з обмеженою відповідальністю „ФУНДАЦІЯ „ЯКІСНЕ ЖИТЛО"** – далі у тексті - **„Орендар"**, в особі **Директора Дзюбак Інни Миколаївни**, що діє на підставі Статуту, – з другої сторони, керуючись ст. 17 Закону України „Про оренду землі", та відповідно до договору про поновлення та внесення змін до Договору оренди земельних ділянок, укладеного між Орендодавцем і Орендарем, посвідченого Кравченко Н.П., приватним нотаріусом Київського міського нотаріального округу, 21.05.2014 року за реєстровим № 555, склали цей Акт приймання-передачі земельної ділянки про таке:

1. Орендодавець передав, а Орендар прийняв у своє володіння і користування земельні ділянки:
- місце розташування – урочище Гончарі-Кожум'яки в межах вулиць Кожум'яцької, Дегтярної та Гончарної у Подільському районі м. Києва;
- розмір Земельної ділянки з кадастровим номером 8000000000:85:381:0160 - 2660 (дві тисячі шістсот шістдесят) кв.м (в межах червоних ліній);
- розмір Земельної ділянки з кадастровим номером 8000000000:85:381:0161 - 3204 (три тисячі двісті чотири) кв.м;
- розмір Земельної ділянки з кадастровим номером 8000000000:85:381:0162 - 14981 (чотирнадцять тисяч дев'ятсот вісімдесят один) кв.м;
- розмір Земельної ділянки з кадастровим номером 8000000000:85:381:0163 - 4479 (чотири тисячі чотириста сімдесят дев'ять) кв.м;
- розмір Земельної ділянки з кадастровим номером 8000000000:85:381:0164 - 1637 (одна тисяча шістсот тридцять сім) кв.м;
- розмір Земельної ділянки з кадастровим номером 8000000000:85:381:0165 - 254 (двісті п'ятдесят чотири) кв.м;
- розмір Земельної ділянки з кадастровим номером 8000000000:85:381:0166 - 523 (п'ятсот двадцять три) кв.м;
- розмір Земельної ділянки з кадастровим номером 8000000000:85:381:0022 - 198 (сто дев'яносто вісім) кв.м".
- цільове призначення – для будівництва житлових будинків з об'єктами соціально-громадського призначення;
- кадастрові номери - 8000000000:85:381:0160; 8000000000:85:381:0161; 8000000000:85:381:0162; 8000000000:85:381:0163; 8000000000:85:381:0164; 8000000000:85:381:0165; 8000000000:85:381:0166; 8000000000:85:381:0022.

2. Місце розташування земельних ділянок, що передаються в оренду, зазначене на планах земельних ділянок, що є невід'ємною частиною до Угоди про поновлення та внесення змін до Договору оренди земельних ділянок.

3. Сторони підтверджують, що земельні ділянки, зазначені в п. 1 цього Акта, передаються в оренду у придатному для їх використання стані.

ПІДПИСИ СТОРІН

ОРЕНДОДАВЕЦЬ	ПЕРВІСНИЙ ОРЕНДАР
Заступник міського голови – секретар Київської міської ради	**Голова Правління**
_____ **Г. Герега**	_____ **Г.М.Поліщук**
	ОРЕНДАР
	_____ **І.М.Дзюбак**

08/231-1028/ПР
27.04.2015

Питання 9

КИЇВСЬКА МІСЬКА РАДА

III СЕСІЯ VII СКЛИКАННЯ

РІШЕННЯ

_____№_____

Про надання статусу скверу земельній ділянці біля будинку № 28 на вул. Солом'янська в Солом'янському районі міста Києва

Відповідно до статті 19 земельного кодексу України, пункту 34 частини першої статті 26 Закону України « Про місцеве самоврядування в Україні», статті 7, статей 51 - 53 Закону України «Про природно-заповідний фонд України», Правила утримання зелених насаджень у населених пунктах України, затверджених наказом Міністерства будівництва,архітектури та житлово-комунального господарства України від 10.04.2006 № 105 та з метою раціонального використання і збереження зелених насаджень, Київська міська рада

ВИРІШИЛА:

1. Надати статус скверу земельній ділянці площею 0,44 га біля будинку № 28 на вул. Солом'янська в Солом'янському районі міста Києва згідно з план-схемою.

2. Внести зміни до Програми розвитку зеленої зони м. Києва до 2010 року та концепції формування зелених насаджень в центральній частині міста, затверджених рішенням Київської міської ради від19.07.2005 № 806/3381 та продовжених на період до 2015 року рішенням Київської міської ради від 27.11.2009 № 714/2783 (таблиця 2 «Озеленення території загального користування м. Києва, що відповідають типологічним ознакам та планувальним вимогам»), додавши земельну ділянку, визначену пунктом 1 цього рішення, до переліку скверів Солом'янського району м. Києва.

3. Комунальному підприємству по утриманню зелених насаджень Солом'янського району виконавчого органу Київської міської ради (Київської міської державної адміністрації) та Департаменту земельних ресурсів виконавчого органу Київської міської ради (Київської міської державної адміністрації) здійснити організаційно-правові заходи щодо

оформлення права постійного землекористування земельної ділянки площею 0,44 га на вул. Солом'янській, 28 в Солом'янському районі міста Києва.

4. Київському комунальному об'єднанню зеленого будівництва та експлуатації зелених насаджень міста «Київзеленбуд» виконавчого органу Київської міської ради (Київської міської адміністрації) здійснити організаційно-правові заходи щодо благоустрою земельної ділянки площею 0,44 га на вул. Солом'янській, 28 в Солом'янському районі міста Києва.

5. Контроль за виконанням цього рішення покласти на постійну комісію Київської міської ради з питань екологічної політики.

Київський міський голова **В. Кличко**

ПОДАННЯ:

Депутат Київської міської ради Андрєєв Андрій

ПОГОДЖЕННО:

Постійна комісія Київської міської ради з питань містобудування, архітектури та землекористування

Голова комісії В. Прокопів

Секретар комісії Д. Гордон

Постійна комісія Київської міської ради з питань екологічної політики

Голова комісії Андрійко Р.Ю.

Секретар комісії Костюк С.А.

Начальник управління правового забезпечення діяльності Київської міської ради В. Державін

Директор Департаменту земельних ресурсів

ПОЯСНЮВАЛЬНА ЗАПИСКА

до проекту рішення Київської міської ради «Про надання статусу скверу земельній ділянці біля будинку № 28 на вул. Солом'янській в Солом'янському районі міста Києва»

Обґрунтування необхідності прийняття рішення

Зазначена земельна ділянка знаходиться в безпосередній близькості до житлового будинку № 28 на вул. Солом'янській в Солом'янському районі міста Києва, на ній розташована зелена, рекреаційна зелена зона, всередині якої розташовані гаражі, які походження яких встановити не вдалося. Мешканці прилеглих будинків неодноразово зверталися із пропозиціями щодо створення скверу на даній земельній ділянці. Така ініціатива дасть можливість реалізації прав та інтересів громади на безпечне для життя і здоров'я навколишнє середовище.

Мета і шляхи її досягнення

Метою і завданням даного проекту рішення є врахування інтересів мешканців міста Києва та облаштування скверу на вул. Солом'янській, 28 в Солом'янському районі міста Києва. Запропонований проект розроблено з метою дотримання встановлених законодавством нормативів площ прибудинкових територій, охорони зелених насаджень, збереження рекреаційної та освітньо-виховної цінності означеної території та перетворення даної земельної ділянки на об'єкт благоустрою міста зі статусом скверу, для збереження території.

Проект рішення Київської міської ради «Про надання статусу скверу земельній ділянці біля будинку № 28 на вул. Солом'янській в Солом'янському районі міста Києва» підготовлений на доручення громади Солом'янського району. Проектом рішення передбачається надання зазначеній земельній ділянці особливого охоронюваного статусу. Головною метою підготовки цього рішення є збереження та розвиток зеленої зони.

З цією метою проектом рішення передбачається надання доручення Департаменту земельних ресурсів виконавчого органу Київської міської ради (Київської міської адміністрації) забезпечити надання земельній ділянці на вул. Солом'янській, 28 статусу скверу.

Крім того, надати доручення КО «Київзеленбуд» здійснити комплекс організаційно-правових заходів щодо оформлення та благоустрою земельної ділянки.

Загальна характеристика та основні положення проекту рішення

Проект рішення надає означеній території статус скверу (об'єкту благоустрою міста – території загального користування), зобов'язує уповноваженні органи Київської міської державної адміністрації провести належні організаційно-правові заходи щодо оформлення прав землекористування та забезпечення благоустрою на даній території.

Крім того, проект рішення передбачає: внесення змін до «Програми розвитку зеленої зони м. Києва до 2010 року та концепції формування зелених насаджень в центральній частині міста», затверджених рішенням Київської міської ради від 27.11.2009 № 714/2783 (таблиця 2 «Озелененні території загального користування м. Києва, що відповідають типологічним ознакам та планувальним вимогам») шляхом включення земельної ділянки, визначеної пунктом 1 цього рішення, до переліку скверів Солом'янського району м. Києва; а також передачу на баланс ККО «Київзеленбуд» виконавчого органу Київської міської ради (Київської міської адміністрації) земельної ділянки на вул. Солом'янській, 28 в Солом'янському районі міста Києва, для здійснення організаційно-правових заходів щодо її оформлення та благоустрою.

Стан нормативно-правової бази у даній сфері правового регулювання

Проект рішення розроблено у відповідності до Земельного кодексу України; Закону України «Про благоустрій населених пунктів»; Закону України «Про місцеве самоврядування в Україні»; правил утримання зелених насаджень у населених пунктах України, затверджених наказом Міністерства будівництва, архітектури та житлово-комунального господарства України від 10.04.2006 року № 105.

Прогноз результатів

Прийняття цього рішення сприятиме підвищенню рекреаційної привабливості м. Києва позитивно вплине на екологічний стан в цілому, сприятиме підвищенню рівня благоустрою Солом'янського району м. Києва.

Доповідач:

Депутат Київської міської ради Андрєєв Андрій Сергійович

Депутат Київської міської ради **Андрєєв Андрій**

Додаток
до рішення Київської міської ради
від_____№_____

План-схема
земельної ділянки, якій надається статус скверу

адреса земельної ділянки - м. Київ, Солом'янський р-н, біля будинку 28 на вул. Солом'янській

площа земельної ділянки - 0,44 га

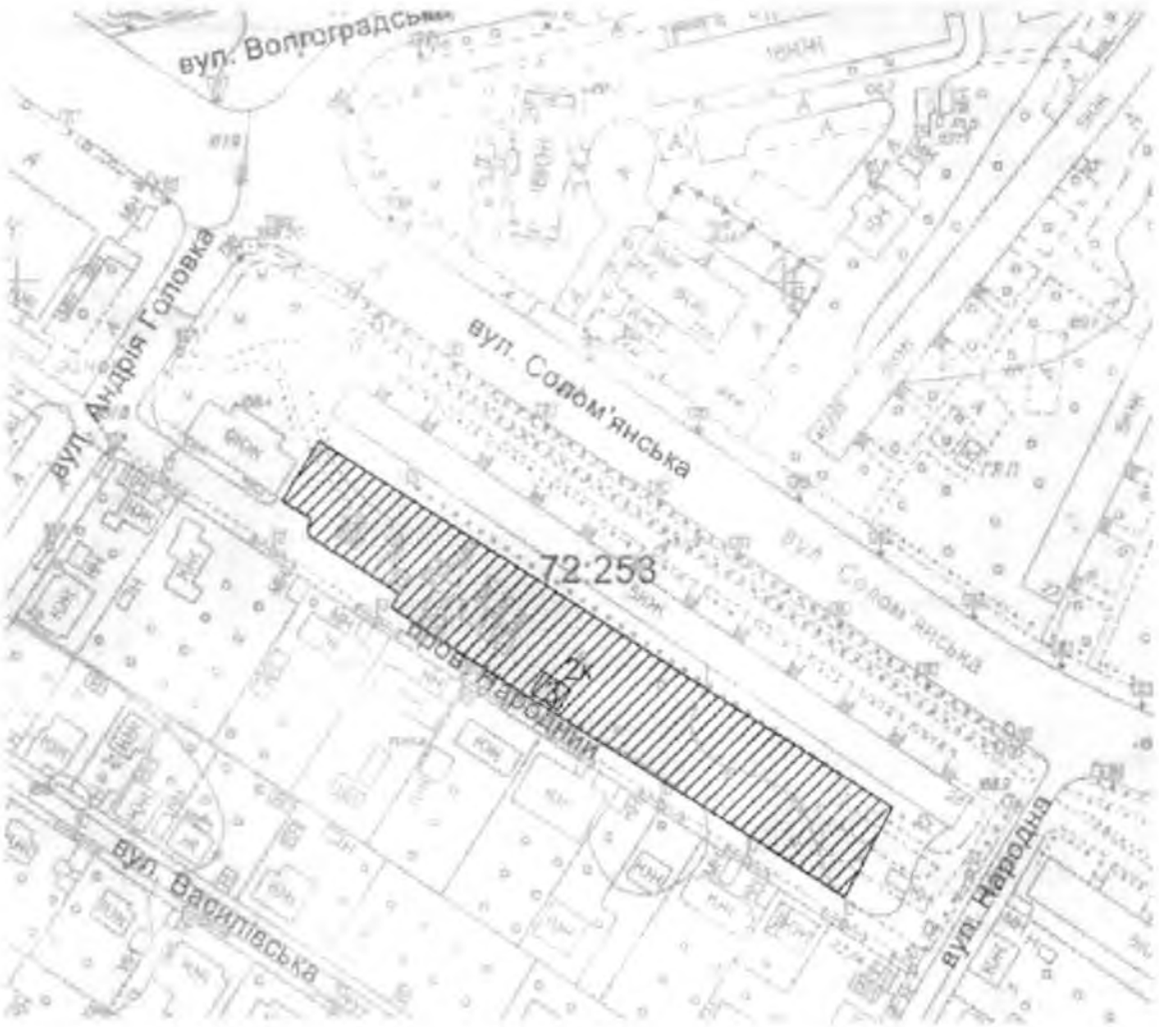

Київський міський голова **В. Кличко**

належні організаційно-правові заходи щодо оформлення прав землекористування та забезпечення благоустрою на даній території.

Крім того, проект рішення передбачає: внесення змін до «Програми розвитку зеленої зони м. Києва до 2010 року та концепції формування зелених насаджень в центральній частині міста», затверджених рішенням Київської міської ради від 27.11.2009 № 714/2783 (таблиця 2 «Озелененні території загального користування м. Києва, що відповідають типологічним ознакам та планувальним вимогам») шляхом включення земельної ділянки, визначеної пунктом 1 цього рішення, до переліку скверів Солом'янського району м. Києва; а також передачу на баланс ККО «Київзеленбуд» виконавчого органу Київської міської ради (Київської міської адміністрації) земельної ділянки на вул. Солом'янській, 28 в Солом'янському районі міста Києва, для здійснення організаційно-правових заходів щодо її оформлення та благоустрою.

Стан нормативно-правової бази у даній сфері правового регулювання

Проект рішення розроблено у відповідності до Земельного кодексу України; Закону України «Про благоустрій населених пунктів»; Закону України «Про місцеве самоврядування в Україні»; правил утримання зелених насаджень у населених пунктах України, затверджених наказом Міністерства будівництва, архітектури та житлово-комунального господарства України від 10.04.2006 року № 105.

Прогноз результатів

Прийняття цього рішення сприятиме підвищенню рекреаційної привабливості м. Києва позитивно вплине на екологічний стан в цілому, сприятиме підвищенню рівня благоустрою Солом'янського району м. Києва.

Фінансово-економічне обгрунтування

Прийняття цього рішення не потребує додаткових вкладень з міського бюджету.

Доповідач:

Депутат Київської міської ради Андрєєв Андрій Сергійович

Депутат Київської міської ради **Андрєєв Андрій**

08/231-1027/пр
27.04.2015

Протокол 10

КИЇВСЬКА МІСЬКА РАДА

III СЕСІЯ VII СКЛИКАННЯ

РІШЕННЯ

_____№_____

Про надання статусу скверу земельній ділянці біля будинків № 27, 29, 31, 33 на просп. Червонозоряному в Солом'янському районі міста Києва

Відповідно до статті 19 земельного кодексу України, пункту 34 частини першої статті 26 Закону України « Про місцеве самоврядування в Україні», статті 7, статей 51 - 53 Закону України «Про природно-заповідний фонд України», Правила утримання зелених насаджень у населених пунктах України, затверджених наказом Міністерства будівництва,архітектури та житлово-комунального господарства України від 10.04.2006 № 105 та з метою раціонального використання і збереження зелених насаджень, Київська міська рада

ВИРІШИЛА:

1. Надати статус скверу земельній ділянці площею 0,33 га біля будинків № 27, 29, 31, 33. на просп. Червонозоряному в Солом'янському районі міста Києва згідно з план-схемою.

2. Внести зміни до Програми розвитку зеленої зони м. Києва до 2010 року та концепції формування зелених насаджень в центральній частині міста, затверджених рішенням Київської міської ради від19.07.2005 № 806/3381 та продовжених на період до 2015 року рішенням Київської міської ради від 27.11.2009 № 714/2783 (таблиця 2 «Озеленення території загального користування м. Києва, що відповідають типологічним ознакам та планувальним вимогам»), додавши земельну ділянку, визначену пунктом 1 цього рішення, до переліку скверів Солом'янського району м. Києва.

3. Комунальному підприємству по утриманню зелених насаджень Солом'янського району виконавчого органу Київської міської ради (Київської міської державної адміністрації) та Департаменту земельних ресурсів виконавчого органу Київської міської ради (Київської міської державної адміністрації) здійснити організаційно-правові заходи щодо оформлення права постійного землекористування земельної ділянки площею

0,33 га на просп. Червонозоряному 27, 29, 31, 33 в Солом'янському районі міста Києва.

4. Київському комунальному об'єднанню зеленого будівництва та експлуатації зелених насаджень міста «Київзеленбуд» виконавчого органу Київської міської ради (Київської міської адміністрації) здійснити організаційно-правові заходи щодо благоустрою земельної ділянки площею 0,33 га на просп. Червонозоряному 27, 29, 31, 33 в Солом'янському районі міста Києва.

5. Контроль за виконанням цього рішення покласти на постійну комісію Київської міської ради з питань екологічної політики.

Київський міський голова **В. Кличко**

ПОДАННЯ:

Депутат Київської міської ради Андрєєв Андрій

ПОГОДЖЕННО:

Постійна комісія Київської міської ради з питань містобудування, архітектури та землекористування

Голова комісії В. Прокопів

Секретар комісії Д. Гордон

Постійна комісія Київської міської ради з питань екологічної політики

Голова комісії Андрійко Р.Ю.

Секретар комісії Костюк С.А.

Начальник управління правового забезпечення діяльності Київської міської ради В. Державін

Директор департаменту земельних ресурсів

ПОЯСНЮВАЛЬНА ЗАПИСКА

до проекту рішення Київської міської ради «Про надання статусу скверу земельній ділянці біля будинків № 27, 29, 31, 33 на просп. Червонозоряному в Солом'янському районі міста Києва»

Обґрунтування необхідності прийняття рішення

Зазначена земельна ділянка знаходиться в безпосередній близькості до житлових будинків № 27, 29, 31, 33 на просп. Червонозоряному в Солом'янському районі міста Києва, на ній розташована зелена, рекреаційна зелена зона. Мешканці прилеглих будинків неодноразово зверталися із пропозиціями щодо створення скверу на даній земельній ділянці. Така ініціатива дасть можливість реалізації прав та інтересів громади на безпечне для життя і здоров'я навколишнє середовище.

Мета і шляхи її досягнення

Метою і завданням даного проекту рішення є врахування інтересів мешканців міста Києва та облаштування скверу на просп. Червонозоряному 27, 29, 31, 33 в Солом'янському районі міста Києва. Запропонований проект розроблено з метою дотримання встановлених законодавством нормативів площ прибудинкових територій, охорони зелених насаджень, збереження рекреаційної та освітньо-виховної цінності означеної території та перетворення даної земельної ділянки на об'єкт благоустрою міста зі статусом скверу, для збереження території.

Проект рішення Київської міської ради «Про надання статусу скверу земельній ділянці біля будинків № 27, 29, 31, 33 на просп. Червонозоряному в Солом'янському районі міста Києва» підготовлений на доручення громади Солом'янського району. Проектом рішення передбачається надання зазначеній земельній ділянці особливого охоронюваного статусу. Головною метою підготовки цього рішення є збереження та розвиток зеленої зони.

З цією метою проектом рішення передбачається надання доручення Департаменту земельних ресурсів виконавчого органу Київської міської ради (Київської міської адміністрації) забезпечити надання земельній ділянці на просп. Червонозоряному 27, 29, 31, 33 статусу скверу.

Крім того, надати доручення КО «Київзеленбуд» здійснити комплекс організаційно-правових заходів щодо оформлення та благоустрою земельної ділянки.

Загальна характеристика та основні положення проекту рішення

Проект рішення надає означеній території статус скверу (об'єкту благоустрою міста – території загального користування), зобов'язує уповноваженні органи Київської міської державної адміністрації провести належні організаційно-правові заходи щодо оформлення прав землекористування та забезпечення благоустрою на даній території.

Крім того, проект рішення передбачає: внесення змін до «Програми розвитку зеленої зони м. Києва до 2010 року та концепції формування зелених насаджень в центральній частині міста», затверджених рішенням Київської міської ради від 27.11.2009 № 714/2783 (таблиця 2 «Озелененні території загального користування м. Києва, що відповідають типологічним ознакам та планувальним вимогам») шляхом включення земельної ділянки, визначеної пунктом 1 цього рішення, до переліку скверів Солом'янського району м. Києва; а також передачу на баланс ККО «Київзеленбуд» виконавчого органу Київської міської ради (Київської міської адміністрації) земельної ділянки на просп. Червонозоряному 27, 29, 31, 33 в Солом'янському районі міста Києва, для здійснення організаційно-правових заходів щодо її оформлення та благоустрою.

Стан нормативно-правової бази у даній сфері правового регулювання

Проект рішення розроблено у відповідності до Земельного кодексу України; Закону України «Про благоустрій населених пунктів»; Закону України «Про місцеве самоврядування в Україні»; правил утримання зелених насаджень у населених пунктах України, затверджених наказом Міністерства будівництва, архітектури та житлово-комунального господарства України від 10.04.2006 року № 105.

Прогноз результатів

Прийняття цього рішення сприятиме підвищенню рекреаційної привабливості м. Києва позитивно вплине на екологічний стан в цілому, сприятиме підвищенню рівня благоустрою Солом'янського району м. Києва.

Доповідач:

Депутат Київської міської ради Андрєєв Андрій Сергійович

Депутат Київської міської ради **Андрєєв Андрій**

Крім того, проект рішення передбачає: внесення змін до «Програми розвитку зеленої зони м. Києва до 2010 року та концепції формування зелених насаджень в центральній частині міста», затверджених рішенням Київської міської ради від 27.11.2009 № 714/2783 (таблиця 2 «Озелененні території загального користування м. Києва, що відповідають типологічним ознакам та планувальним вимогам») шляхом включення земельної ділянки, визначеної пунктом 1 цього рішення, до переліку скверів Солом'янського району м. Києва; а також передачу на баланс ККО «Київзеленбуд» виконавчого органу Київської міської ради (Київської міської адміністрації) земельної ділянки на просп. Червонозоряному 27, 29, 31, 33 в Солом'янському районі міста Києва, для здійснення організаційно-правових заходів щодо її оформлення та благоустрою.

Стан нормативно-правової бази у даній сфері правового регулювання

Проект рішення розроблено у відповідності до Земельного кодексу України; Закону України «Про благоустрій населених пунктів»; Закону України «Про місцеве самоврядування в Україні»; правил утримання зелених насаджень у населених пунктах України, затверджених наказом Міністерства будівництва, архітектури та житлово-комунального господарства України від 10.04.2006 року № 105.

Прогноз результатів

Прийняття цього рішення сприятиме підвищенню рекреаційної привабливості м. Києва позитивно вплине на екологічний стан в цілому, сприятиме підвищенню рівня благоустрою Солом'янського району м. Києва.

Фінансово-економічне обґрунтування

Прийняття цього рішення не потребує додаткових вкладень з міського бюджету.

Доповідач:

Депутат Київської міської ради Андрєєв Андрій Сергійович

Депутат Київської міської ради **Андрєєв Андрій**

Додаток
до рішення Київської міської ради
від_____№_____

План-схема
земельної ділянки, якій надається статус скверу

адреса земельної ділянки - м. Київ, Солом'янський р-н, біля будинків 27,29 на просп. Червонозоряному

площа земельної ділянки - 0,33 га

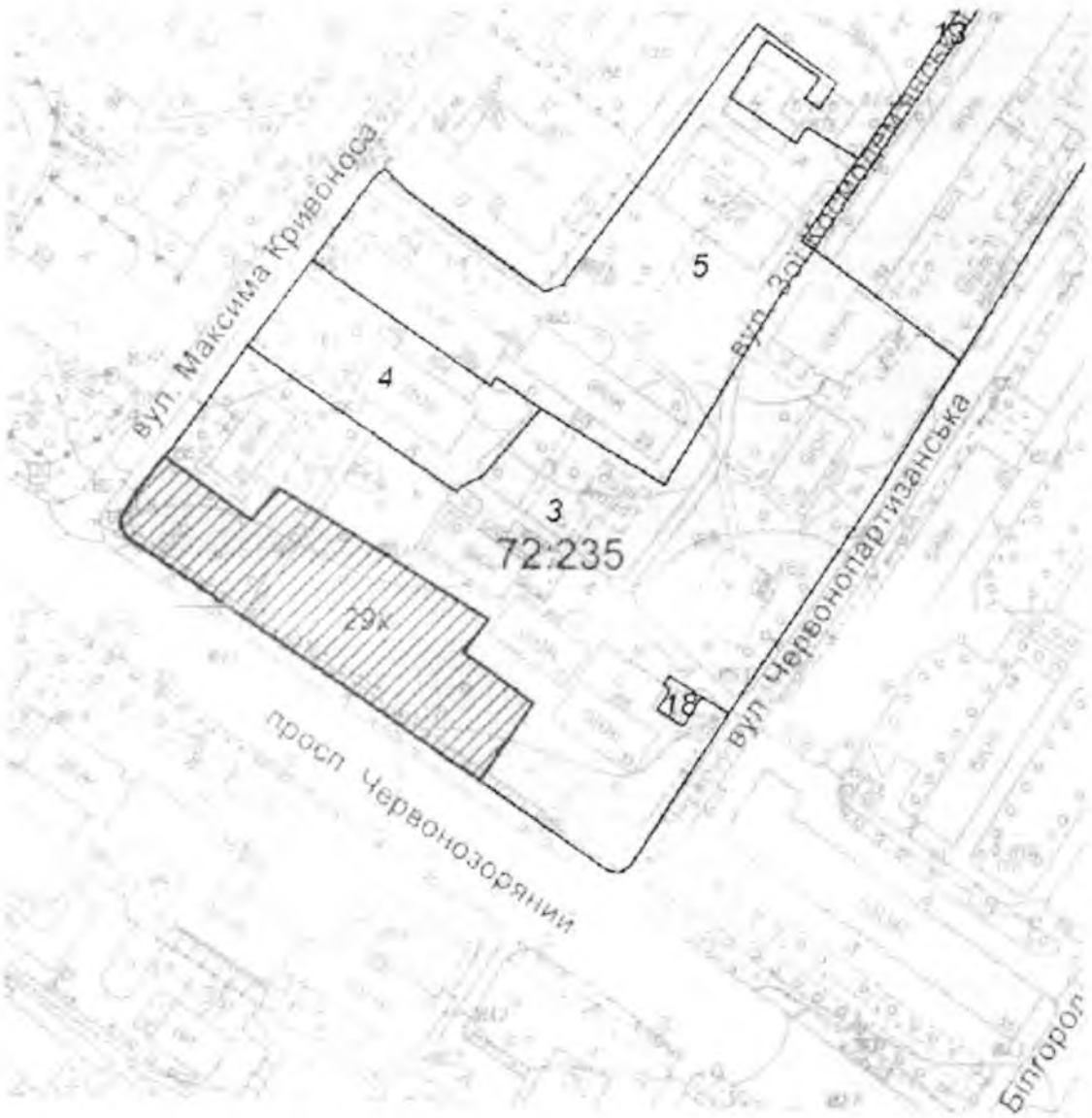

Київський міський голова **В. Кличко**

08/231-1574/ПР
04.06.2015

Питання 11

КИЇВСЬКА МІСЬКА РАДА
III сесія VII скликання

РІШЕННЯ

_____№_____ Проект

Про затвердження детального плану території в межах просп. Возз'єднання, залізниці, просп. Броварського, Русанівського каналу у Дніпровському районі м. Києва

Відповідно до статті 19 Закону України "Про регулювання містобудівної діяльності" та Закону України "Про місцеве самоврядування в Україні", рішення Київської міської ради від 13 листопада 2013 року № 518/10006 "Про затвердження міської програми створення (оновлення) містобудівної документації у м. Києві ", Київська міська рада вирішила:

1. Графу 2 позиції 16 додатку до Програми створення (оновлення) містобудівної документації у м. Києві, затвердженої рішенням Київської міської ради від 13 листопада 2013 року № 518/10006 викласти у такій редакції:

"ДПТ в межах просп. Возз'єднання, залізниці, просп. Броварський, Русанівського каналу у Дніпровському районі м. Києва ***».

2. Затвердити детальний план території в межах просп. Возз'єднання, залізниці, просп. Броварського, Русанівського каналу у Дніпровському районі м. Києва, відповідно до основних техніко-економічних показників, що додаються.

2. Контроль за виконанням цього рішення покласти на постійну комісію Київської міської ради з питань містобудування, архітектури та землекористування.

Київський міський голова В. Кличко

ПОДАННЯ:

Заступник голови Київської міської державної адміністрації — П. Рябікін

Директор Департамент містобудування та архітектури — С. Целовальник

ПОГОДЖЕНО:

Перший заступник голови Київської міської державної адміністрації — І. Ніконов

Начальник юридичного управління — Л. Верес

із заув. 27.05.15

Керівник апарату — В. Бондаренко

Постійна комісія з питань містобудування, архітектури та землекористування

Голова — В. Прокопів

Секретар — Д. Гордон

Начальник управління правового забезпечення діяльності Київської міської ради — В. Державін

Зауваження
до проекту рішення Київської міської ради «Про затвердження детального плану території в межах просп. Возз'єднання, залізниці, просп. Броварського, Русанівського каналу у Дніпровському районі м. Києва»

1. Виходячи з аналізу положень Закону України «Про регулювання містобудівної діяльності» (зокрема ст.ст. 17 і 19) детальний план території має відповідати генеральному плану населеного пункту.

У протоколі засідання секції містобудування та архітектури архітектурно-містобудівної ради при Департаменті містобудування та архітектури від 08.04.2015 (у справі № 003-а-15) зазначено, що позитивні зміни у планувальній структурі та функціональних перетвореннях території району в представленому детальному плані території мають розбіжності з положеннями чинного генерального плану міста. Це потребує узгодженості матеріалів детального плану території та генерального плану.

2. Питання проведення громадських слухань щодо врахування громадських інтересів при розробленні проектів містобудівної документації на місцевому рівні (в т.ч. оприлюднення результатів розгляду пропозицій громадськості шляхом опублікування в засобах масової інформації, що поширюються на відповідній території, а також розміщення таких рішень на офіційних веб-сайтах цих органів) врегульовано, зокрема ст. 21 Закону України «Про регулювання містобудівної діяльності» та Порядком проведення громадських слухань щодо врахування громадських інтересів під час розроблення проектів містобудівної документації на місцевому рівні, затвердженим постановою Кабінету Міністрів України від 25.05.2011 № 555.

У доданих до проекту рішення матеріалах відсутні документи щодо результатів належного розгляду наданих у встановленому порядку пропозицій громадськості.

Тому юридичне управління апарату не має можливості провести правовий аналіз в частині дотримання вимог законодавства (зазначених законодавчих актів) щодо належного розгляду наданих у встановленому порядку пропозицій громадськості.

Заступник керівника апарату –
начальник юридичного управління Л.Верес

Додаток
до рішення Київської міської ради
_____№_____

Основні техніко-економічні показники детального плану території в межах просп. Возз'єднання, залізниці, просп. Броварського, Русанівського каналу у Дніпровському районі м. Києва

Показники	Одиниці виміру	Кількість		
		Існуючий стан	Етап Від 3 до 7 років	Етап від 15 до 20 років
Територія в межах проекту, у тому числі:	га	116,5		
- житлова забудова:	га	31,53	34,68	41,65
а) квартали садибної забудови	га	-	-	-
б) квартали багатоквартирної забудови (з урахуванням гуртожитків)	га	31,53	34,68	41,65
- ділянки установ і підприємств обслуговування (крім підприємств і установ мікрорайонного значення)	га	2,32	3,14	2,95
- зелені насадження (крім зелених насаджень мікрорайонного значення)	га	7,81	7,81	8,82
- вулиці, площі (крім вулиць мікрорайонного значення)	га	35,71	35,71	35,26
Території (ділянки) забудови іншого призначення (ділової, виробничої, комунально-складської, курортної, оздоровчої, тощо)	га	39,13	35,10	27,82
- інші території	га	0,65	0,06	-

Чисельність населення	тис. осіб	11,99	16,1	20,6
Щільність населення	люд./га	380	464	495

Київський міський голова В. Кличко

АРХІТЕКТУРНО-МІСТОБУДІВНА РАДА

при Департаменті містобудування та архітектури м. Києва

ПРОТОКОЛ

засідання секції містобудування та архітектури архітектурно-містобудівної ради

від 08 квітня 2015 року **у справі № 003-а-15**

БУЛИ ПРИСУТНІ:

Члени секції містобудування та архітектури архітектурно-містобудівної ради: Куделін А.Є., Бородкін Ю.М., Віг Я.Я., Гершензон М.Ш., Кармінський А.М., Лішанський Є.Ю., Поровчук О.О., Ширяєв В.Г.

Запрошені: від інвестора – Дубов С.А., Поровчук К.П.,

від розробників – Дем'янченко С.М., Олійник В.О., (ТОВ "Виробничо-технічна агенція"), Бірюк С.П., Плешкановська А.М. (Інститут Урбаністики в м. Києві), Халілов Р.І. (інститут «Київдормістпроект»), Романець М.П. (ПрАТ «СТЕК»), Казарянц С.В. (ТОВ «Компанія «Раден»);

від Київмістобудування – Бородавко Н.Л., Драпей В.М., Захарченко П.А., Ковальонок Т.М., Костюченко Д.М., Лесенко А.В., Мілованова Я.О., Титаренко О.Л., Чорний А.М.;

від КО «Інститут генерального плану міста Києва – Аляб'єва Т.А., Македон В.М., Негода М.М., Присяжнюк В.Ф., Соболєв І.О.;

від Дніпровської РДА – Кононенко Л.П.;

від Департаменту земельних ресурсів – Кулаковський Ю.П.;

від Управління екології та охорони природних ресурсів Департаменту міського благоустрою та збереження природного середовища – Вергеліс А.В.;

від Управління охорони культурної спадщини – Титаренко Л.В.;

від УДАІ ГУ МВС України в м. Києві – Ющенко А.М.;

інші – Ковальчук А.П. (ТОВ «МіськЦивільПроект»).

РОЗГЛЯДАЛИ:

Проект детального плану території в межах просп. Возз'єднання, залізниці, Броварського проспекту, Русанівського каналу в Дніпровському районі м. Києва.

Замовник:	Департамент містобудування та архітектури
Розробники:	ТОВ "Виробничо-технічна агенція", ТОВ «Компанія «Раден», ПП «Інститут Урбаністики», ПрАТ «СТЕК»
Інвестор:	ТОВ «СІА»
Доповідачі:	*Плешкановська Алла Михайлівна, Халілов Рашид Ісаєвич, Романець Микола Павлович*

Основні характеристики об'єкта (техніко-економічні показники)

Показники	Одиниці виміру	Кількість		
		Існуючий стан	Етап від 3 до 7 років	Етап від 15 до 20 років
Територія в межах проекту , у тому числі:	га	116,5		
- житлова забудова:	га	31,53	34,68	41,65

Продовження див. на стор. 2:

а) квартали садибної забудови	га	-	-	-
б) квартали багатоквартирної забудови (з урахуванням гуртожитків)	га	31,53	34,68	41,65
- ділянки установ і підприємств обслуговування (крім підприємств і установ мікрорайонного значення)	га	2,32	3,14	2,95
- зелені насадження (крім зелених насаджень мікрорайонного значення)	га	7,81	7,81	8,82
- вулиці, площі (крім вулиць мікрорайонного значення)	га	35,71	35,71	35,26
Території (ділянки) забудови іншого призначення (ділової, виробничої, комунально-складської, курортної, оздоровчої, тощо)	га	39,13	35,10	27,82
- інші території	га	0,65	0,06	-
Чисельність населення	тис. осіб	11,99	16,1	20,6
Щільність населення	люд./га	380	464	495

Основні вихідні дані та дозвільні документи на проектування:

Рішення Київської міської ради **від 13.11.2013 № 518/10006**
Завдання на розроблення детального плану території

ВИСТУПИЛИ: Кармінський А.М., Віг Я.Я., Казарянц С.В., Гершензон М.Ш., Присяжнюк В.Ф., Поровчук К.П., Мілованова Я.О., Куделін А.Є.

Протягом обговорення внесені наступні рекомендації і пропозиції:

1. Враховуючи сучасну містобудівну ситуацію, рішення проекту генерального плану міста Києва щодо пропозицій стосовно реструктуризації окремих промислових підприємств, які на даний час проходять процедуру ліквідації, а також позитивну оцінку пропозицій інвестора громадою міста, підтримати наміри інвестора по освоєнню земельної ділянки майнового комплексу колишнього заводу «Галактон», згідно з якими на даній території планується будівництво житлового комплексу з об'єктами соціально-побутового та громадського призначення.

2. Слід зазначити, що позитивні зміни у планувальній структурі та функціональних перетвореннях території району в представленому детальному плані території (далі - ДПТ) мають розбіжності з положеннями діючого генерального плану міста та Концепції стратегічного розвитку м. Києва. Це потребує узгодженості матеріалів ДПТ та проекту генерального плану.

Продовження див. на стор. 3:

3. Пропозиції щодо планувального розміщення офісно-ділового центру біля станції метро «Лівобережна» та його об'ємно-просторового рішення потребують додаткового опрацювання в частині значного зниження поверховості для поєднання з композицією всього Лівобережного центру. Матеріали доповнити розгорткою території з правого берегу Дніпра.

4. Максимально вивільнити простір площі в районі станції метро «Лівобережна» з організацією відкритого простіру майдану.

5. На графічних матеріалах визначити межі робіт з поетапного освоєння території та врахувати необхідність першочергового забезпечення об'єктів будівництва інженерно-транспортною та соціальною інфраструктурою.

6. Урахувати рекомендації та зауваження, викладені в рецензії та у висновках державних органів, які відповідно до закону мають повноваження щодо розгляду містобудівної документації.

УХВАЛИЛИ:

Проект детального плану території в межах просп. Возз'єднання, залізниці, Броварського проспекту, Русанівського каналу в Дніпровському районі м. Києва рекомендувати до затвердження у відповідності до повноважень міської ради після урахування вищезазначеніх зауважень і рекомендацій та внесення відповідних змін.

Відповідно до пункту 2 статті 20 Закону України «Про регулювання містобудівної діяльності» результати розгляду проектів містобудівної документації архітектурно-містобудівною радою враховуються під час подальшого доопрацювання та затвердження таких проектів.

Заступник голови **Куделін А.Є.**

Секретар **Поровчук О.О.**

«Ознайомлений»
Департамент містобудування та архітектури

_____С.А.Целовальник

ПРОТОКОЛ

наради щодо розгляду пропозицій та зауважень членів громади до проекту Детального плану території в межах просп. Возз'єднання, залізниці, Броварського проспекту, вул. Р. Окіпної та Русанівської протоки у Дніпровському районі м. Києва розробленого на замовленням Департаменту містобудування та архітектури Київської міської державної адміністрації

м. Київ *03.03.2015 р.*

зал Центральної районної поліклініки Дніпровського району

ПРИСУТНІ:

Депутат Київської міської ради, мажоритарний округ №28 - Маляревич О.В.

Представник замовника:
Начальник відділу регулювання забудови ліво- та правобережних районів міста Департаменту містобудування та архітектури - Лесенко А.В.

Представники від забудовника, інвестора:
Керівник проекту ТОВ «СІА» - Дубов С.

Від розробника:
д.т.н. проф. Плешкановська А.М. - головний архітектор проекту; Лішанський Є.Ю. – академік Академії архітектури України, Заслужений архітектор України; Халілов Р.І.- головний інженер ДП «Інститут «Київдормістпроект» ПАТ «Київпроект»; Олійник В.О. - керівник містобудівного підрозділу ТОВ «ВТА».

Представники громади (43 особи): Денисенко О.Й., Пфайфер Є.В., Подопригора А.А., Кудрявський В.М., Чемерис М.В., Акімова Н.Ю., Гордієнко С.А., Гуманенко В.Л., Шкрогаль В.М., Кондратенко О.М., Пономарьова О.А., Чунаєв О.Е., Нестєрков А., Ювченко А.Є., Барановський С.

ВИСТУПИЛИ:

Маляревич О.В. - Депутат Київської міської ради, роз'яснив про мету зустрічі та зміст положення порядку проведення громадських слухань щодо врахування громадських інтересів під час розроблення проектів містобудівної документації в м. Києві, які затверджені постановою Кабінету Міністрів від 25 травня 2011р. № 555.

Лішанський Є.Ю. – надав інформацію щодо цілей та завдань Детального плану території у відповідності до діючого законодавства та нормативної бази.

Плешкановська А.М. - головний архітектор проекту - доповіла основні проблеми розвитку території, охопленої детальним планом, архітектурно - планувальні рішення, економічні показники, пропозиції щодо розміщення та реконструкції установ освіти, об'єктів обслуговування, відповідно до розрахунків.

Халілов Р.І. - головний інженер проекту, розробник схеми транспортного обслуговування - доповів про перспективи розвитку транспортної системи Лівобережжя,про основні рішення щодо проходження швидкісних магістралей, будівництва розв'язок, багатоповерхових гаражів, руху транспорту та пішоходів в межах проектної території.

Туз О. - голова правління ОСББ мешканців ЖК "Лазурный Блюз" за адресою №15-а по вул. Туманяна - запропонував переглянути схеми транспорту з метою збільшення прибудинкової території та організацією скверу ім. Бикова біля Русанівської затоки з використанням території в межах червоних ліній перспективної частини вулиці Флоренції.

Чемерис М. В. - директор ліцею № 208 - виступив з пропозицією будівництва нового будинку ліцею на місті шкільного стадіону з організацією нового шкільного стадіону на місті старого будинку ліцею, який буде обслуговувати і загальноосвітню школу № 125 і учнів нового ліцею.

Виступили мешканці мікрорайону з наступними пропозиціями:

- уточнити черговість будівництва житлових будинків в ув'язці з черговістю будівництва дитячих дошкільних закладів, реконструкцією школи, будівництвом багатоповерхових гаражів, які повинні обслуговувати новобудови, та транспортною мережею, яка передбачається на перспективу;
- надати пропозиції розміщення багатоповерхових гаражів для забезпечення місцями гаражні кооперативи "Русанівский-1" та "Русанівский-2", які передбачається зносити для проходження швидкісної магістралі «Троєщина –Осокорки», на території вздовж залізниці біля заводу «Укрпластік»;
- зменшити поверховість офісної будівлі загальноміського центру поряд з метро Лівобережна та зберегти продуктовий ринок;
- збудувати підземний перехід в місті перехрестя вул. Флоренція та Туманяна для забезпечення безперешкодного руху мешканців до ст.м.Лівобережна;
- схвалити розміщення спортивно-оздоровчого комплексу з басейном по вул. М.Расковой;
- побудувати парк ім. Бикова з використанням перспективної частини території вул.Флоренції;
- передбачити створення паркової зони на території між проїжджою частиною вул.М.Раскової та будинками 8 та 8-А по вул. М. Раскової;

• передбачити при будівництві житла на території бувшого підприємства «Галактон», розміщення об'єктів, що забезпечують соціально-гарантований рівень обслуговування населення кварталу.

ВИРІШИЛИ:

Підтримати пропозиції мешканців району, Депутата та Голови ОСН які спрямовані на поліпшення планувальної структури та соціально-гарантованого рівня забезпечення установами громадського обслуговування (дитячими дошкільними закладами, загальноосвітніми школами та установами охорони здоров'я, місцями паркування автомобілів, а також благоустрою та озеленення території мікрорайону).

В процесі обговорення учасниками було запропоновано наступні пропозиції для внесення до проекту Детального плану території:

1. Для збільшення прибудинкової території ЖК «Лазурний Блюз» запропонувати винесення або реконструкцію гаражів та мийки на території спеціалізованого автотранспортного підприємства Державного комітету інформаційної політики, телебачення і радіомовлення України.
2. Опрацювати питання щодо використання земельної ділянки, яка на даний час використовується під шкільний стадіон (з можливим розширенням такої ділянки за рахунок території колишнього заводу «Галактон»), для будівництва нового ліцею, а також надати пропозиції розміщення нового стадіону на території, яку на даний час займає ліцей, з метою використання його і учнями школи № 125, і учнями нового ліцею.
3. Передбачити виділення земельних ділянок вздовж залізниці біля заводу "Укрпластик" для розміщення гаражних кооперативів "Русанівский-1" та "Русанівский-2" (які передбачається зносити для проходження швидкісної магістралі «Троєщина – Осокорки») для подальшого будівництва багатоповерхових паркінгів, або надати паркомісця в нових паркінгах на пільгових умовах.
4. Зменшити поверховість та потужність офісного центру біля станції м.Лівобережна та передбачити збереження існуючого продуктового ринку. В технічних умовах передбачити реконструкцію дощової системи в районі м. Лівобережна та паркінг.
5. Вул. Туманяна доповнити бульварною частиною та передбачити будівництво підземного переходу під вул. Флоренції до пішохідного містка.
6. Передбачити підземний перехід на перетині вулиць Марини Раскової та Туманяна.
7. Передбачити створення паркової зони на території між проїжджою частиною вул. М. Раскової та будинками 8 та 8-А по вул. М. Раскової
8. Передбачити створення скверу ім. Бикова навпроти будинків № 52в по вулиці Марини Раскової та № 15а по вулиці Туманяна.

9. Проект доповнити комплексними пропозиціями щодо черговості будівництва житлових будинків, дитячих дошкільних закладів, реконструкції школи, будівництва багатоповерхових гаражів, які повинні обслуговувати новобудови, та транспортної мережі, яка передбачається на перспективу, з метою подальшого включення цих пропозицій до Містобудівних умов і обмежень (МУО), які видаються Департаментом містобудування та архітектури окремим інвесторам, та щорічних планів капітального будівництва Київської міської державної адміністрації.
10. Не продовжувати вулицю Флоренції вздовж Русанівського каналу.
11. Будівництво транспортної інфраструктури має відбуватись паралельно з будівництвом будинків.
12. Створити робочу групу у складі: Маляревич О.В., Ювченко А., Нестерков А., Барановский С. для контролю реалізації пропозицій, висунутих за результатами цих громадських слухань.
13. Після консультативного розгляду АМР та опрацювання зауважень і пропозицій громадських слухань, надати реєстр зауважень та проектну документацію на розгляд робочої групи.
14. В цілому підтримати представлений проект Детального плану території з врахуванням зауважень, які висловлені на громадських слуханнях.

Протокол вела Олійник В.О.

«Ознайомлений»

Голова Дніпровської районної в місті Києві державної адміністрації

Я.В.Горбунов

"17" березня 2015 р.

ПОЯСНЮВАЛЬНА ЗАПИСКА
до проекту рішення Київської міської ради
«Про затвердження детального плану території в межах проспекту Возз'єднання, залізниці, Броварського проспекту, Русанівської протоки та Русанівського каналу у Дніпровському районі м. Києва»

1. **Обґрунтування необхідності прийняття рішення.**

Прийняття цього рішення дозволить розробити детальний план території в межах проспекту Возз'єднання, залізниці, Броварського проспекту, Русанівської протоки та Русанівського каналу у Дніпровському районі м. Києва районі м. Києва.

2. **Мета і завдання прийняття рішення.**

Метою прийняття рішення є затвердження детального плану території в межах проспекту Возз'єднання, залізниці, Броварського проспекту, Русанівської протоки та Русанівського каналу у Дніпровському районі м. Києва районі м. Києва.

3. **Загальна характеристика та основні положення проекту рішення.**

Цим проектом рішення передбачається затвердження детального плану території в проспекту Возз'єднання, залізниці, Броварського проспекту, Русанівської протоки та Русанівського каналу у Дніпровському районі м. Києва.

4. **Стан нормативно-правової бази у даній сфері правового регулювання.**

Підготовка рішення здійснена на підставі законів України "Про місцеве самоврядування в Україні", «Про столицю України – місто-герой Київ» та нормативно-правових актів у сфері містобудування, в т.ч. законів України «Про регулювання містобудівної діяльності», «Про основи містобудування», Порядку розроблення містобудівної документації, затвердженого наказом Міністерства регіонального розвитку, будівництва та житлово-комунального господарства України від 16.11.2011 № 290 і зареєстрованого у Міністерстві юстиції України від 20.12.2011 за № 1468/20206.

5. **Фінансово-економічне обґрунтування.**

Прийняття рішення не потребує витрат за рахунок коштів міського бюджету.

6. **Прогноз соціально-економічних та інших наслідків прийняття рішення.**

Прийняття рішення дасть можливість та правові підстави для розроблення містобудівної документації на території міста, які не визначені в Переліку містобудівної документації для розроблення (оновлення) у м. Києві у 2013-2016 р р., затвердженому рішенням Київської міської ради від 13.11.2013 №518/10006.

7. Доповідач
Голова постійної комісії Київради з питань містобудування, архітектури та землекористування В.Прокопів.

Директор Департаменту містобудування
та архітектури С. Целовальник

08/231-1575/ПР
04.06.2015

Питання 12

КИЇВСЬКА МІСЬКА РАДА
III сесія VII скликання

РІШЕННЯ

_____№_____ Проект

Про затвердження детального плану території обмеженої просп. Академіка Глушкова, вул. Академіка Заболотного та західною межею території Національного комплексу «Експоцентр України» у Голосіївському районі м. Києва

Відповідно до статті 19 Закону України "Про регулювання містобудівної діяльності" та Закону України "Про місцеве самоврядування в Україні", рішення Київської міської ради від 13 листопада 2013 року № 518/10006 "Про затвердження міської програми створення (оновлення) містобудівної документації у м. Києві ", Київська міська рада вирішила:

1. Затвердити детальний план території обмеженої просп. Академіка Глушкова, вул. Академіка Заболотного та західною межею території Національного комплексу «Експоцентр України» у Голосіївському районі м. Києва, відповідно до основних техніко-економічних показників, що додаються.

2. Контроль за виконанням цього рішення покласти на постійну комісію Київської міської ради з питань містобудування, архітектури та землекористування.

Київський міський голова В. Кличко

ПОДАННЯ:

Заступник голови Київської міської державної адміністрації — П. Рябікін

Директор Департамент містобудування та архітектури — С. Целовальник

ПОГОДЖЕНО:

Перший заступник голови Київської міської державної адміністрації — І. Ніконов

Начальник юридичного управління — Л. Верес

27.05.15

Керівник апарату — В. Бондаренко

Постійна комісія з питань містобудування, архітектури та землекористування

Голова — В. Прокопів

Секретар — Д. Гордон

Начальник управління правового забезпечення діяльності Київської міської ради — В. Державін

Додаток
до рішення Київської міської ради
_____№_____

Основні техніко-економічні показники детального плану території обмеженої просп. Академіка Глушкова, вул. Академіка Заболотного та західною межею території Національного комплексу «Експоцентр України» у Голосіївському районі м. Києва,

Показники	Одиниці виміру	Кількість		
		Існуючий стан	Етап на 3 до 7 років	Етап від 15 до 20 років
Територія в межах проекту, у тому числі:	га	95,0		
- житлова забудова:	га	2,7	11,56	11,56
а) квартали садибної забудови	га	-	-	-
б) квартали багатоквартирної забудови (з урахуванням гуртожитків)	га	-	11,56	11,56
- ділянки установ і підприємств обслуговування (крім підприємств і установ мікрорайонного значення)	га	-	1,82	1,82
- зелені насадження (крім зелених насаджень мікрорайонного значення)	га	1,8	4,86	4,86
- вулиці в межах червоних ліній	га	33,5	33,5	39,4
Території (ділянки) забудови іншого призначення (ділової, виробничої, комунально-складської, інженерного обладнання курортної, лікувальної, тощо)	га	37,7	19,96	19,96

- інші території	га	-	-	-

Київський міський голова В. Кличко

АРХІТЕКТУРНО-МІСТОБУДІВНА РАДА

при Департаменті містобудування та архітектури м. Києва

ПРОТОКОЛ

засідання секції містобудування та архітектури архітектурно-містобудівної ради

від 25 травня 2015 року **у справі № 006-а-15**

БУЛИ ПРИСУТНІ:

Члени секції містобудування та архітектури архітектурно-містобудівної ради: Целовальник С.А., Куделін А.Є., Бородкін Ю.М., Віг Я.Я., Жежерін В.Б., Кармінський А.М., Поровчук О.О., Ширяєв В.Г.

Запрошені:

від інвесторів – Ковалевська Н.М., Хоміч О.О.(ПП «Верона 9»), Пузій А.М.(ТОВ «Фірма Укрторг»);
від розробників – Олійник В.О. (ТОВ «ТЕРРА ПРОДЖЕКТ»), Романець М.П. (ПрАТ «СТЕК»);
від інституту «Київдормістпроект» - Воробйов В.В., Халілов Р.І.;
від Київмістобудування – Мілованова Я.О., Титаренко О.Л., Чорний А.М.;
від КО «Інститут генерального плану міста Києва – Присяжнюк В.Ф.;
від Голосіївської РДА – Андрєєв М.В.;
від Департаменту земельних ресурсів – Єрмолаєв М.В., Чоломбітько Р.В.;
від Управління охорони культурної спадщини – Новгородський С.О.;
від ГУ ДСНС України в м. Києві – Кучерук С.В.;
інші – Казарянц С.В. (ТОВ «Компанія «Раден»)

РОЗГЛЯДАЛИ:

Проект детального плану території, обмеженої просп. Глушкова, вул. Заболотного та західною межею території Національного комплексу «Експоцентр України» в Голосіївському районі м. Києва

Замовник: Департамент містобудування та архітектури
Генпроектувальник: ТОВ "ТЕРРА ПРОДЖЕКТ"
Інвестор: ТОВ «Фірма Укрторг»
Доповідач: *Олійник Вікторія Олександрівна*
Рецензент: *ТОВ «Центр історико-містобудівних досліджень»*
Дьомін Микола Мефодійович

Основні характеристики об'єкта (техніко-економічні показники):

Показники	Одиниці виміру	Кількість		
		Існуючий стан	Етап від 3 до 7 років	Етап від 15 до 20 років
Територія в межах проекту , у тому числі:	га	95,0		
- житлова забудова:	га	2,7	11,56	11,56
а) квартали садибної забудови	га	-	-	-

Продовження див. на стор. 2:

б) квартали багатоквартирної забудови (з урахуванням гуртожитків)	га	-	11,56	11,56
- ділянки установ і підприємств обслуговування (крім підприємств і установ мікрорайонного значення)	га	-	1,82	1,82
- зелені насадження (крім зелених насаджень мікрорайонного значення)	га	1,8	4,86	4,86
- вулиці в межах червоних ліній	га	33,5	33,5	39,4
Території (ділянки) забудови іншого призначення (ділової, виробничої, комунально-складської,інженерного обладнання курортної, лікувальної, тощо)	га	37,7	19,96	19,96
- інші території	га	-	-	-

Основні вихідні дані та дозвільні документи на проектування:

Рішення Київської міської ради **від 13.11.2013 № 518/10006**
Рішення Київської міської ради **від 26.12.2014 № 864/864**
Завдання на розроблення детального плану території

ВИСТУПИЛИ: Кармінський А.М., Віг Я.Я., Ширяєв В.Г., Мілованова Я.О., Андрєєв М.В., Романець М.П., Жежерін В.Б., Присяжнюк В.Ф., Халілов Р.І., Титаренко О.Л., Куделін.А.Є., Целовальник С.А.

Протягом обговорення внесені наступні рекомендації і пропозиції:

1. Зазначити, що зміни у планувальній структурі та функціональних перетвореннях території району в представленому детальному плані території (далі - ДПТ) мають розбіжності з положеннями діючого генерального плану міста та Концепції стратегічного розвитку м. Києва. Це потребує узгодженння матеріалів ДПТ та проекту генерального плану.

2. Об'ємно-просторове та планувальне рішення житлового утворення вздовж правоповоротного з'їзду з вул. Заболотного на просп.. Глушкова доопрацювати, а саме:
- лінією забудови відступити від проїжджої частини на нормативну відстань;
- забезпечити нормативні вимоги щодо інсоляції.

3. Розміщення будівлі школи слід переорієнтувати для композиційної ув'язки з житловою забудовою та передбачити її ємність у відповідності до розрахунків.

Продовження див. на стор. 3:

4. Вважати за доцільне з метою оптимальної організації транспортного руху запроектувати магістраль районного значення вздовж західної межі території Національного комплексу «Експоцентр України», але в межах розробки ДПТ, при цьому відмовитись від внутрішніх проїздів, що дозволяють транзитні потоки транспорту через житлову зону кварталу.

5. Організація зазначеного проїзду потребує коригування планувального розміщення п'ятисекційного житлового будинку, передбаченого проектом. Архітектурно-планувальне рішення цього будинку композиційно ув'язати з існуючою та перспективною забудовою. Поверховість погодити з польотною службою КП Міжнародний Аеропорт "Київ" (Жуляни) .

6. Доопрацювати проектні рішення зі створення єдиного композиційного ансамблю та організації вхідної групи до Національного комплексу «Експоцентр України» в ув'язці з виходами зі станції метрополітену «Виставковий центр» та заїздами до підземної автостоянки на території комплексу.

7. Урахувати рекомендації та зауваження, викладені у висновках державних органів, які відповідно до закону мають повноваження щодо розгляду містобудівної документації.

8. Урахувати рекомендації, викладені в рецензії.

УХВАЛИЛИ:

Проект детального плану території, обмеженої просп. Академіка Глушкова, вул. Академіка Заболотного та західною межею території Національного комплексу «Експоцентр України» в Голосіївському районі м. Києва, рекомендувати до затвердження у відповідності до повноважень міської ради після урахування вищезазначених зауважень і рекомендацій та внесення відповідних змін.

Відповідно до пункту 2 статті 20 Закону України «Про регулювання містобудівної діяльності» результати розгляду проектів містобудівної документації архітектурно-містобудівною радою враховуються під час подальшого доопрацювання та затвердження таких проектів.

Голова **Целовальник С.А.**

Секретар **Поровчук О.О.**

Додаток 6
до Договору № №1411/101/ДПТ
від 03.11. 2014

«ПОГОДЖЕНО»

Директор
ТОВ "ТЕРРА ПРОДЖЕКТ"

Бондарчук В.В.

(Підпис)
«____»_____ 2015р.

«ЗАТВЕРДЖЕНО»

Заступник голови Київської міської державної адміністрації

Рябікін П.В.

(Підпис)
«____»_____ 2015р.

«ПОГОДЖЕНО»
Директор
ТОВ «ФІРМА УКРТОРГ»

Данилюк О.В.

(Підпис)
«____»_____ 2015р.

«ПОГОДЖЕНО»
В.о. директора Департаменту містобудування та архітектури

Вавриш А.В.

(Підпис)
«____»_____ 2015р.

Завдання
на розробку детального плану території, обмеженої проспектом Академіка Глушкова, вулицею Академіка Заболотного та західною межею території Національного комплексу «Експоцентр України» у Голосіївському районі міста Києва

1	Підстава для проектування	Рішення від 13.11.2013 № 518/10006 Виконавчого органу Київської міської ради (Київської міської державної адміністрації) «Про затвердження міської програми створення (оновлення) містобудівної документації у м. Києві» Договір від 03.11.2014 №1411/101/ДПТ.
2	Замовник розроблення детального плану	Департамент містобудування та архітектури виконавчого органу Київської міської ради (Київської міської державної адміністрації)
3	Розробник детального плану	ТОВ «ТЕРРА ПРОДЖЕКТ»
4	Термін виконання детального плану	Згідно з календарним планом
5	Термін першого та розрахункового етапу	Перший етап – 5 років Розрахунковий етап Генерального плану м.Києва (до 2025р)
6	Мета розроблення детального плану	Реалізація та уточнення положень генерального плану міста Києва. Формування принципів планувальної організації забудови, її параметрів, просторової композиції, виявлення та уточнення територіальних ресурсів для всіх видів

ПОЯСНЮВАЛЬНА ЗАПИСКА
до проекту рішення Київської міської ради
«Про затвердження детального плану території обмеженої просп. Академіка Глушкова, вул. Академіка Заболотного та західною межею території Національного комплексу «Експоцентр України» у Голосіївському районі м. Києва»

1. **Обґрунтування необхідності прийняття рішення.**

Прийняття цього рішення дозволить затвердити детальний план обмеженої просп. Академіка Глушкова, вул. Академіка Заболотного та західною межею території Національного комплексу «Експоцентр України» у Голосіївському районі м. Києва.

2. **Мета і завдання прийняття рішення.**

Метою прийняття рішення є затвердження детального плану території обмеженої просп. Академіка Глушкова, вул. Академіка Заболотного та західною межею території Національного комплексу «Експоцентр України» у Голосіївському районі м. Києва.

3. **Загальна характеристика та основні положення проекту рішення.**

Цим проектом рішення передбачається затвердження детального плану території обмеженої просп. Академіка Глушкова, вул. Академіка Заболотного та західною межею території Національного комплексу «Експоцентр України» у Голосіївському районі м. Києва.

4. **Стан нормативно-правової бази у даній сфері правового регулювання.**

Підготовка рішення здійснена на підставі Закону України "Про місцеве самоврядування в Україні" та нормативно-правових актів у сфері містобудування, в т.ч. законів України «Про регулювання містобудівної діяльності», «Про основи містобудування», Порядку розроблення містобудівної документації, затвердженого наказом Міністерства регіонального розвитку, будівництва та житлово-комунального господарства України від 16 листопада 2011 року № 290 і зареєстрованого у Міністерстві юстиції України від 20 грудня 2011 за № 1468/20206.

5. **Фінансово-економічне обґрунтування.**

Прийняття рішення не потребує витрат за рахунок коштів міського бюджету.

6. Прогноз соціально-економічних та інших наслідків прийняття рішення.

Прийняття рішення дасть можливість та правові підстави для затвердження містобудівної документації на території міста, які не визначені в Переліку містобудівної документації для розроблення (оновлення) у м. Києві у 2013-2016 р р., затвердженому рішенням Київської міської ради від 13 листопада 2013 №518/10006.

7. Доповідач

Голова постійної комісії Київради з питань містобудування, архітектури та землекористування В.Прокопів.

Директор Департаменту
містобудування та архітектури С. Целовальник

13.Розгляд справ-клопотань

13.1. Розгляд справ-клопотань (***дозволи***)

		Голосіївський район
1.	К-23006	Національна академія наук України вул. Метрологічна, 16 постійне користування площа 1,27 га для експлуатації та обслуговування дитячого закладу
2.	К-24289	Товариство з обмеженою відповідальністю "Пако Торг" вул. Метрологічна, 14б (літ. Б) оренда 5 років площа 0,35 га для експлуатації та обслуговування офісної будівлі із соціально-культурними приміщеннями
3.	К-24686	Товариство з обмеженою відповідальністю "АТГ ІНВЕСТМЕНТ ЕНД ДЕВЕЛОПМЕНТ" пров. Полоцький, 11а оренда 5 років площа 0,20 га для будівництва об'єктів транспортної та інженерної інфраструктури (заїзди, виїзди, прокладки інженерних мереж)
4.	К-22759	Гаражно-будівельний кооператив "Фізик" просп. Науки, 42/1 оренда 3 роки площа 0,92 га, 0,15 га для експлуатації та обслуговування гаражів
		Дніпровський район
5.	К-20139	Товариство з обмеженою відповідальністю "БУДІВЕЛЬНА КОМПАНІЯ "МІСЬКЖИТЛОБУД" вул. Каховська, 73 оренда 15 років площа 0,42 га для експлуатації та обслуговування комплексу виробничих та складських будівель
6.	К-24291	ФІРМА "МАГ" У ФОРМІ ТОВАРИСТВА З ОБМЕЖЕНОЮ ВІДПОВІДАЛЬНІСТЮ вул. Краківська, 28б оренда 10 років площа 0,12 га для експлуатації та обслуговування адміністративної будівлі
7.	К-24290	ФІРМА "МАГ" У ФОРМІ ТОВАРИСТВА З ОБМЕЖЕНОЮ

		ВІДПОВІДАЛЬНІСТЮ вул. Краківська, 28а оренда 10 років площа 0,14 га для експлуатації та обслуговування адміністративної будівлі
8.	К-20138	Товариство з обмеженою відповідальністю "БУДІВЕЛЬНА КОМПАНІЯ "МІСЬКЖИТЛОБУД" вул. Луначарського, 6 оренда 15 років площа 0,51 га для експлуатації та обслуговування комплексу адміністративно-складських будівель
9.	К-20140	Товариство з обмеженою відповідальністю "БУДІВЕЛЬНА КОМПАНІЯ "МІСЬКЖИТЛОБУД" вул. Старосільська, 1 оренда 15 років; оренда 5 років; площа 0,67 га, площа 0,14 га для експлуатації та обслуговування комплексу адміністративних будівель
10.	К-21978	Товариство з обмеженою відповідальністю "Будівельна компанія "Міськжитлобуд" вул. Азербайджанська, 20 оренда 15 років площа 0,72 га для експлуатації комплексу гаражно-складських, адміністративно-виробничих будівель та авто мийки
11.	К-20137	Товариство з обмеженою відповідальністю "БУДІВЕЛЬНА КОМПАНІЯ "МІСЬКЖИТЛОБУД" вул. Старосільська, 1 оренда 5 років, оренда 15 років площі 0,37 га, 0,53 га для експлуатації та обслуговування комплексу виробничо-складських будівель
		Деснянський район
12.	К-23790	Комунальне підприємство по утриманню зелених насаджень на розі вул. Архітектора Ніколаєва та просп. Володимира Маяковського постійне користування площа 1,50 га для утримання та благоустрою зелених зон і зелених насаджень, експлуатації та обслуговування території
13.	К-21738	Публічне акціонерне товариство "Укртелеком"

		вул. Деснянська набережна,2 оренда 10 років площа 2,70 га для обслуговування та експлуатації комплексу будівель бази відпочинку "Десна"
14.	К-21737	Публічне акціонерне товариство "Укртелеком" пров. Олександрівський, 1 оренда 10 років площа 1,46 га для обслуговування та експлуатації комплексу будівель бази відпочинку "Десна"
15.	К-24171	ОБСЛУГОВУЮЧИЙ КООПЕРАТИВ "АВТОКООПЕРАТИВ ПО БУДІВНИЦТВУ ТА ЕКСПЛУАТАЦІЇ ГАРАЖІВ, АВТОСТОЯНОК ДЛЯ ЗБЕРІГАННЯ ТРАНСПОРТНИХ ЗАСОБІВ ГРОМАДЯН ДЕСНЯНСЬКОГО РАЙОНУ МІСТА КИЄВА "РЕМТОРГСЕРВІС-ІНВЕСТ" вул. Оноре де Бальзака, 28а оренда 3 роки площа 0,95 га для експлуатації та обслуговування існуючої автостоянки
16.	К-24327	Приватне підприємство "Ліфор" вул. Радистів, 73 оренда 10 років площа 0,62 га для експлуатації та обслуговування майнового комплексу
17.	К-24269	Приватне акціонерне товариство "СТРАХОВА КОМПАНІЯ" В.І.П бульв. Верховної Ради, 36 (літ. А,Б,В) оренда 10 років площа 0,43 га для експлуатації та обслуговування адміністративної будівлі
18.	К-22763	Комунальне підприємство "Київпастранс" вул. Пухівська оренда 5 років площа 0,87 га, 0,49 га для облаштування майданчика для відстою автотранспорту з подальшими його експлуатацією та обслуговуванням
19.	К-24434	Товариство з обмеженою відповідальністю "КСФ №46" вул. Червоноткацька, 59а (літ.2В) оренда 10 років площа 0,46 га для експлуатації та обслуговування виробничо-складських будівель та споруд із влаштуванням об'єктів транспортної

		інфраструктури
20.	К-23382	Товариство з обмеженою відповідальністю "ІННЕТ" вул. Крайня, 1 (літ. Б,Е,Ж,А,А',В,К) оренда 10 років площа 2,37 га для експлуатації та обслуговування складських, адміністративно-виробничих та адміністративно-побутових будівель і споруд
21.	К-23920	Комунальне підприємство по утриманню зелених насаджень на розі вул. Теодора Драйзера, 30-32 постійне користування площа 0,99 га для утримання та благоустрою зелених зон і зелених насаджень, експлуатації та обслуговування території
22.	К-23791	Комунальне підприємство по утриманню зелених насаджень від вул. Сабурова до вул. Данькевича постійне користування площа 1,43 га, 0,88 га для утримання та благоустрою зелених зон і зелених насаджень, експлуатації та обслуговування території
23.	К-23917	Комунальне підприємство по утриманню зелених насаджень вздовж вул. Олександра Сабурова, 2-8 постійне користування площа 1,37 га для утримання та благоустрою зелених зон і зелених насаджень, експлуатації та обслуговування території
24.	К-23918	Комунальне підприємство по утриманню зелених насаджень на розі вул. О. Сабурова та просп. В. Маяковського постійне користування площа 0,53 га для утримання та благоустрою зелених зон і зелених насаджень, експлуатації та обслуговування території
25.	К-23576	Приватне акціонерне товариство "Страхова компанія Партнерс" вул. Пухівська, 1а (літера А-1, В-1) оренда 10 років площа 0,64 га для експлуатації та обслуговування адміністративної будівлі та побутового корпусу
26.	К-23290	Приватне акціонерне товариство "Страхова компанія Партнерс"

		вул. Пухівська, 1а (літера Б-1) оренда 10 років площа 0,34 га для експлуатації та обслуговування складських приміщень
27.	К-24343	Товариство з обмеженою відповідальністю "Енерговентиляція" вул. Магнітогорська, 1 (літ. Ш) оренда 10 років площа 0,23 га для експлуатації та обслуговування будівель і споруд
28.	К-24716	Середня загальноосвітня школа І-ІІІ ступенів №23 вул. Путивльська, 35 постійне користування площа 0,05 га для реконструкції з надбудовою СШ І-ІІІ ступенів №23
29.	К-24731	Товариство з обмеженою відповідальністю "АТОС" просп. Броварський оренда 10 років площа 0,16 га для експлуатації та обслуговування будівлі магазину
30.	К-24792	Ритуальна служба спеціалізоване комунальне підприємство "Спеціалізований комбінат підприємств комунально-побутового обслуговування" вул. Крайня,3 постійне користування площа 6,98 га для розширення Лісового кладовища
		Оболонський район
31.	К-24310	Головне управління Міністерства Внутрішніх Справ України в місті Києві затока Волковата (біля Московського мосту) постійне користування площа 0,12 га для будівництва, обслуговування та експлуатації причалу для швартування дебаркадера
		Печерський район
32.	К-24704	Комунальне підприємство "Київський метрополітен" бульв. Дружби народів постійне користування площі 0,09 га, 0,08 га для експлуатації та обслуговування виходів (входів) зі станції метрополітену "Дружби Народів"

		Солом'янський район
33.	К-24740	Товариство з обмеженою відповідальністю «ТЕХНОБУД» вул. Онуфрія Трутенка, 28 оренда на 49 років площа 0,30 га для реконструкції та обслуговування виробничої бази
34.	К-20119	Обслуговуючий авто гаражний кооператив «Мрія» вул. Юліуса Фучика, 7 оренда на 3 роки площа 0,09 га для обслуговування та експлуатації гаражів
		Шевченківський район
35.	К-23665	Товариство з обмеженою відповідальністю "Українське виробничо-екологічне об'єднання по заготівлі та використанню вторинних матеріальних ресурсів Укрвторма" вул. Золотоворітська, 6-в, вул. Ярославів Вал, 8-б оренда 5 років площа 0,01 га для експлуатації та обслуговування транспортної

Голова комісії **В. Прокопів**

Секретар комісії **Д. Гордон**

13.2. Розгляд справ-клопотань ***(громадяни)***

		Солом'янський район
1.	К-24530	Гущин Артем Євгенович вул. Зоряна, 3 власність площа 0,08 га для будівництва та обслуговування жилого будинку, господарських будівель і споруд *Виноситься на розгляд постійної комісії відповідно до листа Департаменту земельних ресурсів виконавчого органу Київради від 27.05.2015 №057029-9339*
2.	К-24811	Стародубов Андрій Олексійович вул. Зоряна, 3 власність площа 0,08 га для будівництва та обслуговування жилого будинку, господарських будівель і споруд *Виноситься на розгляд постійної комісії відповідно до листа Департаменту земельних ресурсів виконавчого органу Київради від 02.06.2015 №08/9589*

Голова комісії **В. Прокопів**

Секретар комісії **Д. Гордон**

13.3. Розгляд справ-клопотань ***(відмови)***

		Дарницький район
1.	К-24722	Товариство з обмеженою відповідальністю "Аллан Плюс" вул. Ревуцького оренда 5 років площа 0,37 га для будівництва, обслуговування та ремонту об'єктів транспортної інфраструктури (для влаштування під'їзних шляхів)
		Святошинський район
2.	К-22952	Товариство з обмеженою відповідальністю "ТРЕВІС" просп. Перемоги, 67 оренда 20 років площа 5,82 га для будівництва житлового комплексу з торгово-розважальним центром, приміщеннями громадського призначення та підземно-наземним паркінгом
3.	К-22947	Товариство з обмеженою відповідальністю "Термогальванічний завод" просп. Перемоги, 67 оренда 20 років площа 3,74 га для будівництва житлового комплексу з торгово-розважальним центром, приміщеннями громадського призначення та підземно-наземним паркінгом
4.	К-22951	Товариство з обмеженою відповідальністю "Тепличне господарство Веркон-Аґрус" просп. Перемоги, 67 оренда 20 років площа 1,06 га для будівництва житлового комплексу з торгово-розважальним центром, приміщеннями громадського призначення та підземно-наземним паркінгом

Голова комісії **В. Прокопів**

Секретар комісії **Д. Гордон**

14.Повторний розгляд справ-клопотань (*дозволи*)

		Дніпровський район
1.	К-21923	Комунальне підприємство "Київтранспарксервіс" вул. Березняківська, 23 постійне користування площа 0,13 га для паркування автотранспорту, влаштування, експлуатації та обслуговування автостоянки з об'єктами транспортної інфраструктури (дорожнього сервісу) ***На засіданні постійної комісії Київради з питань містобудування, архітектури та землекористування 27.05.2015 розгляд питання було перенесено на наступне засідання.*** *До комісії надійшов лист депутата Київради Т. Меліхової від 28.05.2015 №08/279/259-108 (вх. №08/9540 від 29.05.2015) з проханням відмовити комунальному підприємству "Київтранспарксервіс" у клопотанні та доручити Департаменту земельних ресурсів опрацювати можливість для продажу зазначеної земельної ділянки на аукціоні.*
2.	К-22324	Комунальне підприємство "Київтранспарксервіс" набережна Дніпровська, 7 постійне користування площа 0,22 га для надання послуг з паркування автотранспорту, будівництва, експлуатації та обслуговування паркінгу з об'єктами транспортної інфраструктури, приміщеннями **житлово-офісного** та громадського призначення ***На засіданні постійної комісії Київради з питань містобудування, архітектури та землекористування 19.05.2015*** *– було знято на робочу групу С. Левади.* ***Виноситься на повторний розгляд відповідно до Витягу*** *з протоколу №1/42-4 від 04.06.2015.*
		Деснянський район
3.	К-17785	Фізична особа - підприємець Аввакумова Валентина Вадимівна вул. Оноре де Бальзака, 63 (літ.В) оренда 5 років площа 0,03 га для експлуатації та обслуговування кафе (закладу громадського харчування) ***На засіданні постійної комісії Київради з питань містобудування, архітектури та землекористування***

		27.05.2015 рішення не було ухвалено.
		Шевченківський район
4.	К-22685	Товариство з обмеженою відповідальністю "Солбудінвест" вул. Тургенівська, 22-а (літ А) оренда 10 років площа 0,05 га для будівництва, експлуатації та обслуговування житлового будинку з вбудованими офісними приміщеннями та підземним паркінгом ***На засіданні постійної комісії Київради з питань містобудування, архітектури та землекористування 19.05.2015*** *– було знято на робочу групу С. Левади.* ***Виноситься на повторний розгляд відповідно до Витягу*** *з протоколу №1/42-6 від 04.06.2015.*

Голова комісії **В. Прокопів**

Секретар комісії **Д. Гордон**

15.Розгляд кадастрових справ:

15.1. Розгляд кадастрових справ ***(надання / передача):***

		Дарницький район
1.	А-21017 **ПР-7495 від 14.05.015**	Спільне українсько-бельгійське підприємство в формі товариства з обмеженою відповідальністю "РЕЙКАРЦ І ПАРТНЕРИ.УКРАЇНА" вул. Тепловозна, 18-д оренда 5 років площа 0,1547 га для експлуатації та обслуговування адміністративно-побутового корпусу (літ. А)
		Печерський район
2.	Д-4790 **ПР-7541 від 04.06.15**	Об'єднання співвласників багатоквартирного будинку «Еспланадна 32-В» вул. Еспланадна, 32 (літера «В») власність площа 0,0856 га для експлуатації та обслуговування житлового будинку
		Святошинський район
3.	Д-4817 **ПР-7481 від 12.05.15**	Комунальне підприємство "Київтранспарксервіс" просп. Академіка Палладіна, 23 оренда 5 років площа 1,0355 га, у тому числі 0,7347 га в межах червоних ліній для паркування автотранспорту, облаштування відкритої автостоянки з об'єктами транспортної інфраструктури та обслуговування населення
		Солом'янський район
4.	Д-7068 **ПР-7547 від 05.06.15**	Товариство з обмеженою відповідальністю «Компанія «Веста-І» просп. Космонавта Комарова, 46 оренда 3 роки площа 0,8832 га для будівництва житлового комплексу з вбудовано-прибудованими офісними та громадськими приміщенням

Голова комісії **В. Прокопів**

Секретар комісії **Д. Гордон**

15.2. Розгляд кадастрових справ ***(громадяни):***

		Голосіївський район
1.	А-12593 **ПР-6887 від 17.04.15**	Громадянка Горковенко Альона Олександрівна вул. Вітавська, 45-б власність площа 0,0906 га для будівництва і обслуговування жилого будинку, господарських будівель і споруд
2.	А-8361 **ПР-6781 від 16.04.15**	Громадянка Чиженко Наталія Петрівна вул. Цілинна, 21-а власність площа 0,1000 га для будівництва і обслуговування жилого будинку, господарських будівель і споруд
3.	А-2223 **ПР-6898 від 17.04.15**	Громадянка Гончаренко Марія Терентіївна пров. Залежний, 19-ж власність площа 0,0759 га для будівництва і обслуговування жилого будинку, господарських будівель і споруд
4.	А-10371 **ПР-6897 від 17.04.15**	Громадянка Грищенко Людмила Михайлівна вул. Цілинна, 24 власність площа 0,1000 га для будівництва і обслуговування жилого будинку, господарських будівель і споруд
5.	А-10232 **ПР-6885 від 17.04.15**	Громадянка Чигрик Ольга Петрівна Столичне шосе, 40 власність площа 0,0913 га для ведення індивідуального садівництва *До комісії надійшов лист заявника Чигрик О.П. від 26.05.2015 (вх. №08/Ч-4776 від 26.05.2015) з проханням розглянути матеріали справи.*
6.	А-11413 **ПР-6865 від 17.04.15**	Громадянин Гладун Віктор Володимирович вул. Залежна, 4-б власність площа 0,1000 га для будівництва і обслуговування жилого будинку, господарських будівель і споруд
7.	А-18412 **ПР-6873 від 17.04.15**	Громадянин Агеєв Віктор Васильович вул. Передова, 33-г власність

		площа 0,0909 га для будівництва і обслуговування жилого будинку, господарських будівель і споруд
8.	А-14195 **ПР-6806 від 16.04.15**	Громадянин Каляєв Володимир Михайлович пров. Залежний, 37 власність площа 0,1000 га для будівництва і обслуговування жилого будинку, господарських будівель і споруд
9.	А-18948 **ПР-6874 від 17.04.15**	Громадянин Демянчук Сергій Станіславович пров. Сквирський, 3-а власність площа 0,0693 га для будівництва і обслуговування жилого будинку, господарських будівель і споруд *До комісії надійшов лист від заявника Демянчука С.С з проханням внести зміни до цільового призначення, а саме виключити слово «будівництво»*
		Дарницький район
10.	А-18631 **ПР-6726 від 07.04.15**	Громадянин Удод Роман Олегович, члену садівницького товариства "Будівельник-1" Дарницького району м. Києва вул. 70-а Садова, діл. 109 власність площа 0,0316 га для ведення колективного садівництва
		Оболонський район
11.	А-18321 **ПР-7542 від 04.06.15**	Громадянка Плотниця Дарія Іванівна вул. Миколи Юнкерова, 81-д приватна власність площа 0,1000 га для будівництва і обслуговування жилого будинку, господарських будівель і споруд
12.	А-18322 **ПР-7543 від 04.06.15**	Громадянин Плотниця Тарас Євгенович вул. Миколи Юнкерова, 81-в приватна власність площа 0,1000 га для будівництва і обслуговування жилого будинку, господарських будівель і споруд

13.	А-18320 **ПР-7544 від 04.06.15**	Громадянин Плотниця Степан Федорович вул. Миколи Юнкерова, 81-г приватна власність площа 0,1000 га для будівництва і обслуговування жилого будинку, господарських будівель і споруд
14.	А-18318 **ПР-7545 від 04.06.15**	Громадянка Плотниця Олександра Романівна вул. Миколи Юнкерова, 81-б приватна власність площа 0,1000 га для будівництва і обслуговування жилого будинку, господарських будівель і споруд
15.	А-18319 **ПР-7546 від 04.06.15**	Громадянин Плотниця Орест Ярославович вул. Миколи Юнкерова, 81-а приватна власність площа 0,1000 га для будівництва і обслуговування жилого будинку, господарських будівель і споруд
	Подільський район	
16.	А-21258 **ПР-6809 від 16.04.15**	Громадянин Костюк Григорій Вікторович вул. Старицького, 10-б приватна власність площа 0,0200 га для будівництва та обслуговування жилого будинку, господарських будівель і споруд *До комісії надійшов лист від заявника Костюка Г.В. від 22.05.2015 вх. №08/К-4679 з проханням внести зміни до цільового призначення, а саме виключити слово «будівництва».*
	Солом'янський район	
17.	А-8686 **ПР-7448 від 24.04.15**	Громадянин Мирутенко Олександр Миколайович вул. Ватутіна, 77-б приватна власність площа 0,0670 га для будівництва і обслуговування жилого будинку, господарських будівель і споруд
18.	А-8687 **ПР-7352 від 24.04.15**	Громадянка Мельник Оксана Іванівна вул. Ватутіна, 73-б приватна власність площа 0,0688 га для будівництва і обслуговування жилого будинку, господарських будівель і споруд

19.	А-13714 **ПР-6870 від 17.04.15**	Громадянка Харчук Тетяна Валеріївна вул. Ватутіна, 99-а власність площа 0,0851 га для будівництва і обслуговування жилого будинку, господарських будівель і споруд
20.	А-11628 **ПР-6854 від 17.04.15**	Громадянка Будікова Наталія Миколаївна вул. Комсомольська, 6-а власність площа 0,0836 га для будівництва і обслуговування жилого будинку, господарських будівель і споруд
21.	А-12973 **ПР-6811 від 16.04.15**	Громадянка Бабоніна Марина Анатоліївна вул. Лугова, 43-а приватна власність площа 0,0589 га для будівництва і обслуговування жилого будинку, господарських будівель і споруд
22.	А-18683 **ПР-6812 від 16.04.15**	Громадянин Василинчук Іван Данилович пров. Ватутіна, 22 приватна власність площа 0,0835 га для будівництва і обслуговування жилого будинку, господарських будівель і споруд
23.	А-17494 **ПР-6804 від 16.04.15**	Громадянин Зуб Іван Михайлович пров. Шевченка, 14-д приватна власність площа 0,0543 га для будівництва і обслуговування жилого будинку, господарських будівель і споруд
24.	А-10568 **ПР-6815 від 16.04.15**	Громадянка Гордієнко Оксана Михайлівна вул. Комсомольська, 73-б приватна власність площа 0,0792 га для будівництва і обслуговування жилого будинку, господарських будівель і споруд
25.	А-12765 **ПР-6830 від 16.04.15**	Громадянин Мирутенко Микола Миколайович вул. Ватутіна, 77-в приватна власність площа 0,0662 га для будівництва і обслуговування жилого будинку, господарських будівель і споруд

26.	А-11851 **ПР-6857 від 17.04.15**	Громадянин Каленський Олександр Миколайович вул. Леніна, 141 приватна власність площа 0,0543 га для ведення індивідуального садівництва
27.	А-18704 **ПР-6780 від 16.04.15**	Громадянка Іванова Тамара Дмитрівна вул. Шевченка, 64-б приватна власність площа 0,0412 га для будівництва і обслуговування жилого будинку, господарських будівель і споруд
28.	А-13713 **ПР-6859 від 17.04.15**	Громадянин Дендебера Віталій Валерійович вул. Ватутіна, 99-б приватна власність площа 0,0370 га для будівництва і обслуговування жилого будинку, господарських будівель і споруд
29.	А-11589 **ПР-6808 від 16.04.15**	Громадянин Гріценко Вікторія Василівна вул. Московська, 28-л приватна власність площа 0,0798 га для будівництва і обслуговування жилого будинку, господарських будівель і споруд
30.	А-13578 **ПР-6807 від 16.04.15**	Громадянка Немченко Лідія Михайлівна вул. Московська, 22-Б приватна власність площа 0,0432 га для будівництва і обслуговування жилого будинку, господарських будівель і споруд

Голова комісії **В. Прокопів**

Секретар комісії **Д. Гордон**

15.3. Розгляд кадастрових справ ***(<u>відмова</u> в наданні дозволу)***

1.	А-21365 **ПР-6999 від 20.04.15**	Громадянка Алфімова Надія Григорівна **відмовити** у наданні дозволу на розроблення проекту землеустрою щодо відведення земельної ділянки площа 0,10 га для будівництва та обслуговування жилого будинку, господарських будівель і споруд (присадибної ділянки) *На виконання постанови Київського апеляційного адміністративного суду від 15.07.2014 у справі №826/4367/14 та враховуючи, що до клопотання не додано графічні матеріали, на яких зазначено бажане місце розташування земельної ділянки*

Голова комісії **В. Прокопів**

Секретар комісії **Д. Гордон**

15.4. Розгляд кадастрових справ ***(поновлення договорів оренди та внесення змін до них)***

		Голосіївський район
1.	А-21147 **ПР-7304 від 23.04.15**	Комунальне підприємство "Київський метрополітен" просп. Академіка Глушкова поновити на 1 рік договір оренди земельної ділянки від 07.11.2013 №5472 площа 1,0121 га під влаштування дільничного будівельного майданчика № 97 для спорудження тупиків за станцією "Теремки" та вентиляційної камери
		Дніпровський район
2.	А-21128 **ПР-7476 від 12.05.15**	Фізична особа - підприємець Ковальчук Аркадій Олександрович просп. Возз'єднання, 1 поновити на 5 років договір оренди земельної ділянки від 19.03.2008 №66-6-00458 площа 0,0152 га для будівництва, експлуатації та обслуговування магазину (торговельного павільйону) та внесення змін до нього а саме: - слова «суб'єкт підприємницької діяльності - фізична особа» замінити словами «фізична особа - підприємець»
		Деснянський район
3.	А-21071 **ПР-7534 від 29.05.15**	Товариство з обмеженою відповідальністю «Прімател» урочище Чорторий поновити на 10 років договір оренди земельної ділянки від 14.10.2004 №62-6-00173 площа 0,4626 для будівництва, експлуатації та обслуговування водно-спортивного комплексу у парку «Дружби народів»
4.	А-21072 **ПР-7533 від 29.05.15**	Товариство з обмеженою відповідальністю «Прімател» урочище Чорторий поновити на 10 років договір оренди земельної ділянки від 23.07.2004 №62-6-00166 площа 1,3100 га для будівництва, експлуатації та обслуговування водно-спортивного комплексу у парку «Дружби народів»
		Оболонський район
5.	А-19510 **ПР-7491 від**	Публічне акціонерне товариство "ЕЛПО"

	14.05.15	вул. Лугова, 16 поновити на 5 років договір оренди земельної ділянки від 04.12.2006 №78-6-00394 площею 1,6910 га у тому числі 0,2095 га в межах червоних ліній для експлуатації та обслуговування адміністративно-виробничих будівель і споруд еласто-полімерного виробництва та внесення змін до нього а саме: - слова «закрите акціонерне товариство «ЕЛПО» замінити словами «Публічне акціонерне товариство «ЕЛПО»
		Печерський район
6.	А-21225 **ПР-7311 від 23.04.15**	ТОВАРИСТВО З ОБМЕЖЕНОЮ ВІДПОВІДАЛЬНІСТЮ "ДОСЛІДНО-ЕКСПЕРЕМЕНТАЛЬНИЙ ЗАВОД "ЗАЛІЗНИЧНИК" Залізничне шосе, 4 поновити на10 років договір оренди земельної ділянки від 11.03.2003 №82-6-00082 площею 1,6617 га для експлуатації та обслуговування будівель і споруд цілісного майнового комплексу та внесення змін до нього а саме: - виключити територію право користування якою було припинено відповідно до абзацу 4 пункту 2 рішення Київської міської ради від 02.12.2010 №302/5114 "Про надання земельних ділянок державному територіально-галузевому об'єднанню "Південно-Західна залізниця" для будівництва залізнично-автомобільного мостового переходу через р. Дніпро у м. Києві (з підходами) на залізничній дільниці Київ-Московський-Дарниця (правий берег р. Дніпро) у Голосіївському та Печерському районах м. Києва"
		Святошинський район
7.	А-20954 **ПР-7146 від 22.04.15**	Громадянин Євтушенко Євген Олександрович вул. Зодчих, 24 поновити на 5 років договір оренди земельної ділянки від 18.12.2007 №75-6-00374 площа 0,0131 га для експлуатації та обслуговування господарської будівлі
8.	А-21100 **ПР-7312 від 23.04.15**	Спільне українсько-в'єтнамське підприємство у формі товариства з обмеженою відповідальністю "КОМ'ЮН-ТРЕЙД" вул. Тимофія Строкача, 9 поновити на 5 років, договір оренди земельної ділянки від

		14.12.2007 №75-6-00370 площа 0,6994 га для будівництва, експлуатації та обслуговування житлового комплексу з вбудовано-прибудованими нежитловими приміщеннями та підземним паркінгом
9.	А-20644 **ПР-7301 від 23.04.15**	ТОВАРИСТВУ З ОБМЕЖЕНОЮ ВІДПОВІДАЛЬНІСТЮ "ФАВОРИТ-ПОЛІС" вул. Академіка Туполєва,19 поновити на 5 років договір оренди земельної ділянки від 26.05.2008 №75-6-00404 площею 0,0149 га, в межах червоних ліній) для експлуатації та обслуговування павільйону-кафе
Солом'янський район		
10.	А-20820 **ПР-7323 від 23.04.15**	Публічне акціонерне товариство "ТРЕСТ "КИЇВМІСЬКБУД-2" вул. Польова, 19/8 поновити на 5 років договір оренди земельної ділянки від 25.07.2008 №72-6-00527 площа 0,4906 га для експлуатації та обслуговування гуртожитку та внесення змін до нього а саме: - слова та цифри "Відкрите акціонерне товариство "Трест "Київміськбуд-2" замінити словами та цифрами "Публічне акціонерне товариство "ТРЕСТ "КИЇВМІСЬКБУД-2" у відповідних відмінках
Шевченківський район		
11.	А-21253 **ПР-7313 від 23.04.15**	Кооператив по будівництву та експлуатації індивідуальних гаражів Радянського району м. Києва "АВТОАМАТОР" вул. Ванди Василевської, 15-а поновити на 10 років договір оренди земельних ділянок від 11.04.2003 №91-6-00105 площі 0,0729 га, 0,0729 га, 0,0160 га, 0,0018 та 0,1016 га для експлуатації та обслуговування гаражів
12.	А-21354 **ПР-7387 від 24.04.15**	Приватне підприємство "Приватний загальноосвітній навчальний заклад гімназія "Престиж" вул. Щербакова, 61-г поновити до 29.10.2016 договір оренди земельної ділянки від 25.06.2007 №91-6-00667 площа 0,6042 га для експлуатації та обслуговування гімназії
13.	А-21217 **ПР-7529 від 27.05.15**	Товариство з обмеженою відповідальністю «АРБО ЛТД» вул. Олександра Довженка, 1 поновити на 5 років договір оренди земельних ділянок

		від 09.09.2004 №91-6-00325 площа 0,0642 га та 0,0538 га поновити на 5 років договір оренди земельних ділянок від 09.09.2004 №91-6-00324 площа 0,0568 га та 0,0447 га для реконструкції існуючого торговельного комплексу із збірно-розбірних конструкцій у складі павільйонів для продажу товарів народного вжитку, кафе з літніми майданчиками з подальшою їх експлуатацією і обслуговуванням та благоустроєм прилеглої території

Голова комісії **В. Прокопів**

Секретар комісії **Д. Гордон**

15.5. Розгляд кадастрових справ (***затвердження проектів землеустрою щодо відведення земельних ділянок)***

		Солом'янський район
1.	Д-6983 **ПР-7457 від 29.04.15**	Головне управління розвідки Міністерства оборони України вул. Качалова, 3 постійне користування площа 3,9400 га для будівництва житлових будинків з об'єктами соціально-культурного призначення з подальшими їх експлуатацією та обслуговуванням
		Шевченківський район
2.	Д-4452 **ПР-7479 від 12.05.15**	Департамент державної автомобільної інспекції МВС України просп. Перемоги, 10-в постійне користування площа 0,0941 га та 0,4365 га для експлуатації та обслуговування існуючого майнового комплексу

Голова комісії **В. Прокопів**

Секретар комісії **Д. Гордон**

15.6. Розгляд кадастрових справ (***відмова в поновленні договорів оренди***)

		Святошинський район
1.	А-19710 **ПР-7270 від 23.04.15**	Товариство з обмеженою відповідальністю "ПРОМІНЬ" просп. Перемоги, 138 **відмова** в поновленні договору оренди земельних ділянок від 19.12.2006 №75-6-00314 площа 0,0817 га в межах червоних ліній та площа 0,3885 га для будівництва, експлуатації та обслуговування об'єкта громадського харчування (кафе)
		Оболонський район
2.	А-17120 **ПР-6863 від 17.04.15**	Служба безпеки України вул. Маршала Тимошенка, між будинками 2-а та 2-б **відмова** в поновленні договору оренди земельної ділянки від 18.04.2005 №78-6-00271 площа 0,4140 га для будівництва житлового будинку з підземним автопаркінгом, офісними приміщеннями та об'єктами соціальної інфраструктури

Голова комісії **В. Прокопів**

Секретар комісії **Д. Гордон**

15.7. Розгляд кадастрових справ ***(розірвання договорів оренди)***

		Голосіївський район
1.	А-20154 **ПР-6955 від 20.04.15**	Товариство з обмеженою відповідальністю "ІНВЕСТИЦІЙНИЙ СОЮЗ "ЛИБІДЬ" бульв. Дружби народів, вул. Горького, вул. Миколи Грінченка та вул. Панаса Любченка **розірвати** договорів оренди земельних ділянок від 16.03.2010 № 79-6-00746 та № 79-6-00747 площа 0,0097 га, 0,0180 га для будівництва, експлуатації та обслуговування соціально-громадського комплексу у складі готелю, офісних будівель, багатофункціонального торговельного центру, паркінгу, об'єкта енергозабезпечення та для влаштування дороги *На виконання доручення заступника міського голови – секретаря Київради від 04.05.2012 №19995, враховуючи звернення ТОВ "ІНВЕСТИЦІЙНИЙ СОЮЗ "ЛИБІДЬ" від 28.04.2012 №28-04/2*
		Деснянський район
2.	А-21418 **ПР-7452 від 27.04.15**	Товариство з обмеженою відповідальністю "БОУЛІНГ БІЗНЕС УКРАЇНА" вул. Пухівська **розірвати** договір оренди земельних ділянок від 03.07.2007 №62-6-00411 **площі** 3,1042 га, 0,960 га, 3,7941 га, 0,4704 га та **припинити** договір оренди земельної ділянки від 03.07.2007 № 62-6-00410 **площа** 2,0250 га, в межах червоних ліній для будівництва, експлуатації та обслуговування логістично-офісного комплексу з виробничими приміщеннями та визначення переліку земельних ділянок для опрацювання можливості їх продажу (або продажу права їх оренди) на земельних торгах *У зв'язку із закінченням строку договору оренди та втратою орендарем переважного права на укладання договору оренди земельної ділянки на новий строк (поновлення договору оренди землі) у зв'язку з відсутністю його повідомлення у встановлені законом та договором строки про намір поновити договір оренди та те, що ТОВ «БОУЛІНГ БІЗНЕС УКРАЇНА» з моменту*

		укладання договору оренди будівництво не проведено, земельні ділянки для забудови протягом трьох років невикористані.
		Дніпровський район
3.	А-21467 **ПР-7394 від 24.04.15**	Дочірнє підприємство "Будівельно-інвестиційна група 4" просп. Возз'єднання, 13-в **розірвати** договір оренди земельної ділянки №66-6-00201 від 02.11.2004 площа 0,3249 га та визначити перелік земельних ділянок для опрацювання можливості їх продажу (або продажу права їх оренди) на земельних торгах *Враховуючи те, що з моменту укладення договору оренди будівництво не проведено, земельна ділянка для забудови протягом десяти років не використана*
		Шевченківський район
4.	А-21023 **ПР-7486 від 14.05.15**	Публічне акціонерне товариство "Холдингова компанія «Київміськбуд» квартал обмежений вул. В'ячеслава Чорновола, Полтавська та Дмитрівська **розірвати** договорів оренди земельних ділянок від 21.05.2007 №91-6-00654, від 21.05.2007 № 91-6-00653, від 03.03.2007 № 91-6-00630 площа 0,9902 га, 0,3989 га, 0,7198 га для будівництва житлових будинків з підземними гаражами та об'єктами соціально-побутової сфери *Враховуючи звернення ПАТ "Холдингова компанія «Київміськбуд» від 24.12.2013 №07563/0/2-13, №07564/0/2-13, №07565/0/2-13 розірвати за згодою сторін договори оренди земельних ділянок.*

Голова комісії **В. Прокопів**

Секретар комісії **Д. Гордон**

15.8. Розгляд кадастрових справ (***внесення змін***)

		Святошинський район
1.	А-21528 **ПР-7433 від 24.04.15**	Про внесення змін до рішення Київської міської ради від 10.12.2014 №657/657 «Про надання дозволу на розроблення проекту землеустрою щодо відведення земельних ділянок кооперативу по будівництву та експлуатації індивідуальних гаражів "КРОНШТАДТ" на вул. Василя Степанченка, 4 у Святошинському районі м. Києва для експлуатації та обслуговування гаражів» внести зміни до рішення та у додаток до рішення, а саме: - слова "кооператив по будівництву та експлуатації індивідуальних гаражів "КРОНШТАДТ" замінити словами "обслуговуючий кооператив "Гаражний кооператив "КРОНШТАДТ" в у відповідних відмінках
		Шевченківський район
2.	А-21364 **ПР-7003 від 20.04.15**	Про внесення змін до рішення Київської міської ради від 23.06.2011 №331/5718 "Про передачу підприємству з іноземними інвестиціями "МакДональдз Юкрейн ЛТД" земельної ділянки для експлуатації та обслуговування ресторану швидкого обслуговування на вул. Мельникова, 3 у Шевченківському районі м. Києва внести зміни до рішення, а саме: - слова та цифру «у короткострокову оренду на 1 рік» замінити словами та цифрою «у довгострокову оренду на 10 років»

Голова комісії **В. Прокопів**

Секретар комісії **Д. Гордон**

15.9. Розгляд кадастрових справ (***приватизація***)

		Голосіївський район
1.	П-9131 **ПР-6998 від 20.04.15**	Громадянка Вахоніна Любов Сергіївна вул. Вітавська, 63 власність площа 0,1000 га для будівництва і обслуговування жилого будинку, господарських будівель і споруд
2.	П-7799 **ПР-6879 від 17.04.15**	Громадянин Букатов Володимир Володимирович вул. Бродівська, 222 власність площа 0,1000 га для будівництва і обслуговування жилого будинку, господарських будівель і споруд
		Дніпровський район
3.	А-20484 **ПР-6926 від 20.04.15**	Громадяни Мельникова Ірина Дмитрівна та Осініна Тамара Павлівна вул. Степана Сагайдака, 79 власність площа 0,1000 га для будівництва і обслуговування жилого будинку, господарських будівель і споруд
		Солом'янський район
4.	П-9171 **ПР-7005 від 20.04.15**	Громадянка Петренко Людмила Іванівна вул. Шевченка, 39 приватна власність площа 0,0643 га для будівництва та обслуговування житлового будинку, господарських будівель і споруд
5.	П-8911 **ПР-6883 від 17.04.15**	Громадянка Іванчишина Парасковія Іванівна вул. Шевченка, 111 приватна власність площа 0,0698 га для будівництва і обслуговування жилого будинку, господарських будівель і споруд

6.	П-9170 **ПР-6991 від 20.04.15**	Громадянин Троценко Григорій Іванович вул. Шевченка, 41 приватна власність площа 0,0490 га для будівництва і обслуговування житлового будинку, господарських будівель і споруд
7.	П-9126 **ПР-6930 від 20.04.15**	Громадянка Черненко Олена Вікторівна вул. Молодіжна, 7 приватна власність площа 0,0862 га для будівництва та обслуговування житлового будинку, господарських будівель і споруд
8.	П-9115 **ПР-6840 від 16.04.15**	Громадянка Шипко Галина Юріївна вул. Новомічурінська, 40 приватна власність площа 0,1000 га для будівництва і обслуговування житлового будинку, господарських будівель і споруд
9.	П-9125 **ПР-6929 від 20.04.15**	Громадянин Криводуб Михайло Вячеславович вул. Шевченка, 65 приватна власність площа 0,1000 га для будівництва та обслуговування житлового будинку, господарських будівель і споруд
10.	П-9093 **ПР-6794 від 16.04.15**	Громадянка Бугакова Тетяна Іванівна вул. Добросусідська, 12-а приватна власність площа 0,0696 га для будівництва і обслуговування житлового будинку, господарських будівель і споруд *До комісії надійшов лист від заявника Бугакової Т.І. від 02.06.2015 №08/Б-4951 з проханням внести зміни до цільового призначення, а саме виключити слово «будівництво»*

Голова комісії **В. Прокопів**

Секретар комісії **Д. Гордон**

15.10. Розгляд кадастрових справ ***(надання дозволу на проведення ЕГО та продаж)***

		Дніпровський район
1.	Є-1273 **ПР-7501 від 15.05.15**	Про надання дозволу на розроблення експертної грошової оцінки земельної ділянки, що підлягає продажу Громадянка Чернота Наталія Володимирівна вул. Андрія Малишка, 3д площа 0,0205 га для експлуатації та обслуговування торговельного павільйону
		Подільський район
2.	Є-1271 **ПР-7548 від 05.06.15**	Публічне акціонерне товариство «БАНК 3/4» вул. Фрунзе, 25-27 продаж площа 0,2778 га для реконструкції, експлуатації та обслуговування готельно-офісного комплексу Еекспертна грошова оцінка станом на 17.04.2015 становить 11 123 583,00 грн.

Голова комісії **В. Прокопів**

Секретар комісії **Д. Гордон**

16.Повторний розгляд кадастрових справ:

16.1. Повторний розгляд кадастрових справ ***(надання / передача)***

		Подільський район
1.	Д-7012 **(ПР-6492 від 29.01.15)**	Товариство з обмеженою відповідальністю "МСП-2014" вул. Фрунзе, 123 (літ. Б) оренда 10 років площа 0,1820 га для реконструкції з подальшою експлуатацією та обслуговуванням житлового комплексу з об'єктами соціально-побутового обслуговування *До комісії надійшов лист ПАТ «Київський вітамінний завод» від 27.01.2015 №17/104-3 (вх. №08/2600 від 12.02.2015) про те, що на земельній ділянці, яка відводиться в користування заявника розташоване нерухоме майно товариства, яке перебуває у їх власності, а саме підземна ГРП.* ***На засіданні постійної комісії Київради з питань містобудування, архітектури та землекористування 19.05.2015** – було знято на робочу групу С. Левади.* ***Виноситься на повторний розгляд відповідно до Витягу з протоколу** №1/42-5 від 04.06.2015.*
		Солом'янський район
2.	А-19673 **(ПР-6235 від 05.12.14)**	Гаражно-будівельний кооператив інвалідів "Золушка" вул. Стадіонна, 5-А оренда 10 років площа 0,9351 га для експлуатації та обслуговування гаражів *На засіданні постійної комісії Київради з питань містобудування, архітектури за землекористування **20.01.2015** проект рішення було підтримано.* ***Виноситься на повторний розгляд для приведення у відповідність до вимог пункту 15.2 Тимчасового порядку надання.***
3.	А-20865 **(ПР-5714 від 24.09.14)**	Товариство з обмеженою відповідальністю "ДАХ В.Н." вул. Волинській, 67 (літ. А) площа 0,3057 га оренда на 25 років для експлуатації та обслуговування адміністративного будинку ***Виноситься на повторний розгляд згідно листа** ТОВ «ДАХ В.Н. вих. №118/05-15 від 18.05.2015 (вх. №08/8797 від 19.05.2015)*

		стосовно зміни цільового призначення, а саме: «для експлуатації та обслуговування комплексу адміністративних будівель

Голова комісії **В. Прокопів**

Секретар комісії **Д. Гордон**

16.2. Повторний розгляд кадастрових справ ***(надання дозволу на проведення експертної грошової оцінки земельної ділянки)***

		Шевченківський район
1.	Є-1255 **(ПР-6297 від 16.12.14)**	Про надання дозволу на проведення експертної грошової оцінки земельної ділянки, що підлягає продажу площа 0,0847 га для експлуатації та обслуговування нежитлової будівлі вул. Саксаганського, 115-а Товариство з обмеженою відповідальністю «КАПІТАЛ ІНВЕСТ ЛТД» ***На засіданні постійної комісії Київради з питань містобудування, архітектури та землекористування 07.04.2015*** *– було прийнято рішення повернути матеріали справи у Департамент земельних ресурсів на доопрацювання.* ***Виноситься на повторний розгляд відповідно до листа*** *Департаменту земельних ресурсів №057081-8148 від 08.05.2015.*

Голова комісії **В. Прокопів**

Секретар комісії **Д. Гордон**

16.3. Повторний розгляд кадастрових справ (***внесення змін***):

		Шевченківський район
1.	А-21273 **(ПР-6570 від 17.02.15)**	**Про внесення змін до договорів оренди** земельних ділянок від 07.09.2007 №№91-6-00689, 91-6-00690, 91-6-00691 ***Проект рішення було розглянуто та погоджено на засіданні постійної комісії 17.03.2015*** ***Виноситься на повторний*** *розгляд* ***відповідно до витягу*** *з протоколу №21/46 засідання* ***ПК з питань бюджету*** *та соціально-економічного розвитку* ***Згідно якого – погодити проект за умови викладення пункту 1 в такій редакції:*** *Обчислення розміру орендної плати за земельну ділянку здійснюється з урахуванням цільового призначення та коефіцієнтів індексації, визначених законодавством* ***На засіданні постійної комісії Київради з питань містобудування, архітектури та землекористування від 27.05.2015*** *- розгляд питання було перенесено на наступне засідання*

Голова комісії **В. Прокопів**

Секретар комісії **Д. Гордон**

16.4. Повторний розгляд кадастрових справ ***(громадяни):***

		Голосіївський район
1.	А-6822 **(ПР-5764 від 02.10.14**	Громадянин Браславський Володимир Федорович вул. Залежна, 12-б власність площа 0,1000 га для будівництва і обслуговування жилого будинку, господарських будівель і споруд ***На засіданні постійної комісії Київради з питань містобудування, архітектури та землекористування від 27.05.2015*** *- розгляд питання було перенесено на наступне засідання та запросити заявника.*
		Деснянський район
2.	№9208 **(ПР-6566 від 17.02.15)**	Громадянка Олійник Наталія Володимирівна вул. Пожарського, 18 приватна власність площа 0,0736 га для будівництва і обслуговування жилого будинку, господарських будівель і споруд ***На засіданні комісії від 31.03.2015*** *- було знято на робочу групу О.Найдьонова* ***Виноситься на повторний розгляд відповідно до протоколу № 3 від 24.04.2015 За результатами розгляду –*** *<u>рекомендувати комісії погодити проект рішення.</u>* ***На засіданні постійної комісії Київради з питань містобудування, архітектури та землекористування від 27.05.2015*** *- розгляд питання було перенесено на наступне засідання та запросити заявника.*
		Оболонський район
3.	Щ-1142 **(ПР-5709 від 24.09.14)**	Громадянка Розовик Олена Леонідівна вул. 2-га лінія, діл.17-а приватну власність площа 0,0872 га для ведення індивідуального садівництва ***На засіданні постійної комісії Київради з питань містобудування, архітектури та землекористування від 30.09.2015*** *- було знято на робочу групу С.Левади* ***Виноситься на повторний розгляд відповідно до протоколу №1/36-5 від 23.04.2015 –*** *для прийняття остаточного рішення.* ***На засіданні постійної комісії Київради з питань***

		містобудування, архітектури та землекористування від 27.05.2015 - розгляд питання було перенесено на наступне засідання.
		Подільський район
4.	А-16068 **(ПР-6672 від 10.03.15)**	Громадянин Лихвар Валентин Андрійович пров. Шевченка, 17 приватна власність площа 0,0927 га для будівництва і обслуговування жилого будинку, господарських будівель і споруд ***На засіданні комісії від 31.03.2015*** *- було знято на робочу групу О.Найдьонова* ***Виноситься на повторний розгляд відповідно до протоколу №3 від 24.04.2015*** *– рекомендувати комісії* ***повернути матеріалі суб'єкту подання*** *Департаменту земельних ресурсів виконавчого органу Київради (КМДА) зарезервувати земельну ділянку для оформлення її учаснику АТО.* ***На засіданні постійної комісії Київради з питань містобудування, архітектури та землекористування від 27.05.2015*** *- розгляд питання було перенесено на наступне засідання.*
5.	А-18746 **(ПР-6654 від 06.03.15)**	Громадянка Щербак Тамара Василівна пров. Ватутіна, 18 приватна власність площа 0,0738 га для будівництва і обслуговування жилого будинку, господарських будівель і споруд ***На засіданні комісії Київради від 31.03.2015*** *- було знято на робочу групу О.Найдьонова* ***Виноситься на повторний розгляд відповідно до протоколу №3 від 24.04.2015*** *– рекомендувати комісії повернути матеріалі суб'єкту подання Департаменту земельних ресурсів виконавчого органу Київради (КМДА) зарезервувати земельну ділянку для оформлення її учаснику АТО.* ***На засіданні постійної комісії Київради з питань містобудування, архітектури та землекористування від 27.05.2015*** *- розгляд питання було перенесено на наступне засідання.*

Голова комісії **В. Прокопів**

Секретар комісії **Д. Гордон**

16.5. Повторний розгляд кадастрових справ ***(відмова у передачі)***

		Подільський район
1.	А-13974 **(ПР-6557 від 17.02.15)**	Громадянин Дунда Василь Григорович вул. Жашківська, 74 власність площа 0,06 га для будівництва і обслуговування жилого будинку, господарських будівель і споруд ***Відмова підготовлена відповідно до витягу з протоколу №3 засідання постійної комісії Київради з питань земельних відносин, містобудування та архітектури від 22.07.2008.*** ***На засіданні постійної комісії Київради з питань містобудування, архітектури та землекористування від 31.03.2015*** *- було знято на робочу групу О.Найдьонова* ***Виноситься на повторний розгляд відповідно до протоколу №3 від 24.04.2015. За результатами розгляду –*** *рекомендувати комісії відкласти розгляд питання до остаточного вирішення спору в судах.* ***На засіданні постійної комісії Київради з питань містобудування, архітектури та землекористування від 27.05.2015*** *- розгляд питання було перенесено на наступне засідання.*

Голова комісії **В. Прокопів**

Секретар комісії **Д. Гордон**

16.6. Повторний розгляд кадастрових справ ***(поновлення договорів оренди та внесення змін до них)***

		Голосіївський район
1.	А-21148 **ПР-7208 від 22.04.15**	Комунальне підприємство "Київський метрополітен" просп. Академіка Глушкова поновити на 1 рік договір оренди земельних ділянок від 07.11.2013 №386 площею 0,1065 га, площею 1,5198 га, площею 0,0703 га, площею 0,1172 га під влаштування базового будівельного майданчика № 98 для спорудження та експлуатації станційного комплексу "Теремки» ***На засіданні постійної комісії Київради з питань містобудування, архітектури та землекористування від 27.05.2015*** *- розгляд питання було перенесено на наступне засідання.*
2.	А-21450 **ПР-7451 від 24.04.15**	Публічне акціонерне товариство «Завод залізобетонних конструкцій №1» вул. Будіндустрії, 5 поновити на 10 років договору оренди земельної ділянки від 19.05.2005 № 79-6-00302 для експлуатації та обслуговування адміністративно-виробничих та складських будівель і споруд ***На засіданні постійної комісії Київради з питань містобудування, архітектури та землекористування 28.04.2015*** *– було прийнято рішення повернути матеріали до Департаменту земельних ресурсів на доопрацювання.* ***Виноситься на повторний розгляд відповідно до листа*** *Департаменту земельних ресурсів від 26.05.2015 №057021-9238.* *До комісії надійшов лист ПАТ «Завод залізобетонних конструкцій №1» від 20.05.2015 №08/28663 з проханням поновити договір оренди на 25 років.*
		Печерський район
3.	А-20704 **(ПР-6709 від 06.04.15)**	Підприємство громадського харчування у формі товариства з обмеженою відповідальністю «ЗЕЛЕНИЙ ГАЙ» вул. Хрещатик, 15, 19-а (праворуч від входу до метро), 19-а (ліворуч від входу до метро) поновити на 5 років договір оренди земельних ділянок від 16.01.2003 №82-6-00068

		площі 0,0020 га, 0,0030 га та 0,0030 га для встановлення, експлуатації та обслуговування торговельних кіосків з продажу морозива та прохолоджувальних напоїв ***На засіданні постійної комісії Київради з питань містобудування, архітектури та землекористування 28.04.2015*** *– було знято на робочу групу С. Левади.* ***Виноситься на повторний розгляд відповідно до Витягу*** *з протоколу №1/42-7 від 04.06.2015.*
4.	А-21426 **(ПР-6717 від 06.04.15)**	Підприємство громадського харчування у формі товариства з обмеженою відповідальністю «ЗЕЛЕНИЙ ГАЙ» площа Арсенальна, 1 поновити на 15 років договір оренди земельної ділянки від 10.04.2001 №82-6-00020 площа 0,0117 га для експлуатації та обслуговування торговельного кіоску громадського харчування ***На засіданні постійної комісії Київради з питань містобудування, архітектури та землекористування 28.04.2015*** *– було знято на робочу групу С. Левади.* ***Виноситься на повторний розгляд відповідно до Витягу*** *з протоколу №1/42-2 від 04.06.2015*
5.	А-21427 **(ПР-6710 від 06.04.15)**	Підприємство громадського харчування у формі товариства з обмеженою відповідальністю "ЗЕЛЕНИЙ ГАЙ" Наддіпрянське шосе (біля зупинки автобуса "Міст Патона") поновити на 15 років договір оренди земельної ділянки від 10.04.2015 №82-6-00019 площа 0,0090 га для експлуатації та обслуговування торговельного кіоску громадського харчування ***На засіданні постійної комісії Київради з питань містобудування, архітектури та землекористування 28.04.2015*** *– було знято на робочу групу С. Левади.* ***Виноситься на повторний розгляд відповідно до Витягу*** *з протоколу №1/42-3 від 04.06.2015*
Шевченківський район		
6.	А-21197 **ПР-6574 від 17.02.15**	Державна служба України з надзвичайних ситуацій вул. Маршала Рибалки, 3-а поновити на 5 років договір оренди земельної ділянки від 30.12.2009№91-6-00880 площею 0,5381 га для будівництва, експлуатації та обслуговування житлового будинку з підземним паркінгом

		та внесення змін до нього а саме: - слово «Міністерство України з питань надзвичайних ситуацій та у правах захисту населення від наслідків Чорнобильської катастрофи» замінити словами «Державна служба України з надзвичайних ситуацій» у відповідних відмінках. ***На засіданні постійної комісії Київради з питань містобудування, архітектури та землекористування 17.03.2015*** *– питання було знято на робочу групу С. Левади* ***Виноситься на повторний розгляд відповідно до Витягу*** *№1/38-6 від 15.05.2015 з протоколу № 17. Згідно витягу - рекомендувати комісії* ***розглянути проект рішення****.*

Голова комісії **В. Прокопів**

Секретар комісії **Д. Гордон**

16.7. Повторний розгляд кадастрових справ ***(продаж)***

Печерський район		
1.	Є-1258 **(ПР-6506 від 31.01.15)**	Громадянин Варданян Гагік Маісович вул. Кутузова, 12 продаж площа 0,0278 га для експлуатації та обслуговування кафе ***Експертно-грошова оцінка станом на 10.12.2014 становить 1 439 778, 00 грн.*** ***На засіданні постійної комісії Київради з питань містобудування, архітектури та землекористування 17.03.2015*** *– питання було знято на розгляд Постійної комісії з питань культури та туризму.* ***Виноситься на повторний розгляд відповідно до Витягу*** *з протоколу №9 від 20.05.2015 №08/292-158. Згідно витягу -* ***погодити*** *проект рішення.*
2.	Є-1259 **(ПР-6505 від 31.01.15)**	Громадянка Асоян Ануш Григорівна вул. Кутузова, 12-б продаж площа 0,0533 га для експлуатації та обслуговування кафе ***Експертно-грошова оцінка станом на 10.12.2014 становить 2 727 783, 00 грн.*** ***На засіданні постійної комісії Київради з питань містобудування, архітектури та землекористування 17.03.2015*** *– питання було знято на розгляд Постійної комісії з питань культури та туризму.* ***Виноситься на повторний розгляд відповідно до Витягу*** *з протоколу №9 від 20.05.2015 №08/292-158. Згідно витягу -* ***погодити*** *проект рішення.*

Голова комісії **В. Прокопів**

Секретар комісії **Д. Гордон**

16.8. Повторний розгляд кадастрових справ (***приватизація***)

		Печерський район
1.	П-9268 **(ПР-7500 від 14.05.15)**	Громадянин Карпенко Михайло Олегович вул. Мічуріна, 16-а приватна власність площа 0,0794 га для обслуговування жилого будинку і господарських будівель ***На засіданні постійної комісії Київради з питань містобудування, архітектури та землекористування 19.05.2015 рішення не було ухвалено.***

Голова комісії **В. Прокопів**

Секретар комісії **Д. Гордон**

17.Розгляд правових висновків управління правового забезпечення діяльності Київської міської ради:

17.1. Розгляд правового висновку управління правового забезпечення діяльності Київської міської ради від 25.05.2015 №08/230-1231 до проекту рішення «Про дерегуляцію і спрощення порядку переведення жилих будинків і жилих приміщень у нежилі в місті Києві» *за поданням депутата Київради С. Левади* - ***матеріали додаються.***

17.2. Повторний розгляд правового висновку управління правового забезпечення діяльності Київської міської ради від 13.02.2015 №08/230-390 до проекту рішення «Про передачу громадянці Козловій Раїсі Михайлівні у власність земельної ділянки для будівництва і обслуговування жилого будинку, господарських будівель і споруд на вул. Чабанівській, 16 у Голосіївському районі м. Києва» **(ПР-6268 від 11.12.2014 справа А-14018)** ***з урахування листа Департаменту земельних ресурсів виконавчого органу Київради (КМДА) від 20.05.2015 № 057021-8839 - матеріали додаються.***

На засіданні постійної комісії Київради з питань містобудування, архітектури за землекористування 17.03.2015 було прийнято рішення підтримати правовий висновок та направити матеріали в Департамент земельних ресурсів на доопрацювання.

Голова комісії **В. Прокопів**

Секретар комісії **Д. Гордон**

Різне 17.1.

КИЇВСЬКА МІСЬКА РАДА

СЕКРЕТАРІАТ

УПРАВЛІННЯ ПРАВОВОГО ЗАБЕЗПЕЧЕННЯ ДІЯЛЬНОСТІ КИЇВСЬКОЇ МІСЬКОЇ РАДИ

01044, м. Київ, вул. Хрещатик, 36

25.05.2015 № 08/230-1231

Голові постійної комісії Київської міської ради з питань містобудування, архітектури та землекористування

Прокопіву Володимиру Володимировичу

Правовий висновок
до проекту рішення Київської міської ради «Про дерегуляцію і спрощення порядку переведення жилих будинків і жилих приміщень у нежилі в місті Києві»

Управління правового забезпечення діяльності Київської міської ради опрацювало поданий проект рішення та зазначає наступне.

Управління частково погоджується із зауваженнями Державної регуляторної служби України до проекту рішення, що висловлені в листі вищезазначеної служби №262910/20-15 від 22.04.2015 року, а саме із зауваженнями зазначеними в пункті 1 та 2 вищезазначеного листа.

Пунктом 2 проекту рішення передбачено доручити виконавчому органу Київської міської ради (Київській міській державній адміністрації): (і) утворити Комісію з розгляду питань щодо переведення жилих приміщень в нежилі і нежилих приміщень у жилі в м. Києві з числа працівників структурних підрозділів виконавчого органу Київської міської ради (Київської міської державної адміністрації), які задіяні у процесі переведення, (іі) доручити створеній комісії розглядати питання що переведення непридатних житлових будинків і приміщень (квартир) у нежитлові в м. Києві.

В проекті рішення не зазначено кількісний склад, порядок формування складу Комісії, повноваження такої Комісії, порядок прийняття рішень Комісією, процедуру її діяльності та інші питання вирішення яких необхідне для повноцінного функціонування Комісії.

Абзацом 2 пункту 3 проекту рішення пропонується встановити, що з моменту набрання чинності рішенням реалізація припису частини 2 статті 7 Житлового кодексу Української РСР переведення непридатних для проживання жилі будинки і жилі приміщення переобладнуються для використання в інших цілях відбувається шляхом реконструкції.

Абзацом 3 пункту 3 проекту рішення пропонується встановити, що з моменту набрання чинності рішенням реалізація припису частини 1 статті 8 Житлового кодексу Української РСР переведення придатних для проживання жилих будинків і жилих приміщень у будинках державного і громадського житлового фонду в нежилі як правило, не допускається. У виняткових випадках переведення жилих будинків і жилих приміщень у нежилі може здійснюватися за рішенням органів зазначених у частині другій статті 7 Житлового кодексу Української РСР, шляхом видання розпорядження виконавчому органу Київської міської ради (Київській міській державній адміністрації) про таке переведення.

Вищезазначені положення відповідають положенням частини 2 статті 7 та частини 1 статті 8 Житлового кодексу Української РСР.

Однак, пунктом 1.2. Порядку переведення жилих будинків і жилих приміщень у нежилі в місті Києві, затвердження якого передбачено пунктом 1 проекту рішення, передбачено, що дія Порядку поширюється на об'єкти нерухомого майна – весь житловий та нежитловий фонди, що знаходяться на території міста Києва, ***незалежно від їх балансової приналежності та форм власності***.

Згідно норм частини 1 статті 7 та частини 1 статті 8 Житлового кодексу Української РСР дія частини 2 статті 7 та 1 статті 8 Житлового кодексу Української РСР в просторі поширюється лише на виключення з жилого фонду непридатних для проживання жилих будинків і жилих приміщень ***державного і громадського житлового фонду*** та на переведення придатних для проживання жилих будинків і жилих приміщень у будинках ***державного і громадського житлового фонду*** в нежилі.

Відтак Житловим кодексом Української РСР не передбачено обмежень стосовно виключення з жилого фонду непридатних для проживання жилих будинків і жилих приміщень приватної форми власності та переведення жилих будинків і жилих приміщень приватної форми власності в нежилі.

Згідно статті 19 Конституції України правовий порядок в Україні ґрунтується на засадах, відповідно до яких ніхто не може бути примушений робити те, що не передбачено законодавством. Органи державної влади та органи місцевого самоврядування, їх посадові особи зобов'язані діяти лише на підставі, в межах повноважень та у спосіб, що передбачені Конституцією та законами України.

Частиною 1 статті 319 Цивільного кодексу України передбачено, що власник володіє, користується, розпоряджається своїм майном на власний розсуд.

Частиною 2 статті 319 Цивільного кодексу України передбачено, що власник має право вчиняти щодо свого майна будь-які дії, які не суперечать закону.

Частиною 7 статті 319 Цивільного кодексу України передбачено, що діяльність власника може бути обмежена чи припинена або власника може бути зобов'язано допустити до користування його майном інших осіб лише у випадках і в порядку, встановлених законом.

З вищезазначеного вбачається, що поширення дії Порядку на приватний житловий фонд є порушенням законодавства, зокрема норм Конституції України та Цивільного кодексу України, в частині обмеження права власності (права користування майном), яке може бути обмежено виключно законом.

Крім того Законом України «Про місцеве самоврядування» та Законом України «Про столицю України – місто-герой Київ» питання переведення жилих будинків та жилих приміщень в жилих будинках в нежилі не відносити до повноважень Київської міської ради, а отже прийняття Порядку є порушенням приписів частини 2 статті 19 Конституції України.

Абзацом 2 пункту 3 проекту рішення пропонується встановити, що надання містобудівних умов та обмежень на переведення житлових приміщень у нежитлові зі зміною їх функціонального призначення (використання) або нежитлових приміщень у житлові приміщення здійснюється Департаментом містобудування та архітектури на підставі попередньо прийнятого рішення Комісії з розгляду питань щодо переведення жилих приміщень в нежилі і нежилих приміщень у жилі в м Києві, про переведення житлового приміщення в нежитлове (списання з балансу житлового фонду) або нежитлових приміщень у житлові приміщення (зарахування на баланс житлового фонду) у відповідності до пункту 25 Переліку об'єктів будівництва, для проектування яких містобудівні умови та обмеження не надаються, затвердженого наказом Міністерства регіонального розвитку, будівництва та житлово-комунального господарства України від 07.07.2011 року № 109, за виключенням реконструкції, переобладнання, яка передбачає зміну фасаду.

Згідно частини 3 статті 29 Закону України «Про регулювання містобудівної діяльності» містобудівні умови та обмеження надаються відповідними спеціально уповноваженими органами містобудування та архітектури на безоплатній основі.

Згідно частини 5 статті 29 Закону України «Про регулювання містобудівної діяльності» розгляд заяви і надання містобудівних умов та обмежень або прийняття рішення про відмову у їх наданні здійснюються спеціально уповноваженим органом містобудування та архітектури протягом семи робочих днів з дня реєстрації заяви. Рішення про відмову у наданні містобудівних умов та обмежень приймається у разі невідповідності намірів щодо забудови земельної ділянки вимогам містобудівної документації на місцевому рівні.

Таким чином положення проекту рішення стосовно надання містобудівних умов та обмежень на підставі попередньо прийнятого рішення Комісії з розгляду питань щодо переведення жилих приміщень в нежилі і нежилих приміщень у жилі в м Києві суперечать частинам 3 та 5 статті 29 Закону України «Про регулювання містобудівної», які передбачають розгляд заяв щодо надання містобудівних умов та обмежень або прийняття рішення про відмову у їх наданні здійснюються спеціально уповноваженим органом містобудування та архітектури, яким на

сьогоднішній момент в місті Києві є Департамент містобудування та архітектури виконавчого органу Київської міської ради (Київської міської державної адміністрації).

Крім того, не прийняття висновку вищезазначеної комісії, або надання комісією негативного висновку і відмова на цій підставі у видачі містобудівних умов та обмежень Департаментом містобудування та архітектури виконавчого органу Київської міської ради (Київської міської державної адміністрації) є порушенням абзацу 2 частини 5 статті 29 Закону України «Про регулювання містобудівної діяльності», яким передбачено єдину умову відмови у видачі містобудівних умов та обмежень, а саме - невідповідності намірів щодо забудови земельної ділянки вимогам містобудівної документації на місцевому рівні.

Звертаємо також Вашу увагу на той факт, що на підставі Закону України «Про внесення змін до деяких законодавчих актів України щодо децентралізації повноважень у сфері архітектурно-будівельного контролю та удосконалення містобудівного законодавства», що набирає чинності з 01.09.2015 року, абзац перший частини третьої статті 96[1] Кодексу України про адміністративні правопорушення з 01.01.2017 року буде викладено в новій редакції, згідно якої порушення строків надання замовникові містобудівних умов та обмежень, будівельного паспорта забудови земельної ділянки, висновків (звітів) експертизи проектної та містобудівної документації, надання таких документів з порушенням встановленого порядку, а також вимагання у замовника документів, не передбачених законодавством, - тягнуть за собою накладення штрафу на посадових осіб від ста п'ятдесяти до двохсот неоподатковуваних мінімумів доходів громадян.

Відповідно, у випадку не прийняття висновку вищезазначеної комісії, або надання комісією негативного висновку і відмова у видачі містобудівних умов та обмежень на цій підставі Департаментом містобудування та архітектури виконавчого органу Київської міської ради (Київської міської державної адміністрації), то такі дії посадових осіб Департаменту містобудування та архітектури виконавчого органу Київської міської ради (Київської міської державної адміністрації) з 01.01.2017 року будуть кваліфікуватись як адміністративні правопорушення.

Згідно абзацу 2 частини 3 статті 29 Закону України «Про регулювання містобудівної діяльності» перелік об'єктів будівництва, для проектування яких містобудівні умови та обмеження не надаються, визначає центральний орган виконавчої влади, що забезпечує формування та реалізує державну політику у сфері будівництва, містобудування та архітектури.

Пунктом 25 Переліку об'єктів будівництва, для проектування яких містобудівні умови та обмеження не надаються, затвердженого Наказом Міністерства регіонального розвитку, будівництва та житлово-комунального господарства України від 07.07.2011 №109 передбачено, що проектування такого об’єкту будівництва, як реконструкція житлових та нежитлових приміщень без зміни їх зовнішньої конфігурації, улаштування в існуючих житлових будинках,

адміністративно-побутових будівлях підприємств та громадських будівлях вбудованих приміщень громадського призначення.

У зв'язку з вищезазначеним отримання містобудівних умов на обмежень для проектування та подальшої реконструкції житлових приміщень в нежитлові не вимагається.

Таким чином проект рішення порушує приписи абзацу 2 частини 3 статті 29 Закону України «Про регулювання містобудівної діяльності», в частині необхідності отримання містобудівних умов і обмежень для цілей реконструкції житлових приміщень у нежитлові.

Статтею 1 Закону України «Про адміністративні послуги» визначено, що адміністративна послуга - результат здійснення владних повноважень суб'єктом надання адміністративних послуг за заявою фізичної або юридичної особи, спрямований на набуття, зміну чи припинення прав та/або обов'язків такої особи відповідно до закону.

Статтею 5 Закону України «Про адміністративні послуги» визначено, що виключно законами, які регулюють суспільні відносини щодо надання адміністративних послуг, встановлюються підстави для одержання адміністративної послуги, суб'єкт надання адміністративної послуги та його повноваження щодо надання адміністративної послуги, перелік та вимоги до документів, необхідних для отримання адміністративної послуги, платність або безоплатність надання адміністративної послуги, граничний строк надання адміністративної послуги, перелік підстав для відмови у наданні адміністративної послуги. Перелік адміністративних послуг визначається законом.

У зв'язку вищезазначеним отримання власником житлового приміщення рішення ро переведення житлового приміщення в нежитлове від Комісії з розгляду питань щодо переведення жилих приміщень в нежилі та нежилих приміщень у жилі має ознаки адміністративних послуг які не передбачені чинним законодавством.

З урахуванням вищезазначеного та у зв'язку з відсутністю необхідності врегулювання передбачених проектом рішення правовідносин шляхом прийняття рішення Київською міською радою та затвердження Порядку у зв'язку з тим фактом, такі правовідносини врегульовані суміжними галузями права, зокрема законодавством про будівельну діяльність та законодавством про реєстрацію речових прав на нерухоме майно, управління вважає прийняття поданого проекту рішення не доцільним та таким, що не відповідає чинному законодавству України.

Начальник управління В.В. Державін

08/231-187/пр
30.01.2015

КИЇВСЬКА МІСЬКА РАДА

III СЕСІЯ VII СКЛИКАННЯ

РІШЕННЯ

_____№_____

Про дерегуляцію і спрощення порядку переведення жилих будинків і жилих приміщень у нежилі в місті Києві

ПРОЕКТ

З метою подальшого вдосконалення порядку переведення житлових будинків і приміщень (квартир) у нежитлові в місті; відповідно до Цивільного кодексу України, Житлового кодексу Української РСР, законів України «Про місцеве самоврядування в Україні», «Про приватизацію державного житлового фонду», «Про внесення змін до деяких законодавчих актів України щодо вдосконалення спрощення процедури державної реєстрації земельних ділянок та речових прав на нерухоме майно», «Про об'єднання співвласників багатоквартирного будинку», «Про захист персональних даних», «Про оцінку майна, майнових прав та професійну оціночну діяльність в Україні», Порядку проведення професійної атестації відповідальних виконавців окремих видів робіт (послуг), пов'язаних із створенням об'єктів архітектури, затвердженого Постановою Кабінету Міністрів України від 23 травня 2011 року №554, Положення про порядок обстеження стану жилих будинків з метою встановлення їх відповідності санітарним і технічним вимогам та визнання жилих будинків і жилих приміщень непридатними для проживання, затвердженого Постановою Ради Міністрів Української РСР від 26 квітня 1984 року №189, Київська міська рада

ВИРІШИЛА:

1. Затвердити Порядок переведення житлових будинків і приміщень (квартир) у нежитлові в м. Києві (додається).

2. Виконавчому органу Київської міської ради (Київській міській державній адміністрації) :

- утворити Комісію з розгляду питань щодо переведення жилих приміщень в нежилі і нежилих приміщень у жилі в м. Києві з числа працівників структурних підрозділів виконавчому органу Київської міської ради (Київській міській державній адміністрації), які задіяні у процесі переведення.

- доручити створеній комісії розглядати питання що переведення непридатних житлових будинків і приміщень (квартир) у нежитлові в м. Києві .

3. Встановити, що з моменту набрання чинності цим рішенням:

- реалізація припису ч. 2 ст. 7 Житлового Кодексу Української РСР переведення непридатних для проживання жилі будинки і жилі приміщення переобладнуються для використання в інших цілях відбувається шляхом реконструкції. Надання містобудівних умов та обмежень на переведення житлових приміщень у нежитлові зі зміною їх функціонального призначення (використання) або нежитлових приміщень у житлові приміщення здійснюється Департаментом містобудування та архітектури на підставі попередньо прийнятого рішення Комісії з розгляду питань щодо переведення жилих приміщень в нежилі і нежилих приміщень у жилі в м Києві, про переведення житлового приміщення в нежитлове (списання з балансу житлового фонду) або нежитлових приміщень у житлові приміщення (зарахування на баланс житлового фонду) у відповідності до пункту 25 Переліку об'єктів будівництва, для проектування яких містобудівні умови та обмеження не надаються, затвердженого наказом Міністерства регіонального розвитку, будівництва та житлово-комунального господарства України від 07.07.2011 року № 109, за виключенням реконструкції, переобладнання, яка передбачає зміну фасаду;

- реалізація припису ч.1 ст.8 Житлового Кодексу Української РСР переведення придатних для проживання жилих будинків і жилих приміщень у будинках державного і громадського житлового фонду в нежилі як правило, не допускається. У виняткових випадках переведення жилих будинків і жилих приміщень у нежилі може здійснюватися за рішенням органів зазначених у частині другій статті 7 цього Кодексу, шляхом видання розпорядження виконавчому органу Київської міської ради (Київській міській державній адміністрації) про таке переведення.

4. У тексті рішення Київської міської ради від 22 вересня 2011 року № 37/6253 «Про затвердження Порядку розміщення реклами в м. Києві» слова «суспільних комунікацій» в усіх відмінках замінити словами «містобудування та архітектури» у відповідних відмінках.

5. У тексті Порядку розміщення реклами в місті Києві, затвердженого рішенням Київської міської ради від 22 вересня 2011 року № 37/6253, слова «суспільних комунікацій» в усіх відмінках замінити словами «містобудування та архітектури» у відповідних відмінках.

6. Виконавчому органу Київської міської ради (Київській міській державній адміністрації) у двомісячний строк привести власні акти у відповідність до цього рішення.

7.Офіційно оприлюднити це рішення в газеті Київської міської ради «Хрещатик».

8. Контроль за виконанням цього рішення покладається на постійну комісію Київської міської ради з питань містобудування, архітектури та землекористування.

Київський міський голова В. Кличко

ПОДАННЯ:

Депутат Київської міської ради С. Левада

ПОГОДЖЕНО:

14.03.2015 з правками комісії

Голова постійної комісії Київради
з питань містобудування, архітектури та
землекористування В. Прокопів

Секретар постійної комісії Київради з питань
містобудування, архітектури та
землекористування Д. Гордон

Голова постійної комісії Київради з питань
торгівлі, підприємництва та регуляторної
політики А. Карпенко

Секретар постійної комісії Київради з питань
торгівлі, підприємництва та регуляторної
політики О. Овраменко

Начальник управління правового
забезпечення діяльності
Київської міської ради В. Державін

Додаток
до рішення Київської міської ради
_____ № _____

Порядок переведення жилих
будинків і жилих приміщень у нежилі в місті Києві

Порядок переведення жилих будинків і жилих приміщень у нежилі в місті Києві (надалі - Порядок) розроблене на підставі Цивільного кодексу України, Житлового кодексу Української РСР, законів України «Про приватизацію державного житлового фонду», «Про внесення змін до деяких законодавчих актів України щодо вдосконалення спрощення процедури державної реєстрації земельних ділянок та речових прав на нерухоме майно», «Про об'єднання співвласників багатоквартирного будинку», «Про захист персональних даних», Порядку проведення професійної атестації відповідальних виконавців окремих видів робіт (послуг), пов'язаних із створенням об'єктів архітектури, затвердженого Постановою Кабінету Міністрів України від 23 травня 2011 року № 554, Положення про порядок обстеження стану жилих будинків з метою встановлення їх відповідності санітарним і технічним вимогам та визнання жилих будинків і жилих приміщень непридатними для проживання, затвердженого Постановою Ради Міністрів Української РСР від 26 квітня 1984 року № 189.

1. Загальні положення

1.1. Цей Порядок визначає механізм реалізації права переведення житлових будинків, приміщень (квартир) у нежитлові, з метою відкриття об'єктів торгівлі, послуг або іншого виду господарської діяльності (об'єктів невиробничої сфери), якщо це не заборонено законодавством, і є обов'язковим для фізичних осіб та суб'єктів господарювання в регулюванні зазначених правовідносин, а також порядок підготовки документів для ухвалення рішення про переведення об'єкту.

1.2. Дія Порядку поширюється на об'єкти нерухомого майна – весь житловий та нежитловий фонди, що знаходяться на території міста Києва, незалежно від їх балансової приналежності та форм власності.

1.3. Переведення житлових будинків, приміщень (квартир) у нежитлові являє собою зміну основних техніко-економічних показників і проводиться у формі та за процедурою реконструкції житлових будинків, приміщень (квартир) у нежитлові.

2. Основні терміни і визначення у цьому Порядку.

2.1. Нежитлове приміщення – приміщення, яке належить до житлового комплексу, але не відноситься до житлового фонду і є самостійним об'єктом цивільно-правових відносин.

2.2. Житлове приміщення – опалюване приміщення, розташоване у надземному поверсі, призначене для цілорічного проживання і яке відповідає санітарно-епідеміологічним вимогам щодо мікроклімату і повітряного середовища, природного освітлення, допустимих рівнів нормованих параметрів відносно шуму, вібрації, ультразвуку та інфразвуку, електричних і електромагнітних полів та іонізуючого випромінювання.

2.3. Житловий будинок – будівля капітального типу, споруджена з дотриманням вимог, встановлених законом, іншими нормативно-правовими актами, призначена для постійного у ній проживання і може мати одну чи декілька квартир.

2.4. Квартира – комплекс взаємопов'язаних приміщень, використовуваних для проживання однієї сім'ї різного чисельного складу або однієї людини, який включає (як мінімум): житлову (житлові) кімнату, кухню, ванну кімнату (душову), вбиральню (або суміщений санвузол), передпокій, комору чи вбудовану шафу.

2.5. Балансоутримувач будинку (балансоутримувач) – власник або юридична особа, яка за договором з власником утримує на балансі відповідне майно, а також веде бухгалтерську, статистичну та іншу передбачену законодавством звітність, здійснює розрахунки коштів, необхідних для своєчасного проведення капітального і поточного ремонтів та утримання, а також забезпечує управління цим майном і несе відповідальність за його експлуатацію згідно з законом.

2.6. Власник приміщення, будинку, споруди, житлового комплексу або комплексу будинків і споруд (далі – Власник) – фізична або юридична особа, якій належить право власності на володіння, користування та розпорядження приміщенням, будинком, спорудою, житловим комплексом або комплексом будинків і споруд, зареєстроване в установленому законом порядку.

2.7. Житлово-будівельний кооператив, Житлово-будівельне товариство (далі - ЖБК, ЖБТ) – юридична особа, утворена фізичними та/або юридичними особами, які добровільно об'єдналися на основі об'єднання їх майнових пайових внесків для участі в будівництві або реконструкції житлового будинку (будинків) і подальшої його (їх) експлуатації.

2.8. Об'єднання співвласників багатоквартирного будинку (далі - ОСББ) – юридична особа, створена власниками для сприяння використанню їхнього власного майна та управління, утримання і використання неподільного та загального майна.

2.8.1. Неподільне майно – неподільна частина житлового комплексу, яка складається з частини допоміжних приміщень, конструктивних елементів будинку, технічного обладнання будинку, що забезпечують належне функціонування жилого будинку.

2.8.2. Загальне майно - частина допоміжних приміщень житлового комплексу, що можуть використовуватися згідно з їх призначенням на умовах, визначених у статуті об'єднання (кладові, гаражі, в тому числі підземні, майстерні тощо).

2.9. Уповноважена особа власника – фізична або юридична особа, яка має оформлене у встановленому порядку доручення власника представляти його інтереси відповідно до доручення та в межах, визначених законом.

2. 10. Містобудівні умови та обмеження забудови земельної ділянки (далі - містобудівні умови та обмеження) – документ, що містить комплекс планувальних та архітектурних вимог до проектування і будівництва щодо поверховості та щільності забудови земельної ділянки, відступів будинків і споруд від червоних ліній, меж земельної ділянки, її благоустрою та озеленення, інші вимоги до об'єктів будівництва, встановлені законодавством та містобудівною документацією.

2.11. Реконструкція – перебудова існуючих об'єктів виробничого та цивільного призначення, пов'язана з удосконаленням виробництва, підвищенням його техніко-економічного рівня та якості вироблюваної продукції, поліпшенням умов експлуатації та проживання, якості послуг, зміною основних техніко-економічних показників (кількість продукції, потужність, функціональне призначення, геометричні розміри)

2.12. Суміжні житлові приміщення – інші приміщення, що безпосередньо межують з приміщеннями, які планується перевести у нежитлові та мають спільні перегородки, стіни, перекриття.

2.13. Історичний ареал населеного пункту – частина населеного місця, що зберегла об'єкти культурної спадщини і пов'язані з ними розпланування та форму забудови, які походять з попередніх періодів розвитку, типові для певних культур або періодів розвитку.

2.14. Технічні умови – комплекс умов та вимог до інженерного забезпечення об'єкта будівництва, які повинні відповідати його розрахунковим параметрам, зокрема щодо водо-, тепло-, енерго- і газопостачання, каналізації, радіофікації, зовнішнього освітлення, відведення зливових вод, телефонізації, телекомунікації, диспетчеризації, пожежної та техногенної безпеки.

2.15. Інші терміни вживаються у розумінні, визначеному нормативними актами України.

3. Переведення житлового приміщення (житлового будинку, квартир) у нежитлові.

3.1. На переведення, реконструкцію житлових приміщень (житлового будинку, квартир), в тому числі зі зміною їх функціонального призначення (використання) мають право юридичні особи, фізичні особи-підприємці та громадяни, які є Володільцем таких об'єктів.

3.2. Житлові приміщення в багатоквартирному житловому будинку або окремий житловий будинок (його частина), стосовно яких вирішується питання щодо переведення із житлового в нежитловий фонд, повинні відповідати таким умовам:

3.2.1 визнання у встановленому законодавством порядку житлових будинків, приміщень (квартир) непридатними для проживання;

3.2.2 зміни функціонального призначення цілого житлового будинку;

3.2.3. якщо вони розташовані у цокольних, перших поверхах;

3.2.4. облаштування пандусу для маломобільних верств населення та окремого входу і евакуаційного виходу, які ізольовані від житлової частини будинку;

3.2.5. за умови, якщо житлове приміщення (квартира), розташоване безпосередньо над нежитловим, але не вище 2 поверху;

3.2.6. переведення власного житлового приміщення у нежитлове може бути здійснено лише за умови, якщо Володілець та його сім'я забезпечені житловою площею за нормою, визначеною законодавством;

3.2.7. житловий будинок не повинен бути визнаний аварійним або ветхим.

3.3. Не допускається переведення житлових будинків, приміщень (квартир) у багатоповерховому житловому будинку у нежитлові з метою розміщення:

3.3.1 об'єктів промислового характеру;

3.3.2. громадських туалетів;

3.3.3. похоронних бюро, окрім офісів похоронних бюро;

3.3.4. пунктів приймання склотари;

3.3.5. спеціалізованих закладів і підприємств, експлуатація яких може призвести до забруднення території та повітря житлової забудови, перевищення допустимих рівнів шуму, вібрації, іонізуючого і неіонізуючого випромінювання;

3.3.6. пунктів побутового обслуговування населення у яких застосовуються легкозаймисті і вибухонебезпечні речовини.

3.4. Володілець житлового приміщення який має намір перевести житлове приміщення у нежитлове та містобудівні умови та обмеження на його реконструкцію звертається з письмовою заявою на ім'я Київського міського голови про переведення житлового приміщення у нежитлове та проведення реконструкції і подає наступні документи:

3.4.2. нотаріально завірені копії документів, які свідчать про право власності на житловий будинок, приміщення (квартиру), що переводяться у нежитлові;

3.4.3. копію технічного паспорта житлового будинку, житлового приміщення (квартири);

3.4.4. копію документа, який підтверджує непридатність житлового будинку, приміщення (квартири) для проживання, для яких підставою є визнання у встановленому законодавством порядку житлових будинків, приміщень (квартир) непридатними для проживання;

3.4.5. оригінал довідки за формою Ф-3 про те, що житлове приміщення (квартира), яке планується використовувати як нежитлове, є вільним(ою);

3.4.6. якщо власником є фізична особа – оригінал довідки за формою Ф-3 у відповідному районі, де прописаний (зареєстрований) власник;

3.4.7. якщо власником є юридична особа – нотаріально завірені копії установчих документів;

3.4.8. якщо житлове приміщення (квартира) розміщене(а) у багатоповерховому будинку – письмову згоду всіх повнолітніх власників (наймачів) суміжних з даним житловим приміщенням квартир;

3.4.9. якщо житлове приміщення (квартира) розміщене(а) у відомчому житловому фонді, будинку житлово-будівельного кооперативу (надалі - ЖБК) або у будинку, у якому створене об'єднання співвласників багатоквартирного будинку (надалі – ОСББ) – їх письмову згоду на використання цих приміщень (квартир) як нежитлових.

3.4.10. проектні пропозиції (містобудівний розрахунок - МБР) щодо реконструкції житлового будинку, приміщення (квартири), виготовлені сертифікованим архітектором.

4. Вимоги до розгляду документів

4.1. Заява з комплектом документів, перелічених у пункті 3 після реєстрації з відповідною резолюцією міського голови передається для подальшого опрацювання до Департаменту містобудування та архітектури.

4.2. Департамент містобудування та архітектури протягом 3 робочих днів з дня надходження заяви здійснює комплектацію необхідних документів та подає справу на розгляд Комісії з розгляду питань щодо переведення жилих будинків і жилих приміщень у нежилі в місті Києві.

4.3. Комісія з розгляду питань щодо переведення жилих приміщень в нежилі в місті Києві не пізніше як за 3 дні розглядає подані матеріали, визначає технічну можливість та виносить пропозиції переведення житлових будинків, приміщень (квартир) у нежитлові після проведення реконструкції приміщення, про що складає відповідний протокол.

4.4. У разі надання Комісією позитивного висновку, Департамент містобудування та архітектури надає містобудівні умови та обмеження для реконструкції приміщення, у строки визначені законодавством.

4.5. Надання містобудівних умов та обмежень на переведення житлових приміщень у нежитлові зі зміною їх функціонального призначення (використання) здійснюється Департаментом містобудування та архітектури на підставі попередньо прийнятого рішення Комісії з розгляду питань щодо переведення жилих приміщень в нежилі в місті Києві, про переведення житлового приміщення в нежитлове (списання з балансу житлового фонду) у відповідності до пункту 25 Переліку об’єктів будівництва, для проектування яких містобудівні умови та обмеження не надаються, затвердженого наказом Міністерства регіонального розвитку, будівництва та житлово-комунального

господарства України від 07.07.2011 року № 109, за виключенням реконструкції, переобладнання, яка передбачає зміну фасаду.

4.6. Рішення про переведення житлових приміщень в нежитлові під розміщення об'єктів невиробничої, містобудівні умови та обмеження на реконструкцію об'єкта будівництва, відповідні технічні умови є підставою для замовлення виготовлення проектно-кошторисної документації на реконструкцію зазначених приміщень під розміщення об'єктів невиробничої сфери.

4.7. Здійснення робіт по реконструкції приміщення повинно відбуватися на підставі зареєстрованої декларації про початок виконання будівельних робіт.

4.8. Після закінчення робіт замовник вводить об'єкт в експлуатацію подавши на реєстрацію декларацію про готовність об'єкту до експлуатації.

4.9. Після прийняття в експлуатацію об'єкту замовник реєструє право власності на нерухоме майно за новим призначенням в порядку, встановленому чинним законодавством.

Київський міський голова В. Кличко

КИЇВСЬКА МІСЬКА РАДА

VII СКЛИКАННЯ

постійна комісія з питань торгівлі, підприємництва та регуляторної політики

01044, м. Київ, вул. Хрещатик, 36 к..1021 *тел./факс:(044)202-70-09, 202-73-11*

12.05.15 № 08/286-108

Депутату Київської міської ради
Леваді С.Я.

Надаємо Вам для врахування витяг з протоколу №10 засідання постійної комісії Київради з питань торгівлі, підприємництва та регуляторної політики від 10 травня 2015 року:

ПРИСУТНІ ДЕПУТАТИ:

Карпенко А.Я. - голова комісії
Гресь М.В. - заступник голови комісії
Кузик П.М. - заступник голови комісії
Овраменко О.В. - секретар комісії
Колодій Б.В. - член постійної комісії
Мандрик В.Л. - член постійної комісії
Лимар Ю.В. - член постійної комісії

ПРИСУТНІ:

Черниш С.С. - головний спеціаліст управління забезпечення діяльності постійних комісії Київради
Антонюк В.М. - заступник начальника відділу забезпечення діяльності постійних комісії Київради

ЗАПРОШЕНІ:

Ганноха - депутат Київради
Левада С.Я. - Депутат Київради
Боровик І.О. - помічник депутата Київради Левади С.Я.

ПОРЯДОК ДЕННИЙ:

9. Про розгляд пропозицій Державної регуляторної служби України до проекту рішення Київської міської ради "Про дерегуляцію і спрощення порядку переведення жилих будинків і жилих приміщень у нежилі в місті Києві".
*Доповідач: **Депутат Київради Левада Сергій Якович***

Питання 9.

СЛУХАЛИ: інформацію голови постійної комісії А.Карпенка щодо пропозицій державної регуляторної служби України до проекту рішення Київської міської ради "Про дерегуляцію і спрощення порядку переведення жилих будинків і жилих приміщень у нежилі в місті Києві".

ВИСТУПИЛИ:
С.Левада - депутат Київської міської ради, розробник проекту регуляторного акта — зазначив, що пропозиції Державної регуляторної служби України до проекту рішення Київської міської ради "Про дерегуляцію і спрощення порядку переведення жилих будинків і жилих приміщень у нежилі в місті Києві" були опрацьовані в правовому полі відповідно до Закону України "Про місцеве самоврядування в Україні", Закону України "Про столицю України — місто-герой України", статті 150 Житлового кодексу України, статей 319,320 Цивільного кодексу України, статті 12 Закону України "Про приватизацію державного житлового фонду", статті 26 Закону України "Про об'єднання співвласників багатоквартирного будинку" та інш. нормативно-правових документів.

За результатами розгляду пропозицій доповідач повідомив наступне:

Пункт 1.2. розділу 1 у проекті рішення Київської міської ради "Про дерегуляцію і спрощення порядку переведення жилих будинків і жилих приміщень у нежилі в місті Києві":
Дія Порядку поширюється на об'єкти нерухомого майна – весь житловий та нежитловий фонди, що знаходяться на території міста Києва, незалежно від їх балансової приналежності та форм власності.

Пропозиції Державної регуляторної служби України:

Відповідно до пункту 1.2. розділу 1 проекту Порядку дія цього Порядку поширюється на об'єкти нерухомого майна – житловий та нежитловий фонди, що знаходяться на території міста Києва, незалежно від їх балансової приналежності та форм власності. Переведення жилих приміщень (будинків) у

переведення жилих будинків і жилих приміщень у нежилі може здійснюватися за рішенням органів, зазначених у частині другій статті 7 цього Кодексу, тобто за рішенням виконавчого комітету обласної, міської (міста республіканського підпорядкування) Ради народних депутатів. Отже, чинним законодавством не передбачено правових підстав для здійснення переведення придатних для проживання жилих будинків і жилих приміщень у будинках приватної форми власності. У виняткових випадках переведення жилих будинків і жилих приміщень у нежилі здійснюється відповідно до статей 7 та 8 Житлового кодексу Української РСР. Так, статтею 8 Кодексу встановлено, що переведення придатних для проживання жилих будинків і жилих приміщень у будинках державного і громадського житлового фонду в нежилі, як правило, не допускається. У виняткових випадках переведення жилих будинків і жилих приміщень у нежилі може здійснюватися за рішенням органів, зазначених у частині другій статті 7 цього Кодексу, тобто за рішенням виконавчого комітету обласної, міської (міста республіканського підпорядкування) Ради народних депутатів. Отже, чинним законодавством не передбачено правових підстав для здійснення переведення придатних для проживання жилих будинків і жилих приміщень у будинках приватної форми власності.

Пропозиції розробника проекту регуляторного акта:
Відхилити пропозиції з таких причин:

Відповідно до статті 26 Закону України «Про об'єднання співвласників багатоквартирного будинку» за необхідності може бути здійснене переведення приміщення у нежиле на термін дії договору оренди або постійно у порядку, встановленому законодавством.

Відповідно до п. 1 статті 319 Цивільного кодексу України встановлено, що власник володіє, користується, розпоряджається своїм майном на власний розсуд. П. 6 зазначено, що держава не втручається у здійснення власником права власності.

Пунктом 1 статті 320 Цивільного кодексу України зазначено, що власник має право використовувати своє майно для здійснення підприємницької діяльності, крім випадків, встановлених законом.

Пункт 2 у проекті рішення Київради "Про дерегуляцію і спрощення порядку переведення жилих будинків і жилих приміщень у нежилі в місті Києві":

Утворити Комісію з розгляду питань щодо переведення жилих будинків і жилих приміщень у нежилі в місті Києві з числа працівників структурних підрозділів виконавчого органу Київської міської ради (Київській міській державної адміністрації), які задіяні у процесі переведення.

Доручити створеній Комісії розглядати питання щодо переведення непридатних житлових будинків і приміщень (квартир) у нежитлові в місті

Києві.

<u>Пропозиції Державної регуляторної служби України:</u>

Пунктом 2 проекту Рішення передбачається утворити Комісію з розгляду питань щодо переведення жилих приміщень в нежилі і нежилих приміщень в жилі в м. Києві, на яку проектом Порядку покладаються повноваження приймати рішення про переведення житлового приміщення в нежитлове (списання з балансу житлового фонду). Однак, згідно з частиною другою статті 7 Кодексу непридатні для проживання жилі будинки і жилі приміщення переобладнуються для використання в інших цілях або такі будинки зносяться за рішенням виконавчого комітету обласної, міської (міста республіканського підпорядкування) Ради народних депутатів. Крім того, Положення про порядок обстеження стану жилих будинків з метою встановлення їх відповідності санітарним і технічним вимогам та визнання жилих будинків і жилих приміщень непридатними для проживання затверджене постановою Ради міністрів Української РСР від 26.04.1984 № 189, також передбачає прийняття рішення виконавчого комітету обласної, міської (міста республіканського підпорядкування) Ради народних депутатів про використання непридатного для проживання житлового будинку (жилого приміщення) в інших цілях або про знесення цього будинку. Таким чином, надання Комісії повноважень приймати відповідні рішення не відповідає вимогам чинного законодавства України.

Пропозиції розробника проекту регуляторного акта:
<u>Відхилити пропозиції з таких причин:</u>

Чинним законодавством не передбачено порядок розгляду питань щодо процедури переведення. Тому, проектом рішення створюється Комісія з розгляду питань щодо переведення жилих будинків і жилих приміщень у нежилі в місті Києві, яка розглядає подані матеріали, визначає технічну можливість та вносить пропозиції переведення житлових будинків, приміщень (квартир) у нежитлові після проведення реконструкції приміщення, про що складає відповідний протокол. У разі надання Комісією позитивного висновку, Департамент містобудування та архітектури надає містобудівні умови та обмеження для реконструкції приміщення, отже реалізація припису частини першої статті 8 Житлового Кодексу Української РСР переведення придатних для проживання жилих будинків і жилих приміщень у будинках державного і громадського житлового фонду в нежилі, як правило, не допускається. У виняткових випадках переведення жилих будинків і жилих приміщень у нежилі може здійснюватися за рішенням органів, зазначених у частині другій статті 7 цього Кодексу, шляхом видання розпорядження виконавчого органу Київської міської ради (Київською міською державною адміністрацією) про таке

переведення.

<u>Пункт 3.4 у проекті рішення Київради «Про дерегуляцію і спрощення порядку переведення жилих будинків і жилих приміщень у нежилі в місті Києві» :</u>

Пунктом 3.4. передбачені перелік документів, які володілець житлового приміщення який має намір перевести житлове приміщення у нежитлове та містобудівні умови та обмеження на його реконструкцію.

<u>Пропозиції Державної регуляторної служби України:</u>

Статтею 1 Закону України «Про адміністративні послуги» визначено, що адміністративна послуга – результат здійснення владних повноважень суб'єктом надання адміністративних послуг за заявою фізичної або юридичної особи, спрямований на набуття, зміну чи припинення прав та/або обов'язків такої особи відповідно до Закону. Виходячи з наведеного, отримання володільцем житлового приміщення рішення про переведення житлового приміщення в нежитлове (списання з балансу житлового фонду) має ознаки адміністративної послуги.

Відповідно до статті 5 Закону України «Про адміністративні послуги» включно законами, які регулюють суспільні відносини щодо надання адміністративних послуг, встановлюються підстави для одержання адміністративних послуг; суб'єкт надання адміністративної послуги; перелік та вимоги до документів, необхідних для отримання адміністративної послуги, граничний строк надання адміністративної послуги; перелік підстав для відмови у наданні адміністративної послуги. Із основних вимог до регулювання надання адміністративних послуг, на законному рівні, зокрема, Кодексом, закріплені тільки підстави для одержання адміністративної послуги та суб'єкт надання адміністративної послуги, а також його повноваження щодо надання адміністративної послуги.

Затвердження у проекті Порядку, зокрема, переліку документів, необхідних для отримання рішення про переведення житлового приміщення в нежитлове (списання з балансу житлового фонду), можливе лише після внесення відповідних змін до Кодексу.

Пропозиції розробника проекту регуляторного акта:
<u>Відхилити пропозиції з таких причин:</u>

Відповідно до частини другої статті 3 Закону України «Про адміністративні послуги» надання адміністративних послуг здійснюється відповідно до цього Закону з урахуванням особливостей, визначених законами, які регулюють суспільні відносини у відповідних сферах. Спеціальним законом при вирішенні питання щодо переведення переведення жилих будинків і жилих приміщень у

нежилі застосовуються норми Житлового кодексу Української РСР, яким не передбачено надання зазначеної адміністративної послуги. Разом з тим, частиною першою статті 8 Житлового Кодексу Української РСР встановлено, що Переведення придатних для проживання жилих будинків і жилих приміщень у будинках державного і громадського житлового фонду в нежилі, як правило, не допускається. здійснюється у виняткових випадках. Таким чином, рішення органу місцевого самоврядування щодо процедури переведення жилих будинків і жилих приміщень у нежилі є правом, а не обов'язком.

В обговоренні взяли участь А.Карпенко, П.Кузик, М.Гресь, В.Мандрик, Ю.Лимар, які наголосили, що цей проект рішення розглядався на засіданні постійної комісії, був погоджений та підготовлений позитивний експертний висновок щодо регуляторного впливу внесеного проекту регуляторного акта про відповідність вимогам статей 4 та 8 Закону України "Про засади державної регуляторної політики у сфері господарської діяльності" і запропонували, враховуючи наведене вище, відхилити пропозиції Державної регуляторної служби України та підтримати пропозиції запропоновані депутатом Київської міської ради Левадою Сергієм Яковичем, розробником проекту рішення Київради «Про дерегуляцію і спрощення порядку переведення жилих будинків і жилих приміщень у нежилі в місті Києві».

УХВАЛИЛИ:

1. Відхилити пропозиції Державної регуляторної служби України до проекту рішення Київської міської ради «Про дерегуляцію і спрощення порядку переведення жилих будинків і жилих приміщень у нежилі в місті Києві».

2. Підтримати запропоновані пропозиції депутатом Київської міської ради Левадою Сергієм Яковичем, розробником проекту рішення Київради «Про дерегуляцію і спрощення порядку переведення жилих будинків і жилих приміщень у нежилі в місті Києві» про відхилення пропозицій Державної регуляторної служби України.

ГОЛОСУВАЛИ: ЗА — 5 членів комісії, **Проти** — немає, **Утримались** —немає
Не голосували — 2 члени комісії

Голова постійної комісії **А.Карпенко**

ДЕРЖАВНА РЕГУЛЯТОРНА СЛУЖБА УКРАЇНИ

вул. Арсенальна, 9/11 м. Київ 01011 тел. (044) 254-56-73, факс 254-43-93
e-mail: inform@dkrp.gov.ua

Від 22.04.2015 № 2629/0/20-15

Постійна комісія з питань торгівлі, підприємництва та регуляторної політики Київської міської ради

вул. Хрещатик, 36, м. Київ, 01044

Щодо розгляду
проекту рішення

Державною регуляторною службою України (далі - Служба) у відповідності до Закону України «Про засади державної регуляторної політики у сфері господарської діяльності» та постанови Кабінету Міністрів України від 23.09.2014 № 634 «Про порядок підготовки пропозицій щодо удосконалення проектів регуляторних актів, які розробляються органами місцевого самоврядування» розглянуто проект рішення Київської міської ради «Про дерегуляцію і спрощення порядку переведення жилих будинків і жилих приміщень у нежилі в місті Києві» (далі – проект Рішення) та документи, що надані до нього листом Постійної комісії з питань торгівлі, підприємництва та регуляторної політики Київської міської ради від 19.03.2015 № 08/286-68.

Проектом Рішення передбачається затвердити Порядок переведення житлових будинків і приміщень (квартир) у нежитлові в м. Києві (далі – проект Порядку).

За результатами розгляду повідомляємо наступне.

1. Відповідно до пункту 1.2 розділу I проекту Порядку дія цього Порядку поширюється на об'єкти нерухомого майна – житловий та нежитловий фонди, що знаходяться на території міста Києва, незалежно від їх балансової приналежності та форм власності.

Переведення жилих приміщень (будинків) у нежилі здійснюється відповідно до статей 7 та 8 Житлового кодексу Української РСР (далі – Кодекс). Так, статтею 8 Кодексу встановлено, що переведення придатних для проживання жилих будинків і жилих приміщень у будинках державного і громадського житлового фонду в нежилі, як правило, не допускається. У виняткових випадках переведення жилих будинків і жилих приміщень у нежилі може здійснюватися за рішенням органів, зазначених у частині другій

ВИХ №2629/0/20-15 від 22.04.2015

статті 7 цього Кодексу, тобто за рішенням виконавчого комітету обласної, міської (міста республіканського підпорядкування) Ради народних депутатів.

Переведення жилих будинків і жилих приміщень відомчого і громадського житлового фонду в нежилі провадиться за пропозиціями відповідних міністерств, державних комітетів, відомств і центральних органів громадських організацій.

Переведення жилих будинків і жилих приміщень, що належать колгоспам, у нежилі здійснюється за рішенням загальних зборів членів колгоспу або зборів уповноважених.

Переведення жилих будинків житлово-будівельних кооперативів у нежилі не допускається.

Також відповідно до частини другої статті 26 Закону України «Про об'єднання співвласників багатоквартирного будинку» за необхідності може бути здійснене переведення приміщення у нежиле на термін дії договору оренди або постійно у порядку, встановленому законодавством.

Отже, чинним законодавством не передбачено правових підстав для здійснення переведення придатних для проживання жилих будинків і жилих приміщень у будинках приватної форми власності.

2. Пунктом 2 проекту Рішення передбачається утворити Комісію з розгляду питань щодо переведення жилих приміщень в нежилі і нежилих приміщень в жилі в м. Києві (далі – Комісія), на яку проектом Порядку покладаються повноваження приймати рішення про переведення житлового приміщення в нежитлове (списання з балансу житлового фонду).

Однак, згідно з частиною другою статті 7 Кодексу непридатні для проживання жилі будинки і жилі приміщення переобладнуються для використання в інших цілях або такі будинки зносяться за рішенням виконавчого комітету обласної, міської (міста республіканського підпорядкування) Ради народних депутатів.

Крім того, Положення про порядок обстеження стану жилих будинків з метою встановлення їх відповідності санітарним і технічним вимогам та визнання жилих будинків і жилих приміщень непридатними для проживання, затверджене постановою Ради міністрів Української РСР від 26.04.1984 № 189, також передбачає прийняття рішення виконавчого комітету обласної, міської (міста республіканського підпорядкування) Ради народних депутатів про використання непридатного для проживання жилого будинку (жилого приміщення) в інших цілях або про знесення цього будинку.

Таким чином, надання Комісії повноважень приймати відповідні рішення не відповідає вимогам чинного законодавства України.

3. Статтею 1 Закону України «Про адміністративні послуги» визначено, що адміністративна послуга – результат здійснення владних повноважень суб'єктом надання адміністративних послуг за заявою фізичної або юридичної особи, спрямований на набуття, зміну чи припинення прав та/або обов'язків такої особи відповідно до закону.

Виходячи з наведеного, отримання володільцем житлового приміщення рішення про переведення житлового приміщення в нежитлове (списання з балансу житлового фонду) має ознаки адміністративної послуги.

Відповідно до статті 5 Закону України «Про адміністративні послуги» виключно законами, які регулюють суспільні відносини щодо надання адміністративних послуг, встановлюються підстави для одержання адміністративної послуги; суб'єкт надання адміністративної послуги та його повноваження щодо надання адміністративної послуги; перелік та вимоги до документів, необхідних для отримання адміністративної послуги; платність або безоплатність надання адміністративної послуги; граничний строк надання адміністративної послуги; перелік підстав для відмови у наданні адміністративної послуги.

Із основних вимог до регулювання надання адміністративних послуг, на законному рівні, зокрема, Кодексом, закріплені тільки підстави для одержання адміністративної послуги та суб'єкт надання адміністративної послуги, а також його повноваження щодо надання адміністративної послуги.

Затвердження у проекті Порядку, зокрема, переліку документів, необхідних для отримання рішення про переведення житлового приміщення в нежитлове (списання з балансу житлового фонду), можливе лише після внесення відповідних змін до Кодексу.

Враховуючи викладене, проект рішення Київської міської ради «Про затвердження Положення про оренду майна територіальної громади міста Києва» не відповідає принципам державної регуляторної політики та вимогам чинного законодавства України.

Голова Державної
регуляторної служби України **К.М. Ляпіна**

Кричевська О.В.
☎ 254-52-13

КИЇВСЬКА МІСЬКА РАДА

VII СКЛИКАННЯ

постійна комісія з питань торгівлі, підприємництва та регуляторної політики

01044, м. Київ, вул. Хрещатик, 36 к..1021 *факс:(044)202-70-53, тел: (044) 202-70-09, 202-73-11*

18.03.2015 № 08/286-66

на № 08/231-187/ПР від 30.01.2015

Депутату Київської міської ради
Леваді С.Я.

Експертний висновок
про відповідність проекту регуляторного акта вимогам статей 4 та 8 Закону України «Про засади державної регуляторної політики у сфері господарської діяльності»

Постійна комісія Київради з питань торгівлі, підприємництва та регуляторної політики відповідно до статей 4 та 8 Закону України «Про засади державної регуляторної політики у сфері господарської діяльності» (далі – Закон) розглянувши проект регуляторного акта – рішення Київської міської ради «Про дерегуляцію і спрощення порядку переведення жилих будинків і жилих приміщень у нежилі в місті Києві» повідомляє наступне.

Відповідно до вимог Закону вказаний проект рішення був включений пунктом 19 до Плану діяльності Київської міської ради з підготовки проектів регуляторних актів на 2015 рік, який затверджений рішенням Київської міської ради від 25.12.2014 № 745/745.

Головними розробниками проекту рішення Київради «Про дерегуляцію і спрощення порядку переведення жилих будинків і жилих приміщень у нежилі в місті Києві» є депутат Київської міської ради Левада Сергій Якович та Департамент містобудування та архітектури виконавчого органу Київської міської ради (Київської міської державної адміністрації).

Повідомлення про оприлюднення проекту рішення Київради «Про дерегуляцію і спрощення порядку переведення жилих будинків і жилих приміщень у нежилі в місті Києві», відповідний аналіз регуляторного впливу та проект рішення були оприлюднені 05 лютого 2015 року в мережі Інтернет на офіційному веб-порталі Київської міської влади в розділі «Регуляторна діяльність» з метою одержання зауважень і пропозицій від фізичних та юридичних осіб, їх об'єднань.

Розробником встановлено строк 1 місяць (до 05.03.2015), протягом якого приймались зауваження і пропозиції від фізичних та юридичних осіб, їх об'єднань.

Зазначений проект було опрацьовано з урахуванням зауважень і пропозицій, що були висловлені структурними підрозділами виконавчого органу Київради (Київської міської державної адміністрації).

Проект регуляторного акта підготовлено з метою спрощення процедури отримання документів дозвільного характеру на переведення жилих будинків і жилих приміщень у нежилі в місті Києві, а саме:

- затвердження єдиного порядку переведення житлових приміщень до розряду нежитлових;
- спрощення процедури, визначення конкретних строків на документообіг у процесі переведення житлових приміщень до розряду нежитлових;
- упорядкування процедури, чітке визначення послідовних етапів переведення житлових приміщень до розряду нежитлових;
- недопущення обмеження інтересів інших громадян, які проживають у будинку, шляхом визначення уповноваженими органами можливості та доцільності переведення житлових приміщень до розряду нежитлових з урахуванням ряду факторів, у тому числі мотивованих заперечень власників суміжних квартир (приміщень);
- зменшення кількості конфліктних ситуацій з мешканцями прилеглих квартир та приміщень;
- приведення деяких положень рішення Київської міської ради від 22.09.2011 № 37/6253 «Про затвердження Порядку розміщення реклами в м. Києві» у відповідність до прийнятих нормативно-правових актів.

Проаналізувавши аналіз регуляторного впливу, розробка та прийняття вказаного проекту рішення покликано тим, що діючим законодавством України не визначено єдиного порядку переведення житлових приміщень у нежитлові та проведення в них реконструкції з облаштуванням окремого входу.

Законодавством чітко не визначені порядок і послідовність дій із здійснення переведення приміщення (квартири) з житлового фонду в нежитловий, перелік необхідних документів, терміни по здійсненню цієї процедури. Так, стаття 150 Житлового кодексу України передбачає право громадян, які мають у приватній власності квартиру, розпоряджатися нею на свій розсуд: продавати, дарувати,заповідати, здавати в оренду, обмінювати, закладати, укладати інші не заборонені законом угоди. Ці права передбачені також статтями 319, 320 Цивільного кодексу України, згідно з якими власник володіє, користується, розпоряджається своїм майном на власний розсуд та має право вчиняти щодо нього будь-які дії, зокрема, використовувати його для здійснення підприємницької діяльності, якщо це не суперечить закону. Конституція України (частина перша ст. 41) також проголошує право власника володіти, користуватися, розпоряджатися своєю власністю. Статтею 12 Закону України «Про приватизацію державного житлового фонду» визначено, що власник приватизованого житла має право розпоряджатися квартирою на власний розсуд. У пункті 4 Правил користування приміщеннями житлових

будинків, затверджених постановою Кабінету Міністрів України від 08.10.1992 № 572 зазначено, що власники, наймачі (орендарі) приміщень житлових будинків мають право на: переобладнання і перепланування житлових і підсобних приміщень, за відповідними проектами без обмеження інтересів інших громадян, які проживають у будинку, з дозволу власника будинку (квартири) та органу місцевого самоврядування, виданого в установленому порядку. Відповідно до державних будівельних норм ДБН В.2.2-15-2005 «Житлові будинки. Основні положення»: у першому, другому і цокольному поверхах житлових будинків допускається розміщувати приміщення: адміністративні, магазинів, роздрібної торгівлі, громадського харчування, побутового обслуговування. Стаття 26 Закону України «Про об'єднання співвласників багатоквартирного будинку», зокрема, передбачає: за необхідності може бути здійснене переведення приміщення у нежиле на термін дії договору оренди або постійно у порядку, встановленому законодавством.

Оскільки згідно статті 8 Житлового кодексу України та Порядку обстеження стану жилих будинків з метою встановлення їх відповідності санітарним та технічним вимогам та визнання жилих будинків і жилих приміщень непридатними для проживання, затвердженого постановою Ради Міністрів УСРС від 26.04.1984 №189, питання про переведення жилих приміщень (квартир, будинків) в нежитлові є повноваженням органів місцевого самоврядування.

Прийняття проекту рішення дозволить встановити єдиний Порядок переведення житлових приміщень в нежитлові, який поширюватиметься на весь житловий фонд (будинки, квартири в них, а також житлові приміщення в інших будівлях), що знаходяться на території міста незалежно від форм власності та балансової належності.

Також прийняття Київською міською радою рішення «Про дерегуляцію і спрощення порядку переведення жилих будинків і жилих приміщень у нежилі в місті Києві» надасть можливість визначити:

- єдині вимоги при переведенні житлових приміщень (квартир, будинків) в нежитлові,
- перелік необхідних документів, які повинен надати замовник, та послідовність дій;
- термін розгляду заяви та надання рішення виконкому міської ради;
- спрощення процедури;
- недопущення погіршення технічного стану житлових будинків та непередбачуваних наслідків при реконструкції приміщень у житловому фонді в наслідок порушення несучих конструкцій житлових будинків.
- дотримання вимог чинного законодавства в сфері містобудування та архітектури;
- контроль за кількістю переобладнаних квартир;
- збереження в належному стані архітектурного стилю міста.

Враховуючи викладене вище, постійна комісія Київради з питань торгівлі, підприємництва та регуляторної політики дійшла висновку, що проект рішення Київської міської ради «Про дерегуляцію і спрощення порядку переведення жилих будинків і жилих приміщень у нежилі в місті Києві» відповідає вимогам статей 4 та 8 Закону України «Про засади державної регуляторної політики у сфері господарської діяльності» і може бути рекомендований для розгляду на пленарному засіданні Київської міської ради.

Голова постійної комісії **А.Карпенко**

КИЇВСЬКА МІСЬКА РАДА

VII СКЛИКАННЯ

ПОСТІЙНА КОМІСІЯ З ПИТАНЬ МІСТОБУДУВАННЯ, АРХІТЕКТУРИ ТА ЗЕМЛЕКОРИСТУВАННЯ

01044, м. Київ, вул. Хрещатик, 36, к. 1007 *тел./факс (044) 202-73-09*

№ 08/281-119к

Витяг з протоколу № 6
засідання постійної комісії Київради з питань містобудування, архітектури та землекористування
від 17.03.2015

1. СЛУХАЛИ: Розгляд проекту рішення «Про дерегуляцію і спрощення порядку переведення жилих будинків і жилих приміщень у нежилі в місті Києві» *за поданням депутата Київради С.Левади-* ***матеріали додаються.***

(доручення заступника міського голови - секретаря Київської міської ради від 30.01.2015 №08/231-187/ПР, лист депутата Київської міської ради С.Левади від 29.01.2015 №08/279/050-14, копія проекту рішення з пояснювальною запискою до нього ***на 7-ми арк.****)*

УХВАЛИЛИ: ***Підтримати проект рішення*** «Про дерегуляцію і спрощення порядку переведення жилих будинків і жилих приміщень у нежилі в місті Києві» ***з урахуванням пропозиції депутата Київради Дворнікова В.М., виклавши пункт 3.3.4 проекту рішення у такій редакції: «пунктів приймання склотари та вторинної сировини і макулатури».***

З протоколом вірно.

Голова комісії **В. Прокопів**

Секретар комісії **Д. Гордон**

ПОЯСНЮВАЛЬНА ЗАПИСКА

проекту рішення Київської міської ради «Про дерегуляцію і спрощення порядку переведення жилих будинків і жилих приміщень у нежилі в місті Києві»

1. Обґрунтування необхідності прийняття рішення

Основною необхідністю прийняття рішення є:
- затвердження єдиного порядку переведення житлових приміщень до розряду нежитлових;
- спрощення процедури, визначення конкретних строків на документообіг у процесі переведення житлових приміщень до розряду нежитлових;
- упорядкування процедури, чітке визначення послідовних етапів переведення житлових приміщень до розряду нежитлових;
- недопущення обмеження інтересів інших громадян, які проживають у будинку, шляхом визначення уповноваженими органами можливості та доцільності переведення житлових приміщень до розряду нежитлових з урахуванням ряду факторів, у тому числі мотивованих заперечень власників суміжних квартир (приміщень);
- зменшення кількості конфліктних ситуацій з мешканцями прилеглих квартир та приміщень.

2. Мета і шляхи її досягнення

Основною метою є прийняття проекту рішення Київради «Про дерегуляцію і спрощення порядку переведення жилих будинків і жилих приміщень у нежилі в місті Києві» та приведення деяких положень рішення Київської міської ради від 22.09.2011 №37/6253 «Про затвердження Порядку розміщення реклами в м. Києві» у відповідність до прийнятих нормативно – правових актів.

3. Правові аспекти

Проект рішення розроблено відповідно до:
- Закону України «Про місцеве самоврядування в Україні»;
- Закону України «Про столицю України – місто-герой Київ»;

стаття 150 Житлового кодексу України передбачає право громадян, які мають у приватній власності квартиру, розпоряджатися нею на свій розсуд: продавати, дарувати,заповідати, здавати в оренду, обмінювати, закладати, укладати інші не заборонені законом угоди. Ці права передбачені також статтями 319, 320 Цивільного кодексу України, згідно з якими власник володіє, користується, розпоряджається своїм майном на власний розсуд та має право вчиняти щодо нього будь-які дії, зокрема, використовувати його для здійснення підприємницької діяльності, якщо це не суперечить закону. Конституція України (частина перша ст.

41) також проголошує право власника володіти, користуватися , розпоряджатися своєю власністю. Статтею 12 Закону України «Про приватизацію державного житлового фонду» визначено, що власник приватизованого житла має право розпоряджатися квартирою на власний розсуд. У пункті 4 Правил користування приміщеннями житлових будинків, затверджених постановою Кабінету Міністрів України від 08.10.1992 № 572 зазначено, що власники, наймачі (орендарі) приміщень житлових будинків мають право на:переобладнання і перепланування житлових і підсобних приміщень, за відповідними проектами без обмеження інтересів інших громадян, які проживають у будинку, з дозволу власника будинку (квартири) та органу місцевого самоврядування, виданого в установленому порядку. Відповідно до державних будівельних норм ДБН В.2.2-15-2005 "Житлові будинки. Основні положення": у першому, другому і цокольному поверхах житлових будинків допускається розміщувати приміщення: адміністративні, магазинів, роздрібної торгівлі, громадського харчування, побутового обслуговування. Стаття 26 Закону України "Про об'єднання співвласників багатоквартирного будинку", зокрема, передбачає: за необхідності може бути здійснене переведення приміщення у нежиле на термін дії договору оренди або постійно у порядку, встановленому законодавством. Оскільки згідно статті 8 Житлового кодексу України та Порядку обстеження стану жилих будинків з метою встановлення їх відповідності санітарним та технічним вимогам та визнання жилих будинків і жилих приміщень непридатними для проживання , затвердженого постановою Ради Міністрів УСРС від 26.04.1984. №189, питання про переведення жилих приміщень (квартир, будинків) в нежитлові є повноваженням органів місцевого самоврядування. Тому визначена проблема може бути вирішена шляхом прийняття нормативно-правового акту «Про затвердження порядку переведення житлових приміщень в нежитлові»

4. Фінансово-економічне обґрунтування

Реалізація проекту рішення не потребує додаткових матеріальних та інших витрат.

5. Позиція заінтересованих органів

Проект рішення не зачіпає інтересів інших органів.

6. Регіональний аспект

Проект рішення не стосується питання розвитку адміністративно-територіальних одиниць.

7. Громадське обговорення

Проект рішення є регуляторним актом, тому на виконання Закону України «Про засади державної регуляторної політики у сфері господарської діяльності» оприлюднено на офіційному веб – порталі Київської міської влади для отримання зауважень та пропозицій від фізичних та юридичних осіб.

8. Прогноз результатів

Ухвалення проекту рішення матиме своїм наслідком до спрощеної єдиної процедури переведення.

Доповідач: депутат Київської міської ради Левада Сергій Якович

Депутат Київської міської ради С. Левада

Директор Департаменту
містобудування та архітектури С. Целовальник

Аналіз регуляторного впливу
проекту рішення Київської міської ради

«Про дерегуляцію і спрощення порядку переведення жилих будинків і жилих приміщень у нежилі в місті Києві»

Аналіз регуляторного впливу (АРВ) проекту рішення Київської міської ради «Про дерегуляцію і спрощення порядку переведення жилих будинків і жилих приміщень у нежилі в місті Києві», Методики проведення аналізу впливу регуляторного акта, затвердженої постановою Кабінету Міністрів України від 11.03.2004 № 308 «Про затвердження методик проведення аналізу впливу та відстеження результативності регуляторного акта».

1. Визначення проблеми, яку передбачається розв'язати шляхом державного регулювання

Проблема полягає в тому, що діючим законодавством України не визначено єдиного порядку переведення житлових приміщень у нежитлові та проведення в них реконструкції з облаштуванням окремого входу. Законодавством чітко не визначені порядок і послідовність дій із здійснення переведення приміщення (квартири) з житлового фонду в нежитловий, перелік необхідних документів, терміни по здійсненню цієї процедури. Так, стаття 150 Житлового кодексу України передбачає право громадян, які мають у приватній власності квартиру, розпоряджатися нею на свій розсуд: продавати, дарувати,заповідати, здавати в оренду, обмінювати, закладати, укладати інші не заборонені законом угоди. Ці права передбачені також статтями 319, 320 Цивільного кодексу України, згідно з якими власник володіє, користується, розпоряджається своїм майном на власний розсуд та має право вчиняти щодо нього будь-які дії, зокрема, використовувати його для здійснення підприємницької діяльності, якщо це не суперечить закону. Конституція України (частина перша ст. 41) також проголошує право власника володіти, користуватися , розпоряджатися своєю власністю. Статтею 12 Закону України «Про приватизацію державного житлового фонду» визначено, що власник приватизованого житла має право розпоряджатися квартирою на власний розсуд. У пункті 4 Правил користування приміщеннями житлових будинків, затверджених постановою Кабінету Міністрів України від 08.10.1992 № 572 зазначено, що власники,

наймачі (орендарі) приміщень житлових будинків мають право на:переобладнання і перепланування житлових і підсобних приміщень, за відповідними проектами без обмеження інтересів інших громадян, які проживають у будинку, з дозволу власника будинку (квартири) та органу місцевого самоврядування, виданого в установленому порядку. Відповідно до державних будівельних норм ДБН В.2.2-15-2005 "Житлові будинки. Основні положення": у першому, другому і цокольному поверхах житлових будинків допускається розміщувати приміщення: адміністративні, магазинів, роздрібної торгівлі, громадського харчування, побутового обслуговування. Стаття 26 Закону України "Про об'єднання співвласників багатоквартирного будинку", зокрема, передбачає: за необхідності може бути здійснене переведення приміщення у нежиле на термін дії договору оренди або постійно у порядку, встановленому законодавством. Оскільки згідно статті 8 Житлового кодексу України та Порядку обстеження стану жилих будинків з метою встановлення їх відповідності санітарним та технічним вимогам та визнання жилих будинків і жилих приміщень непридатними для проживання затвердженого постановою Ради Міністрів УСРС від 26.04.1984. №189, питання про переведення жилих приміщень (квартир, будинків) в нежитлові є повноваженням органів місцевого самоврядування. Тому визначена проблема може бути вирішена шляхом прийняття нормативно-правового акту «Про дерегуляцію і спрощення порядку переведення жилих будинків і жилих приміщень у нежилі в місті Києві».

2. Визначення цілей державного регулювання.

Основними цілями державного регулювання є:

- затвердження єдиного порядку переведення житлових приміщень до розряду нежитлових;
- спрощення процедури, визначення конкретних строків на документообіг у процесі переведення житлових приміщень до розряду нежитлових;
- упорядкування процедури, чітке визначення послідовних етапів переведення житлових приміщень до розряду нежитлових;
- недопущення обмеження інтересів інших громадян, які проживають у будинку, шляхом визначення уповноваженими органами можливості та доцільності переведення житлових приміщень до розряду нежитлових з урахуванням ряду факторів, у тому числі мотивованих заперечень власників суміжних квартир (приміщень);
- зменшення кількості конфліктних ситуацій з мешканцями прилеглих квартир та приміщень.
- приведення деяких положень рішення Київської міської ради від 22.09.2011 №37/6253 «Про затвердження Порядку розміщення реклами в м. Києві» у відповідність до прийнятих нормативно – правових актів.

3. Визначення та оцінка альтернативних способів досягнення зазначених цілей

Для досягнення визначених цілей під час розробки проекту рішення було розглянуто наступні альтернативні способи:

1. Залишити існуючий стан речей з переведення житлових приміщень до розряду нежитлових без змін.

Цей спосіб не сприятиме вирішенню існуючої проблеми, оскільки неврегульованість відносин між органами місцевого самоврядування, власниками житлових будинків з одного боку та суб'єктами господарювання – з іншого, потягне за собою наступні негативні наслідки:

- порушення законодавства у сфері містобудування та архітектури;
- часткове обмеження прав власників житлових приміщень розпоряджатися своєю власністю;
- зростання конфліктних ситуацій між власниками (балансоутриувачами) житлових будинків, мешканцями суміжних квартир з одного боку та суб'єктами підприємницької діяльності з іншого;
- невизначеність із строками тощо.

2. Заборонити переведення житлових приміщень до розряду нежитлових та їх реконструкцію до прийняття на рівні держави нормативно-правового акта з цього питання.

Цей спосіб не може бути застосований, як такий, що не відповідає законодавству з питань захисту прав власника: володіти, користуватися та розпоряджатися своєю власністю.

3. Прийняття Київською міською радою рішення «Про дерегуляцію і спрощення порядку переведення жилих будинків і жилих приміщень у нежилі в місті Києві».

Запропонований спосіб вирішення зазначеної проблеми є найбільш доцільним.

Перевага обраного способу досягнення встановлених цілей очевидна, так як він передбачає приведення діючого нормативно-правового акта до вимог чинного законодавства в сфері управління житловим фондом за рахунок встановлення єдиного порядку переведення житлових приміщень (квартир, будинків) в нежитлові саме на місцевому рівні,

що в свою чергу сприятиме дотриманню законності у сфері містобудування та архітектури, зменшить кількість скарг від населення, впорядкує дії суб'єктів господарювання та дозвільних органів.

4. Механізм розв'язання проблеми

Вищевказані проблеми планується розв'язати шляхом прийняття регуляторного акта, який встановлює єдиний Порядок переведення житлових приміщень в нежитлові. Чинність Порядку поширюється на весь житловий фонд (будинки, квартири в них, а також житлові приміщення в інших

будівлях), що знаходиться на території міста незалежно від форм власності та балансової належності. Прийняття Порядку чітко визначить:
- єдині вимоги при переведенні житлових приміщень (квартир, будинків) в нежитлові,
- перелік необхідних документів, які повинен надати замовник, та послідовність дій;
- термін розгляду заяви та надання рішення виконкому міської ради;
- спрощення процедури;
- недопущення погіршення технічного стану житлових будинків та непередбачуваних наслідків при реконструкції приміщень у житловому фонді в наслідок порушення несучих конструкцій житлових будинків.
- дотримання вимог чинного законодавства в сфері містобудування та архітектури;
- контроль за кількістю переобладнаних квартир;
- збереження в належному стані архітектурного стилю міста.
Крім того, прийняття вказаного Порядку не потребує виділення додаткових коштів з місцевого бюджету.

5. Обґрунтування можливості досягнення встановлених цілей у разі прийняття регуляторного акта

Можливість досягнення цілей, передбачених п.2 цього Аналізу у разі прийняття зазначено рішення є цілком реальною та обґрунтованою у зв'язку з тим, що метою створення проекту зазначеного рішення є цілеспрямоване вирішення зазначених проблем у місті.
Даний регуляторний акт мотивує суб'єктів господарювання виконувати встановлені
вимоги через такі мотиви:
- простота положень даного акта;
- простота виконання вимог, встановлених актом;
- чітке врегулювання прав та обов'язків суб'єктів, на яких поширюється даний акт;
- відкритість та доступність інформації.

6. Визначення очікуваних результатів прийняття регуляторного акту

Прийняття запропонованого регуляторного акту надасть можливість впорядкувати та спростити процедуру переведення жилих приміщень (квартир, будинків) в нежитлові шляхом встановлення єдиних вимог до її проходження привести деякі положенння рішення Київської міської ради від 22.09.2011 №37/6253 «Про затвердження Порядку розміщення реклами в м. Києві» у відповідність до прийнятих нормативно – правових актів.

Сфера впливу Вигоди Витрати

Територіальна громада
1. Розширення пропозицій на ринку товарів і послуг,. пропонованих суб'єктами господарювання за рахунок відкриття нових об'єктів.
2. Виникнення додаткових робочих місць.
3. Дотримання норм та стандартів в сфері містобудування та архітектури.
4. Покращення умов проживання мешканців будинку за рахунок благоустрою прилеглої території за кошти суб'єктів господарювання. Не передбачаються

Суб'єкти господарювання:
1. Отримання нових приміщень для започаткування або розширення існуючого бізнесу.
2. Збільшення доходу від розширення бізнес -діяльності.
3. Скорочення часу процедури переведення жилого приміщення (квартири, будинку) в нежитлове.
4. Підвищення рівня правової захищеності суб'єктів господарювання.
Витрати на отримання технічного висновку про стан приміщення та можливість його реконструкції.

Органи місцевого самоврядування:
1. Зростання доходів місцевого бюджету за
рахунок збільшення кількості суб'єктів господарювання та об'єктів соцкультпобуту.
2. Підвищення рівня довіри до місцевої влади.
3. Зменшення числа скарг мешканців міста на суб'єктів господарювання
Проведення процедури оприлюднення матеріалів

7. Обґрунтування строку дії регуляторного акту

Запропонований проект регуляторного акта запроваджується на довгостроковий термін. У разі виявлення неврегульованих та проблемних питань та у разі змін у чинному законодавстві, які можуть впливати на дію запропонованого регуляторного акта, до регуляторного акта будуть внесені відповідні зміни та доповнення.

8. Показники результативності регуляторного акту

Якісні показники Прогнозований соціальний ефект
Врегулювання порядку переводу житлових приміщень в нежитлові прозорість дій влади, зменшення порушень законодавства в сфері містобудування. Спрощення процедури, скорочення термінів поліпшення

бізнес-середовища міста, відкриття нових об'єктів соцкульпобуту, додаткові робочі місця

Кількісні показники:

1) кількість переведених із житлового в нежитловий фонд приміщень (квартир);

2) строки прийняття рішення про надання дозволу на переведення житлових приміщень до розряду нежитлових з моменту подання відповідних матеріалів;

3) прогнозоване зменшення кількості скарг мешканців житлових будинків на самовільне переобладнання квартир під офіси, магазини, тощо.

Відповідно до ч.5 ст.12 Закону України «Про засади державної регуляторної політики у сфері господарської діяльності» рівень поінформованості суб'єктів господарювання та фізичних осіб з основних положень рішення визначається кількістю осіб, що:

а) отримають регуляторний акт за запитами до органів місцевого самоврядування;

в) отримають регуляторний акт або інформацію щодо основних його положень іншими шляхами.

Депутат Київської міської ради С. Левада

Директор Департаменту
містобудування та архітектури С. Целовальник

Розг 17.2.

ВИКОНАВЧИЙ ОРГАН КИЇВСЬКОЇ МІСЬКОЇ РАДИ
(КИЇВСЬКА МІСЬКА ДЕРЖАВНА АДМІНІСТРАЦІЯ)

ДЕПАРТАМЕНТ ЗЕМЕЛЬНИХ РЕСУРСІВ

вул. Хрещатик, 32-а, м. Київ, 01601, тел. (044) 279-58-72, ф. (044) 288-07-57,
КБУ "Контактний центр міста Києва"(044) 15-51, E-mail: dep@kievzem.kiev.ua Код ЄДРПОУ 26199097

20.05.2015 № 057021-8839
на №_____від _____

Голові постійної комісії Київської міської ради з питань містобудування, архітектури та землекористування Прокопіву В.В.

Шановний Володимире Володимировичу!

За дорученням заступника Київського міського голови – секретаря Київради від 08.05.2007 № 225-032-2986 на замовлення гр. Козлової Р.М. комунальним підприємством «Київський міський центр земельного кадастру та приватизації землі» розроблено проект землеустрою щодо відведення земельної ділянки для будівництва і обслуговування жилого будинку, господарських будівель і споруд на вул. Чабанівській, 16 у Голосіївському районі м. Києва (справа № А-14018), який був погоджений у відповідності до земельного законодавства, а саме: Головним управлінням містобудування, архітектури та дизайну міського середовища від 18.06.2010 № 09-7491, Головним управлінням Держземагентства у м. Києві від 26.06.2014 та згідно з Закону України «Про державний земельний кадастр» земельна ділянка зареєстрована у Державному земельному кадастрі, присвоєно кадастровий номер про, що свідчить витяг з Державного земельного кадастру про земельну ділянку від 15.07.2014.

Документація із землеустрою з відповідним проектом рішення Київської міської ради 15.12.2014 передані на розгляд до Київської міської ради. Однак постійною комісією Київської міської ради з питань містобудування, архітектури та землекористування (протокол № 6 від 17.03.2015), підтримано правовий висновок управління правового забезпечення діяльності Київської міської ради від 13.02.2015 № 08/230-390 в якому зазначено, що територія про яку йдеться мова належить за функціональним призначенням до комунально-складської території. У зв'язку з чим вказані матеріали 26.03.2015 повернуті до Департаменту на доопрацювання.

Земельна ділянка, що планується до відведення гр. Козловій Р.М. згідно з витягом з Державного земельного кадастру про земельну ділянку віднесена до категорії земель - землі житлової та громадської забудови.

Рішенням Київради від 14.07.2005 № 690/3265, на вказану територію затверджено детальний план території житлового масиву Теремки-3 на вул. Великій Кільцевій,1 у Голосіївському районі м. Києва.

Враховуючи викладене, та те що фізичною особою ведуться роботи на протязі 8 років з приводу оформлення права користування зазначеної земельної ділянки, прошу Вашого сприяння у розгляді справи № А-14018 на засіданні постійної комісії Київської міської ради з питань містобудування, архітектури та землекористування.

Додаток: оригінал документації із землеустрою.

З повагою
Директор О.Поліщук

Р. Челомбітько 234-85-49

Питання 16.2

КИЇВСЬКА МІСЬКА РАДА

СЕКРЕТАРІАТ

УПРАВЛІННЯ ПРАВОВОГО ЗАБЕЗПЕЧЕННЯ ДІЯЛЬНОСТІ КИЇВСЬКОЇ МІСЬКОЇ РАДИ

01044, м. Київ, вул. Хрещатик, 36 *тел.:(044)278-79-44, 226-29-53*

13.02.15 № 08/230-390

Голові постійної комісії Київради
з питань містобудування, архітектури
та землекористування
Прокопіву В.В.

Правовий висновок
до проекту рішення Київради "Про передачу громадянці Козловій Раїсі Михайлівні у власність земельної ділянки для будівництва і обслуговування жилого будинку, господарських будівель і споруд на вул. Чабанівській, 16 у Голосіївському районі м. Києва"

Управління правового забезпечення діяльності Київської міської ради опрацювало поданий проект рішення та повідомляє наступне.

Відповідно до Генерального плану міста, затвердженого рішенням Київради від 28.03.02 № 370/1804, територія та відповідно земельна ділянка, яка передбачається для передачі громадянці Козловій Раїсі Михайлівні за функціональним призначенням належить до комунально - складської території.

Рішенням Київради від 14.07.2005 №690/3265, затверджено детальний план території житлового масиву Теремки-3 на вул. Велика Кільцева, 1 у Голосіївському районі м. Києва.

У зв'язку з цим, розгляд даного питання буде можливий після розроблення, погодження та затвердження у встановленому порядку, відповідних змін до містобудівної документації.

Начальник управління В. Державін

08/231-1541/ПР
15.12.2014

КИЇВСЬКА МІСЬКА РАДА

II СЕСІЯ VII СКЛИКАННЯ

РІШЕННЯ

_____№_____

Київська міська рада
Департамент
земельних ресурсів
Код земельної ділянки
79:483:010

Проект рішення (екз.1)
ПР-6268
від 11.12.2014 до справи
А-14018

2 347008 062684

Про передачу громадянці Козловій Раїсі Михайлівні у власність земельної ділянки для будівництва і обслуговування жилого будинку, господарських будівель і споруд на вул. Чабанівській, 16 у Голосіївському районі м. Києва

Відповідно до статей 81, 116, 118, 121 Земельного кодексу України, Закону України „Про внесення змін до деяких законодавчих актів України щодо розмежування земель державної та комунальної власності" та розглянувши проект землеустрою щодо відведення земельної ділянки, Київська міська рада

ВИРІШИЛА:

1. Затвердити проект землеустрою щодо відведення земельної ділянки громадянці Козловій Раїсі Михайлівні земельної ділянки для будівництва і обслуговування жилого будинку, господарських будівель і споруд на вул. Чабанівській, 16 у Голосіївському районі м. Києва (категорія земель - землі житлової та громадської забудови, справа № **А-14018**).

2. Передати громадянці Козловій Раїсі Михайлівні, за умови виконання пункту 3 цього рішення, у власність земельну ділянку площею 0,0790 га (кадастровий номер 8000000000:79:483:0010) для будівництва і обслуговування жилого будинку, господарських будівель і споруд на вул. Чабанівській, 16 у Голосіївському районі м. Києва із земель комунальної власності територіальної громади міста Києва.

3. Громадянці Козловій Раїсі Михайлівні:

3.1. Виконувати обов'язки власника земельної ділянки відповідно до вимог статті 91 Земельного кодексу України.

3.2. Виконувати умови забудови земельної ділянки згідно з містобудівними умовами і обмеженнями щодо забудови земельної ділянки та документами, що дають право на виконання підготовчих та будівельних робіт, одержаними в установленому законодавством порядку.

3.3. Забезпечити вільний доступ для прокладання нових, ремонту та експлуатації існуючих інженерних мереж і споруд, що знаходяться в межах земельної ділянки.

3.4. Питання пайової участі вирішити відповідно до чинного законодавства.

3.5. Виконати вимоги, викладені в листах Головного управління містобудування, архітектури та дизайну міського середовища від 08.07.2008 № 19-8376, Головного управління Держземагентства у м. Києві 26.06.2014 № 19-26-0.3-3283/2-14 та Головного управління земельних ресурсів від 11.10.2010 № 05-6797, управління охорони навколишнього природного середовища від 22.08.2008 № 071/04-4-19/5046.

3.6. Вжити заходів щодо державної реєстрації права власності на земельну ділянку у порядку, встановленому Законом України «Про державну реєстрацію речових прав на нерухоме майно та їх обтяжень».

4. Попередити власника земельної ділянки, що право власності на землю може бути припинено у випадках, передбачених статтями 140, 143 Земельного кодексу України.

5. Контроль за виконанням цього рішення покласти на постійну комісію Київської міської ради з питань містобудування, архітектури та землекористування.

Київський міський голова — В. Кличко

ПОДАННЯ:

Заступник голови Київської
міської державної адміністрації П.Рябікін

Директор Департаменту
земельних ресурсів
виконавчого органу Київської міської ради
(Київської міської державної адміністрації) О.Поліщук

Начальник юридичного управління
Департаменту земельних ресурсів
виконавчого органу Київської міської ради
(Київської міської державної адміністрації) А. Гавриш

ПОГОДЖЕНО:

20.01.2015
Постійна комісія Київської міської ради
з питань містобудування, архітектури та
землекористування

Голова комісії В.Прокопів

Секретар комісії Д.Гордон

Начальник управління
правового забезпечення діяльності В.Державін
Київської міської ради

ПОЯСНЮВАЛЬНА ЗАПИСКА

№ ПЗ-11408 від 04.09.2014

до проекту рішення Київської міської ради:

Про передачу громадянці Козловій Раїсі Михайлівні у власність земельної ділянки для будівництва і обслуговування жилого будинку, господарських будівель і споруд на вул. Чабанівській, 16 у Голосіївському районі м. Києва

До кадастрової справи
№ А-14018

2 347011 514088

1. Фізична особа:

Назва	***Козлова Раїса Михайлівна***
Клопотання	***від 05.05.2007***
Згода (доручення) на проектування	***від 08.05.2007 № 225-032-2986***

2. Відомості про земельну ділянку (кадастровий № 8000000000:79:483:0010)

Місце розташування (адреса)	***м. Київ, р-н Голосіївський, вул. Чабанівська, 16***
Площа	***0,0790 га***
Вид та термін користування	***Право в процесі оформлення (Власність)***
Цільове призначення	***для будівництва та обслуговування жилого будинку, господарських будівель і споруд***

3. Обґрунтування прийняття рішення

На замовлення зацікавленої особи землевпорядною організацією розроблено проект землеустрою щодо відведення земельної ділянки, який згідно із ст. 118 Земельного кодексу України погоджено з відповідними органами, зокрема:

орган архітектури	***№ 09-7491 від 18.06.2010***
територіальний орган, що здійснює реалізацію державної політики у сфері земельних відносин	***№ 19-26-0.3-3283/2-14 від 26.06.2014***

Відповідно до Земельного кодексу України та Порядку набуття права на землю юридичними особами та громадянами в м. Києві, затвердженого рішенням Київради від 28.02.2013 №63/9120, Департаментом земельних ресурсів виконавчого органу Київської міської ради (Київської міської державної адміністрації) розроблено проект рішення Київської міської ради.

4. Мета прийняття рішення.

Метою прийняття рішення є забезпечення реалізації встановленого Земельним кодексом України права особи на оформлення права користування (власності) на землю.

5. Особливі характеристики ділянки.

Наявність будівель і споруд на ділянці: ***Вільна від капітальної забудови Ділянка використовується під город.***

Інші особливості : ***Земельна ділянка надається із земель комунальної власності територіальної громади м. Києва.***

6. Стан нормативно-правової бази у даній сфері правового регулювання.

Загальні засади та порядок передачі земельних ділянок у власність чи користування громадянам визначено Земельним кодексом України та Тимчасовим порядком передачі (надання) земельних ділянок у користування або у власність із земель комунальної власності в місті Києві, затвердженим рішенням Київради від 28.02.2013 №63/9120.

7. Фінансово-економічне обґрунтування.

Реалізація рішення не потребує додаткових витрат міського бюджету.

Нормативна грошова оцінка не проводилась

8. Прогноз соціально-економічних та інших наслідків прийняття рішення.

Наслідками прийняття розробленого проекту рішення стане:

- реалізація зацікавленою особою своїх прав щодо використання земельної ділянки;

Доповідач: директор департаменту земельних ресурсів Поліщук О.Г.

Директор Департаменту
земельних ресурсів **Поліщук О.Г.**

18.Різне (розгляд листів, розгляд та затвердження протоколів засідань робочих груп):

18.1. Розгляд листа ПАТ «Фірма «Лісова» вих. №22 від 22.02.2015 щодо зміни строку дії договору оренди земельних ділянок №62-6-00044 від 28.12.2002 (***справа № А-20395***) - ***матеріали додаються***

18.2. Розгляд листа Департаменту земельних ресурсів від 20.05.2015 №057041-8833 (вх. №08/5636/1 від 20.05.2015) щодо питання ТОВ «КРОУН» - ***матеріали додаються***.

18.3. Розгляд листа Департаменту земельних ресурсів від 22.05.2015 №05707-8992 щодо питання припинення права користування земельною ділянкою на вул. Лабораторній, 6 у Печерському районі м. Києва - ***матеріали додаються***.

18.4. Розгляд листа Департаменту земельних ресурсів №05707-6481 від 17.04.2015 (вх. №08/7047 від 21.04.2015) щодо зняття з контролю рішення Київської міської ради від 13.11.2014 №380/380 «Про надання статусу скверу земельній ділянці загальною площею 0,32 га на вул. Привокзальній, 10-а в Дарницькому районі міста Києва та визнання таким, що втратило чинність, рішення Київської міської ради від 28.09.2006 №84/141 «Про надання Державному територіально-галузевому об'єднанню "Південно-Західна залізниця" земельної ділянки для будівництва житлового будинку та підземного паркінгу на вул. Привокзальній, 10-а у Дарницькому районі м. Києва» - ***матеріали додаються***

18.5. Розгляд листа Департаменту земельних ресурсів №05707-6484 від 17.04.2015 (вх. №08/7052 від 21.04.2015) щодо зняття з контролю рішення Київської міської ради від 10.12.2014 №591/591 «Про поділ, передачу земельної ділянки та припинення права користування земельною ділянкою об'єднанню співвласників багатоквартирного будинку "Добробут" для експлуатації та обслуговування житлового будинку на вул. Інститутській, 19-б у Печерському районі м. Києва» - ***матеріали додаються***

18.6. Розгляд листа Департаменту земельних ресурсів №05707-6483 від 17.04.2015 (вх. №08/7053 від 21.04.2015) щодо зняття з контролю рішення Київської міської ради від 16.12.2014 №723/723 «Про розірвання договору оренди земельної ділянки, укладеного між Київською міською радою та товариством з обмеженою відповідальністю "БлуМарін" від 05.03.2008 №72-6-00492 на підставі рішення Київської міської ради від 12.07.2007 №1112/1773» - ***матеріали додаються***

18.7. Розгляд листа Департаменту земельних ресурсів №05707-6490 від 17.04.2015 (вх. №08/7056 від 21.04.2015) щодо зняття з контролю рішення Київської міської ради від 16.12.2014 №720/720 «Про розірвання договорів оренди земельних ділянок, укладених між Київською міською радою та товариством з обмеженою відповідальністю "АЙ ВІ ТІ ІНВЕСТМЕНТС" від 22.07.2008 №66-6-00480 та №66-6-00481 на підставі рішення Київської міської ради від 26.07.2007 №70/1904» - ***матеріали додаються***

18.8. Розгляд листа Департаменту земельних ресурсів №05707-6488 від 17.04.2015 (вх. №08/7055 від 21.04.2015) щодо зняття з контролю рішення Київської міської ради від 16.12.2014 №724/724 «Про розірвання договору оренди земельної ділянки, укладеного між Київською міською радою та товариством з обмеженою відповідальністю "МАГ-К" від 11.10.2007 №75-6-00361 на підставі рішення Київської міської ради від 26.06.2007 №963/1624» - ***матеріали додаються***

18.9. Розгляд листа Департаменту земельних ресурсів №05707-6486 від 17.04.2015 (вх. №08/7054 від 21.04.2015) щодо зняття з контролю рішення Київської міської ради від 16.12.2014 №722/722 «Про розірвання договору оренди земельної ділянки, укладеного між Київською міською радою та товариством з обмеженою відповідальністю "МАК" від 09.06.2008 №75-6-00407 на підставі рішення Київської міської ради від 01.10.2007 №463/3297» - ***матеріали додаються***

18.10. Розгляд листа Департаменту земельних ресурсів №05707-6492 від 17.04.2015 (вх. №08/7587 від 28.04.2015) щодо зняття з контролю рішення Київської міської ради від 16.12.2014 №719/719 «Про розірвання договору оренди земельної ділянки, укладеного між Київською міською радою та товариством з обмеженою відповідальністю "УкрРосБуд" від 10.09.2010 №78-6-00646 на підставі рішення Київської міської ради від 23.04.2009 № 349/1405» - ***матеріали додаються***

18.11. Розгляд протоколу засідання робочої групи від 05.06.2015 № 12/43 стосовно розірвання договору оренди земельної ділянки від 08.09.2005 №62-6-0057, укладеного між Київською міською радою та товариством з обмеженою відповідальністю "ЖЕНСАН"

Голова комісії **В. Прокопів**

Секретар комісії **Д. Гордон**

м.Київ
ПРИВАТНЕ АКЦІОНЕРНЕ ТОВАРИСТВО
ФІРМА „ЛІСОВА"
02217, м. Київ, вул. Теодора Драйзера 1,
Ідентифікаційний код 31457819
Р/р 26007552907200 в ПАТ„УкрСиббанк»
м. Києва МФО 351005
e - mail: flisova@ukr.net
тел. (044) 547-58-00, факс. (044) 548-02-45
№ 22 від «02» червня 2015 р.

Голові постійної комісії Київради з питань містобудування, архітектури та землекористування
Прокопіву Володимиру Володимировичу

Руне 18.1.

КЛОПОТАННЯ

У зв'язку з фінансовою кризою та нестабільною ситуацією в Україні **ПрАТ фірма "Лісова"** просить, враховуючи цільове призначення земельної ділянки та незмінність діяльності Товариства, на підставі ч. 1 ст. 19 Закону України «Про оренду землі», якою встановлено максимальний строк дії договору оренди земельної ділянки у 50 років, **поновити на 15 років договір оренди** земельних ділянок від 28.12.2002. №62-6-00044(з змінами, внесеними угодою від 26.05.2009р. №62-6-00519 та договором від 24.09.2010 №62-6-00558) площею 0,6880 га (кадастровий номер 8 000 000 000:62:023:0012) укладений між Київською міською радою та ПрАТ фірма "Лісова" на підставі рішення Київської міської ради від 26.09.2002р.№19/179 та рішенням про поновлення від 02.12.2008 № 407/407.

ПрАТ фірма "Лісова" виконує умови договору оренди земельної ділянки та вимоги висновків погоджуючих служб, зазначених у договорі, використовує земельну ділянку в межах договору оренди

Директор ПрАТ фірма " Лісова" **О.Г. Антонюк**

Київська міська рада
02 06 2015 № **08/9698**

Рзує 13.2-

ВИКОНАВЧИЙ ОРГАН КИЇВСЬКОЇ МІСЬКОЇ РАДИ
(КИЇВСЬКА МІСЬКА ДЕРЖАВНА АДМІНІСТРАЦІЯ)

ДЕПАРТАМЕНТ ЗЕМЕЛЬНИХ РЕСУРСІВ

вул. Хрещатик, 32-а, м. Київ, 01601, тел. (044) 279-58-72, ф. (044) 288-07-57,
КБУ"Контактний центр міста Києва"(044) 15-51, E-mail: dep@kievzem.kiev.ua Код ЄДРПОУ 26199097

20 05 15 № 057041-8883

на № _____ від _____

Голові тимчасової контрольної комісії
Київради з питань перевірки
легітимності рішень Київської
міської ради, прийнятих після
травня 2006 року
Меліховій Т. І.

Голові постійна комісія Київради з
питань містобудування, архітектури
та землекористування
Прокопіву В. В.

КИЇВСЬКА МІСЬКА РАДА
20 ТРА 2015
Вх. № 08/5636/1

Шановна Тетяно Іванівно !
Шановний Володимире Володимировичу !

У Департаменті земельних ресурсів виконавчого органу Київської міської ради (Київської міської державної адміністрації) за зверненням товариства з обмеженою відповідальністю будівельна компанія „КРОУН" опрацьовується питання підготовки проекту договору оренди земельної ділянки на острові Долобецькому у Дніпровському районі м. Києва на підставі рішення Київської міської ради від 26.06.2007 № 1035/1696.

Згідно з рішенням Київської міської ради від 26.06.2007 № 1035/1696 ТОВ будівельна компанія „КРОУН" передано в оренду на 15 років земельну ділянку площею 1,5 га для розташування об'єктів рекреаційного призначення з можливістю облаштування злітно-посадочної смуги на воді для гідропланів та благоустроєм прилеглої території на острові Долобецькому у Дніпровському районі м. Києва.

Протест прокуратури м.Києва від 22.04.2009 № 07/4-203вих-09 на рішення Київської міської ради від 26.06.2007 № 1035/1696 Київською міською радою розглянутий не був.

За результатами розгляду позову прокуратура м.Києва в інтересах держави в особі Державного агентства земельних ресурсів України (назва на той

час) про визнання недійсним рішення Київської міської ради від 26.06.20 № 1035/1696 рішенням Господарського суду м.Києва від 29.03.2010 у спра № 6/694 позовні вимоги прокуратура м.Києва задоволено повністю та визнан недійсним вказане рішення Київської міської ради.

Постановою Київського апеляційного господарського суду від 06.09.2011 у справі № 6/694 рішенням Господарського суду м.Києва від 29.03.2010 залишено без змін.

Постановою Вищого господарського суду України від 25.09.2013 постанову Київського апеляційного господарського суду від 06.09.2011 та рішення Господарського суду м.Києва від 29.03.2010 скасовано та справу № 6/694 направлено на новий розгляд.

За результатами нового розгляду справи № 6/694 рішенням Господарського суду м.Києва від 11.02.2014 в задоволені позову прокуратурі м.Києва відмовлено повністю.

Постановою Київського апеляційного господарського суду від 21.05.2014 та постановою Вищого господарського суду України від 30.07.2014 відмовлено в задоволенні відповідно апеляційної та касаційної скарг прокуратури м.Києва, а відтак залишено в силі рішення Господарського суду м.Києва від 11.02.2014.

Необхідно зазначити, що в рішенні Господарського суду м.Києва від 11.02.2014 (на стор.3) йдеться про те, що гр. Щитківською Т.Б. як представником третьої особи в судовому засіданні було надано письмові пояснення, згідно яких вона є власником об'єктів, які знаходяться за адресою: м.Київ, Долобецький острів, майновий комплекс №1. Право власності на вказане майно зареєстровано КП „Київське міське бюро технічної інвентаризації та реєстрації права власності на об'єкти нерухомого майна" згідно витягів від 06.06.2012.

Пунктом 12 рішення Київської міської ради від 04.03.2015 № 195/1060 встановлено, що рішення Київської міської ради про передачу земельних ділянок в оренду, які прийняті і не виконані (договори оренди земельних ділянок на підставі таких рішень не укладені) до набрання чинності цим рішенням, втрачають чинність через дванадцять місяців після набрання чинності цим рішенням.

На підставі вищенаведеного, керуючись рішенням Київської міської ради від 06.06.2014 № 6/6 та враховуючи лист постійної комісії Київради з питань містобудування, архітектури та землекористування від 08.10.2014 № 08/281-591 прошу надати висновки очолюваних Вами комісій Київради щодо відповідності рішення Київської міської ради від 26.06.2007 № 1035/1696 вимогам законодавства України та інтересам територіальної громади міста Києва, визначення необхідності його скасування чи можливості підготовки на сьогодні проекту договору оренди земельної ділянки на підставі вказаного рішення Київської міської ради.

Додаток: копії протесту та судових рішень.

З повагою

Директор О. Поліщук

вик. М.Галицький
202-79-78

Р/розг 18.3.

ВИКОНАВЧИЙ ОРГАН КИЇВСЬКОЇ МІСЬКОЇ РАДИ
(КИЇВСЬКА МІСЬКА ДЕРЖАВНА АДМІНІСТРАЦІЯ)

ДЕПАРТАМЕНТ ЗЕМЕЛЬНИХ РЕСУРСІВ

вул. Хрещатик, 32-а, м. Київ, 01601, тел. (044) 279-58-72, ф. (044) 288-07-57,
КБУ"Контактний центр міста Києва"(044) 15-51, E-mail: dep@kievzem.kiev.ua Код ЄДРПОУ 26199097

22 05 15 № 05/07-1992

на № 08/6548 від 14.04.2015

Голові постійної комісії Київської міської ради з питань містобудування, архітектури та землекористування
Прокопіву В.В.

Шановний Володимире Володимировичу!

В Департаменті земельних ресурсів виконавчого органу Київської міської ради (Київської міської державної адміністрації) за дорученням заступника міського голови – секретаря Київради від 14.04.2015 № 08/6548 розглянуто лист державної податкової інспекції у Печерському районі м.Києва (вих.№ 3784/9/26-55-15-08 від 08.04.2015) стосовно припинення ТОВ «Консалтинг Системз» права користування земельною ділянкою на вул.Лабораторній, 6 у Печерському районі м.Києва в зв"язку з систематичною несплатою орендної плати.

За інформацією викладеною у листі державної податкової інспекції у Печерському районі м.Києва (вих.№ 3784/9/26-55-15-08 від 08.04.2015) та наданою Головним управлінням Державної фіскальної служби у м.Києві, ТОВ «Консалтинг Системз» орендну плату за землю не сплачувало протягом лютого-липня 2014 року, заборгованість по орендній платі з 02.03.2014 складає 151041,22 грн., податкову декларацію по платі за землю на 2015 рік ТОВ «Консалтинг Системз» не подано. Орендна плата за земельну ділянку на вул.Лабораторній, 6 у Печерському у 2015 році складає 188650,48 грн. Тобто, заборгованість по орендній платі за 2014-2015 роки складає 339691,7 грн.

В Департаменті земельних ресурсів зареєстровано договір оренди земельної ділянки площею 2983 кв.м на вул.Лабораторній, 6 у Печерському районі (кадастровий номер 8000000000:79:027:003) від 06.01.2011 № 82-6-00611. Строк дії - до 06.01.2016..Цільове призначення земельної ділянки - для експлуатації та обслуговування нежитлової адміністративної будівлі. На земельній ділянці розміщена нежитлова будівля (свідоцтво на право власності від 02.07.2009 серія САС № 249563).

Відповідно до п.11.4 вищезазначеного договору, договір може бути розірваний в т.ч. в односторонньому порядку, за ініціативою орендодавця (Київської міської ради), в разі коли орендар систематично не сплачує орендну плату (протягом півроку).

Просимо Вас розглянути на найближчому засіданні комісії питання припинення права користування земельною ділянкою на вул.Лабораторній, 6 у Печерському районі м.Києва шляхом розірвання договору оренди земельної ділянки від 06.01.2011 № 82-6-00611.

Додаток: на 2 арк.

З повагою
Директор О.Поліщук

Ткачук І.А. 202-79-87

МІНІСТЕРСТВО ДОХОДІВ І ЗБОРІВ УКРАЇНИ
ГОЛОВНЕ УПРАВЛІННЯ МІНДОХОДІВ у м.КИЄВІ
ДЕРЖАВНА ПОДАТКОВА ІНСПЕКЦІЯ у ПЕЧЕРСЬКОМУ РАЙОНІ ГОЛОВНОГО УПРАВЛІННЯ МІНДОХОДІВ у м.КИЄВІ

вул. Лєскова, 2, м. Київ, 01011, тел. (044)201-12-12, факс (044)280-54-97
e-mail: dpi2655@ukr.net; Код ЄДРПОУ 38748591

"___"_____20___р. № 3784/9/26-55-15-08 на №_____від_____

Київська міська рада
вул. Хрещатик, 36
м. Київ
01001

Про плату за землю

Державна податкова інспекція у Печерському районі Головного управління Міндоходів у м.Києві повідомляє наступне.

Київська міська рада та Товариство з обмеженою відповідальністю «Консалтинг Системз» уклали Договір оренди земельної ділянки по вул. Лабораторній, 6 розміром 2893,0 м. кв. (кадастровий номер 79:027:003) строком на 5 років для експлуатації та обслуговування нежитлової адміністративної будівлі. Договір оренди зареєстрований Головним управлінням земельних ресурсів 06.01.2011 року за № 82-6-00611.

Однією з умов Договору є сплата ТОВ «Консалтинг Системз» орендної плати за землю. Відповідно до п. 288.4 статті 288 Податкового кодексу України розмір та умови внесення орендної плати встановлюються у договорі оренди між орендодавцем і орендарем. В порушення п. 4.7 Договору оренди земельної ділянки № 82-6-00611 протягом лютого-липня 2014 року ТОВ «Консалтинг Системз» орендну плату за землю не сплачувало. За умовами Договору оренди товариство повинно сплачувати орендну плату за землю в розмірі 10 відсотків від нормативної грошової оцінки.

На підставі пункту д) ст.141 Земельного Кодексу України № 2768-III від 25.10.2001 року в зв'язку з систематичною несплатою орендної плати за землю Державна податкова інспекція у Печерському районі ГУ Міндоходів у м. Києві пропонує припинити право користування та вилучити земельну ділянку по вул. Лабораторній, 6 з користування у ТОВ «Консалтинг Системз».

Заступник начальника ДПІ
у Печерському районі
ГУ ДФС у м. Києві **О.М.Корнієвська**

ДПІ У ПЕЧЕРСЬКОМУ Р-НІ ГУ МІНДОХОДІВ У М.КИЄВІ
3784/9/26-55-15-08 від 08.04.2015
Капленко 201-13-57
5-08

КИЇВСЬКА МІСЬКА РАДА
14 КВ. 2015
08/6548

Різне 18.4.

ВИКОНАВЧИЙ ОРГАН КИЇВСЬКОЇ МІСЬКОЇ РАДИ
(КИЇВСЬКА МІСЬКА ДЕРЖАВНА АДМІНІСТРАЦІЯ)

ДЕПАРТАМЕНТ ЗЕМЕЛЬНИХ РЕСУРСІВ

вул.Хрещатик, 32-а, м.Київ, 01601, тел. (044) 279-58-72, ф. 288-07-57,
КБУ "Контактний центр міста Києва"(044) 15-51, E-mail: dep@kievzem.kiev.ua Код ЄДРПОУ 26199097

17.04.15 № 05707-6481

на № 380/380 від 13.11.2014

Постійна комісія Київради з питань містобудування, архітектури та землекористування

Відділ контролю виконання доручень управління з питань запобігання та виявлення корупції секретаріату Київради

На виконання рішення Київської міської ради від 13.11.2014 № 380/380 повідомляємо, що в межах покладених повноважень та відповідно до чинного законодавства Департаментом земельних ресурсів здійснюються заходи щодо скасування державної реєстрації права постійного користування на земельну ділянку на вул. Привокзальній, 10-а у Дарницькому районі. Про результати проведеної роботи буде проінформовано додатково.

Департамент земельних ресурсів листом від 16.12.2014 № 05707-14351 проінформував державне територіально-галузеве об'єднання «Південно-Західна залізниця» про прийняття цього рішення.

Враховуючи викладене, прошу зняти рішення Київської міської ради від 13.11.2014 № 380/380 з контролю.

Директор О. Поліщук

Вик. Куковиця
279-45-89

Київська міська рада
ОТРИМАНО
28 КВІ 2015
Вх. Фигіхал

КИЇВСЬКА МІСЬКА РАДА
21 КВІ 2015
Вх. № 08/7047

Різне 18.5

ВИКОНАВЧИЙ ОРГАН КИЇВСЬКОЇ МІСЬКОЇ РАДИ
(КИЇВСЬКА МІСЬКА ДЕРЖАВНА АДМІНІСТРАЦІЯ)

ДЕПАРТАМЕНТ ЗЕМЕЛЬНИХ РЕСУРСІВ

вул.Хрещатик, 32-а, м.Київ, 01601, тел. (044) 279-58-72, ф. 288-07-57,
КБУ "Контактний центр міста Києва"(044) 15-51, E-mail: dep@kievzem.kiev.ua Код ЄДРПОУ 26199097

170415 № 05207-6484

на № 591/591 від 10.12.2014

Постійна комісія Київради з питань містобудування, архітектури та землекористування

Відділ контролю виконання доручень управління з питань запобігання та виявлення корупції секретаріату Київради

На виконання рішення Київської міської ради від 10.12.2014 № 591/591 повідомляємо, що інформацію про припинення права постійного користування ОСББ «Добробут» земельною ділянкою на вул. Інститутській, 19-б у Печерському районі внесено в міський земельний кадастр.

Згідно з п. 7 вказаного рішення Департаментом земельних ресурсів в межах покладених повноважень та відповідно до чинного законодавства здійснюються заходи щодо державної реєстрації припинення права постійного користування на дану земельну ділянку. Про результати проведеної роботи буде проінформовано додатково.

Враховуючи викладене, прошу зняти рішення Київської міської ради від 10.12.2014 № 591/591 з контролю.

Директор О. Поліщук

Київська міська рада
ОТРИМАНО
28 КВІ 2015
Вх. оригінал

КИЇВСЬКА МІСЬКА РАДА
21 КВІ 2015
Вх. № 08/7052

Куковиця
279-45-89

Пуне 18.6

ВИКОНАВЧИЙ ОРГАН КИЇВСЬКОЇ МІСЬКОЇ РАДИ
(КИЇВСЬКА МІСЬКА ДЕРЖАВНА АДМІНІСТРАЦІЯ)

ДЕПАРТАМЕНТ ЗЕМЕЛЬНИХ РЕСУРСІВ

вул.Хрещатик, 32-а, м.Київ, 01601, тел. (044) 279-58-72, ф. 288-07-57,
КБУ "Контактний центр міста Києва"(044) 15-51, E-mail: dep@kievzem.kiev.ua Код ЄДРПОУ 26199097

1704.15 № 05707-6483

на № 723/723 від 16.12.2014

Постійна комісія Київради з питань містобудування, архітектури та землекористування

Відділ контролю виконання доручень управління з питань запобігання та виявлення корупції секретаріату Київради

На виконання рішення Київської міської ради від 16.12.2014 № 723/723 повідомляємо, що в Департаменті земельних ресурсів та в Державному земельному кадастрі зареєстровано постанову прокуратури м. Києва від 22.10.2010 про визнання речовими, приєднання їх до кримінальної справи № 50-6217 та про накладення арешту та постанову слідчого відділу Управління Служби безпеки України у м. Києві від 15.11.2012 про визнання земельних ділянок речовими доказами та накладення арешту по кримінальній справі № 1663, у тому числі на земельну ділянку вздовж вул. Кишинівської та вул. Азовської у Солом'янському районі площею 2,91 га. У зв'язку з цим Департамент земельних ресурсів не може вчинити дії для зняття з реєстрації договору оренди земельної ділянки від 05.03.2008 № 72-6-00492, укладеного між Київською міською радою та ТОВ «БлуМарін», а також вжити заходи щодо державної реєстрації права комунальної власності на дану земельну ділянку.

Враховуючи викладене, прошу зняти рішення Київської міської ради від 16.12.2014 № 723/723 з контролю.

Директор О. Поліщук

Київська міська рада
ОТРИМАНО
28 КВІ 2015
Вх. оригінал

КИЇВСЬКА МІСЬКА РАДА
21 КВІ 2015
Вх. № 08/7053

Куковиця
279-45-89

Рішує 18.4

ВИКОНАВЧИЙ ОРГАН КИЇВСЬКОЇ МІСЬКОЇ РАДИ
(КИЇВСЬКА МІСЬКА ДЕРЖАВНА АДМІНІСТРАЦІЯ)

ДЕПАРТАМЕНТ ЗЕМЕЛЬНИХ РЕСУРСІВ

вул.Хрещатик, 32-а, м.Київ, 01601, тел. (044) 279-58-72, ф. 288-07-57,
КБУ "Контактний центр міста Києва"(044) 15-51, E-mail: dep@kievzem.kiev.ua Код ЄДРПОУ 26199097

17.04.15 № 05707-6490

на № 720/720 від 16.12.2014

Постійна комісія Київради з питань містобудування, архітектури та землекористування

Відділ контролю виконання доручень управління з питань запобігання та виявлення корупції секретаріату Київради

На виконання рішення Київської міської ради від 16.12.2014 № 720/720 повідомляємо, що інформацію про розірвання договорів оренди земельних ділянок від 22.07.2008 № 66-6-00480 та № 66-6-00481, укладених між Київською міською радою та ТОВ «АЙ ВІ ТІ ІНВЕСТМЕНТС», внесено в міський земельний кадастр.

Відповідно до пункту 4.2 даного рішення Департамент земельних ресурсів виконавчого органу Київської міської ради (Київської міської державної адміністрації) листом від 17.04.15 № 05707-6489 проінформував ТОВ «АЙ ВІ ТІ ІНВЕСТМЕНТС» про прийняття цього рішення.

Департаментом земельних ресурсів в межах покладених повноважень та відповідно до чинного законодавства здійснюються заходи щодо державної реєстрації права комунальної власності на дані земельні ділянки.

Враховуючи викладене, прошу зняти рішення Київської міської ради від 16.12.2014 № 720/720 з контролю.

Директор О. Поліщук

Куковиця
279-45-89

Київська міська рада
ОТРИМАНО
28 КВІ 2015
Вх.

КИЇВСЬКА МІСЬКА РАДА
21 КВІ 2015
Вх. № 08/7056

Р/зне 18.8

ВИКОНАВЧИЙ ОРГАН КИЇВСЬКОЇ МІСЬКОЇ РАДИ
(КИЇВСЬКА МІСЬКА ДЕРЖАВНА АДМІНІСТРАЦІЯ)

ДЕПАРТАМЕНТ ЗЕМЕЛЬНИХ РЕСУРСІВ

вул.Хрещатик, 32-а, м.Київ, 01601, тел. (044) 279-58-72, ф. 288-07-57,
КБУ "Контактний центр міста Києва"(044) 15-51, E-mail: dep@kievzem.kiev.ua Код ЄДРПОУ 26199097

17.04.15 №05707 6488

на № 724/724 від 16.12.2014

Постійна комісія Київради з питань містобудування, архітектури та землекористування

Відділ контролю виконання доручень управління з питань запобігання та виявлення корупції секретаріату Київради

На виконання рішення Київської міської ради від 16.12.2014 № 724/724 повідомляємо, що інформацію про розірвання договору оренди земельної ділянки від 11.10.2007 № 75-6-00361, укладеного між Київською міською радою та ТОВ «МАГ-К», внесено в міський земельний кадастр.

Відповідно до пункту 4.2 даного рішення Департамент земельних ресурсів виконавчого органу Київської міської ради (Київської міської державної адміністрації) листом від 17.04.15 № 05707-6487 проінформував ТОВ «МАГ-К» про прийняття цього рішення.

Крім того, Департаментом земельних ресурсів в межах покладених повноважень та відповідно до чинного законодавства здійснюються заходи щодо державної реєстрації права комунальної власності на дану земельну ділянку.

Враховуючи викладене, прошу зняти рішення Київської міської ради від 16.12.2014 № 724/724 з контролю.

Директор О. Поліщук

Куковиця
279-45-89

Київська міська рада
ОТРИМАНО
28 КВІ 2015
Вх. дигітал

КИЇВСЬКА МІСЬКА РАДА
21 КВІ 2015
Вх. № 08/7055

П/ре
18.5

ВИКОНАВЧИЙ ОРГАН КИЇВСЬКОЇ МІСЬКОЇ РАДИ
(КИЇВСЬКА МІСЬКА ДЕРЖАВНА АДМІНІСТРАЦІЯ)

ДЕПАРТАМЕНТ ЗЕМЕЛЬНИХ РЕСУРСІВ

вул.Хрещатик, 32-а, м.Київ, 01601, тел. (044) 279-58-72, ф. 288-07-57,
КБУ "Контактний центр міста Києва"(044) 15-51, E-mail: dep@kievzem.kiev.ua Код ЄДРПОУ 26199097

17.04.15 № 05707-6486

на № 722/722 від 16.12.2014

Постійна комісія Київради з питань містобудування, архітектури та землекористування

Відділ контролю виконання доручень управління з питань запобігання та виявлення корупції секретаріату Київради

На виконання рішення Київської міської ради від 16.12.2014 № 722/722 повідомляємо, що інформацію про розірвання договору оренди земельної ділянки від 09.06.2008 № 75-6-00407, укладеного між Київською міською радою та ТОВ «МАК», внесено в міський земельний кадастр.

Відповідно до пункту 3.2 даного рішення Департамент земельних ресурсів виконавчого органу Київської міської ради (Київської міської державної адміністрації) листом від 17.04.15 № 05707-6485 проінформував ТОВ «МАК» про прийняття цього рішення.

Департаментом земельних ресурсів в межах покладених повноважень та відповідно до чинного законодавства здійснюються заходи щодо державної реєстрації права комунальної власності на дану земельну ділянку.

Враховуючи викладене, прошу зняти рішення Київської міської ради від 16.12.2014 № 722/722 з контролю.

Директор О. Поліщук

Куковиця
279-45-89

Київська міська рада
ОТРИМАНО
28 КВІ 2015
Вх. Оригінал

КИЇВСЬКА МІСЬКА РАДА
21 КВІ 2015
Вх. № 08/7054

Різне
18.40

ВИКОНАВЧИЙ ОРГАН КИЇВСЬКОЇ МІСЬКОЇ РАДИ
(КИЇВСЬКА МІСЬКА ДЕРЖАВНА АДМІНІСТРАЦІЯ)

ДЕПАРТАМЕНТ ЗЕМЕЛЬНИХ РЕСУРСІВ

вул.Хрещатик, 32-а, м.Київ, 01601, тел. (044) 279-58-72, ф. 288-07-57,
КБУ "Контактний центр міста Києва"(044) 15-51, E-mail: dep@kievzem.kiev.ua Код ЄДРПОУ 26199097

17.04.15 № 05707-6492
на № 719/719 від 16.12.2014

Постійна комісія Київради з питань містобудування, архітектури та землекористування

Відділ контролю виконання доручень управління з питань запобігання та виявлення корупції секретаріату Київради

На виконання рішення Київської міської ради від 16.12.2014 № 719/719 повідомляємо, що інформацію про розірвання договору оренди земельної ділянки від 10.09.2010 № 78-6-00646, укладеного між Київською міською радою та ТОВ «УкрРосБуд», внесено в міський земельний кадастр.

Відповідно до пункту 4.2 даного рішення Департамент земельних ресурсів виконавчого органу Київської міської ради (Київської міської державної адміністрації) листом від 17.04.15 № 05707-6491 проінформував ТОВ «УкрРосБуд» про прийняття цього рішення.

Департаментом земельних ресурсів в межах покладених повноважень та відповідно до чинного законодавства здійснюються заходи щодо державної реєстрації права комунальної власності на дану земельну ділянку.

Враховуючи викладене, прошу зняти рішення Київської міської ради від 16.12.2014 № 719/719 з контролю.

Директор О. Поліщук

Куковиця
279-45-89

КИЇВСЬКА МІСЬКА РАДА
28 КВІ 2015
Вх. № 08/7587

Отримано 28.04.