КИЇВСЬКА МІСЬКА РАДА

VIII СКЛИКАННЯ

ПОСТІЙНА КОМІСІЯ З ПИТАНЬ ЕКОЛОГІЧНОЇ ПОЛІТИКИ

01044, м. Київ, вул. Хрещатик, 36 к.1005/1 *тел.:(044)202-70-76, тел./факс:(044)202-72-31*

29.01.16 № 08/288-25

Директору Департаменту міського благоустрою та збереження природного середовища
Білоцерковцю Д.О.

Першому заступнику директора Департаменту міського благоустрою та збереження природного середовища – начальнику управління екології та природних ресурсів
Мавлянову Д.Б.

Директору Департаменту земельних ресурсів
Поліщуку О.Г.

Директору Департаменту житлово-комунальної інфраструктури
Новицькому Д.Ю.

Генеральному директору ККО «Київзеленбуд»
Симонову С.А.

Генеральному директору КП «Плесо»
Пікалову Д.О.

Депутату Київської міської ради
Задерейку А.І.

Депутату Київської міської ради
Богатову К.В.

Депутату Київської міської ради
Михайленку В.О.

Депутату Київської міської ради
Костенко Л.В.

Депутату Київської міської ради
Харченку О.В.

Депутату Київської міської ради
Негричу М.М.

Депутату Київської міської ради
Шкуро М.Ю.

Депутату Київської міської ради
Кримчаку С.О.

Директору НПП «Голосіївський»
Мельничуку Т.А.

Голові ГО «Биківня»
Косинець М.А.

ФАКСОГРАМА

Шановні колеги, запрошую Вас взяти участь у розширеному засіданні постійної комісії Київради з питань екологічної політики, яке відбудеться **03.02.2015 (у середу) о 14.00 год. у залі засідань Київради на 5 поверсі (м. Київ, вул. Хрещатик, 36, Київська міська рада, к. 514).**

Для довідок: **т./ф. 202-72-31, тел. 202-70-71**

ПОРЯДОК ДЕННИЙ:

I.	**Розгляд звернення голови ініціативної групи мікрорайону Биківня, голови Громадського об'єднання «Биківня» Косинець М.А. щодо недопущення знищення понад 200 га заповідного Биківнянського лісу з метою забудови та розподілу на приватні ділянки вивільненої території.** *Доручення заступника міського голови – секретаря Київради Прокопіва В.В. від 30.12.15 №08/К-13084.* **Доп. Косинець М.А., Поліщук О.Г., Мавлянов Д.Б., Симонов С.А.**

II.	**Розгляд звернення ініціативної групи мешканців Голосіївського району м. Києва щодо будівництва в охоронній зоні Національного природного парку «Голосіївський» житлового комплексу, за адресою: м. Київ вул. Полковника Потєхіна, 9 на території колишньої військової частини Е6642.** *Доручення заступника міського голови – секретаря Київради Прокопіва В.В. від 15.01.16 №08/КО-296.* **Доп Поліщук О.Г., Мавлянов Д.Б., Мельничук Т.А., Тараненко А.В., Прохорчук О.М.**
III.	**Розгляд звернення депутата Київської міської ради Задерейка А.І. з приводу вжиття заходів для ліквідації стихійних сміттєзвалищ у мікрорайоні Бортничі Дарницького району м. Києва на відкритому ґрунті.** *Доручення заступника міського голови – секретаря Київради Прокопіва В.В. від 04.01.15 №08/21* **Доп. Задерейко А.І., Новицкій Д.Ю., Білоцерковець Д.О., Мавлянов Д.Б., (в межах компетенції), Поліщук О.Г. (в межах компетенції)**
IV.	**Розгляд петиції щодо прискорення будівництва нового муніципального притулку для тварин у м. Києві (зібрано підписів 10136 з 10000).** *Доручення заступника міського голови – секретаря Київради Прокопіва В.В. від 15.01.16 №08/584.* **Доп. Білоцерковець Д.О., Мавлянов Д.Б.**
V.	**Розгляд петиції щодо визнання долину русла річки Либідь зоною екологічного лиха та розпочати вживання невідкладних заходів з відновлення екосистеми річки Либідь та навколишньої території (зібрано підписів 10053 з 10000).** *Доручення заступника міського голови – секретаря Київради Прокопіва В.В. від 21.01.16 №08/КО-425(п).* **Доп. Мавлянов Д.Б., Пікалов Д.О.**
VI.	**Розгляд проекту рішення Київради «Про визнання розміру статутного капіталу комунального підприємства «Київська міська лікарня ветеринарної медицини».** *Доручення заступника міського голови – секретаря Київради Прокопіва В.В. від 20.01.16 №08/231-456/ПР.* **Доп. Білоцерковець Д.О., Мавлянов Д.Б., Сібілєва О.В.**
VII.	**Розгляд проекту рішення Київради «Про внесення змін до рішення Київської міської ради від 25.12.2014 №741/741 «Про впорядкування діяльності виконавчого органу Київської міської ради (Київської міської державної адміністрації)» – в частині виокремлення Управління екології та охорони природних ресурсів.** **Доп. Білоцерковець Д.О., Мавлянов Д.Б.**
VIII.	**Повторний розгляд проекту рішення Київради «Про створення парку відпочинку на земельній ділянці площею 7,1329 га в урочищі Наталка в Оболонському районі міста Києва» - за результатами доопрацювання.** *Рішення постійної комісії Київради з питань екологічної політики від 27.01.16, протокол №1.* **Доп. Богатов К.В., Мавлянов Д.Б., Симонов С.О.**
IX.	**Повторний розгляд проекту рішення Київради «Про надання статусу скверу земельним ділянкам на вул. Північній вздовж будинків №2-в – 46 та на алеї між будинком № 58 на просп. Героїв Сталінграда та будинку № 31 на вул. Прирічній в Оболонському районі міста Києва».** *Доручення заступника міського голови – секретаря Київради Прокопіва В.В. від 04.12.15 №08/231-18/ПР.* **Доп. Михайленко В.О., Костенко Л.В., Приходько Н.І., Никорак І.П., Поліщук О.Г., Симонов С.О.**

X.	**Розгляд проекту рішення Київради «Про надання статусу скверу земельній ділянці, що знаходиться за адресою: проспект Юрія Гагаріна, 15-а у Дніпровському районі міста Києва»** *Доручення заступника міського голови – секретаря Київради Прокопіва В.В. від 22.12.15 №08/231-287/ПР.* **Доп. Харченко О.В., Поліщук О.Г., Симонов С.О.**
XI.	**Розгляд проекту рішення Київради «Про надання статусу скверу земельній ділянці на перетині вул. Кудряшова та вул. Петра Красікова у Солом'янському районі м. Києва».** *Доручення заступника міського голови – секретаря Київради Прокопіва В.В. від 18.12.15 №08/231-252/ПР.* **Доп. Негрич М.М., Поліщук О.Г., Симонов С.О.**
XII.	**Розгляд проекту рішення Київради «Про надання статусу скверу земельній ділянці на вул. О. Кошиця, біля Дарницької районної в місті Києві державної адміністрації, у Дарницькому районі м. Києва».** *Доручення заступника міського голови – секретаря Київради Прокопіва В.В. від 23.12.15 №08/231-315/ПР.* **Доп. Кримчак С.О., Поліщук О.Г., Симонов С.О.**
XIII.	**Розгляд проекту рішення Київради «Про надання статусу скверу земельній ділянці на розі вулиці М. Донця та проспекту Відрадного в Солом'янському районі міста Києва».** *Доручення заступника міського голови – секретаря Київради Прокопіва В.В. від 18.12.15 №08/231-263/ПР.* **Доп. Шкуро М.Ю., Поліщук О.Г., Симонов С.О.**
XIV.	**Розгляд звернення Голови парафіяльної ради Української православної церкви, парафія святого духа щодо внесення змін до «Програми комплексного розвитку земельної зони м. Києва затвердженою Київською міською радою 27.11.09 року № 714/2783, земельної ділянки по вул. Наумова 68 у святошинському районі м. Києва».** *Доручення заступника міського голови – секретаря Київради Прокопіва В.В. від 15.01.16 №08/584.* **Доп Поліщук О.Г., Мавлянов Д.Б., Симонов С.О.**
XV.	**Розгляд проекту рішення Київради «Про передачу приватному підприємству «Українське науково-виробниче комерційне підприємство «Атіка» земельної ділянки для експлуатації та обслуговування спортивно-оздоровчого комплексу на Парковій дорозі, 3 (о. Труханів) у Дніпровському районі м. Києва».** *Доручення заступника міського голови – секретаря Київради Прокопіва В.В. від 15.12.15 №08/231-181/ПР.* **Доп Поліщук О.Г., Мавлянов Д.Б.**
XVI.	**Розгляд проекту рішення Київради «Про поновлення приватному підприємству «ТОРГМІКС» договору оренди земельної ділянки для будівництва, експлуатації та обслуговування кафе з літнім майданчиком та благоустроєм прилеглої території на вул. Вишгородській, 7 у Подільському районі м. Києва», А-21904.** **Звернення постійної комісії Київради з питань містобудування, архітектури та землекористування від 28.01.16 №08/281-261.** **Доп. Поліщук О.Г., Мавлянов Д.Б., Симонов С.А.**
XVII.	**Різне.**

Голова постійної комісії **К. Яловий**

ГОЛОВІ ПОСТІЙНОЇ КОМІСІЇ КИЇВСЬКОЇ МІСЬКОЇ РАДИ З ПИТАНЬ ЕКОЛОГІЧНОЇ ПОЛІТИКИ

ЯЛОВОМУ КОСТЯНТИНУ ВОЛОДИМИРОВИЧУ

Київська міська рада
30.12.2015 № 08/К-13084

Голови ініціативної групи мікрорайону Биківня
Голови Громадського об'єднання "Биківня"
Косинець М.А.
вул.Радистів, 23, м Київ, 02089
067-920-58-13
[redacted]

вих. № 83
від 30.XII.15р.

Шановний Костянтин Володимирович!

Повідомляємо про вкрай непросту ситуацію, яка складається внаслідок ігнорування київським міським головою Кличком В.В., іншими керівниками Київської міської державної адміністрації вимог громади с.Биківня в частині недопущення знищення понад 200 га заповідного Биківнянського лісу з метою забудови вивільненої території та її розподілу на приватні ділянки, розробки з цією метою та продавлювання всупереч волі громади Детального необхідного для цього плану території (ДПТ) с.Биківня.

Суть питання наступна. 10.07.1952 Рада Міністрів СРСР своєю постановою виділила ділянку державного лісфонду Мінзв'язку СРСР площею понад 200 га цільовим призначенням для для створення об'єкту – Радіостанції №1 для глушіння трансляції передач західних радіостацій. Після її закриття, 01.11.1998 - більша частина земель передається в комунальну власність київської міської громади. Наявний ліс без інвентаризації, обліку та постановки на баланс КО «Київзеленбуд» залишається безгосподарним, тобто нічиїм.

Враховуючи, що вказана ділянка розташована в межах зеленої смуги м.Києва, з усіх боків оточена Биківнянським лісом і є його невід'ємною складовою частиною, чинним на поточний момент Генеральним планом розвитку м.Києва на період до 2020 року, затвердженого рішенням Київради віл 28.03.2002 №370\1804, земельна ділянка колишньої Радіостанції №1 віднесено до земель лісів та лісопарків.

27.11.2008 Київрада приймає рішення №735\735 зазначену земельну ділянку зараховано до земель не наданих у власність чи користування. При цьому близько 200 га лісу знов таки без інвентаризації, обліку та постановки на баланс КО «Київзеленбуд» залишається безгосподарним.

Зігдно з вищевикладеним на поточний момент вказана земельна ділянка колишньої Радіостанції №1 за функціональним призначенням є територією лісів та лісопарків в межах Дарницької рекреаційної зони, яка неможе бути передана для житлової та громадської забудови.

Незважаючи на це протягом 2006-2014р.р. рішеннями Київради всупереч Генеральному плану 2020 та вимогам Земельного Кодексу України, Закону України «Про основи містобудування», Державних санітарних правил планування та забудови населених пунктів, містобудівних норм БДН 360-92**, ряду рішень Київради та інших нормативних документів на території колишньої Радіостанції №1 у приватну власність незаконно передано близько 800 земельних ділянок, які за деяким незначним винятком поки що не огороджені, не забудовані, на яких лісовий масив зберігається недоторканим.

При передачі цих земельних ділянок у приватну власність вартість наявних на них лісових насаджень до міського бюджету не компенсувалась, чим йому завдано значних фінансових збитків, які за нашими оцінками перевищують 45 млн.грв.

Про викладене київського міського голову Кличка В.В. його заступників та Прокуратуру м.Києва повідомлено. Будь-яких заходів щодо цього звернення немає. Прокуратурою м.Києва у розгляді наших звернень вімовлено.

З метою легалізації вказаних рішень, у п.р. на замовлення Департаменту містобудування та архітектури КМДА за кошти невідомого інвестора КО «Інституту генерального плану м.Києва» розроблено Детальний план території с.Биківня.

Планом передбачено завершення «дєрєбану» цінного лісового масиву на території колишньої Радіостанції №1, багатоповерхову забудову с.Биківня із збільшенням її населення втричі. План прийнято замовником з чисельними порушення містобудівих,санітарних, екологічних вимог. Про викладене київський міський голова Кличко В.В., його заступники, керівництво ряду департаментів КМДА та Прокуратуру м.Києва повідомлено. Будь-яких заходів щодо цього звернення немає. Прокуратурою м.Києва у розгляді наших звернень відмовлено.

На громадських слуханнях запропонований ДПТ с.Биківня громадою відкинуто. Мешканцями згідно встановленого порядку надано понад 100 критичних зауважень, які зареєстровані не були і в подальшому зникли, чим було грубо порушено права громади с.Биківня, передбачені Порядком проведення громадських слухань щодо врахування громадських інтересів під час розроблення проектів містобудівної документації на місцевому рівні, затвердженого постановою Кабінету Міністрів України від 25.05.2011 N555. На наступних громадських слуханнях київським міським головою була зроблена невдала спроба особисто проштовхнути дещо відкоригований ДПТ с.Биківня, яка завершилась ганебною невдачею. І цей ДПТ громадою будо відкинуто також. У відповідь на недолугі дії київського міського голови Кличка В.В. на загальних зборах громадою створено ініціативну групу с.Биківня, яку я і очолюю.

У відповідь на рішення громади с.Биківня київським міським головою Кличком В.В. створено Погоджувальну комісію. Керівником цієї комісії призначено не посадову особу відповідного органу місцевого

самоврядування – Київської міської ради, а керівника апарату КМДА Бондаренка В.В., чим порушено вимоги п.13 вказаного вище Порядку проведення громадських слухань.

На розгляд цієї комісії виноситься не ДПТ с.Биківня, який виносився на громадські слухання, а інший, дещо відкоригований, що вимогами вказаного Порядку проведення громадських слухань не передбачено.

Жоден з наявних ДПТ с.Биківня на вимогах Генерального плану м.Києва до 2020 року не грунтується, передбачає повне або часткове знищення цінного багаторічного лісового масиву на території колишньої Радіостанції №1, загрожує безпеці оточуючого навколишнього середовища, захисту с.Биківня від загрози надзвичайних подій та стихійного лиха, у т.ч. лісових пожеж, підтоплення, імовірного забруднення території не забезпечує, умов для руху транспорту і пішоходів, а також безпеки дорожнього руху не створює, містить ганебно велику кількість інших порушень містобудівних вимог, правил, норм та стандартів. Всі вони листами направлені для вжиття заходів реагування київському міському голові Кличку В.В., його заступникам, керівництву ряду департаментів КМДА та Прокуратуру м.Києва. Будь-яких заходів щодо цього звернення немає. Прокуратурою м.Києва у розгляді наших звернень вчергово відмовлено.

У отриманих відповідях київське чиновництво пропонує розглядати вказані порушення на засіданні Погоджувальної комісії, хоча Порядком проведення громадських слухань це до її компетенції не віднесено.

У листопаді п.р. ініціативною групою с.Биківня проведено вивчення громадської думки мешканців, яке вчергове засвідчило категоричну незгоду з рішеннями всіх запропонованих київською міською владою ДПТ. Мешканці, як і раніше, наполягають на:

- забороні на будь-яку вирубку Биківнянського лісу під забудову будь-якого характеру,
- припиненні вже розпочатого будівництва майнового комплексу «Лісова казка» на етапі існуючої на теперішній час забудови,
- реалізації концепції виключно малоповерхової (до трьох поверхів) забудови с.Биківня,
- формуванні забудови с.Биківня з першочерговою метою створення спортивного, оздоровчого і культурного центру для всього міста Києва виключно поза межами Биківнянського лісу,
- відмові мешканців вул.Радистів від реконструкції існуючої на цій вулиці житлової забудови,
- безумовне збереженні існуючих придомових господарських будівель, гаражів, садків, городів.

Результати цього вивчення громадської думки, які були направлені київському міському голові Кличке В.В., ним проігноровані.

До цього часу обіцяні Кличком В.В. земельні ділянки сімям загиблих учасникам АТО не виділені. Відповідну територію передано КО «Спецжитлофонд» для, вважаємо, подальшої багатоповерхової комерційної

забудови в порядку внесення змін до майбутнього ДПТ с.Биківня або якимось іншим чином. Пропозиції ініціативної групи с.Биківня щодо використання з цією метою території колишньої військової частини с.Биківня або промзони с.Биківня, або виділення замість земельних ділянок квартир, в т.ч. в новобудові в с.Биківня ЖК «Лісова казка» Кличком В.В., що на нашу думку є найбільш доцільним, не розглядаються.

Згідно з викладеним вважаємо ігнорування київським міським головою Кличком В.В. громадської думки громади с.Биківня є неприпустимим і неприйнятним. Рішення всіх наявних ДПТ, частина з яких є відверто недолугими, поверховими і необґрунтованими, жодним чином не спрямовані на покращення умов життя проживаючих на поточний момент мешканців с.Биківня, жодної з їх проблем не вирішують і тому будь-якої зацікавленості в реалізації у населення не викликають. Вказана думка громадою поділяється повністю.

Натомість мешканцям с.Биківня очевидно, що отримання особистої наживи вкрай обмеженим колом осіб та зацікавленими київськими міськими чиновниками внаслідок реалізації запропонованих ДПТ, здійснюється за рахунок ущемлення їх прав та погіршення умов проживання, а саме за рахунок:

- знищення цінного багаторічного лісового масиву,
- щільної багатоповерхової забудови с.Биківня та прилеглих територій,
- «розмивання» корінної громади с.Биківня «чужими», тобто не інтегрованими у громаду, людьми байдужими до її проблем та корінних інтересів,
- катастрофічне збільшення навантаження на оточуюче середовище,
- створення умов для виникнення надзвичайних ситуацій природного (лісові пожежі, підтоплення) чи техногенного (захоронені небезпечні речовини) характеру.

Виділення в рамках запропонованих ДПТ для КО «Спецжитлофонд» земельних ділянок в лісовому масиві для сімей загиблих учасників АТО є недолугою спробою київської міської влади легалізувати 800 незаконно виділених земельних ділянок у цьому ж лісовому масиві та створення умов для завершення повного його «дєрєбану».

Інформуючи про викладене, просимо Вас, шановний **Костянтин Володимирович** , звернути увагу на викладену ситуацію та вжити можливих заходів реагування.

Голова ініціативної групи с.Биківня
Голова громадського об'єднання "Биківня" М.Косинець

II

В ім'я святості
та збереження
Голосіївського лісу
для майбутніх поколінь

ІНІЦІАТИВНА ГРУПА

мешканців Голосіївського району м. Києва, обрана на зборах Голосіївської громади 12 грудня 2015 року для захисту Голосіївського лісу від незаконної забудови СБУ

Адреса: вул. Героїв оборони, буд. 7, кв. 9, м. Київ, Україна, 03127
Контактні телефони: (050) 962-39-29, (097) 739-23-39

12 **січня 2016 року, №А-** 20

Голові постійної комісії
Київської міської ради
з питань екологічної політики
Яловому К. В.

Шановний Костянтине Володимировичу!

В Голосіївському районі м. Києва за адресою вул. Полковника Потєхіна, 9 на території колишньої військової частини Е6642, що розташована на межі природоохоронної території Національного природного парку "Голосіївський", ведеться незаконне будівництво житлового комплексу на 3268 квартир, висотністю 27 поверхи. **Будівництво ведеться з порушенням чинного законодавства України та міжнародних нормативних документів ратифікованих Україною**, зокрема: Генерального плану м. Києва до 2020р., Закону про використання земель оборони, Закону про охорону навколишнього середовища, Закону про природно-заповідний фонд України, Європейської ландшафтної конвенції, Орхуської конвенції тощо.

В якості пояснювальної записки щодо незаконного будівництва за вище вказаною адресою надаємо Вам Заяву про злочин.

Просимо Вас ознайомитись з наданим матеріалом та відреагувати на ту частину Заяви, що стосується Вашої компетенції, у відповідності до Ваших повноважень та профілю комісії.

Київська міська рада
15.01.2016 № 08/КО-296

Додаток – Заява про злочин (20 сторінок).

З повагою,
члени ініціативної групи мешканців Голосіївського району м. Києва

Тараненко А.В.

Прохорчук О.М.

В ім'я святості
та збереження
Голосіївського лісу
для майбутніх поколінь

ІНІЦІАТИВНА ГРУПА

мешканців Голосіївського району м. Києва, обрана на зборах Голосіївської громади 12 грудня 2015 року для захисту Голосіївського лісу від незаконної забудови СБУ

Адреса: вул. Героїв оборони, буд. 7, кв. 9, м. Київ, Україна, 03127
Контактні телефони: (050) 962-39-29, (097) 739-23-39

---

11 січня 2016 року, №А-02

Генеральному прокурору України
Шокіну Віктору Миколайовичу

З огляду у тому числі на складову злочину,
що тягне за собою небезпеку для виконання
обов'язку Президента України Порошенком П. О.
та для діяльності Уряду України Яценюка А. П.

ЗАЯВА ПРО ЗЛОЧИН
в порядку ст. 214 ч. 1 КПКУ,
ст. 13, 14, 15, 16, 17, 190, 191, 192, 197-1, 364 ККУ та ін.

Ми, що нижче підписались, обрані на зборах 12 грудня 2015 року члени ініціативної групи мешканців Голосієво, що виступають проти незаконної забудови Службою безпеки України території колишньої військової частини Е6642 по вул. Полковника Потєхіна, 9, м. Київ, поштовий інд. 03127,

повідомляємо про кримінальний злочин, що вчиняється сином колишнього Президента України Олександра Януковича спільно зі Службою безпеки України, які вірогідно утворили організоване злочинне угрупування (ОЗУ).

Повідомлення про злочин складається з наступних частин:

- ЧАСТИНА I. Передісторія злочину та його організаційні засади.
- ЧАСТИНА II. Незаконне оформлення кримінальної забудови СБУ.
- ЧАСТИНА III. Вандалізм СБУ та забудовника, осквернення могил.
- ЧАСТИНА IV. Екоцид Службою безпеки України та забудовниками на території колишньої в/ч Е6642.
- ЧАСТИНА V. Порушення Службою безпеки України ратифікованих нашою державою міжнародних угод.

ЧАСТИНА І. Передісторія злочину та його організаційні засади.

Злочинна діяльність колишнього Президента України Віктора Януковича, створення ним в органах законодавчої та виконавчої влади корупційної вертикалі з ознаками мафіозної змови, призвели до законного обурення нашого чесного, законослухняного, працьовитого українського народу. Гнів Нації вилився у нашу знамениту на усій Земній кулі Революцію гідності, що розпочалась наприкінці 2013 року та закінчилась перемогою Майдану над «януковичократією» в лютому 2014-го.

На превеликий жаль, після законного обрання у 2014 році Президентом України Петра Порошенка та формування Уряду Арсенія Яценюка, в обкраденій сім'єю Януковичів Українській державі продовжилась реалізація кримінальних схем злочинного бізнесу родини Януковичів.

Зокрема, на території колишньої в/ч Е6642 по вул. Полковника Потєхіна, 9, м. Київ, Україна, відбувається незаконна оборудка сина Януковича — Олександра, що змовився спільно з креатурами сім'ї колишнього Президента у Службі безпеки України викрасти у київської громади землі Голосіївського передлісся та, вірогідно, вкрасти шляхом шахрайства та вивезти за кордон багатомільйонні кошти обдурених покупців квартир кримінальної забудови.

Передумови злочину.

Наприкінці 50-х років XX сторіччя КДБ відібрав у київської громади 5 гектарів під територію так званої «глушилки» у рекреаційній зоні Голосіївського лісу, далі за текстом — територія в/ч Е6642. Після розвалу СРСР та отримання Україною Незалежності, об'єкт «глушилка» був новоутвореною СБУ ліквідований, радіо стовпи викопані, територія взагалі перетворилась на справжню рекреаційну зону, адже була цілком ізольованою від негативного антропогенного впливу бетонним парканом.

У 2010 році Президентом України став патологічний крадій, двічі засуджений лідер донецького організованого злочинного угрупування (ОПГ) Віктор Янукович, відомий такими бандитськими апетитами, що замахнувся продати Китаю під заселення ТРИ МІЛЬЙОНИ ГЕКТАРІВ ЧОРНОЗЕМНИХ ТЕРИТОРІЙ УКРАЇНИ.

Сім'я Януковичів усюди розставляла своїх людей (таких чиновників називали в Україні — «донецких»), інші в якості корупціонерів присягнули Януковичам і залишились при посадах, перепідлегливши очолювані цими хабарниками корупційні вертикалі так званому «проффесору» Януковичу.

Зрозуміло, утворилась корупційно-хабарницька «януковичократія» і у складі СБУ. Зміст цієї Заяви доводить, що основним джерелом надходжень до сім'ї Януковичів з СБУ слугувало тоді та СЛУГУЄ Й ДОСІ система господарського забезпечення Служби безпеки України, керівництво якої не пройшло люстрацію після перемоги народного Майдану над мафією Януковичів.

Син Віктора Януковича — Олександр, як то кажуть, «поклав своє жадібне око» на унікальну Голосіївську територію колишньої в/ч Е6642. Зрозуміло, тодішнє керівництво СБУ разом з нинішніми господарниками Служби, що «сиділи» у своїх кріслах тоді та «сидять» на «чекістському кориті» по-досі, запропонували Олександру Януковичу заробити гроші на рекреаційній зоні Голосієва. Найрентабельнішим у сім'ї Януковичів як тоді, так і зараз, був, є і залишатиметься будівельний бізнес.

Так Олександр Янукович з поплічниками-корупціонерами СБУ вирішили вчинити на території колишньої в/ч Е6642 незаконну оборудку з фантастичним мегабудівництвом, щоб видавити там з кожного метра землі НАДМОЖЛИВІ ГРОШІ.

2 жовтня 2013 року бандократ Януковича — Прем'єр-міністр України М. Я. Азаров підписав Розпорядження Кабінету Міністрів України №822-р «Про погодження переліку земельних ділянок, що належать до земель оборони, на яких планується будівництво житла для військовослужбовців Служби безпеки України та членів їх сімей».

Копія Розпорядження додається.

Додатком Розпорядження №822-р було затверджено ПЕРЕЛІК земельних ділянок, що належать до земель оборони, на яких планується будівництво житла для військовослужбовців

Служби безпеки України та членів їх сімей, в якому значилося першим рядком під забудову: місцезнаходження — м. Київ, вул. Полковника Потєхіна, 9; орієнтовна площа, запланована під забудову, гектарів — 4,6114; загальна площа земельної ділянки, гектарів — 4,6114.

Так відбулась *перша кримінальна дія* цього злочину, яка буде роз'ясненою далі у Частині II цієї Заяви.

Фальшиво буцімто «узаконивши» через подільника Віктора Януковича — прем'єра Миколу Азарова — майбутнє кримінальне будівництво, СБУ здійснило подальше вдаване оформлення проекту забудови, тобто «обросло» папірцями, як літературний шахрай Остап Бендер збирав товсту папку знаменитої справи мільйонера О. І. Корейко. Зрозуміло, такій потужній установі, як СБУ було неважко поназбирати папірців звідусюди, АЛЕ Й У ЦІЙ ЗВИЧАЙНІЙ СПРАВІ КОРУПЦІОНЕРИ НАВЧИНЯЛИ ШАХРАЙСЬКИХ ПОМИЛОК, ЩО НАДІЙНО ВХОДЯТЬ ТЕПЕР ДО СКЛАДУ НАШОГО ЗВИНУВАЧЕННЯ ЩОДО СБУ ТА ЗАБУДОВНИКІВ.

Інформуємо слідчі органи України, що за усіма ознаками злочину, СБУ готується шахрайська операція сина Януковича — Олександра спільно з подільниками сім'ї Януковича у складі СБУ, **про що ми сповістили Заявою про замах на злочин за № А-01 від 18.12.2015 року на адресу Верховної Ради України, Президента України П. Порошенка, Кабінету Міністрів України, Міністра внутрішніх справ України А. Авакова, Служби безпеки України та Генеральної прокуратури України.**

Пояснимо за аналогією злочину на матеріалі україномовної Вікіпедії.

Стаття «Афера-Еліта-Центр».

«Будівельна афера в Києві, в результаті якої постраждало понад півтори тисячі чоловік. Ця афера стала однією з резонансних справ в Києві і в Україні та привернула увагу уряду і Президента України».

Механізм афери:

«Афера здійснювалась шляхом укладання з громадянами договорів з інвестиційно-будівельною компанією «Еліта-Центр» про пайову участь у будівництві будинків в різних районах Києва. Пропонована вартість квадратного метра житла становила від 3025 грн., при стовідсотковій сплаті вартості житла пропонувалась знижка до 3%. Перший житловий будинок планувався до здачі у другому кварталі 2006 року. Низка фінансових структур пропонували кредити на житло, багато людей вкладали багаторічні заощадження, та позичені кошти. Серед інвесторів, крім великої кількості пересічних громадян, було декілька високопосадовців та інших відомих особистостей Києва. Загалом було ошукано 1 759 осіб.

Насправді будівництво квартир не велось і шахраї укладали договори подвійного, а іноді й потрійного продажу тих самих квартир в неіснуючих будинках. Правоохоронні органи стверджують, що загальна сума коштів отриманих таким чином шахраями сягнула 400 млн гривень».

Наслідки:

«Ошукані таким чином інвестори звертались до органів Київської міської адміністрації, до Уряду та Президента України.

Була створена суспільна організація «Об'єднання Вкладників "Еліта-Центр"», до якого увійшло 334 ошуканих інвесторів. 4 лютого, 2008 р. група вкладників почала голодування перед Адміністрацією Президента України з вимогою до Президента втрутитись у цю справу.

…На думку оглядачів, ця афера виявила низку політичних, економічних і правових проблем в суспільстві, недосконалість законодавства та недбалість правоохоронних органів.

Постраждалих інвесторів об'єднує громадська організація «Центр правозахисту», яка підтримує портал ошуканих вкладників «Еліта-Центр» — elitacenter.net».

ПОЯСНИМО ТЕПЕР ДОКАЗОВІ ОЧЕВИДНІ ОЗНАКИ ВІРОГІДНОЇ ПІДГОТОВКИ ЯНУКОВИЧЕМ СПІЛЬНО ЗІ СЛУЖБОЮ БЕЗПЕКИ УКРАЇНИ ПОВТОРУ ТАКОГО, ЩО НАБУВ ЗМІСТУ ПОЛІТИЧНОГО, СКАНДАЛУ «ЕЛІТА-ЦЕНТРУ», АЛЕ ТЕПЕР ВЖЕ У ГОЛОСІЄВОМУ. Доведемо наше звинувачення елементарними розрахунками, що з усією очевидністю показують завідоме шахрайство української спецслужби та Януковича.

Син президента-втікача — Олександр Вікторович Янукович (1973 р. н.), що ховається від українського правосуддя у Російській Федерації, є власником мальтійського офшору ТОВ БК АзурГруп (ЄДРПОУ 37312682). Ця офшорна компанія сина Януковича є фактичним ВЛАСНИКОМ ЗАБУДОВИ СБУ на території колишньої в/ч Е6642.

Цитуємо з україномовної Вікіпедії, стаття «Янукович Олександр Вікторович», розділ «Звинувачення в корупції»:

«Прокуратури Швейцарії, Австрії та Ліхтенштейну, відповідно до заяви уряду Арсенія Яценюка, розпочали розслідування діяльності Олександра Януковича по звинуваченню в корупції та «відмиванні грошей». За повідомленням швейцарських ЗМІ, тільки на рахунках женевської філії його фірми МАКО Trading SA, за майже три роки Олександр Янукович накопичив близько півмільярда доларів. Починаючі з 27 лютого 2014, прокуратури вищезгаданих країн заморозили банківські рахунки Олександра та всієї «сім'ї януковичів» та конфіскували документи в належних їм фірмам.

5 березня Рада Європейського Союзу ухвалила блокування коштів відстороненого Верховною Радою з посади Президента України Віктора Януковича, його синів Олександра і Віктора, екс-прем'єра Миколи Азарова і його сина Олексія, братів Андрія і Сергія Клюєвих, екс-генпрокурора Віктора Пшонки та його сина Артема, бізнесмена Сергія Курченка — загалом 17 осіб з числа колишніх урядовців та наближених до екс-президента Януковича, які підозрюються в незаконному використанні бюджетних коштів».

Розділ «Розшук» україномовної вікіпедійної статті про Олександра Януковича:

«За повідомленнями ЗМІ, Олександр Янукович розшукується СБУ, МВС та органами прокуратури і підозрюється у скоєнні злочину, передбаченого ч. 2 с. 366 Кримінального кодексу (службове підроблення, підроблення документів, а також складання і видача завідомо неправдивих документів, що спричинило тяжкі наслідки)».

Як бачимо, наша держава переслідує Януковича-молодшого як кримінального злочинця, але при цьому Служба безпеки України, яка зобов'язана шукати Януковичів для українського правосуддя по усій земній кулі, наважується у таких МІЖНАРОДНИХ умовах вчинити спробу завершити шахрайську операцію Януковичів-СБУ від 2013 року, започатковану вказаним вище Розпорядження Кабінету Міністрів України №822-р. Миколи Азарова.

Пояснимо тепер зміст шахрайської оборудки Януковичів-СБУ.

Колишня в/ч Е6642 має площу 4,6114 га. На ній ведеться будівництво житлового комплексу на 3268 квартир, висотністю більше 27 поверхів. Усього 13 будинків.

Недотримання вимог максимально допустимої щільності населення та Містобудівних умов та обмежень є умисним порушенням Закону України «Про регулювання містобудівної діяльності». Дозволяється максимум 400-500 осіб на 1 гектар відповідно до таблиці 2.1 ДБН 360-92** для житла в міських умовах, але незаконно тут фактично заплановано навантаження на 1 га 3000 осіб, якщо квартири буде продано одному власнику кожна. Згідно зі статистичними даними України, одну сім'ю слід рахувати за кількістю:

- чоловік, дружина, одна дитина;
- чоловік, дружина, дві дитини.

У першому варіанті розрахунок по забудові дає 3268 · 3 = 9 тисяч 804 особи.

У другому варіанті — 3268 · 4 = 13 тисяч 072 особи.

Враховуючи київський статистичний досвід, можемо стверджувати — переїзд до столиці не киян тягне за собою також і переселення їх родичів, коли звичайним стало проживання у столиці в одній квартирі навіть ДЕСЯТКІВ братів, сестер, батьків, матерів, дядьків та тіток, бабусь- дідусів тощо за їх паспортною реєстрацією на одній житловій площі.

З огляду на це, можна припустити заселення обмеженої ділянки Голосієва десь понад 20-ма тисячами мешканців при наявності вже сьогодні близько 2 000 голосіївців, які й так становлять собою антропогенний тягар для Голосіївського лісу. Слід врахувати сюди статистичні дані для України (стосовно середнього класу) одну власну автомашину на одну сім'ю. Вірогідне прибуття до Голосієва 3268 авто. Як бачимо, для них немає місця не те що на проектному папері, але, головне, на зазначеній ділянці землі.

Зрозуміло, оскільки у майбутньому комплексі ці тисячі автомашин ставити немає де, нові мешканці будуть змушені ставити свої авто на забороненій для них екотериторії Національного природного парку «Голосіївський», заповнивши ними усі доріжки, кожну галявину.

Усі державні інстанції, що погоджували СБУ цей проект, прекрасно усе це розуміли, але видавали потрібні могутній Службі папірці усвідомлюючи, що такого проекту не може існувати у природі взагалі.

САМЕ У ЦІЙ НЕМОЖЛИВОСТІ Й ПОЛЯГАЄ ЛОГІКА НАОЧНОГО ЗЛОЧИНУ СБУ ТА СІМ'Ї ЯНУКОВИЧІВ.

Відслідкуємо тепер кримінальне шахрайство.

СБУ в якості замовника згідно з договором поставило забудовникам жорсткі умови побудувати два будинки для СБУ протягом одного календарного року. Тобто, за рік СБУ має отримати 327 квартир у майбутньому комплексі. ПІСЛЯ ЦЬОГО ТЕРИТОРІЯ ЦІЛКОМ ПЕРЕДАЄТЬСЯ ЗАБУДОВНИКАМ ПРАКТИЧНО У ВЛАСНІСТЬ.

Як бачимо, зобов'язання забудовників перед замовником (СБУ) стосується виключно 327 квартир. Рахуємо: 3268 – 327 = 2941 квартири.

У забудовників власних коштів побудувати для СБУ договірні будинки немає взагалі. Забудовник розпочав продаж майбутніх квартир на житловому ринку. СБУ не має коштів оплатити «свої» 327 квартир, таким чином, гроші для СБУ за принципом шахрайської піраміди забудовники беруть у покупців майбутніх квартир в інших будинках комплексу. Отих самих квартир, які будуть начебто будуватися через календарний рік після того, як забудовники передадуть 327 квартир Службі.

Участь СБУ у шахрайстві Януковича О. В. також розрахована як раз конкретно на оцей один календарний рік. Адже ціну квартир для СБУ визначено вдвічі дешевшою за їх продажною вартістю, ніж для майбутніх мешканців інших будинків. Як бачимо, квартири для СБУ, а з ними власне оті два будинки НЕРЕНТАБЕЛЬНІ для забудовників, бо вони не можуть відшкодувати витрати, потрібні для побудови інших хмарочосів.

А де сховалась шахрайська вигода для СБУ?

У квартирах за їх півціни, які можна реалізувати на житловому ринку за повною комерційною ціною.

СБУ пропагандистськи проголошує, що квартири вона замовила для учасників АТО. Як легко зрозуміти, отими учасниками, скоріше за все, будуть функціонери Служби, що отримали внаслідок поїздок по тилам антитерористичної операції юридичне оформлення в якості учасників бойових дій. У цьому вони будуть подібні генералам, полковникам та офіцерам Туркестанського Червонопрапорного військового округу Збройних Сил СРСР, які прокладали маршрути їхніх відряджень таким чином, щоб залетіти з ночівлею у 40-у армію до Афганістану, отримати там відповідні штампи, а потім оформитись учасниками бойових дій завдяки радості, що вони безпечно попиячили у афганських тилах разом зі своїми подільниками з 40-ї армії, бо представляли їхні справи для нагороджень.

Будуть з боку нелюстрованої СБУ, вірогідно, такі ж подібні до липових ліквідаторів аварії на Чорнобильській АЕС (що не отримали там ні бера радіації) псевдогерої «АТО-вці» без складу подвигу, без участі у реальних боях, безпідставні та аморальні.

Враховуємо, що безсовісна Служба при цьому здатна опублікувати такі гучні списки заселення нею Голосієва, що будуть навіть стовідсотково містити імена справжніх героїв, яким СБУ буцімто збирається дати квартири.

На сьогодні, коли будівництво ще тільки-но розпочалось, Служба не зможе довести будь-чим, що квартири вона замовила для учасників АТО. Остаточно судити можна буде тільки після того, як квартири будуть фактично виданими.

Отже, логікою першої фази злочину «ОЗУ Януковича-СБУ», скоріше за все, є отримати безплатно або за півціни дармові квартири та продати їх на комерційному ринку через підставних осіб, вилучивши кілька мільйонів доларів для хабарів всередині СБУ або для виведення коштів за кордон у офшор Януковича-молодшого.

Відстежуємо другу вірогідну фазу операції.

Через рік після початку незаконної забудови, тобто, отримавши квартири, СБУ згідно з договором стає непричетною до подальшого будівництва.

Зауважимо, що затіявши шахрайське будівництво, Служба І ЗАРАЗ НЕ НЕСЕ ЖОДНОЇ ВІДПОВІДАЛЬНОСТІ перед покупцями квартир в усьому майбутньому комплексі. Після того, як виконавці замовлення передадуть Службі «її» будинки, СБУ стає непричетною до подальшої забудови.

Рентабельність будівництва для виконавців договору може наступити тільки у випадку, якщо вони одночасно продадуть більшість непобудованих квартир на ринку. Ми показали, що виконання замовлення СБУ з'їдає кошти для побудови інших будинків. Отже, оборудка автоматично перетворюється на звичайнісінький «МММ» — новий «Еліта-Центр».

Сам собою напрошується логічний висновок, що фірмі Януковича вигідно розпочати супербудівництво під гучною вивіскою СБУ: екскаватори мають гребти, бетоновози гудіти, будівельні крани тягати бетонні плити, ЩОБ НА РИНКУ ЖИТЛА ПІШЛА КОНКУРЕНТНА РЕКЛАМА вдаваної надійності будівництва під «кришею» СБУ. Саме назва «СБУ» тут є нічим іншим, як фальшивою вірчою грамотою для майбутніх жертв шахрайства Януковича.

Але навіщо Януковичу-молодшому будувати в Україні, куди йому персонального вороття немає, ЧЕСНІ БУДИНКИ?

Можливо, щоб спрацювати на політичних інтересах Президента України Порошенка та на уряду прем'єра Яценюка, котрих сім'я Януковичів бажає повалити!

Якщо б забудова була чесною, то ЗМІ тут оголосили б, що при Порошенку-Яценюкові життя налагоджується, от у Голосієво на 10-14 000 чи більше мешканців суперкомплекс звели, стало жити краще, ніж при Януковичі.

Нащо Януковичу-молодшому працювати на інтереси ненависного ворога сім'ї?

Наше звинувачення СБУ стосовно їх змови з Януковичем взагалі не має слабкого місця.

Кримінальну оборудку організовано таким чином, щоб НІХТО І НІКОЛИ не довідався про те, що за спиною СБУ фальш-забудовником стоїть Олександр Янукович.

СБУ ніде не оформило факт участі у операції Януковича-молодшого.

Те, що іноземний офшор з середземноморського острова Мальта ТОВ «БК АзурГруп» є замаскованим Олександром Януковичем — це розкопали журналісти.

Якби не наша четверта гілка влади (преса) — СБУ спромоглася б приховати організатора забудови Януковича-молодшого від будь-якого слідства, на якому б рівні воно не велось.

Більше того, на сьогодні СБУ ввело в оборудку за конкурсом у ручному режимі інших гравців, які можуть навіть не усвідомлювати, що їх використовують «втемну» без пояснень майбутніх наслідків для них.

Справжню мету сім'ї Януковичів проти України ми детально пояснили у вищезгаданій Заяві про замах на злочин за № А-01 від 18.12.2015.

Віктор Федорович Янукович і по-досі вважає себе законним Президентом України. Його син Олександр за ствердженням ЗМІ фінансує опозиційні до Порошенка-Януковича політичні сили в Україні, метою яких є реставрація влади Януковича-старшого в нашій державі. Для ефектного повернення Януковичів за правилом інформаційно-психологічної операції іноземних спецслужб (ІПСО), необхідно організувати гучний скандал проти діючої влади, щоб народ обурився її злочинною діяльністю та повстав. Досвіт народної обуреності у справі «Еліта-Центру» підказав змовникам, що «Голосіївське шахрайство» призведе до масового виступу населення. Це елементарно доводять розрахунки. Від шахрайства «Еліта-Центр» постраждало 1759 осіб, які потім взяли активну участь у Майданівській революції проти Януковича. У варіанті Голосієва можуть постраждати 3268 громадян, котрі виведуть на Майдан своїх родичів, друзів та знайомих, як зробили це обурені жертви «Еліта-Центру». Вище тут показано, що у Голосієвому вже точно не помістяться ще десь під 20 тисяч вірогідних мешканців, але усі вони, зате, зможуть стати «критичною масою» народного гніву на Майдані. Осередком опору під час Революції Гідності було не більше 5 000 дієвих осіб при сотнях тисяч відвідувачів революції. Зрадники в СБУ готують державний переворот!

ЧАСТИНА II. Незаконне оформлення кримінальної забудови СБУ.

Виходячи зі сказаного у Частині І цієї Заяви, а також з усього сказаного тут далі, **уся справа цілком підпадає під дію статті 190 ККУ.**

1. Заволодіння чужим майном або придбання права на майно шляхом обману чи зловживання довірою (шахрайство) —

карається штрафом до п'ятдесяти неоподатковуваних мінімумів доходів громадян або виправними роботами на строк до двох років, або обмеженням волі на строк до трьох років.

2. Шахрайство, вчинене повторно, або за попередньою змовою групою осіб, або таке, що завдало значної шкоди потерпілому, —

карається штрафом від п'ятдесяти до ста неоподатковуваних мінімумів доходів громадян або виправними роботами на строк від одного до двох років, або обмеженням волі на строк до п'яти років, або позбавленням волі на строк до трьох років.

3. Шахрайство, вчинене у великих розмірах, або шляхом незаконних операцій з використанням електронно-обчислювальної техніки —

карається позбавленням воді на строк від трьох до восьми років.

4. Шахрайство, вчинене в особливо великих розмірах або організованою групою, —

карається позбавленням волі на строк від п'яти до дванадцяти років з конфіскацією майна.

Матеріали справи доводять, що вірогідне «ОЗУ Януковича-СБУ» вчинило шахрайство у масштабі усіх чотирьох частин наведеної тут статті 190 ККУ.

Зауважуємо, що справа Януковича-СБУ містить таку первинну провину СБУ, яка у безумовному порядку зобов'язує слідчі органи НЕГАЙНО припинити незаконну діяльність Служби та забудовників на території колишньої в/ч Е6642 і вчинити передбачені Законом обов'язкові слідчі дії щодо зловмисників.

Де позитивні висновки державної екологічної експертизи на БУДЬ-ЯКИЙ об'єкт, де згадується це будівництво?

Стаття 29 Закону України «Про охорону навколишнього природного середовища» і стаття 39 Закону України «Про екологічну експертизу» ЗАБОРОНЯЄ реалізацію рішень, які не мають позитивних висновків державної екологічної експертизи. Крапка.

Після цього нашого повідомлення можна взагалі цю нашу Заяву далі не писати.

СБУ та забудовники ПОГОДЖЕННЯ екологічної експертизи НЕ МАЮТЬ.

Рекомендація слідчим органам.

Вивчіть, щоб керуватись нею, постанову Вищого адміністративного суду України у справі К/9991/11719/11, якою залишено в силі постанову Окружного адміністративного суду м. Києва від 10.03.2010 у справі №5/494 про визнання факту відсутності висновку державної екологічної експертизи на проект Генерального плану Києва.

Обов'язковість визнання незаконності забудови в разі відсутності позитивної екологічної експертизи на конкретну забудову.

Слідчі органи зобов'язані за цим фактом розпочати кримінальне провадження щодо службових і посадових осіб, які на ввіреній їм території допустили незаконне (згідно з законодавством — самовільне) будівництво.

РОЗГЛЯД ЗЛОЧИНУ ЧАСТИНОЮ II ЗА ПОСЛІДОВНІСТЮ.

Відстежимо, як СБУ вчинило незаконне оформлення кримінальної забудови.

Щоб зловмисники з СБУ та команда Януковича-молодшого не мали змоги ухилитись від кримінальної відповідальності у цій «Голосіївській справі» стосовно більшого обсягу вчинених ними протиправних діянь, ми надамо більшу деталізацію цього розтягнутого у часі злочину, описавши його за визначними епізодами.

ЕПІЗОД 1.

Порушення Службою безпеки України Закону України «Про використання земель оборони» та інші злочинні дії.

У Частині І цієї Заяви, ми навели факт, як 2 жовтня 2013 року бандократ Януковича — Прем'єр-міністр України М. Я. Азаров підписав Розпорядження Кабінету Міністрів України №822-р «Про погодження переліку земельних ділянок, що належать до земель оборони, на яких планується будівництво житла для військовослужбовців Служби безпеки та членів їх сімей».

Закон України «Про використання земель оборони» визначає правові засади та порядок використання земель оборони. Стаття 1 цього закону надає вичерпне тлумачення поняттю «землі оборони»:

«**Стаття 1. Землі оборони.**

Землями оборони визнаються землі, **надані для розміщення і постійної діяльності** військових частин, установ, військово-навчальних закладів, підприємств та організацій Збройних Сил України, інших військових формувань, утворених відповідно до законів України (далі — військові частини)».

Щодо території колишньої в/ч Е6642 зазначаємо:

По-перше, на зазначеній ділянці колишня в/ч Е6642 відсутня.

По-друге, на зазначеній ділянці не розміщуються та **не ведуть** постійну діяльність жодні військові частини, установи, військово-навчальні заклади, підприємства та організації Збройних Сил України, інші військові формування, утворені відповідно до законів України.

По-третє, СБУ не підтвердило нам існування на сьогодні у її складі в/ч Е6642.

По-четверте, Міністерство оборони України надало нам довідку, що в/ч Е6642 у його реєстрі не значиться.

Копія Довідки Міністерства оборони України додається.

На підставі чого пан Азаров включив територію СБУ на вул. Полковника Потєхіна, 9 у землі оборони?

Ще 31 січня 2005 року СБУ отримала від Начальника Головного управління земельних ресурсів виконавчого органу Київської міської ради А. Муховикова Державний Акт на право постійного користування земельною ділянкою по вул. Полковника Потєхіна, 9.

Копія зазначеного Акту додається.

Цільове призначення (використання) земельної ділянки у цьому Акті — експлуатація та обслуговування будівель та споруд військової частини Е6642.

Отже, Акт на землю було надано СБУ для, конкретно, ВІЙСЬКОВОЇ ЧАСТИНИ, а не для забудови території колишньої в/ч Е6642.

Згідно з цим Актом, СБУ мало право експлуатувати ІСНУЮЧІ на території будівлі та споруди в/ч Е6642, обслуговуючи їх (ремонтувати приміщення, мити вікна тощо).

Повторимо вдруге для слідства процитоване тут визначення статті 1 Закону України «Про використання земель оборони»:

«Землями оборони визнаються землі, надані для розміщення і постійної діяльності військових частин, установ, військово-навчальних закладів, підприємств та організацій Збройних Сил України, інших військових формувань, утворених відповідно до законів України (далі — військові частини)».

Звертаємо увагу слідства: ПОСТІЙНОЇ ДІЯЛЬНОСТІ.

За адресою вул. Полковника Потєхіна, 9 дислокації колишньої в/ч Е6642 немає, на об'єкті також не розміщуються і не здійснюють свою діяльність інші військові частини, установи, військово-навчальні заклади, підприємства та організації.

Роз'яснюємо, що відбулось.

У 2005 році (чи раніше з одержанням за результатами клопотання Державного Акту на право постійного користування земельною ділянкою по вул. Полковника Потєхіна, 9), СБУ вчинило шахрайство, оформлюючи Акт у Київраді-КМДА під неіснуючу не те що на об'єкті, але й у складі СБУ отієї в/ч Е6642. Зміна дислокації в/ч також позбавляє права на Акт.

Після виведення в/ч Е6642 з території вул. Полковника Потєхіна, 9 (вірогідно, на той момент, взагалі шляхом ліквідації зазначеної частини, бо боротьба КДБ проти західних радіоголосів припинилася разом з падінням СРСР), тобто, коли за зазначеною адресою означеної в/ч взагалі не було, СБУ вчинило злочинне обдурення Київради-КМДА, виклянчивши у них шахрайським шляхом Акт на землю під неіснуючу там в/ч.

Маючи на руках по суті НЕЗАКОННИЙ АКТ, Служба НА ЙОГО ПІДСТАВІ включила території за адресою вул. Полковника Потєхіна, 9 до Розпорядження Кабінету Міністрів України №822-р «Про погодження переліку земельних ділянок, що належать до земель оборони, на яких планується будівництво житла для військовослужбовців Служби безпеки та членів їх сімей».

Тобто, на той момент:

1) зазначена земельна ділянка вже не належала до земель оборони, бо на ній не дислокувалася заявлена там в/ч Е6642,

2) там не було військовослужбовців СБУ та членів їх сімей.

Звернемося знову до Закон України «Про використання земель оборони».

«**Стаття 4. Використання земель оборони в господарських цілях.**

Землі оборони можуть використовуватися для будівництва об'єктів соціально-культурного призначення, житла для військовослужбовців та членів їхніх сімей, а також соціального та доступного житла без зміни їх цільового призначення. {Статтю 4 доповнено частиною другою згідно із Законом N 800-VI (800-17) від 25.12.2008; в редакції Закону N 2674-VI (2674-17) від 04.11.2010}».

Тобто, згідно з цим законом, без зміни цільового призначення, землі оборони можуть використовуватися тільки для використання їх в інтересах або дислокованих на них військових частин, або під житло для військовослужбовців та членів їх сімей.

У випадку використання СБУ вул. Полковника Потєхіна, 9, забудова могла згідно з цим законом здійснюватися тільки в інтересах в/ч Е6642, яка була заявленою там за Актом на землю. Отим Актом для неіснуючої там військової частини!

СБУ приховала від Київради-КМДА у 2005 р. виведення з вул. Полковника Потєхіна, 9 в/ч Е6642 (а скоріше за все, на той момент її було ліквідовано).

Служба прекрасно знала, що їй для отримання законності забудови було необхідно змінити цільове призначення ділянки та отримати новий Акт на землю. Але для цього треба було пояснити Київраді-КМДА, у зв'язку з чим СБУ клопоче щодо переоформлення Акту. Ось тут би випливло, що у 2005 році на вул. Полковника Потєхіна, 9 в/ч Е6642 не було взагалі — Служба зловмисно обдурила Київраду-КМДА.

Які наслідки для СБУ мала б ця викрита правда?

А такі, що Київрада-КМДА зобов'язані були б скасувати незаконний Акт 2005 року та ініціювати кримінальну справу.

Тобто, СБУ виявилася заручником свого шахрайства, у неї просто виходу не було, окрім того, щоб розпочати кримінальне будівництво без зміни цільового призначення.

Слідчі органи зобов'язані на підставі цього роз'яснення зі свого боку зробити відповідне подання до Київради-КМДА щодо скасування незаконного Державного Акту на право постійного користування СБУ земельною ділянкою по вул. Полковника Потєхіна, 9 від 31 січня 2005 року.

Отже, Епізод 1 в цілому виглядає так:

1) СБУ заради отримання Державного Акту на землю обдурило Київську міську раду та КМДА стосовно дислокації за адресою вул. Полковника Потєхіна, 9 (м. Київ) виведеної звідти чи взагалі неіснуючої у реєстрі СБУ в/ч Е6642;

2) потім шляхом обдурення (чи корупційної змови) добилося незаконного включення у відповідності з попереднім п. 1 адреси неіснуючої там в/ч Е6642 до Розпорядження Кабінету Міністрів України №822-р.;

3) а потім на підставі незаконного включення СБУ до Розпорядження КМУ №822-р, Служба розпочала реалізацію незаконної махінації Януковича-молодшого та СБУ.

Працівники СБУ вчинили у сукупності злочинних дій: **перевищення військовою службовою особою влади чи службових повноважень (стаття 426-1 ККУ); службове підроблення (стаття 366 ККУ); декларування недостовірної інформації (стаття 366-1 ККУ); службову недбалість (стаття 367 ККУ); підроблення документів, печаток, штампів та бланків, збут чи використання підроблених документів, печаток, штампів (стаття 358 ККУ) стосовно неіснуючої дислокації в/ч Е6642 по вул. Полковника Потєхіна, 9; самоправство (стаття 356 ККУ); привласнення, розтрату майна або заволодіння ним шляхом зловживання службовим становищем (стаття 191 ККУ); самовільне зайняття земельної ділянки та самовільне будівництво (стаття 197-1 ККУ) стосовно незаконності перебування СБУ на колишній території виведеної звідти в/ч Е6642, яку СБУ була зобов'язаною передати Київській громаді; зловживання впливом (стаття 369-2 ККУ).**

ЕПІЗОД 2.

Незаконне оголошення СБУ конкурсу про будівництва житла на земельній ділянці по вул. Полковника Потєхіна, 9 у Голосіївському районі м. Києва на підставі незаконно отриманих документів (дата та місце проведення конкурсу — 11.00 20.08.2014, м. Київ, вул. Золотоворітська, 5).

У зазначеному оголошенні СБУ було сказано:

«Характеристика конкурсної пропозиції (земельна ділянка площею 4,6114 га надана СБУ згідно з державним актом на право постійного користування, зареєстрованим Головним управлінням земельних ресурсів виконавчого органу Київської міської ради (КМДА) від 31.01.2005 № 07-9-00018. Кількість квартир, які отримує СБУ — орієнтовно 323 шт. загальною площею — не менше 17 331,45 кв. м). Підлягають компенсації витрати у розмірі 183 688,61 грн., понесені СБУ на оформлення земельної ділянки, отримання містобудівних умов та обмежень тощо».

Зазначений конкурс тим уже незаконний, що у оголошені СБУ територія колишньої в/ч Е6642 було представлено як ЗЕМЕЛЬНА ДІЛЯНКА згідно з державним актом на право постійного користування, зареєстрованим Головним управлінням земельних ресурсів виконавчого органу Київської міської ради (КМДА), хоча видавався Державний Акт під військову частину Е6642, а не просто як шматок землі, що просто так належить СБУ.

Так Службою безпеки України було завершено підготовку шахрайства з незаконною забудовою незаконно захопленого Службою об'єкта.

Роз'яснюємо антизаконність дій СБУ.

У Епізоді 1 ми пояснили, як СБУ шляхом обдурення отримала у Київради-КМДА 31 січня 2005 року СБУ від Начальника Головного управління земельних ресурсів виконавчого органу Київської міської ради А. Муховикова Державний Акт на право постійного користування земельною ділянкою по вул. Полковника Потєхіна, 9.

На якій підставі той Муховиков видав Акт СБУ?

У зазначеному Акті вказано, що на підставі рішення Київської міської ради від 18 березня 2004 року N 123/1333.

Виявляється, мова йде про рішення VII сесії Київради XXIV скликання від 18 березня 2004 року N 123/1333 «Про оформлення права користування земельними ділянками».

Вона показує нам механізм обдурення Службою Київради-КМДА.

У рішення стосовно СБУ сказано так:

«16.1. Службі безпеки України:

16.1.1. Виконувати обов'язки землекористувача відповідно до вимог ст. 96 Земельного кодексу України.

16.1.2. У місячний термін замовити у Головному управлінні земельних ресурсів виконавчого органу Київради (Київської міської державної адміністрації) документ, що посвідчує право користування земельною ділянкою.

16.1.3. Забезпечити вільний доступ для прокладання нових, ремонту, реконструкції та експлуатації існуючих інженерних мереж та споруд, розміщених у межах земельної ділянки.

16.1.4. У разі необхідності проведення реконструкції чи нового будівництва питання оформлення дозвільної та проектно-кошторисної документації вирішити в порядку, визначеному нормативами забудови м. Києва».

Закінчується підписане О. Омельченком рішення сесії Київради погрозою:

«16.2. Попередити землекористувача, що право користування земельною ділянкою може бути припинено відповідно до ст. ст. 141, 143 Земельного кодексу України».

Ця погроза весь час домокловим мечем висіла над землекористувачем — СБУ, не дозволивши зловмисниками ризикнути переоформити Державний Акт на землю зі зміною її цільового призначення.

Про що ми прочитали у рішенні Київради?

1). Про те, що СБУ має у місячний термін замовити у Головному управлінні земельних ресурсів виконавчого органу Київради (Київської міської державної адміністрації) документ, що посвідчує право користування земельною ділянкою.

СБУ скористалася довірою до неї Київради КМДА і дала завідомо неправдиві відомості щодо цільового використання території колишньої в/ч Е6642, а Муховиков означений Державний Акт видав, ПОПРИ ТЕ, ЩО У РІШЕННІ КМДА СКАЗАНО «ЗАМОВИТИ», А НЕ «ОТРИМАТИ», тобто, Акт Службі видали незаконно, адже замовлення мало пройти процедури, у тому числі перевірку, Київрада мала за наслідками розгляду замовлення СБУ прийняти на сесії рішення видати дозвіл на отримання Акту після підтвердження наданих у замовленні відомостей тощо.

2). У разі необхідності проведення реконструкції чи нового будівництва питання оформлення дозвільної та проектно-кошторисної документації вирішити в порядку, визначеному нормативами забудови м. Києва.

Ну і як СБУ «оформлює» у Київраді дозвільну та проектно-кошторисну документацію на будівництво?

Як сказали б наперсточники та картярі, «слідкуйте за спритністю рук СБУ».

Єдина документація на будівництво, яку мала б право оформити СБУ, якби Державний Акт на землю був би законним, а не взятим у Київраді-КМДА шляхом обдурення, мала виконати розглянуту нами у Епізоді 1 статтю 1 Закону України «Про використання земель оборони», тобто забезпечити експлуатація та обслуговування в/ч Е6642.

Дивимося, як шахраювала далі СБУ.

1 листопада 2012 року Заступник міського голови — секретар Київради Г. Герега підписала рішення X сесії VI скликання N 322/8606

«Про надання дозволу на розроблення проекту землеустрою щодо відведення земельної ділянки Службі безпеки України на вул. Полковника Потєхіна, 9 у Голосіївському районі м.Києва для будівництва житлових будинків».

Слідкуйте за рухами шахраїв — розпорядження Кабінету Міністрів України №822-р «Про погодження переліку земельних ділянок, що належать до земель оборони, на яких планується будівництво житла для військовослужбовців Служби безпеки та членів їх сімей» від 2 жовтня 2013 року ще не існує у природі.

У рішенні Київради-Гереги ВЗАГАЛІ ВІДСУТНЯ ПІДСТАВА БУДІВНИЦТВА суто в якості «земель оборони».

Тобто, СБУ боїться, що випливе факт відсутності на території в/ч Е6642.

Як у рішенні Київради-Гереги прописано оту ділянку?

Цитуємо:

«1. Надати дозвіл на розроблення проекту землеустрою щодо відведення земельної ділянки Службі безпеки України на вул. Полковника Потєхіна, 9 у Голосіївському районі м. Києва орієнтовною площею 4,61 га в постійне користування для будівництва житлових будинків згідно з планом-схемою (додаток до рішення) (К-19988)».

ТОБТО, ТУТ ПРЯМО ВКАЗАНО, ЩО КИЇВРАДА-ГЕРЕГА — ЩЕ НЕ ВВАЖАЮТЬ ЦЮ ЗЕМЛЮ ВІДВЕДЕНОЮ ПІД ЗАБУДОВУ.

Хоч Галина Герега і затвердила своїм підписом додану до рішення «План-схему до дозволу на розроблення проекту землеустрою» для будівництва житлових будинків, але…

У рішенні Київради-Гереги чітко зазначається:

«2. Службі безпеки України у місячний термін звернутися до Головного управління земельних ресурсів для отримання вихідних даних на розроблення проекту землеустрою щодо відведення земельної ділянки.

3. Контроль за виконанням цього рішення покласти на постійну комісію Київради з питань земельних відносин, містобудування та архітектури».

На запит члена ініціативної групи мешканців Голосієва проти незаконної забудови СБУ Болотіна А. І., — ВИКОНАВЧИЙ ОРГАН КИЇВСЬКОЇ МІСЬКОЇ РАДИ (КИЇВСЬКА МІСЬКА ДЕРЖАВНА АДМІНІСТРАЦІЯ) ДЕПАРТАМЕНТ ЗЕМЕЛЬНИХ РЕСУРСІВ в особі заступника директора Ю. Мосійчука надав нам відповідь ОП/Б-16879/5-17765.

Копія відповіді департаменту земельних ресурсів КМДА додається.

У відповіді зокрема було вказано про наступне:

> «Рішенням Київської міської ради від 01.11.2012 № 322/8606 надано дозвіл на розроблення проекту землеустрою щодо відведення земельної ділянки Службі безпеки України на вул. Полковника Потєхіна, 9 для будівництва житлових будинків.
>
> За даними міського земельного кадастру проект землеустрою щодо відведення Службі безпеки України у постійне користування земельної ділянки для будівництва житлових будинків на вул. Полковника Потєхіна, 9 у Голосіївському районі м. Києва до Департаменту земельних ресурсів виконавчого органу Київської міської ради (Київської міської державної адміністрації) на підготовку відповідного проекту рішення Київради **не надходив.**
>
> **Рішення Київської міської ради від 01.11.2012 № 322/8606 не є дозвільним документом на проведення будівельних робіт**, прийнято до набрання чинності вступу в дію Законом України «Про розмежування земель державної та комунальної власності» і не потребувало погодження з громадськістю.
>
> На сьогодні, виконавчий орган Київської міської ради (Київська міська державна адміністрація) **розпорядження про зміну цільового призначення земельної ділянки не видавав**».

СБУ проігнорувала зазначене у рішенні Київради-Гереги про відсутність відведення ділянки СБУ під забудову. З цієї причини зазначена ділянка ДОСІ ЗАПИСАНА У КАДАСТРІ В ЯКОСТІ КОМУНАЛЬНОЇ ВЛАСНОСТІ.

Копія виписки з кадастру додається.

Як бачимо, злочинна схема СБУ полягала в ідеї обрости вдаваними «дозволами» на забудову об'єкту, які при цьому дозволами насправді не є. А закріпили вдаване право на крадіжку у Києва земельної ділянки чекісти розпорядженням Кабінету Міністрів України №822-р «Про погодження переліку земельних ділянок, що належать до земель оборони, на яких планується будівництво житла для військовослужбовців Служби безпеки та членів їх сімей» від 2 жовтня 2013 року, ДО ЯКОГО ВОНИ НЕ МАЮТЬ ЖОДНОГО СТОСУНКУ.

Ось так спритна СБУ нахабно обдурювала усіх підряд. Дуже їй кортіло шахрайськи заволодіти «золотою» Голосіївською землею, щоб, вірогідно, мати вдома золоті унітази.

Працівники СБУ вчинили у сукупності злочинних дій: **перевищення військовою службовою особою влади чи службових повноважень (стаття 426(-(1) ККУ); службове підроблення (стаття 366 ККУ); декларування недостовірної інформації (стаття 366-1 ККУ); службову недбалість (стаття 367 ККУ); підроблення документів, печаток, штампів та бланків, збут чи використання підроблених документів, печаток, штампів (стаття 358 ККУ) стосовно неіснуючої дислокації в/ч Е6642 по вул. Полковника Потєхіна, 9; самоправство (стаття 356 ККУ); привласнення, розтрату майна або заволодіння ним шляхом зловживання службовим становищем (стаття 191 ККУ); самовільне зайняття земельної ділянки та самовільне будівництво (стаття 197(-1) ККУ) стосовно незаконності перебування СБУ на колишній території виведеної звідти в/ч Е6642, яку СБУ була зобов'язаною передати Київській громаді; зловживання впливом (стаття 369-2 ККУ).**

ЕПІЗОД 3.

Порушення Службою безпеки України екологічного законодавства Україии.

У попередньому Епізоді 2 було показано, як СБУ нашахраювала оформлення псевдо дозвільних забудовних документів, якими вони, як Труффальдіно з Бергамо, хитро маніпулювали по різних інстанціях таким чином, щоб у жодній з них не склалась повна картина, що СБУ просто нахабно обдурює усіх, намагаючись суто шахрайським шляхом заволодіти територією у Голосієво.

Нахабність Служби проявилася, на приклад, у підробленні, бо вона представляє усім Постанову Кабінету Міністрів України №715 від 6 липня 2011 року в якості, буцімто, дозволу на будівництво. Хоча Постановою лише визначається порядок проведення конкурсів і вона взагалі **не є дозвільним документом**.

Як тут було показано, Державний Акт на право постійного користування землею також не є Актом відчуження землі.

Чекістському «Труффальдіно з Бергамо» належало тепер забезпечити передбачену чинним законодавством екологічну експертизу об'єкта, ЯКА Б, ЗРОЗУМІЛО, ЗАПЕРЕЧИЛА Б САМУ МОЖЛИВІСТЬ ЖИТЛОВОЇ ЗАБУДОВИ ГОЛОСІЄВА. От з цієї причини СБУ вирішило вдавати, що якоїсь там екології не існує взагалі - ні у природі, ні процедурно!

Надаємо останнім додатком копію відповіді Міністерства екології та природних ресурсів України (Мінприроди України) нашому колезі по боротьбі з СБУ Болотіну А. І.

Шановний Заступник директора департаменту заповідної справи Мінприроди України С. Р. Матвєєв засвідчив незгоду цього міністерства проти забудови Службою території колишньої в/ч Е6642. З огляду на те, що забудова по суті знищить Національний природний парк «Голосіївський», МІНІСТЕРСТВО ЕОКОЛОГІЇ НІКОЛИ НЕ ДОЗВОЛИТЬ СБУ ТАМ БУДУВАТИ БУДЬ ЩО.

Проект СБУ містить просто абсурдні, катастрофічні за їхньою невирішеністю майбутні незворотні наслідки.

У нас до СБУ екопитання: через які комунікації у новому житловому комплексі СБУ буде здійснюватися перекачування екскрементів? Голосіївські інженерні мережі завантажені на максимумі, резервів нема, це стало причиною кримінального правопорушення за фактом побудови та функціонування зливової каналізації з об'єктів НУБіП де відбувається скидання стічних вод на рельєф місцевості безпосередньо у Національний природний парк «Голосіївський» (див. заборону у Водному кодексі).

Забудовникам це добре відомо, воно опосередковано підтверджує в якості доказу Частину І цієї Заяви (фальшиве будівництво комплексу в цілому). **Замах на статтю 270-1** «Умисне знищення або пошкодження об'єктів житлово-комунального господарства».

Раніше тут ми вже зауважили:

«Де позитивні висновки державної екологічної експертизи на БУДЬ-ЯКИЙ об'єкт, де згадується це будівництво?

Стаття 29 Закону України «Про охорону навколишнього природного середовища» і стаття 39 Закону України «Про екологічну експертизу» ЗАБОРОНЯЄ реалізацію рішень, які не мають позитивних висновків державної екологічної експертизи. Крапка.

Слідству нічого іншого не залишається, як кваліфіковано обґрунтувати провину СБУ у тому числі щодо порушення таких статей Кримінального кодексу України:

Стаття 191. Привласнення, розтрата майна або заволодіння ним шляхом зловживання службовим становищем.

Стаття 197(-1). Самовільне зайняття земельної ділянки та самовільне будівництво.

Стаття 239(1). Незаконне заволодіння ґрунтовим покривом (поверхневим шаром) земель.

Стаття 236. Порушення правил екологічної безпеки.

Стаття 246. Незаконна порубка лісу.

Стаття 253. Проектування чи експлуатація споруд без систем захисту довкілля.

ЧАСТИНА III. Вандалізм СБУ та забудовника, осквернення могил.

Стаття 297 Кримінального кодексу України:

«**Наруга над могилою, іншим місцем поховання або над тілом померлого.**

2. Осквернення або руйнування братської могили чи могили Невідомого солдата, пам'ятника, спорудженого в пам'ять тих, хто боровся проти нацизму в роки Другої світової війни — радянських воїнів-визволителів, учасників партизанського руху, підпільників, жертв нацистських переслідувань, а також воїнів-інтернаціоналістів та миротворців, —

караються обмеженням волі на строк від трьох до п'яти років або позбавленням волі на той самий строк.

3. Дії, передбачені частинами першою або другою цієї статті, вчинені повторно або за попередньою змовою групою осіб, або з корисливих чи хуліганських мотивів, або щодо пам'ятника, спорудженого в пам'ять тих, хто боровся проти нацизму в роки Другої світової війни, жертв нацистських переслідувань, а також воїнів-інтернаціоналістів та миротворців, або поєднані із застосуванням насильства чи погрозою його застосування, —

караються обмеженням волі на строк від чотирьох до п'яти років або позбавленням волі від чотирьох до семи років.

4. Дії, передбачені частинами першою, другою або третьою цієї статті, якщо вони спричинили тяжкі наслідки, —

караються позбавленням волі на строк від семи до дванадцяти років.

{Стаття 297 в редакції Законів № 1166-VI від 19.03.2009, № 728-VII від 16.01.2014 - втратив чинність на підставі Закону № 732-VII від 28.01.2014; в редакції Закону № 734-VII від 28.01.2014}

Стаття україномовної Вікіпедії «Вулиця «Героїв оборони»:

«Сучасна назва — з 1971 року, на честь 30-річчя оборони Києва під час Великої Вітчизняної війни (її передній край проходив у Голосієві)».

Стаття україномовної Вікіпедії «Голосіївський ліс»:

«Під час Другої світової війни по території Голосіївського лісу, зокрема, неподалік комплексу сільськогосподарської академії, проходила лінія оборони Києва. У серпні 1941 року німецькі війська підступили до села Мишоловка та Голосіївського лісу. Регулярні війська та загони студентів-ополченців тримали оборону, і 11-13 серпня німецькі війська були зупинені і відкинуті майже до попереднього рубежу укріпленого району..»

Вулиця називається «Героїв оборони» тому, що по ній проходив останній рубіж оборони Києва з цього напрямку, тут кияни зупинили гітлерівців. Радянські історики стверджували: гітлерівці втратили у Голосієво 30 000 війська. Радянські втрати скоріше за все слід рахувати саме такими ж цифрами. Окопи голосіївського рубежу фашисти захопили 8-9 серпня 1941 року. Сотні, а вірогідніше тисячі радянських загиблих, німці закопали безіменно прямо у окопах, бліндажах та воронках. Голосієво є суцільним військовим кладовищем. Під час будівництва Ветеринарного факультету Національного аграрного університету за часів УРСР, тут було виявлено масові поховання радянських воїнів. Як раз навпроти воріт діючої тоді в/ч Е6642 було опізнано, завдяки іменній ложці у чоботі, рештки солдата Семена Маленкіна з м. Бровари Київської області. Усього між воротами нинішньої забудови СБУ та піввідстанню до фасаду ветеринарного корпусу було викопано близько 40 скелетів, один з них молодої дівчини. На жаль, КДБ на територію в/ч не пускало, пошукові роботи не велися, хоча закопані гітлерівцями окопи з трупами продовжувалися на території цієї в/ч.

Представники Служби безпеки України були привселюдно попереджені членом нашої ініціативної групи на засіданні постійної комісії Київської міської ради з питань містобудування, архітектури та землекористування 15 грудня 2015 року стосовно того, що забудовниками на замовлення СБУ вчиняється вірогідне осквернення братських могил загиблих захисників Голосієва. Але попри попередження, земляні роботи вандалічно продовжились, що доводить злий умисел проінформованої СБУ.

Голосіївська громадськість згідно з **п. 2-4 ст. 297 ККУ** вимагає притягти винних у оскверненні солдатських поховань до кримінальної відповідальності, слідству провести спільно з Голосіївськими краєзнавцями розкопки та перепоховання решток загиблих.

ЧАСТИНА IV. Екоцид Службою безпеки України та забудовниками на території колишньої в/ч Е6642.

Стаття 441 «Екоцид» ККУ встановлює, що масове знищення рослинного або тваринного світу, отруєння атмосфери або водних ресурсів, а також вчинення інших дій, що можуть спричинити екологічну катастрофу, —

караються позбавленням волі на строк від восьми до п'ятнадцяти років.

Національний природний парк «Голосіївський» — це неповторний заповідник України. Сукупності рослинного та тваринного світу на конкретних територіях називаються біоценозом. Зареєстровано та внесено до міжнародних природоохоронних списків біоценоз Голосіївського лісу. На території військової частини Е6642 у зв'язку з тим, що цей об'єкт більше півстоліття не використовувався ні у військових, ні в господарських, ні у відпочинкових цілях — склався унікальний біоценоз. Біоценоз був суцільно відгороджений від антропогенного впливу залізобетонним парканом.

Національний природний парк «Голосіївський» — це єдиний в Україні природний парк, що повністю розташований у мегаполісі та є унікальним масивом широколистяних лісів, які охороняються та знаходяться в Європейському Червоному списку рослин. На території парку виявлена ціла низка хребетних та безхребетних тварин, які мають охоронний статус міжнародного, державного або регіонального рівня.

СБУ у змові з забудовниками, будучи з часів отримання Україною Незалежності у 1991 році неодноразово попередженою екологами, свідомо вчинила ЕКОЦИД за таким списком біологічної екоунікальності Національного природного парку «Голосіївський»:

- 9 видів — занесені до Червоної книги Міжнародного союзу охорони природи (МСОП));
- 93 види — до Додатку II Бернської конвенції (відповідно 89 та 4);
- 11 видів — до Вашингтонської конвенції;
- 46 видів — до Боннської конвенції (угода EUROBATS – 10 видів, угода AEWA – 11 видів);
- 13 видів — до Європейського Червоного списку (відповідно 4 та 9);
- 2 види — до Червоної книги денних метеликів Європи;
- 35 види — до Червоної книги України (20 хребетних та 15 безхребетних);
- 11 видів (хребетних) — до Переліку видів тварин, що охороняються на території міста Києва.

Екологічна громадськість прагне провести експертизу знищених на території колишньої в/ч Е6642 видів, адже на цьому об'єкті екологічна унікальність біоценозу була збереженою у кращих умовах, ніж у Національному природному парку «Голосіївський» в цілому, оскільки більше півсторіччя різноманітні види живого перебували практично у повній ізоляції від антропогенного впливу (явище у Києві та на Київщині взагалі майже одиничне).

Екоцид відбувся практично на початку зими, коли низка видів живого впала до весни у сплячку, а тому не змогла врятуватися шляхом втечі від убивства їх шляхом вирубування дерев, знищення рослин та перемішування екскаваторами з землею. Зрозуміло, рослини втекти від убивць біоценозу не можуть взагалі.

ЧАСТИНА V. Порушення Службою безпеки України ратифікованих нашою державою міжнародних угод.

Злочинна діяльність СБУ щодо ратифікованих Україною міжнародних угод доказово викривається двома розділами цієї Частини V оцієї Заяви про злочин.

1. Порушення СБУ Орхуської конвенції.

23-25 червня 1998 року в Орхусі (Данія), результатом Четвертої Конференції міністрів «Навколишнє середовище для Європи», стало підписання «КОНВЕНЦІЇ ПРО ДОСТУП ДО ІНФОРМАЦІЇ, УЧАСТЬ ГРОМАДСЬКОСТІ В ПРИЙНЯТТІ РІШЕНЬ І ДОСТУП ДО ПРАВОСУДДЯ З ПИТАНЬ, ЩО СТОСУЮТЬСЯ НАВКОЛИШНЬОГО СЕРЕДОВИЩА».

Вона ж Орхуська конвенція (далі за текстом також — Конвенція).

Сторони цієї Конвенції уклали її, посилаючись на принцип 1-ї Стокгольмської декларації про середовище навколо людини, посилаючись також на принцип 10-ї Ріо-де-Жанейрської декларації про навколишнє середовище і розвиток, посилаючись на резолюцію Генеральної Асамблеї 37/7 від 28 жовтня 1982 року про Всесвітню хартію природи і 45/94 від 14 грудня 1990 року про необхідність забезпечення здорового навколишнього середовища в інтересах добробуту людей, посилаючись на Європейську хартію про навколишнє середовище та охорону здоров'я, яка була прийнята Першою Європейською конференцією «Навколишнє середовище і здоров'я» Всесвітньої Організації Охорони Здоров'я у Франкфурті-на-Майні, Німеччина, 8 грудня 1989 року, підтверджуючи необхідність захищати та оберігати оточуюче середовище і покращувати його стан, а також забезпечувати сталий та екологічно безпечний розвиток.

Стаття 1 «Мета» цієї Конвенції визначає:

«З метою сприяння захисту права кожної людини нинішнього і прийдешніх поколінь жити в навколишньому середовищі, сприятливому для її здоров'я та добробуту, кожна із Сторін гарантує права на доступ до інформації, на участь громадськості в процесі прийняття рішень і на доступ до правосуддя з питань, що стосуються навколишнього середовища, у відповідності до положень цієї Конвенції».

Пункт 4 статті 3 «Загальні положення» Конвенції роз'яснює: «Кожна із Сторін забезпечує належне визнання об'єднань, організацій або груп, що сприяють охороні навколишнього середовища, та надає їм відповідну підтримку, і забезпечує відповідність своєї національної правової системи цьому зобов'язанню».

Тобто, СБУ, як державний орган України, був зобов'язаний здійснити належне визнання виступу Голосіївської громади проти незаконної забудови та надати цій боротьбі проти свавілля СБУ відповідну підтримку.

Зокрема, увесь загал інформації щодо запланованої Службою забудови території колишньої в/ч Е6642 мав бути оформленим як екологічна інформація. СБУ мала сама визначити свою діяльність на об'єкті, як таку, що справляє суттєвий вплив на навколишнє середовище, регулярно інформувати громадськість про вплив СБУ діяльності та продуктів цієї діяльності на довкілля, здійснюючи це, у відповідних випадках, в рамках використання добровільних систем екомаркувань та екологічної експертизи, або за допомогою інших засобів. Але жодної екологічної експертизи не було проведено Службою взагалі.

Служба була зобов'язаною завчасно попередити мешканців Голосієво, що збирається вчинити на території запланованої нею забудови екошкідницькі дії, при цьому СБУ не заборонила сама собі руйнувати екосистему замкненої території колишньої в/ч Е6642, виконуючи екологічні заперечення проти втручання у Голосіївську природу, яка мала за належністю сама собі написати.

СБУ проігнорувала, у тому числі, статтю 6 «Участь громадськості в прийнятті рішень щодо конкретних видів діяльності» Конвенції, позбавивши голосіївську громадськість права вирішити подальшу долю екотериторії колишньої в/ч Е6642, проігнорувала усі передбачені процедури тощо.

Рішення СБУ щодо незаконної забудови Голосіївської екотериторії не містять рішення голосіївської громадськості з цього приводу. Будь-яка документація СБУ щодо зазначеної забудови вимагала участі громадськості в питаннях розробки планів, політичних документів і програм, пов'язаних з навколишнім середовищем.

Оскільки СБУ вчиняла свої незаконні дії з підготовки нею кримінальної забудови території колишньої в/ч Е6642 таємно від мешканців Голосієво, громадськість не було залучено до підготовки нормативних актів виконавчої влади з цього питання.

Служба порушила Орхуську конвенцію статтю за статтею, пункт за пунктом.

Для ознайомлення слідчих органів зі значенням Орхуської конвенції, пропонується ознайомитися з сайтом «Здійснюємо реформи — змінюємо Україну».

Адреса сайту: http://www.menr.gov.ua/public/orhus/427-orkhuska-konventsiia

Ця Заява про злочин не є енциклопедичним матеріалом з детального аналізу усього тексту Орхуської конвенції. Нам достатньо послатися на неї і вимагати дотримання її

стосовно цієї справи усіх адресатів цієї Заяви про злочин. Слідчі органи самі є виконавцями міжнародних конвенцій України і несуть відповідні зобов'язання щодо них.

Орхуську конвенцію, як і наступну у Частині V Заяви про злочин Європейську ландшафтну конвенцію, було складено таким чином, щоб бюрократія жодної держави не мала змоги порушити обидві конвенції. Це юридичні перешкоди для свавільників, які взагалі неможливо подолати. Якщо дотримуватись змісту конвенцій, то бюрократія не зможе жодним чином протягувати свої незаконні рішення, адже будь-яке втручання у природу тягне за собою екологічну шкоду та, як наслідок, негативний вплив на рівень життя населення. Оскільки конвенції неможливо об'їхати стороною, перескочити над ними або прокопати у бік злочину підкилимні кротячі ходи, бюрократія відшукала для себе єдиний засіб боротьби з міжнародним правом — вдавати вигляд, що жодних підписаних Україною конвенцій не існує у природі.

СБУ у ганебній справі ігнорування міжнародних зобов'язань України опинилась на вістрі бюрократичної злочинності.

Поглянемо, як Служба, окрім Орхуської конвенції, проігнорувала Євроландшафтну.

2. Порушення СБУ Європейської ландшафтної конвенції.

Європейську ландшафтну конвенцію було ратифіковано Законом України N 2831-IV (2831-15) від 07.09.2005, ВВР, 2005, N 51, ст. 547).

Дата підписання: 20.10.2000.

Дата ратифікації: 07.09.2005.

Дата набуття чинності для України: 01.07.2006.

Далі за текстом застосовується назва «Європейська ландшафтна конвенція», або просто «Конвенція» з великої літери.

У Преамбулі Європейської ландшафтної конвенції, держави — члени Ради Європи, які підписали, включаючи Україну, цю Конвенцію, — постановили у тому числі, що ландшафт є ключовим елементом добробуту людини і суспільства, і що його охорона, регулювання і планування призводить до виникнення прав і обов'язків для кожної людини.

З огляду у тому числі й на це, країни-підписанти, у Преамбулі цієї конвенції визначили:

«…зважаючи на правові інструменти, що існують на міжнародному рівні у сфері охорони та управління природною і культурною спадщиною, регіонального та просторового планування, місцевого самоврядування та транскордонного співробітництва, зокрема Конвенцію про охорону дикої флори та фауни і природних середовищ існування в Європі (995_032) (Берн, 19 вересня 1979 року), Конвенцію про охорону архітектурної спадщини Європи (994_226) (Гранада, 3 жовтня 1985 року), Європейську конвенцію про охорону археологічної спадщини (переглянуту) (994_150) (Валлетта, 16 січня 1992 року), Європейську рамкову конвенцію про транскордонне співробітництво між територіальними общинами або властями (995_106) (Мадрид, 21 травня 1980 року) та додаткові протоколи (994_099) до неї, Європейську Хартію місцевого самоврядування (994_036) (Страсбург, 15 жовтня 1985 року), Конвенцію про біологічне різноманіття (995_030) (Ріо-де-Жанейро, 5 червня 1992 року), Конвенцію про охорону світової культурної та природної спадщини (995_089) (Париж, 16 листопада 1972 року) та Конвенцію про доступ до інформації, участь громадськості в процесі прийняття рішень та доступ до правосуддя з питань, що стосуються довкілля (994_015) (Орхус, 25 червня 1998 року)».

Таким чином, Україна визнала своє зобов'язання щодо виконання нею усіх зазначених у цитаті міжнародних конвенцій та протоколів, спільно з якими підлягає безумовному виконанню Європейська ландшафтна конвенція.

Отже, СБУ мала керуватися не тільки додержанням нею Європейської ландшафтної конвенції, але й усім загалом перелічених у цитаті міжнародних угод, виконавши кожну з них зазначеним у ній шляхом.

Попри міжнародні зобов'язання України, СБУ проігнорувала усі (на 100%) передбачені міжнародним правом процедури, визначені як безпосередньо Європейською ландшафтною конвенцією, так і іншими переліченими у цитаті конвенціями, яких у цитованій Преамбулі — 8, не рахуючи додаткових протоколів.

Знахабніла СБУ вдала вигляду, буцімто ні Європейської ландшафтної конвенції, ні зазначених у цитаті документів не існує у природі, хоча Служба згідно з нормами міжнародного права була зобов'язаною погодити свій проект з усіма суб'єктами зазначених конвенцій та протоколів. Зрозуміло, що подібне масштабне погодження з повним загалом інстанцій навіть такій службі, як СБУ, може виявитися не під силу, оскільки тим більш вірогідні казуси з міжнародного погодження документації Служби.

ДОВІДКОВЕ РОЗ'ЯСНЕННЯ ЩОДО МІЖНАРОДНОГО ЛАНДШАФТНОГО СТАТУСУ НПП «ГОЛОСІЇВСЬКИЙ».

В Україні 40 природних парків. В межах мегаполісу цілковито розташований тільки Національний природний парк «Голосіївський», він являє унікальне явище не лише в Україні, але й у світі. За даними ЮНЕСКО, Голосієво вважається найунікальнішим ландшафтним парком Європи. Таким чином, Голосієво підлягає захисту ЮНЕСКО, міжнародної спільноти та підписантів Європейської ландшафтної конвенції. ЮНЕСКО визнала Голосієво не просто парком, природним парком чи якимось іще іншим парком, а конкретно парком ЛАНДШАФТНИМ. Це має прямий юридичний наслідок, що будь які дії стосовно цього парку підлягають виконанню Європейської ландшафтної конвенції. До Голосіївського ландшафту визнано входять як власне Голосіївський ліс, так і Голосіївський парк. Будь які дії у цих межах без виконання Європейської ландшафтної конвенції становлять загрозу для виконання Україною її міжнародних договорів.

СКЛАД ПОРУШЕННЯ СБУ ЄВРОПЕЙСЬКОЇ ЛАНДШАФТНОЇ КОНВЕНЦІЇ.

Порушення СБУ Конвенції в цілому елементарно доводиться відбірковим аналізом окремих її положень:

Перше.

Пункт а) статті 1 Конвенції визначає, що поняття «ландшафт» означає територію, як її сприймають люди, характер якої є результатом дії та взаємодії природних та/або людських факторів. Отже, СБУ проігнорувало мешканців Голосієва, як законних суб'єктів пункту а) Конвенції, що сприймають в якості ландшафту територію, на якій вони проживають (ландшафт з будь-якої точки огляду завжди є краєвидом). Для мешканців Голосієва краєвид на Національний природний парк «Голосіївський» відкривається через незабудовану висотними будинками територію колишньої в/ч Е6642. Одноповерхові споруди, що залишилися нерозібраними від колишньої в/ч Е6642 не загороджують від мешканців ландшафт Голосіївського лісу. Для дотримання пункту «а» Конвенції СБУ принаймі була зобов'язаною отримати від кожного мешканця Голосієва за особистими згодами громадян на їх добровільних засадах письмове пояснення, як кожний без винятку голосієвець сприймає ландшафт — краєвид з мікрорайону на Національний природний парк «Голосіївський». Таким чином, СБУ не зібрало з кожного повнолітнього мешканця відповідне письмове оформлення сприйняття ландшафту, який виник у тому числі також і з вини людських факторів (наприкінці 50-х років КДБ відібрало ділянку під в/ч Е6642 у київської громади, а СБУ вирішило, захопивши її, знищити ландшафт).

Друге.

Пункт с) статті 1 Конвенції вказує, що «мета якості ландшафту» означає, для конкретного ландшафту, формулювання компетентними органами влади прагнень громадськості стосовно рис ландшафту їхнього оточення. Таким чином СБУ (яка не є компетентними органом влади), була зобов'язаною звернутися принаймі до Голосіївської районної ради або адміністрації з проханням зібрати від кожного мешканця Голосієва за особистими згодами громадян на їх добровільних засадах письмове пояснення щодо прагнення стосовно обрисів ландшафту їхнього оточення — краєвиду з мікрорайону на Національний природний парк «Голосіївський». Тут СБУ проігнорувало не тільки законні прагнення громадян, але й проігнорувало обов'язок компетентного органу влади порадитись з кожним голосіївцем.

Третє.

Пункт d) статті 1 Конвенції вказує: «охорона ландшафту» означає діяльність щодо збереження та підтримання важливих або характерних рис ландшафту, яка виправдовується

його спадковою цінністю, зумовленою його природною конфігурацією та/або діяльністю людей. СБУ вчинило посягання на визначену Конвенцією охорону ландшафту, знищуючи у тому числі успадковану від УРСР та КДБ ландшафтність колишньої в/ч Е6642 — виконавці замовлення СБУ вирубають там красивий гай, знищують біоценоз, викопують глибокі котловани під хмарочоси тощо.

Четверте.

Згідно зі статтею 2 «сфера застосування» Конвенції територія колишньої в/ч Е6642 вважається занедбаним КДБ УРСР та СБУ ландшафтом.

П'яте.

Стаття 4 Конвенції доводить у тому числі, що СБУ проігнорувало Європейську хартію самоврядування, відповідно з нею, зрозуміло, порушило українське законодавство про місцеве самоврядування.

Шосте.

СБУ порушило статті 5 та 6 Конвенції, зокрема проігнорувало порядок участі широкого загалу, місцевих і регіональних органів влади та інших сторін, заінтересованих у визначенні та впровадженні ландшафтної політики; проігнорувала первинність для себе ландшафту, як включеного або невключеного до регіональної і міської планової політики та до її культурної, екологічної, сільськогосподарської, соціальної та економічної політики, а також до будь-якої іншої політики, що може безпосередньо або опосередковано впливати на ландшафт; проігнорувала зобов'язання визначати цілі якості ландшафту для ідентифікованих та оцінених ландшафтів після обговорень громадськості відповідно до статті 5.с.

З огляду ж того, що мікрорайон Голосіївський та власне Національний природний парк «Голосіївський» входять до Київської громади в цілому, тобто ландшафт Голосієва піддається оглядові з інших районів міста Києва, а також враховуючи, що усі кияни мають право на Голосіївський ландшафт — СБУ була зобов'язаною організувати оформлення волевиявлення усіх киян з оформленим у місті Києві проживанням за паспортом.

ЧИННИКИ МІЖНАРОДНО-ПРАВОВОЇ ВІДПОВІДАЛЬНОСТІ ЗА ПОРУШЕННЯ СБУ МІЖНАРОДНИХ УГОД УКРАЇНИ.

Міжнаро́дно-правова́ відповіда́льність — це визначена нормами міжнародного права відповідальність суб'єктів цього права, що настає за вчинення міжнародно-правового делікту.

Україна зобов'язалася додержуватися таких норм міжнародного права:

1) правового регулювання;

2) загальних характеристик міжнародно-правової відповідальності;

3) визначення суб'єктів міжнародно-правової відповідальності;

4) визначення міжнародності протиправних дій, що поділяються на декілька груп:

4.1. Найтяжчі міжнародні злочини.

4.2. Ординарні міжнародні правопорушення;

5) відповідальність за джерела підвищеної небезпеки;

6) визначення елементів складу:

6.1. Протиправне діяння.

6.2. Поведінка, що стосується держави.

6.3. Вина;

7) визнання видів міжнародно-правової відповідальності;

8) визначення обставини, що виключають відповідальність держав;

9) міжнародне кримінальне право та його реалізація.

При порушенні Європейської ландшафтної конвенції Служба безпеки України підпадає під обов'язкову юридичну дію зазначених чинників міжнародно-правової відповідальності, включаючи відповідальність за порушення Службою перелічених тут норм.

Слідство зобов'язане висунути винним відповідні звинувачення.

ОБОВ'ЯЗКОВІСТЬ РЕАГУВАННЯ ПРАВООХОРОННИХ ОРГАНІВ УКРАЇНСЬКОЇ ДЕРЖАВИ НА ПОРУШЕННЯ НЕЮ МІЖНАРОДНИХ УГОД.

Кримінальна справа щодо Частини IV цієї Заяви має бути спрямованою на те, що:

по-перше, відповідальність за злочини міжнародного характеру несуть фізичні особи;

по-друге, об'єктом злочинного посягання в даному випадку виступають нормальні відносини, міждержавне співробітництво, права людини та інші загальнолюдські цінності;

по-третє, кримінальна відповідальність за ці злочини міжнародного характеру настає за національними нормами кримінального, кримінально-процесуального і кримінально-виконавчого законодавства.

У безумовному порядку визначаються передбачені Конституцією України засади застосування міжнародного права у випадках відсутності українського законодавства.

НАОСТАНОК, ЗАУВАЖЕННЯ.

Чого слідство не має права робити і як слідчі не мають права думати.

В Україні звичайною справою є кругова порука. «Ворон ворону око не виклює».

Слідчим органам пропонується не шукати компроміс з совістю, займаючи бік СБУ та Олександра Януковича. Слідчі не мають права поставити себе у становище СБУ, якому для організації незаконної забудови треба було вчинити злочини. Відкидається співчуття, що законні перешкоди для будівництва нездоланні, тому у Служби не було іншого виходу, окрім як піти на порушення законів. Мовляв, інакше не буде забудови. Щоб будувати — приходиться порушувати… Слідство не має права співчувати злочинцям, які поставили собі за мету набити грішми власні кишені. Кожному громадянину, що стикається з цією справою, очевидно, що метою непотрібної Голосієву забудови — є бажання посадових та службових осіб СБУ стати багатіями. Таким чином, слідству варто керуватися правовою ідеєю незворотного покарання зловмисників з СБУ, котрі незаконно використали своє посадове та службове становище для самозбагачення.

На підставі усього викладеного вище відповідно до ст. 190, 191, 197-1, 236, 239-1, 246, 256, 270-1, 296, 297-3,4, 356, 358, 366, 366-1, 367, 369-2, 426-1 ККУ та ст. 214 ч. 1 КПК України доцільно:

1) зупинити незаконне будівництво на території колишньої в/ч Е6642 (вірогідно, у тому числі, наклавши на нього арешт);

2) порушити кримінальне провадження проти причетних до незаконного будівництва на ділянці колишньої в/ч Е6642 посадових та службових осіб СБУ та забудовників;

3) притягти до кримінальної відповідальності за обвинуваченням Частин III та IV цієї Заяви співучасників злочину — робітників забудовника, що вчинили Екоцид на території забудови, наприклад, рубали дерева, хоча дозволу на це жодна інстанція забудовнику та СБУ не надавала, а також взяли участь у вандалізмі — оскверненні військових могил;

4) проінформувати Київського міського голову — Голову КМДА В.В. Кличка та провести розслідування шахрайської махінації СБУ стосовно незаконного надання Службі Державного Акту на право постійного користування земельною ділянкою по вул. Полковника Потєхіна, 9 (м. Київ) від 31 січня 2005 року, притягнути усіх винних осіб до кримінальної відповідальності.

ДОДАТКИ:

1) копія розпорядження Кабінету Міністрів України №822-р від 2 жовтня 2013 року;

2) копія відповіді Міністерства оборони України від 9 грудня 2015 року;

3) копія Державного Акту на право постійного користування земельною ділянкою по вул. Полковника Потєхіна, 9 (м. Київ) від 31 січня 2005 року:

4) копія відповіді Департаменту земельних ресурсів КМДА від 24 листопада 2015 р.;

5) копія інформації з Державного земельного кадастру від 24 листопада 2015 р.:

6) копія відповіді з Міністерства екології та природних ресурсів України.

Члени ініціативної групи мешканців Голосіївського району

Тараненко А. В. **Прохорчук О. М.**

КАБІНЕТ МІНІСТРІВ УКРАЇНИ
РОЗПОРЯДЖЕННЯ
від 2 жовтня 2013 р. № 822-р
Київ

Про погодження переліку земельних ділянок, що належать до земель оборони, на яких планується будівництво житла для військовослужбовців Служби безпеки та членів їх сімей

1. Погодити перелік земельних ділянок, що належать до земель оборони, на яких планується будівництво житла для військовослужбовців Служби безпеки та членів їх сімей, згідно з додатком.

2. Службі безпеки подавати Кабінету Міністрів України у десятиденний строк для погодження проекти договорів (додаткових угод до них) про будівництво житла на зазначених у пункті 1 цього розпорядження земельних ділянках.

Прем'єр-міністр України **М.АЗАРОВ**
Інд. 70

Додаток
до розпорядження Кабінету Міністрів
України
від 2 жовтня 2013 р. № 822-р

ПЕРЕЛІК
земельних ділянок, що належать до земель оборони, на яких планується будівництво житла для військовослужбовців Служби безпеки та членів їх сімей

Місцезнаходження	Орієнтовна площа, запланована під забудову, гектарів	Загальна площа земельної ділянки, гектарів
м. Київ, вул. Полковника Потєхіна, 9	4,6114	4,6114
м. Київ, вул. Причальна, 5а	0,85	3,875
м. Хмельницький, вул. Ланова	0,35	0,35
м. Чернівці, вул. Українська, 44а	0,2172	0,2172
м. Сімферополь, вул. Річна, 7	0,2002	0,2002

Голові ініціативної групи
об'єднання громадян "Вартові
Голосієва" БОЛОТІНУ А.І.

09 12 15
303/6/27/1372

На № б/н від листопада 2015 р.

Шановний Анатолію Івановичу!

У Головному квартирно-експлуатаційному управлінні Збройних Сил України розглянуто Ваш лист щодо належності і використання земельної ділянки та нерухомого майна за адресою: вул. Полковника Потєхіна, 9 у Голосіївському районі м. Києва.

Земельна ділянка площею 4,61 га по вул. Полковника Потєхіна, 9 у м. Києві на обліку Міністерства оборони України не перебуває.

За зазначеною адресою інформація про дислокацію військової частини Е6642 відсутня.

З повагою

Тимчасово виконуючий обов'язки начальника
Головного квартирно-експлуатаційного управління
Збройних Сил України
полковник П.В.САКОВ

07-9-000
від 31.01.2

ГУЗР
КМДА

2 347003 03962

ДЕРЖАВНИЙ АКТ

на право постійного користування земельною ділянкою

Серія КЯ № 003806 ЗЕ

Державний акт на право постійного користування земельною ділянкою видано

Службі безпеки України

(назва юридичної особи та

м. Київ, вул. Володимирська, 33

її місцезнаходження – адреса)

і на підставі рішення органу державної влади або органу місцевого самоврядування

рішення Київської міської ради від 18.03.2004 № 123/1333

(назва органу, дата і номер рішення)

є постійним користувачем земельної ділянки площею *4.6114 га*

(гектарів або кв. метрів)

у межах згідно з планом.

Земельна ділянка розташована *на вул. Полковника Потехіна, 9*

(адреса – вулиця, населений пункт,

у Голосіївському районі м. Києва

район, область)

Цільове призначення (використання) земельної ділянки *обслуговування*

та експлуатація будівель і споруд військової частини Е 6642

Державний акт складено у двох примірниках, перший з яких передано постійному користувачу земельної ділянки, другий зберігається у *Головному управлінні земельних ресурсів виконавчого органу Київської міської ради (Київської міської державної адміністрації)*

(назва державного органу земельних ресурсів)

Акт зареєстровано в Книзі записів реєстрації державних актів на право власності на землю та на право постійного користування землею, договорів оренди землі за № *07-9-000-13*

Голова *Київський міський голова*

(назва місцевої державної адміністрації або органу місцевого самоврядування)

М П (підпис) *О. Омельченко* (прізвище)

Начальник *Головного управління земельних ресурсів виконавчого органу Київської міської ради (Київської міської державної адміністрації)*

(назва державного органу земельних ресурсів)

(підпис) *А. Чуховиков* (прізвище)

31 січня 2005 р.

(Постанова Кабінету Міністрів України від 02.04.2002 р. № 449 "Про затвердження форм державного акта на право власності на земельну ділянку та державного акта на право постійного користування земельною ділянкою")

ВИКОНАВЧИЙ ОРГАН КИЇВСЬКОЇ МІСЬКОЇ РАДИ
(КИЇВСЬКА МІСЬКА ДЕРЖАВНА АДМІНІСТРАЦІЯ)

ДЕПАРТАМЕНТ ЗЕМЕЛЬНИХ РЕСУРСІВ

пул. Хрещатик, 32-а, м. Київ, 01601, тел. (044) 279-58-72, ф. (044) 288-07-57,

КБУ "Контактний центр міста Києва "(044) 15-51, E-mail: (ІерСМіеугет. кіеу. на Код ЄДРПОУ 26199097

ОП/Б-16879/5-17765

/А/а. /& № 057021- на № від 24.11.2015

Болотін Анатолій Іванович
вул. Полковника Потєхіна, 3, кв. 32,
м. Київ

Київська міська рада
на№ ОП/Б-16879/5 (006) від 30.11.2015

За дорученням заступника голови Київської міської державної адміністрації Пантелеєва П.О. від 30.11.2015 № ОП/Б-16879/5 (006) Ваше звернення щодо ситуації, яка склалась навколо земельної ділянки на вул. Полковника Потєхіна, 9 розглянуто.

В частині, що стосується компетенції Департаменту земельних ресурсів повідомляємо, що пунктом 16 рішення Київської міської ради від 18.03.2004 № 123/1333 земельна ділянка площею 4,61 га на вул. Полковника Потєхіна, 9 надана Службі безпеки України у постійне користування для обслуговування та експлуатації будівель і споруд військової частини Е 6642. (державний акт на право постійного користування земельною ділянкою від 31.01.2005 № 07-9-00018).

Проект землеустрою стосовно відведення зазначеної земельної ділянки погоджений службами, передбаченими Земельним кодексом України.

Рішенням Київської міської ради від 01.11.2012 № 322/8606 надано дозвіл на розроблення проекту землеустрою щодо відведення земельної ділянки Службі безпеки України на вул. Полковника Потєхіна, 9 для будівництва житлових будинків.

За даними міського земельного кадастру проект землеустрою щодо відведення Служба безпеки України у постійне користування земельної ділянки для будівництва житлових будинків на вул. Полковника Потєхіна, 9 у Голосіївському районі м. Києва до Департаменту земельних ресурсів виконавчого органу Київської міської ради (Київської міської державної адміністрації) на підготовку відповідного проекту рішення Київради не надходив.

Рішення Київської міської ради від 01.11.2012 № 322/8606 не є дозвільним документом на проведення будівельних робіт, прийнято до набрання чинності вступу в дію Законом України «Про розмежування земель державної та комунальної власності» і не потребувало погодження з громадськістю.

На сьогодні, виконавчий орган Київської міської ради (Київська міська державна адміністрація) розпорядження про зміну цільового призначення земельної ділянки не видавав.

Заступник директора **Ю.Мосійчук**

Р.Челомбітько 234-85-49

вх. № ОП/Б-16879/5 від 03.12.2015

Державна служба України з питань геодезії, картографії та кадастру

Інформація Державного земельного кадастру

про право власності та речові права на земельну ділянку

Замовник: Лавров Владислав Володимирович

Час та дата запиту: 11:43 24.11.2015

Відомості про земельну ділянку	
Кадастровий номер земельної ділянки	8000000000:79:306:0002
Цільове призначення	Оборони
Форма власності	Комунальна власність
Площа земельної ділянки	46113.63 кв.м
Місце розташування	м. Київ, р-н Голосіївський, вул. Полковника Потєхіна, 9

Відомості про суб'єктів права власності на земельну ділянку * інформація про власника (землекористувачів) є довідковою, актуальна інформація міститься у Державному реєстрі речових прав на нерухоме майно	
Найменування юридичної особи	Київська міська рада
Код ЄДРПОУ юридичної особи	22883141
Дата державної реєстрації права (в державному реєстрі прав)	Інформація відсутня
Номер запису про право (в державному реєстрі прав)	Інформація відсутня
Орган, що здійснив державну реєстрацію права (в державному реєстрі прав)	Інформація відсутня

МІНІСТЕРСТВО ЕКОЛОГІЇ ТА ПРИРОДНИХ РЕСУРСІВ УКРАЇНИ

(Мінприроди України)

вул. Митрополита Василя Липківського, 35, Київ, 03035; тел.: (044) 206-31-00, (044) 206-31-64;

факс: (044) 206-31-07; Е-піаіІ: 8Єсге1аг@тепг.§оу.иа; Код ЄДРПОУ 37552996

№

на №_____

Голові ініціативної групи об'єднання громадян "Вартові Голосієва"
Болотіну А.І.
вул. Полковника Потєхіна, 3, кв. 32, м. Київ,
03127

Щодо розгляду звернення

Міністерство екології та природних ресурсів розглянуло ваше звернення від 12.11.2015 щодо антропогенного навантаження житлового масиву за адресою вул. Полковника Потєхіна, 9 на національний природний парк "Голосіївський" (далі - Парк) та повідомляє.

Визначення антропогенного навантаження на Парк можливе лише за умови надання матеріалів оцінки впливу на навколишнє середовище для проведення державної екологічної експертизи по будівництву по вул. Полковника Потєхіна, 9 до Мінприроди.

До міністерства зазначені матеріали не надходили.

Спеціальна адміністрація Парку листом від 19.08.2015 № 294/2-06 поінформувала про те, що будівництво житлових будинків за адресою вул. Полковника Потєхіна, 9 на земельній ділянці, що знаходиться у користуванні Служби безпеки України, яка межує з територією Парку, матиме негативний вплив на природні комплекси Парку як під час будівництва, так і в процесі експлуатації будинків, особливо зважаючи на можливі аварійні ситуації (пошкодження каналізаційної мережі, порушення роботи водовідвідної системи дощових вод тощо).

Крім того, будівництво та експлуатація житлових будинків впритул до Голосіївського лісу суттєво ускладнять роботу служби державної охорони природного-заповідного фонду щодо забезпечення режиму території Парку та можуть стати факторами деградації унікальних екосистем, як лісової рослинності, та і надзвичайно цінних Голосіївських водотоків (в першу чергу, Дідорівського).

Спеціальна адміністрація Парку готова надати наукове обґрунтування негативного впливу під час будівництва та експлуатації житлових будинків на цінні природні комплекси Голосіївського лісу.

Ю03713

№9-02/1263-15 від 02.12.2015

Мінприроди цілком підтримує позицію громадськості щодо створення на ділянці по вул. Полковника Потєхіна, 9 буферного парку з елементами благоустрою на основі наявної деревної рослинності

Також повідомляємо, що спеціальна адміністрація Парку готова надати всі необхідні матеріали для обґрунтування негативного впливу під час будівництва та експлуатації багатоповерхових будинків на цінні природні комплекси Голосіївського лісу.

Заступник директора
Департаменту заповідної справи **С.Р. Матвєєв**

Лобода, 09/2, 206 30 82

FII

ДЕПУТАТ

КИЇВСЬКОЇ МІСЬКОЇ РАДИ VIII СКЛИКАННЯ

"30" грудня 2015 р. № 08/279/037-009

Голові Постійної комісії Київської міської ради з питань екологічної політики
Яловому К.В.

Київська міська рада
04.01.2016 № **08/21**

Щодо ліквідації стихійних сміттєзвалищ

ДЕПУТАТСЬКЕ ЗВЕРНЕННЯ

Шановний Костянтине Володимировичу!

До мене, як до депутата Київської міської ради, обраного за 26 мажоритарним округом, звертаються мешканці Дарницького району мкрн. Бортничі з питанням щодо необхідності попередження екологічної катастрофи, забруднення питної води у зв'язку з розміщенням несанкціонованих звалищ сміття і відходів різного морфологічного стану та вивезенням родючого грунту.

Так, у мікрорайоні Бортничі Дарницького району створено стихійне сміттєзвалище на відкритому ґрунті, яке за загальною площею становить близько 1га. Невідомі особи на вантажних автомобілях вивозять сміття та

відходи на територію лугу між вулицями: Левадна, Липова, Березнева мкр-ну Бортничі та каналом Бортницької станції аерації.

Відповідно до Генплану м. Києва зона, на якій звалюються відходи та відбувається забір землі, означена як санітарно-захисна зона каналу. Загалом сміттєзвалище утворено вздовж всього каналу Бортницької станції аерації на території захисної смуги водного об'єкту м. Києва.

Відповідно до чинного природоохоронного законодавства на таких територіях категорично заборонено створення звалищ і, тим більше, вивезенння родючого грунту.

Крім того, поряд з «безхазяйними» відходами знаходяться торфяники, лінія ЛЕП та газопровід. Тому створення таких звалищ може спричинити небезпечні наслідки не лише для навколишнього середовища та мешканців у вигляді забруднення повітря токсичними речовинами, забруднення й отруєння грунтів та поверхневих і підземних вод, ***які є єдиним джерелом питної води приватного сектору мкрн. Бортничі, а й призвести до пошкодження стратегічних об'єктів інфраструктури.***

Мешканці самостійно зверталися із заявами та колективними скаргами до Дарницької районної у місті Києві державної адміністрації Відділу з питань контролю за благоустроєм Дарницького району м. Києва; Київської прокуратури з нагляду за додержанням законів у природоохоронній сфері; Державної екологічної інспекції України; Державної екологічної інспекції у місті Києві; прокурори Дарницького району м. Києва

Відповідно до статті 21 закону України «Про відходи» ліквідацію несанкціонованих і неконтрольованих звалищ відходів забезпечують органи місцевого самоврядування.

Проте мешканці мкрн. Бортничі власними силами намагаються контролювати територію, на якій здійснюється забір грунту та звалювання сміття. Вібувалось неодноразове звернення до міліції (служба 102) під час виявлення правопорушників, багаторазові виклики пожежників (через займання торфяників, які місяцями тліють в межах території приватного

сектора безпосередньо під лінією електропередач). Мешканці мікрорайону впевнені, що правопорушників про заплановані рейди перевірок повідомляють працівники правоохоронних органів, внаслідок чого жодного разу їх не було затримано.

Враховуючи все вищевикладене та узагальнивши пропозиції мешканців мікрорайону прошу підтримати наступні пропозиції, які повинні у достатньо стислий термін вирішити проблему, а саме:

1. Призначити цілодобове патрулювання поліції на під'їзних шляхах впродовж декількох тижнів, виявити правопорушників та притягнути їх до відповідальності, таким чином буде виконано превентивну функцію.

2. Перекрити під'їзні шляхи до місць утворення звалищ (всі ці шляхи створено виключно з метою вивезення ґрунту та звалювання відходів. Раніше вони були перекриті бетонними плитами)..

3. Ініціювати зміну цільового призначення землі на землі для будівництва і обслуговування житлового будинку, господарських будівель і споруд з майбутнім виділенням земель учасникам АТО або іншим незахищеним верствам населення. *Правовий статус землі як прибережної захисної смуги водних об'єктів не забезпечується.*

З повагою

депутат **А.Задерейко**

IV

544

Назва петиції	ЗА прискорення будівництва нового муніципального притулку у Києві.
Зібрано підписів	10136 з 10000
Дата створення	11-11-2015
Дата модерації	12-11-2015
Дата завершення підписання	10-02-2016
Опис петиції (що потрібно зробити та чому)	Вуличні тварини (собаки і коти, що не мають власників: бездоглядні та загублені) - болюча тема для багатьох киян. Зоозахист знову розділився у питаннях чи потрібно залишати у роботі КП "Притулок для тварин" в Бородянці, чи закрити його. Що не так? Аргументи: невідповідність нормам і стандартам, затягнута інтрига та спекуляції в питаннях долі 271 собаки!, неможливість реконструкцій та віддаленість від міста, корупція, нестача ресурсів та некомпетентність керівників... Чому залишити? Конструктивний аргумент: робота програми регулювання чисельності (в частині відлов) має продовжкватися ще рік та доля 271 собаки важлива - їм потрібне належне утримання та харчування. Що має бути? Новий притулок та зооінфраструктура Києва з гуманним фундаментом. Пропонуємо прискорити новий кошторис (інформація за 2011 рік 6 мільонів гривень) та проект, договір співпраці КМДА та ГО, що створить спільну міжнародну краудфандингову кампанію за умов програми зооінфраструктури стог

Київська міська рада
21.01.2016 № 08/КО-427(п)

	формування нової команди (людський ресурс) для роботи в нових умовах. Давайте об"єднаємо зусилля і почнемо будувати нове місце для тварин з метою їх захисту! Ми ЗА новий центр (притулок) для тарин у Києві! © ІАБ
ПІБ	Луцюк Людмила Олександрівна
Поштовий індекс	
Населений пункт	Київ
Вулиця, будинок, квартира/офіс	
eMail	[illegible]

Заступник міського голови - секретар
Київської міської ради

Яловому К.В.
Бондаренко В.Д.

Прошу розглянути в порядку, визначеному рішенням Київради від 08.10.2015 № 103/2006 підтриману петицію "Щодо прискорення будівництва нового муніципального притулку для тварин в м.Києві ".

Березнікову О.І.

Кулаківському В.А. - Контроль!

Чернишовій М.Ю.

Розмістити інформацію на сайті.

Юнаковій С.М.

Для подальшої роботи.

В.ПРОКОПІВ

21 січня 2016 р.
№ 08/КО-427(п)

V

#376 **Визнати долину русла річки Либідь зоною екологічного лиха та розпочати вживання невідкладних заходів із відновлення екосистеми річки Либідь та навколишьої території!**

Зібрано підписів10053 з 10000
Дата створення05-11-2015
Дата модерації05-11-2015
Дата завершення підписання03-02-2016

Опис петиції (що потрібно зробити та чому)

Наразі реальний стан Либеді просто жахає: береги річки протягом багатьох років заростали деревами, щодня зливаються тисячі літрів хімікатів, русло Либеді забруднено механічним сміттям. Ситуація жахає також і тим що Либідь забруднює Дніпро, а Дніпро далі Чорне море.
Останніми роками річку почали забруднювати шляхом зкидання брудного хімічного талого снігу. Останнім часом сніг стали зкидати навіть на території природо-охоронного обєкту "Лиса гора", територія якого прямо межує із річкою Либідь.
Громаді Києва відомі наміри деяких посадовців знищити річку ЛИбідь як природний обєкт та забудувати усю долину річки висотними будівлями, закатавши саму річку у сіре бетонне русло. Досить знищувати Київ!!!
Вимагаю київську мыську владу:
1) терміново визнати екологічний стан річки Либідь як критичний та такий що потребує негайного вживання заходів щодо реанімації екологічної ситуації.
2) терміново заборонити будь-яке зкидання талого снігу та іншого механічного сміття на території русла Либеді та прилеглих територіях!
3) терміново ліквідувати усі без вийнятку врізки у русло ріки через які щодня зливаються тисячі літрів хімічних речовин.
4) розпочати публічне обговорення долі долини річки Либідь, як публічного простору, де буде облаштовано нові веломаршрути, облаштовано екстрім парк, збудовано спортивно-дитячі майданчики, облаштовано нормальне освітлення, збудовано літній кінотеатр, офіційний графіті парк для проведення міжнародних фестивалів
5) розпочати розробку розміщення сніго плавильних станцій поза долиною річки Либідь, або поблизу річки, проте виключно із використанням фільтрів проти хімічного та механічного забруднення!
Сподіваюсь київська влада почує киян та почте реформи котрі реально покращать життя киян

ПІБ

Пузань Антон Вікторович

Київська міська рада
21.01.2016 № 08/КО-425(п)

Заступник міського голови - секретар
Київської міської ради

Яловому К.В.

Прошу розглянути в порядку, визначеному рішенням Київради від 08.10.2015 № 103/2006 підтриману петицію "Щодо визнання русла річки Либідь зоною екологічного лиха та вжиття невідкладних заходів з відновлення екосистеми річки Либідь та навколишньої території ".

Березнікову О.І.

Кулаківському В.А. - Контроль!

Чернишовій М.Ю.

Розмістити інформацію на сайті.

Юнаковій С.М.

Для подальшої роботи.

В.ПРОКОПІВ

21 січня 2016 р.
№ 08/КО-425(п)

VI

08/231-465/пр
20.01.2016

КИЇВСЬКА МІСЬКА РАДА

I сесія VIII скликання

РІШЕННЯ

_____№_____ ПРОЕКТ

Про визначення розміру
статутного капіталу комунального
підприємства «Київська міська
лікарня ветеринарної медицини»

Відповідно до частини четвертої статті 78 Господарського кодексу України, частини п'ятої статті 60 Закону України «Про місцеве самоврядування в Україні», з метою визначення розміру статутного капіталу комунального підприємства «Київська міська лікарня ветеринарної медицини» Київська міська рада вирішила:

1. Визначити розмір статутного капіталу комунального підприємства «Київська міська лікарня ветеринарної медицини» в сумі 5109230,59 (п'ять мільйонів сто дев'ять тисяч двісті тридцять гривень п'ятдесят дев'ять копійок) гривень за рахунок вартості майна, що ~~перебуває у~~ господарському віданні підприємства, згідно з додатком. закріплено на праві

за уст

2. Контроль за виконанням цього рішення покласти на постійну комісію Київської міської ради з питань власності.

Київський міський голова В. Кличко

ПОДАННЯ:

Заступник голови Київської
міської державної адміністрації — П. Пантелеєв

Директор Департаменту міського благоустрою
та збереження природного середовища — Д. Білоцерковець

Начальник відділу правового забезпечення
Департаменту міського благоустрою
та збереження природного середовища — Л. Данилюк

ПОГОДЖЕНО:

Перший заст.
Директора Департаменту фінансів — В. Репік

Директор Департаменту комунальної
власності м. Києва — А. Гудзь

Директор комунального підприємства
«Київська міська лікарня ветеринарної
медицини» — І. Макаріна

Заступник керівника апарату –
начальник юридичного управління — Л. Верес

Постійна комісія Київської міської ради
з питань житлово-комунального господарства
та паливно-енергетичного комплексу
Голова — В. Бондаренко

Секретар — О. Костюшко

Постійна комісія Київської міської ради
з питань екологічної політики
Голова — К. Яловий

Секретар — О. Новіков

Постійна комісія Київської міської ради
з питань бюджету та соціально-економічного
розвитку
Голова — А. Странніков

Секретар — Г. Ясинський

Постійна комісія Київської міської ради
з питань власності
Голова — Л. Антонєнко

Секретар — С. Артеменко

Начальник управління правового
забезпечення діяльності Київської міської ради — В. Державін

Додаток
до рішення Київської міської ради
_____№ _____

Майно, що перебуває у господарському віданні та за рахунок якого визначено розмір статутного капіталу комунального підприємства «Київська міська лікарня ветеринарної медицини»

№ п/п	Найменування	Інвентарний номер	Одиниця виміру	Кількість	Залишкова вартість, грн. станом на 01.10.2015
1	Будівля лікарні (1670,5 кв. м.) за адресою: м. Київ, вул. Електротехнічна, 5-а	10300002	шт.	1	3527356,47
2	Одноповерхова будівля лікарні (373,1 кв. м.) за адресою: м. Київ, вул. Ярославська, 13-а	10300001	шт.	1	1581874,12
Разом					5109230,59

Київський міський голова В. Кличко

ПОЯСНЮВАЛЬНА ЗАПИСКА

до проекту рішення Київської міської ради «Про визначення розміру статутного капіталу комунального підприємства «Київська міська лікарня ветеринарної медицини»

1. Обґрунтування необхідності прийняття рішення

Проект рішення підготовлено з метою приведення у відповідність до вимог чинного законодавства України статуту комунального підприємства «Київська міська лікарня ветеринарної медицини» шляхом визначення розміру статутного капіталу підприємства.

2. Мета і шляхи її досягнення

Метою прийняття розпорядження є приведення у відповідність до вимог чинного законодавства України статуту комунального підприємства «Київська міська лікарня ветеринарної медицини» шляхом визначення розміру статутного капіталу підприємства. Досягнення вказаної мети можливе шляхом прийняття рішення Київської міської ради «Про визначення розміру статутного капіталу комунального підприємства «Київська міська лікарня ветеринарної медицини»

3. Правові аспекти

Господарський кодекс України, Закон України «Про місцеве самоврядування в Україні.»

4. Фінансово-економічне обґрунтування

Виконання рішення не потребує залучення додаткових коштів за рахунок міського бюджету.

5. Позиція заінтересованих органів

Зазначений проект рішення не стосується інтересів інших органів.

6. Регіональний аспект

Проект рішення не стосується питання розвитку адміністративно-територіальної одиниці.

7. Громадське обговорення

Проект рішення не потребує громадського обговорення.

8. Прогноз результатів

Прийняття цього рішення надасть можливість привести у відповідність до вимог чинного законодавства України статут комунального підприємства «Київська міська лікарня ветеринарної медицини».

Заступник голови Київської
міської державної адміністрації П. Пантелєєв

Службова адреса, контактні дані розробників проекту

Розробники проекту:

Департамент міського благоустрою та збереження природного середовища виконавчого органу Київської міської ради (Київської міської державної адміністрації)

м. Київ, вул. Дегтярівська, 31, корп. 2

489 - 01- 91

Директор Департаменту міського благоустрою
та збереження природного середовища
виконавчого органу Київської міської ради
(Київської міської державної адміністрації) Д. Білоцерковець

VII

КИЇВСЬКА МІСЬКА РАДА

I сесія VIII скликання

РІШЕННЯ

_____№_____

ПРОЕКТ

Про внесення змін до рішення Київської міської ради від 25.12.2014 № 741/741 "Про упорядкування діяльності виконавчого органу Київської міської ради (Київської міської державної адміністрації)"

Відповідно до Закону України "Про місцеве самоврядування в Україні", Закону України "Про столицю України - місто-герой Київ" Київська міська рада вирішила:

1. Утворити Управління екології та охорони природних ресурсів виконавчого органу Київської міської ради (Київської міської державної адміністрації) шляхом його виділу з Департамент міського благоустрою та збереження природного середовища виконавчого органу Київської міської ради (Київської міської державної адміністрації).

2. Виконавчому органу Київської міської ради (Київській міській державній адміністрації):

2.1. Вжити відповідних організаційно-правових заходів щодо виконання пункту 1 цього рішення.

2.2. Утворити комісії з реорганізації юридичних осіб відповідно до пункту 1 цього рішення.

2.3. Затвердити розподільчий баланс у встановленому порядку.

2.4. Розробити та затвердити у місячний строк з моменту опублікування цього рішення Положення про Управління екології та охорони природних ресурсів виконавчого органу Київської міської ради (Київської міської державної адміністрації) за попереднім погодженням із постійною комісією Київської міської ради з екологічної політики, постійною комісією Київської міської ради з питань регламенту та депутатської етики, постійною комісією

Київської міської ради з питань місцевого самоврядування, регіональних та міжнародних зв'язків.

2.5. Затвердити структуру Управління екології та охорони природних ресурсів виконавчого органу Київської міської ради (Київської міської державної адміністрації).

2.6. В установленому порядку вирішити питання фінансового забезпечення Управління екології та охорони природних ресурсів виконавчого органу Київської міської ради (Київської міської державної адміністрації) та закріплення за ним на праві оперативного управління майна, необхідного для здійснення діяльності, передбаченої положенням.

2.7. Подати на затвердження Київському міському голові чисельність Управління екології та охорони природних ресурсів виконавчого органу Київської міської ради (Київської міської державної адміністрації) та його штатний розпис після погодження із Департаментом фінансів виконавчого органу Київської міської ради (Київської міської державної адміністрації).

2.8. Підготувати та подати на розгляд Київської міської ради зміни до рішень Київської міської ради, що випливають із цього рішення.

2.9. Привести свої розпорядження у відповідність до цього рішення.

3. Внести до структури виконавчого органу Київської міської ради (Київської міської державної адміністрації), затвердженої рішенням Київської міської ради від 25.12.2014 N 741/741, такі зміни:

після пункту 19 доповнити новим пунктом 20 такого змісту:

"20. Управління екології та охорони природних ресурсів ".

У зв'язку з цим пункти 20 - 22 вважати пунктами 21 - 23.

4. Офіційно оприлюднити це рішення в газеті Київської міської ради "Хрещатик".

5. Контроль за виконанням цього рішення покласти на постійну комісію Київської міської ради з питань екологічної політики.

Київський міський голова В. Кличко

ПОДАННЯ:

Постійна комісія Київради з питань екологічної політики
Голова К. Яловий

Постійна комісія Київради з питань екологічної політики
Секретар О. Новіков

ПОГОДЖЕНО:

Постійна комісія Київради з питань власності
Голова Л. Антонєнко

Постійна комісія Київради з питань власності
Секретар С. Артеменко

Постійна комісія Київради з питань бюджету та соціально-економічного розвитку
Голова А. Странніков

Постійна комісія Київради з питань бюджету та соціально-економічного розвитку
Секретар Г. Ясинський

Постійна комісія Київради з питань регламенту та депутатської етики
Голова О. Макаров

Постійна комісія Київради з питань регламенту та депутатської етики
Секретар І. Опадчий

Постійна комісія Київради з питань місцевого самоврядування, регіональних та міжнародних зв'язків
Голова О. Березніков

Постійна комісія Київради з питань місцевого самоврядування, регіональних та міжнародних зв'язків
Секретар Т. Криворучко

Начальник управління правового забезпечення діяльності Київської міської ради В. Державін

IX

08/231-18/пр
04.12.2015

КИЇВСЬКА МІСЬКА РАДА

I СЕСІЯ VIII СКЛИКАННЯ

РІШЕННЯ

_____№_____ Проект

Про надання статусу скверу земельним ділянкам на вул. Північній вздовж будинків № 2-в - 46 та на алеї між будинком № 58 на просп. Героїв Сталінграда та будинком № 31 на вул. Прирічній в Оболонському районі міста Києва

Відповідно до статті 19 Земельного кодексу України, пунктів 34, 37 статті 26 Закону України «Про місцеве самоврядування в Україні», статей 1, 20, 21 Закону України «Про благоустрій населених пунктів», статей 51- 53 Закону України «Про природно-заповідний фонд України», Правил утримання зелених насаджень у населених пунктах України, затверджених наказом Міністерства будівництва, архітектури та житлово-комунального господарства України від 10 квітня 2006 року № 105, з метою підвищення рекреаційного потенціалу міста Києва, раціонального використання та збереження зелених насаджень, а також враховуючи звернення громадян, Київська міська рада

ВИРІШИЛА:

1. Надати статус скверу земельним ділянкам в Оболонському районі міста Києва, а саме:

1) на вул. Північній вздовж будинків № 2-в - 46 орієнтовною площею 0,85 га (сквер з алеєю);

2) на алеї між будинком № 58 на просп. Героїв Сталінграда та будинком № 31 на вул. Прирічній орієнтовною площею 0,65 га (сквер з алеєю).

2. Внести зміни до Програми розвитку зеленої зони міста Києва до 2010 року та концепції формування зелених насаджень в центральній частині

міста, затверджених рішенням Київської міської ради від 19 липня 2005 року № 806/3381 та продовжених на період до 2015 року рішенням Київської міської ради від 27 листопада 2009 року № 714/2783 (таблиця 2 «Озеленені території загального користування м. Києва, що відповідають типологічним ознакам та планувальним вимогам»), додавши земельні ділянки, визначені пунктом 1 цього рішення, до переліку скверів Оболонського району м. Києва.

3. Київському комунальному об'єднанню зеленого будівництва та експлуатації зелених насаджень міста «Київзеленбуд» виконавчого органу Київської міської ради (Київської міської державної адміністрації):

3.1. Здійснити організаційно-правові заходи щодо благоустрою земельних ділянок в Оболонському районі м. Києва, вказаних у пункті 1 цього рішення.

3.2. Розглянути можливість залучення коштів меценатів для створення скверів в Оболонському районі м. Києва.

4. Оприлюднити це рішення в газеті Київської міської ради «Хрещатик».

5. Контроль за виконанням цього рішення покласти на постійну комісію Київської міської ради з питань екологічної політики.

Київський міський голова В. Кличко

ПОДАННЯ:

Депутат Київської міської ради В. Михайленко

Депутат Київської міської ради Л. Костенко

Депутат Київської міської ради Н. Приходько

Депутат Київської міської рад І. Никорак

ПОГОДЖЕНО:

Постійна комісія Київської міської ради
з питань екологічної політики

Голова К. Яловий

Секретар О. Новіков

Постійна комісія Київської міської ради
з питань містобудування,
архітектури та землекористування

Голова О. Міщенко

Секретар І. Картавий

Начальник управління
правового забезпечення діяльності
Київської міської ради В. Державін

ПОЯСНЮВАЛЬНА ЗАПИСКА

до проекту рішення Київської міської ради
«Про надання статусу скверу земельним ділянкам на вул. Північній вздовж будинків № 2-в - 46 та на алеї між будинком № 58 на просп. Героїв Сталінграда та будинком № 31 на вул. Прирічній в Оболонському районі м. Києва»

1. Обґрунтування необхідності прийняття рішення

В місті Києві, нажаль, кількість зелених зон, насаджень та озеленених територій загального користування постійно зменшується внаслідок порушення, невиконання або неналежного виконання правил благоустрою територій, незаконного будівництва, розміщення малих архітектурних форм та/або бездіяльності комунальних служб.

Беручі до уваги численні та неодноразові звернення громади Оболонського району міста Києва щодо благоустрою зазначених у пункті 1 цього рішення земельних ділянок, з метою розвитку зеленої зони, раціонального використання земельних ресурсів, збереження зелених насаджень району виникає об'єктивна необхідність надання вказаним земельним ділянкам особливого правового статусу – скверу.

2. Мета і шляхи її досягнення

Метою прийняття рішення є забезпечення законних прав та інтересів територіальної громади міста Києва, розвиток, збереження зелених зон столиці та їх рекреаційної функції шляхом створення скверів в Оболонському районі.

3. Правові аспекти

Дана сфера правовідносин регулюється статтею 19 Земельного кодексу України, пунктами 34, 37 статті 26 Закону України «Про місцеве самоврядування в Україні», статтями 20, 21 Закону України «Про благоустрій населених пунктів», статтями 51-53 Закону України «Про природно-заповідний фонд України», Правилами утримання зелених насаджень у населених пунктах України, затверджених наказом Міністерства будівництва, архітектури та житлово-комунального господарства України від 10 квітня 2006 року № 105.

4. Фінансово-економічне обґрунтування

Прийняття рішення не передбачає матеріальні витрати з місцевого бюджету. Крім того, рішення передбачає можливість залучення коштів третіх осіб (меценатів) для його реалізації.

5. Прогноз соціально-економічних та інших наслідків прийняття рішення

Прийняття даного рішення забезпечить законні права та інтереси жителів Києва, сприятиме підвищенню рекреаційної привабливості столиці України, збереженню зелених насаджень, розвитку зелених зон, а також позитивному впливу на соціально-культурний розвиток громадян.

6. Доповідач

Депутат Київської міської ради Михайленко Владислав Олегович.

Депутат Київської міської ради **В. Михайленко**

X.

6

08/231-287/ПР
22.12.2015

КИЇВСЬКА МІСЬКА РАДА

I СЕСІЯ VIII СКЛИКАННЯ

РІШЕННЯ

_____№_____

Проект

Про надання статусу скверу земельній ділянці, що знаходиться за адресою: проспект Юрія Гагаріна, 15а у Дніпровському районі міста Києва

Відповідно до статті 19 Земельного кодексу України, пункту 34 частини першої статті 26 Закону України «Про місцеве самоврядування в Україні», статей 1, 20, 21 Закону України «Про благоустрій населених пунктів», статті 7, статей 51-53 Закону України «Про природно-заповідний фонд України», з метою підвищення рекреаційного потенціалу міста Києва, раціонального використання та збереження зелених насаджень, а також враховуючи звернення громадян, Київська міська рада

ВИРІШИЛА:

1. Надати статус скверу земельній ділянці за адресою: проспект Юрія Гагаріна, 15а у Дніпровському районі міста Києва, загальною площею 0,4448 га (кадастровий номер 8000000000:66:238:0099).

2. Внести зміни до «Програми розвитку зеленої зони м. Києва до 2010 року», затвердженої рішенням Київської міської ради від 19.07.2005 № 806/3381 та продовженої на період 2010/2015 років рішенням Київської міської ради від 27.11.2009 № 714/2783 (таблиця 2 «Озеленені території загального користування міста Києва, що відповідають типологічним ознакам та планувальним вимогам»), додавши земельну ділянку, визначену пунктом 1 цього рішення, до переліку скверів Дніпровського району міста Києва.

3. Комунальному підприємству по утриманню зелених насаджень Дніпровського району виконавчого органу Київської міської ради (Київської міської державної адміністрації) здійснити організаційно-правові заходи щодо прийняття на баланс та оформлення права постійного землекористування

земельною ділянкою площею 0,4448 га за адресою: проспект Юрія Гагаріна, 15а у Дніпровському районі м. Києва.

4. Київському комунальному об'єднанню зеленого будівництва та експлуатації зелених насаджень міста «Київзеленбуд» виконавчого органу Київської міської ради (Київської міської державної адміністрації) здійснити організаційно-правові заходи щодо благоустрою земельної ділянки площею 0,4448 га, за адресою: проспект Юрія Гагаріна, 15а у Дніпровському районі м. Києва.

5. Оприлюднити це рішення в офіційному віснику Київської міської ради газеті «Хрещатик».

6. Контроль за виконанням цього рішення покласти на постійну комісію Київської міської ради з питань екологічної політики.

Київський міський голова **В. Кличко**

ПОЯСНЮВАЛЬНА ЗАПИСКА

до проекту рішення Київської міської ради
«Про надання статусу скверу земельній ділянці, що знаходиться за адресою: проспект Юрія Гагаріна, 15а у Дніпровському районі міста Києва»

1. Обґрунтування необхідності прийняття рішення

Земельна ділянка, якій пропонується присвоїти статус скверу, фактично являє собою внутрішньо квартальну зону, яку утворюють п'ятиповерхові житлові будинки, що розташовані умовно «по колу» навколо ділянки.

До 2003 року, ця ділянка мала статус зеленої зони та на ній розташовувались багаторічні та сезонні зелені насадження та спортивний майданчик.

Рішенням Київської міської ради «Про надання і вилучення земельних ділянок та припинення права користування землею» від 29.05.2003 року № 486-2/646 вказану земельну ділянку було позбавлено статусу зеленої зони та передано під будівництво багатоквартирного житлового будинку ТОВ «Українська спеціальна науково-реставраційна проектно-будівельно-виробнича корпорація «Укрреставрація».

Проте, через суттєвий громадський супротив, дана ділянка залишалась незабудованою. Рішенням Київської міської ради «Про відмову в поновленні договору оренди земельної ділянки від 14.06.2004 № 66-6-00160…» ТОВ «Укрреставрація» було відмовлено в подовженні договору оренди в зв'язку з численними зверненнями громадян та фактами порушення забудовником діючого законодавства.

Беручи до уваги численні та неодноразові звернення громади Дніпровського району міста Києва, з метою розвитку зеленої зони, раціонального використання земельних ресурсів, збереження зелених насаджень району, виникає об'єктивна необхідність надання вищезазначеній рекреаційній зоні особливого правового статусу – скверу.

2. Мета і шляхи її досягнення

Метою прийняття рішення є забезпечення законних прав та інтересів територіальної громади міста Києва шляхом відновлення спеціального статусу зеленої зони поблизу житлових будинків через присвоєння статусу скверу

земельній ділянці за адресою: проспект Юрія Гагаріна, 15а, у Дніпровському районі міста Києва, загальною площею 0,4448 га, а також розвиток зелених зон міста Києва та збереження рекреаційної функції цієї земельної ділянки.

Пунктом 1 рішення передбачається надати статус скверу земельній ділянці за адресою: проспект Юрія Гагаріна, 15а у Дніпровському районі міста Києва, загальною площею 0,4448 га (кадастровий номер: 8000000000:66:238:0099), відповідно до законів України.

Пунктом 2 рішення передбачається внесення змін до рішення Київської міської ради від 19.07.2005 № 806/3381 «Про затвердження Програми розвитку зеленої зони м. Києва до 2010 року» та продовженої на період 2010-2015 років рішенням Київської міської ради від 27.11.2009 № 714/2783, а саме: додати сквер згідно пункту 1 цього рішення до переліку скверів Дніпровського району.

Пунктом 3 рішення надається доручення Комунальному підприємству по утриманню зелених насаджень Дніпровського району виконавчого органу Київської міської ради (Київської міської державної адміністрації) здійснити організаційно-правові заходи щодо прийняття на баланс та оформлення права постійного землекористування земельною ділянкою площею 0,4448 га за адресою: проспект Юрія Гагаріна, 15а у Дніпровському районі м. Києва.

Пунктом 4 рішення надається доручення Київському комунальному об'єднанню зеленого будівництва та експлуатації зелених насаджень міста «Київзеленбуд» виконавчого органу Київської міської ради (Київської міської державної адміністрації) здійснити організаційно-правові заходи щодо благоустрою земельної ділянки площею 0,4448 га, за адресою: проспект Юрія Гагаріна, 15а у Дніпровському районі м. Києва.

Пунктом 5 рішення надається доручення офіційному віснику Київської міської ради газеті «Хрещатик» оприлюднити це рішення.

Пунктом 6 надається доручення постійній комісії Київської міської ради з питань екологічної політики здійснити контроль за виконанням цього рішення.

3. Правові аспекти

Дана сфера правовідносин регулюється Земельним кодексом України, Законом України «Про місцеве самоврядування в Україні», Законом України «Про благоустрій населених пунктів», Законом України «Про природно-заповідний фонд України».

4. Фінансово-економічне обґрунтування

Прийняття рішення не передбачає матеріальні витрати з місцевого бюджету. Крім того, рішення передбачає можливість залучення коштів третіх осіб (меценатів) для його реалізації.

5. Позиція заінтересованих органів

Громада Дніпровського району міста Києва позитивно ставиться до створення нових скверів.

6. Регіональний аспект

Проект рішення не стосується питання розвитку адміністративно-територіальної одиниці.

7. Громадське обговорення

Проект рішення не потребує громадського обговорення.

8. Прогноз результатів

Прийняття цього рішення сприятиме підвищенню рекреаційної привабливості столиці України міста Києва.

Депутат Київської міської ради **О. Харченко**

Растри аерофотозйомки 2014р.

виготовлено за допомогою ПК "Кадастр"

Оператор:Шкут Ірина Валеріївна

РОБОЧІ МАТЕРІАЛИ

Витяг з бази даних міського земельного кадастру від 22.12.2015р.

м. Київ, р-н Дніпровський

Масштаб 1:2000

**Черговий план м.Києва ведеться з 1995 року*

Замовлення № 21652

виготовлено КП "Київський інститут земельних відносин"

РЕЄСТР ЗЕМЕЛЬНИХ ДІЛЯНОК

Черговий план.

Код ділянки	Землекористувачі	Адреса ділянки	Опис ділянки	Площа (кв.м.)	Вид права	Дата закінч. права
66:238:005	Дніпровський відділ освіти	просп. Юрія Гагаріна, 17а	Дитяча дошкільна установа N 580	7391.22		
66:238:029	Склад тари магазину "Дніпровські лани N 1014"	просп. Юрія Гагаріна, 15		48.65		
66:238:032	Філія кабельні мережі "Київенерго"	просп. Юрія Гагаріна, 15	Л-ТП 1873	62.77		
66:238:060	Державне комунальне підприємство "Соцмістечко"	бульв. Верховної Ради, 26а		5324.41		
66:238:061	Державне комунальне підприємство "Соцмістечко"	бульв. Верховної Ради, 26б		3313.49		
66:238:062	Державне комунальне підприємство "Соцмістечко"	бульв. Верховної Ради, 26в		3335.18		
66:238:067	Комунальне підприємство по утриманню житлового господарства Дніпровського району м.Києва|Закрите акціонерне товариство "Фірма"Калина"|Товариство з обмеженою відповідальністю "МОН ІНВЕСТМЕНТ"|Публічне акціонерне товариство "Дніпрянка"| Товариство з обмеженою відповідальністю "Діадема"	просп. Юрія Гагаріна, 15		8087.42		
66:238:068	Комунальне підприємство по утриманню житлового господарства Дніпровського району м.Києва|Товариство з обмеженою відповідальністю "Елітіс"|Товариство з обмеженою відповідальністю "Лізинг-Л.С."	просп. Юрія Гагаріна, 13		4993.63		
66:238:069	Державне комунальне підприємство "Соцмістечко"	просп. Юрія Гагаріна, 13а		5126.6		
66:238:070	Державне комунальне підприємство "Соцмістечко"	просп. Юрія Гагаріна, 13б		5172.46		
66:238:099	Українська спеціальна науково-реставраційна проектно-будівельно-виробнича корпорація "Укрреставрація"	просп. Юрія Гагаріна, 15а		4448.23	Документ скасовано (Оренда на 5 років)	14.06.2009

Ділянки, що знаходяться на стадії розробки оформлення прав.

Код ділянки	Землекористувачі	Адреса ділянки	Площа (кв.м.)	Стадія	Дата закінч. стадії
66:238:099п	Українська спеціальна науково-реставраційна проектно-будівельно-виробнича корпорація "Укрреставрація"	просп. Юрія Гагаріна, 15а	4448.23	Проект: Оренда до 15.06.2014	

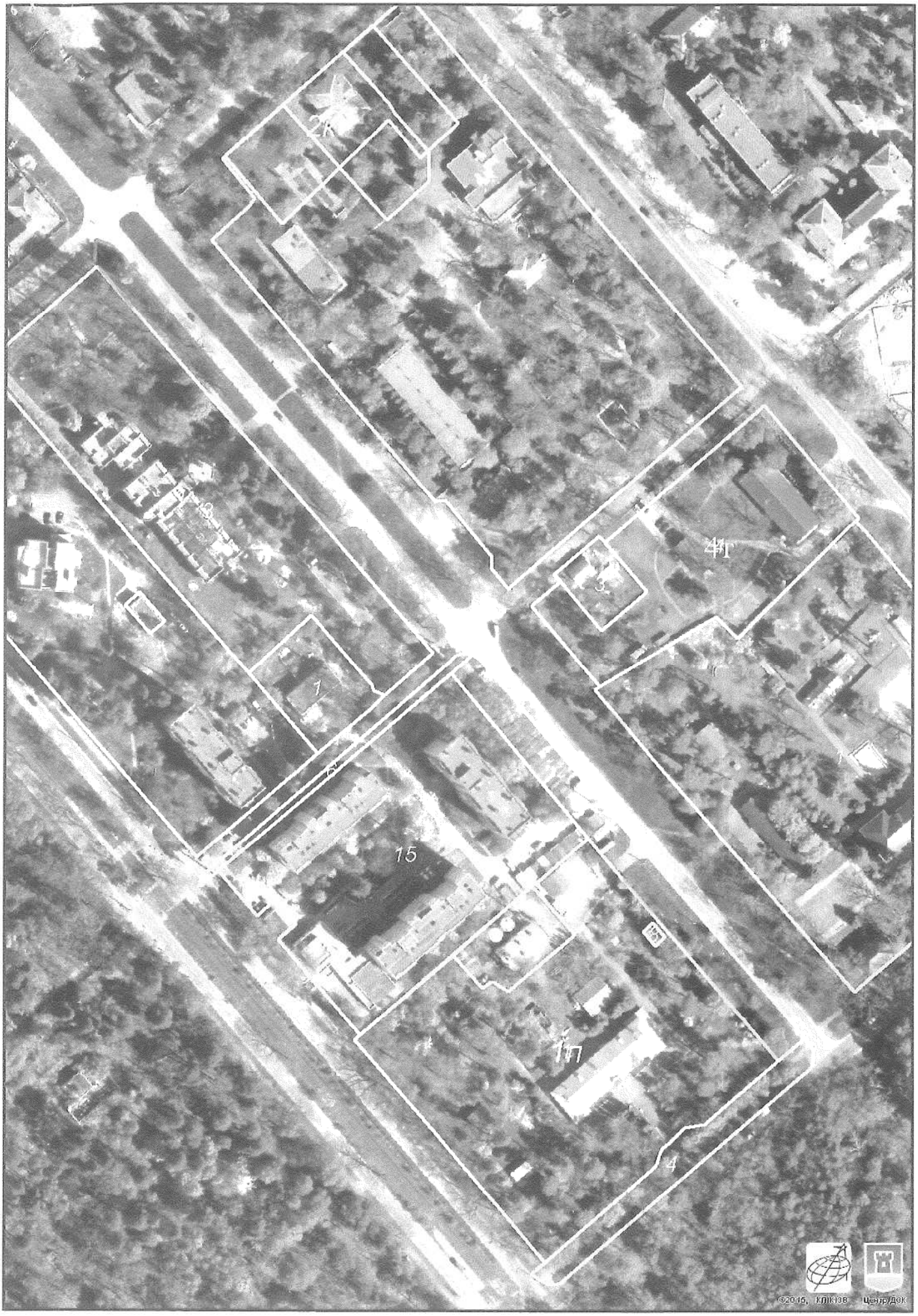

Растри аерофотозйомки 2014р.

виготовлено за допомогою ПК "Кадастр"

Оператор:Горліцина Юлія Миколаївна

РОБОЧІ МАТЕРІАЛИ

п. 9

Витяг з бази даних міського земельного кадастру від 21.12.2015р.

м. Київ, р-н Оболонський

Масштаб 1:3000

**Черговий план м.Києва ведеться з 1995 року*

Замовлення № 21533

виготовлено КП "Київський інститут земельних відносин"

XI

08/231-252/ПР
18.12.2015

КИЇВСЬКА МІСЬКА РАДА

І сесія VIII скликання

РІШЕННЯ

_____№_____

ПРОЕКТ

Про надання статусу скверу земельній ділянці на перетині вул. Кудряшова та вул. Петра Красікова у Солом'янському районі м.Києва

Відповідно до статті 19 Земельного кодексу України, пункту 34 частини першої статті 26 Закону України «Про місцеве самоврядування в Україні», статей 7, 51-53 Закону України «Про природно-заповідний фонд України», Правил утримання зелених насаджень у населених пунктах України, затверджених наказом Міністерства будівництва, архітектури та житлово-комунального господарства України від 10.04.2006 №105, та з метою збереження зелених насаджень, збільшення площі зелених насаджень загального користування, підвищення забезпеченості населення зеленими насадженнями загального користування та враховуючи численні звернення громадян, Київська міська рада

ВИРІШИЛА:

1. Надати земельній ділянці площею 2396 кв.м. на перетині вул. Кудряшова та вул. Петра Красікова у Солом'янському районі м.Києва статус скверу.
2. Внести зміни до Програми розвитку зеленої зони м.Києва до 2010 року та концепції формування зелених насаджень в центральній частині міста, затверджених рішенням Київської міської ради від 19.07.2005 № 806/3381 та продовженої на період 2010-2015 року рішенням Київської міської ради від 27.11.2009 № 714/2783 (таблиця 2 «Озеленені території загального користування м. Києва, що відповідають типологічним ознакам та планувальним вимогам»), додавши земельну ділянку, зазначену у пункті 1 цього рішення, до переліку скверів Солом'янського району м. Києва.
3. Київському комунальному об'єднанню зеленого будівництва та експлуатації зелених насаджень міста «Київзеленбуд» виконавчому органу Київської міської ради (Київської міської державної адміністрації) здійснити організаційно-правові заходи щодо оформлення та благоустрою земельної

ділянки 2396 кв.м. на перетині вул. Кудряшова та вул. Петра Красікова у Солом'янському районі м.Києва.

4. Зазначене рішення офіційно оприлюднити в комунальних засобах масової інформації.

5. Контроль за виконанням цього рішення покласти на постійну комісію Київської міської ради з питань екологічної політики.

Київський міський голова В. Кличко

ПОЯСНЮВАЛЬНА ЗАПИСКА
до проекту рішення Київської міської ради «Про надання статусу скверу земельній ділянці на перетині вул. Кудряшова та вул. Петра Красікова у Солом'янському районі м.Києва»

1. Обґрунтування прийняття рішення

Запропонований проект рішення має на меті благоустрій та збереження зелених насаджень на земельній ділянці, яка є місцем відпочинку мешканців прилеглої території. Протягом багатьох років громада доглядала та впорядковувала дану -

2. Мета і завдання прийняття рішення

Метою і завданням даного проекту рішення є врахування інтересів мешканців міста Києва та облаштування скверу на перетині вул. Кудряшова та вул. Петра Красікова у Солом'янському районі м.Києва.

3. Загальна характеристика і основні положення рішення

Проект рішення передбачає: надати земельній ділянці площею 2396 кв.м. на перетині вул. Кудряшова та вул. Петра Красікова у Солом'янському районі м.Києва статусу скверу; внести зміни до рішення Київської міської ради від 19.07.2005 №806/3381 «Про затвердження Програми розвитку зеленої зони м. Києва до 2010 року» та продовженої на період 2010-2015 років рішенням Київської міської ради від 27.11.2009 № 714/2783, а саме: додати сквер згідно пункту 1 цього рішення до переліку скверів Солом'янського району, таблиця 2.

Передати на баланс ККО "Київзеленбуд" виконавчого органу Київської міської ради (Київської міської державної адміністрації) земельну ділянку площею 2396 кв.м на перетині вул. Кудряшова та вул. Петра Красікова у Солом'янському районі м.Києва для здійснення організаційно-правових заходів щодо її оформлення та благоустрою.

4.Стан нормативно-правової бази у даній сфері правового регулювання.

Стаття 19 Земельного кодексу України, пункту 34 частини 1 статті 26 Закону України «Про місцеве самоврядування в Україні», статті 7, статей 51-53 Закону України «Про природно-заповідний фонд України».

5.Фінансово-економічне обґрунтування

Реалізація проекту рішення здійснюється в межах бюджетного фінансування ККО «Київзеленбуд».

6.Прогноз соціально-економічних та інших наслідків прийняття рішення

Надання земельній ділянці площею площею 2396 кв.м на перетині вул. Кудряшова та вул. Петра Красікова у Солом'янському районі м.Києва статусу скверу надасть змогу влаштувати місце відпочинку жителям прилеглих територій та зробить місто більш привабливим.

Доповідач на пленарному засіданні: депутат Київської міської ради М. Негрич

Депутат Київської міської ради М. Негрич

ПОДАННЯ:

Депутат
Київської міської ради М. Негрич

ПОГОДЖЕНО:

Голова постійної комісії Київської міської ради
з питань екологічної політики К. Яловий

Секретар постійної комісії Київської міської
ради з питань екологічної політики О. Новіков

Голова постійної комісії Київської міської ради
з питань містобудування, архітектури та
землекористування О. Міщенко

Секретар постійної комісії Київської міської
ради з питань містобудування, архітектури та
землекористування

І. Картавий

Начальник управління
правового забезпечення діяльності Київської
міської ради В. Державін

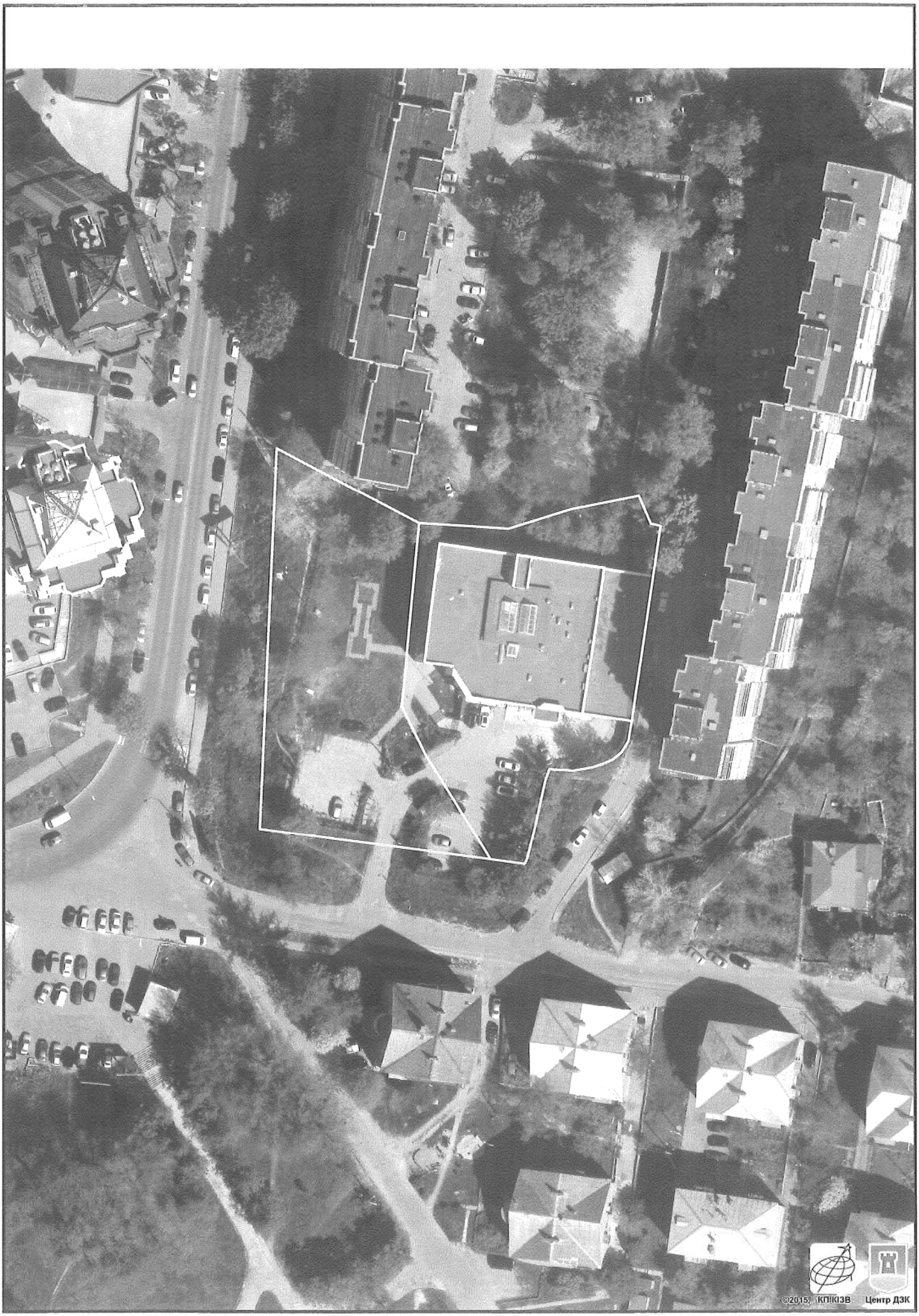

Растри аерофотозйомки 2014р.

виготовлено за допомогою ПК "Кадастр"

Оператор:Шкут Ірина Валеріївна

ЧЕРГОВИЙ КАДАСТРОВИЙ ПЛАН

Витяг з бази даних міського земельного кадастру від 05.10.2015р.

м. Київ, р-н Солом'янський

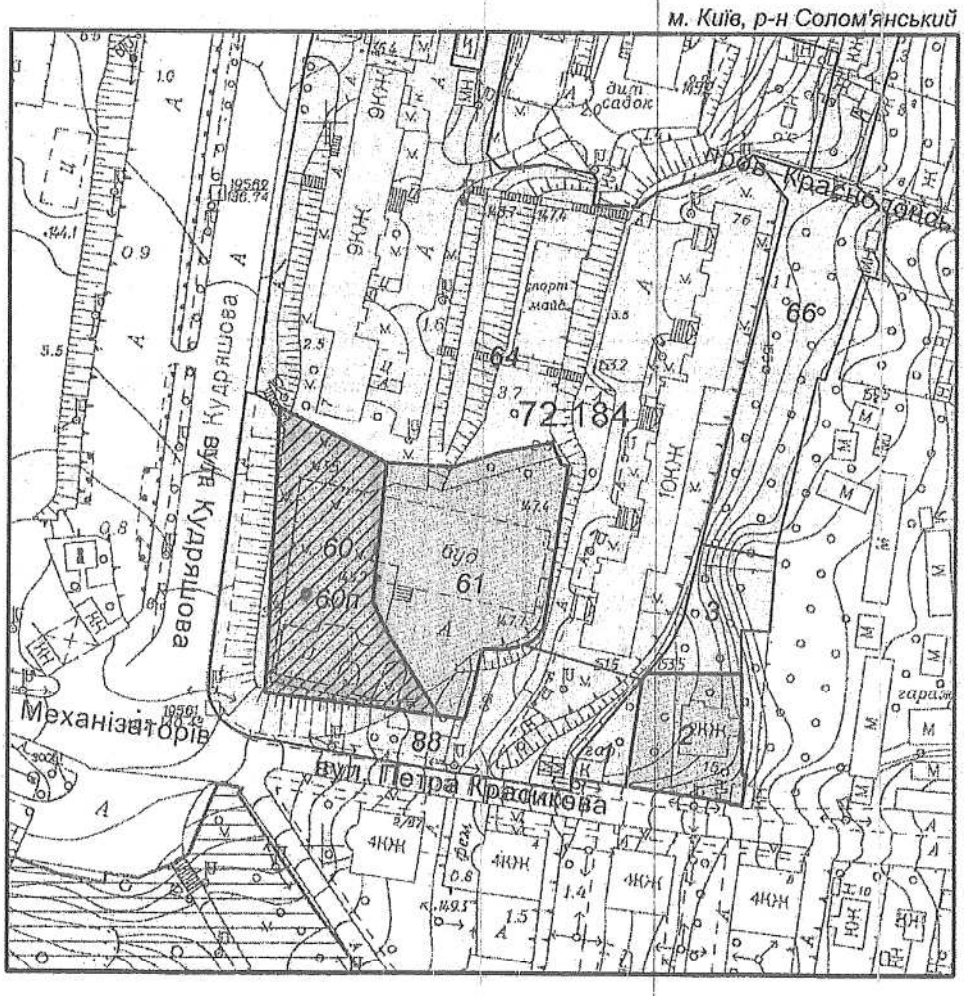

Масштаб 1:2000

УМОВНІ ПОЗНАЧЕННЯ

Земельні ділянки, на які зареєстровано:

- 2 — документ на право користування чи володіння
- 2 — технічний звіт по інвентаризації
- 2 — проект відведення

Спеціальні та кадастрові зони

72:184 Номери кадастрових кварталів

Зелені зони у відповідності до рішення КМР 19.07.2005

Виконавець _____ *Шкут І.В.*

**Черговий план м.Києва ведеться з 1995 року*

2 347013 669663

Замовлення № 16966

Виготовлено КП "Київський інститут земельних відносин"

План земельної ділянки

Товариства з обмеженою відповідальністю "ПРОФІЛ"
ріг вул. Кудряшова та вул. Петра Красикова
у Солом'янському районі м.Києва

Кадастровий номер 8 000 000 000:72:184:0060

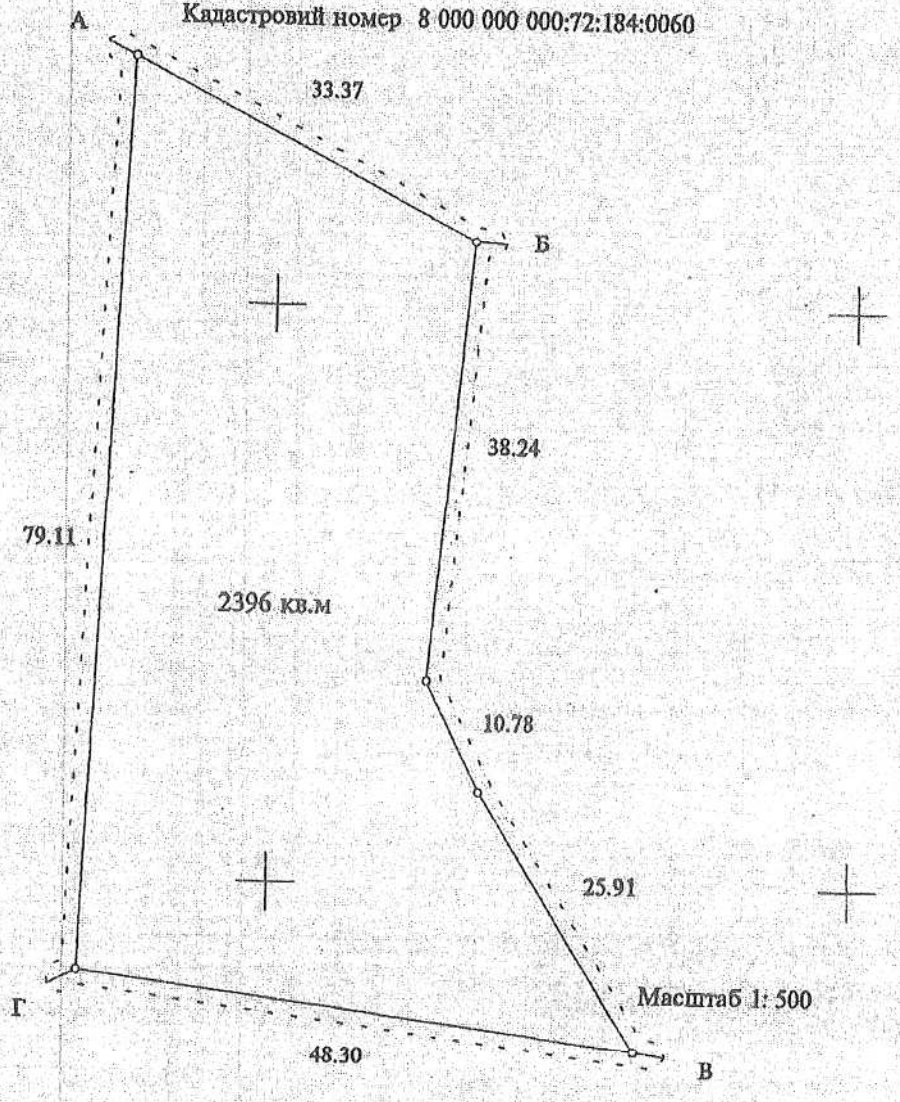

Опис меж

А КП по утриманню житлового господарства Солом'янського району м. Києва
Б Товариство з обмеженою відповідальністю "САЛЮС"
В Землі загального користування (вул. Петра Красикова)
Г Землі загального користування (вул. Кудряшова)
А

Начальник Головного управління земельних ресурсів
виконавчого органу Київської міської ради
(Київської міської державної адміністрації)

А. Муховиков

ВИКОНАВЧИЙ ОРГАН КИЇВСЬКОЇ МІСЬКОЇ РАДИ
(КИЇВСЬКА МІСЬКА ДЕРЖАВНА АДМІНІСТРАЦІЯ)

ДЕПАРТАМЕНТ ЗЕМЕЛЬНИХ РЕСУРСІВ

вул. Хрещатик, 32-а, м. Київ, 01601, тел. (044) 279-58-72, ф. (044) 288-07-57,
КБУ "Контактний центр міста Києва" (044) 15-51, E-mail: dep@kievzem.kiev.ua Код ЄДРПОУ 26199097

23.11.15 № 057029-2048 Д
на № 08/279/071-559 від 13.11.2015

Депутатові
Київської міської ради
Негричу М.М.

Шановний Миколо Михайловичу!

У Департаменті земельних ресурсів виконавчого органу Київської міської ради (Київської міської державної адміністрації) розглянуто Ваше депутатське звернення з пропозицією про розірвання договору оренди земельної ділянки на перетині вул. Кудряшова та вул. Петра Красикова у Солом'янському районі м. Києва".

За результатами розгляду повідомляємо наступне.

Згідно з рішенням Київської міської ради від 26.06.2007 № 993/1654 ТОВ «ПРОФІЛ» передано в короткострокову оренду на 5 років земельну ділянку площею 0,24 га для будівництва, обслуговування та експлуатації офісно-житлового комплексу з підземним паркінгом на перетині вулиць Кудряшова та Петра Красикова для зазначених цілей за рахунок міських земель, не наданих у власність чи користування (договір оренди земельної ділянки від 19.12.2007 № 72-6-00472).

Відповідно до статті 34 розділу 12 Порядку передачі (надання) земельних ділянок у користування або у власність із земель комунальної власності в місті Києві, затвердженого рішенням Київської міської ради від 28.02.2013 № 63/9120 (зі змінами, внесеними рішенням Київської міської ради від 04.03.2015 № 195/1060) постійною комісією Київської міської ради з питань містобудування, архітектури та землекористування (висновок від 20.07.2015 № 057/13010) передбачено поновлення договору оренди земельної ділянки від 19.12.2007 № 72-6-00472 на 5 років, термін дії якого скінчився 19.12.2012, площею 0,2396 га (кадастровий номер 8000000000:72:184:0060) для будівництва, обслуговування та експлуатації офісно-житлового комплексу з підземним паркінгом на перетині вулиць Кудряшова та Петра Красикова.

Проект додаткової угоди про поновлення цього договору оренди не підписаний сторонами та до Департаменту земельних ресурсів виконавчого органу Київської міської ради (Київської міської державної адміністрації) для обліку не надавався.

Згідно ст. 141 Земельного кодексу України, підставами припинення права користування земельною ділянкою є:

а) добровільна відмова від права користування земельною ділянкою;

б) вилучення земельної ділянки у випадках, передбачених цим Кодексом;

в) припинення діяльності релігійних організацій, державних чи комунальних підприємств, установ та організацій;

г) використання земельної ділянки способами, які суперечать екологічним вимогам;

ґ) використання земельної ділянки не за цільовим призначенням;

д) систематична несплата земельного податку або орендної плати;

е) набуття іншою особою права власності на жилий будинок, будівлю або споруду, які розташовані на земельній ділянці;

є) використання земельної ділянки у спосіб, що суперечить вимогам охорони культурної спадщини.

Відповідно до рішення Конституційного Суду України від 16.04.2009 у справі №1-9/2009, органи місцевого самоврядування не можуть скасовувати свої попередні рішення, вносити до них зміни, якщо відповідно до приписів цих рішень виникли правовідносини, пов'язані з реалізацією певних суб'єктивних прав та охоронюваних законом інтересів, і суб'єкти цих правовідносин заперечують проти їх зміни чи припинення. Ненормативні правові акти органу місцевого самоврядування є актами одноразового застосування, вичерпують свою дію фактом їхнього виконання, тому вони не можуть бути скасовані чи змінені органом місцевого самоврядування після їх виконання.

Згідно із ст. 158 Земельного кодексу України виключно судом вирішуються земельні спори з приводу володіння, користування і розпорядження земельними ділянками, що перебувають у власності громадян і юридичних осіб, а також спори щодо розмежування територій сіл, селищ, міст, районів та областей.

З повагою,
Директор О. Поліщук

В. Савчук 202-79-94

КИЇВСЬКА МІСЬКА РАДА

01044, Україна, м. Київ, вул. Хрещатик, 36

постійна комісія з питань містобудування, архітектури та землекористування

До кадастрової справи
№ А-20319

ВИСНОВОК комісії
КМР 057/13010
від 20.07.2015
ДЗР
КМДА
2 347014 000670

ВИСНОВОК
до кадастрової справи № А-20319

Витяг з протоколу засідання
№ 7 від 09.04 2015

Постійна комісія Київради з питань містобудування, архітектури та землекористування, ознайомившись з документами, поданими в складі клопотання про поновлення договору оренди земельної ділянки та керуючись статтями 34, 35 Порядку передачі (надання) земельних ділянок у користування або у власність із земель комунальної власності в місті Києві, в редакції згідно з рішенням Київської міської ради від 04.03.2015 № 195/1060

ВИРІШИЛА:

поновити договір оренди земельної ділянки, без прийняття Київською міською радою відповідного рішення

(відповідно до пункту 6 статті 34 рішення Київської міської ради від 04.03.2015 №195/1060)

термін, на який поновлюється : ***на 5 років***

юридична/фізична особа : ***Товариство з обмеженою відповідальністю "ПРОФІЛ"***

Відомості про земельну ділянку :

адреса :	***м. Київ, р-н Солом'янський, перетин вул.Кудряшова та вул.Петра Красикова***
договір оренди :	***від 19.12.2007 №72-6-00472 терміном до 19.12.2012***
цільове призначення :	***для будівництва, обслуговування та експлуатації офісно-житлового комплексу з підземним паркінгом***
орієнтовний розмір :	***0,2396 га***
кадастровий номер :	***8000000000:72:184:0060***

Заперечення Київської міської ради щодо поновлення вказаного договору оренди відсутні.

1. Договір оренди поновлюється за умови:

- згоди орендаря на приведення усіх умов договору у відповідність до вимог законодавства;

- виконання вимог, викладених у висновку Департаменту земельних ресурсів виконавчого органу Київської міської ради (Київської міської державної адміністрації) від 14.11.2012 №05-9296;

2. Департаменту земельних ресурсів виконавчого органу Київської міської ради (Київської міської державної адміністрації):

- повідомити орендаря про необхідність підписання додаткової угоди про поновлення договору оренди земельної ділянки та перелік документів, які необхідно надати для її підготовки;

- після надання орендарем документів, які необхідні згідно вимог чинного законодавства, підготувати додаткову угоду про поновлення договору оренди земельної ділянки;

- при підготовці додаткової угоди про поновлення договору оренди земельної ділянки привести розмір орендної плати та інші умови договору у відповідність вимогам чинного законодавства.

Голова комісії **В.Прокопів**

Секретар комісії **Д.Гордон**

XII.

08/231-315/пр
23.12.2015 12

КИЇВСЬКА МІСЬКА РАДА

І СЕСІЯ VIII СКЛИКАННЯ

РІШЕННЯ

_____№_____

Про надання статусу скверу земельній ділянці на вул. О. Кошиця, біля Дарницької районної в місті Києві державної адміністрації, у Дарницькому районі м. Києва

Відповідно до статті 19 Земельного кодексу України, пункту 34 частини першої статті 26 Закону України "Про місцеве самоврядування в Україні", статті 7, статей 51 - 53 Закону України "Про природно-заповідний фонд України", статей 20, 21 Закону України "Про благоустрій населених пунктів", з метою раціонального використання і збереження зелених насаджень, а також враховуючи численні звернення громадян, Київська міська рада **вирішила**:

1. Надати земельній ділянці площею 1,5 га на вул. О. Кошиця, біля Дарницької районної в місті Києві державної адміністрації, у Дарницькому районі м. Києва статус скверу.

2. Внести зміни до рішення Київської міської ради від 19.07.2005 N 806/3381 "Про затвердження Програми розвитку зеленої зони м. Києва до 2010 року та концепції формування зелених насаджень в центральній частині міста", а саме: позицію 13 переліку скверів Дарницького району м. Києва Таблиці 2 «Озеленені території загального користування м. Києва, що відповідають типологічним ознакам та планувальним вимогам» викласти в такій редакції:

13	по вул. О. Кошиця, біля Дарницької районної в місті Києві державної адміністрації	1,5	

3. Київському комунальному об'єднанню зеленого будівництва та експлуатації зелених насаджень міста "Київзеленбуд" виконавчого органу Київської міської

ради (Київської міської державної адміністрації) здійснити організаційно-правові заходи щодо оформлення та благоустрою земельної ділянки площею 1,5 га на вул. О. Кошиця, біля Дарницької районної в місті Києві державної адміністрації, у Дарницькому районі м. Києва.

4. Контроль за виконанням цього рішення покласти на постійну комісію Київської міської ради з питань екологічної політики.

Київський міський голова

В. Кличко

ПОЯСНЮВАЛЬНА ЗАПИСКА

до проекту рішення Київської міської ради

«Про надання статусу скверу земельній ділянці на вул. О. Кошиця, біля Дарницької районної в місті Києві державної адміністрації, у Дарницькому районі м. Києва»

1. **Обґрунтування необхідності прийняття рішення**

Прийняття Київською міською радою рішення «Про надання статусу скверу земельній ділянці на вул. О. Кошиця, біля Дарницької районної в місті Києві державної адміністрації, у Дарницькому районі м. Києва» обумовлено необхідністю захисту благоустроєної рекреаційної території, де встановлено сучасні дитячий та спортивний майданчик, розбито сквер з дорожками, лавочками та зовнішнім освітленням.

Позицією 13 переліку скверів Дарницького району м. Києва Таблиці 2 «Озеленені території загального користування м. Києва, що відповідають типологічним ознакам та планувальним вимогам» Програми розвитку зеленої зони м. Києва до 2010 року та концепції формування зелених насаджень в центральній частині міста, затвердженої рішенням Київської міської ради від 19.07.2005 N 806/3381 віднесено до скверів дарницького району м. Києва сквер по вул. О. Кошиця, площею 0,97 га.

Однак реальна площа скверу більша та орієнтовно становить 1,5 га.

На даний час сквер на вул. О Кошиця, біля Дарницької районної в місті Києві державної адміністрації, у Дарницькому районі м. Києва є одним з найпопулярніших місць відпочинку місцевих мешканців (дорослих та дітей).

Враховуючи серйозну нестачу Дарницького району міста Києва в місцях рекреації та відпочинку, з метою захисту та збереження скверу, прийняття рішення є необхідним заходом захисту скверу.

2. **Мета і завдання прийняття рішення**

Проект спрямований на збереження озеленених територій міста Києва, поширення на уже існуючий рекреаційний об'єкт законодавства, яке дозволить забезпечити в подальшому його збереження.

3. **Стан нормативно-правової бази у даній сфері правового регулювання**

Проект рішення розроблено за підставі статей 140, 141 Конституції України, Законів України «Про місцеве самоврядування», «Про столицю України місто-герой Київ» та ін.

4. **Фінансово-економічне обґрунтування**

Не потребує додаткового фінансування з місцевого бюджету міста Києва, оскільки сквер уже облаштовано.

5. **Позиція заінтересованих органів**

Не зачіпає інтереси інших державних органів.

6. **Регіональний аспект**

Не стосується розвитку міжрегіональних зв'язків.

7. **Громадське обговорення**

Не потребує громадського обговорення.

8. Прогноз соціально-економічних та інших наслідків прийняття рішення

Прийняття зазначеного рішення забезпечить реалізацію Київською міською радою своїх повноважень.

Депутат Київради **С. Кримчак**

ПОДАННЯ:

Депутат Київради С. Кримчак

ПОГОДЖЕНО:

Постійна комісія з питань
містобудування, архітектури
та землекористування

Голова комісії О. Міщенко

Секретар комісії І. Картавий

Постійна комісія Київради з питань
екологічної політики

Голова комісії К. Яловий

Секретар комісії О. Новіков

Начальник управління правового
забезпечення діяльності
Київської міської ради В. Державін

08/231-263/ПР
18.12.2015 13

XIII.

КИЇВСЬКА МІСЬКА РАДА

І сесія VIII скликання

РІШЕННЯ

_____№_____ ПРОЕКТ

Про надання статусу скверу земельній ділянці на розі вулиці М. Донця та проспекту Відрадного в Солом'янському районі міста Києва

Відповідно до статті 19 земельного кодексу України, пунктів 34, 37 статті 26 Закону України «Про місцеве самоврядування в Україні», статті 7, статей 51 - 53 Закону України «Про природно-заповідний фонд України», з метою раціонального використання і збереження зелених насаджень, а також враховуючи численні звернення громадян Київська міська рада

ВИРІШИЛА:

1. Надати статус скверу земельній ділянці площею 0,25 га (кадастровий номер 69:131:011) на розі вулиці М. Донця та проспекту Відрадного в Солом'янському районі міста Києва.

2. Внести зміни до Програми розвитку земельної зони м. Києва до 2010 року та концепції формування земельних насаджень в центральній частині міста, затвердженої рішенням Київської міської ради від 19.07.2005 № 806/3381 «Про затвердження Програми розвитку земельної зони м. Києва до 2010 року та концепції формування земельних насаджень в центральній частині міста» (із змінами та доповненнями), а саме додати сквер згідно пункту 1 цього рішення до переліку скверів Солом'янського району.

3. Київському комунальному об'єднанню зеленого будівництва та експлуатації зелених насаджень міста «Київзеленбуд» виконавчого органу Київської міської ради (Київської міської державної адміністрації) та Департаменту земельних ресурсів виконавчого органу Київської міської ради (Київської міської державної адміністрації) здійснити організаційно-правові заходи щодо оформлення та благоустрою земельної ділянки площею 0,25 га на розі вулиці М. Донця та проспекту Відрадного у Солом'янському районі міста Києва.

4. Офіційно оприлюднити це рішення у газеті Київської міської ради «Хрещатик».

5. Контроль за виконанням цього рішення покласти на постійну комісію Київської міської ради з питань екологічної політики та на постійну комісію Київської міської ради з питань містобудування, архітектури та землекористування.

Київський міський голова **В. Кличко**

ПОДАННЯ

Депутат Київради М. Шкуро

Погоджено:

Голова постійної комісії з питань містобудування, архітектури та землекористування О. Міщенко

Секретар постійної комісії з питань містобудування, архітектури та землекористування І. Картавий

Голова постійної комісії з питань екологічної політики К. Яловий

Секретар постійної комісії з питань екологічної політики О. Новіков

Начальник управління правового забезпечення діяльності Київської міської ради В. Державін

ПОЯСНЮВАЛЬНА ЗАПИСКА
до проекту рішення Київської міської ради
«Про надання статусу скверу земельній ділянці на розі вулиці М. Донця та проспекту Відрадного в Солом'янському районі міста Києва»

1. Обґрунтування необхідності прийняття рішення

Цей проект рішення має на меті благоустрій, збереження зелених насаджень та озеленення зазначеної земельної ділянки у відповідності до вимог мешканців прилеглих будинків. Неодноразово мешканці звертались до депутатів Київради з проханням надати зазначеній ділянці статус скверу з метою дотримання встановлених законодавством нормативів площ прибудинкових територій, охорони зелених насаджень, збереження рекреаційної та освітньо-виховної цінності означеної території та перетворення даної земельної ділянки на об'єкт благоустрою міста зі статусом скверу.

Мешканці прилеглого мікрорайону (прилеглих будинків) наголошують на тому, що вказана земельна ділянка може стати чудовим місцем для відпочинку.

2. Мета і завдання прийняття рішення

Основним завданням цього проекту рішення є створення, захист та благоустрій озелененої території загального користування задля забезпечення рекреаційних та культурно-естетичних потреб мешканців району та міста.

Проект рішення спрямований на розвиток мережі озеленених територій загального користування, а також сприятиме збереженню екологічних зон шляхом професійного догляду за ними.

3. Загальна характеристика і основні положення рішення

Проект рішення передбачає:

Надати статус скверу земельній ділянці площею 0,25 га на розі вулиці М. Донця та проспекту Відрадного в Солом'янському районі міста Києва.

Внести зміни до Програми розвитку зеленої зони м. Києва до 2010 року та концепції формування земельних насаджень в центральній частині міста, затвердженої рішенням Київської міської ради від 19.07.2005 №806/3381, а саме додати сквер згідно пункту 1 цього рішення до переліку скверів Солом'янського району.

Київському комунальному об'єднанню зеленого будівництва та експлуатації зелених насаджень міста «Київзеленбуд» виконавчого органу Київської міської ради (Київської міської державної адміністрації) та Департаменту земельних ресурсів виконавчого органу Київської міської ради (Київської міської державної адміністрації) здійснити організаційно-правові заходи щодо оформлення та благоустрою земельної ділянки площею 0,25 га на розі вулиці М. Донця та проспекту Відрадного у Солом'янському районі міста Києва.

4. Стан нормативно-правової бази у даній сфері правового регулювання

Керуючись статтею 19 земельного кодексу України, пунктами 34, 37 статті 26 Закону України «Про місцеве самоврядування в Україні», статтею 7, статтями 51 - 53 Закону України «Про природно-заповідний фонд України».

5. Фінансово-економічне обґрунтування

Реалізація запропонованого проекту не впливає на обсяг доходів та видатків місцевого бюджету.

6. Прогноз соціально-економічних та інших наслідків прийняття рішення

Прийняття запропонованого проекту рішення дасть змогу надати земельній ділянці на розі вулиці М. Донця та проспекту Відрадного у Солом'янському районі міста Києва статус скверу.

7. Доповідач

Депутат Київської міської ради Шкуро Максим Юрійович.

Депутат Київської міської ради М. Шкуро

Виготовлено за допомогою інтернет-ресурсу
МІАС ЗМД Містобудівний кадастр Києва

Оператор: Лукаш Олексій Олегович

01.07.2015

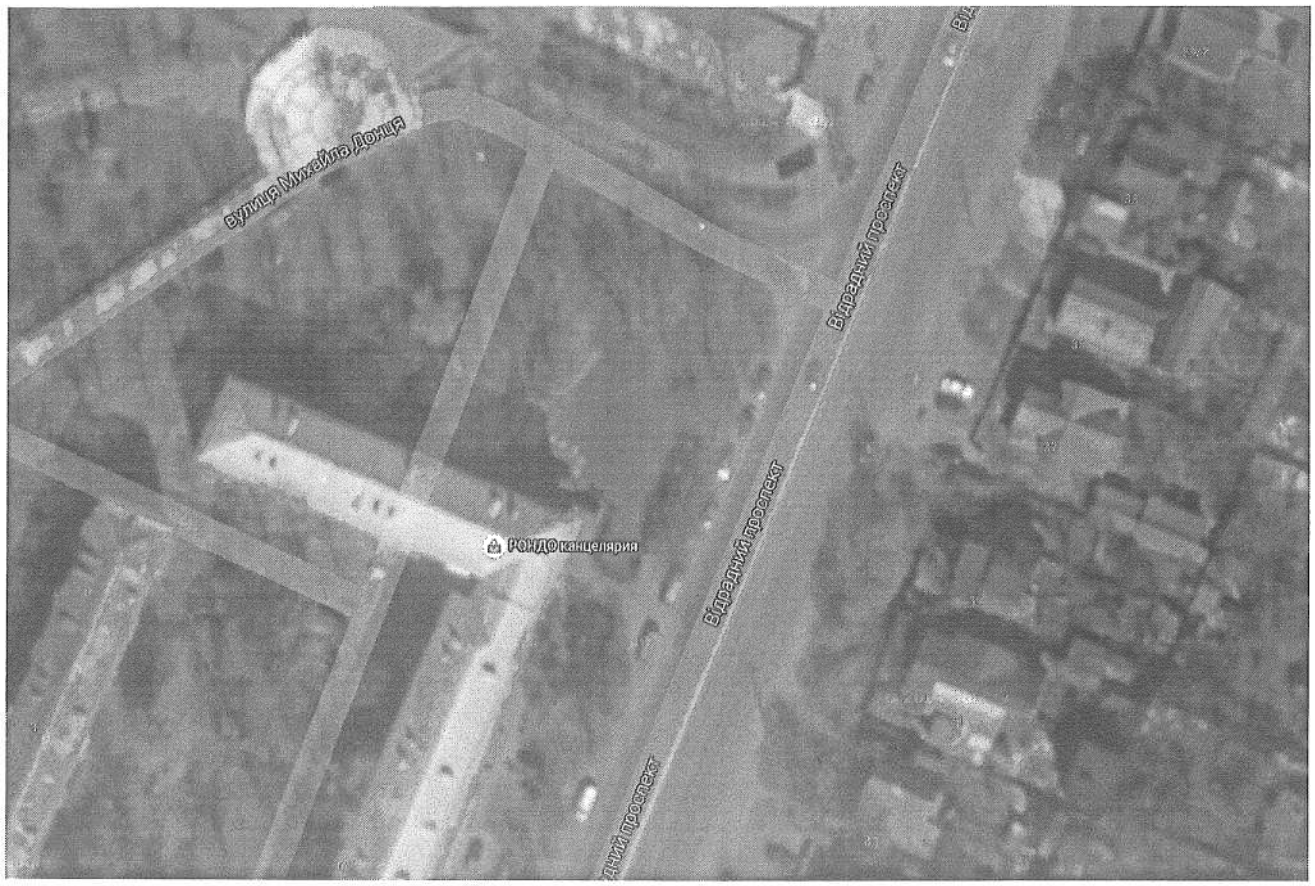

Виготовлено за допомогою інтернет-ресурсу
Карти Google

Оператор: Лукаш Олексій Олегович

01.07.2015

XIV.

УКРАЇНСЬКА ПРАВОСЛАВНА ЦЕРКВА
КИЇВСЬКИЙ ПАТРІАРХАТ

ПАРАФІЯ СВЯТОГО ДУХА

м. Київ , Святошинський район
вул. Генерала Наумова 25, кв.100

Код ЄДРПОУ 36476548
тел.098-504-74-33

Вих. № 53 Від "14" 01 2016р.

Київська міська рада
15.01.2016 № **08/584**

Голові постійної комісії з питань екологічної політики Київради Яловому К. В.

Шановний Константине Володимировичу 24.06.10р Київрадою було надано Дозвіл на розробку документації із землеустрою земельної ділянки по вул. Наумова 68 у Святошинському р-ні м. Києва. Проте виявилось, що данна ділянка частково входить до зеленої зони м. Києва.

Прошу розглянути на засіданні комісії, що до внесення змін до "Програми комплексного розвитку зеленої зони м. Києва" затвердженою Київрадою 27.11.09 року за № 714/2783, зокрема земельної ділянки по вул. Наумова 68 у Святошинському р-ні м. Києва, на якій передбачено будівництво православного храму.

УКРАЇНА Українська православна церква Київського патріархату Парафія Святого Духа м. Київ Святошинський район Ідентифікаційний код 36476548

З повагою,

Голова парафіяльної ради-настоятель *ієрей Юрій Слесарчук*

КИЇВСЬКА МІСЬКА РАДА

Київська міська рада
Головне управління
земельних ресурсів

Обліковий код
земельної ділянки:
75:053:060

ДОЗВІЛ
на розроблення документації
Д-4784
від 24.06.2010

2 347001 147845

До клопотання від
16.02.2010
№ К-16058

ДОЗВІЛ
на розроблення документації із землеустрою

юридична/фізична особа надалі заявник	*- Релігійна громада Парафія Святого Духа у Святошинському районі м.Києва Української Православної Церкви Київського Патріархату*
адреса земельної ділянки	*- м. Київ, р-н Святошинський, вул. Генерала Наумова*
вид землекористування	*- постійне користування*
цільове призначення земельної ділянки	*- для будівництва,експлуатації та обслуговування церкви з дзвіницею та парафіяльним будинком*
орієнтовний розмір	*- 0.284 га*

Відповідно до Земельного Кодексу України, Порядку передачі (надання) земельних ділянок в користування або у власність в м. Києві, затвердженого рішенням Київради від 15.07.2004 №457/1867 із змінами, внесеними рішенням Київради від 24.12.2009 №930/2999 та на підставі позитивного висновку постійної комісії Київради з питань земельних відносин, містобудування та архітектури (протокол від 22.06.2010) заявнику надається згода на розроблення документації з землеустрою у орієнтовних межах, зазначених у додатку до цієї згоди.

Цей дозвіл дає право звертатися із замовленням на розроблення документації з землеустрою до організацій, які мають відповідні дозволи (ліцензії) на виконання робіт із землеустрою.

Втрати і збитки заявника внаслідок відмови Київської міської ради у передачі (наданні) земельної ділянки у користування є власним ризиком заявника і Київською міською радою не відшкодовуються.

Додаток: схема меж земельної ділянки на звороті аркушу.

Київський міський голова **Л.Черновецький**

ЧЕРГОВИЙ КАДАСТРОВИЙ ПЛАН

Витяг з бази даних міського земельного кадастру від 07.09.2015р.

м. Київ, р-н Святошинський

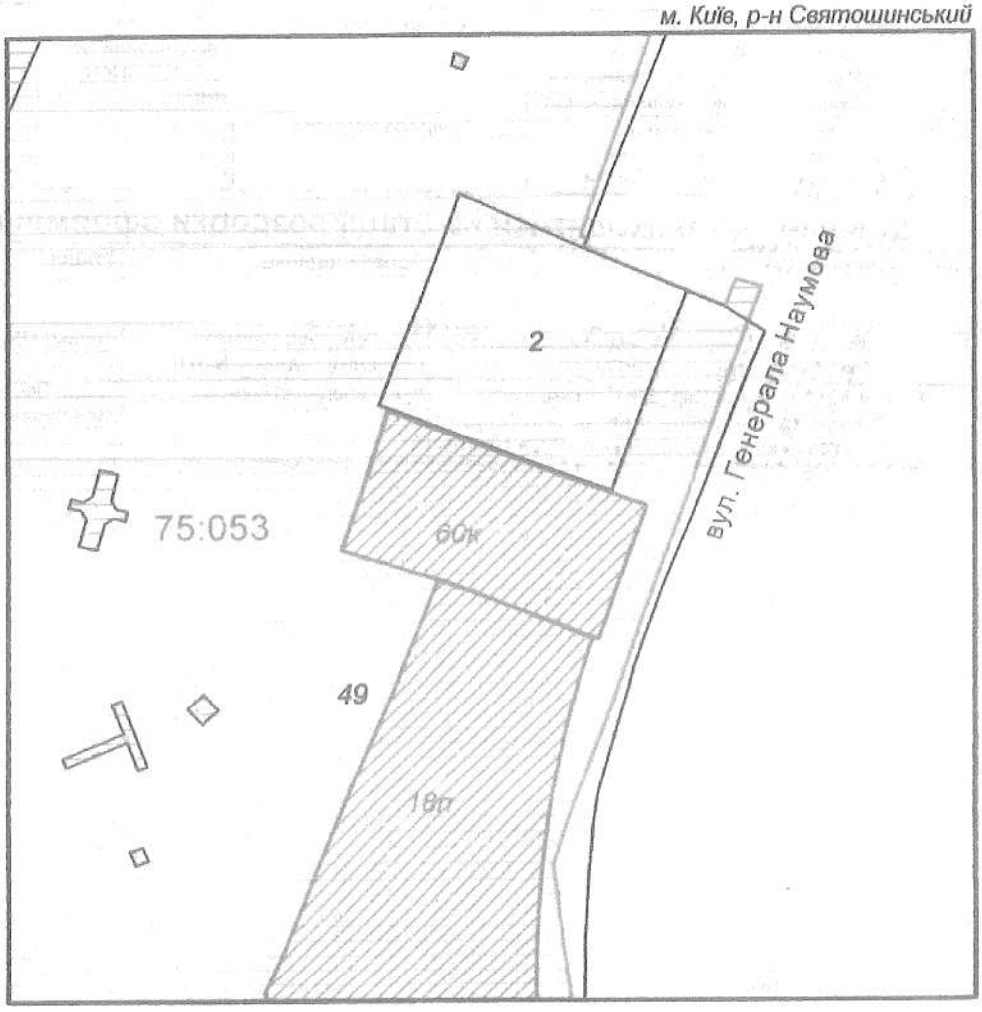

Масштаб 1:2000

УМОВНІ ПОЗНАЧЕННЯ

Земельні ділянки, на які зареєстровано:

2 технічний звіт по інвентаризації

проект відведення; згода на розроблення документації із землеустрою

Спеціальні та кадастрові зони

75:053 Номери кадастрових кварталів

Зелені зони у відповідності до рішення КМР 19.07.2005

Виконавець _____ *Юсупова В.А.*

2 347013 650227

**Черговий план м.Києва ведеться з 1995 року*

Замовлення № 15022

виготовлено КП "Київський інститут земельних відносин"

РЕЄСТР ЗЕМЕЛЬНИХ ДІЛЯНОК

Черговий план.

Код ділянки	Землекористувачі	Адреса ділянки	Опис ділянки	Вид права	Дата закінч. права
75:053:002	Департамент експлуатації водопровідного господарства Публічного акціонерного товариства "Акціонерна компанія"Київводоканал"	вул. Генерала Наумова	Артезіанські свердловини N 137, 138 ПЕАС і НВС		
75:053:049	Комунальне підприємство по утриманню зелених насаджень Святошинського району м.Києва	вул. Генерала Наумова			

Ділянки, що знаходяться на стадії розробки оформлення прав.

Код ділянки	Землекористувачі	Адреса ділянки	Стадія	Дата закінч. стадії
75:053:018п	Товариство з обмеженою відповідальністю "Українська будівельна компанія"	вул. Генерала Наумова (навпроти будинку № 37)	Проект: Оренда на 5 років	
75:053:060к	Релігійна громада Парафія Святого Духа у Святошинському районі м.Києва Української Православної Церкви Київського Патріархату	вул. Генерала Наумова	Згода: Постійне користування	24.06.2011

ВИКОНАВЧИЙ ОРГАН КИЇВСЬКОЇ МІСЬКОЇ РАДИ
(КИЇВСЬКА МІСЬКА ДЕРЖАВНА АДМІНІСТРАЦІЯ)
ДЕПАРТАМЕНТ МІСЬКОГО БЛАГОУСТРОЮ ТА ЗБЕРЕЖЕННЯ ПРИРОДНОГО СЕРЕДОВИЩА
01032, м.Київ-32, вул. Саксаганського, 143, тел. (044) 489-50-05, факс (044) 489-33-68,
Call-центр (044) 15-51 E-mail:blagodep@kievcity.gov.ua Код ЄДРПОУ 34926981

13.10.15 № 064/925-ВО
на № _____ від _____

Релігійна громада Парафія Святого Духа УПЦ КП
вул. Генерала Наумова, 68, м. Київ,
м. Київ, 03164

Управлінням екології та природних ресурсів Департаменту міського благоустрою та збереження природного середовища виконавчого органу Київської міської ради (Київської міської державної адміністрації) розглянуто звернення Релігійної громади Парафія Святого Духа УПЦ КП, яке надійшло через Департамент (центр) надання адміністративних послуг від 28.08.2015 № 030-000189591-063, стосовно погодження проекту землеустрою щодо відведення земельної ділянки Релігійній громаді Парафія Святого Духа у Святошинському районі м. Києва Української Православної Церкви Київського Патріархату для будівництва, експлуатації та обслуговування церкви з дзвіницею і парафіяльним будинком на вул. Генерала Наумова у Святошинському районі м. Києва.

Підстави для розробки проекту землеустрою: клопотання про надання дозволу на розробку документації із землеустрою від 16.02.2010 К-16058, лист-дозвіл Київської міської ради на розроблення документації із землеустрою від 24.06.2010 № Д-4784, висновок постійної комісії Київської міської ради з питань земельних відносин, містобудування та архітектури від 22.06.2010 № К-16058.

Загальна площа: 0,28 га.

Цільове призначення земельної ділянки:
- земельна ділянка площею 0,28 га - для будівництва, експлуатації та обслуговування церкви з дзвіницею і парафіяльним будинком.

Використання земельної ділянки в минулому:
Споруди на території земельної ділянки відсутні.

Землекористувачі (власники) земельної ділянки, яка надається (вилучається, викупляється): Відповідно до даних державної статистичної звітності про наявність земель та розподіл їх за власниками земель, землекористувачами, угіддями, вказана ділянка обліковується: «Землі, не надані у власність або постійне користування в межах населених пунктів».

Умови користування: постійне користування.

Складання проекту землеустрою проводиться з урахуванням: витягу з бази даних міського земельного кадастру станом на 07.09.2015, довідки з державної статистичної звітності про наявність земель та розподіл їх за власниками земель, землекористувачами, угіддями Державного агентства земельних ресурсів України від 07.07.2014 № 911/2.2, листа комунальної організації «Інститут Генерального плану м. Києва» від 28.04.2011 № 15-720, акту обстеження зелених насаджень, що підлягають видаленню, від 08.08.2014 № 175 та витягів щодо чинних містобудівельних регламентів та інших умов впровадження

містобудівної діяльності, містобудівних умов та обмежень щодо певної території, а також наявних вимог та обмежень щодо використання земельних ділянок і розташованих на них об'єктів нерухомості, в т.ч. викопіювання із містобудівної документації від 12.02.2015 до матеріалів відведення земельної ділянки.

Характеристика земельної ділянки:

- наявність зелених насаджень: в межах земельної ділянки зелені насадження представлені переважно деревами листяних порід.

- об'єкти природно-заповідного фонду та іншого природоохоронного призначення: Ділянка відповідно до Програми комплексного розвитку зеленої зони м. Києва та концепції формування зелених насаджень в центральній частині міста, затвердженої рішенням Київської міської ради від 19.07.2005 № 806/3381 та подовженої рішенням Київської міської ради від 27.11.2009 № 714/2783, увійшла до переліку зелених зон і відноситься до парку відпочинку між вулицями Наумова та Святошинським лісом.

- водні об'єкти та їх водоохоронні зони та прибережні захисні смуги заплав малих річок: відсутні;

- інші особливо цінні землі:

- ділянка площею 0,0798 га знаходиться в охоронній зоні навколо інженерних комунікацій (побутова каналізація);

- ділянка площею 0,0539 га знаходиться в охоронній зоні навколо (вздовж) об'єкту транспорту (охоронні зони магістральних газопроводів)

- ділянка площею 0,0020 га знаходиться в охоронній зоні навколо (вздовж) об'єкту енергетичної системи;

- наявність порушень земель, які потребують рекультивації: відсутні.

- наявність деградованих, техногенно-забруднених та малопродуктивних земель, які потребують консервації: відсутні.

Інші природоохоронні вимоги:

- внести зміни до Програми комплексного розвитку зеленої зони м. Києва до 2010 року та концепції формування зелених насаджень в центральній частині міста, затвердженої рішенням Київської міської ради від 19.07.2005 №806/3381 та подовженої рішенням Київської міської ради від 27.11.2009 р. №714/2783;
- дотримуватись вимог Закону України «Про мораторій на видалення зелених насаджень на окремих об'єктах благоустрою зеленого господарства м. Києва»;
- територію використовувати без зміни цільового призначення.

При невиконанні одного з пунктів вище зазначених умов лист втрачає свою чинність, при цьому усі витрати пов'язані з виконанням робіт по оформленню матеріалів відведення земельної ділянки належать до комерційного ризику Замовника.

Виходячи з наведеного, управління екології та природних ресурсів Департаменту міського благоустрою та збереження природного середовища виконавчого органу Київради (Київської міської державної адміністрації) **погоджує проекту землеустрою** щодо відведення земельної ділянки Релігійній громаді Парафія Святого Духа у Святошинському районі м. Києва Української Православної Церкви Київського Патріархату для будівництва, експлуатації та обслуговування церкви з дзвіницею і парафіяльним будинком на вул. Генерала Наумова у Святошинському районі м. Києва

Остаточне рішення щодо розміщення та будівництва об'єктів на території міста відповідно до ст.ст. 93, 120, 124 Земельного кодексу України приймається Київською міською радою.

Перший заступник директора
Департаменту – начальник управління
екології та природних ресурсів Д. Мавлянов

КИЇВСЬКА МІСЬКА ДЕРЖАВНА АДМІНІСТРАЦІЯ

Київське комунальне об'єднання зеленого будівництва та експлуатації зелених насаджень міста "КИЇВЗЕЛЕНБУД"

04053, м. Київ-53, вул. Кудрявська, 23, тел. 272-40-18

02.09.2015 № 148-03/01-2530
на №47 від 13.08.2015р.

Голові парафіяльної ради – настоятелю релігійної громади Парафія Святого Духа у Святошинському районі м. Києва Української Православної Церкви Київського Патріархату – протоієрею Юрію Слесарчуку

Київське комунальне об'єднання зеленого будівництва та експлуатації зелених насаджень міста «Київзеленбуд» (надалі – КО «Київзеленбуд») опрацювало Ваше звернення щодо надання погодження релігійній громаді Парафія Святого Духа у Святошинському районі м. Києва Української Православної Церкви Київського Патріархату на будівництво храму по вул. Генерала Наумова та повідомляє про наступне.

За інформацією Комунального підприємства по утриманню зелених насаджень Святошинського району, земельна ділянка на якій планується будівництво храму, включена до переліку озеленених територій загального користування, що відповідають типологічним ознакам та планувальним вимогам, «Програми комплексного розвитку зеленої зони міста Києва до 2010 року та концепції формування зелених насаджень в центральній частині міста», затвердженої рішенням Київради від 19.07.2005 №806/338 (чинність продовжена до 2015 року рішенням Київради від 27.11.2009 №714/2783).

Законом України «Про мораторій на зміну цільового призначення окремих земельних ділянок рекреаційного призначення в містах та інших населених пунктах» введено мораторій на зміну цільового призначення земельних ділянок зелених зон і зелених насаджень в містах та інших населених пунктах.

Згідно Порядку виконання будівельних робіт, затвердженого постановою Кабінету Міністрів України від 13 квітня 2011 № 466, будівельні роботи можуть виконуватися замовником після отримання документа, що посвідчує право власності чи користування земельною ділянкою, або договору суперфіцію.

Враховуючи викладене, будівництво храму по вул. Генерала Наумова можливе після оформлення релігійною громадою Парафії Святого Духа у Святошинському районі м. Києва Української Православної Церкви Київського Патріархату у встановленому порядку права постійного користування даною земельною ділянкою і дотримання вимог Закону України «Про регулювання містобудівної діяльності».

Перший заступник
генерального директора **Є.Кугук**

Бровко 272-39-95

ПЛАН ЗЕМЕЛЬНОЇ ДІЛЯНКИ
з визначенням зон обмежень
(Кадастровий номер земельної ділянки 8000000000:_____)

Каталог координат кутів зовнішніх меж охоронної зони навколо (вздовж) об'єкта транспорту (газопровід середнього тиску)

	X	У
1	00321.11	00427.14
2	00315.64	00442.03
3	00281.98	00425.57
4	00286.59	00413.29

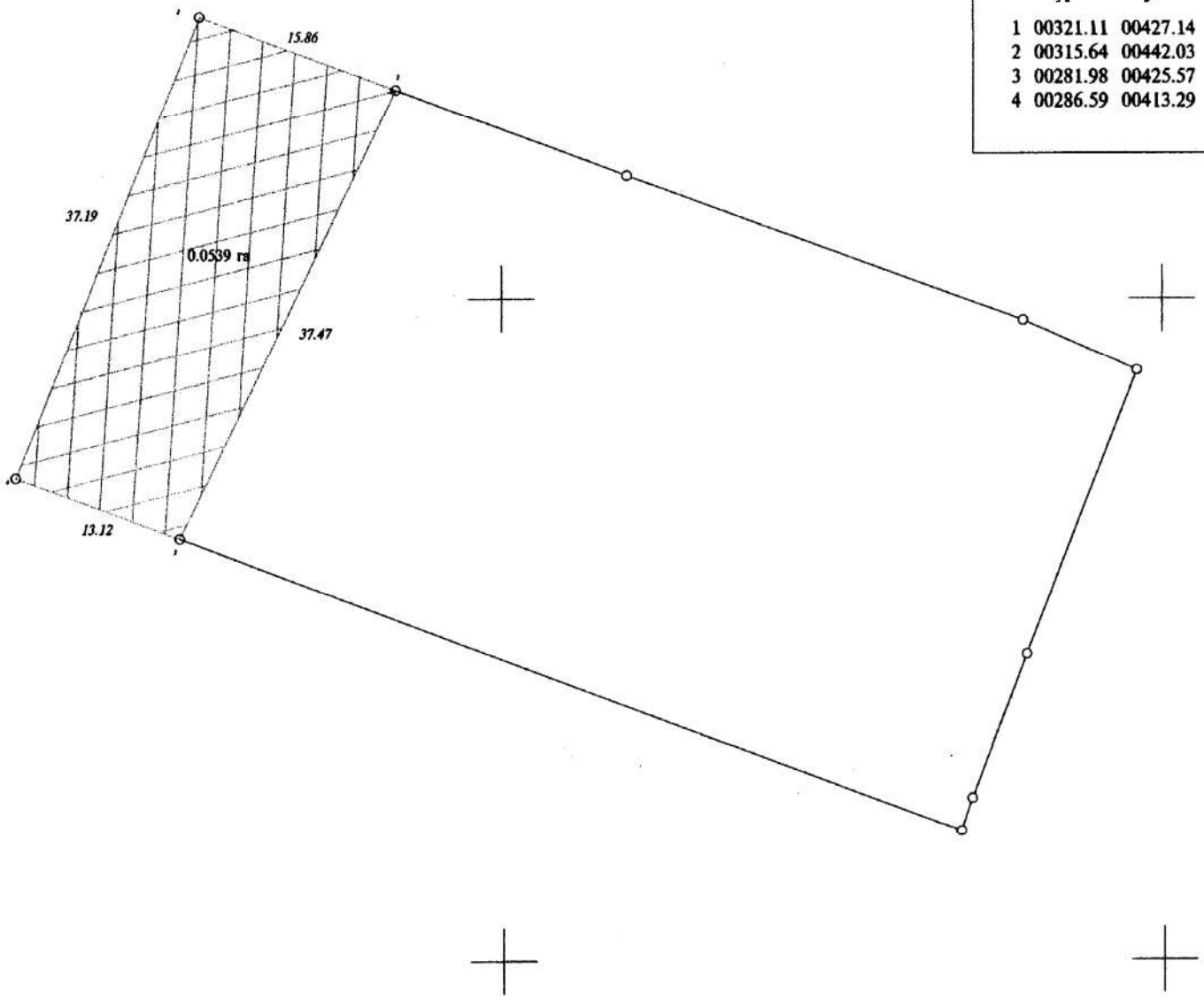

Перелік обмежень щодо використання земельної ділянки				
умовні позначення	Код обмеження	Назва обмеження	Підстава для встановлення	Площа, га
	01.03	охоронна зона навколо (вздовж) об'єкта транспорту (газопровід середнього тиску)	Закон України "Про трубопровідний транспорт" від 15.05.1996 №192/96-ВР, ДБН В.2.5-20-2001"Газопостачання"	0.0539

Релігійна громада Парафія Святого Духа у Святошинському районі м.Києва Української Православної Церкви Київського Патріархату для будівництва, експлуатації та обслуговування церкви з дзвіницею та парафіяльним будинком на вул. Генерала Наумова у Святошинському районі м. Києва

Директор	В.Чередник		12.2014	ТЕХНІЧНА ДОКУМЕНТАЦІЯ із землеустрою щодо встановлення меж земельної ділянки в натурі (на місцевості)	Мірило	Аркуш	Обліковий код
Серт. інженер-землевпорядник	І.Коренюк		12.2014		1:500	1	75:053:0060
Начальник відділу	І.Кухарук		12.2014		КП "КМЦЗК та ПЗ"		
Розробив	О.Шинкарчук		12.2014				
Перевірив	С.Коломієць		12.2014				

ПЛАН ЗЕМЕЛЬНОЇ ДІЛЯНКИ
з визначенням зон обмежень
(Кадастровий номер земельної ділянки 8000000000:_____)

Каталог координат кутів зовнішніх меж охоронної зони навколо інженерних комунікацій (побутова каналізація)

	X	У
1	00301.51	00419.28
2	00279.46	00481.57
3	00288.92	00485.08
4	00287.18	00489.77
5	00273.11	00484.54
6	00266.09	00481.54
7	00261.60	00479.92
8	00263.36	00475.24
9	00267.96	00476.90
10	00270.18	00477.85
11	00292.22	00415.55

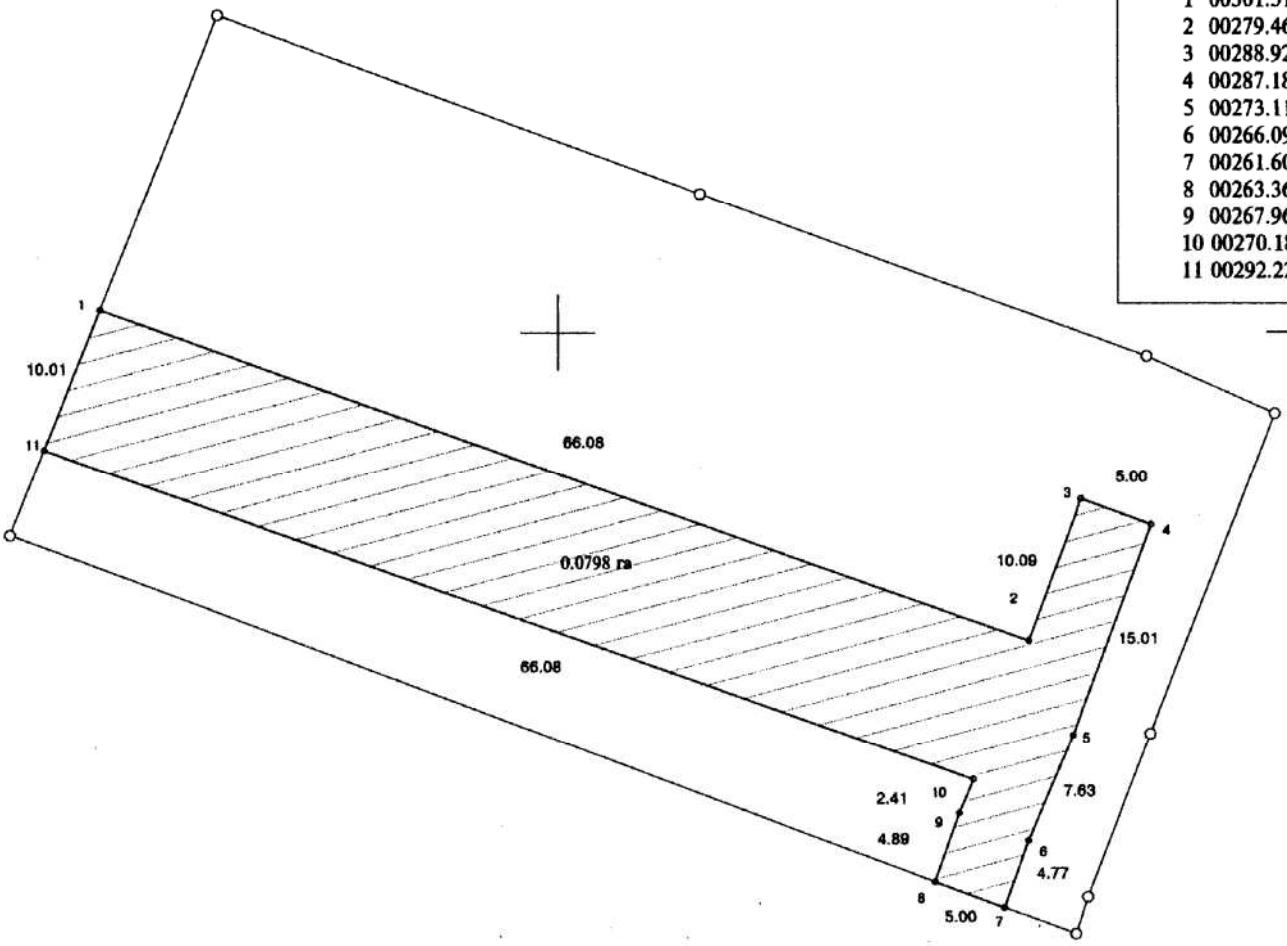

Перелік обмежень щодо використання земельної ділянки				
умовні позначення	Код обмеження	Назва обмеження	Підстава для встановлення	Площа, га
	01.08	охоронна зона навколо інженерних комунікацій (побутова каналізація)	ДБН 360-92** "Містобудування. Планування і забудови міських і сільських поселень"	0.0798

Релігійна громада Парафія Святого Духа у Святошинському районі м.Києва Української Православної Церкви Київського Патріархату для будівництва, експлуатації та обслуговування церкви з дзвіницею та парафіяльним будинком на вул. Генерала Наумова у Святошинському районі м. Києва

Директор	В.Чередник		12.2014	Мірило	Аркуш	Обліковий код
Серт. інженер-землевпорядник	І.Коренюк		12.2014	ТЕХНІЧНА ДОКУМЕНТАЦІЯ із землеустрою щодо встановлення меж земельної ділянки в натурі (на місцевості)		
Начальник відділу	І.Кухарук		12.2014		1:500	1	75:053:0060
Розробив	О.Шинкарчук		12.2014		КП "КМЦЗК та ПЗ"	
Перевірив	С.Коломієць		12.2014			

ПЛАН ЗЕМЕЛЬНОЇ ДІЛЯНКИ
з визначенням зон обмежень
(Кадастровий номер земельної ділянки 8000000000:_____)

Каталог координат кутів зовнішніх меж охоронної зони навколо (вздовж) об'єкта енергетичної системи

	X	У
1	00294.74	00497.77
2	00294.61	00498.06
3	00273.18	00489.71
4	00262.30	00485.54
5	00259.81	00484.70
6	00260.13	00483.84

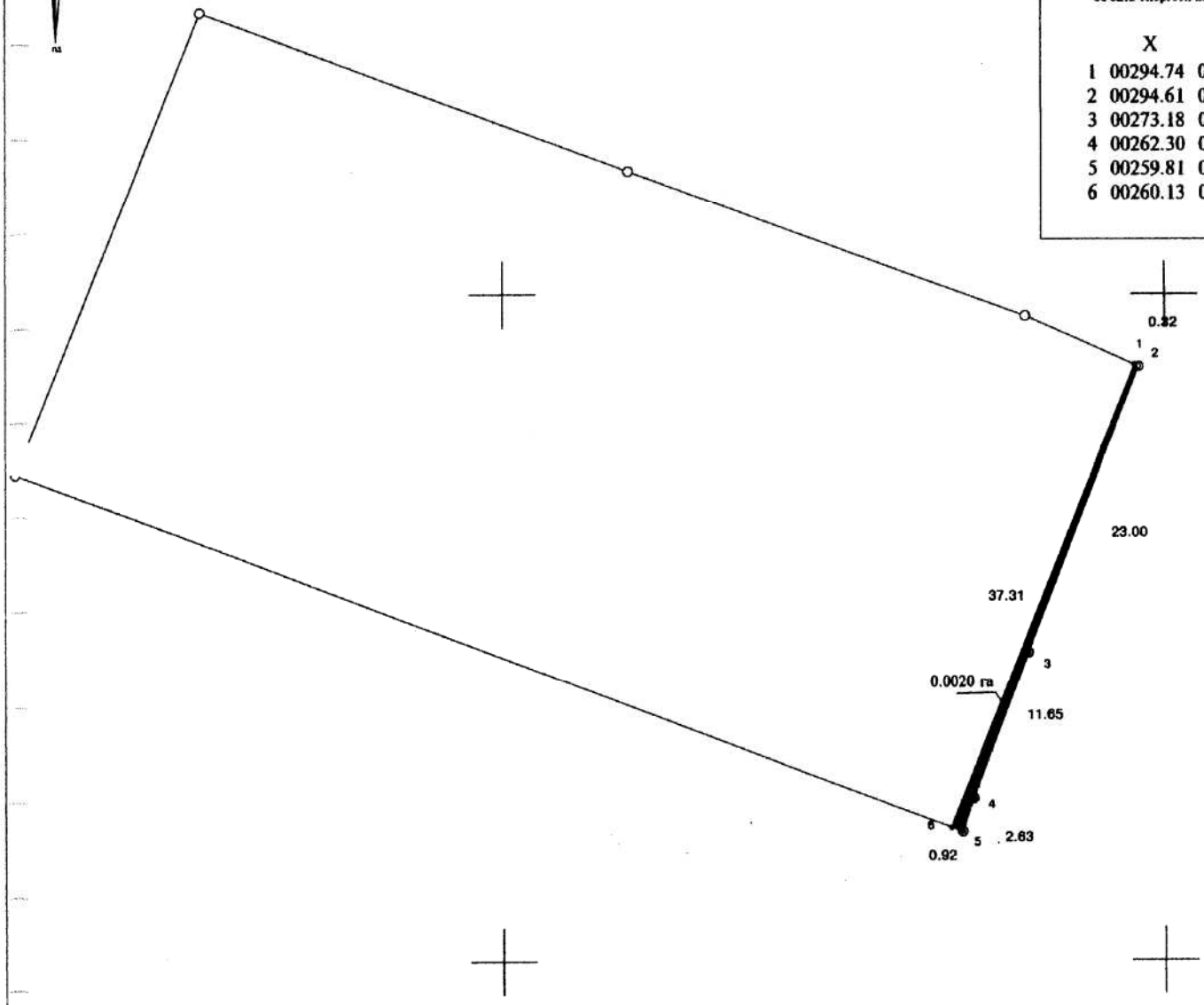

Перелік обмежень щодо використання земельної ділянки				
умовні позначення	Код обмеження	Назва обмеження	Підстава для встановлення	Площа, га
[redacted]	01.05	охоронна зона навколо (вздовж) об'єкта енергетичної системи	Постанова КМУ від 04.03.1997 №209 "Про затвердження Правил охорони електричних мереж"	0.0020

Релігійна громада Парафія Святого Духа у Святошинському районі м.Києва Української Православної Церкви Київського Патріархату для будівництва, експлуатації та обслуговування церкви з дзвіницею та парафіяльним будинком на вул. Генерала Наумова у Святошинському районі м. Києва

Директор	В.Чередник		12.2014	ТЕХНІЧНА ДОКУМЕНТАЦІЯ із землеустрою щодо встановлення меж земельної ділянки в натурі (на місцевості)	Мірило	Аркуш	Обліковий код
Серт. інженер-землевпорядник	І.Коренюк		12.2014				
Начальник відділу	І.Кухарук		12.2014		1:500	1	75:053:0060
Розробив	О.Шинкарчук		12.2014		КП "КМЦЗК та ПЗ"		
Перевірив	С.Коломієць		12.2014				

206090

ВИТЯГ
з Єдиного державного реєстру юридичних осіб та фізичних осіб-підприємців

Відповідно до статті 20 Закону України "Про державну реєстрацію юридичних осіб та фізичних осіб-підприємців" на запит: **РЕЛІГІЙНА ОРГАНІЗАЦІЯ РЕЛІГІЙНА ГРОМАДА ПАРАФІЯ СВЯТОГО ДУХА У СВЯТОШИНСЬКОМУ РАЙОНІ М. КИЄВА УКРАЇНСЬКОЇ ПРАВОСЛАВНОЇ ЦЕРКВИ КИЇВСЬКОГО ПАТРІАРХАТУ** від **20.07.2010** за № **6485182** станом на **20.07.2010** відповідно до наступних критеріїв пошуку:

Ідентифікаційний код: 36476548

надається інформація з Єдиного державного реєстру юридичних осіб та фізичних осіб-підприємців (ЄДР) у кількості **1** записів:

Запис 1

Повне найменування юридичної особи та скорочене у разі його наявності:
РЕЛІГІЙНА ГРОМАДА ПАРАФІЯ СВЯТОГО ДУХА У СВЯТОШИНСЬКОМУ РАЙОНІ М. КИЄВА УКРАЇНСЬКОЇ ПРАВОСЛАВНОЇ ЦЕРКВИ КИЇВСЬКОГО ПАТРІАРХАТУ, ПАРАФІЯ СВЯТОГО ДУХА

Повне та скорочене найменування англійською мовою у разі їх наявності:
відомості відсутні

Реєстраційний номер юридичної особи ЄДР:
10044426914

Ідентифікаційний код юридичної особи:
36476548

Місцезнаходження:
03164, М.КИЇВ, СВЯТОШИНСЬКИЙ РАЙОН, ВУЛ. ГЕНЕРАЛА НАУМОВА, БУДИНОК 25, КВАРТИРА 100

Дата державної реєстрації юридичної особи:
12.05.2009

Статус відомостей про юридичну особу:
не підтверджено

Стан юридичної особи:
зареєстровано

Серія, номер та дата видачі або заміни свідоцтва про державну реєстрацію:
А01 250221, 12.05.2009

Керівник юридичної особи та наявність обмежень щодо його повноважень:
СЛЕСАРЧУК ЮРІЙ ВАЛЕНТИНОВИЧ

Прізвище, ім'я та по батькові осіб, які мають право вчиняти юридичні дії від імені юридичної особи без довіреності, у тому числі підписувати договори та наявність обмежень щодо представництва від імені юридичної особи:
відомості відсутні

Номер та дата копії розпорядження про скасування реєстрації випуску акцій:
відомості відсутні

Місцезнаходження реєстраційної справи:
26077520 Святошинська районна у місті Києві державна адміністрація
03115, м.Київ, пр-т Перемоги, 97

Телефон для зв'язку:
4526155

Єдиний державний реєстр юридичних осіб та фізичних осіб-підприємців знаходиться у стані формування. Інформація про юридичних осіб та фізичних осіб-підприємців зареєстрованих до 01.07.2004 та не включених до Єдиного державного реєстру юридичних осіб та фізичних осіб-підприємців отримується в органі виконавчої влади, в якому проводилась державна реєстрація.

Державний реєстратор КУШНІР В. В.

Святошинська районна у місті
Києві державна адміністрація
Код ЄДРПОУ: 26077520
03115, м.Київ, пр-т Перемоги,
97

Вносить - 3 читання.

XV

08/231-181/ПР
15.12.2015

15

КИЇВСЬКА МІСЬКА РАДА

I СЕСІЯ VIII СКЛИКАННЯ

РІШЕННЯ

_____№_____

Про передачу приватному підприємству «Українське науково-виробниче комерційне підприємство «Атіка» земельної ділянки для експлуатації та обслуговування спортивно-оздоровчого комплексу на Парковій дорозі, 3 (о. Труханів) у Дніпровському районі м. Києва

Київська міська рада
Департамент земельних ресурсів
Код земельної ділянки:
66:438:122

Проект рішення (екз.1)
ПР-8213
від 15.12.2015 до справи
Д-3353
Заява ДЦ № 01010-000179362-014 від 20.06.2015
2 347008 82132

Відповідно до статей 9, 83, 93, 123, 124 Земельного кодексу України, Закону України «Про внесення змін до деяких законодавчих актів України щодо розмежування земель державної та комунальної власності», пункту 34 частини першої статті 26 Закону України «Про місцеве самоврядування в Україні» та розглянувши проект землеустрою щодо відведення земельної ділянки, Київська міська рада

ВИРІШИЛА:

1. Затвердити проект землеустрою щодо відведення земельної ділянки приватному підприємству «Українське науково-виробниче комерційне підприємство «Атіка» для експлуатації та обслуговування спортивно-оздоровчого комплексу на Парковій дорозі, 3 (о. Труханів) у Дніпровському районі м. Києва (категорія земель – землі водного фонду, заява ДЦ від 20.06.2015 № 01010-000179362-014, справа № Д-3353).

2. Передати приватному підприємству «Українське науково-виробниче комерційне підприємство «Атіка», за умови виконання пункту 3 цього рішення, в оренду на 25 років земельну ділянку площею 1,5947 га (кадастровий номер 8000000000:66:438:0122, витяг з Державного земельного кадастру про земельну ділянку № НВ-8000185602015) для експлуатації та обслуговування спортивно-оздоровчого комплексу на Парковій дорозі, 3 (о. Труханів) у Дніпровському районі м. Києва із земель комунальної власності тереторіальної громади міста Києва.

3. Приватному підприємству «Українське науково-виробниче комерційне підприємство «Атіка»:

3.1. Виконувати обов'язки землекористувача відповідно до вимог статті 96 Земельного кодексу України.

3.2. Забезпечити вільний доступ для прокладання нових, ремонту та експлуатації існуючих інженерних мереж і споруд, що знаходяться в межах земельної ділянки.

3.3. Виконати вимоги, викладені в листах Головного управління містобудування, архітектури та дизайну міського середовища від 21.01.2008 № 19-669, Управління водних ресурсів у м. Києві та Київській області від 10.02.2015 № 29, Головного управління Держкомзему у місті Києві від 29.03.2010 № 1546.

3.4. Питання майнових відносин вирішувати в установленому порядку.

3.5. Питання пайової участі та укладення з Департаментом економіки та інвестицій виконавчого органу Київської міської ради (Київської міської державної адміністрації) договору про пайову участь вирішувати в порядку та випадках, встановлених законодавством.

3.6. Земельну ділянку використовувати відповідно до вимог статей 60, 61 Земельного кодексу України та статей 85, 88, 89 Водного кодексу України.

3.7. У місячний термін надати до Департаменту земельних ресурсів виконавчого органу Київської міської ради (Київської міської державної адміністрації) документи, визначенні чинним законодавством, необхідні для укладання договору оренди земельної ділянки.

3.8. У разі необхідності проведення реконструкції чи нового будівництва питання оформлення дозвільної, проектно-кошторисної документації вирішувати в порядку, визначеному чинним законодавством України.

4. Попередити землекористувача, що використання землі не за цільовим призначенням тягне за собою припинення права користування нею відповідно до вимог статей 141, 143 Земельного кодексу України.

5. Контроль за виконанням цього рішення покласти на постійну комісію Київської міської ради з питань містобудування, архітектури та землекористування.

Київський міський голова В.Кличко

ПОДАННЯ:

Директор Департаменту земельних ресурсів виконавчого органу Київської міської ради (Київської міської державної адміністрації) — О.Поліщук

Начальник управління аналітично-правової роботи Департаменту земельних ресурсів виконавчого органу Київської міської ради (Київської міської державної адміністрації) — А. Гавриш

ПОГОДЖЕНО:

Постійна комісія Київської міської ради з питань містобудування, архітектури та землекористування

Голова комісії — О.Міщенко

Секретар комісії — І.Картавий

Начальник управління правового забезпечення діяльності Київської міської ради — В.Державін

Постійна комісія Київської міської ради з питань екологічної політики

Голова комісії — К.Яловий

Секретар комісії — О.Новіков

ПОЯСНЮВАЛЬНА ЗАПИСКА

До кадастрової справи
№ Д-3353
2 347011 535878

№ ПЗ-13587 від 30.06.2015

до проекту рішення Київської міської ради:

Про передачу приватному підприємству "Українське науково-виробниче комерційне підприємство "Атіка" земельної ділянки для експлуатації та обслуговування спортивно-оздоровчого комплексу на Парковій дорозі, 3 (о. Труханів) у Дніпровському районі м. Києва

1. Юридична особа:

Назва	***Приватне підприємство "Українське науково-виробниче комерційне підприємство"Атіка"***
Клопотання	***від 17.09.2007 № К-12088***
Згода (доручення) на проектування	***від 05.10.2007 № Д-3353***

2. Відомості про земельну ділянку (кадастровий № 8000000000:66:438:0122)

Місце розташування (адреса)	***м. Київ, р-н Дніпровський, Паркова дорога, 3 (о.Труханів)***
Площа	***1,5947 га***
Вид та термін користування	***Право в процесі оформлення (Оренда на 25 років)***
Цільове призначення	***для експлуатації та обслуговування спортивно-оздоровчого комплексу***
Нормативна грошова оцінка (за попереднім розрахунком*)	***10 256 183 грн. 87 коп. відповідно витягу з технічної документації ПР-00122 від 26.06.2015***

*Наведені розрахунки нормативної грошової оцінки не є остаточними і будуть уточнені відповідно до вимог чинного законодавства при підготовці документу, що посвідчує право на землю.

3. Обґрунтування прийняття рішення

На замовлення зацікавленої особи землевпорядною організацією розроблено проект землеустрою щодо відведення земельної ділянки, який згідно із ст. 123 Земельного кодексу України погоджено з відповідними органами, зокрема:

орган архітектури	***№ 19-669 від 21.01.2008***
територіальний орган, що здійснює реалізацію державної політики у сфері земельних відносин	***№ 1546 від 29.03.2010***

Відповідно до Земельного кодексу України та Порядку передачі (надання) земельних ділянок в користування або у власність в м. Києві, затвердженого рішенням Київради від 28.02.2013 №63/9120 (в редакції рішення Київради від 04.03.2015 №195/1060), Департаментом земельних ресурсів виконавчого органу Київської міської ради (Київської міської державної адміністрації) розроблено проект рішення Київської міської ради.

4. Мета прийняття рішення.

Метою прийняття рішення є забезпечення реалізації встановленого Земельним кодексом України права особи на оформлення права користування (власності) на землю.

5. Особливі характеристики ділянки.

Наявність будівель і споруд на ділянці: ***Забудована за наявними в документації із землеустрою документами на земельній ділянці розташоване нерухоме майно підприємства - нежилі будівлі загальною площею 1155,1 кв.м (Свідоцтво про право власності на нерухоме майно від 04.06.2015 № 22550015) витяг з Державного реєстру речових прав на ренухоме майно про реєстрацію права власності від 04.06.2014 № 22550142***

Інші особливості : ***Острів Труханів включений до Програми розвитку зеленої зони м. Києва до 2010 р. та концепції формування зелених насаджень в центральній частині міста, затвердженої рішенням Київської міської ради від 19.07.2005 № 806/3381 (термін дії якої продовжено до 2015 року відповідно до рішення Київської міської ради від 27.11.2009 №714/2783), як озеленені території загального користування м. Києва, що відповідають типологічним ознакам та планувальним вимогам.***

6. Стан нормативно-правової бази у даній сфері правового регулювання.

Загальні засади та порядок передачі земельних ділянок у власність чи користування юридичним особам визначено Земельним кодексом України та Тимчасовим порядком передачі (надання) земельних ділянок у користування або у власність із земель комунальної власності в місті Києві, затвердженим рішенням Київради від 28.02.2013 №63/9120.

7. Фінансово-економічне обґрунтування.

Реалізація рішення не потребує додаткових витрат міського бюджету.

Відповідно до Податкового Кодексу України, Закону України "Про оренду землі" та рішення Київради від 28.01.2015 №60/925 "Про Бюджет м.Києва на 2015 рік" (дод.10) орієнтовний розмір орендної плати складатиме ***307 685 грн. 52 коп. (3%)***

8. Прогноз соціально-економічних та інших наслідків прийняття рішення.

Наслідками прийняття розробленого проекту рішення стане:
- реалізація зацікавленою особою своїх прав щодо використання земельної ділянки;

Доповідач: директор департаменту земельних ресурсів Поліщук О.Г.

Директор Департаменту
земельних ресурсів **Поліщук О.Г.**

Заступник міського голови – секретар Київської міської ради

Міщенку О.Г.
Яловому К.В.
Державіну В.В.

Прошу розглянути проект рішення від 15.12.2015 №08/231-181/ПР в установленому порядку.

Дутці Л.Я.

Для контролю за проходженням та тиражування.

Юнаковій С.М.

В.ПРОКОПІВ

"15" грудня 2015 року
№ 08/231-181/ПР

08/231-181/ПР
15.12.2015

ВИКОНАВЧИЙ ОРГАН КИЇВСЬКОЇ МІСЬКОЇ РАДИ
(КИЇВСЬКА МІСЬКА ДЕРЖАВНА АДМІНІСТРАЦІЯ)

ДЕПАРТАМЕНТ ЗЕМЕЛЬНИХ РЕСУРСІВ

вул. Хрещатик, 32-а, м. Київ, 01601, тел. (044) 279-58-72, ф. (044) 288-07-57,
КБУ" Контактний центр міста Києва"(044) 15-51, E-mail: dep@kievzem.kiev.ua Код ЄДРПОУ 26199097

15.12.2015 № 057052-22366
на № _____від

Заступнику міського голови –
секретарю Київради
В. ПРОКОПІВУ

Шановний Володимире Володимировичу!

Департамент земельних ресурсів виконавчого органу Київської міської ради (Київської міської державної адміністрації) підготував проект рішення Київської міської ради "Про передачу приватному підприємству "Українське науково-виробниче комерційне підприємство "Атіка" земельної ділянки для експлуатації та обслуговування спортивно-оздоровчого комплексу на Парковій дорозі, 3 (о. Труханів) у Дніпровському районі м. Києва" (справа Д-3353) та направляє для подальшого розгляду у відповідних комісіях Київської міської ради, відповідно до регламенту Київської міської ради, затвердженого рішенням Київради від 12.11.2014 № 351/351

З повагою
Директор департаменту О. Поліщук

XVI.

08/231-141/ПД
11.12.2015

КИЇВСЬКА МІСЬКА РАДА

СЕСІЯ VIII СКЛИКАННЯ

РІШЕННЯ

_____№_____

Про поновлення приватному підприємству "ТОРГМІКС" договору оренди земельної ділянки для будівництва, експлуатації та обслуговування кафе з літнім майданчиком та благоустроєм прилеглої території на вул. Вишгородській, 7 у Подільському районі м. Києва

Київська міська рада
Департамент земельних ресурсів
Код земельної ділянки
85:219:152

Проект рішення (екз.1)
ПР-8074
від 03.12.2015 до справи
А-21904

2 347008 080749

Відповідно до статей 9, 83, 93 Земельного кодексу України, статті 33 Закону України «Про оренду землі», Закону України «Про внесення змін до деяких законодавчих актів України щодо розмежування земель державної та комунальної власності», пункту 34 частини першої статті 26 Закону України «Про місцеве самоврядування в Україні» та враховуючи звернення приватного підприємства "ТОРГМІКС" від 11.09.2015 № КОП-0697, Київська міська рада

ВИРІШИЛА:

1. Поновити на 5 років договір оренди земельної ділянки від 16.05.2008 № 85-6-00403 площею 0,2288 га (кадастровий номер 8 000 000 000:85:219:0152), укладений між Київською міською радою та приватним підприємством "ТОРГМІКС" для будівництва, експлуатації та обслуговування кафе з літнім майданчиком та благоустроєм прилеглої території на вул. Вишгородській, 7 у Подільському районі м. Києва (категорія земель – землі житлової та громадської забудови, справа **А-21904**).

2. Встановити, що розмір річної орендної плати, визначений в договорі оренди земельної ділянки від 16.05.2008 № 85-6-00403, підлягає приведенню у відповідність до норм законодавства.

3. Приватному підприємству "ТОРГМІКС":

3.1. У місячний термін надати до Департаменту земельних ресурсів виконавчого органу Київської міської ради (Київської міської державної адміністрації) документи, визначені чинним законодавством, для укладання додаткової угоди про поновлення договору оренди земельної ділянки від 16.05.2008 № 85-6-00403.

3.2. Питання пайової участі та укладення з Департаментом економіки та інвестицій виконавчого органу Київської міської ради (Київської міської державної адміністрації) договору про пайову участь вирішувати в порядку та випадках, встановлених законодавством.

3.3. Виконати вимоги, викладені в листі Департаменту земельних ресурсів виконавчого органу Київської ради (Київської міської державної адміністрації) від 12.10.2015 № 057041-18068.

4. Контроль за виконанням цього рішення покласти на постійну комісію Київської міської ради з питань містобудування, архітектури та землекористування.

Київський міський голова В.Кличко

ПОДАННЯ:

Директор Департаменту земельних ресурсів
виконавчого органу Київської міської ради
(Київської міської державної адміністрації) О. Поліщук

Начальник управління
аналітично-правової роботи
Департаменту земельних ресурсів
виконавчого органу Київської міської ради
(Київської міської державної адміністрації) А. Гавриш

ПОГОДЖЕНО :

Постійна комісія Київської міської ради
з питань містобудування, архітектури та
землекористування

Голова О. Міщенко

Секретар І. Картавий

Начальник управління
правового забезпечення діяльності
Київської міської ради В. Державін

ПОЯСНЮВАЛЬНА ЗАПИСКА

№ ПЗ-14335 від 21.10.2015

до проекту рішення Київської міської ради:

Про поновлення приватному підприємству "ТОРГМІКС" договору оренди земельної ділянки для будівництва, експлуатації та обслуговування кафе з літнім майданчиком та благоустроєм прилеглої території на вул. Вишгородській, 7 у Подільському районі м. Києва

До кадастрової спра
№ А-2190

2 347011 54335

1. Юридична особа:

Назва	***Приватне підприємство "Торгмікс"***
Клопотання	***від 11.09.2015 № КОП-0697***
Згода (доручення) на проектування	***від 11.09.2015 № КОП-0697***

2. Відомості про земельну ділянку (кадастровий № 8000000000:85:219:0152п)

Місце розташування (адреса)	***м. Київ, р-н Подільський, вул. Вишгородська, 7***
Площа	***0,2288 га***
Вид та термін користування	***Оренда на 5 років***
Цільове призначення	***для будівництва, експлуатації та обслуговування кафе з літнім майданчиком та благоустроєм прилеглої території***
Нормативна грошова оцінка (за попереднім розрахунком*)	***7 803 679 грн. 90 коп. відповідно витягу з технічної документації ПР-00378 від 16.10.2015***

*Наведені розрахунки нормативної грошової оцінки не є остаточними і будуть уточнені відповідно до вимог чинного законодавства при підготовці документу, що посвідчує право на землю.

3. Обґрунтування прийняття рішення

Відповідно до статті 123 Земельного кодексу України, враховуючи витяги з Державного земельного кадастру про земельну ділянку від 07.09.2015 № НВ-8000209182015, Департаментом земельних ресурсів розроблено проект рішення Київської міської ради щодо передачі (надання) земельної ділянки без зміни її меж та цільового призначення без складання документації із землеустрою.

4. Мета прийняття рішення.

Метою прийняття рішення є забезпечення реалізації встановленого Земельним кодексом України права особи на оформлення права користування (власності) на землю.

5. Особливі характеристики ділянки.

Наявність будівель і споруд на ділянці: ***Забудована . У власності підприємства перебувають об'єкти нерухомого майна (будівлі літ. А, Б, В) по вул. Вишгородській, 7 (реєстраційний запис у реєстрову книгу 194п-200 за реєстровим №9630 від 13.08.2009).***

Інші особливості : ***Відповідно до інформації податкової інспекції у Подільському районі головного управління міндоходів у м. Києві від 10.09.2015 № 12173/10/26-56-15-03-18 заборгованість по орендній платі відсутня. Земельна ділянка рішенням Київської міської ради від 27.12.2007 № 1591/4424 передана приватному підприємству "Торгмікс" в оренду на 5 років для будівництва, експлуатації та обслуговування кафе з літнім майданчиком та благоустроєм прилеглої території на вул. Вишгородській, 7 (договір оренди землі від 16.05.2008 № 85-6-00403). Орієнтовний відсоток забудови - 25 %.***

6. Стан нормативно-правової бази у даній сфері правового регулювання.

Загальні засади та порядок передачі земельних ділянок у власність чи користування юридичним особам визначено Земельним кодексом України та Тимчасовим порядком передачі (надання) земельних ділянок у користування або у власність із земель комунальної власності в місті Києві, затвердженим рішенням Київради від 28.02.2013 №63/9120.

7. Фінансово-економічне обґрунтування.

Реалізація рішення не потребує додаткових витрат міського бюджету.

Відповідно до Податкового Кодексу України, Закону України "Про оренду землі" та рішення Київради від 28.01.2015 №60/925 "Про Бюджет м.Києва на 2015 рік" (дод.10) орієнтовний розмір орендної плати складатиме ***312 147 грн. 20 коп. (4%)***

8. Прогноз соціально-економічних та інших наслідків прийняття рішення.

Наслідками прийняття розробленого проекту рішення стане:
- реалізація зацікавленою особою своїх прав щодо використання земельної ділянки;

Доповідач: директор департаменту земельних ресурсів Поліщук О.Г.

Директор Департаменту
земельних ресурсів **Поліщук О.Г.**

		Інформація на земельну ділянку		
№ справи	**Назва юридичної/фізичної особи Адреса ділянки**	**Площа**	**Цільове призначення Умови надання**	**Документи на ділянку, згода землекористувача, документи на майно, документи на будівництво (реконструкцію, реставрацію) реєстрація МБТІ, інша суттєва інформація**
А-21904	Приватне підприємство "Торгмікс", вул. Вишгородська, 7 у Подільському районі м. Києва	0,2288 га;	**оренда на 5 років**/для будівництва, експлуатації та обслуговування кафе з літнім майданчиком та благоустроєм прилеглої території	Земельна ділянка рішенням Київської міської ради від 27.12.2007 № 1591/4424 передана приватному підприємству "Торгмікс" в оренду на 5 років для будівництва, експлуатації та обслуговування кафе з літнім майданчиком та благоустроєм прилеглої території на вул. Вишгородській, 7 (договір оренди землі від 16.05.2008 № 85-6-00403). У власності підприємства перебувають об'єкти нерухомого майна (будівлі літ. А, Б, В) по вул. Вишгородській, 7 (реєстраційний запис у реєстрову книгу 194п-200 за реєстровим №9630 від 13.08.2009). Відповідно до інформації податкової інспекції у Подільському районі головного управління міндоходів у м. Києві від 10.09.2015 № 12173/10/26-56-15-03-18 заборгованість по орендній платі відсутня. Орієнтовний відсоток забудови - 25 %.

РОБОЧІ МАТЕРІАЛИ

Витяг з бази даних міського земельного кадастру від 21.10.2015р.

м. Київ, р-н Подільський

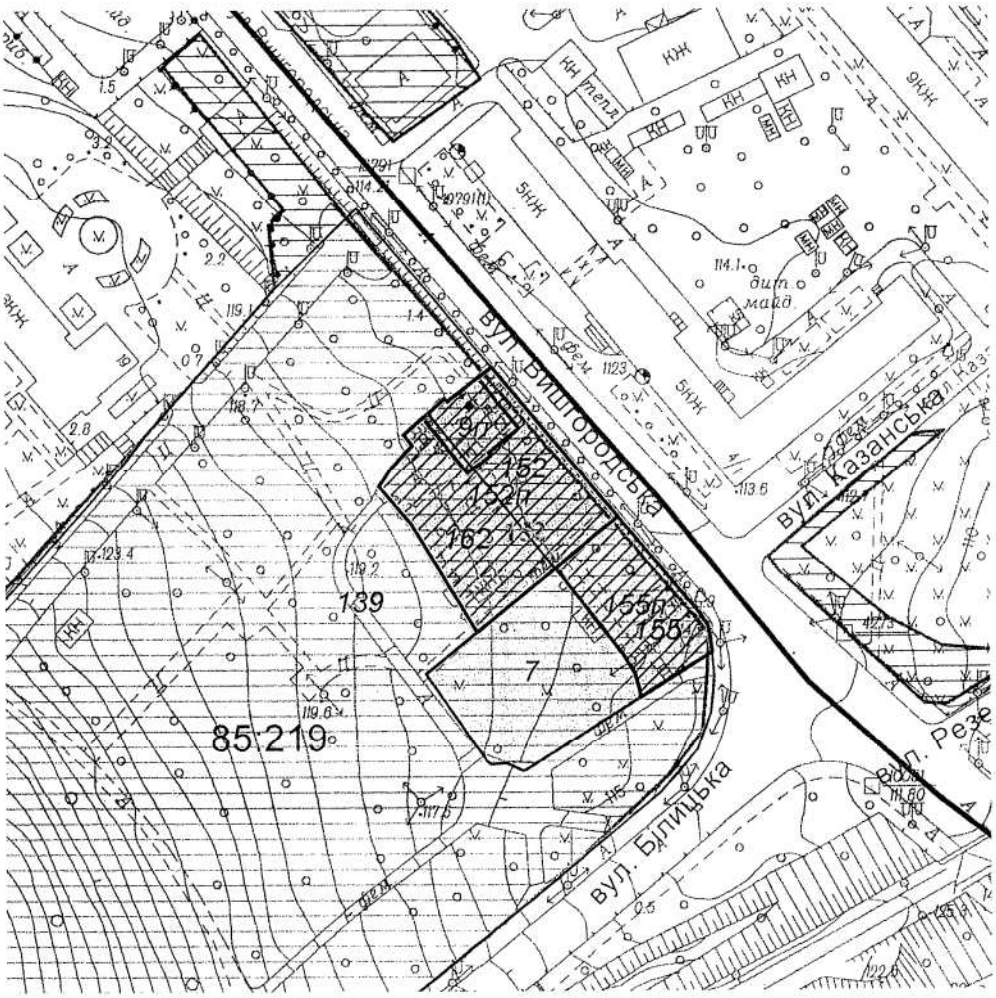

Масштаб 1:2000

**Черговий план м.Києва ведеться з 1995 року*

Замовлення № 17975

виготовлено КП "Київський інститут земельних відносин"

Справа **А-21904**

Код земельної ділянки:	**85:219:152п**
Площа:	**0.2288 га**
Адреса земельної ділянки:	**Подільський р-н. вул. Вишгородська, 7**
Заявник:	**ПП "Торгмікс"**
Вид та термін користування:	**Проект: Оренда на 5 років**
Цільове призначення:	**1, для будівництва, експлуатації та обслуговування кафе з літнім майданчиком та благоустроєм прилеглої території**

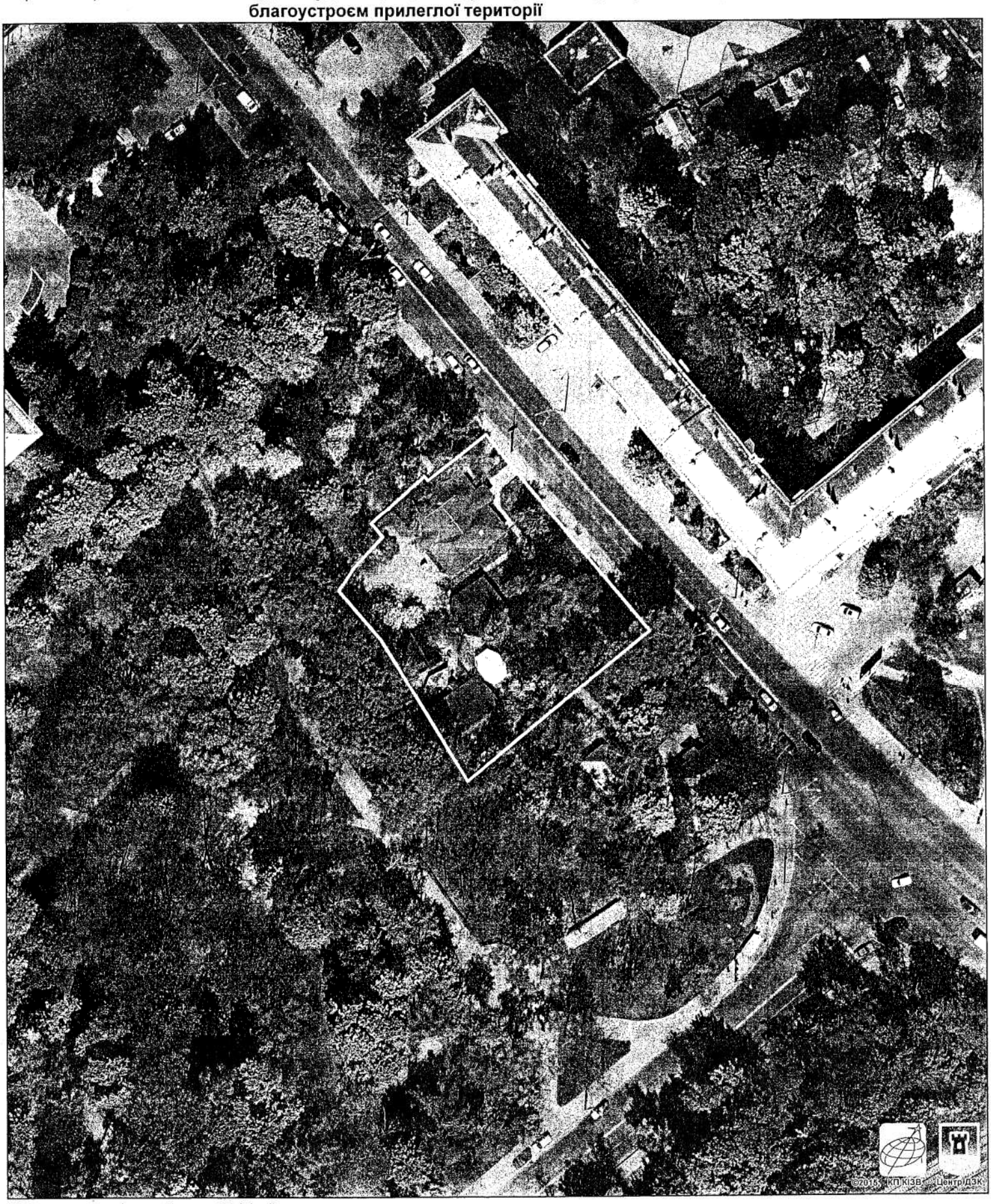

"Растри аерофотозйомки 2014р."

виготовлено за допомогою ПК "Кадастр"

Оператор:Шкут Ірина Валеріївна

ВИКОНАВЧИЙ ОРГАН КИЇВСЬКОЇ МІСЬКОЇ РАДИ
(КИЇВСЬКА МІСЬКА ДЕРЖАВНА АДМІНІСТРАЦІЯ)

ДЕПАРТАМЕНТ ЗЕМЕЛЬНИХ РЕСУРСІВ

01601, м.Київ, вул.Хрещатик, 32-а, тел. (044) 279-58-72, Call-центр (044) 0-51
КБУ "Контактний центр міста Києва"(044) 15-51, E-mail: dep@kievzem.kiev.ua Код ЄДРПОУ 26199097

16.10.15 № 057041- 18068

на № _____ від _____

Приватне підприємство «Торгмікс»
04114, м. Київ, вул. Автозаводська, 27-б кв. 47

Щодо поновлення договору оренди земельної ділянки (до справи № А-21904)

Цільове призначення земельної ділянки:	*для будівництва, експлуатації та обслуговування кафе з літнім майданчиком та благоустроєм прилеглої території*
Адреса земельної ділянки:	*вул. Вишгородська, 7 у Подільському районі*
Площа земельної ділянки:	*0,2288 га*
Вид права на землю:	*оренда*

У Департаменті земельних ресурсів виконавчого органу Київської міської ради (Київської міської державної адміністрації) опрацьовується питання щодо поновлення та внесення змін до договору оренди земельної ділянки на вул. Вишгородській, 7 у Подільському районі м.Києва від 16.05.2008 №85-6-00403, укладеного між Київською міською радою та приватним підприємством «Торгмікс».

За результатами розгляду наданих матеріалів повідомляємо, що Департамент земельних ресурсів виконавчого органу Київської міської ради (Київської міської державної адміністрації) не заперечує проти поновлення договору оренди земельної ділянки від 16.05.2008 №85-6-00403, укладеного між Київською міською радою та приватним підприємством «Торгмікс», за умови відсутності заперечень Київської міської ради, збереження цілісності усіх

межових знаків, виконання обов'язків землекористувача та інших умов договору, вирішення усіх майново-правових питань.

Приватне підприємство «Торгмікс» зобов'язане:

- земельну ділянку використовувати у чіткій відповідності до встановлених в натурі (на місцевості) меж земельної ділянки;
- виконувати умови договору та обов'язки землекористувача відповідно до вимог ст. 96 Земельного кодексу України;
- земельну ділянку використовувати без зміни цільового призначення;

у випадку необхідності зміни цільового призначення отримати дозвіл Київської міської ради відповідно до ст. 20 Земельного кодексу України.

Заступник директора Ю.Кулаковський

КИЇВСЬКА МІСЬКА РАДА

VIII СКЛИКАННЯ

ПОСТІЙНА КОМІСІЯ З ПИТАНЬ МІСТОБУДУВАННЯ, АРХІТЕКТУРИ ТА ЗЕМЛЕКОРИСТУВАННЯ

01044, м. Київ, вул. Хрещатик, 36, к. 1007 *тел./факс (044) 202-73-09*

№ 08/281-89

Витяг з протоколу № 3
засідання постійної комісії Київської міської ради з питань
містобудування, архітектури та землекористування
від 24.12.2015

14.4.15. СЛУХАЛИ: Кадастрова справа **А-21904**
Проект рішення «Про поновлення приватному підприємству «ТОРГМІКС» договору оренди земельної ділянки для будівництва, експлуатації та обслуговування кафе з літнім майданчиком та благоустроєм прилеглої території на вул. Вишгородській, 7 у Подільському районі м. Києва».
(ПР-8074 від 03.12.2015)

Проектом рішення передбачено: поновити на 5 років договір оренди земельної ділянки від 16.05.2008 №85-6-00403 площею 0,2288 га

УХВАЛИЛИ: ***1. Відкласти розгляд проекту рішення*** «Про поновлення приватному підприємству «ТОРГМІКС» договору оренди земельної ділянки для будівництва, експлуатації та обслуговування кафе з літнім майданчиком та благоустроєм прилеглої території на вул. Вишгородській, 7 у Подільському районі м. Києва».

2. Направити вищезазначений проект рішення разом з матеріалами кадастрової справи А-21904 на розгляд постійної комісії Київської міської ради з питань екологічної політики.

3. Повернутись до розгляду цього питання після надання витягу з протоколу засідання постійної комісії Київської міської ради з питань екологічної політики.

З протоколом вірно.

Голова комісії **О.Г. Міщенко**

Секретар комісії **І.Л. Картавий**