292-053/ПР
22.05.2015

08/231-1394/ПІ
20.05.2015

№ 1

КИЇВСЬКА МІСЬКА РАДА

III сесія VII скликання

РІШЕННЯ

_____№_____

Про надання земельної ділянки релігійній громаді "Парафія Різдва Пресвятої Богородиці у Святошинському районі м. Києва Української Автокефальної Православної церкви" для будівництва і експлуатації храмового комплексу на вул. Якуба Коласа, 25а у Святошинському районі м. Києва

Київська міська рада
Департамент земельних ресурсів
Код земельної ділянки:
75:284:021

Проект рішення (екз.1)
ПР-7482
від 12.05.2015 до справи
Д-6589
Заява ДЦ № 01026-000170823-014 від 19.03.2015
2 347008 074823

Відповідно до статей 9, 83, 92, 116, 123, 134 Земельного кодексу України, Закону України «Про внесення змін до деяких законодавчих актів України щодо розмежування земель державної та комунальної власності», пункту 34 частини першої статті 26 Закону України «Про місцеве самоврядування в Україні» та розглянувши проект землеустрою щодо відведення земельної ділянки, Київська міська рада

ВИРІШИЛА:

1. Затвердити проект землеустрою щодо відведення земельної ділянки релігійній громаді "Парафія Різдва Пресвятої Богородиці у Святошинському районі м. Києва Української Автокефальної Православної церкви" для будівництва і експлуатації храмового комплексу на вул. Якуба Коласа, 25а у Святошинському районі м. Києва (категорія земель – землі житлової та громадської забудови, справа Д-6589, заява ДЦ № 01026-000170823-014 від 19.03.2015).

2. Надати релігійній громаді "Парафія Різдва Пресвятої Богородиці у Святошинському районі м. Києва Української Автокефальної Православної церкви", за умови виконання пункту 3 цього рішення, в постійне користування земельну ділянку площею 0,4846 га (кадастровий номер 8000000000:75:284:0021) для будівництва і експлуатації храмового комплексу на вул. Якуба Коласа, 25а у Святошинському районі м. Києва із земель комунальної власності територіальної громади міста Києва.

3. Релігійній громаді "Парафія Різдва Пресвятої Богородиці у Святошинському районі м. Києва Української Автокефальної Православної церкви":

3.1. Виконувати обов'язки землекористувача відповідно до статті 96 Земельного кодексу України.

3.2. Виконати вимоги, викладені в листах Департаменту містобудування та архітектури від 07.10.2013 № 17792/0/12/19-13 та Головного управління Держземагентства у м. Києві від 21.10.2014 № 19-26-0.3-5662/2-14.

3.3. Питання майнових відносин вирішувати в установленому порядку.

3.4. Питання пайової участі та укладення з Департаментом економіки та інвестицій виконавчого органу Київської міської ради (Київської міської державної адміністрації) договору про пайову участь вирішувати в порядку та випадках, встановлених законодавством.

3.5. Забезпечити вільний доступ для прокладання нових, ремонту та експлуатації існуючих інженерних мереж та споруд, що знаходяться в межах земельної ділянки.

3.6. Вжити заходів щодо державної реєстрації права користування земельною ділянкою у порядку, встановленому Законом України „Про державну реєстрацію речових прав на нерухоме майно та їх обтяжень".

4. Попередити землекористувача, що використання землі не за цільовим призначенням тягне за собою припинення права користування нею відповідно до вимог статей 141, 143 Земельного кодексу України.

5. Контроль за виконанням цього рішення покласти на постійну комісію Київської міської ради з питань містобудування, архітектури та землекористування.

Київський міський голова В.Кличко

ПОДАННЯ:

В.о. Директора Департаменту
земельних ресурсів
виконавчого органу Київської міської ради
(Київської міської державної адміністрації) О. Поліщук

Начальник юридичного управління
Департаменту земельних ресурсів
виконавчого органу Київської міської ради
(Київської міської державної адміністрації) А. Гавриш

ПОГОДЖЕНО:

Постійна комісія Київської міської
ради з питань містобудування, архітектури
та землекористування

Голова В. Прокопів

Секретар Д. Гордон

Начальник управління
правового забезпечення діяльності
Київської міської ради В. Державін

Постійна комісія Київської міської ради
з питань культури та туризму

Голова В. Бондаренко

Секретар П. Бригинець

ПОЯСНЮВАЛЬНА ЗАПИСКА

№ ПЗ-13220 від 16.04.2015

до проекту рішення Київської міської ради:

Про надання земельної ділянки релігійній громаді "Парафія Різдва Пресвятої Богородиці у Святошинському районі м. Києва Української Автокефальної Православної церкви" для будівництва і експлуатації храмового комплексу на вул. Якуба Коласа, 25а у Святошинському районі м. Києва

До кадастрової справи
№ Д-6589
2 347011 532204

1. Юридична особа:

Назва	***Релігійна громада "Парафія Різдва Пресвятої Богородиці у Святошинському районі м.Києва Української Автокефальної Православної церкви"***
Клопотання	***від 14.03.2011 № К-18241***
Рішення про надання дозволу на проектування	***від 15.03.2012 № 290/7627***

2. Відомості про земельну ділянку (кадастровий № 8000000000:75:284:0021)

Місце розташування (адреса)	***м. Київ, р-н Святошинський, вул. Якуба Коласа, 25а***
Площа	***0,4846 га***
Вид та термін користування	***Право в процесі оформлення (Постійне користування)***
Цільове призначення	***для будівництва і експлуатації храмового комплексу***
Нормативна грошова оцінка (за попереднім розрахунком*)	***2 347 027 грн. 16 коп. відповідно витягу з технічної документації від 15.05.2014 (Головне управління Державного земельного агентства у м.Києві)***

3. Обґрунтування прийняття рішення

На замовлення зацікавленої особи землевпорядною організацією розроблено проект землеустрою щодо відведення земельної ділянки, який згідно із ст. 123 Земельного кодексу України погоджено з відповідними органами, зокрема:

орган архітектури	***№ 2358/0/12/09-14 від 13.03.2014***
територіальний орган, що здійснює реалізацію державної політики у сфері земельних відносин	***№ 19-26-0.3-5662/2-14 від 21.10.2014***

Відповідно до Земельного кодексу України та Порядку передачі (надання) земельних ділянок в користування або у власність в м. Києві, затвердженого рішенням Київради від 28.02.2013 №63/9120 (в редакції рішення Київради від 04.03.2015 №195/1060), Департаментом земельних ресурсів виконавчого органу Київської міської ради (Київської міської державної адміністрації) розроблено проект рішення Київської міської ради.

4. Мета прийняття рішення.

Метою прийняття рішення є забезпечення реалізації встановленого Земельним кодексом України права особи на оформлення права користування (власності) на землю.

5. Особливі характеристики ділянки.

Наявність будівель і споруд на ділянці: ***Забудована . Фундамент храмового комплексу відповідно до архітектурно-планового завдання та культова споруда (церква), які збудовані за власні кошти (технічний паспорт БТІ від 15.04.2011).***

Інші особливості : ***Земельна ділянка відноситься до земель комунальної власності територіальної громади міста Києва (управлінню капітального будівництва Київської міської державної адміністрації припинено право користування земельними ділянками відповідно до рішення Київської міської ради від 28.11.2002 №118/278).***
Відповідно до Генерального плану міста територія за функціональним призначенням належить до території багатоповерхової житлової забудови.
Категорія земель - землі житлової та громадської забудови.

6. Стан нормативно-правової бази у даній сфері правового регулювання.

Загальні засади та порядок передачі земельних ділянок у власність чи користування юридичним особам визначено Земельним кодексом України та Тимчасовим порядком передачі (надання) земельних ділянок у користування або у власність із земель комунальної власності в місті Києві, затвердженим рішенням Київради від 28.02.2013 №63/9120.

7. Фінансово-економічне обґрунтування.

Реалізація рішення не потребує додаткових витрат міського бюджету.

8. Прогноз соціально-економічних та інших наслідків прийняття рішення.

Наслідками прийняття розробленого проекту рішення стане:
- реалізація зацікавленою особою своїх прав щодо використання земельної ділянки;

Доповідач: директор департаменту земельних ресурсів Поліщук О.Г.

В.о. Директора Департаменту
земельних ресурсів **Поліщук О.Г.**

8

Заступник міського голови –
секретар Київської міської ради

Прокопіву В.В.
Бондаренку В.Д.
Державіну В.В.

Прошу розглянути проект рішення від 20.05.2014 №08/231-1394/ПР в установленому порядку.

Дутці Л.Я.

Для контролю за проходженням та тиражування.

Юнаковій С.М.

О.РЕЗНІКОВ

"20" травня 2015 року
№ 08/231 – 1394/ПР

08/231-1394/пр
20.05.2015

ВИКОНАВЧИЙ ОРГАН КИЇВСЬКОЇ МІСЬКОЇ РАДИ
(КИЇВСЬКА МІСЬКА ДЕРЖАВНА АДМІНІСТРАЦІЯ)

ДЕПАРТАМЕНТ ЗЕМЕЛЬНИХ РЕСУРСІВ

вул. Хрещатик, 32-а, м. Київ, 01601, тел. (044) 279-58-72, ф. (044) 288-07-57,
КБУ" Контактний центр міста Києва"(044) 15-51, E-mail: dep@kievzem.kiev.ua Код ЄДРПОУ 26199097

07.05.15 № 05705-8077
на № _____від

Заступнику міського голови –
секретарю Київради
О. РЕЗНІКОВУ

Шановний Олексію Юрійовичу!

Департамент земельних ресурсів виконавчого органу Київської міської ради (Київської міської державної адміністрації) підготував проект рішення Київської міської ради "Про надання земельної ділянки релігійній громаді "Парафія Різдва Пресвятої Богородиці у Святошинському районі м. Києва Української Автокефальної Православної церкви" для будівництва і експлуатації храмового комплексу на вул. Якуба Коласа, 25а у Святошинському районі м. Києва" (справа Д-6589) та направляє для подальшого розгляду у відповідних комісіях Київської міської ради, відповідно до регламенту Київської міської ради, затвердженого рішенням Київради від 12.11.2014 № 351/351

З повагою
В. о. директора департаменту С. Птуха

292-054/ПР
22.05.2015

08/231-1393/ПР
20.05.2015

№2

КИЇВСЬКА МІСЬКА РАДА

III СЕСІЯ VII СКЛИКАННЯ

РІШЕННЯ

_____№_____

Про надання земельної ділянки релігійній громаді Української Православної Церкви парафії на честь Святого пророка Божого Ілії у Шевченківському районі м. Києва для будівництва, експлуатації та обслуговування храмового комплексу на вул. Жилянській (перетин вул. Симона Петлюри, вул. Комінтерну) у Шевченківському районі м. Києва

Київська міська рада
Департамент земельних ресурсів
Код земельної ділянки:
72:077:019

Проект рішення (екз.1)
ПР-7010
від 20.04.2015 до справи
Д-5017
Заява ДЦ № 01005-000161574-014 від 16.12.2014
2 347008 070108

Відповідно до статей 9, 83, 92, 123 Земельного кодексу України, Закону України „Про внесення змін до деяких законодавчих актів України щодо розмежування земель державної та комунальної власності" та розглянувши проект землеустрою щодо відведення земельної ділянки, Київська міська рада

ВИРІШИЛА:

1. Затвердити проект землеустрою щодо відведення земельної ділянки релігійній громаді Української Православної Церкви парафії на честь Святого пророка Божого Ілії у Шевченківському районі м. Києва для будівництва, експлуатації та обслуговування храмового комплексу на вул. Жилянській (перетин вул. Симона Петлюри, вул. Комінтерну) у Шевченківському районі м. Києва (категорія земель – землі житлової та громадської забудови, заява ДЦ від 16.12.2014 № 01005-000161574-014, справа Д-5017).

2. Надати релігійній громаді Української Православної Церкви парафії на честь Святого пророка Божого Ілії у Шевченківському районі м. Києва, за умови виконання пункту 3 цього рішення, в постійне користування земельну ділянку площею 0,2796 га (кадастровий номер 8000000000:72:077:0019) для будівництва, експлуатації та обслуговування храмового комплексу на вул. Жилянській (перетин вул. Симона Петлюри, вул. Комінтерну) у Шевченківському районі м. Києва із земель комунальної власності територіальної громади міста Києва.

3. Релігійній громаді Української Православної Церкви парафії на честь Святого пророка Божого Ілії у Шевченківському районі м. Києва:

3.1. Виконувати обов'язки землекористувача відповідно до вимог статті 96 Земельного кодексу України.

3.2. Забезпечити вільний доступ для прокладання нових, ремонту та експлуатації існуючих інженерних мереж і споруд, розміщених у межах земельної ділянки.

3.3. Питання майнових відносин вирішувати в установленому порядку.

3.4. Виконати вимоги, викладені в листах Головного управління містобудування, архітектури та дизайну міського середовища від 14.04.2011 № 4050/0/18/19-11, Головного управління Держземагентства у м. Києві від 30.07.2013 № 2677, Державної служби з питань національної культурної спадщини від 20.04.2011 № 22-977/35, управління охорони культурної спадщини від 02.09.2014 № 066/09-2253, Державного управління охорони навколишнього природного середовища в м. Києві від 26.07.2011 № 05-08/5289.

3.5. Питання пайової участі та укладення з Департаментом економіки та інвестицій виконавчого органу Київської міської ради (Київської міської державної адміністрації) договору про пайову участь вирішувати в порядку та випадках, встановлених законодавством.

3.6. Вжити заходів щодо державної реєстрації права постійного користування на земельну ділянку у порядку, встановленому Законом України „Про державну реєстрацію речових прав на нерухоме майно та їх обтяжень".

4. Попередити землекористувача, що право користування земельною ділянкою може бути припинено відповідно до статей 141, 143 Земельного Кодексу України.

5. Контроль за виконанням цього рішення покласти на постійну комісію Київської міської ради з питань містобудування, архітектури та землекористування.

Київський міський голова В.Кличко

ПОДАННЯ:

Директор Департаменту земельних ресурсів виконавчого органу Київської міської ради (Київської міської державної адміністрації) — О.Поліщук

Начальник юридичного управління Департаменту земельних ресурсів виконавчого органу Київської міської ради (Київської міської державної адміністрації) — А. Гавриш

ПОГОДЖЕНО:

Постійна комісія Київської міської ради з питань містобудування, архітектури та землекористування

Голова комісії — В.Прокопів

Секретар комісії — Д.Гордон

Начальник управління правового забезпечення діяльності Київської міської ради — В.Державін

Постійна комісія Київської міської ради з питань культури та туризму

Голова — В. Бондаренко

Секретар — П. Бригинець

ПОЯСНЮВАЛЬНА ЗАПИСКА

№ ПЗ-12328 від 24.12.2014

до проекту рішення Київської міської ради:

"Про надання земельної ділянки релігійній громаді Української Православної Церкви парафії на честь Святого пророка Божого Ілії у Шевченківському районі м. Києва для будівництва, експлуатації та обслуговування храмового комплексу на вул. Жилянській (перетин вул. С.Петлюри, вул. Комінтерну) у Шевченківському районі м. Києва"

До кадастрової справи
№ Д-5017
2 347011 523288

1. Юридична особа:

Назва	***Релігійна громада Української Православної Церкви парафії на честь Святого пророка Божого Ілії у Шевченківському районі м.Києва***
Клопотання	***від 01.03.2010 № К-16120***
Згода (доручення) на проектування	***від 25.10.2010 № Д-5017***

2. Відомості про земельну ділянку (кадастровий № 8000000000:72:077:0019)

Місце розташування (адреса)	***м. Київ, р-н Шевченківський, вул. Жилянська (перетин вул.С.Петлюри, вул.Комінтерну)***
Площа	***0,2796 га***
Вид та термін користування	***Право в процесі оформлення (Постійне користування)***
Цільове призначення	***для будівництва, експлуатації та обслуговування храмового комплексу***
Нормативна грошова оцінка (за попереднім розрахунком*)	***3 664 782 грн. 49 коп. відповідно витягу з технічної документації ПР-04777 від 23.12.2014***

*Наведені розрахунки нормативної грошової оцінки не є остаточними і будуть уточнені відповідно до вимог чинного законодавства при підготовці документу, що посвідчує право на землю.

3. Обґрунтування прийняття рішення

На замовлення зацікавленої особи землевпорядною організацією розроблено проект землеустрою щодо відведення земельної ділянки, який згідно із ст. 123 Земельного кодексу України погоджено з відповідними органами, зокрема:

орган архітектури	***№ 4069/0/12/09-14 від 23.04.2014***
природоохоронний орган Мін. екології	***№ 05-08/5289 від 26.07.2011***
місцевий орган охорони культурної спадщини	***№ 066/09-2253 від 02.09.2014***
центральний орган охорони культурної спадщини	***№ 22-977/35 від 20.04.2011***
територіальний орган, що здійснює реалізацію державної політики у сфері земельних відносин	***№ 2677 від 30.07.2013***

Відповідно до Земельного кодексу України та Порядку передачі (надання) земельних ділянок в користування або у власність в м. Києві, затвердженого рішенням Київради від 28.02.2013 №63/9120, Департаментом земельних ресурсів виконавчого органу Київської міської ради (Київської міської державної адміністрації) розроблено проект рішення Київської міської ради.

4. Мета прийняття рішення.

Метою прийняття рішення є забезпечення реалізації встановленого Земельним кодексом України права особи на оформлення права користування (власності) на землю.

5. Особливі характеристики ділянки.

Наявність будівель і споруд на ділянці: ***Вільна від капітальної забудови, використовується під автостоянку.***

Інші особливості : ***Земельна ділянка відводиться із земель комунальної власності територіальної громади міста Києва (довідка КО "Інститут генерального плану м. Києва" від 29.12.2009 № 03-4086).***

6. Стан нормативно-правової бази у даній сфері правового регулювання.

Загальні засади та порядок передачі земельних ділянок у власність чи користування юридичним особам визначено Земельним кодексом України та Тимчасовим порядком передачі (надання) земельних ділянок у користування або у власність із земель комунальної власності в місті Києві, затвердженим рішенням Київради від 28.02.2013 №63/9120.

7. Фінансово-економічне обґрунтування.

Реалізація рішення не потребує додаткових витрат міського бюджету.

Відповідно до Податкового Кодексу України розмір земельного податку складатиме ***109 943 грн. 47 коп. (3%)***

8. Прогноз соціально-економічних та інших наслідків прийняття рішення.

Наслідками прийняття розробленого проекту рішення стане:
- реалізація зацікавленою особою своїх прав щодо використання земельної ділянки;

Доповідач: директор департаменту земельних ресурсів Поліщук О.Г.

Директор Департаменту
земельних ресурсів **Поліщук О.Г.**

3

Заступник міського голови –
секретар Київської міської ради

Прокопіву В.В.
Бондаренку В.Д.
Державіну В.В.

Прошу розглянути проект рішення від 20.05.2014 №08/231-1393/ПР в установленому порядку.

Дутці Л.Я.

Для контролю за проходженням та тиражування.

Юнаковій С.М.

О.РЕЗНІКОВ

"20" травня 2015 року
№ 08/231 – 1393/ПР

08/231-1599/ПР
20.05.2015

ВИКОНАВЧИЙ ОРГАН КИЇВСЬКОЇ МІСЬКОЇ РАДИ
(КИЇВСЬКА МІСЬКА ДЕРЖАВНА АДМІНІСТРАЦІЯ)

ДЕПАРТАМЕНТ ЗЕМЕЛЬНИХ РЕСУРСІВ

вул. Хрещатик, 32-а, м. Київ, 01601, тел. (044) 279-58-72, ф. (044) 288-07-57,
КБУ" Контактний центр міста Києва"(044) 15-51, E-mail: dep@kievzem.kiev.ua Код ЄДРПОУ 26199097

23.04.2015 № 05705-7005
на № _____ від

Заступнику міського голови –
секретарю Київради
О. РЕЗНІКОВУ

Шановний Олексію Юрійовичу!

Департамент земельних ресурсів виконавчого органу Київської міської ради (Київської міської державної адміністрації) підготував проект рішення Київської міської ради "Про надання земельної ділянки релігійній громаді Української Православної Церкви парафії на честь Святого пророка Божого Ілії у Шевченківському районі м. Києва для будівництва, експлуатації та обслуговування храмового комплексу на вул. Жилянській (перетин вул. Симона Петлюри, вул. Комінтерну) у Шевченківському районі м. Києва" (справа Д-5017) та направляє для подальшого розгляду у відповідних комісіях Київської міської ради, відповідно до регламенту Київської міської ради, затвердженого рішенням Київради від 12.11.2014 № 351/351

З повагою
Директор департаменту О. Поліщук

7

292-055/ПР
25.05.2015

08/231-1428/ПР
22.05.2015

№3

КИЇВСЬКА МІСЬКА РАДА

III СЕСІЯ VIIСКЛИКАННЯ

РІШЕННЯ

_____№_____ **проект**

Про розірвання договорів оренди земельних ділянок укладених між Київською міською радою та концертним закладом культури «Муніципальний камерний хор «Київ» № 82-6-00182 від 10.06.2004 року (зі змінами) на підставі рішення Київради від 25.09.2003 року №31/905 та № 82-6-00294 від 11.05.2005 року (зі змінами) на підставі рішення Київради від 28.12.2004 року №1080/2490

Керуючись Законом України «Про місцеве самоврядування в Україні», статтею 9 Земельного кодексу України, статтею 32 Закону України «Про оренду землі», статтею 188 Господарського кодексу України та статтею 416 Цивільного кодексу України, пунктами 8.4, 11.4 договорів оренди земельних ділянок № 82-6-00182 від 10.06.2004 року (зі змінами) та № 82-6-00294 від 11.05.2005 року (зі змінами) та тим, що концертним закладом культури «Муніципальний камерний хор «Київ» не виконано умови пунктів 8.4 та 11.4 договорів оренди, а саме: завершити забудову земельних ділянок в строки, встановлені проектною документацією на будівництво, затвердженою в установленому порядку, але не пізніше, ніж через три роки з моменту державної реєстрації договорів, а також враховуючи численні звернення мешканців Печерського району проти забудови зеленої зони міста, **Київська міська рада**

ВИРІШИЛА:

1. Розірвати договір оренди земельної ділянки від 10.06.2004 №82-6-00182 (зі змінами) площею 0,1157 га (в тому числі в межах червоних ліній 0,0383 га) укладений між Київською міською радою та концертним закладом культури «Муніципальний камерний хор «Київ», на підставі рішення Київської міської ради від 25.09.2003 року №31/905 «Про надання і вилучення земельних ділянок та припинення права користування землею» та договір оренди земельної ділянки № 82-6-00294 від 11.05.2005 року (зі змінами) площею 996 кв.м на підставі рішення Київради від 28.12.2004 року №1080/2490 «Про передачу концертному закладу культури «Муніципальний камерний хор «Київ» земельної ділянки для будівництва житлового будинку з офісними приміщеннями та підземним паркінгом на вулиці Лабораторній, 12 у Печерському районі м. Києва, з урахуванням договору про поновлення договору оренди земельної ділянки № 82-6-00683 від 28.12.2012 року та договору про поновлення договору оренди земельної ділянки № 82-6-00684 від 28.12.2012 року, на підставі рішення Київської міської ради від 20.09.2012 року № 157/8441«Про поновлення концертному закладу культури «Муніципальний академічний камерний хор «Київ» договорів оренди земельних ділянок для будівництва житлового будинку з офісними приміщеннями та підземним паркінгом на вулиці Лабораторній, 12 у Печерському районі м. Києва.

2. Внести зміни до Програми розвитку зеленої зони міста Києва до 2010 року та концепції формування зелених насаджень в центральній частині міста, затверджених рішенням Київської міської ради від 19.07.2005 року № 806/3381, включивши до переліку озеленених територій загального користування м. Києва, що відповідають типологічним ознакам та планувальним вимогам (таблиця 2), земельну ділянку площею 0,1157 га (в тому числі в межах червоних ліній 0,0383 га) (кадастровий номер 8000000000:79:026:0005) та земельну ділянку площею 996 кв.м (кадастровий номер 8000000000:79:026:0027) на вулиці Лабораторній, 12 у Печерському районі м. Києва.

3. Київському комунальному об'єднанню зеленого будівництва та експлуатації зелених насаджень міста «Київзеленбуд» виконавчого органу Київської міської ради (Київської міської державної адміністрації) здійснити всі необхідні організаційно – правові заходи щодо оформлення права користування земельною ділянкою загальною площею 0,1157 га (в тому числі в межах червоних ліній 0,0383 га) (кадастровий номер 8000000000:79:026:0005) та земельну ділянку площею 996 кв.м (кадастровий номер 8000000000:79:026:0027) на вулиці Лабораторній, 12 у Печерському районі м. Києва.

4. Виконавчому органу Київської міської ради (Київської міської адміністрації):

4.1. Здійснити всі необхідні організаційно – правові заходи щодо зняття з реєстрації договору оренди земельної ділянки № 82-6-00182 від 10.06.2004 року (зі змінами) та договір оренди земельної ділянки № 82-6-00294 від 11.05.2005 року (зі змінами) з урахуванням договору про поновлення договору оренди земельної ділянки № 82-6-00683 від 28.12.2012 року та договору про поновлення договору оренди земельної ділянки № 82-6-00684 від 28.12.2012 року, укладених між Київською міською радою та концертним закладом культури «Муніципальний камерний хор «Київ».

4.2. Проінформувати концертний заклад культури «Муніципальний камерний хор «Київ» про прийняття цього рішення.

5. Це рішення набирає чинності з моменту його офіційного оприлюднення.

6. Оприлюднити це рішення у газеті Київської міської ради «Хрещатик».

7.Контроль за виконанням цього рішення покласти на постійну комісію з питань містобудування, архітектури та землекористування.

Київський міський голова **В. Кличко**

ПОДАННЯ

Депутат Київради М. Терентьєв

Погоджено:

Голова постійної комісії з питань містобудування, архітектури та землекористування В. Прокопів

Секретар постійної комісії з питань містобудування, архітектури та землекористування Д. Гордон

Голова постійної комісії з питань культури та туризму В. Бондаренко

Секретар постійної комісії з питань культури та туризму П. Бригинець

Начальник управління правового забезпечення діяльності Київської міської ради В. Державін

Пояснювальна записка

До проекту рішення Київської міської ради

«Про розірвання договорів оренди земельних ділянок укладених між Київською міською радою та концертним закладом культури «Муніципальний камерний хор «Київ» № 82-6-00182 від 10.06.2004 року (зі змінами) на підставі рішення Київради від 25.09.2003 року № 31/905 та № 82-6-00294 від 11.05.2005 року (зі змінами) на підставі рішення Київради від 28.12.2004 року №1080/2490»

1. Обґрунтування необхідності прийняття рішення

Рішенням Київської міської ради від 25.09.2003 року №31/905 «Про надання і вилучення земельних ділянок та припинення права користування землею» та рішенням Київської міської ради від 28.12.2004 року № 1080/2490 «Про передачу концертному закладу культури «Муніципальний камерний хор «Київ» земельної ділянки для будівництва житлового будинку з офісними приміщеннями та підземним паркінгом на вул. Лабораторній, 12 у Печерському районі м. Києва» надано в оренду концертному закладу культури «Муніципальний камерний хор «Київ» земельну ділянку площею 0,1157 га (в тому числі в межах червоних ліній 0,0383 га) та земельну ділянку площею 996 кв.м.

Рішенням Київської міської ради від 20.09.2012 року №157/8441 зазначені договори оренди земельних ділянок поновлено на 5 років.

Проект рішення підготовлено на численні звернення мешканців Печерського району, які не один рік намагаються унеможливити забудову зеленої зони, задля уникнення катастрофи та руйнації житлових будинків, а також беручи до уваги невиконання концертним закладом культури «Муніципальний камерний хор «Київ» умов договорів оренди земельних ділянок в строки, встановлені проектною документацією на будівництво, затвердженою в установленому порядку, але не пізніше, ніж через три роки з моменту державної реєстрації договору.

Беручи до уваги численні та неодноразові звернення громади Печерського району міста Києва, з метою розвитку зеленої зони, раціонального використання земельних ресурсів, збереження зелених насаджень району, враховуючи той факт, що з моменту державної реєстрації цих договорів будівництво не розпочато, чим порушено строки завершення забудови земельних ділянок, виникає об'єктивна необхідність зазначеного рішення.

2. Мета та завдання прийняття рішень

Проектом рішення пропонується розірвати договір оренди земельної ділянки від 10.06.2004 № 82-6-00182 (зі змінами) площею 0,1157 га (в тому числі в межах червоних ліній 0,0383 га) укладений між Київською міською радою та концертним закладом культури «Муніципальний камерний хор «Київ», на підставі рішення Київської міської ради від 25.09.2003 року №31/905 «Про надання і вилучення земельних ділянок та припинення права користування землею» та договір оренди земельної ділянки № 82-6-00294 від 11.05.2005 року (зі змінами) площею 996 кв.м на підставі рішення Київради від 28.12.2004 року №1080/2490 «Про передачу концертному закладу культури «Муніципальний камерний хор «Київ» земельної ділянки для будівництва житлового будинку з офісними приміщеннями та підземним паркінгом на вулиці Лабораторній, 12 у Печерському районі м. Києва, з урахуванням договору про поновлення договору оренди земельної ділянки № 82-6-00683 від 28.12.2012 року та договору про поновлення договору оренди земельної ділянки № 82-6-00684 від 28.12.2012 року на підставі рішення Київської міської ради від 20.09.2012 року № 157/8441«Про поновлення концертному закладу культури «Муніципальний академічний камерний хор «Київ» договорів оренди земельних ділянок для будівництва житлового будинку з офісними приміщеннями та підземним паркінгом на вулиці Лабораторній, 12 у Печерському районі м. Києва.

Метою прийняття рішення є дотримання встановлених законодавством нормативів площ прибудинкових територій, охорони зелених насаджень та захисту законних прав та інтересів територіальної громади Печерського району міста Києва.

3. Загальна характеристика та основні положення проекту рішення.

Проектом рішення передбачено:

Розірвати договір оренди земельної ділянки від 10.06.2004 № 82-6-00182 (зі змінами) площею 0,1157 га (в тому числі в межах червоних ліній 0,0383 га) укладений між Київською міською радою та концертним закладом культури «Муніципальний камерний хор «Київ», на підставі рішення Київської міської ради від 25.09.2003 року №31/905 «Про надання і вилучення земельних ділянок та припинення права користування землею» та договір оренди земельної ділянки № 82-6-00294 від 11.05.2005 року (зі змінами) площею 996 кв.м на підставі рішення Київради від 28.12.2004 року №1080/2490 «Про передачу концертному закладу культури «Муніципальний камерний хор «Київ» земельної ділянки для будівництва житлового будинку з офісними приміщеннями та підземним паркінгом на вулиці Лабораторній, 12 у Печерському районі м. Києва, з урахуванням договору про поновлення договору оренди земельної ділянки № 82-6-00683 від 28.12.2012 року та договору про поновлення договору оренди земельної ділянки № 82-6-00684 від 28.12.2012 року на підставі рішення Київської міської ради від 20.09.2012 року № 157/8441«Про поновлення концертному закладу культури «Муніципальний академічний камерний хор «Київ» договорів оренди земельних ділянок для будівництва житлового будинку з офісними приміщеннями та підземним паркінгом на вулиці Лабораторній, 12 у Печерському районі м. Києва.

Внести зміни до Програми розвитку зеленої зони міста Києва до 2010 року та концепції формування зелених насаджень в центральній частині міста, затверджених рішенням Київської міської ради від 19.07.2005 року № 806/3381, включивши до переліку озеленених територій загального користування м. Києва, що відповідають типологічним ознакам та планувальним вимогам (таблиця 2), земельну ділянку площею 0,1157 га (кадастровий номер 8000000000:79:026:0005), в тому числі в межах червоних ліній 0,0383 га та

земельну ділянку площею 996 кв.м (кадастровий номер 8000000000:79:026:0027) на вулиці Лабораторній, 12 у Печерському районі м. Києва.

Київському комунальному об'єднанню зеленого будівництва та експлуатації зелених насаджень міста «Київзеленбуд» виконавчого органу Київської міської ради (Київської міської державної адміністрації) здійснити всі необхідні організаційно – правові заходи щодо оформлення права користування земельною ділянкою загальною площею 0,1157 га (в тому числі в межах червоних ліній 0,0383 га) (кадастровий номер 8000000000:79:026:0005) та земельну ділянку площею 996 кв.м (кадастровий номер 8000000000:79:026:0027) на вулиці Лабораторній, 12 у Печерському районі м. Києва.

Виконавчому органу Київської міської ради (Київської міської адміністрації):

Здійснити всі необхідні організаційно – правові заходи щодо зняття з реєстрації договору оренди земельної ділянки № 82-6-00182 від 10.06.2004 року (зі змінами) та договір оренди земельної ділянки № 82-6-00294 від 11.05.2005 року (зі змінами) з урахуванням договору про поновлення договору оренди земельної ділянки № 82-6-00683 від 28.12.2012 року та договору про поновлення договору оренди земельної ділянки № 82-6-00684 від 28.12.2012 року, укладених між Київською міською радою та концертним закладом культури «Муніципальний камерний хор «Київ».

Проінформувати концертний заклад культури «Муніципальний камерний хор «Київ» про прийняття цього рішення.

Це рішення набирає чинності з моменту його офіційного оприлюднення.

Оприлюднити це рішення у газеті Київської міської ради «Хрещатик».

Контроль за виконанням цього рішення покласти на постійну комісію з питань містобудування, архітектури та землекористування.

4. **Стан нормативно – правової бази у даній сфері правового регулювання.**

Проект рішення розроблено відповідно до Законів України «Про місцеве самоврядування в Україні», статті 9 Земельного кодексу України, статті 32 Закону України «Про оренду землі»,статті 188 Господарського кодексу України та статті 416 Цивільного кодексу України.

5. Фінансово-економічне обґрунтування.

Виконання даного рішення не передбачає витрачання коштів міського бюджету.

6. Прогноз соціально-економічних та інших наслідків прийняття рішення.

Прийняття даного рішення дозволить територіальній громаді вирішити багаторічні питання забудови прибудинкової території по вулиці Лабораторній у Печерському районі міста Києва, допоможе зберегти зелений осередок міста, збереже житловий фонд міста від руйнації.

7. Доповідач

Депутат Київської міської ради Михайло Терентьєв

Депутат Київської міської ради,
член Постійної комісії Київської міської
ради з питань бюджету та
соціально-економічного розвитку Михайло Терентьєв

від 25.09.2003 N 31/905

60. Затвердити проект відведення земельної ділянки концертному закладу культури "Муніципальний камерний хор "Київ" для будівництва житлового будинку з офісними приміщеннями та підземним паркінгом на вул. Лабораторній, 12 у Печерському районі м. Києва.

Передати концертному закладу культури "Муніципальний камерний хор "Київ", за умови виконання п. 60.1 цього рішення, в короткострокову оренду на 4 роки земельну ділянку площею 0,12 га (в тому числі площею 0,04 га в межах червоних ліній для влаштування будівельного майданчика) для будівництва житлового будинку з офісними приміщеннями та підземним паркінгом на вул. Лабораторній, 12 у Печерському районі м. Києва за рахунок земель міської забудови.

60.1. Концертному закладу культури "Муніципальний камерний хор "Київ":

60.1.1. Виконувати обов'язки землекористувача відповідно до вимог ст. 96 Земельного кодексу України.

60.1.2. У місячний термін замовити у Головному управлінні земельних ресурсів виконавчого органу Київської міської ради (Київської міської державної адміністрації) документ, що посвідчує право користування земельною ділянкою.

60.1.3. Питання відшкодування відновлюючої вартості зелених насаджень (акт обстеження зелених насаджень від 11.08.2003 N 96) та інші майново-правові питання вирішувати в установленому порядку.

60.1.4. Виконати вимоги, викладені в листах Головного управління містобудування та архітектури від 03.04.2003 N 18-978, головного державного санітарного лікаря м. Києва від 01.08.2003 N 5689, Державного управління екології та природних ресурсів в м. Києві від 20.08.2003 N 08-8-20/6191, від 15.08.2003 N 10-10-12/6479 та Головного управління охорони культурної спадщини та реставраційно-відновлювальних робіт від 08.07.2003 N 3737.

60.1.5. Забезпечити вільний доступ для прокладання нових, ремонту та експлуатації існуючих інженерних мереж і споруд, розміщених у межах земельної ділянки.

60.1.6. Частину земельної ділянки в межах червоних ліній використовувати з обмеженнями відповідно до вимог містобудівного законодавства.

60.1.7. Питання пайової участі вирішити відповідно до рішення Київради від 27.02.2003 N 271/431 "Про пайову участь (внески) інвесторів (забудовників) у створенні соціальної та інженерно-транспортної інфраструктури м. Києва".

60.1.8. Передати Головному управлінню житлового забезпечення виконавчого органу Київської міської ради (Київської міської державної адміністрації) 5 % загальної площі будинку (крім службової), а по земельних ділянках у центральній частині міста Києва, яка визначається Генеральним планом розвитку міста, - 10 % загальної площі будинку (крім службової) на підставі п. 50 рішення Київської міської ради від 28.12.2002 N 232/392 "Про бюджет міста Києва на 2003 рік".

60.1.9. Замовити виготовлення документації щодо внесення змін до проекту відведення земельної ділянки, затвердженого рішенням від 30.01.2003 N 245/405 відповідно до п. 60 цього рішення.

60.2. Попередити землекористувача, що право користування земельною ділянкою може бути припинено відповідно до ст. ст. 141, 143 Земельного кодексу України.

КИЇВСЬКА МІСЬКА РАДА
офіційний інтернет-сайт
ОДНА ЗАКОН
ВСЕУКРАЇНСЬКА МЕРЕЖА

КИЇВСЬКА МІСЬКА РАДА
VIII сесія IV скликання

РІШЕННЯ

від 28 грудня 2004 року N 1080/2490

Про передачу концертному закладу культури "Муніципальний камерний хор "Київ" земельної ділянки для будівництва житлового будинку з офісними приміщеннями та підземним паркінгом на вул. Лабораторній, 12 у Печерському районі м. Києва

Розглянувши проект відведення земельної ділянки та відповідно до ст. ст. 93, 123, 124 Земельного кодексу України Київська міська рада **вирішила**:

1. Затвердити проект відведення земельної ділянки концертному закладу культури "Муніципальний камерний хор "Київ" для будівництва житлового будинку з офісними приміщеннями та підземним паркінгом на вул. Лабораторній, 12 у Печерському районі м. Києва.

2. Передати концертному закладу культури "Муніципальний камерний хор "Київ", за умови виконання пункту 3 цього рішення, у короткострокову оренду до 10.06.2008 земельну ділянку площею 0,10 га для будівництва житлового будинку з офісними приміщеннями та підземним паркінгом на вул. Лабораторній, 12 у Печерському районі м. Києва за рахунок земель міської забудови.

3. Концертному закладу культури "Муніципальний камерний хор "Київ":

3.1. Виконувати обов'язки землекористувача відповідно до вимог ст. 96 Земельного кодексу України.

3.2. У місячний термін звернутись до Головного управління земельних ресурсів виконавчого органу Київради (Київської міської державної адміністрації) із клопотанням щодо організації робіт по винесенню меж земельної ділянки в натуру (на місцевість) та виготовленню документа, що посвідчує право користування земельною ділянкою.

3.3. Питання відшкодування відновлюючої вартості зелених насаджень (попередній акт обстеження зелених насаджень від 12.08.2004 N 414) та інші майново-правові питання вирішувати в установленому порядку.

3.4. Виконати вимоги, викладені в листах Головного управління містобудування, архітектури та дизайну міського середовища від 14.10.2004 N 19-9434, головного державного санітарного лікаря м. Києва від 06.09.2004 N 6566, управління охорони навколишнього природного середовища від 20.09.2004 N 071/04-4-19/3144, від 16.09.2004 N 071/07-7-10/3131, Головного управління культури, мистецтв та охорони культурної спадщини від 07.10.2004 N 001-09/4602 та в рішенні Київської міської ради від 21.10.2004 N 574/1984 "Про надання дозволу концертному закладу культури "Муніципальний камерний хор "Київ" на знесення будівлі на вул. Лабораторній, 12".

3.5. Передбачити проектом будівництва житлового будинку місця постійного зберігання автотранспорту (крім відкритих автостоянок) у кількості, не меншій за кількість квартир у цьому будинку, та з урахуванням машиномісць, необхідних для обслуговування офісів.

3.6. Забезпечити вільний доступ для прокладання нових, ремонту та експлуатації існуючих інженерних мереж і споруд, розміщених у межах земельної ділянки.

3.7. Питання пайової участі вирішити відповідно до рішення Київради від 27.02.2003 N 271/431 "Про пайову участь (внески) інвесторів (забудовників) у створенні соціальної та інженерно-транспортної інфраструктури м. Києва".

3.8. Передати Головному управлінню житлового забезпечення виконавчого органу Київради (Київської міської державної адміністрації) 10 % загальної площі будинку (крім службової) на підставі п. 41 рішення Київської міської ради від 18.12.2003 N 267/1142 "Про бюджет м. Києва на 2004 рік".

4. Попередити землекористувача, що використання землі не за цільовим призначенням тягне за собою припинення права користування нею відповідно до вимог ст. ст. 141, 143 Земельного кодексу України.

5. Визнати таким, що втратив чинність, пункт 6 рішення Київської міської ради від 30.01.2003 N 245/405 "Про надання і вилучення земельних ділянок та припинення права користування землею".

Київський міський голова **О. Омельченко**

© Секретаріат Київської міської Ради, 1970-2015.
© Інформаційно-аналітичний центр "ЛІГА", 1991-2015.
© ТОВ "ЛІГА ЗАКОН", 2007-2015.

bigmir)net

Електронні тексти документів підготовлено Всеукраїнською мережею ЛІГА:ЗАКОН у рамках Програми інформаційного співробітництва з Київською міською радою.
Всі права на матеріали, розташовані на www.ligazakon.ua, охороняються у відповідності з законодавством України. При використанні або цитуванні будь-яких матеріалів, посилання на www.ligazakon.ua є обов'язковим. При використанні або цитуванні в інтернеті, гіперпосилання (hyperlink) на www.ligazakon.ua є обов'язковим. Республікація будь-яких матеріалів можлива тільки за письмовою згодою ТОВ «ЛІГА:ЗАКОН».

КИЇВСЬКА МІСЬКА РАДА
офіційний інтернет-сайт
ЛІГА ЗАКОН
всеукраїнська мережа

КИЇВСЬКА МІСЬКА РАДА
X сесія VI скликання

РІШЕННЯ

від 20 вересня 2012 року N 157/8441

Про поновлення концертному закладу культури "Муніципальний академічний камерний хор "Київ" договорів оренди земельних ділянок для будівництва житлового будинку з офісними приміщеннями та підземним паркінгом на вулиці Лабораторній, 12 у Печерському районі м. Києва

Відповідно до статті 33 Закону України "Про оренду землі" та враховуючи лист-звернення концертного закладу культури "Муніципальний академічний камерний хор "Київ" від 22.05.2012, Київська міська рада **вирішила**:

1. Поновити на 5 років договори оренди земельних ділянок:

- договір оренди земельної ділянки від 10.06.2004 N 82-6-00182 (зі змінами) площею 0,1157 га, укладений між Київською міською радою та концертним закладом культури "Муніципальний камерний хор "Київ" для будівництва житлового будинку з офісними приміщеннями та підземним паркінгом, в тому числі в межах червоних ліній площею 0,0383 га для влаштування будівельного майданчика на вулиці Лабораторній, 12 у Печерському районі м. Києва на підставі пункту 60 рішення Київської міської ради від 25.09.2003 N 31/905 "Про надання і вилучення земельних ділянок та припинення права користування землею";

- договір оренди земельної ділянки від 11.05.2005 N 82-6-00294 (зі змінами) площею 0,0996 га, укладений між Київською міською радою та концертним закладом культури "Муніципальний камерний хор "Київ" для будівництва житлового будинку з офісними приміщеннями та підземним паркінгом на вулиці Лабораторній, 12 у Печерському районі м. Києва на підставі рішення Київської міської ради від 28.12.2004 N 1080/2490 "Про передачу концертному закладу культури "Муніципальний камерний хор "Київ" земельної ділянки для будівництва житлового будинку з офісними приміщеннями та підземним паркінгом на вул. Лабораторній, 12 у Печерському районі м. Києва".

2. Встановити, що розмір річної орендної плати, визначеної в договорах оренди земельних ділянок від 10.06.2004 N 82-6-00182 (зі змінами) та від 11.05.2005 N 82-6-00294 (зі змінами),

лягає приведенню у відповідність до норм законодавства.

3. Концертному закладу культури "Муніципальний академічний камерний хор "Київ" у місячний термін звернутися до Головного управління земельних ресурсів виконавчого органу Київради (Київської міської державної адміністрації) із клопотанням щодо організації робіт по внесенню змін до договорів оренди земельних ділянок від 10.06.2004 N 82-6-00182 (зі змінами) та від 11.05.2005 N 82-6-00294 (зі змінами).

4. Контроль за виконанням цього рішення покласти на постійну комісію Київради з питань земельних відносин, містобудування та архітектури.

Заступник міського голови - секретар Київради **Г. Герега**

© Секретаріат Київської міської Ради, 1970-2015.
© Інформаційно-аналітичний центр "ЛІГА", 1991-2015.
© ТОВ "ЛІГА ЗАКОН", 2007-2015.

bigmir)net

Електронні тексти документів підготовлено Всеукраїнською мережею ЛІГА:ЗАКОН у рамках Програми інформаційного співробітництва з Київською міською радою.
Всі права на матеріали, розташовані на www.ligazakon.ua, охороняються у відповідності з законодавством України. При використанні або цитуванні будь-яких матеріалів, посилання на www.ligazakon.ua є обов'язковим. При використанні або цитуванні в Інтернеті, гіперпосилання (hyperlink) на www.ligazakon.ua є обов'язковим. Республікація будь-яких матеріалів можлива тільки за письмовою згодою ТОВ «ЛІГА:ЗАКОН».

87

А 1234

УКРАЇНА UKRAINE

ДОГОВІР
оренди земельної ділянки

м. Київ, двадцять сьомого квітня дві тисячі четвертого року.

Київська міська рада (м. Київ, вул. Хрещатик, 36) – далі у тексті – **„Орендодавець"**, в особі Київського міського голови **Омельченка Олександра Олександровича**, який діє на підставі ст. 42 Закону України „Про місцеве самоврядування в Україні", – з однієї сторони та **Концертний заклад культури «Муніципальний камерний хор «Київ»** (код ЄДРПОУ 21579671; м. Київ, вул. Лабораторна, 12; Положення зареєстровано Київською міською державною адміністрацією 01.10.2002р. за № 1828) – далі у тексті – **«Орендар»**, в особі директора Гобдича Миколи Миколайовича (код ДРФО 2236706854; м, Київ, вул. Ахматової, 43 кв. 100), який діє на підставі Положення, - з другої сторони, уклали договір оренди земельної ділянки (далі у тексті – Договір) про таке:

1. Предмет Договору

1.1. Орендодавець, на підставі п. 60 рішення Київської міської ради від 25.09.2003р. за № 31/905, за Актом приймання-передачі передає, а Орендар приймає в оренду на **4** (чотири) роки земельну ділянку, визначену цим Договором. Об'єктом оренди відповідно до цього Договору є Земельна ділянка з наступними характеристиками:

- місце розташування - **на вул. Лабораторній, 12** (дванадцять) у **Печерському** районі м. Києва;
- розмір – **0,1157** (нуль цілих і одна тисяча сто п'ятдесят сім десятитисячних) га, в тому числі в межах червоних ліній **0,0383** (нуль цілих триста вісімдесят три десятитисячних) га для влаштування будівельного майданчика;
- цільове призначення - **для будівництва житлового будинку з офісними приміщеннями та підземним паркінгом;**
- кадастровий номер - **8000000000:79:026:0005.**

1.2. Невід'ємною частиною цього Договору є:

- план Земельної ділянки;
- кадастровий план земельної ділянки;
- акт визначення меж Земельної ділянки в натурі (на місцевості);
- акт приймання-передачі земельної ділянки.

1.3. Передача Земельної ділянки здійснюється за Актом приймання-передачі об'єкта оренди в день державної реєстрації цього Договору.

1.4. Право на оренду Земельної ділянки виникає після державної реєстрації цього Договору.

2. Орендна плата

2.1. Визначена цим Договором орендна плата за Земельну ділянку становить платіж, який Орендар вносить Орендодавцеві за користування Земельною ділянкою у грошовій формі. Річна орендна плата за Земельну ділянку встановлюється у розмірі 1,5 (одна ціла і п'ять десятих) відсотка від її нормативної грошової оцінки.

2.2. У випадку, коли розташовані на Земельній ділянці будівлі, споруди або їх частини здаються в оренду іншим суб'єктам, орендна плата за Земельну ділянку встановлюється у

Увага! Бланк містить багатоступеневий захист від підроблення.

розмірі 4 (чотирьох) відсотків від нормативної грошової оцінки Земельної ділянки або її частини, що припадає на орендовані площі будівель, споруд або їх частини.

2.3. У випадку, коли Земельна ділянка або її частина передається Орендарем у суборенду, орендна плата встановлюється у розмірі 7,5 (сім цілих і п'ять десятих) відсотків від нормативної грошової оцінки.

2.4. У випадку, коли Орендар передає в оренду будівлі, споруди або їх частини та одночасно передає у суборенду Земельну ділянку або її частину, на якій розташовані передані в оренду будівлі, споруди або їх частини, орендна плата встановлюється у розмірі 7,5 (сім цілих і п'ять десятих) відсотків від нормативної грошової оцінки.

2.5. Розмір орендної плати може змінюватись за згодою сторін шляхом прийняття відповідного рішення Київською міською радою та внесення змін до цього Договору.

2.6. Зміна нормативної грошової оцінки земельної ділянки та її індексація проводиться без внесення змін та доповнень до цього Договору у порядку та у випадках, передбачених законодавством України.

2.7. Орендна плата вноситься Орендарем за базовий податковий (звітний) період, який дорівнює календарному місяцю, щомісячно протягом тридцяти календарних днів, наступних за останнім календарним днем звітного (податкового) місяця на рахунок 33216812800007, КЕКД 13050200 у УДК у м. Києві, МФО 820019. Одержувач ФУ у Печерському р-ні м. Києва, ідентифікаційний код 26077922.

2.8. Зміна отримувача орендної плати та його банківських реквізитів може здійснюватися Орендодавцем в односторонньому порядку і не потребує внесення змін до цього Договору. Орендар зобов'язується уточнювати банківські реквізити і назву отримувача орендної плати.

2.9. Згідно з довідкою Головного управління земельних ресурсів виконавчого органу Київради (Київської міської державної адміністрації) від 17.02.2004р. № 158 нормативна грошова оцінка Земельної ділянки становить 673532 (шістсот сімдесят три тисячі п'ятсот тридцять дві) грн. 30 коп.

2.10. За несвоєчасне внесення орендної плати справляється пеня в розмірі 120 (сто двадцяти) відсотків річних облікової ставки Національного банку України, діючої на день виникнення такого боргу або на день його (його частини) погашення, при цьому для розрахунку використовується більша із зазначених ставок. Розрахунок пені здійснюється на дату погашення суми боргу (частини боргу) за кожний календарний день прострочення платежу, включаючи день такого погашення.

2.11. Контроль за правильністю обчислення і справляння орендної плати, нарахування пені за несвоєчасну сплату орендної плати та її стягнення здійснює районний податковий орган за місцем розташування земельної ділянки.

3. Існуючі обмеження (обтяження) щодо використання земельної ділянки

3.1. Даний Договір встановлює наступні обмеження:

- розпочати і завершити забудову земельної ділянки в строки встановленні проектною документацією на будівництво, затвердженою в установленому порядку;
- на Земельній ділянці не дозволяється діяльність, не пов'язана з цільовим призначенням Земельної ділянки. Зміна цільового призначення Земельної ділянки можлива лише в разі прийняття Київською міською радою рішення про затвердження проекту відведення Земельної ділянки у зв'язку зі зміною цільового призначення Земельної ділянки та внесення відповідних змін до Договору;

- частину земельної ділянки в межах червоних ліній використовувати з обмеженнями відповідно до вимог містобудівного законодавства;

3.2. Обтяження та сервітути щодо Земельної ділянки на день підписання цього Договору відсутні.

4. Права та обов'язки Сторін

4.1. Орендодавець має право вимагати від Орендаря:

- використання земельної ділянки за цільовим призначенням згідно з цим Договором;
- дотримання місцевих правил забудови;
- своєчасного внесення орендної плати;
- дострокового розірвання цього Договору ;
- відшкодування понесених збитків відповідно до чинного законодавства у разі розірвання цього Договору за погодженням сторін.

4.2. У разі розірвання цього Договору з ініціативи Орендаря Орендодавець має право на отримання орендної плати за рік, якщо протягом зазначеного періоду не надійшло пропозицій від інших осіб на укладення договору оренди цієї ж земельної ділянки на тих самих умовах, за винятком випадків, коли розірвання договору було обумовлено невиконанням або неналежним виконанням Орендодавцем договірних зобов'язань.

4.3. Орендодавець зобов'язаний:

- повідомити в письмовій формі Орендаря про намір продати земельну ділянку третій особі із зазначенням її ціни та інших умов, на яких вона продається;
- не вчиняти дій, які б перешкоджали Орендареві користуватися земельною ділянкою;
- передати в користування земельну ділянку у стані, що відповідає умовам цього Договору.

4.4. Орендар має право:

- самостійно господарювати на землі з дотриманням вимог чинного законодавства України та умов цього Договору;
- за письмовою згодою Орендодавця зводити в установленому законодавством порядку жилі, виробничі, культурно-побутові та інші будівлі і споруди;
- отримувати продукцію і доходи;
- у разі розірвання цього Договору, за погодженням сторін, має право вимагати відшкодування нанесених збитків відповідно до чинного законодавства;
- після закінчення строку, на який було укладено цей Договір при умові належного виконання обов'язків відповідно до умов цього Договору, Орендар має за інших рівних умов переважне право на поновлення договору;
- переважне право на купівлю Земельної ділянки у разі її продажу.

4.5. Орендар зобов'язаний:

- приступати до використання земельної ділянки в строк, встановлений цим Договором, та після підписання цього Договору і Акту приймання-передачі земельної ділянки та державної реєстрації Договору;
- виконувати встановлені цим Договором обмеження;
- використовувати земельну ділянку відповідно до її цільового призначення;
- своєчасно вносити орендну плату;
- забезпечити вільний доступ до земельної ділянки представнику контролюючих органів;
- повернути Земельну ділянку Орендодавцю у стані, придатному для її подальшого використання після припинення дії цього Договору;

- у строки, встановлені чинним законодавством звітувати перед податковими органами району за місцем розташування Земельної ділянки про сплату орендної плати;
- забезпечити вільний доступ для прокладання нових, ремонту та експлуатації існуючих інженерних мереж і споруд, розміщених у межах земельної ділянки;
- передати Головному управлінню житлового забезпечення виконавчого органу Київської міської ради (Київської міської державної адміністрації) 5 % загальної площі будинків (крім службової), а по земельних ділянках у центральній частині міста Києва, яка визначається генеральним планом розвитку міста, - 10 % загальної площі будинків (крім службової), відповідно до п. 50 рішення Київської міської ради від 28.12.2002р. за № 232/392 "Про бюджет м. Києва на 2003 рік"
- питання пайової участі вирішити відповідно до рішення Київради від 27.02.2003р. за № 271/431 "Про пайову участь (внески) інвесторів (забудовників) у створенні соціальної та інженерно-транспортної інфраструктури м. Києва";
- виконати вимоги, викладені в листах Головного управління містобудування та архітектури від 03.04.2003р. за № 18-978, Державного управління екології та природних ресурсів в м. Києві від 20.08.2003р. за № 08-8-20/6191, від 15.08.2003р. за № 10-10-12/6479, Головного державного санітарного лікаря м. Києва від 01.08.2003р. за № 5689, Головного управління охорони культурної спадщини та реставраційно-відновлювальних робіт від 08.07.2003р. за № 3737;
- питання відшкодування відновлюючої вартості зелених насаджень (акт обстеження зелених насаджень від 11.08.2003р. за № 96);
- у п'ятиденний строк після державної реєстрації договору оренди земельної ділянки надати копію цього Договору до районного податкового органу за місцем розташування земельної ділянки.

4.6. Сторони також мають інші права і несуть інші обов'язки, визначені законодавством України.

5. Умови збереження стану об'єкта оренди та умови повернення земельної ділянки Орендодавцеві

5.1. Умови збереження стану об'єкта оренди:
- не допускати деградації, виснаження, що призведе до погіршення якості земельної ділянки, зокрема, внаслідок технічного забруднення.

5.2. Умови повернення Земельної ділянки:
- після припинення дії цього Договору Орендар зобов'язаний повернути Орендодавцеві земельну ділянку у стані, придатному для її подальшого використання.

5.3. Ризик випадкового пошкодження або знищення об'єкта оренди чи його частини несе Орендар.

6. Відповідальність сторін та вирішення спорів

6.1. У разі невиконання своїх зобов'язань за цим Договором Сторони несуть відповідальність, визначену цим Договором та законодавством.

6.2. У разі невиконання орендарем умов цього Договору та обов'язків, передбачених законодавством України, Договір може бути достроково розірваний.

6.3. Усі спори, що пов'язані із виконанням умов цього Договору, вирішуються судами України, при неможливості досудового врегулювання спорів, що виникають при виконанні умов цього Договору.

7. Припинення та поновлення Договору

7.1. Договір оренди припиняється в разі:
- закінчення строку, на який його було укладено;
- викупу Земельної ділянки для суспільних потреб та примусового відчуження Земельної ділянки з мотивів суспільної необхідності в порядку, встановленому законодавством України;
- поєднання в одній особі власника Земельної ділянки та орендаря;
- ліквідації юридичної особи – орендаря.

7.2. Договір оренди припиняється також в інших випадках, передбачених законом.

7.3. Розірвання Договору.

Договір може бути розірваний:
- за згодою сторін;
- за рішенням суду, в порядку, встановленому законом;
- в односторонньому порядку, за ініціативою Орендодавця, в разі використання земельної ділянки способами, які суперечать екологічним вимогам, не за цільовим призначенням, систематичної несплати орендної плати (протягом двох місяців поспіль) та невиконання Орендарем інших умов цього Договору.

7.4. Поновлення Договору:

7.4.1. Після закінчення строку, на який було укладено цей Договір, Орендар, за умови належного виконання своїх обов'язків, має за інших рівних умов переважне право на поновлення Договору.

7.4.2. У разі поновлення Договору на новий строк його умови можуть бути змінені за згодою сторін.

7.5. У разі припинення або розірвання цього Договору Орендар зобов'язаний повернути Орендодавцеві земельну ділянку, на умовах, визначених цим Договором.

7.6. У разі невиконання Орендарем обов'язку щодо умов повернення Орендодавцеві земельної ділянки Орендар зобов'язаний відшкодувати Орендодавцеві завдані збитки.

8. Витрати, пов'язані з нотаріальним посвідченням цього договору, сплачує Орендар.

9. Цей Договір складений у трьох примірниках. Один примірник – для зберігання у Орендаря, один – для Орендодавця (знаходиться на зберіганні у Головному управлінні земельних ресурсів виконавчого органу Київради (Київської міської державної адміністрації), один – для зберігання у Київському міському нотаріальному архіві.

Київський міський голова _____

Орендар Тобоцев Микола Миколайович

Місто Ки-

Муніципальний академічний хор "Київ" Ідентифікаційний код 21579471

Увага! Бланк містить багатоступеневий захист від підроблення.

їв, 27 квітня 2004 року цей договір посвідчено мною, Щербаковим В.З., приватним нотаріусом Київського міського нотаріального округу. Договір підписано сторонами у моїй присутності. Особу громадян, які підписали договір, встановлено, їх дієздатність, а також правоздатність Київської міської ради, Концертного закладу культури "Муніципальний камерний хор "Київ" і повноваження їхніх представників перевірено.

Зареєстровано в реєстрі за № 375

Справлено плату

Нотаріус _____

Договір зареєстровано Головним управлінням земельних ресурсів виконавчого органу Київської міської ради (Київської міської державної адміністрації), про що зроблено запис від 10 червня 2004 р. за № 82-6-00182 у книзі записів державної реєстрації договорів.

Додаткова угода
82-6-00505
від 28.07.2008

ГУЗР КМДА
2 347003 203105

Додатковий договір
До Договору оренди земельної ділянки
від 10.06.2004р. №82-6-00182

. **Київська міська рада** (м. Київ, вул. Хрещатик, 36) – далі у тексті – «Орендодавець», в особі Київського міського голови Черновецького Леоніда Михайловича, який діє на підставі ст. 42 Закону України «Про місцеве самоврядування в Україні» - з однієї сторони,

Концертний заклад культури "МУНІЦИПАЛЬНИЙ АКАДЕМІЧНИЙ КАМЕРНИЙ ХОР "КИЇВ" (код ЄДРПОУ 21579671; м. Київ, вул. Лабораторна, 12; Положення затверджено розпорядженням Київської міської державної адміністрації 18.09.1998р. за №1942) – далі у тексті – «Орендар», в особі директора Гобдича Миколи Миколайовича, який діє на підставі Положення, - з другої сторони,

керуючись ст. 30 Закону України «Про оренду землі», домовились поновити Договір оренди земельної ділянки, укладений між Сторонами та зареєстрований Головним управлінням земельних ресурсів виконавчого органу Київради (Київської міської державної адміністрації) від 10.06.2004р. №82-6-00182 у книзі записів державної реєстрації договорів (далі - Договір) та уклали цей Додатковий договір (далі – Додатковий договір) про таке:

1. Викласти пункт 1.1. Договору в наступній редакції «Орендодавець, на підставі п. 60 рішення Київської міської ради від 25.09.2003р. за №31/905, за Актом приймання-передачі передає, а Орендар приймає в оренду на **8 (вісім) років** земельну ділянку, визначену цим Договором. Об'єктом оренди відповідно до цього Договору є Земельна ділянка з наступними характеристиками:
   - місце розташування – на **вул. Лабораторній, 12** (дванадцять) у **Печерському** районі м. Києва;
   - розмір - 0,1157 (нуль цілих і одна тисяча сто п'ятдесят сім десятитисячних) га, в тому числі в межах червоних ліній 0,0383 (нуль цілих триста вісімдесят три десятитисячних) га для влаштування будівельного майданчика;
   - цільове призначення – **для будівництва житлового будинку з офісними приміщеннями та підземним паркінгом**;
   - кадастровий номер – **8000000000:79:026:0005**.».
2. Умови Договору залишаються без змін, окрім терміну оренди Земельної ділянки.
3. Даний Додатковий договір набуває чинності з дня його державної реєстрації.
4. Усі спори, пов'язані з виконанням цього Додаткового договору, вирішуються судами України, при неможливості досудового врегулювання спорів, що виникають при виконанні умов цього Додаткового договору.
5. Цей Додатковий договір є невід'ємною частиною Договору і складений у двох примірниках. Один примірник для Орендодавця, один – для Орендаря.

Орендодавець – Київська міська рада _____

Орендар – Концертний заклад культури
"МУНІЦИПАЛЬНИЙ АКАДЕМІЧНИЙ КАМЕРНИЙ ХОР "КИЇВ" _____

Договір зареєстровано Головним управлінням земельних ресурсів виконавчого органу Київської міської ради (Київської міської державної адміністрації), про що зроблено запис від 28 липня 2008 р. за № 82-6-00505 у книзі записів державної реєстрації договорів.

79:026:027 Договір 82-6-00294 від 11.05.2005

ГУЗР КМДА

2 347003 100848

ДОГОВІР
оренди земельної ділянки

Місто Київ, двадцять сьомого квітня дві тисячі п'ятого року

Київська міська рада (м. Київ, вул. Хрещатик, 36) – далі у тексті – **"Орендодавець"**, в особі Київського міського голови **Омельченка Олександра Олександровича**, який діє на підставі ст. 42 Закону України "Про місцеве самоврядування в Україні", – з однієї сторони, та **Концертний заклад культури "МУНІЦИПАЛЬНИЙ КАМЕРНИЙ ХОР "КИЇВ"** (код ЄДРПОУ 21579671; м. Київ, вул. Лабораторна, 12; Положення затверджено розпорядженням Київської міської державної адміністрації 18.09.1998р за № 1942) – далі у тексті – **"Орендар"**, в особі директора Гобдича Миколи Миколайовича (код ДРФО 2236706854; м. Київ, вул. Ахматової, 43, кв. 100), який діє на підставі Положення, – з другої сторони, уклали договір оренди Земельної ділянки (далі у тексті – Договір) про нижченаведене:

1. Предмет Договору

1.1. Орендодавець, на підставі рішення Київської міської ради від 28.12.2004р. за № 1080/2490, за Актом приймання-передачі передає, а Орендар приймає в оренду (строкове платне користування) Земельну ділянку (далі об'єкт оренди або Земельна ділянка), визначену цим Договором.

2. Об'єкт оренди

2.1. Об'єктом оренди відповідно до цього Договору є Земельна ділянка з наступними характеристиками:

- місце розташування – **вул. Лабораторна, 12** (дванадцять) у Печерському районі м. Києва;
- розмір – **996** (дев'ятсот дев'яносто шість) **кв.м.**;
- цільове призначення – для будівництва житлового будинку з офісними приміщеннями та підземним паркінгом;
- кадастровий номер – **8000000000:79:026:0027**.

2.2. Згідно з витягом з технічної документації № Ю-32554/2005 Головного управління земельних ресурсів виконавчого органу Київради (Київської міської державної адміністрації) від 15.03.2005р. за № 219 нормативна грошова оцінка Земельної ділянки становить 545950 (п'ятсот сорок п'ять тисяч дев'ятсот п'ятдесят) грн. 86 коп.

2.3. Земельна ділянка, яка передається в оренду, не має недоліків, що можуть перешкоджати її ефективному використанню.

3. Строк дії Договору

3.1. Договір укладено до **10.06.2008** (десятого червня дві тисячі восьмого) року.

4. Орендна плата

4.1. Визначена цим Договором орендна плата за Земельну ділянку становить платіж, який Орендар вносить Орендодавцеві за користування Земельною ділянкою у грошовій формі.

„Муніципальний камерний хор"

Увага! Бланк містить багатоступеневий захист від підроблення.

4.2. Річна орендна плата за Земельну ділянку встановлюється у розмірі 1.5 (однієї цілої і п'яти десятих) відсотка від її нормативної грошової оцінки.

4.3. Розмір орендної плати може змінюватись за згодою сторін шляхом прийняття відповідного рішення Київською міською радою та внесення змін до цього Договору.

4.4. Зміна нормативної грошової оцінки Земельної ділянки та її індексація проводиться без внесення змін та доповнень до цього Договору у порядку та у випадках, передбачених законодавством України.

4.5. Орендна плата вноситься Орендарем за базовий податковий (звітний) період, який дорівнює календарному місяцю, щомісячно рівними частинами протягом тридцяти календарних днів, наступних за останнім календарним днем звітного (податкового) місяця на рахунок **33215812500007 КЕКД 13050200 у УДК у м. Києві, МФО 820019. Отримувач: ФУ у Печерському р-ні м. Києва, ідентифікаційний код 26077922.** Питання сплати податку на додану вартість та інших податкових платежів, що пов'язані з виконанням Договору, вирішуються Орендарем в установленому законодавством України порядку.

4.6. Зміна отримувача орендної плати та його банківських реквізитів може здійснюватися Орендодавцем в односторонньому порядку і не потребує внесення змін до цього Договору. Орендар зобов'язується уточнювати банківські реквізити і назву отримувача орендної плати.

4.7. Розмір орендної плати може переглядатись у випадках, передбачених законом, за згодою сторін, але не частіше, ніж один раз у рік.

4.8. За несвоєчасне внесення орендної плати справляється пеня в розмірі 120 (ста двадцяти) відсотків річних облікової ставки Національного банку України, діючої на день виникнення такого боргу або на день його (його частини) погашення, при цьому для розрахунку використовується більша із зазначених ставок. Розрахунок пені здійснюється на дату погашення суми боргу (частини боргу) за кожний календарний день прострочення платежу, включаючи день такого погашення.

4.9. Контроль за правильністю обчислення і справляння орендної плати, нарахування пені за несвоєчасну сплату орендної плати та її стягнення здійснює районний податковий орган за місцем розташування Земельної ділянки.

5. Умови використання та обмеження (обтяження) щодо використання Земельної ділянки

5.1. Умови збереження стану об'єкта оренди:

- на Земельній ділянці не дозволяється діяльність, не пов'язана з цільовим призначенням Земельної ділянки. Зміна цільового призначення Земельної ділянки можлива лише в разі прийняття Київською міською радою рішення про затвердження проекту відведення Земельної ділянки у зв'язку зі зміною цільового призначення Земельної ділянки та внесення відповідних змін до Договору. Роботи по розробці проекту відведення сплачує Орендар;

5.2. Обмеження та сервітути щодо Земельної ділянки на день підписання цього Договору відсутні.

6. Умови і строки передачі Земельної ділянки в оренду

6.1. Передача Земельної ділянки здійснюється за Актом приймання-передачі об'єкта оренди в день державної реєстрації цього Договору.

6.2. Право на оренду Земельної ділянки виникає після державної реєстрації цього Договору.

7. Умови повернення Земельної ділянки

7.1. Після припинення дії договору Орендар повертає Орендодавцеві Земельну ділянку у стані, не гіршому порівняно з тим, у якому він одержав її в оренду.

Орендодавець у разі погіршення корисних властивостей орендованої Земельної ділянки, пов'язаних із зміною її стану, має право на відшкодування збитків у розмірі, визначеному сторонами. Якщо сторонами не досягнуто згоди про розмір відшкодування збитків, спір розв'язується у судовому порядку.

8. Права та обов'язки Сторін

8.1. Орендодавець має право вимагати від Орендаря:

- використання Земельної ділянки за цільовим призначенням згідно з цим Договором;
- дотримання місцевих правил забудови;
- своєчасного внесення орендної плати;
- дострокового розірвання цього Договору;
- відшкодування понесених збитків, в тому числі не отриманих доходів, відповідно до чинного законодавства у разі розірвання цього Договору.

8.2. Орендодавець зобов'язаний:

- повідомити в письмовій формі Орендаря про намір продати Земельну ділянку третій особі із зазначенням її ціни та інших умов, на яких вона продається;
- не вчиняти дій, які б перешкоджали Орендарю користуватися Земельною ділянкою;
- передати в користування Земельну ділянку у стані, що відповідає умовам цього Договору.

8.3. Орендар має право:

- самостійно господарювати на землі з дотриманням вимог чинного законодавства України та умов цього Договору;
- за письмовою згодою Орендодавця зводити в установленому законодавством порядку жилі, виробничі, культурно-побутові та інші будівлі і споруди;
- у разі розірвання цього Договору, за погодженням сторін, має право вимагати відшкодування нанесених збитків відповідно до чинного законодавства;
- після закінчення строку, на який було укладено цей Договір, при умові належного виконання обов'язків відповідно до умов цього Договору, Орендар має за інших рівних умов переважне право на поновлення договору;
- переважне право на купівлю Земельної ділянки у разі її продажу.

8.4. Орендар зобов'язаний:

- приступати до використання Земельної ділянки в строк, встановлений цим Договором, та після підписання цього Договору і Акту приймання-передачі Земельної ділянки та державної реєстрації Договору;
- завершити забудову Земельної ділянки в строки, встановлені проектною документацією на будівництво, затвердженою в установленому порядку;
- використовувати Земельну ділянку відповідно до її цільового призначення;
- своєчасно вносити орендну плату;
- при зміні функціонального використання об'єкта нерухомості, що розташований на земельній ділянці, у десятиденний термін в письмовій формі замовити у Головному управлінні земельних ресурсів виконавчого органу Київради (Київської міської державної адміністрації) довідку про нову нормативну грошову оцінку земельної ділянки або її частини

з урахуванням зазначених змін та після одержання цієї довідки передати її до податкового органу за місцем розташування земельної ділянки;

- письмово повідомити Орендодавця про відчуження об'єктів (їх частин), що розташовані на земельній ділянці і належать Орендарю, на протязі десяти днів з моменту вчинення відповідного правочину, а також повідомити про наміри подальшого використання земельної ділянки. У випадку, якщо Орендар має намір припинити право користування земельною ділянкою (її частиною), цей Договір розривається за згодою сторін або до цього Договору вносяться відповідні зміни з моменту укладання договору оренди земельної ділянки з новим власником об'єктів, які були відчужені;
- забезпечити вільний доступ до Земельної ділянки представнику контролюючих органів;
- повернути Земельну ділянку Орендодавцю у стані, придатному для її подальшого використання після припинення дії цього Договору;
- у строки, встановлені чинним законодавством, звітувати перед податковими органами району за місцем розташування Земельної ділянки про сплату орендної плати;
- передати Головному управлінню житлового забезпечення виконавчого органу Київради (Київської міської державної адміністрації) 10 % загальної площі будинку (крім службової) на підставі п. 41 рішення Київської міської ради від 18.12.2003р. за № 267/1142 "Про бюджет м. Києва на 2004 рік";
- питання пайової участі вирішити відповідно до рішення Київської міської ради від 27.02.2003р. за № 271/431 "Про пайову участь (внески) інвесторів (забудовників) у створенні соціальної та інженерно-транспортної інфраструктури м. Києва";
- виконати вимоги, викладені в листах Головного управління містобудування, архітектури та дизайну міського середовища від 14.10.2004р. за № 19-9434, головного державного санітарного лікаря м. Києва від 06.09.2004р. за № 6566, і управління охорони навколишнього природного середовища від 20.09.2004р. за № 071/04-4-19/3144, від 16.09.2004р. за № 071/07-7-10/3131, Головного управління культури, мистецтв та охорони культурної спадщини від 07.10.2004р. за № 001-09/4602 та в рішенні Київської міської ради від 21.10.2004р. за № 574/1984 "Про надання дозволу концертному закладу культури "Муніципальний камерний хор "Київ" на знесення будівлі на вул. Лабораторній, 12";
- забезпечити вільний доступ для прокладання нових, ремонту та експлуатації існуючих інженерних мереж і споруд, розміщених у межах Земельної ділянки;
- об'єкт розмістити поза межами охоронних зон інженерних комунікацій;
- відшкодувати відновлюючу вартість зелених насаджень (попередній акт обстеження зелених насаджень від 12.08.2004р. за № 414) та інші майново-правові питання вирішити в установленому порядку;
- передбачити проектом будівництва житлового будинку місця постійного зберігання автотранспорту (крім відкритих автостоянок) у кількості, не меншій за кількість квартир у цьому будинку, та з урахуванням машиномісць, необхідних для обслуговування офісів;
- у п'ятиденний строк після державної реєстрації договору оренди Земельної ділянки надати копію цього Договору до районного податкового органу за місцем розташування Земельної ділянки.

8.5. Сторони також мають інші права і несуть інші обов'язки, визначені законодавством України.

9. Ризик випадкового знищення або пошкодження об'єкта оренди чи його частини

Ризик випадкового знищення або пошкодження об'єкта оренди чи його частини несе Орендар.

10. Страхування об'єкта оренди

Сторони домовилися про те, що Орендар має право застрахувати об'єкт оренди.

11. Зміна умов договору та припинення і поновлення Договору

11.1. Всі зміни та/або доповнення до цього Договору вносяться за згодою сторін. Згодою або запереченням Орендодавця на зміни та/або доповнення до цього Договору, є його рішення, прийняте в установленому законодавством порядку.

11.2. Витрати, пов'язані з внесенням зміни та/або доповнення до цього Договору, сплачує Орендар.

11.3. Договір оренди припиняється в разі:

- закінчення строку, на який його було укладено;
- викупу Земельної ділянки для суспільних потреб та примусового відчуження Земельної ділянки з мотивів суспільної необхідності в порядку, встановленому законодавством України;
- поєднання в одній особі власника Земельної ділянки та Орендаря;
- ліквідації юридичної особи – Орендаря.

Договір припиняється також в інших випадках, передбачених законом.

11.4. Припинення Договору шляхом розірвання.

Договір може бути розірваний:

- за взаємною згодою сторін;
- за рішенням суду, в порядку, встановленому законом;
- в односторонньому порядку за ініціативою Орендодавця, із звільненням Орендодавця від відповідальності, згідно з Господарським кодексом України, в разі, коли Орендар використовує Земельну ділянку способами, які суперечать екологічним вимогам, не за цільовим призначенням, систематично не сплачує орендну плату (протягом трьох місяців поспіль), порушення строків завершення забудови Земельної ділянки, встановлених п. 8.4 Договору, здійснення без згоди Орендодавця передачі або відчуження права користування Земельною ділянкою третім особам;

11.5. Договір може бути достроково розірваний у разі невиконання або неналежного виконання Орендарем обов'язків визначених у пунктах 5.1 та 8.4 цього Договору.

11.6. Розірвання цього Договору не потребує укладання додаткової угоди. Договір вважається розірваним з моменту прийняття Орендодавцем відповідного рішення, якщо інше не встановлено рішенням.

11.7. Поновлення Договору:

- після закінчення строку, на який було укладено цей Договір, Орендар, за умови належного виконання своїх обов'язків, має за інших рівних умов переважне право на поновлення Договору. У цьому разі Орендар повинен не пізніше, ніж за 3 (три) місяці до закінчення строку дії Договору повідомити письмово Орендодавця про намір продовжити його дію.
- у разі поновлення Договору на новий строк його умови можуть бути змінені за згодою сторін.

11.8. У разі припинення або розірвання цього Договору Орендар зобов'язаний повернути Орендодавцеві Земельну ділянку, на умовах, визначених цим Договором. У разі невиконання Орендарем обов'язку щодо умов повернення Орендодавцеві Земельної ділянки Орендар зобов'язаний відшкодувати Орендодавцеві завдані збитки.

11.9. Перехід права власності на орендовану Земельну ділянку до третьої особи, а також реорганізація юридичної особи-Орендаря не є підставою для зміни умов або розірвання Договору.

12. Відповідальність сторін за невиконання або неналежне виконання договору та вирішення спорів

12.1. У разі невиконання своїх зобов'язань за цим Договором Сторони несуть відповідальність, визначену цим Договором та законодавством.

12.2. У разі невиконання Орендарем умов цього Договору та обов'язків, передбачених законодавством України, Договір може бути достроково розірваний.

12.3. Сторона, яка порушила зобов'язання, звільняється від відповідальності, якщо вона доведе, що це порушення сталося не з її вини.

12.4. Усі спори, що пов'язані із виконанням умов цього Договору, вирішуються судами України, при неможливості досудового врегулювання спорів, що виникають при виконанні умов цього Договору.

13. Суборенда Земельної ділянки

13.1. Орендар має право передати Земельну ділянку або її частину у суборенду виключно за письмовою згодою Орендодавця.

13.2. Орендодавець надає свою згоду чи заперечення щодо передачі Земельної ділянки або її частини у суборенду шляхом прийняття в установленому законодавством порядку відповідного рішення.

13.3. Умови договору суборенди Земельної ділянки повинні обмежуватися умовами даного Договору і не суперечити йому.

14. Прикінцеві положення

14.1. Витрати, пов'язані з нотаріальним посвідченням цього договору, сплачує Орендар.

14.2. Цей Договір складений у трьох примірниках. Один примірник – для зберігання у Орендаря, один – для Орендодавця (знаходиться на зберіганні у Головному управлінні земельних ресурсів виконавчого органу Київради (Київської міської державної адміністрації), один – для зберігання у Київському міському нотаріальному архіві.

14.3. Невід'ємною частиною цього Договору є:

- план Земельної ділянки;
- кадастровий план Земельної ділянки;
- акт визначення меж Земельної ділянки в натурі (на місцевості);
- акт приймання-передачі Земельної ділянки.

Київський міський голова _____

Орендар _____ Гоблик Микола Ми- Місто Ки-

Увагі! Бланк містить багатоступеневий захист від підроблення.

МІНІСТЕРСТВО ЮСТИЦІЇ УКРАЇНИ

їв, 27 квітня 2005 року цей договір посвідчено мною, Щербаковим В.З., приватним нотаріусом Київського міського нотаріального округу. Договір підписано сторонами у моїй присутності. Особу громадян, які підписали договір, встановлено, їх дієздатність, а також правоздатність та дієздатність Київської міської ради, Концертного закладу культури "МУНІЦИПАЛЬНИЙ КАМЕРНИЙ ХОР "КИЇВ" і повноваження їхніх представників перевірено.

Міністерство юстиції України Київський міський нотаріальний округ Приватний нотаріус Щербаков Віктор Захарович

Зареєстровано в реєстрі за № 323

Справлено плату

Нотаріус

Читати: „Муніципальний камерний хор"

Міністерство юстиції України Київський міський нотаріальний округ Приватний нотаріус Щербаков Віктор Захарович

Договір зареєстровано Головним управлінням земельних ресурсів виконавчого органу Київської міської ради (Київської міської державної адміністрації), про що зроблено запис від 11 травня 2005 р. за № 22-6-00294 у книзі записів державної реєстрації договорів.

Для перевірки дійсності бланка натисніть пальцем або будь-яким чином нагрійте бланк. Малюнок знаку має тимчасово зникнути, у нижній кутем

ПЛАН ЗЕМЕЛЬНОЇ ДІЛЯНКИ

Кадастровий номер 8 000 000 000:79:026:0027

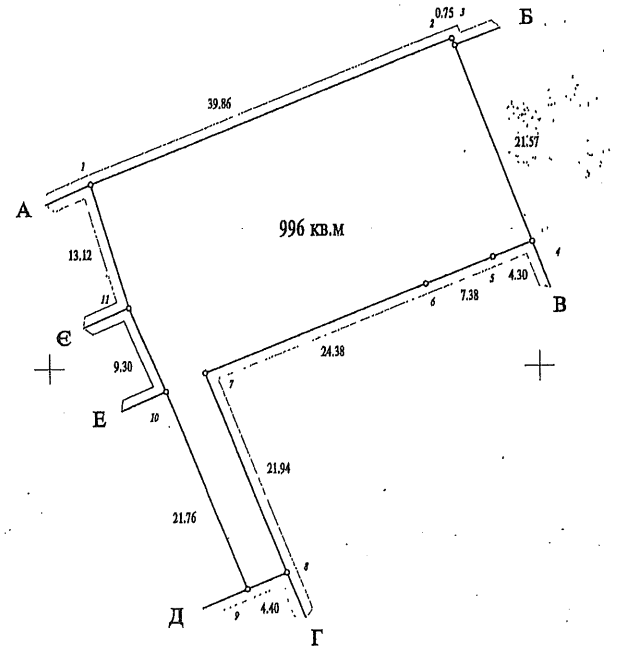

Опис меж

Масштаб 1:500

А Державне підприємство Головний інформаційно-обчислювальний центр державної адміністрації залізничного транспорту України

Б Державне підприємство науково-дослідний інститут "КВАНТ"

В Концертний заклад культури "Муніципальний камерний хор" Київ"

Г землі загального користування (вул. Лабораторна)

Д КП по утриманню житлового господарства Печерського р-ну м.Києва, ТОВ "Інтерагроекспорт"

Е Акціонерна енергопостачальна компанія "Київенерго"

Є КП по утриманню житлового господарства Печерського р-ну м.Києва, ТОВ "Інтерагроекспорт"

А

в.о. Начальник Головного управління земельних ресурсів виконавчого органу Київської міської ради (Київської міської державної адміністрації) А. Муховиков

Прошнуровано, пронумеровано, скріплено підписом і печаткою 10 (десять) аркушів.
приватний нотаріус
Щербаков В.З.

Використано нотаріальні бланки
серія ВСА номер 338881
серія ВСА номер 338882
серія ВСА номер 338883
серія ВСА номер 338884

Приватний нотаріус
Щербаков Віктор Захарович
01004 м. Київ,
бульвар Т. Шевченка, 9
246-55-35

Додаткова угода
82-6-00504
від 28.07.2008

ГУЗР
КМДА
2 347003 203099

Додатковий договір
До Договору оренди земельної ділянки
від 11.05.2005р. №82-6-00294

Київська міська рада (м. Київ, вул. Хрещатик, 36) – далі у тексті – «Орендодавець», в особі Київського міського голови Черновецького Леоніда Михайловича, який діє на підставі ст. 42 Закону України «Про місцеве самоврядування в Україні» - з однієї сторони,

Концертний заклад культури "МУНІЦИПАЛЬНИЙ АКАДЕМІЧНИЙ КАМЕРНИЙ ХОР "КИЇВ" (код ЄДРПОУ 21579671; м. Київ, вул. Лабораторна, 12; Положення затверджено розпорядженням Київської міської державної адміністрації 18.09.1998р. за №1942) – далі у тексті – «Орендар», в особі директора Гобдича Миколи Миколайовича, який діє на підставі Положення, - з другої сторони,

керуючись ст. 30 Закону України «Про оренду землі», домовились поновити Договір оренди земельної ділянки, укладений між Сторонами та зареєстрований Головним управлінням земельних ресурсів виконавчого органу Київради (Київської міської державної адміністрації) від 11.05.2005р. №82-6-00294 у книзі записів державної реєстрації договорів (далі - Договір) та уклали цей Додатковий договір (далі – Додатковий договір) про таке:

1. Викласти пункт 3.1. Договору в наступній редакції «Договір укладено до 10.06.2011 (десятого червня дві тисячі одинадцятого) року».
2. Умови Договору залишаються без змін, окрім терміну оренди Земельної ділянки.
3. Даний Додатковий договір набуває чинності з дня його державної реєстрації.
4. Усі спори, пов'язані з виконанням цього Додаткового договору, вирішуються судами України, при неможливості досудового врегулювання спорів, що виникають при виконанні умов цього Додаткового договору.
5. Цей Додатковий договір є невід'ємною частиною Договору і складений у двох примірниках. Один примірник для Орендодавця, один – для Орендаря.

Орендодавець – Київська міська рада _____

Орендар – Концертний заклад культури
"МУНІЦИПАЛЬНИЙ АКАДЕМІЧНИЙ КАМЕРНИЙ ХОР "КИЇВ" _____

Договір зареєстровано Головним управлінням земельних ресурсів виконавчого органу Київської міської ради (Київської міської державної адміністрації), про що зроблено запис від 28 липня 2008 р. за № 82-6-00504 у книзі записів державної реєстрації договорів.

05.05.2

Додаткова угода
82-6-00684
від 28.12.2012

ГУЗР КМДА
2 347003 208735

УКРАЇНА ДОГОВІР UKRAINE

про поновлення договору оренди земельної ділянки

Місто Київ, двадцять восьмого грудня дві тисячі дванадцятого року.

Київська міська рада, далі у тексті, **«Орендодавець»**, ідентифікаційний код юридичної особи: 22883141, місцезнаходження: 01044, м. Київ, вул. Хрещатик, 36, в особі **заступника міського голови – секретаря Київської міської ради Гереги Галини Федорівни**, яка діє на підставі рішень Київської міської ради від 20.04.2011р., № 145/5532, від 12.07.2012р., № 649/7986, ст. 42 Закону України «Про місцеве самоврядування в Україні», та концертний заклад культури „Муніципальний академічний камерний хор „Київ", ідентифікаційний код юридичної особи: 21579671, місцезнаходження: 03150, м. Київ, вул. Лабораторна, 12, державна реєстрація проведена 14.02.1994р., номер запису в ЄДР: 1 070 120 0000 021372 – далі у тексті – **„Орендар"**, в особі директора-художнього керівника **Гобдича Миколи Миколайовича**, який діє на підставі Положення про концертний заклад культури «Муніципальний академічний камерний хор «Київ», затвердженого розпорядженням Київської міської адміністрації від 01.10.2002р. № 1828 (в редакції розпорядження Київської міської державної адміністрації від 10.03.2005р. № 332), – з другої сторони, на підставі статті 792 Цивільного кодексу України, статті 33 Закону України "Про оренду землі" та рішення Київської міської ради від 20.09.2012р. № 157/8441, уклали цей Договір про таке:

1. Поновити на 5 (п'ять) років договір оренди земельної ділянки, укладений між Орендодавцем і Орендарем, посвідчений Щербаковим В. З., приватним нотаріусом Київського міського нотаріального округу 27.04.2005 по реєстру за № 323, зареєстрований Головним управлінням земельних ресурсів виконавчого органу Київської міської ради (Київської міської державної адміністрації) 11.05.2005 за № 82-6-00294 зі змінами, внесеними додатковим договором, зареєстрованим Головним управлінням земельних ресурсів виконавчого органу Київської міської ради (Київської міської державної адміністрації) 28.07.2008 за № 82-6-00504, термін дії якого закінчився (далі у тексті – Договір оренди).

2. Викласти Договір оренди в наступній редакції:

„ДОГОВІР
оренди земельної ділянки

Місто Київ, двадцять восьмого грудня дві тисячі дванадцятого року.

Київська міська рада, далі у тексті, **«Орендодавець»**, ідентифікаційний код юридичної особи: 22883141, місцезнаходження: 01044, м. Київ, вул. Хрещатик, 36, в особі **заступника міського голови – секретаря Київської міської ради Гереги Галини Федорівни**, яка діє на підставі рішень Київської міської ради від 20.04.2011р., № 145/5532, від 12.07.2012р., № 649/7986, ст. 42 Закону України «Про місцеве самоврядування в Україні», та концертний заклад культури „Муніципальний академічний камерний хор „Київ", ідентифікаційний код юридичної особи: 21579671, місцезнаходження: 03150, м. Київ, вул. Лабораторна, 12, державна реєстрація проведена 14.02.1994р., номер запису в ЄДР: 1 070 120 0000 021372 – далі у тексті – **„Орендар"**, в особі директора-художнього керівника **Гобдича Миколи Миколайовича**, який діє на підставі Положення про концертний заклад культури «Муніципальний академічний камерний хор «Київ», затвердженого розпорядженням Київської міської адміністрації від 01.10.2002р. № 1828 (в редакції розпорядження Київської міської державної адміністрації від 10.03.2005р. № 332), – з другої сторони, уклали договір оренди земельної ділянки (далі у тексті – Договір) про [redacted]

Увага! Бланк містить багатоступеневий захист від підроблення.
МІНІСТЕРСТВО ЮСТИЦІЇ УКРАЇНИ

Розроблено за допомогою ПК "Кадастр"

УКРАЇНА UKRAINE

Продовження договору

1.1. Орендодавець, на підставі рішень Київської міської ради від 28.12.2004 № 1080/2490 та від 20.09.2012р. № 157/8441, за Актом приймання-передачі передає, а Орендар приймає в оренду *(строкове платне користування)* земельну ділянку (далі – об'єкт оренди або Земельна ділянка), визначену цим Договором.

2. Об'єкт оренди

2.1. Об'єктом оренди відповідно до цього Договору є Земельна ділянка з наступними характеристиками:
- місце розташування – *вул. Лабораторна, 12* у Печерському районі м. Києва;
- розмір – *0,0996 га* (нуль цілих дев'ятсот дев'яносто шість десятитисячних) га;
- цільове призначення – для будівництва житлового будинку з офісними приміщеннями та підземним паркінгом;
- кадастровий номер – *8000000000:79:026:0027*.

2.2. Відповідно до витягу з технічної документації № Ю-37481/2012 Головного управління земельних ресурсів виконавчого органу Київради (Київської міської державної адміністрації) від 26.12.2012 № 333 року нормативна грошова оцінка Земельної ділянки становить 1 236 094 (один мільйон двісті тридцять шість тисяч дев'яносто чотири) грн. та 86 коп.

2.3. Земельна ділянка, яка передається в оренду, не має недоліків, що можуть перешкоджати її ефективному використанню.

3. Строк дії Договору

3.1. Договір укладено на *5 (п'ять)* років.

4. Орендна плата

4.1. Визначена цим Договором орендна плата за Земельну ділянку становить платіж, який Орендар самостійно розраховує та вносить Орендодавцеві за користування Земельною ділянкою у грошовій формі.

4.2. Річна орендна плата за Земельну ділянку встановлюється у розмірі 3 (трьох) відсотків від її нормативної грошової оцінки. Обчислення розміру орендної плати за Земельну ділянку здійснюється з урахуванням цільового призначення та коефіцієнтів індексації, визначених законодавством.

4.3. У випадку порушення термінів забудови Земельної ділянки, що визначені п.п. 8.4. Договору, орендна плата встановлюється у двократному розмірі, що визначений у п.п. 4.2. Договору, але не більше дванадцяти відсотків від нормативної грошової оцінки Земельної ділянки.

4.4. Після закінчення періоду, за який сплачується орендна плата у двократному розмірі, орендна плата розраховується та сплачується відповідно до п.п. 4.2. Договору.

4.5. Розмір орендної плати може змінюватись за згодою сторін шляхом прийняття відповідного рішення Київською міською радою та внесення змін до цього Договору.

4.6. Розмір орендної плати змінюється шляхом прийняття відповідного рішення Київською міською радою, якщо орендна ставка визначена у п.п.4.2. Договору нижча, ніж мінімальна орендна ставка визначена чинним законодавством України. Після прийняття відповідного рішення Київської міської ради та доведення даного рішення до Орендаря для ознайомлення, Орендар зобов'язаний сплачувати орендну плату відповідно до нової орендної ставки.

4.7. Зміна нормативної грошової оцінки Земельної ділянки та її індексація проводиться без внесення змін та доповнень до цього Договору у порядку та у випадках, передбачених законодавством України.

4.8. Орендна плата вноситься Орендарем рівними частками за податковий (звітний) період, який дорівнює [redacted]ному місяцю, щомісячно протягом тридцяти календарних днів, наступних за [redacted]рендарним днем звітного (податкового) місяця на рахунок 332198127000[redacted]200 у ГУ ДКСУ у м. Києві, код банку 820019. Одержувач: УДКСУ у Печ[redacted]ні м. Києва, код ЄДРПОУ [redacted] податку на [redacted]

Увага! Бланк містить багатоступеневий захист від підроблення.
МІНІСТЕРСТВО ЮСТИЦІЇ УКРАЇНИ

додану вартість та інших податків, платежів, що пов'язані з виконанням Договору, вирішуються Орендарем в установленому законодавством України порядку.

4.9. Зміна отримувача орендної плати та його банківських реквізитів може здійснюватися Орендодавцем в односторонньому порядку і не потребує внесення змін до цього Договору. Орендар зобов'язується уточнювати банківські реквізити і назву отримувача орендної плати.

4.10. Розмір орендної плати переглядається у разі зміни умов господарювання, передбачених Договором, зміни розмірів земельного податку, зміни мінімального розміру орендної плати, підвищення цін і тарифів, зміни коефіцієнтів індексації, визначених законодавством, погіршення стану орендованої Земельної ділянки не з вини Орендаря, що підтверджено документами, та у інших випадках, передбачених законом, за згодою сторін, але не частіше, ніж один раз у рік. Після прийняття відповідного рішення Київської міської ради Орендар зобов'язаний сплачувати орендну плату відповідно до нової орендної ставки.

4.11. За несвоєчасне внесення орендної плати справляється пеня в розмірі 120 (ста двадцяти) відсотків річних облікової ставки Національного банку України, діючої на день виникнення такого боргу або на день його (його частини) погашення, при цьому для розрахунку використовується більша із зазначених ставок. Розрахунок пені здійснюється на дату погашення суми боргу (частини боргу) за кожний календарний день прострочення платежу, включаючи день такого погашення.

4.12. За порушення Орендарем п.п. 8.4. Договору щодо термінів забудови Земельної ділянки, останній зобов'язаний сплатити подвійну ставку орендної плати, визначеної у п.п. 4.2 цього Договору, але не більше дванадцяти відсотків від нормативної грошової оцінки Земельної ділянки, за кожен день з моменту виявлення порушень до моменту його усунення. Контроль за виконанням умов договору та виявлення порушень здійснюється Головним управлінням земельних ресурсів виконавчого органу Київради (Київської міської державної адміністрації), в межах компетенції, визначеної рішенням Київської міської ради від 25 вересня 2003 року № 16/890 „Про Порядок здійснення самоврядного контролю за використанням і охороною земель у м. Києві".

4.13. У випадку викупу даної Земельної ділянки Орендарем, Орендар зобов'язаний сплачувати орендну плату до отримання та реєстрації державного акта на право власності на Земельну ділянку.

4.14. У випадку відчуження об'єкта нерухомого майна, що належало Орендарю та розташоване на Земельній ділянці, Орендар зобов'язаний сплачувати орендну плату до оформлення правовстановлюючих документів на дану Земельну ділянку новим власником даного нерухомого майна.

4.15. Контроль за правильністю обчислення і справляння орендної плати, нарахування пені за несвоєчасну сплату орендної плати та її стягнення здійснює районний податковий орган за місцем розташування Земельної ділянки.

5. Умови використання та обмеження (обтяження) щодо використання Земельної ділянки

5.1. Умови збереження стану об'єкта оренди:

- на Земельній ділянці не дозволяється діяльність, не пов'язана з цільовим призначенням Земельної ділянки. Зміна цільового призначення Земельної ділянки можлива лише в разі прийняття Київською міською радою рішення про затвердження проекту землеустрою щодо відведення Земельної ділянки у зв'язку зі зміною цільового призначення Земельної ділянки та внесення відповідних змін до Договору. Роботи по розробці проекту землеустрою щодо відведення сплачує Орендар;

5.2. Сервітути, обмеження (обтяження) та права третіх осіб щодо Земельної ділянки на день підписання цього Договору відсутні.

[illegible] і строки передачі Земельної ділянки в оренду

6.1. Передача [illegible] ділянки здійснена за Актом приймання-передачі об'єкта оренди [illegible] травня 2005 р[illegible]

Увага! Бланк містить багатоступеневий захист від підроблення.

МІНІСТЕРСТВО ЮСТИЦІЇ УКРАЇНИ

7. Умови повернення Земельної ділянки

7.1. Після припинення дії договору Орендар повертає Орендодавцеві Земельну ділянку у стані, не гіршому порівняно з тим, у якому він одержав її в оренду.

Орендодавець у разі погіршення корисних властивостей орендованої Земельної ділянки, пов'язаних із зміною її стану, має право на відшкодування збитків у розмірі, визначеному сторонами. Якщо сторонами не досягнуто згоди про розмір відшкодування збитків, спір розв'язується у судовому порядку.

8. Права та обов'язки Сторін

8.1. Орендодавець має право вимагати від Орендаря:

- використання Земельної ділянки за цільовим призначенням згідно з цим Договором;
- дотримання місцевих правил забудови;
- своєчасного внесення орендної плати;
- дострокового розірвання цього Договору;
- відшкодування понесених збитків, в тому числі неотриманих доходів, відповідно до чинного законодавства у разі розірвання цього Договору.

8.2. Орендодавець зобов'язаний:

- повідомити в письмовій формі Орендаря про намір продати Земельну ділянку третій особі із зазначенням її ціни та інших умов, на яких вона продається;
- не вчиняти дій, які б перешкоджали Орендарю користуватися Земельною ділянкою;
- передати в користування Земельну ділянку у стані, що відповідає умовам цього Договору.

8.3. Орендар має право:

- самостійно господарювати на землі з дотриманням вимог чинного законодавства України та умов цього Договору;
- за письмовою згодою Орендодавця зводити в установленому законодавством порядку жилі, виробничі, культурно-побутові та інші будівлі і споруди;
- у разі розірвання цього Договору, за погодженням сторін, має право вимагати відшкодування нанесених збитків відповідно до чинного законодавства;
- після закінчення строку, на який було укладено цей Договір, при умові належного виконання обов'язків відповідно до умов цього Договору, Орендар має за інших рівних умов переважне право на поновлення Договору;
- переважне право на купівлю Земельної ділянки у разі її продажу.

8.4. Орендар зобов'язаний:

- завершити забудову Земельної ділянки в строки, встановлені проектною документацією на будівництво, затвердженою в установленому порядку;
- використовувати Земельну ділянку відповідно до її цільового призначення;
- своєчасно вносити орендну плату;
- при зміні функціонального використання об'єкта нерухомості, що розташований на Земельній ділянці, у десятиденний термін в письмовій формі замовити у Головному управлінні земельних ресурсів виконавчого органу Київради (Київської міської державної адміністрації) витяг з технічної документації про нову нормативну грошову оцінку Земельної ділянки або її частини з урахуванням зазначених змін та після одержання цього витягу передати його до податкового органу за місцем розташування Земельної ділянки;
- письмово повідомити Орендодавця про відчуження об'єктів (їх частин), що розташовані на Земельній ділянці і належать Орендарю, протягом десяти днів з моменту вчинення відповідного правочину, а також повідомити про наміри подальшого використання Земельної ділянки. У випадку, якщо Орендар має намір припинити право користування Земельною ділянкою (її частиною), цей Договір розривається за згодою сторін, або до цього Договору вносяться відповідні зміни, з моменту укладання договору оренди Земельної ділянки з нови[illegible] об'єктів, які були відчужені;
- забезпечити [illegible]п до Земельної ділянки представнику контролюючих органів;
- повернути [illegible]лянку Орендодавцю у стані, придатному для її подальшого використання [illegible]ення дії цього Договору;

Увага! Бланк містить багатоступеневий захист від підроблення.

МІНІСТЕРСТВО ЮСТИЦІЇ УКРАЇНИ

- у строки, встановлені чинним законодавством, звітувати перед податковими органами району за місцем розташування Земельної ділянки про сплату орендної плати;
- питання відшкодування відновлюючої вартості зелених насаджень (попередній акт обстеження зелених насаджень від 12.08.2004 № 414) та інші майново-правові питання вирішувати в установленому порядку;
- виконати вимоги, викладені в листах Головного управління містобудування, архітектури та дизайну міського середовища від 14.10.2004 № 19-9434, головного державного санітарного лікаря м. Києва від 06.09.2004 № 6566, управління охорони навколишнього природного середовища від 20.09.2004 № 071/04-4-19/3144, від 16.09.2004 № 071/07-7-10/3131, Головного управління культури, мистецтв та охорони культурної спадщини від 07.10.2004 № 001-09/4602 та в рішенні Київської міської ради від 21.10.2004 № 574/1984 "Про надання дозволу концертному закладу культури "Муніципальний камерний хор "Київ" на знесення будівлі на вул. Лабораторній, 12";
- передбачити проектом будівництва житлового будинку місця постійного зберігання автотранспорту (крім відкритих автостоянок) у кількості, не меншій за кількість квартир у цьому будинку, та з урахуванням машиномісць, необхідних для обслуговування офісів;
- забезпечити вільний доступ для прокладання нових, ремонту та експлуатації існуючих інженерних мереж і споруд, розміщених у межах Земельної ділянки;
- питання пайової участі вирішити відповідно до рішення Київради від 27.02.2003 №271/431 "Про пайову участь (внески) інвесторів (забудовників) у створенні соціальної та інженерно-транспортної інфраструктури м. Києва";
- передати Головному управлінню житлового забезпечення виконавчого органу Київради (Київської міської державної адміністрації) 10% загальної площі будинку (крім службової) на підставі п. 41 рішення Київської міської ради від 18.12.2003 № 267/1142 "Про бюджет м.Києва на 2004 рік";
- у п'ятиденний строк після державної реєстрації договору оренди Земельної ділянки надати копію цього Договору до районного податкового органу за місцем розташування Земельної ділянки.

8.5. Право на оренду Земельної ділянки державної або комунальної власності не може бути відчужено її Орендарем іншим особам, внесено до статутного фонду, передано у заставу.

8.6. Сторони також мають інші права і несуть інші обов'язки, визначені законодавством України.

9. Ризик випадкового знищення або пошкодження об'єкта оренди чи його частини

Ризик випадкового знищення або пошкодження об'єкта оренди чи його частини несе Орендар.

10. Страхування об'єкта оренди

Сторони домовилися про те, що Орендар має право застрахувати об'єкт оренди.

11. Зміна умов Договору та припинення і поновлення Договору

11.1.Всі зміни та/або доповнення до цього Договору вносяться за згодою сторін. Згодою або запереченням Орендодавця на зміни та/або доповнення до цього Договору, є його рішення, прийняте в установленому законодавством порядку.

11.2. Витрати, пов'язані з внесенням зміни та/або доповнення до цього Договору, сплачує Орендар.

11.3.Договір оренди припиняється в разі:
- закінчення строку, на який його було укладено;
- викупу Земельної ділянки для суспільних потреб та примусового відчуження Земельної ділянки з мотивів суспільної необхідності в порядку, встановленому законодавством України;
- поєднання в [illegible] власника Земельної ділянки та Орендаря;
- ліквідації юридичної особи – Орендаря;

Увага! Бланк містить багатоступеневий захист від підроблення.
МІНІСТЕРСТВО ЮСТИЦІЇ УКРАЇНИ

- набуття права власності на об'єкт нерухомості, що розташовані на орендованій іншою особою Земельній ділянці. В даному випадку в договорові про відчуження об'єкта нерухомості, що розташовані на Земельній ділянці, що є предметом цього Договору визначається суб'єкт (Орендар за цим Договором або новий власник об'єктів нерухомості), який сплачує орендну плату відповідно до розмірів встановлених цим Договором та несе відповідальність за зобов'язаннями передбаченими цим Договором для Орендаря, до моменту оформлення новим власником нерухомості правовстановлюючих документів на дану Земельну ділянку.

Договір припиняється також в інших випадках, передбачених законом.

11.4. Припинення Договору шляхом розірвання.

Договір може бути розірваний:
- за взаємною згодою сторін;
- за рішенням суду, в порядку, встановленому законом;
- у разі необхідності використання Земельної ділянки для суспільних потреб у порядку, встановленому законодавством;
- в односторонньому порядку за ініціативою Орендодавця, із звільненням Орендодавця від відповідальності, згідно з Господарським кодексом України, в разі, коли Орендар використовує Земельну ділянку способами, які суперечать екологічним вимогам, не за цільовим призначенням, систематично (протягом півроку) не сплачує орендну плату, порушення строків завершення забудови Земельної ділянки, встановлених п.п.8.4 Договору, здійснення без згоди Орендодавця відчуження права користування Земельною ділянкою третім особам;

11.5. Договір може бути достроково розірваний у разі невиконання або неналежного виконання Орендарем обов'язків, визначених у п.п. 5.1. та 8.4. цього Договору.

11.6. Розірвання цього Договору не потребує укладення додаткової угоди. Договір вважається розірваним з моменту прийняття Орендодавцем відповідного рішення, якщо інше не встановлено рішенням.

11.7. Поновлення Договору:
- Після закінчення строку, на який було укладено цей Договір, Орендар, за умови належного виконання своїх обов'язків, має за інших рівних умов переважне право на поновлення Договору. У цьому разі Орендар повинен не пізніше, ніж за 3 (три) місяці до закінчення строку дії Договору повідомити письмово Орендодавця про намір продовжити його дію та сплачувати орендну плату за період від дня закінчення дії цього Договору до дня поновлення його дії у порядку та у розмірах, встановлених цим Договором.
- У разі поновлення Договору на новий строк його умови можуть бути змінені за згодою сторін.

11.8. У разі припинення або розірвання цього Договору Орендар зобов'язаний повернути Орендодавцеві Земельну ділянку на умовах, визначених цим Договором. У разі невиконання Орендарем обов'язку щодо умов повернення Орендодавцеві Земельної ділянки Орендар зобов'язаний відшкодувати Орендодавцеві завдані збитки.

11.9. Перехід права власності на орендовану Земельну ділянку до третьої особи, а також реорганізація юридичної особи – Орендаря не є підставою для зміни умов або розірвання Договору.

12. Відповідальність сторін за невиконання або неналежне виконання Договору та вирішення спорів

12.1. У разі невиконання своїх зобов'язань за цим Договором Сторони несуть відповідальність, визначену цим Договором та законодавством.

12.2. У разі невиконання Орендарем умов цього Договору та обов'язків, передбачених законодавством України, Договір може бути достроково розірваний.

12.3. Сторона, [illegible] порушила зобов'язання, звільняється від відповідальності, якщо вона доведе, що це [illegible] сталося не з її вини.

Увага! Бланк містить багатоступеневий захист від підроблення.
МІНІСТЕРСТВО ЮСТИЦІЇ УКРАЇНИ

12.4. Усі спори, що пов'язані із виконанням цього Договору, вирішуються судами України при неможливості досудового врегулювання спорів, що виникають при виконанні умов цього Договору.

13. Суборенда Земельної ділянки

13.1. Орендар має право передати Земельну ділянку або її частину у суборенду в порядку встановленому чинним законодавством України.

13.2.Умови договору суборенди Земельної ділянки повинні обмежуватися умовами даного Договору і не суперечити йому».

3. Даний договір є невід'ємною частиною Договору оренди, посвідченого Щербаковим В. З., приватним нотаріусом Київського міського нотаріального округу 27.04.2005 по реєстру за № 323, зареєстрованого Головним управлінням земельних ресурсів виконавчого органу Київської міської ради (Київської міської державної адміністрації) 11.05.2005 за № 82-6-00294 зі змінами, внесеними додатковим договором, зареєстрованим Головним управлінням земельних ресурсів виконавчого органу Київської міської ради (Київської міської державної адміністрації) 28.07.2008 за № 82-6-00504 та набуває чинності з дня його державної реєстрації.

4. Витрати, пов'язані з нотаріальним посвідченням цього Договору, сплачує Орендар.

5. Усі спори, пов'язані з виконанням умов цього Договору, вирішуються в судовому порядку із застосуванням чинного законодавства України, при неможливості досудового врегулювання спорів, що виникають при виконанні умов цього Договору.

6. Цей Договір складений у трьох примірниках. Один примірник – для зберігання у Орендаря, один – для Орендодавця (знаходиться на зберіганні у Головному управлінні земельних ресурсів виконавчого органу Київської міської ради (Київської міської державної адміністрації), один – для зберігання у приватного нотаріуса.

МІСЦЕЗНАХОДЖЕННЯ І ПІДПИСИ СТОРІН

ОРЕНДОДАВЕЦЬ	ОРЕНДАР
Київська міська рада	концертний заклад культури
01044, м. Київ, вул. Хрещатик, 36,	**„Муніципальний академічний камерний хор „Київ"**
ідентифікаційний код юридичної особи:	03150, м. Київ,
22883141	вул. Лабораторна, 12
	ідентифікаційний код юридичної особи:
	21579671
Заступник міського голови – секретар Київської міської ради	**Директор-художній керівник**
Г. Ф. Герега	М.М. Гобдич

-ів, *Україна, двадцять восьмого грудня дві тисячі дванадцятого року.*

Цей договір посвідчено мною, ***Досінчуком Ф.І.,*** *приватним нотаріусом Київського міського нотаріального округу.*

Договір підписано Сторонами у моїй присутності.

Особи громадян, які підписали договір, встановлено, їх дієздатність, а також правоздатність та дієздатність Київської міської ради та концертного закладу культури „Муніципальний академічний камерний хор „Київ" і повноваження їх представників перевірено.

Цей Договір підлягає державній реєстрації.

Зареєстровано в реєстрі за № 8430

Сплачено гонорару = за домов.=

Приватний нотаріус

Ф.І. Досінчук

Договір зареєстровано Головним управлінням земельних ресурсів виконавчого органу Київської міської ради (Київської міської державної адміністрації), про що зроблено запис від "28" грудня 2012 р. за № 82-6-00684 у книзі записів державної реєстрації договорів.

Додаткова угода
82-6-00683
від 28.12.2012

ГУЗР КМДА
2 347003 208728

ДОГОВІР

про поновлення договору оренди земельної ділянки

Місто Київ, двадцять восьмого грудня дві тисячі дванадцятого року.

Київська міська рада, далі у тексті, **«Орендодавець»**, ідентифікаційний код юридичної особи: 22883141, місцезнаходження: 01044, м. Київ, вул. Хрещатик, 36, в особі **заступника міського голови – секретаря Київської міської ради Гереги Галини Федорівни**, яка діє на підставі рішень Київської міської ради від 20.04.2011р., № 145/5532, від 12.07.2012р., № 649/7986, ст. 42 Закону України «Про місцеве самоврядування в Україні», та концертний заклад культури „Муніципальний академічний камерний хор „Київ", ідентифікаційний код юридичної особи: 21579671, місцезнаходження: 03150, м. Київ, вул. Лабораторна, 12, державна реєстрація проведена 14.02.1994р., номер запису в ЄДР: 1 070 120 0000 021372 – далі у тексті – **„Орендар"**, в особі директора-художнього керівника **Гобдича Миколи Миколайовича**, який діє на підставі Положення про концертний заклад культури «Муніципальний академічний камерний хор «Київ», затвердженого розпорядженням Київської міської адміністрації від 01.10.2002р. № 1828 (в редакції розпорядження Київської міської державної адміністрації від 10.03.2005р. № 332). – з другої сторони, на підставі статті 792 Цивільного кодексу України, статті 33 Закону України "Про оренду землі" та рішення Київської міської ради від 20.09.2012 № 157/8441, уклали цей Договір про таке:

1. Поновити на 5 (п'ять) років договір оренди земельної ділянки, укладений між Орендодавцем і Орендарем, посвідчений Щербаковим В. З., приватним нотаріусом Київського міського нотаріального округу 27.04.2005 по реєстру за № 375, зареєстрований Головним управлінням земельних ресурсів виконавчого органу Київської міської ради (Київської міської державної адміністрації) 10.06.2004 за № 82-6-00182 зі змінами, внесеними додатковим договором, зареєстрованим Головним управлінням земельних ресурсів виконавчого органу Київської міської ради (Київської міської державної адміністрації) 28.07.2008 за № 82-6-00505, термін дії якого закінчився (далі у тексті – Договір оренди).

2. Викласти Договір оренди в наступній редакції:

„ДОГОВІР
оренди земельної ділянки

Київська міська рада, далі у тексті, **«Орендодавець»**, ідентифікаційний код юридичної особи: 22883141, місцезнаходження: 01044, м. Київ, вул. Хрещатик, 36, в особі **заступника міського голови – секретаря Київської міської ради Гереги Галини Федорівни**, яка діє на підставі рішень Київської міської ради від 20.04.2011р., № 145/5532, від 12.07.2012р., № 649/7986, ст. 42 Закону України «Про місцеве самоврядування в Україні», та **Концертний заклад культури „Муніципальний академічний камерний хор „Київ", ідентифікаційний код юридичної особи: 21579671, місцезнаходження:** 03150? м. Київ, вул. Лабораторна, 12, державна реєстрація проведена 14.02.1994р., номер запису в ЄДР: 1 070 120 0000 021372 – далі у тексті – **„Орендар"**, в особі директора-художнього керівника **Гобдича Миколи Миколайовича**, який діє на підставі Положення про концертний заклад культури «Муніципальний академічний камерний хор «Київ», затвердженого розпорядженням Київської міської адміністрації від 01.10.2002р. № 1828 (в редакції розпорядження Київської міської державної адміністрації від 10.03.2005р. № 332), – з другої сторони, у[redacted]р оренди земельної ділянки (далі у тексті – Договір) про нижченаве[redacted]

Увага! Бланк містить багатоступеневий захист від підроблення.
МІНІСТЕРСТВО ЮСТИЦІЇ УКРАЇНИ

1. Предмет Договору

1.1. Орендодавець, на підставі рішень Київської міської ради від 25.09.2003р. № 31/905 (п. 60) та від 20.09.2012р. № 157/8441, за Актом приймання-передачі передає, а Орендар приймає в оренду *(строкове платне користування)* земельну ділянку (далі – об'єкт оренди або Земельна ділянка), визначену цим Договором.

2. Об'єкт оренди

2.1. Об'єктом оренди відповідно до цього Договору є Земельна ділянка з наступними характеристиками:
- місце розташування – *вул. Лабораторна, 12* у Печерському районі м. Києва;
- розмір – *0,1157* га (нуль цілих одна тисяча сто п'ятдесят сім десятитисячних) га, в тому числі в межах червоних ліній 0,0383 га для влаштування будівельного майданчика;
- цільове призначення – для будівництва житлового будинку з офісними приміщеннями та підземним паркінгом;
- кадастровий номер – *8000000000:79:026:0005.*

2.2. Відповідно до витягу з технічної документації № Ю-37480/2012 Головного управління земельних ресурсів виконавчого органу Київради (Київської міської державної адміністрації) від 26.12.2012 № 332 року нормативна грошова оцінка Земельної ділянки становить 1 435 905 (один мільйон чотириста тридцять п'ять тисяч дев'ятсот п'ять) грн. та 38 коп.

2.3. Земельна ділянка, яка передається в оренду, не має недоліків, що можуть перешкоджати її ефективному використанню.

3. Строк дії Договору

3.1. Договір укладено на *5 (п'ять)* років.

4. Орендна плата

4.1. Визначена цим Договором орендна плата за Земельну ділянку становить платіж, який Орендар самостійно розраховує та вносить Орендодавцеві за користування Земельною ділянкою у грошовій формі.

4.2. Річна орендна плата за Земельну ділянку встановлюється у розмірі 3 (трьох) відсотків від її нормативної грошової оцінки. Обчислення розміру орендної плати за Земельну ділянку здійснюється з урахуванням цільового призначення та коефіцієнтів індексації, визначених законодавством.

4.3. У випадку порушення термінів забудови Земельної ділянки, що визначені п.п. 8.4. Договору, орендна плата встановлюється у двократному розмірі, що визначений у п.п. 4.2. Договору, але не більше дванадцяти відсотків від нормативної грошової оцінки Земельної ділянки.

4.4. Після закінчення періоду, за який сплачується орендна плата у двократному розмірі, орендна плата розраховується та сплачується відповідно до п.п. 4.2. Договору.

4.5. Розмір орендної плати може змінюватись за згодою сторін шляхом прийняття відповідного рішення Київською міською радою та внесення змін до цього Договору.

4.6. Розмір орендної плати змінюється шляхом прийняття відповідного рішення Київською міською радою, якщо орендна ставка визначена у п.п.4.2. Договору нижча, ніж мінімальна орендна ставка визначена чинним законодавством України. Після прийняття відповідного рішення Київської міської ради та доведення даного рішення до Орендаря для ознайомлення, Орендар зобов'язаний сплачувати орендну плату відповідно до нової орендної ставки.

4.7. Зміна нормативної грошової оцінки Земельної ділянки та її індексація проводиться без внесення змін та доповнень до цього Договору у порядку та у випадках, передбачених законодавством України.

4.8. Орендна пл[redacted]ться Орендарем рівними частками за податковий (звітний) період, який дорівню[redacted]му місяцю, щомісячно протягом тридцяти календарних днів, наступних за [redacted]алендарним днем звітного (податкового) місяця на рахунок 332198127000[redacted]0200 у ГУ ДКСУ у м. Ки[redacted] Одержувач: УДКСУ у Печер[redacted]районі м. Києва, код ЄДРПОУ [redacted]и податку на

Увага! Бланк містить багатоступеневий захист від підроблення.
МІНІСТЕРСТВО ЮСТИЦІЇ УКРАЇНИ

додану вартість та інших податків і зборів, що пов'язані з виконанням Договору, вирішуються Орендарем в установленому законодавством України порядку.

4.9. Зміна отримувача орендної плати та його банківських реквізитів може здійснюватися Орендодавцем в односторонньому порядку і не потребує внесення змін до цього Договору. Орендар зобов'язується уточнювати банківські реквізити і назву отримувача орендної плати.

4.10. Розмір орендної плати переглядається у разі зміни умов господарювання, передбачених Договором, зміни розмірів земельного податку, зміни мінімального розміру орендної плати, підвищення цін і тарифів, зміни коефіцієнтів індексації, визначених законодавством, погіршення стану орендованої Земельної ділянки не з вини Орендаря, що підтверджено документами, та у інших випадках, передбачених законом, за згодою сторін, але не частіше, ніж один раз у рік. Після прийняття відповідного рішення Київської міської ради Орендар зобов'язаний сплачувати орендну плату відповідно до нової орендної ставки.

4.11. За несвоєчасне внесення орендної плати справляється пеня в розмірі 120 (ста двадцяти) відсотків річних облікової ставки Національного банку України, діючої на день виникнення такого боргу або на день його (його частини) погашення, при цьому для розрахунку використовується більша із зазначених ставок. Розрахунок пені здійснюється на дату погашення суми боргу (частини боргу) за кожний календарний день прострочення платежу, включаючи день такого погашення.

4.12. За порушення Орендарем п.п. 8.4. Договору щодо термінів забудови Земельної ділянки, останній зобов'язаний сплатити подвійну ставку орендної плати, визначеної у п.п. 4.2 цього Договору, але не більше дванадцяти відсотків від нормативної грошової оцінки Земельної ділянки, за кожен день з моменту виявлення порушень до моменту його усунення. Контроль за виконанням умов договору та виявлення порушень здійснюється Головним управлінням земельних ресурсів виконавчого органу Київради (Київської міської державної адміністрації), в межах компетенції, визначеної рішенням Київської міської ради від 25 вересня 2003 року № 16/890 „Про Порядок здійснення самоврядного контролю за використанням і охороною земель у м. Києві".

4.13. У випадку викупу даної Земельної ділянки Орендарем, Орендар зобов'язаний сплачувати орендну плату до отримання та реєстрації державного акта на право власності на Земельну ділянку.

4.14. У випадку відчуження об'єкта нерухомого майна, що належало Орендарю та розташоване на Земельній ділянці, Орендар зобов'язаний сплачувати орендну плату до оформлення правовстановлюючих документів на дану Земельну ділянку новим власником даного нерухомого майна.

4.15. Контроль за правильністю обчислення і справляння орендної плати, нарахування пені за несвоєчасну сплату орендної плати та її стягнення здійснює районний податковий орган за місцем розташування Земельної ділянки.

5. Умови використання та обмеження (обтяження) щодо використання Земельної ділянки

5.1. Умови збереження стану об'єкта оренди:

- на Земельній ділянці не дозволяється діяльність, не пов'язана з цільовим призначенням Земельної ділянки. Зміна цільового призначення Земельної ділянки можлива лише в разі прийняття Київською міською радою рішення про затвердження проекту землеустрою щодо відведення Земельної ділянки у зв'язку зі зміною цільового призначення Земельної ділянки та внесення відповідних змін до Договору. Роботи по розробці проекту землеустрою щодо відведення сплачує Орендар;

5.2. Сервітути, обмеження (обтяження), крім зазначених у договорі, та права третіх осіб щодо Земельної ділянки на день підписання цього Договору відсутні.

[redacted] і строки передачі Земельної ділянки в оренду

6.1. Передач[redacted]ілянки здійснена за Актом приймання-передачі об'єкта оренди 10 червня 2004 [redacted]

[redacted]. Умови повернення Земел[redacted]

Увага! Бланк містить багатоступеневий захист від підроблення.

7.1. Після припинення дії договору Орендар повертає Орендодавцеві Земельну ділянку у стані, не гіршому порівняно з тим, у якому він одержав її в оренду.

Орендодавець у разі погіршення корисних властивостей орендованої Земельної ділянки, пов'язаних із зміною її стану, має право на відшкодування збитків у розмірі, визначеному сторонами. Якщо сторонами не досягнуто згоди про розмір відшкодування збитків, спір розв'язується у судовому порядку.

8. Права та обов'язки Сторін

8.1. Орендодавець має право вимагати від Орендаря:

- використання Земельної ділянки за цільовим призначенням згідно з цим Договором;
- дотримання місцевих правил забудови;
- своєчасного внесення орендної плати;
- дострокового розірвання цього Договору;
- відшкодування понесених збитків, в тому числі неотриманих доходів, відповідно до чинного законодавства у разі розірвання цього Договору.

8.2. Орендодавець зобов'язаний:

- повідомити в письмовій формі Орендаря про намір продати Земельну ділянку третій особі із зазначенням її ціни та інших умов, на яких вона продається;
- не вчиняти дій, які б перешкоджали Орендарю користуватися Земельною ділянкою;
- передати в користування Земельну ділянку у стані, що відповідає умовам цього Договору.

8.3. Орендар має право:

- самостійно господарювати на землі з дотриманням вимог чинного законодавства України та умов цього Договору;
- за письмовою згодою Орендодавця зводити в установленому законодавством порядку жилі, виробничі, культурно-побутові та інші будівлі і споруди;
- у разі розірвання цього Договору, за погодженням сторін, має право вимагати відшкодування нанесених збитків відповідно до чинного законодавства;
- після закінчення строку, на який було укладено цей Договір, при умові належного виконання обов'язків відповідно до умов цього Договору, Орендар має за інших рівних умов переважне право на поновлення Договору;
- переважне право на купівлю Земельної ділянки у разі її продажу.

8.4. Орендар зобов'язаний:

- завершити забудову Земельної ділянки в строки, встановлені проектною документацією на будівництво, затвердженою в установленому порядку;
- використовувати Земельну ділянку відповідно до її цільового призначення;
- своєчасно вносити орендну плату;
- при зміні функціонального використання об'єкта нерухомості, що розташований на Земельній ділянці, у десятиденний термін в письмовій формі замовити у Головному управлінні земельних ресурсів виконавчого органу Київради (Київської міської державної адміністрації) витяг з технічної документації про нову нормативну грошову оцінку Земельної ділянки або її частини з урахуванням зазначених змін та після одержання цього витягу передати його до податкового органу за місцем розташування Земельної ділянки;
- письмово повідомити Орендодавця про відчуження об'єктів (їх частин), що розташовані на Земельній ділянці і належать Орендарю, протягом десяти днів з моменту вчинення відповідного правочину, а також повідомити про наміри подальшого використання Земельної ділянки. У випадку, якщо Орендар має намір припинити право користування Земельною ділянкою (її частиною), цей Договір розривається за згодою сторін, або до цього Договору вносяться відповідні зміни, з моменту укладання договору оренди Земельної ділянки з новим власником об'єктів, які були відчужені;
- забезпечити вільний доступ до Земельної ділянки представнику контролюючих органів;
- повернути [redacted]лянку Орендодавцю у стані, придатному для її подальшого використання [redacted]ення дії цього Договору;
- у строки, в[redacted]чинним законодавством, звітувати перед податковими органами району за місцем [redacted]ння Земельної ділянки про [redacted]

Увага! Бланк містить багатоступеневий захист від підроблення.

- питання відшкодування відновної вартості зелених насаджень (акт обстеження зелених насаджень від 11.08.2003 № 96) та інші майново-правові питання вирішувати в установленому порядку;
- виконати вимоги, викладені в листах Головного управління містобудування та архітектури від 03.04.2003 № 18-978, головного державного санітарного лікаря м.Києва від 01.08.2003 № 5689, Державного управління екології та природних ресурсів в м.Києві від 20.08.2003 № 08-8-20/6191, від 15.08.2003 № 10-10-12/6479 та Головного управління охорони культурної спадщини та реставраційно-відновлювальних робіт від 08.07.2003 № 3737;
- забезпечити вільний доступ для прокладання нових, ремонту та експлуатації існуючих інженерних мереж і споруд, розміщених у межах Земельної ділянки;
- частину Земельної ділянки в межах червоних ліній використовувати з обмеженнями відповідно до вимог містобудівного законодавства;
- питання пайової участі вирішити відповідно до рішення Київради від 27.02.2003 N 271/431 "Про пайову участь (внески) інвесторів (забудовників) у створенні соціальної та інженерно-транспортної інфраструктури м.Києва";
- передати Головному управлінню житлового забезпечення виконавчого органу Київської міської, ради (Київської міської державної адміністрації) 5% загальної площі будинку (крім службової), а по земельних ділянках у центральній частині міста Києва, яка визначається Генеральним планом розвитку міста, - 10% загальної площі будинку (крім службової) на підставі п. 50 рішення Київської міської ради від 28.12.2002 № 232/392 "Про бюджет міста Києва на 2003 рік";
- замовити виготовлення документації щодо внесення змін до проекту відведення земельної ділянки, затвердженого рішенням від 30.01.03 № 245/405 відповідно до п.60 цього рішення;
- у п'ятиденний строк після державної реєстрації договору оренди Земельної ділянки надати копію цього Договору до районного податкового органу за місцем розташування Земельної ділянки.

8.5. Право на оренду Земельної ділянки державної або комунальної власності не може бути відчужено її Орендарем іншим особам, внесено до статутного фонду, передано у заставу.

8.6. Сторони також мають інші права і несуть інші обов'язки, визначені законодавством України.

9. Ризик випадкового знищення або пошкодження об'єкта оренди чи його частини

Ризик випадкового знищення або пошкодження об'єкта оренди чи його частини несе Орендар.

10. Страхування об'єкта оренди

Сторони домовилися про те, що Орендар має право застрахувати об'єкт оренди.

11. Зміна умов Договору та припинення і поновлення Договору

11.1.Всі зміни та/або доповнення до цього Договору вносяться за згодою сторін. Згодою або запереченням Орендодавця на зміни та/або доповнення до цього Договору, є його рішення, прийняте в установленому законодавством порядку.

11.2. Витрати, пов'язані з внесенням зміни та/або доповнення до цього Договору, сплачує Орендар.

11.3.Договір оренди припиняється в разі:
- закінчення строку, на який його було укладено;
- викупу Земельної ділянки для суспільних потреб та примусового відчуження Земельної ділянки з мотивів суспільної необхідності в порядку, встановленому законодавством України;
- поєднання [illegible] власника Земельної ділянки та Орендаря;
- ліквідації юр[illegible]и -- Орендаря;

Увага! Бланк містить багатоступеневий захист від підроблення.
МІНІСТЕРСТВО ЮСТИЦІЇ УКРАЇНИ

- набуття права власності на об'єкт нерухомості, що розташовані на орендованій іншою особою Земельній ділянці. В даному випадку в договорові про відчуження об'єктів нерухомості, що розташовані на Земельній ділянці, що є предметом цього Договору визначається суб'єкт (Орендар за цим Договором або новий власник об'єктів нерухомості), який сплачує орендну плату відповідно до розмірів встановлених цим Договором та несе відповідальність за зобов'язаннями передбаченими цим Договором для Орендаря, до моменту оформлення новим власником нерухомості правовстановлюючих документів на дану Земельну ділянку.

Договір припиняється також в інших випадках, передбачених законом.

11.4. Припинення Договору шляхом розірвання.

Договір може бути розірваний:
- за взаємною згодою сторін;
- за рішенням суду, в порядку, встановленому законом;
- у разі необхідності використання Земельної ділянки для суспільних потреб у порядку, встановленому законодавством;
- в односторонньому порядку за ініціативою Орендодавця, із звільненням Орендодавця від відповідальності, згідно з Господарським кодексом України, в разі, коли Орендар використовує Земельну ділянку способами, які суперечать екологічним вимогам, не за цільовим призначенням, систематично (протягом півроку) не сплачує орендну плату, порушення строків завершення забудови Земельної ділянки, встановлених п.п.8.4 Договору, здійснення без згоди Орендодавця відчуження права користування Земельною ділянкою третім особам;

11.5. Договір може бути достроково розірваний у разі невиконання або неналежного виконання Орендарем обов'язків, визначених у п.п. 5.1. та 8.4. цього Договору.

11.6. Розірвання цього Договору не потребує укладення додаткової угоди. Договір вважається розірваним з моменту прийняття Орендодавцем відповідного рішення, якщо інше не встановлено рішенням.

11.7. Поновлення Договору:
- Після закінчення строку, на який було укладено цей Договір, Орендар, за умови належного виконання своїх обов'язків, має за інших рівних умов переважне право на поновлення Договору. У цьому разі Орендар повинен не пізніше, ніж за 3 (три) місяці до закінчення строку дії Договору повідомити письмово Орендодавця про намір продовжити його дію та сплачувати орендну плату за період від дня закінчення дії цього Договору до дня поновлення його дії у порядку та у розмірах, встановлених цим Договором.
- У разі поновлення Договору на новий строк його умови можуть бути змінені за згодою сторін.

11.8. У разі припинення або розірвання цього Договору Орендар зобов'язаний повернути Орендодавцеві Земельну ділянку на умовах, визначених цим Договором. У разі невиконання Орендарем обов'язку щодо умов повернення Орендодавцеві Земельної ділянки Орендар зобов'язаний відшкодувати Орендодавцеві завдані збитки.

11.9. Перехід права власності на орендовану Земельну ділянку до третьої особи, а також реорганізація юридичної особи – Орендаря не є підставою для зміни умов або розірвання Договору.

12. Відповідальність сторін за невиконання або неналежне виконання Договору та вирішення спорів

12.1. У разі невиконання своїх зобов'язань за цим Договором Сторони несуть відповідальність, визначену цим Договором та законодавством.

12.2. У разі невиконання Орендарем умов цього Договору та обов'язків, передбачених законодавством України, Договір може бути достроково розірваний.

12.3. Сторона [illegible]ила зобов'язання, звільняється від відповідальності, якщо вона доведе, що це [illegible]талося не з її вини.

Увага! Бланк містить багатоступеневий захист від підроблення.
МІНІСТЕРСТВО ЮСТИЦІЇ УКРАЇНИ

УКРАЇНА UKRAINE

12.4. Усі спори, що пов'язані із виконанням умов цього Договору, вирішуються судами України при неможливості досудового врегулювання спорів, що виникають при виконанні умов цього Договору.

13. Суборенда Земельної ділянки

13.1. Орендар має право передати Земельну ділянку або її частину у суборенду в порядку встановленому чинним законодавством України.
13.2.Умови договору суборенди Земельної ділянки повинні обмежуватися умовами даного Договору і не суперечити йому».

3. Даний договір є невід'ємною частиною Договору оренди, посвідченого Щербаковим В. З., приватним нотаріусом Київського міського нотаріального округу 27.04.2005 по реєстру за № 375, зареєстрований Головним управлінням земельних ресурсів виконавчого органу Київської міської ради (Київської міської державної адміністрації) 10.06.2004 за № 82-6-00182 зі змінами, внесеними додатковим договором, зареєстрованим Головним управлінням земельних ресурсів виконавчого органу Київської міської ради (Київської міської державної адміністрації) 28.07.2008 за № 82-6-00505 та набуває чинності з дня його державної реєстрації.

4. Витрати, пов'язані з нотаріальним посвідченням цього Договору, сплачує Орендар.

5. Усі спори, пов'язані з виконанням умов цього Договору, вирішуються в судовому порядку із застосуванням чинного законодавства України, при неможливості досудового врегулювання спорів, що виникають при виконанні умов цього Договору.

6. Цей Договір складений у трьох примірниках. Один примірник – для зберігання у Орендаря, один – для Орендодавця (знаходиться на зберіганні у Головному управлінні земельних ресурсів виконавчого органу Київської міської ради (Київської міської державної адміністрації), один – для зберігання у нотаріуса.

МІСЦЕЗНАХОДЖЕННЯ І ПІДПИСИ СТОРІН

ОРЕНДОДАВЕЦЬ	ОРЕНДАР
Київська міська рада	концертний заклад культури
01044, м. Київ, вул. Хрещатик, 36,	**„Муніципальний академічний камерний хор „Київ"**
ідентифікаційний код юридичної особи:	03150, м. Київ,
22883141	вул. Лабораторна, 12
	ідентифікаційний код юридичної особи:
	21579671
Заступник міського голови – секретар Київської міської ради	**Директор-художній керівник**
Г. Ф. Герега	М.М. Гобдич

Увага! Бланк містить багатоступеневий захист від підроблення.

МІНІСТЕРСТВО ЮСТИЦІЇ УКРАЇНИ

-ів, Україна, двадцять восьмого грудня дві тисячі дванадцятого року.

Цей договір посвідчено мною, **Досінчуком Ф.І.**, приватним нотаріусом Київського міського нотаріального округу.

Договір підписано Сторонами у моїй присутності.

Особи громадян, які підписали договір, встановлено, їх дієздатність, а також правоздатність та дієздатність Київської міської ради та концертного закладу культури „Муніципальний академічний камерний хор „Київ" і повноваження їх представників перевірено.

Цей Договір підлягає державній реєстрації.

Зареєстровано в реєстрі за № 8429
Стягнено плати = за домов.=

Приватний нотаріус

Ф.І. Досінчук

Всього прошито (або прошнуровано) пронумеровано і скріплено печаткою 7 (сім) аркушів

Договір зареєстровано Головним управлінням земельних ресурсів виконавчого органу Київської міської ради (Київської міської державної адміністрації), про що зроблено запис від "28" грудня 2012 р. за № 82-6-00683 у книзі записів державної реєстрації договорів.

Для перевірки дійсності бланка натисніть пальцем або будь-яким чином нагрійте бланк. Малюнок зверху має тимчасово зникнути, у нижніх кутах – тимчасово з'явитися. У смужці, що розташована внизу, має з'явитися слово "Дійсний".

292-055/ПР
25.05.2015

6

Заступник міського голови –
секретар Київської міської ради

Прокопіву В.В.
√ Бондаренку В.Д.
Державіну В.В.

Прошу розглянути проект рішення від 22.05.2014 №08/231-1428/ПР в установленому порядку.

Дутці Л.Я.

Для контролю за проходженням та тиражування.

Юнаковій С.М.
Данильцю В.В.
Рябікіну П.Б. – до відома
Старостенко Г.В. – до відома

О.РЕЗНІКОВ

"22" травня 2015 року
№ 08/231 – 1428/ПР

08/231-1428/ПР
22.05.2015

ДЕПУТАТ

КИЇВСЬКОЇ МІСЬКОЇ РАДИ VII СКЛИКАННЯ

"20" травня 2015 р. № 08/279-090-193

Заступнику міського голови –
секретарю Київської міської ради
Резнікову О.Ю.

Шановний Олексію Юрійовичу!

Відповідно до ст. 21 Регламенту Київської міської ради, затвердженого рішенням Київської міської ради від 12.11.2014 року №351/351 направляю проект рішення Київської міської ради «Про розірвання договорів оренди земельних ділянок укладених між Київською міською радою та концертним закладом культури «Муніципальний камерний хор «Київ» № 82-6-00182 від 10.06.2004 року (зі змінами) на підставі рішення Київради від 25.09.2003 року №31/905 та № 82-6-00294 від 11.05.2005 року (зі змінами) на підставі рішення Київради від 28.12.2004 року №1080/2490» для розгляду у відповідних постійних комісіях Київської міської ради.

Додатки:

1. Проект рішення Київської міської ради «Про розірвання договорів оренди земельних ділянок укладених між Київською міською радою та концертним закладом культури «Муніципальний камерний хор «Київ» № 82-6-00182 від 10.06.2004 року (зі змінами) на підставі рішення Київради від 25.09.2003 року №31/905 та № 82-6-00294 від 11.05.2005 року (зі змінами) на підставі рішення Київради від 28.12.2004 року №1080/2490»;
2. Пояснювальна записка до проекту рішення Київської міської ради «Про розірвання договорів оренди земельних ділянок укладених між Київською міською радою та концертним закладом культури «Муніципальний камерний хор «Київ» № 82-6-00182 від 10.06.2004 року (зі змінами) на підставі рішення Київради від 25.09.2003 року №31/905 та № 82-6-00294 від 11.05.2005 року (зі змінами) на підставі рішення Київради від 28.12.2004 року №1080/2490»;
3. Проект рішення на електронному носії;
4. Рішення Київської міської ради від 25.09.2003 №31/905 «Про надання і вилучення земельних ділянок та припинення права користування землею»;
5. Рішення Київської міської ради від 28.12.2004 року № 1080/2490 «Про передачу концертному закладу культури «Муніципальний камерний

хор «Київ» земельної ділянки для будівництва житлового будинку з офісними приміщеннями та підземним паркінгом на вул. Лабораторній, 12 у Печерському районі м. Києва»;

6. Рішення Київської міської ради від 20.09.2012 року № 157/8441 «Про поновлення концертному закладу культури «Муніципальний академічний камерний хор «Київ» договорів оренди земельних ділянок для будівництва житлового будинку з офісними приміщеннями та підземним паркінгом на вулиці Лабораторній, 12 у Печерському районі м. Києва»;

7. Договір оренди земельної ділянки від 10.06.2004 року № 82-6-00182 (зі змінами);
8. Договір оренди земельної ділянки від 11.05.2005 року №82-6-00294 (зі змінами);
9. Договір про поновлення договору оренди земельної ділянки від 28.12.2012 року № 82-6-00683;
10. Договір про поновлення договору оренди земельної ділянки від 28.12.2012 року № 82-6-00584.

З повагою
Депутат Київради **Михайло Терентьєв**

Вик. Терентьєв М.
Тел. 223-52-26