Засідання комісії відбудеться 05.04.2016 о 10:00 за адресою: вул. Хрещатик, 36, 10-й поверх, кім. 1017

проект

ПОРЯДОК ДЕННИЙ

засідання постійної комісії Київської міської ради з питань містобудування, архітектури та землекористування

05.04.2016

1. **Розгляд петиції** №2251 «Зупинити будівництво в парку Юність на Борщагівці» (автор петиції Тищенко В.М.) - ***матеріали додаються.***

2. **Розгляд проекту рішення** «Про розірвання договору оренди земельних ділянок в урочищі Гончарі-Кожум'яки в межах вулиць Кожум'яцької, Дегтярної та Гончарної у Подільському районі міста Києва №85-6-00245 від 23.01.2006 року із змінами, передбаченими Угодою про поновлення та внесення змін до Договору оренди земельних ділянок № МЗК-1-00194 від 25.03.2014» *за поданням депутатів Київської міської ради І. Картавого та О. Бондарчука* - ***матеріали додаються.***

3. **Розгляд проекту рішення** «Про припинення договору оренди земельної ділянки, укладеного між Київською міською радою та товариством з обмеженою відповідальністю за участю іноземного капіталу «МТН» 07.03.2007 року на підставі рішення Київської міської ради від 21 грудня 2006 року №465/522, зареєстрованого 30.03.2007 року №12-6-00410» *за поданням депутата Київської міської ради Меліхової Т.І.* - ***матеріали додаються.***

4. **Розгляд проекту рішення** «Про скасування рішення Київської міської ради №778/3353 від 14.06.2005 «Про передачу відкритому акціонерному товариству «Укртурінвест» земельної ділянки для будівництва, експлуатації та обслуговування офісно-житлової прибудови до будинку на вул. Миколи Гайцана, 12/14 у Печерському районі м. Києва» *за поданням депутата Київської міської ради Діденка Я. О.* - ***матеріали додаються.***

5. **Повторний розгляд проекту рішення** «Про внесення змін до рішення Київської міської ради від 02.06.2015 №607/1471 «Про визначення переліку земельних ділянок для опрацювання можливості продажу їх

(або права оренди на них) на земельних торгах» *за поданням депутата Київської міської ради В. Онуфрійчука* - ***матеріали додаються.***

На засіданні постійної комісії Київської міської ради з питань містобудування, архітектури та землекористування від 02.02.2016 *було прийнято рішення відкласти розгляд питання.*

З урахуванням листа Деснянської районної в м. Києві державної адміністрації від 17.03.2016 вх. №08/4439.

6. **Розгляд проекту рішення** «Про надання статусу скверу земельній ділянці, що розташована на вул. Чорнобильській, 4/56 у Святошинському районі м. Києва» *за поданням депутата Київської міської ради П. Антоненко* - ***матеріали додаються.***

7. **Розгляд проекту рішення** «Про надання статусу скверу земельній ділянці, що розташована на вул. Чорнобильській, 12 у Святошинському районі м. Києва» *за поданням депутата Київської міської ради П. Антоненко* - ***матеріали додаються.***

8. **Розгляд листа ініціативної групи** з питань підготовки та внесення на розгляд Київської міської ради місцевої ініціативи про зміну ДПТ в районі вулиць Тепловозної, Здолбунівської, Драгоманова у Дарницькому районі міста Києва від 07.07.2015 (вх. №КО-11339 від 16.07.2015) - ***матеріали додаються.***

З урахуванням листа ініціативної групи з питань підготовки та внесення на розгляд Київської міської ради місцевої ініціативи про зміну ДПТ в районі вулиць Тепловозної, Здолбунівської, Драгоманова у Дарницькому районі міста Києва від 25.03.2016 вх. №Р-5981/1.

9. **Розгляд правових висновків управління правового забезпечення діяльності Київської міської ради** - ***матеріали додаються.***

10. **Розгляд кадастрових справ** – ***матеріали додаються***
    - **10.1.** Розгляд кадастрових справ ***(надання / передача)***
    - **10.2.** Повторний розгляд кадастрових справ ***(надання / передача)***
    - **10.3.** Розгляд кадастрових справ ***(поновлення договорів оренди та внесення змін до них)***
    - **10.4.** Повторний розгляд кадастрових справ ***(поновлення договорів оренди та внесення змін до них)***
    - **10.5.** Розгляд кадастрових справ ***(приватизація)***
    - **10.6.** Повторний розгляд кадастрових справ ***(приватизація)***
    - **10.7.** Розгляд кадастрових справ ***(громадяни)***
    - **10.8.** Повторний розгляд кадастрових справ ***(громадяни)***
    - **10.9.** Розгляд кадастрових справ ***(поділ)***
    - **10.10.** Повторний розгляд кадастрових справ ***(внесення змін до рішень Київської міської ради)***

10.11. Розгляд кадастрових справ ***(затвердження проекту землеустрою щодо відведення земельних ділянок)***

10.12. Повторний розгляд кадастрових справ ***(затвердження проекту землеустрою щодо відведення земельних ділянок)***

10.13. Розгляд кадастрових справ ***(продаж, аукціон)***

10.14. Повторний розгляд кадастрових справ ***(продаж, аукціони та надання дозволів на проведення експертної грошової оцінки земельних ділянок)***

11. Розгляд справ-клопотань - ***матеріали додаються***

11.1. Розгляд справ-клопотань ***(надання дозволу на розроблення проекту землеустрою щодо відведення земельних ділянок - юридичні особи)***

11.2. Повторний розгляд справ-клопотань ***(надання дозволу на розроблення проекту землеустрою щодо відведення земельних ділянок - юридичні особи)***

11.3. Розгляд справ-клопотань ***(надання дозволу на розроблення технічної документації із землеустрою)***

11.4. Розгляд справ-клопотань ***(надання дозволу на розроблення проекту землеустрою щодо відведення земельних ділянок - державні/комунальні установи)***

11.5. Розгляд справ-клопотань ***(надання дозволу на розроблення проекту землеустрою щодо відведення земельних ділянок - громадяни)***

11.6. Повторний розгляд справ-клопотань ***(надання дозволу на розроблення проекту землеустрою щодо відведення земельних ділянок - громадяни)***

11.7. Розгляд справ-клопотань ***(відмова у наданні дозволу на розроблення проекту землеустрою щодо відведення земельних ділянок)***

12. Різне (розгляд листів, розгляд та затвердження протоколів засідань робочих груп) - ***матеріали додаються***.

Голова комісії **О. Міщенко**

Секретар комісії **І. Картавий**

П. Д.

Керуючий справами

Міщенку О.Г.

Прошу розглянути в порядку, визначеному рішенням Київради від 08.10.2015 № 103/2006 підтриману петицію "Щодо незгоди з запланованим будівництвом на території парку "Юність".

Бондаренку В.В.
Кулаківському В.А. - Контроль!
Березнікову О.І.

Чернишовій М.Ю.

Розмістити інформацію на сайті.

Юнаковій С.М.

Для подальшої роботи.

І.ХАЦЕВИЧ

22 березня 2016 р.
№ 08/КО-3474(п)

п. 1.

№ петиції
2251

Назва петиції
Зупинити будівництво в парку Юність на Борщагівці

Зібрано підписів 10025 з 10000
Дата створення 03-02-2016
Дата модерації 03-02-2016
Дата завершення підписання 03-05-2016

Опис петиції (що потрібно зробити та чому)

Парк "Юність" на Борщагівці це невеликий парк у Святошинському районі міста Київ-острівець краси і місце відпочинку. Створений у 1979 році силами учнів навколишніх шкіл. На території парку знаходяться кілька дитячих майданчиків, церква святого Спиридона Триміфунтського УПЦ МП, літній кінотеатр «Кристал» (зараз покинутий). З 2011 року має статус пам'ятника садово-паркового мистецтва місцевого значення. Вчора, 2-го лютого 2016 року, на територію парку була завезена техніка та робочі, які почали зводити триметровий бетонний паркан на території парку,яка прилягає до кінотеатру "Кристал".Виходячи з того, що територію парку, де ростуть сорокарічні дерева обносять величезним парканом є підозра, що там можуть розпочати "грандіозне" будівництво чи то житлового будинку, чи чергового ТЦ. Є інформація, що ,начебто,ця територія частини парку знаходиться в оренді фірми "Климет плюс" до 2018 року.
Звертаємося до органів влади Києва з проханням розібратися та зупинити чергове, скоріш за всього, незаконне будівництво на території парку "Юність"

ПІБ Тищенко Віра Михайлівна
Поштовий індекс 03194
Населений пункт м.Київ
Вулиця, будинок, квартира/офіс проспект Леся Курбаса, б.17,кв.35
eMail v-tishcenko@ukr.net

Київська міська рада
22.03.2016 № 08/КО-3474(п)

ПИТАННЯ 2

Заступник міського голови –
секретар Київської міської ради

Міщенку О.Г.
Яловому К.В.
Слончаку В.В.

Прошу розглянути проект рішення від 17.03.2016 №08/231-1361/ПР в установленому порядку.

Дутці Л.Я.

Для контролю за проходженням та тиражування.

Юнаковій С.М.
Лазор Л.В.

В.ПРОКОПІВ

"17" березня 2016 року
№ 08/231-1361/ПР

08/231-1361/ПР
17.03.2016

ДЕПУТАТ

КИЇВСЬКОЇ МІСЬКОЇ РАДИ VIII СКЛИКАННЯ

"16" березня 2016 р. № 08/279/08/033-083

Заступнику Київського міського голови -
Секретарю Київської міської ради
Прокопіву В. В.

Шановний Володимире Володимировичу!

Згідно з Регламентом Київської міської ради, прошу Вас дати доручення розглянути проект рішення «Про розірвання договору оренди земельних ділянок в урочищі Гончарі – Кожум'яки, в межах вулиць Кожум'яцької, Дегтярної та Гончарної у Подільському районі міста Києва № 85-6-00245 від 23.01.2006 року із змінами, передбаченими Угодою про поновлення та внесення змін до Договору оренди земельних ділянок № МЗК-1-00194 від 25.03.2014.

Додатки:

1. Проект рішення «Про розірвання договору оренди земельних ділянок в урочищі Гончарі – Кожум'яки, в межах вулиць Кожум'яцької, Дегтярної та Гончарної у Подільському районі міста Києва № 85-6-00245 від 23.01.2006 року із змінами, передбаченими Угодою про поновлення та внесення змін до Договору оренди земельних ділянок № МЗК-1-00194 від 25.03.2014 (2 арк.)
2. Пояснювальна записка до проекту рішення (3 арк.)
3. Копія відповіді з Департаменту земельних ресурсів виконавчого органу Київської міської ради (Київської міської державної адміністрації) № 057027-8569 від 15.05.2015 року з додатками (1 прим. на 23 арк.)
4. Електронна версія зазначених документів.

З повагою,

Депутат Київської міської ради **І. Л. Картавий**

08/231-1361/ПР
17.03.2016

КИЇВСЬКА МІСЬКА РАДА

І СЕСІЯ VIII СКЛИКАННЯ

РІШЕННЯ

_____№_____

ПРОЕКТ

Про розірвання договору оренди земельних ділянок в урочищі Гончарі-Кожум'яки в межах вулиць Кожум'яцької, Дегтярної та Гончарної у Подільському районі міста Києва № 85-6-00245 від 23.01.2006 року із змінами, передбаченими Угодою про поновлення та внесення змін до Договору оренди земельних ділянок № МЗК-1-00194 від 25.03.2014

Керуючись Законом України «Про місцеве самоврядування», статтею 9, 143 Земельного кодексу України, статтею 32 Закону України «Про оренду землі», статтею 188 Господарського кодексу України, пунктами 8.4, 11.4. договору оренди земельної ділянки № 85-6-00245 від 23.01.2006 року, укладеного між Київською міською радою та ВАТ "Трест «Київміськбуд-1» ім. М. П. Загороднього", зі змінами, передбаченими Угодою про поновлення та внесення змін до Договору оренди земельних ділянок № МЗК-1-00194 від 25.03.2014, з огляду на те, що товариство з обмеженою відповідальністю «ФУНДАЦІЯ «ЯКІСНЕ ЖИТЛО» використовує земельні ділянки способами, які суперечать екологічним вимогам, а також зважаючи на стійкий громадський супротив щодо забудови масиву, Київська міська рада

ВИРІШИЛА:

1. Розірвати договір оренди земельних ділянок в урочищі Гончарі-Кожум'яки в межах вулиць Кожум'яцької, Дегтярної та Гончарної у Подільському районі міста Києва № 85-6-00245 від 23.01.2006 року зі змінами, передбаченими Угодою про поновлення та внесення змін до Договору оренди земельних ділянок № МЗК-1-00194 від 25.03.2014.

2. Надати земельній ділянці площею 0,266 га та в урочищі Гончарі-Кожум'яки в межах вулиць Кожум'яцької, Дегтярної та Гончарної у Подільському районі міста Києва (кадастровий номер 8 000 000 000 85:381:0160) статус скверу.

3. Внести зміни до Програми розвитку зеленої зони міста Києва до 2010 року та концепції формування зелених насаджень в центральній частині міста, затверджених рішенням Київської міської ради від 19.07.2005 № 806/3381, та продовжених на період до 2015 року рішенням Київської міської ради від 27.11.2009 № 714/2783 (Таблиця 2 «Озеленені території загального користування м. Києва, що відповідають типологічним ознакам та планувальним вимогам»), додавши земельну ділянку, визначену пунктом 2 цього рішення, до переліку скверів Подільського району.

4. Комунальному підприємству по утриманню зелених насаджень Подільського району міста Києва здійснити організаційно-правові заходи щодо оформлення права постійного користування земельною ділянкою площею 0,266 га в урочищі Гончарі-Кожум'яки в межах вулиць Кожум'яцької, Дегтярної та Гончарної у Подільському районі міста Києва (кадастровий номер 8 000 000 000: 85:381:0160).

5. Київському комунальному об'єднанню зеленого будівництва та експлуатації зелених насаджень міста "Київзеленбуд" виконавчого органу Київської міської ради (Київської міської державної адміністрації) здійснити заходи щодо благоустрою земельної ділянки площею 0,266 га в урочищі Гончарі-Кожум'яки в межах вулиць Кожум'яцької, Дегтярної та Гончарної у Подільському районі міста Києва (кадастровий номер 8 000 000 000: 85:381:0160).

6. Виконавчому органу Київської міської ради (Київській міській державній адміністрації):

6.1. Вчинити відповідні дії для зняття з реєстрації договору оренди земельних ділянок в урочищі Гончарі-Кожум'яки в межах вулиць Кожум'яцької, Дегтярної та Гончарної у Подільському районі міста Києва № 85-6-00245 від 23.01.2006 року зі змінами, передбаченими Угодою про поновлення та внесення змін до Договору оренди земельних ділянок № МЗК-1-00194 від 25.03.2014.

6.2. Проінформувати ВАТ "Трест «Київміськбуд-1» ім. М. П. Загороднього", ТОВ «ФУНДАЦІЯ «ЯКІСНЕ ЖИТЛО» про прийняття цього рішення.

7. Контроль за виконанням цього рішення покласти на постійну комісію Київради з питань містобудування, архітектури та землекористування, на постійну комісію Київради з питань екологічної політики.

Київський міський голова **В. Кличко**

ПОДАННЯ:

Депутат Київради І. Картавий

Депутат Київради О. Бондарчук

ПОГОДЖЕНО:

Голова постійної комісії Київради
з питань містобудування, архітектури
та землекористування О. Міщенко

Секретар постійної комісії Київради
з питань містобудування, архітектури
та землекористування І. Картавий

Голова постійної комісії Київради
з питань екологічної політики К. Яловий

Секретар постійної комісії Київради
з питань екологічної політики О. Новіков

Начальник управління правового
забезпечення діяльності Київради В. Слончак

ПОЯСНЮВАЛЬНА ЗАПИСКА

до проекту рішення Київської міської ради

"Про розірвання договору оренди земельних ділянок в урочищі Гончарі-Кожум'яки в межах вулиць Кожум'яцької, Дегтярної та Гончарної у Подільському районі міста Києва № 85-6-00245 від 23.01.2006 року із змінами, передбаченими Угодою про поновлення та внесення змін до Договору оренди земельних ділянок № МЗК-1-00194 від 25.03.2014"

1. Обґрунтування прийняття рішення

Проект рішення щодо розірвання договору оренди земельних ділянок в урочищі Гончарі-Кожум'яки в межах вулиць Кожум'яцької, Дегтярної та Гончарної у Подільському районі міста Києва № 85-6-00245 від 23.01.2006 року підготовлений на численні прохання мешканців та колективні звернення місцевої громади, що протягом 2 років бореться супроти щільної забудови масиву "Воздвиженка" у Подільському районі міста Києва.

Масив "Воздвиженка" був закладений у 2004 році як елітний масив малоповерхової забудови в межах історико-культурного ареалу стародавнього Подолу. Масив "Воздвиженка" оточений горами Замковою, Поскотинкою та Пейзажною алеєю, територія належить до зсувонебезпечної. Проїзд до масиву забезпечується двома магістралями — вулицею Гончарною (одностороння, напрямок в глибину масиву) та вулицею Воздвиженською (одностороння, виїзд з масиву). Уже на нинішньому етапі масив перебуває на грані транспортного коллапсу через відсутність належних розв'язок.

Земельні ділянки, що є предметом проекту рішення, були у 2006 році передані ВАТ "Трест «Київміськбуд-1» ім. М. П. Загороднього" для У 2014 році ВАТ "Трест «Київміськбуд-1» ім. М. П. Загороднього" для будівництва житлових будинків з об'єктами соціально-громадського призначення. ВАТ "Трест «Київміськбуд-1» ім. М. П. Загороднього" у 2014 році, перебуваючи на межі банкрутства (нині таки перебуває в процесі припинення), шляхом внесення змін до істотних умов договору оренди 2006 року передав майнові права користування вісьма земельними ділянками (8 000 000 000: 85:381:0160, 8 000 000 000: 85:381:0161, 8 000 000 000: 85:381:0162, 8 000 000 000: 85:381:0163, 8 000 000 000: 85:381:0164, 8 000 000 000: 85:381:0165, 8 000 000 000: 85:381:0166, 8 000 000 000: 85:381:0022) ТОВ "Фундація "Якісне Житло", в тому числі земельну ділянку, на якій знаходиться єдиний на масиві сквер — Площу Мистецтв. Окрім того, частина земельних ділянок є нічим іншим, як схилами Замкової гори та пішохідними проходами до Пейзажної алеї.

ТОВ "Фундація "Якісне Житло" у свою чергу на договірних засадах передала право забудови земельної ділянки (функції замовника та девелопера будівництва) оффшорній (Беліз) юридичній особі ТОВ "УКРБУД

ДЕВЕЛОПМЕНТ". З незрозумілих причин реалізація нерухомості здійснюється під вивіскою Української державної будівельної корпорації "УКРБУД".

Діяльність забудовника перешкоджає належній реалізації прав та інтересів мешканців на безпечне для життя і здоров'я навколишнє середовище, суперечить інтересам мешканців, а також суттєво підвищує соціальну напругу у мікрорайоні.

З огляду на відверті порушення положень Договору оренди земельних ділянок в частині використання земельної ділянки способами, які суперечать екологічним вимогам, відсутність належного реагування на супротив мешканців Орендарем, ТОВ "Фундація "Якісне житло", єдиним шляхом забезпечення прав мешканців є розірвання з ним договору оренди землі та передача зелених насаджень Площі мистецтв на баланс КО «Київзеленбуд» з метою збереження рекреаційної та природної цінності території. Даний проект рішення, підготовлений фракцією ВО «Свобода» у Київській міській раді спільно з місцевими активістами, є способом реалізації означеної ініціативи.

2. Мета і завдання прийняття рішення

Метою прийняття даного рішення є розірвання договору оренди з недобросовісним Орендарем та внесення однієї з орендованих ділянок до переліку озеленених територій загального користування задля задоволення прав та інтересів громади, визначених статтею 50 Конституції України, зняття конфронтації між Орендарем та мешканцями Подільського району, а також збереження навколишнього природного середовища у місті Києві.

3. Загальна характеристика і основні положення рішення

Проект рішення передбачає:

- розірвання договору оренди земельних ділянок в урочищі Гончарі-Кожум'яки в межах вулиць Кожум'яцької, Дегтярної та Гончарної у Подільському районі міста Києва № 85-6-00245 від 23.01.2006 року зі змінами, передбаченими Угодою про поновлення та внесення змін до Договору оренди земельних ділянок № МЗК-1-00194 від 25.03.2014;
- надання земельній ділянці площею 0,266 га в урочищі Гончарі-Кожум'яки в межах вулиць Кожум'яцької, Дегтярної та Гончарної у Подільському районі міста Києва (кадастровий номер 8 000 000 000: 85:381:0160) статусу скверу;
- внесення змін до Програми розвитку зеленої зони міста Києва до 2010 року та концепції формування зелених насаджень в центральній частині міста, затверджених рішенням Київської міської ради від 19.07.2005 № 806/3381, та продовжених на період до 2015 року рішенням Київської міської ради від 27.11.2009 № 714/2783 (Таблиця 2 «Озеленені території загального користування м. Києва, що відповідають типологічним ознакам та планувальним вимогам»), шляхом додання земельної ділянки, визначеної пунктом 2 рішення, до переліку скверів Подільського району;
- здійснення організаційно-правових заходів комунальним підприємством по утриманню зелених насаджень Подільського району міста Києва щодо оформлення права постійного користування земельною ділянкою площею 0,266 га в урочищі Гончарі-Кожум'яки в межах вулиць Кожум'яцької,

Дегтярної та Гончарної у Подільському районі міста Києва (кадастровий номер 8 000 000 000: 85:381:0160);

- здійснення комунальним підприємством по утриманню зелених насаджень Подільського району міста Києва заходів щодо благоустрою земельної ділянки площею 0,266 га в урочищі Гончарі-Кожум'яки в межах вулиць Кожум'яцької, Дегтярної та Гончарної у Подільському районі міста Києва (кадастровий номер 8 000 000 000: 85:381:0160);
- вчинення збоку КМДА дій для зняття з реєстрації договору оренди земельних ділянок в урочищі Гончарі-Кожум'яки в межах вулиць Кожум'яцької, Дегтярної та Гончарної у Подільському районі міста Києва № 85-6-00245 від 23.01.2006 року зі змінами, передбаченими Угодою про поновлення та внесення змін до Договору оренди земельних ділянок № МЗК-1-00194 від 25.03.2014 та інформування про це Орендаря;
- покладення контрольних функцій за виконанням цього рішення на постійну комісію Київради з питань містобудування, архітектури та землекористування, на постійну комісію Київради з питань екологічної політики.

4. Стан нормативно-правової бази у даній сфері правового регулювання

Стаття 26 Закону України «Про місцеве самоврядування», стаття 9, 143 Земельного кодексу України, стаття 32 Закону України «Про оренду землі», стаття 188 Господарського кодексу України, статті 20, 21 Закону України «Про благоустрій територій».

5. Фінансово-економічне обґрунтування

Реалізація запропонованого проекту не передбачає використання коштів місцевого бюджету.

6. Прогноз соціально-економічних та інших наслідків прийняття рішення

Прийняття даного рішення зніме соціальну напругу у мікрорайоні та дозволить територіальній громаді вирішити питання щільної забудови житлового масиву "Воздвиженка, допоможе зберегти рекреаційну зону з її зеленими насадженнями та розширить мережу зелених зон у м. Києві.

7. Доповідач

Депутат Київської міської ради VIII скликання фракції ВО «Свобода», Секретар постійної комісії Київської міської ради з питань містобудування, архітектури та землекористування Картавий Іван Леонідович.

Депутат Київської міської ради
VIII скликання фракції ВО «Свобода» **Іван Картавий**

ВИКОНАВЧИЙ ОРГАН КИЇВСЬКОЇ МІСЬКОЇ РАДИ
(КИЇВСЬКА МІСЬКА ДЕРЖАВНА АДМІНІСТРАЦІЯ)

ДЕПАРТАМЕНТ ЗЕМЕЛЬНИХ РЕСУРСІВ

вул. Хрещатик, 32-а, м. Київ, 01601, тел. (044) 279-58-72, ф. (044) 288-07-57,
КБУ"Контактний центр міста Києва"(044) 15-51, E-mail: dep@kievzem.kiev.ua Код ЄДРПОУ 26199097

15.05.15 № 057027-8569

на № 08/279/003-263 від 05052015

Депутатові Київської міської ради
Андрійку Р.Ю.

Шановний Руслане Юрійовичу!

На Ваше депутатське звернення від 05.05.2015 № 08/279/003-263 надаємо копію договору оренди та витяг з міського земельного кадастру на земельну ділянку в урочищі Гончарі-Кожум'яки в межах вулиць Кожум'яцької, Дегтярної та Гончарної (кадастровий номер 8000000000: 85:381:0160) та повідомляємо наступне.

За даними міського земельного кадастру земельна ділянка зареєстрована за ТОВАРИСТВОМ З ОБМЕЖЕНОЮ ВІДПОВІДАЛЬНІСТЮ "ФУНДАЦІЯ" ЯКІСНЕ ЖИТЛО" (угода про поновлення та внесення змін до Договору оренди земельних ділянок від 21.03.2014 №55 , реєстр. № МЗК-1-00194 від 25.03.2014).

Додаток на 21 аркуші.

З повагою
Директор О. Поліщук

Бондаренко 235-92-65

РОБОЧІ МАТЕРІАЛИ

Витяг з бази даних міського земельного кадастру від 13.05.2015р.

м. Київ, р-н Подільський

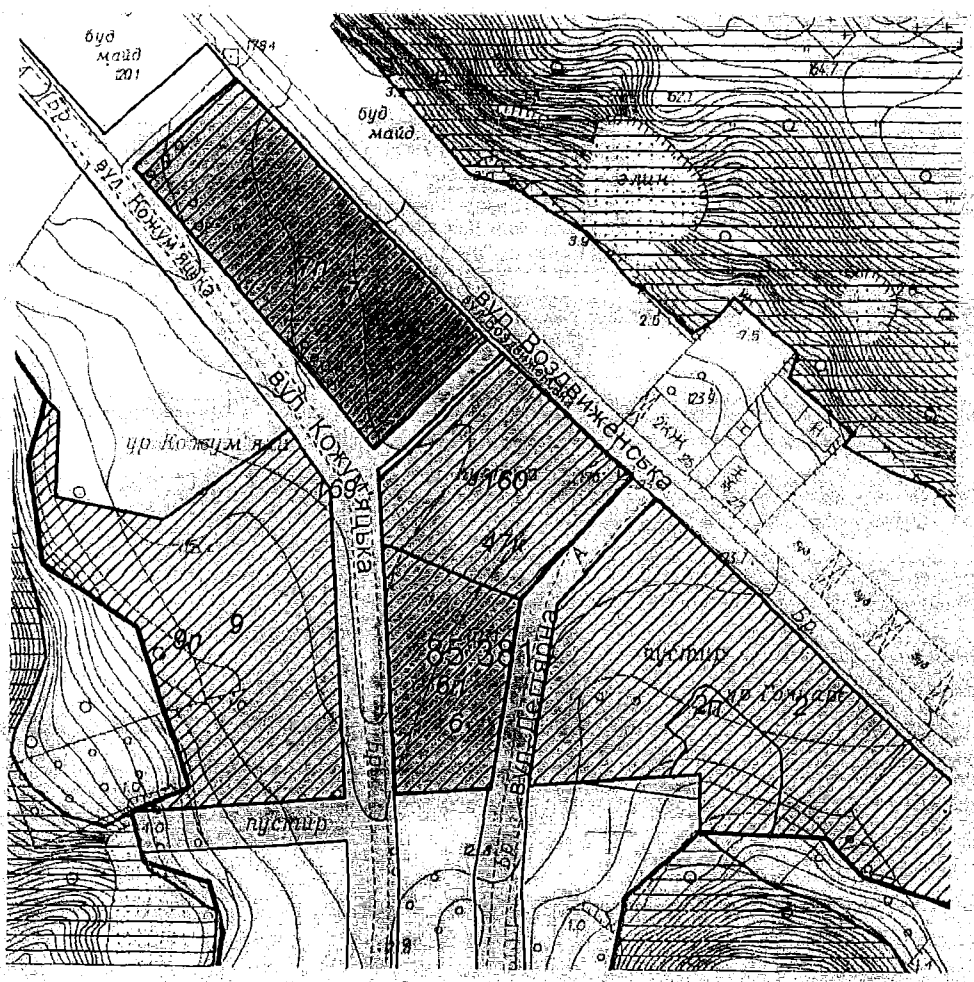

Масштаб 1:2000

**Черговий план м.Києва ведеться з 1995 року*

Замовлення № 7752

виготовлено КП "Київський інститут земельних відносин"

85:381:048 Договір
85-6-00245
від 23.01.2006

ГУЗР
КМДА
2 347003 108523

ДОГОВІР
оренди земельних ділянок
УКРАЇНА UKRAINE

м. Київ, п'ятнадцятого грудня дві тисячі п'ятого року.

Київська міська рада (ідентифікаційний код 22883141) (м. Київ, вул. Хрещатик, 36), далі у тексті – **„Орендодавець"**, в особі Київського міського голови **Омельченка Олександра Олександровича**, який діє на підставі ст. 42 Закону України „Про місцеве самоврядування в Україні" – з однієї сторони, та **Відкрите акціонерне товариство трест «Київміськбуд-1» ім.М.П.Загороднього** (ідентифікаційний код 04012655) (м.Київ, вул. Івана Гонти, 7), свідоцтво про державну реєстрацію юридичної особи серія А00 № 007232, видане Шевченківською районною у місті Києві державною адміністрацією, дата проведення державної реєстрації – 23.09.1994 року за №1 074 120 0000 000218, далі у тексті - **„Орендар"**, в особі **голови правління Білокура Олександра Васильовича** (ідентифікаційний номер 2135913272), що мешкає в місті Києві, вул. Фрунзе, буд. 30/5, кв. 46, який діє на підставі Статуту (нова редакція), державну реєстрацію змін до установчих документів проведено 22.09.2005 року, номер запису 10741050007000218), з другої сторони, уклали договір оренди земельних ділянок (далі у тексті – Договір) про нижченаведене:

1. Предмет Договору

1.1. Орендодавець, на підставі рішення Київської міської ради від 23.12.2004 р. № 904/2314, за Актом приймання-передачі передає, а Орендар приймає в оренду *(строкове платне користування)* земельні ділянки (далі – об'єкт оренди або земельні ділянки), визначені цим Договором.

2. Об'єкт оренди

2.1. Об'єктом оренди відповідно до цього Договору є Земельні ділянки з наступними характеристиками:

- місце розташування – урочище Гончарі-Кожум'яки в межах вулиць Кожум'яцької, Дегтярної та Гончарної у Подільському районі м.Києва;
- площа: - ділянка з кадастровим номером 8 000 000 000:85:381:0048 – 44548 (сорок чотири тисячі п'ятсот сорок вісім) кв.м, в тому числі в межах червоних ліній 17105 (сімнадцять тисяч сто п'ять) кв.м;
  - ділянка з кадастровим номером 8 000 000 000:85:381:0031 – 290 (двісті дев'яносто) кв.м;
  - ділянка з кадастровим номером 8 000 000 000:85:381:0022 – 198 (сто дев'яносто вісім) кв.м;
  - ділянка з кадастровим номером 8 000 000 000:85:381:0012 – 546 (п'ятсот сорок шість) кв.м.
- цільове призначення – для будівництва житлових будинків з об'єктами соціально-громадського призначення;
- кадастрові номери - 8 000 000 000:85:381:0048, 8 000 000 000:85:381:0031, 8 000 000 000:85:381:0022, 8 000 000 000:85:381:0012.

2.2. Згідно з витягами з технічної документації Головного управління земельних ресурсів виконавчого органу Київради (Київської міської державної адміністрації) № ЮО-35770/2005, № ЮО-35767/2005, № ЮО-35768/2005 та № ЮО-35769/2005 від 14.12.2005 року нормативна грошова оцінка земельних ділянок відповідно становить 39285391 (тридцять дев'ять мільйонів двісті вісімдесят п'ять тисяч триста дев'яносто одну) грн. 36 коп., 241631 (двісті сорок одну тисячу шістсот тридцять одну) грн. 44 коп., 164975 (сто шістдесят чотири тисячі дев'ятсот сімдесят п'ять) грн. 95 коп. та 315464 (триста п'ятнадцять тисяч чотириста шістдесят чотири) грн. 95 коп.

2.3. Земельні ділянки, які передаються в оренду, не мають недоліків, що можуть перешкоджати їх ефективному використанню.

3. Строк дії Договору

3.1. Договір укладено на 5 (п'ять) років.

4. Орендна плата

4.1. Визначена цим Договором орендна плата за Земельні ділянки становить платіж, який Орендар вносить Орендодавцю [illegible] наступними земельними ділянками у грошовій формі.

4.2.Річна орендна [illegible] земельних ділянок встановлюється у розмірі 1,5 (однієї цілої п'яти десятих) відсотків від їх нормативної грошової оцінки.

4.3. Розмір орендної плати може змінюватись за згодою [redacted] протягом періоду дії цього Договору, рішення Київською міською радою та внесення змін до цього Договору.

Знак містить багатоступеневий захист від підроблення.

Міністерство юстиції України

4.4. Зміна нормативної грошової оцінки земельних ділянок та їх індексація проводиться без внесення змін та доповнень до цього Договору у порядку та у випадках, передбачених законодавством України.

4.5. Орендна плата вноситься Орендарем рівними частинами за базовий податковий (звітний) період, який дорівнює календарному місяцю, щомісячно протягом тридцяти календарних днів, наступних за останнім календарним днем звітного (податкового) місяця на рахунок 33214812500008, КЕК 13050200 у ВДК у м. Києві, МФО 820019. Отримувач: ВДК у Подільському районі м.Київ ідентифікаційний код 26077939. Питання сплати податку на додану вартість та інших податкових платежів, що пов'язані з виконанням Договору, вирішуються Орендарем в установленому законодавством України порядку.

4.6. Зміна отримувача орендної плати та його банківських реквізитів може здійснюватися Орендодавцем в односторонньому порядку і не потребує внесення змін до цього Договору. Орендар зобов'язується уточнювати банківські реквізити і назву отримувача орендної плати.

4.7. Розмір орендної плати може переглядатись у випадках, передбачених законом, за згодою сторін, але не частіше, ніж один раз у рік.

4.8. За несвоєчасне внесення орендної плати справляється пеня в розмірі 120 (ста двадцяти) відсотків річних облікової ставки Національного банку України, діючої на день виникнення такого боргу або на день його (його частини) погашення, при цьому для розрахунку використовується більша з зазначених ставок. Розрахунок пені здійснюється на дату погашення суми боргу (частини боргу) за кожний календарний день прострочення платежу, включаючи день такого погашення.

4.9. Контроль за правильністю обчислення і справляння орендної плати, нарахування пені за несвоєчасну сплату орендної плати та її стягнення здійснює районний податковий орган за місцем *розташування земельних ділянок.*

5. Умови використання та обмеження (обтяження) щодо використання земельних ділянок

5.1. Умови збереження стану об'єкта оренди:

- на Земельних ділянках не дозволяється діяльність, не пов'язана з цільовим призначенням Земельних ділянок. Зміна цільового призначення Земельних ділянок можлива лише в разі прийняття *Київською міською радою рішення про затвердження проекту землеустрою* щодо відведення Земельних ділянок у зв'язку зі зміною цільового призначення Земельних ділянок та внесення відповідних змін до Договору. Роботи по розробці проекту землеустрою щодо відведення сплачує Орендар;

5.2. Сервітути щодо Земельних ділянок на день підписання цього Договору відсутні.

6. Умови і строки передачі земельних ділянок в оренду

6.1. Передача Земельних ділянок здійснюється за Актом приймання-передачі об'єкта оренди в день державної реєстрації цього Договору.

6.2. Право на оренду Земельних ділянок виникає після державної реєстрації цього Договору.

7. Умови повернення земельних ділянок

7.1. Після припинення дії договору Орендар повертає Орендодавцеві земельні ділянки у стані, не гіршому порівняно з тим, у якому він одержав їх в оренду .

Орендодавець у разі погіршення корисних властивостей орендованих земельних ділянок, пов'язаних із зміною їх стану, має право на відшкодування збитків у розмірі, визначеному сторонами. Якщо сторонами не досягнуто згоди про розмір відшкодування збитків, спір розв'язується у судовому порядку.

8. Права та обов'язки Сторін

8.1. Орендодавець має право вимагати від Орендаря:

- використання земельних ділянок за цільовим призначенням згідно з цим Договором;
- дотримання місцевих правил забудови;
- своєчасного внесення орендної плати;
- дострокового розірвання цього Договору;
- відшкодування понесених збитків, в тому числі неотриманих доходів, відповідно до чинного законодавства у разі розірвання цього Договору.

8.2. Орендодавець зобов'язаний:

- повідомити в письмовій формі Орендаря про намір продати земельні ділянки третій особі із зазначенням їх ціни та інших умов, на яких вони продаються;

Для перевірки дійсності бланка натисніть пальцем або будь-яким чином нагрійте бланк. Малюнок зверху має тимчасово зникнути, у нижніх кутах – тимчасово з'явитися. У смужці, що розташована внизу, має з'явитися слово "Дійсний".

- вжити дій, які б перешкоджали Орендарю користуватися земельними ділянками;
- передати в користування земельні ділянки у стані, що відповідають умовам цього Договору.

УКРАЇНА UKRAINE

8.3. Орендар має право:
- самостійно господарювати на землі з дотриманням вимог чинного законодавства України та умов цього Договору;
- за письмовою згодою Орендодавця зводити в установленому законодавством порядку жилі, виробничі, культурно-побутові та інші будівлі і споруди;
- у разі розірвання цього Договору, за погодженням сторін, має право вимагати відшкодування нанесених збитків відповідно до чинного законодавства;
- після закінчення строку, на який було укладено цей Договір, при умові належного виконання обов'язків відповідно до умов цього Договору, Орендар має за інших рівних умов переважне право на поновлення договору;
- переважне право на купівлю Земельних ділянок у разі їх продажу.

8.4. Орендар зобов'язаний:
- приступати до використання земельних ділянок в строк, встановлений цим Договором, та після підписання цього Договору і Акту приймання-передачі земельних ділянок та державної реєстрації Договору;
- завершити забудову земельних ділянок в строки, встановлені проектною документацією на будівництво, затвердженою в установленому порядку;
- використовувати земельні ділянки відповідно до їх цільового призначення;
- своєчасно вносити орендну плату;
- при зміні функціонального використання об'єкта нерухомості, що розташований на земельній ділянці, у десятиденний термін в письмовій формі замовити у Головному управлінні земельних ресурсів виконавчого органу Київради (Київської міської державної адміністрації) витяг з технічної документації про нову нормативну грошову оцінку земельної ділянки або її частини з урахуванням зазначених змін та після одержання цього витягу передати його до податкового органу за місцем розташування земельної ділянки;
- письмово повідомити Орендодавця про відчуження об'єктів (їх частин), що розташовані на земельній ділянці і належать Орендарю, на протязі десяти днів з моменту вчинення відповідного правочину, а також повідомити про наміри подальшого використання земельної ділянки. У випадку якщо Орендар має наміри припинити право користування земельною ділянкою (її частиною), цей Договір розривається за згодою сторін, або до цього Договору вносяться відповідні зміни, з моменту укладання Договору оренди земельної ділянки з новим власником об'єктів, які були відчужені;
- забезпечити вільний доступ до земельних ділянок представнику контролюючих органів;
- повернути Земельні ділянки Орендодавцю у стані, придатному для їх подальшого використання після припинення дії цього Договору;
- у строки, встановлені чинним законодавством, звітувати перед податковими органами району за місцем розташування Земельних ділянок про сплату орендної плати;
- об'єкт розмістити поза межами охоронних зон інженерних комунікацій;
- земельну ділянку в межах червоних ліній використовувати з обмеженнями відповідно до вимог містобудівного законодавства;
- забезпечити вільний доступ для прокладання нових, ремонту та експлуатації існуючих інженерних мереж та споруд, розміщених в межах земельних ділянок;
- питання пайової участі вирішити відповідно до рішення Київської міської ради від 27.02.2003 №271/431 "Про пайову участь (внески) інвесторів (забудовників) у створенні соціальної та інженерно-транспортної інфраструктури м. Києва";
- майново-правові питання вирішувати в установленому порядку;
- передати Головному управлінню житлового забезпечення виконавчого органу Київради (Київської міської державної адміністрації) 10% загальної площі будинків (крім службової) на підставі п.4 рішення Київської [redacted] від 18.12.2003 №267/1142 "Про бюджет м. Києва на 2004 рік";
- забезпечувати п[redacted] приватного підприємства "Фірма "Росса";
- виконати вимог[redacted] лист[redacted] управління містобудування, архітектури та дизайну міського середов[redacted] 2004 [redacted] головного держ[redacted] майстра м. [redacted] 2004 №3346, Державного управ[redacted] екології та природних ресурсів [redacted] від 1[redacted]

Увага! Бланк містить багатоступеневий захист від підроблення.

№08-8-20/2600, Головного управління культури, мистецтв та охорони культурної спадщини в 17.05.2004 №001-07/1417, Подільської районної у м.Києві державної адміністрації від 07.05.20 №2227-09;

- компенсувати товариству з обмеженою відповідальністю "Площа Європи" кошти в сумі 1 000 0 (один мільйон) гривень (платіжне доручення від 23.06.03), сплачені відповідно до угоди на спла авансу за земельну ділянку в урочищі Гончарі-Кожум'яки у Подільському районі м.Києві в 28.05.2003 №136;

- проектом будівництва передбачити місця постійного зберігання автотранспорту (крім відкрит автостоянок) із кількістю машиномісць відповідно до державних будівельних норм;

- у п'ятиденний строк після державної реєстрації договору оренди земельних ділянок надати коп цього Договору до районного податкового органу за місцем розташування земельних ділянок.

8.5. Сторони також мають інші права і несуть інші обов'язки, визначені законодавством України.

9. Ризик випадкового знищення або пошкодження об'єкта оренди чи його частини

Ризик випадкового знищення або пошкодження об'єкта оренди чи його частини несе Орендар.

10. Страхування об'єкта оренди

Сторони домовилися про те, що Орендар має право застрахувати об'єкт оренди.

11. Зміна умов договору та припинення і поновлення Договору

11.1.Всі зміни та/або доповнення до цього Договору вносяться за згодою сторін. Згодою а заперечення Орендодавця на зміни та/або доповнення до цього Договору, є його рішення, прийня в установленому законодавством порядку.

11.2. Витрати, пов'язані з внесенням зміни та/або доповнення до цього Договору, сплачує Орендар.

11.3.Договір оренди припиняється в разі:

- закінчення строку, на який його було укладено;
- викупу Земельних ділянок для суспільних потреб та примусового відчуження Земельних ділянок мотивів суспільної необхідності в порядку, встановленому законодавством України;
- поєднання в одній особі власника Земельних ділянок та Орендаря;
- ліквідації юридичної особи – Орендаря.

Договір припиняється також в інших випадках, передбачених законом.

11.4. Припинення Договору шляхом розірвання.

Договір може бути розірваний:

- за взаємною згодою сторін;
- за рішенням суду, в порядку, встановленому законом;
- в односторонньому порядку за ініціативою Орендодавця, із звільненням Орендодавця в відповідальності, згідно з Господарським кодексом України, в разі, коли Орендар використов земельну ділянку способами, які суперечать екологічним вимогам, не за цільовим призначення систематично не сплачує орендну плату (протягом півроку), порушення строків завершення забудо земельної ділянки, встановлених п.8.4 Договору, здійснення без згоди Орендодавця передачі а відчуження права користування земельною ділянкою третім особам;

11.5. Договір може бути достроково розірваний у разі невиконання або неналежного виконан Орендарем обов'язків, визначених у пунктах 5.1 та 8.4 цього Договору.

11.6. Розірвання цього Договору не потребує укладення додаткової угоди. Договір вважаєть розірваним з моменту прийняття Орендодавцем відповідного рішення, якщо інше не встановле рішенням.

11.7. Поновлення Договору:

- Після закінчення строку, на який було укладено цей Договір, Орендар, за умови належно виконання своїх обов'язків, має за інших рівних умов переважне право на поновлення Договору цьому разі Орендар повинен не пізніше, ніж за 3 (три) місяці до закінчення строку дії Догово повідомити письмово Орендодавця про намір продовжити його дію.
- У разі поновлення Договору на новий строк його умови можуть бути змінені за згодою сторін.

11.8. У разі припинення або розірвання цього Договору Орендар зобов'язаний поверну Орендодавцеві земельні ділянки, на умовах, визначених цим Договором. У разі невиконан Орендарем обов'язку щодо умов повернення Орендодавцеві земельних ділянок Оренд зобов'язаний відшкодувати Орендодавцеві завдані збитки.

Для перевірки дійсності бланка натисніть польцем або будь-яким чином нагрійте бланк. Малюнок зверху має тимчасово зникнути, у нижніх кутах – тимчасово з'явиться. У смужці, що розташована внизу, має з'явитися слово "Дійсний".

Перехід права власності на орендовані земельні ділянки до третьої особи, а також реорганізація юридичної особи-Орендаря не є підставою для [illegible] умов або розірвання Договору.

УКРАЇНА UKRAINE

12. Відповідальність сторін за невиконання або неналежне виконання Договору та вирішення спорів

12.1. У разі невиконання своїх зобов'язань за цим Договором Сторони несуть відповідальність, визначену цим Договором та законодавством.

12.2. У разі невиконання орендарем умов цього Договору та обов'язків, передбачених законодавством України, Договір може бути достроково розірваний.

12.3. Сторона, яка порушила зобов'язання, звільняється від відповідальності, якщо вона доведе, що це порушення сталося не з її вини.

12.4. Усі спори, що пов'язані із виконанням умов цього Договору, вирішуються судами України, при неможливості досудового врегулювання спорів, що виникають при виконанні умов цього Договору.

13. Суборенда земельних ділянок

13.1. Орендар має право передати земельні ділянки або їх частину у суборенду виключно за письмовою згодою Орендодавця.

13.2. Орендодавець надає свою згоду чи заперечення щодо передачі земельних ділянок або їх частини у суборенду шляхом прийняття в установленому законодавством порядку відповідного рішення.

13.3. Умови договору суборенди земельних ділянок повинні обмежуватися умовами даного Договору і не суперечити йому.

14. Прикінцеві положення

14.1. Витрати, пов'язані з нотаріальним посвідченням цього договору, сплачує Орендар.

14.2. Цей Договір складений у трьох примірниках. Один примірник – для зберігання у Орендаря, один – для Орендодавця (знаходиться на зберіганні у Головному управлінні земельних ресурсів виконавчого органу Київради (Київської міської державної адміністрації), один – для зберігання у Першій київській державній нотаріальній конторі.

14.3. Невід'ємною частиною цього Договору є:

- план Земельних ділянок;
- кадастровий план земельних ділянок;
- акти визначення меж Земельних ділянок в натурі (на місцевості);
- акт приймання-передачі земельних ділянок.

Київський міський голова _____

Орендар _____

Україна Відкрите акціонерне товариство трест «КИЇВМІСЬКБУД-1» імені М.П. Миронова Ідентифікаційний код 04012655

Увага! Бланк містить багатоступеневий захист від підроблення.

МІНІСТЕРСТВО ЮСТИЦІЇ УКРАЇНИ

Роздруковано за допомогою ПК "Кадастр" Стор. 5 з 8 13.05.201

їв, п'ятнадцятого грудня дві тисячі п'ятого року.

Цей договір посвідчено мною, ЛАЗАРЄВОЮ Л.І., державним нотаріусом Першої київської державної нотаріальної контори. Договір підписано сторонами у моїй присутності. Особи громадян, які підписали договір встановлено, їх дієздатність, а також правоздатність та дієздатність Київської міської ради та Відкритого акціонерного товариства трест «Київміськбуд-1» ім. М.П.Загороднього і повноваження їх представників перевірено.

Договір підлягає реєстрації в управлінні земельних ресурсів виконавчого органу Київської міської ради (Київської міської державної адміністрації).

Зареєстровано в реєстрі за № 2 - 6258

Стягнуто державного мита 4000 грн. 74 коп внесено Шевченківському РВДК на р/р № 31411259700101 в ГУДК м.Києва

Державний нотаріус

Договір зареєстровано Головним управлінням земельних ресурсів виконавчого органу Київської міської ради (Київської міської державної адміністрації), про що зроблено запис від "23 січня 2006 р. за № 85 - 6 - 00245 у книзі записів державної реєстрації договорів.

Для перевірки дійсності бланка нахиліть папірця або будь-яким чином нагрійте бланк. Малюнок зверху має тимчасово зникнути, у нижніх кутах - тимчасово з'явитися. У смужці, що розташована внизу, має з'явитися слово "Дійсний".

План земельних ділянок

ВАТ тресту "Київміськбуд-1" імені М.П.Загороднього
урочище Гончарі-Кожум'яки в межах вулиць Кожум'яцької, Дегтярної
та Гончарної у Подільському районі м.Києва

Кадастрові номера 8 000 000 000:85:381:0012, 0022, 0031, 0048

ним нотаріусом Першої київськ
ми у моїй присутності. Особ
, а також правоздатність т
ціонерного товариства трест
шиків перевірено.

сів виконавчого органу Київськ

Шевченківському РВДК на р/р №

ле виконавчого органу Київськ
що зроблено запис від "23
ержавної реєстрації договорів.

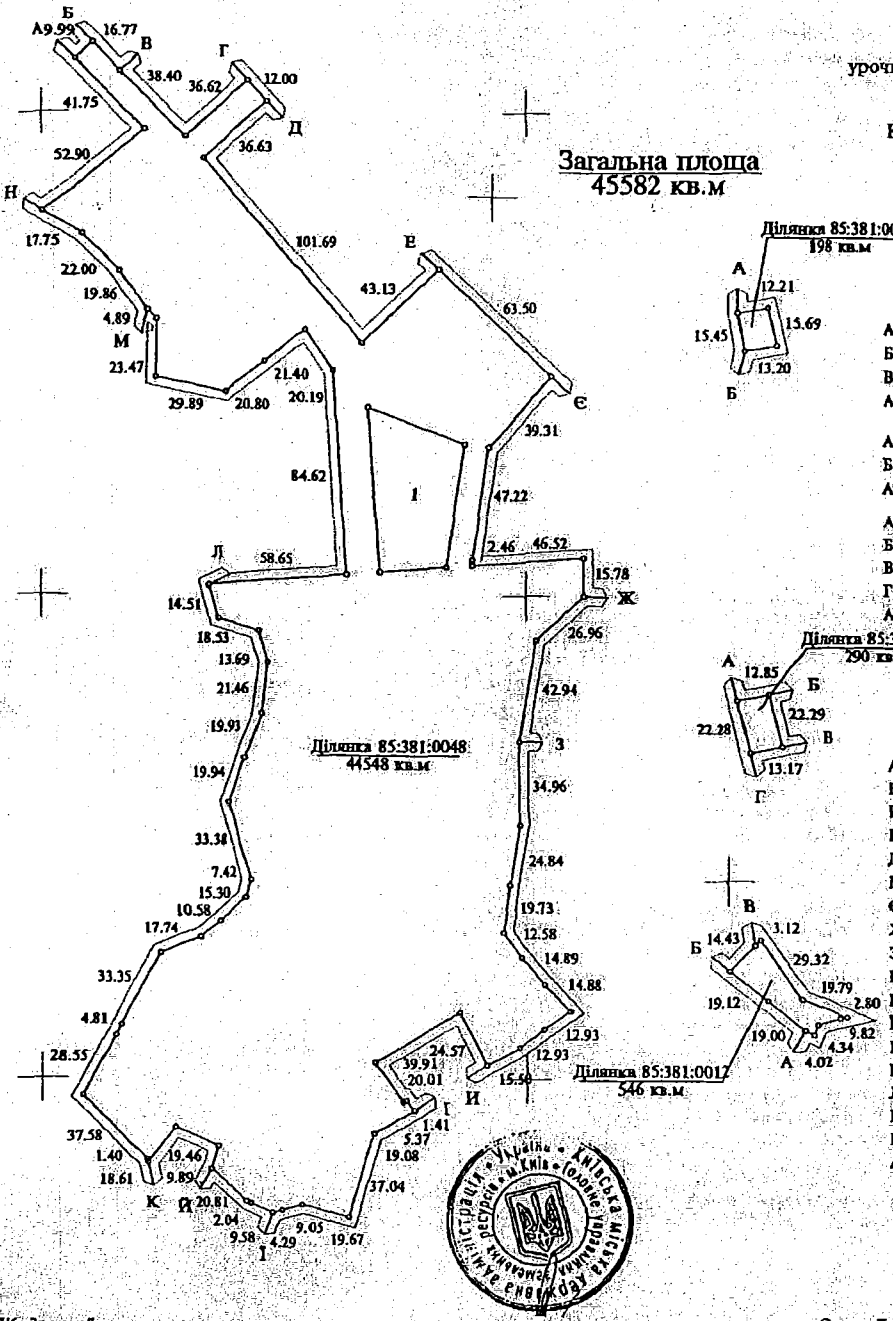

Опис меж

Ділянка 85:381:0012

- А — землі загального користування (вул.Гончарна)
- Б — Відкрите акціонерне товариство трест "Київміськбуд-1" імені М.П.Загороднього (оренда на 5 років)
- В — міські землі, не надані у власність чи користування
- А

Ділянка 85:381:0022

- А — Відкрите акціонерне товариство трест "Київміськбуд-1" імені М.П.Загороднього (оренда на 5 років)
- Б — КП по УЗН Шевченківського району м.Києва
- А

Ділянка 85:381:0031

- А — Відкрите акціонерне товариство трест "Київміськбуд-1" імені М.П.Загороднього (оренда на 5 років)
- Б — Приватне підприємство"Фірма"Росса"
- В — Відкрите акціонерне товариство трест "Київміськбуд-1" імені М.П.Загороднього (оренда на 5 років)
- Г — землі загального користування (вул.Гончарна)
- А

Ділянка 85:381:0048

- А — землі загального користування (вул.Кожум'яцька)
- Б — Коробко Борис Іванович
- В — Товариство з обмеженою відповідальністю "Київтурекспрес"
- Г — землі загального користування (вул.Воздвиженська)
- Д — Відкрите акціонерне товариство трест "Київміськбуд-1" імені М.П.Загороднього (оренда на 5 років)
- Е — землі загального користування (вул.Воздвиженська)
- Ж — Відкрите акціонерне товариство трест "Київміськбуд-1" імені М.П.Загороднього (оренда на 5 років)
- З — КП по УЗН Шевченківського району м.Києва
- И — Товариство з обмеженою відповідальністю "Мегаград" (оренда на 10 років)
- І — Баліна Тетяна Степанівна; Терещенко Любов Володимирівна; Джеганюк Марія Олександрівна
- Й — Товариство з обмеженою відповідальністю "Мегаград" (оренда на 10 років)
- К — міські землі, не надані у власність чи користування
- Л — Гуляницька Раїса Миколаївна
- М — міські землі, не надані у власність чи користування
- Н — Відкрите акціонерне товариство трест "Київміськбуд-1" імені М.П.Загороднього (оренда на 5 років)
- А — міські землі, не надані у власність чи користування
- Відкрите акціонерне товариство трест "Київміськбуд-1" імені М.П.Загороднього (оренда на 5 років)

Інші землекористувачі

- І — Відкрите акціонерне товариство трест "Київміськбуд-1" імені М.П.Загороднього

УКРАЇНА UKRAINE

85:381:0 ДЗК-1-00194
85:381:160 25.03.2014
85:381:161 56 від 21.03.2014
Договір
ДЗР
КМДА 2 347011 901642

Угода про поновлення та внесення змін до
Договору оренди земельних ділянок

Місто Київ, двадцять першого березня дві тисячі чотирнадцятого року.

Київська міська рада, код платника податків згідно з Єдиним державним реєстром підприємств та організацій України 22883141, розташована в місті Києві, вул. Хрещатик, 36, – далі у тексті – **«Орендодавець»**, в особі **заступника міського голови – секретаря Київської міської ради Герети Галини Федорівни**, яка мешкає в місті Києві, вул. Гер. Сталінграду, буд. 12г, кв. 73 та діє на підставі рішень Київської міської ради від 20.04.2011 року № 145/5532, від 12.07.2012 року № 649/7986 та ст. 42 Закону України „Про місцеве самоврядування в Україні" – з однієї сторони, та **Публічне акціонерне товариство трест «Київміськбуд-1» імені М.П. Загороднього** (яке є правонаступником Відкритого акціонерного товариства трест «Київміськбуд-1» імені М.П. Загороднього), код платника податків згідно з Єдиним державним реєстром підприємств та організацій України 04012655, розташоване в місті Києві, вул. Лебединська, будинок 6, дата державної реєстрації, дата та номер запису в Єдиному державному реєстрі юридичних осіб та фізичних осіб-підприємців про включення до Єдиного державного реєстру: 23.09.1994, 29.07.2004, 1 074 120 0000 000218 згідно Виписки з Єдиного державного реєстру юридичних осіб та фізичних осіб-підприємців серії АГ №649538, виданої Реєстраційною службою Головного управління юстиції у місті Києві 06.02.2014 року, – далі у тексті – **«Первісний Орендар»**, в особі **Голови Правління Поліщука Геннадія Миколайовича**, який мешкає в місті Києві, вул. Я.Коласа, буд. 4а, кв. 78 та діє на підставі Статуту, зареєстрованого Оболонською районною в місті Києві державною адміністрацією 20.05.2013 року за № 10691050053007986, протоколу № 26 Засідання Наглядової ради Публічного акціонерного товариства трест «Київміськбуд-1» імені М.П. Загороднього від 15 листопада 2013 року та наказу № 275-К від 16 листопада 2013 року, і **Товариство з обмеженою відповідальністю „ФУНДАЦІЯ „ЯКІСНЕ ЖИТЛО"**, код платника податків згідно з Єдиним державним реєстром підприємств та організацій України 34044590, розташоване в місті Києві, вул. Полярна, будинок 10, дата та номер запису в Єдиному державному реєстрі юридичних осіб та фізичних осіб-підприємців про проведення державної реєстрації: 09.02.2006, 1 069 102 0000 006552, – далі у тексті – **«Орендар»**, в особі **Директора Дзюбак Інни Миколаївни**, яка мешкає в місті Києві, вул. О.Кошиця, буд. 4, кв. 133 та діє на підставі Статуту, зареєстрованого Оболонською районною в місті Києві державною адміністрацією 09.02.2006 року за № 10691020000006552, протоколу № 1 Загальних зборів Учасників Товариства з обмеженою відповідальністю „ФУНДАЦІЯ „ЯКІСНЕ ЖИТЛО" від 04 грудня 2013 року та наказу № 1 від 05 грудня 2013 року, – з другої сторони, керуючись ст. 792 Цивільного кодексу України, ст. 33 Закону України „Про оренду землі" та на підставі рішення Київської міської ради від 20.09.2012 року № 163/8447 уклали дану Угоду (далі по тексту – Угода) та домовились про наступне:

1. Поновити на 5 (п'ять) років договір оренди земельних ділянок, укладений між Орендодавцем та Первісним орендарем, посвідчений Лазаревою Л.І., державним нотаріусом Першої київської державної нотаріальної контори 15.12.2005 року за реєстровим № 2-6258, зареєстрований Головним управлінням земельних ресурсів виконавчого органу Київської міської ради (Київської міської державної адміністрації) 23.01.2006 року за № 85-6-00245, зі змінами, внесеними договором про внесення змін та доповнень до договору оренди земельних ділянок, посвідченого Кравченко Н.П., приватним нотаріусом Київського [illegible] нотаріального округу 25.12.2010 року за реєстровим № 962 та зареєстров[illegible]им управлінням земельних ресурсів виконавчого органу Київської міської ра[illegible] міської державної адміністрації) 20.01.2011 року за № 85-6-00497 (далі у тек[illegible]оренди).

Увага! Бланк містить багатоступеневий захист від підроблення.
МІНІСТЕРСТВО ЮСТИЦІЇ УКРАЇНИ

2. Внести зміни до Договору оренди земельних ділянок, а саме:

2.1. Замінити сторону по договору „публічне акціонерне товариство трест „Київміськбуд-1" імені М.П. Загороднього " на сторону „товариство з обмеженою відповідальністю „ФУНДАЦІЯ „ЯКІСНЕ ЖИТЛО".

2.2. У Договорі оренди слова: „районний податковий орган" замінити словами „орган доходів і зборів" у відповідних відмінках.

2.3. Підпункти 2.1 та 2.2 Пункту 2 Договору оренди викласти в наступній редакції:
„2.1. Об'єктом оренди відповідно до цього Договору є Земельні ділянки з наступними характеристиками:
- місце розташування – урочище Гончарі-Кожум'яки в межах вулиць Кожум'яцької, Дегтярної та Гончарної у Подільському районі м. Києва;
- розмір Земельної ділянки з кадастровим номером 8000000000:85:381:0160 - 2660 (дві тисячі шістсот шістдесят) кв.м (в межах червоних ліній);
- розмір Земельної ділянки з кадастровим номером 8000000000:85:381:0161 - 3204 (три тисячі двісті чотири) кв.м;
- розмір Земельної ділянки з кадастровим номером 8000000000:85:381:0162 - 14981 (чотирнадцять тисяч дев'ятсот вісімдесят один) кв.м;
- розмір Земельної ділянки з кадастровим номером 8000000000:85:381:0163 - 4479 (чотири тисячі чотириста сімдесят дев'ять) кв.м;
- розмір Земельної ділянки з кадастровим номером 8000000000:85:381:0164 - 1637 (одна тисяча шістсот тридцять сім) кв.м;
- розмір Земельної ділянки з кадастровим номером 8000000000:85:381:0165 - 254 (двісті п'ятдесят чотири) кв.м;
- розмір Земельної ділянки з кадастровим номером 8000000000:85:381:0166 - 523 (п'ятсот двадцять три) кв.м;
- розмір Земельної ділянки з кадастровим номером 8000000000:85:381:0022 - 198 (сто дев'яносто вісім) кв.м".
- цільове призначення – для будівництва житлових будинків з об'єктами соціально-громадського призначення;
- кадастрові номери - 8000000000:85:381:0160; 8000000000:85:381:0161; 8000000000:85:381:0162; 8000000000:85:381:0163; 8000000000:85:381:0164; 8000000000:85:381:0165; 8000000000:85:381:0166; 8000000000:85:381:0022.
2.2. Відповідно до витягів з технічної документації Головного управління Держземагентства у м. Києві Державного агентства земельних ресурсів України нормативна грошова оцінка Земельних ділянок становить:
- Земельної ділянки з кадастровим номером 8000000000:85:381:0160 – 3 195 033 (три мільйона сто дев'яносто п'ять тисяч тридцять три) грн. та 02 коп. (витяг від 11.12.2013 року № 7949);
- Земельної ділянки з кадастровим номером 8000000000:85:381:0161 – 3 848 453 (три мільйона вісімсот сорок вісім тисяч чотириста п'ятдесят три) грн. та 31 коп. (витяг від 10.12.2013 року № 7923);
- Земельної ділянки з кадастровим номером 8000000000:85:381:0162 – 17 994 281 (сімнадцять мільйонів дев'ятсот дев'яносто чотири тисячі двісті вісімдесят одну) грн. та 84 коп. (витяг від 11.12.2013 року № 7948);
- Земельної ділянки з кадастровим номером 8000000000:85:381:0163 – 5 379 907 (п'ять мільйонів триста сімдесят дев'ять тисяч дев'ятсот сім) грн. та 11 коп. (витяг від 11.12.2013 року № 7950);

Для перевірки дійсності бланка натисніть пальцем або будь-яким чином нагріте бланк. Малюнок зверху має тимчасово зникнути, у нижніх кутах – тимчасово з'явитися. У смужці, що розташована внизу, має з'явитися слово "Дійсн

- Земельної ділянки з кадастровим номером 8000000000:85:381:0164 – 1 966 266 (один мільйон дев'ятсот шістдесят шість тисяч двісті шістдесят шість) грн. та 56 коп. (витяг від 11.12.2013 року № 7953);
- Земельної ділянки з кадастровим номером 8000000000:85:381:0165 – 305 089 (триста п'ять тисяч вісімдесят дев'ять) грн. та 62 коп. (витяг від 11.12.2013 року № 7954);
- Земельної ділянки з кадастровим номером 8000000000:85:381:0166 – 514 324 (п'ятсот чотирнадцять тисяч триста двадцять чотири) грн. та 07 коп. (витяг від 30.01.2014 року № 638);
- Земельної ділянки з кадастровим номером 8000000000:85:381:0022 – 237 825 (двісті тридцять сім тисяч вісімсот двадцять п'ять) грн. та 77 коп. (витяг від 11.12.2013 року № 7952)".

2.4. Підпункт 4.3 пункту 4. Договору оренди доповнити реченнями наступного змісту: „ Розмір орендної плати змінюється шляхом прийняття відповідного рішення Київською міською радою, якщо орендна ставка визначена у п.п.4.2. Договору нижча, ніж мінімальна орендна ставка визначена чинним законодавством України. Після прийняття відповідного рішення Київської міської ради та доведення даного рішення до Орендаря для ознайомлення, Орендар зобов'язаний сплачувати орендну плату відповідно до нової орендної ставки."

2.5. Підпункт 4.7 пункту 4. Договору оренди викласти в редакції:
„4.7. Розмір орендної плати переглядається у разі зміни умов господарювання, передбачених Договором, зміни розмірів земельного податку, зміни мінімального розміру орендної плати, підвищення цін і тарифів, зміни коефіцієнтів індексації, визначених законодавством, погіршення стану орендованих Земельних ділянок не з вини Орендаря, що підтверджено документами, та у інших випадках, передбачених законом, за згодою сторін, але не частіше, ніж один раз у рік. Після прийняття відповідного рішення Київської міської ради Орендар зобов'язаний сплачувати орендну плату відповідно до нової орендної ставки."

2.6. Пункт 4 Договору оренди доповнити підпунктами 4.10., 4.11., 4.12., 4.13. та 4.14. наступного змісту:
„4.10. У випадку порушення термінів забудови Земельних ділянок, що визначені п.п. 8.4. Договору, орендна плата встановлюється у двократному розмірі, що визначений у п.п. 4.2. Договору, але не більше дванадцяти відсотків від нормативної грошової оцінки Земельних ділянок.
4.11. Після закінчення періоду, за який сплачується орендна плата у двократному розмірі, орендна плата розраховується та сплачується відповідно до п.п. 4.2. Договору."
4.12. За порушення Орендарем п.п. 8.4. Договору щодо термінів забудови Земельних ділянок, останній зобов'язаний сплатити подвійну ставку орендної плати, визначеної у п.п. 4.2 цього Договору, але не більше дванадцяти відсотків від нормативної грошової оцінки Земельних ділянок, за кожен день з моменту виявлення порушень до моменту його усунення. Контроль за виконанням умов договору та виявлення порушень здійснюється Департаментом земельних ресурсів виконавчого органу Київської міської ради (Київської міської державної адміністрації), в межах компетенції, визначеної рішенням Київської міської ради від 25 вересня 2003 року № 16/890 „Про Порядок здійснення самоврядного контролю за використанням і охороною земель у м. Києві".
4.13. У випадку викупу даних Земельних ділянок Орендарем, Орендар зобов'язаний сплачувати орендну плату до моменту державної реєстрації права власності на дані Земельні ділянки.
4.14. У[illegible]чуження об'єкта нерухомого майна, що належало Орендарю та розташо[illegible]льних ділянках, Орендар зобов'язаний сплачувати орендну плату до оформле[illegible]дного права на дані Земельні ділянки новим власником даного нерухом[illegible]

Увага! Бланк містить багатоступеневий захист від підроблення.
Міністерство юстиції України

2.7. Підпункт 5.2 пункту 5 Договору оренди викласти в редакції:
„5.2. Обмеження щодо використання Земельних ділянок:
5.2.1. Згідно з витягом з Державного земельного кадастру про земельну ділянку з кадастровим номером 8000000000:85:381:0160, сформованим 26.12.2013 року за № НВ-8000070542013, на Земельну ділянку площею 2660 кв.м зареєстровані обмеження у її використанні:
- вид обмеження – зона особливого режиму забудови; підстава для виникнення обмеження – постанова Кабінету Міністрів України від 13.03.2002 року № 318 „Про затвердження Порядку визначення меж та режимів використання історичних ареалів населених місць, обмеження господарської діяльності на території історичних ареалів населених місць"; строк дії обмеження – безстроково;
- вид обмеження – охоронна зона навколо об'єкта культурної спадщини; підстава для виникнення обмеження – Закон України від 08.06.2000 № 1805-III „Про охорону культурної спадщини"; строк дії обмеження – безстроково.
5.2.2. Згідно з витягом з Державного земельного кадастру про земельну ділянку з кадастровим номером 8000000000:85:381:0161, сформованим 26.12.2013 року за № НВ-8000070552013, на Земельну ділянку площею 3204 кв.м зареєстровані обмеження у її використанні:
- вид обмеження – зона особливого режиму забудови; підстава для виникнення обмеження – постанова Кабінету Міністрів України від 13.03.2002 року № 318 „Про затвердження Порядку визначення меж та режимів використання історичних ареалів населених місць, обмеження господарської діяльності на території історичних ареалів населених місць"; строк дії обмеження – безстроково;
- вид обмеження – охоронна зона навколо об'єкта культурної спадщини; підстава для виникнення обмеження – Закон України від 08.06.2000 № 1805-III „Про охорону культурної спадщини"; строк дії обмеження – безстроково.
5.2.3. Згідно з витягом з Державного земельного кадастру про земельну ділянку з кадастровим номером 8000000000:85:381:0162, сформованим 26.12.2013 року за № НВ-8000070562013, на Земельну ділянку площею 14981 кв.м зареєстровані обмеження у її використанні:
- вид обмеження – зона особливого режиму забудови; підстава для виникнення обмеження – постанова Кабінету Міністрів України від 13.03.2002 року № 318 „Про затвердження Порядку визначення меж та режимів використання історичних ареалів населених місць, обмеження господарської діяльності на території історичних ареалів населених місць"; строк дії обмеження – безстроково;
- вид обмеження – охоронна зона навколо об'єкта культурної спадщини; підстава для виникнення обмеження – Закон України від 08.06.2000 № 1805-III „Про охорону культурної спадщини"; строк дії обмеження – безстроково.
5.2.4. Згідно з витягом з Державного земельного кадастру про земельну ділянку з кадастровим номером 8000000000:85:381:0163, сформованим 26.12.2013 року за № НВ-8000070582013, на Земельну ділянку площею 4479 кв. м зареєстровані обмеження у її використанні:
- вид обмеження – зона особливого режиму забудови; підстава для виникнення обмеження – постанова Кабінету Міністрів України від 13.03.2002 року № 318 „Про затвердження Порядку визначення меж та режимів використання історичних ареалів населених місць, обмеження господарської діяльності на території історичних ареалів населених місць"; строк дії обмеження – безстроково;
- вид обмеження – охоронна зона навколо об'єкта культурної спадщини; підстава для виникнення обмеження – Закон України від 08.06.2000 № 1805-III „Про охорону культурної спадщини"; строк дії обмеження – безстроково.

Для перевірки дійсності бланка натисніть пальцем або будь-яким чином нагрійте бланк. Малюнок зверху має тимчасово зникнути, у нижніх кутах – тимчасово з'явитися. У смужці, що розташована внизу, має з'явитися слово "Дійс

5.2.5. Згідно з витягом з Державного земельного кадастру про земельну ділянку з кадастровим номером 8000000000:85:381:0164, сформованим 26.12.2013 року за № НВ-8000070592013, на Земельну ділянку площею 1637 кв. м зареєстровані обмеження у її використанні:

- вид обмеження – зона особливого режиму забудови; підстава для виникнення обмеження – постанова Кабінету Міністрів України від 13.03.2002 року № 318 „Про затвердження Порядку визначення меж та режимів використання історичних ареалів населених місць, обмеження господарської діяльності на території історичних ареалів населених місць"; строк дії обмеження – безстроково;
- вид обмеження – охоронна зона навколо об'єкта культурної спадщини; підстава для виникнення обмеження – Закон України від 08.06.2000 № 1805-III „Про охорону культурної спадщини"; строк дії обмеження – безстроково.

5.2.6. Згідно з витягом з Державного земельного кадастру про земельну ділянку з кадастровим номером 8000000000:85:381:0165, сформованим 26.12.2013 року за № НВ-8000070602013, на Земельну ділянку площею 254 кв. м зареєстровані обмеження у її використанні:

- вид обмеження – зона особливого режиму забудови; підстава для виникнення обмеження – постанова Кабінету Міністрів України від 13.03.2002 року № 318 „Про затвердження Порядку визначення меж та режимів використання історичних ареалів населених місць, обмеження господарської діяльності на території історичних ареалів населених місць"; строк дії обмеження – безстроково;
- вид обмеження – охоронна зона навколо об'єкта культурної спадщини; підстава для виникнення обмеження – Закон України від 08.06.2000 № 1805-III „Про охорону культурної спадщини"; строк дії обмеження – безстроково.

5.2.7. Згідно з витягом з Державного земельного кадастру про земельну ділянку з кадастровим номером 8000000000:85:381:0166, сформованим 06.02.2014 року за № НВ-8000076092014, на Земельну ділянку площею 523 кв. м зареєстровані обмеження у її використанні:

- вид обмеження – зона особливого режиму забудови; підстава для виникнення обмеження – постанова Кабінету Міністрів України від 13.03.2002 № 318 „Про затвердження Порядку визначення меж та режимів використання історичних ареалів населених місць, обмеження господарської діяльності на території історичних ареалів населених місць"; строк дії обмеження – безстроково;
- вид обмеження – охоронна зона навколо об'єкта культурної спадщини; підстава для виникнення обмеження – Закон України від 08.06.2000 № 1805-III „Про охорону культурної спадщини"; строк дії обмеження – безстроково.

5.2.8. Згідно з витягом з Державного земельного кадастру про земельну ділянку з кадастровим номером 8000000000:85:381:0022, сформованим 26.12.2013 року за № НВ-8000070522013, на Земельну ділянку площею 198 кв. м зареєстровані обмеження у її використанні:

- вид обмеження – зона особливого режиму забудови; підстава для виникнення обмеження – постанова Кабінету Міністрів України від 13.03.2002 року № 318 „Про затвердження Порядку визначення меж та режимів використання історичних ареалів населених місць, обмеження господарської діяльності на території історичних ареалів населених місць"; строк дії обмеження – безстроково;
- вид обмеження – охоронна зона навколо об'єкта культурної спадщини; підстава для виникнення обмеження – Закон України від 08.06.2000 № 1805-III „Про охорону культурної спадщини"; строк дії обмеження – безстроково".

2.8. Пункт [redacted] ренди доповнити підпунктом 5.3 наступного змісту:

„5.3. Серв[redacted]ня та права третіх осіб щодо Земельних ділянок на день підписання цього Дог[redacted]".

Увага! Бланк містить багатоступеневий захист від підроблення.

МІНІСТЕРСТВО ЮСТИЦІЇ УКРАЇНИ

2.9. У підпункті 6.2 пункту 6 Договору оренди слова „після державної реєстрації цього Договору" замінити словами „з моменту державної реєстрації цього права".

2.10. У підпункті 8.4. пункту 8. Договору оренди 5 та 6 абзаци викласти в наступній редакції:
„ - при зміні функціонального використання об'єктів нерухомості, що розташовані на Земельних ділянках, у десятиденний термін в письмовій формі замовити у Головному управлінні Держземагентства у м. Києві Державного агентства земельних ресурсів України витяги з технічної документації про нову нормативну грошову оцінку Земельних ділянок або їх частин з урахуванням зазначених змін та після одержання цих витягів передати їх до органу доходів і зборів за місцезнаходженням Земельних ділянок, копію витягів, засвідчених печаткою та підписом керівника Орендаря, передати до Департаменту земельних ресурсів виконавчого органу Київської міської ради (Київської міської державної адміністрації) або до Київської міської ради;

- письмово повідомити Орендодавця про відчуження об'єктів (їх частин), що розташовані на Земельних ділянках і належать Орендарю, протягом десяти днів з моменту вчинення відповідного правочину, а також повідомити про наміри подальшого використання Земельних ділянок. У випадку, якщо Орендар має намір припинити право користування Земельними ділянками (їх частинами), цей Договір розривається за згодою сторін, або до цього Договору вносяться відповідні зміни при виникненні відповідного права на землю у нового власника об'єктів, які були відчужені;".

2.11. Підпункти 11.3 та 11.4 пункту 11 Договору оренди викласти в редакції:
„ Договір оренди припиняється в разі:
- закінчення строку, на який його було укладено;
- викупу Земельних ділянок для суспільних потреб та примусового відчуження Земельних ділянок з мотивів суспільної необхідності в порядку, встановленому законодавством України;
- поєднання в одній особі власника Земельних ділянок та Орендаря;
- ліквідації юридичної особи – Орендаря;
- набуття права власності на об'єкти нерухомості, що розташовані на орендованих іншою особою Земельних ділянках. В даному випадку в договорові про відчуження об'єктів нерухомості, що розташовані на Земельних ділянках, що є предметом цього Договору визначається суб'єкт (Орендар за цим Договором або новий власник об'єктів нерухомості), який сплачує орендну плату відповідно до розмірів встановлених цим Договором та несе відповідальність за зобов'язаннями передбаченими цим Договором для Орендаря, до моменту оформлення новим власником нерухомості відповідного права на дані Земельні ділянки.
Договір припиняється також в інших випадках, передбачених законом.
11.4. Припинення Договору шляхом розірвання.
Договір може бути розірваний:
- за взаємною згодою сторін;
- за рішенням суду, в порядку, встановленому законом;
- у разі необхідності використання Земельних ділянок для суспільних потреб у порядку, встановленому законодавством;
- в односторонньому порядку за ініціативою Орендодавця, із звільненням Орендодавця від відповідальності, згідно з Господарським кодексом України, в разі, коли Орендар використовує Земельні ділянки способами, які суперечать екологічним вимогам, не за цільовим призначенням, систематично (протягом півроку) не сплачує орендну плату, порушення строків завершення забудови Земельних ділянок, встановлених п.п.8.4 Договору,

Для перевірки дійсності бланка натисніть пальцем або будь-яким чином нагрійте бланк. Малюнок зверху має тимчасово зникнути, у нижніх кутах – тимчасово з'явитися. У смужці, що розташована вище, має з'явитися слово "Дім

здійснення без згоди Орендодавця відчуження права користування Земельними ділянками третім особам."

2.12. Підпункт 11.7 пункту 11 Договору оренди викласти в редакції:
„11.7. Поновлення Договору:
- Після закінчення строку, на який було укладено цей Договір, Орендар, за умови належного виконання своїх обов'язків, має за інших рівних умов переважне право на поновлення Договору. У цьому разі Орендар повинен не пізніше, ніж за 3 (три) місяці до закінчення строку дії Договору повідомити письмово Орендодавця про намір продовжити його дію та сплачувати орендну плату за період від дня закінчення дії цього Договору до дня поновлення його дії у порядку та у розмірах, встановлених цим Договором.
- У разі поновлення Договору на новий строк його умови можуть бути змінені за згодою сторін".

2.13. Пункт 13 Договору оренди викласти в редакції:
„13.1. Орендар має право передати Земельні ділянки або їх частини у суборенду в порядку встановленому чинним законодавством України.
13.2. Умови договору суборенди Земельних ділянок повинні обмежуватися умовами даного Договору і не суперечити йому."

3. Дана Угода разом з планами Земельних ділянок, кадастровими планами Земельних ділянок, актами визначення меж Земельних ділянок в натурі (на місцевості) та актом приймання-передачі Земельних ділянок є невід'ємною частиною Договору оренди, посвідченого Лазаревою Л.І., державним нотаріусом Першої київської державної нотаріальної контори 15.12.2005 року за реєстровим № 2-6258, зареєстрованого Головним управлінням земельних ресурсів виконавчого органу Київської міської ради (Київської міської державної адміністрації) 23.01.2006 року за № 85-6-00245, зі змінами, внесеними договором про внесення змін та доповнень до договору оренди земельних ділянок, посвідченого Кравченко Н.П., приватним нотаріусом Київського міського нотаріального округу, 25.12.2010 року за реєстровим № 962, зареєстрованого Головним управлінням земельних ресурсів виконавчого органу Київської міської ради (Київської міської державної адміністрації) 20.01.2011 року за № 85-6-00497, та набуває чинності з дня її нотаріального посвідчення в установленому порядку.

5. Всі права та обов'язки за Договором оренди переходять від Первісного Орендаря (Публічного акціонерного товариства трест „Київміськбуд-1" імені М. П. Загороднього) до Орендаря (Товариства з обмеженою відповідальністю „ФУНДАЦІЯ „ЯКІСНЕ ЖИТЛО") з моменту нотаріального посвідчення цієї Угоди.

6. Витрати, пов'язані з нотаріальним посвідченням цієї Угоди, сплачує Орендар.

7. Первісний орендар сплачує орендну плату за період від дня закінчення дії Договору оренди до дня поновлення його дії у порядку та у розмірах, встановлених Договором оренди.

8. Усі спори, пов'язані з виконанням умов цієї Угоди, вирішуються в судовому порядку із застосуванням чинного законодавства України, при неможливості досудового врегулювання спорів, що виникають при виконанні умов цієї Угоди.

9. Цю Уг[illegible] у чотирьох примірниках. По одному примірнику – для зберігання у Первісного Орендаря, один – для Орендодавця (знаходиться на зберіганні у

Увага! Бланк містить багатоступеневий захист від підроблення.
МІНІСТЕРСТВО ЮСТИЦІЇ УКРАЇНИ

Департаменті земельних ресурсів виконавчого органу Київської міської ради (Київської міської державної адміністрації), один – для зберігання у справах приватного нотаріуса.

10. Сторонам нотаріусом роз`яснено зміст ст. 125 Земельного кодексу України.

ПІДПИСИ СТОРІН

ОРЕНДОДАВЕЦЬ	ПЕРВІСНИЙ ОРЕНДАР
Заступник міського голови – секретар Київської міської ради	Голова Правління
_____ Г.Ф.Герега	_____ Г.М.Поліщук
	ОРЕНДАР
	_____ І.М.Дзюбак

Місто Київ, Україна, двадцять першого березня дві тисячі чотирнадцятого року.

*Цю Угоду посвідчено мною, **Кравченко Н.П.**, приватним нотаріусом Київського міського нотаріального округу.*

Угоду підписано сторонами у моїй присутності.

Особи громадян, які підписали угоду встановлено, їх дієздатність, а також правоздатність та дієздатність Київської міської ради, Публічного акціонерного товариства трест «Київміськбуд-1» імені М.П. Загородного та Товариства з обмеженою відповідальністю „ФУНДАЦІЯ „ЯКІСНЕ ЖИТЛО" і повноваження їх представників перевірено.

Зареєстровано в реєстрі за № 555

Стягнуто плати за домовленість

Приватний нотаріус

Для перевірки дійсності бланка натисніть пальцем або будь-яким чином нагрійте бланк. Малюнок зверху має тимчасово зникнути, у нижніх кутах – тимчасово з'явитися. У смужці, що розташована внизу, має з'явитися слово "Дійс

АКТ
визначення меж земельної ділянки в натурі (на місцевості)

м. Київ "21" січня 2014 р.

Рішенням Київської міської ради від 20.09.2012 № 163/8447 поновлено на 5 років договір оренди земельних ділянок від 23.01.2006 № 85-6-00245 (зі змінами), укладений між Київською міською радою та публічним акціонерним товариством трестом «Київміськбуд-1» імені М.П. Загороднього на підставі рішення Київської міської ради від 23.12.2004 № 904/2314 «Про передачу земельних ділянок відкритому акціонерному товариству тресту «Київміськбуд-1» імені М. П. Загороднього для будівництва житлових будинків з об'єктами соціально-громадського призначення в урочищі Гончарі-Кожум'яки в межах вулиць Кожум'яцької, Дегтярної та Гончарної у Подільському районі м. Києва».

Внесено зміни до договору оренди земельних ділянок від 23.01.2006 № 85-6-00245 (зі змінами), а саме:

- по тексту договору слова та цифру «публічне акціонерне товариство трест «Київміськбуд-1» імені М. П. Загороднього» замінено словами «товариство з обмеженою відповідальністю «Фундація «Якісне житло»;

- у підпункті 2.1 пункту 2 договору слова та цифри:

- ділянка з кадастровим номером 8 000 000 000:85:381:0048 - 41888 (сорок одна тисяча вісімсот вісімдесят вісім) кв.м, в тому числі в межах червоних ліній 11475 (одинадцять тисяч чотириста сімдесят п'ять) кв.м;

- ділянка з кадастровим номером 8 000 000 000:85:381:0031 - 290 (двісті дев'яносто) кв.м;

- ділянка з кадастровим номером 8 000 000 000:85:381:0022 - 198 (сто дев'яносто вісім) кв.м;

- ділянка з кадастровим номером 8 000 000 000:85:381:0012 - 546 (п'ятсот сорок шість) кв.м»

замінено словами та цифрами:

- ділянка з кадастровим номером 8 000 000 000:85:381:0160 - 2660 (дві тисячі шістсот шістдесят) кв.м (в межах червоних ліній);

- ділянка з кадастровим номером 8 000 000 000:85:381:0161 - 3204 (три тисячі двісті чотири) кв.м;

- ділянка з кадастровим номером 8 000 000 000:85:381:0162 -14981 (чотирнадцять тисяч дев'ятсот вісімдесят один) кв.м;

- ділянка з кадастровим номером 8 000 000 000:85:381:0163 - 4479 (чотири тисячі чотириста сімдесят дев'ять) кв.м;

- ділянка з кадастровим номером 8 000 000 000:85:381:0164 - 1637 (одна тисяча шістсот тридцять сім) кв.м;

- ділянка з кадастровим номером 8 000 000 000:85:381:0165 - 254 (двісті п'ятдесят чотири) кв.м;

- ділянка з кадастровим номером 8 000 000 000:85:381:0166 - 523 (п'ятсот двадцять три) кв.м;

- ділянка з кадастровим номером 8 000 000 000:85:381:0022 - 198 (сто дев'яносто вісім) кв.м».

8

План земельної ділянки N 8 000 000 000:85:381:0160
(короткострокова оренда на 5 років)

Товариство з обмеженою відповідальністю "Фундація"Якісне житло"

ище Гончарі-Кожум'яки в межах вулиць Кожум'яцької, Дегтярної та Гончарної .

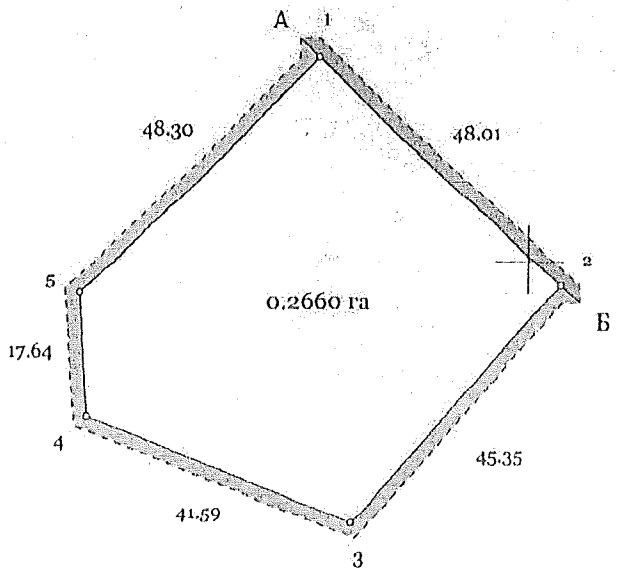

Масштаб 1:1000

Опис меж

землі загального користування (вул. Воздвиженська)

землі не надані у власність чи користування

Генеральний директор ТОВ "ЕПОХА ГЕО" Назаренко М.В.

Сертифікований інженер - землевпорядник Кандаурова О.О.

Кадастровий номер земельної ділянки 8 000 000 000:85:381:0160
Кадастровий план земельної ділянки

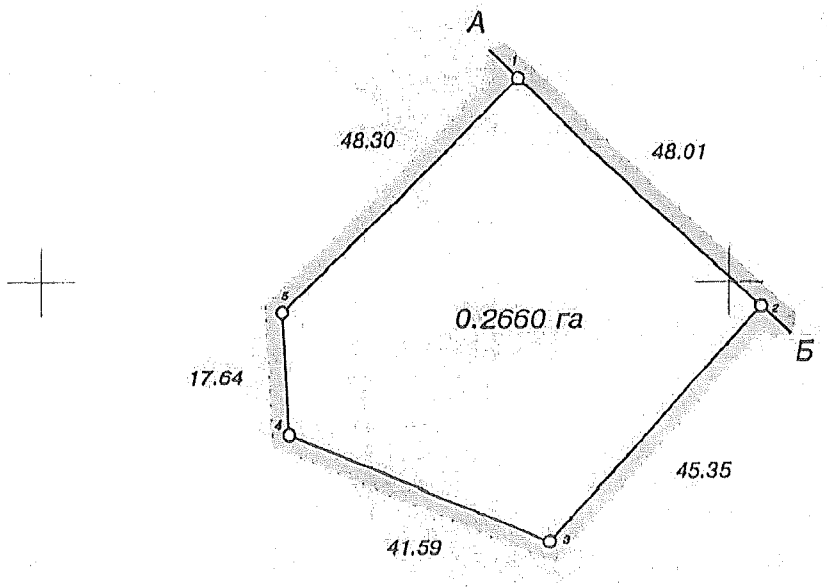

06.01 - зона особливого режиму забудови (площа - 0.2660 га)

01.02. - охоронна зона навколо об'єкта культурної спадщини (площа - 0.2660 га)

Масштаб 1:1000

Координати поворотних точок меж земельної ділянки

номер точки	назва точки	відстань (метрів)	координати X	координати Y
1	1р	48.01	52329.02	26369.37
2	2р	45.35	52296.42	26404.62
3	к85	41.59	52262.60	26374.40
4	к62	17.64	52277.92	26335.73
5	3р	48.30	52295.52	26334.57
1	1р			

Опис меж

А землі загального користування (вул. Воздвиженська)

Б землі не надані у власність чи користування

А

Експлікація земельних угідь

№ рядка	Назва землекористувача	Шифр рядка	Загальна площа земель, всього (га)	У тому числі в зоні дії обмежень	Категорія земель	Перелік угідь, згідно з класифікатором видів земельних угідь (КВЗУ)		34.Забудовані землі
А	Б	В	Г	Д	200	групи	підгрупи	44.Землі змішаного використання
3.17	ТОВ "Фундація "Якісне житло"	65	0.2660	06.01. - зона особливого режиму забудови 01.02. - охоронна зона навколо об'єкта культурної спадщини	Землі житлової та громадської забудови	007	02	
						0.2660		0.2660

Код КВЦПЗ - Секция В; Підрозділ 02.07

Товариство з обмеженою відповідальністю "Фундація "Якісне житло" для будівництва житлових будинків з об'єктами соціально-громадського призначення в урочищі Гончарі-Кожум'яки в межах вулиць Кожум'яцької, Дегтярної та Гончарної у Подільському районі м.Києва

					Масштаб	Аркуш	Аркуш
Генеральний директор	Назаренко М.В.		15.11.2013	ТЕХНІЧНА ДОКУМЕНТАЦІЯ із землеустрою щодо встановлення меж земельної ділянки в натурі (на місцевості)	1:1000	1	1
Склав	Якименко П.А.		15.11.2013				
Сертифікований інженер-землевпорядник	Кандаурова О.О.		15.11.2013		ТОВ "ЕПОХА-ГЕО"		

АКТ
ПРИЙМАННЯ – ПЕРЕДАЧІ ЗЕМЕЛЬНИХ ДІЛЯНОК

м. Київ „21" вересня 2014 р.

Київська міська рада - далі у тексті **„Орендодавець"**, в особі заступника міського голови – секретаря Київської міської ради **Гереги Галини Федорівни**, що діє на підставі рішень Київської міської ради від 20.04.2011 року № 145/5532, від 12.07.2012 року № 649/7986 та ст. 42 Закону України „Про місцеве самоврядування в Україні" – з однієї сторони, та **Товариство з обмеженою відповідальністю „ФУНДАЦІЯ „ЯКІСНЕ ЖИТЛО"** – далі у тексті - **„Орендар"**, в особі **Директора Дзюбак Інни Миколаївни**, що діє на підставі Статуту, – з другої сторони, керуючись ст. 17 Закону України „Про оренду землі", та відповідно до договору про поновлення та внесення змін до Договору оренди земельних ділянок, укладеного між Орендодавцем і Орендарем, посвідченого Кравченко Н.П., приватним нотаріусом Київського міського нотаріального округу, 31.03.2014 року за реєстровим № 565, склали цей Акт приймання-передачі земельної ділянки про таке:

1. Орендодавець передав, а Орендар прийняв у своє володіння і користування земельні ділянки:
- місце розташування – урочище Гончарі-Кожум'яки в межах вулиць Кожум'яцької, Дегтярної та Гончарної у Подільському районі м. Києва;
- розмір Земельної ділянки з кадастровим номером 8000000000:85:381:0160 - 2660 (дві тисячі шістсот шістдесят) кв.м (в межах червоних ліній);
- розмір Земельної ділянки з кадастровим номером 8000000000:85:381:0161 - 3204 (три тисячі двісті чотири) кв.м;
- розмір Земельної ділянки з кадастровим номером 8000000000:85:381:0162 - 14981 (чотирнадцять тисяч дев'ятсот вісімдесят один) кв.м;
- розмір Земельної ділянки з кадастровим номером 8000000000:85:381:0163 - 4479 (чотири тисячі чотириста сімдесят дев'ять) кв.м;
- розмір Земельної ділянки з кадастровим номером 8000000000:85:381:0164 - 1637 (одна тисяча шістсот тридцять сім) кв.м;
- розмір Земельної ділянки з кадастровим номером 8000000000:85:381:0165 - 254 (двісті п'ятдесят чотири) кв.м;
- розмір Земельної ділянки з кадастровим номером 8000000000:85:381:0166 - 523 (п'ятсот двадцять три) кв.м;
- розмір Земельної ділянки з кадастровим номером 8000000000:85:381:0022 - 198 (сто дев'яносто вісім) кв.м".
- цільове призначення – для будівництва житлових будинків з об'єктами соціально-громадського призначення;
- кадастрові номери - 8000000000:85:381:0160; 8000000000:85:381:0161; 8000000000:85:381:0162; 8000000000:85:381:0163; 8000000000:85:381:0164; 8000000000:85:381:0165; 8000000000:85:381:0166; 8000000000:85:381:0022.

2. Місце розташування земельних ділянок, що передаються в оренду, зазначене на планах земельних ділянок, що є невід'ємною частиною до Угоди про поновлення та внесення змін до Договору оренди земельних ділянок.

3. Сторони підтверджують, що земельні ділянки, зазначені в п. 1 цього Акта, передаються в оренду у придатному для їх використання стані.

ПІДПИСИ СТОРІН

ОРЕНДОДАВЕЦЬ	ПЕРВІСНИЙ ОРЕНДАР
Заступник міського голови – секретар Київської міської ради	**Голова Правління**
Г. Герега	Г.М.Поліщук
	ОРЕНДАР
	І.М.Дзюбак

РЕЄСТР ЗЕМЕЛЬНИХ ДІЛЯНОК

Черговий план.

Код ділянки	Землекористувачі	Адреса ділянки	Опис ділянки	Вид права	Дата закінч. права
85:381:002	Публічне акціонерне товариство трест "Київміськбуд-1" імені М.П.Загороднього	урочище Гончари-Кожум'яки на вулицях Воздвиженській, Гончарній, Дегтярній, Кожум'яцькій			
85:381:006	ТОВАРИСТВО З ОБМЕЖЕНОЮ ВІДПОВІДАЛЬНІСТЮ "ФУНДАЦІЯ"ЯКІСНЕ ЖИТЛО"	на вулицях Воздвиженській, Гончарній, Дегтярній, Кожум'яцькій		Оренда на 10 років	15.05.2024
85:381:007	Публічне акціонерне товариство трест "Київміськбуд-1" імені М.П.Загороднього	урочище Гончари-Кожум'яки на вулицях Воздвиженській, Гончарній, Дегтярній, Кожум'яцькій		Право в процесі оформлення (Оренда до 01.02.2014)	01.02.2014
85:381:009	Публічне акціонерне товариство трест "Київміськбуд-1" імені М.П.Загороднього	урочище Гончари-Кожум'яки на вулицях Воздвиженській, Гончарній, Дегтярній, Кожум'яцькій			
85:381:160	ТОВАРИСТВО З ОБМЕЖЕНОЮ ВІДПОВІДАЛЬНІСТЮ "ФУНДАЦІЯ"ЯКІСНЕ ЖИТЛО"	урочище Гончарі-Кожум'яки в межах вулиць Кожум'яцької, Дегтярної та Гончарної		Оренда на 5 років	21.03.2019
85:381:169	Землі загального користування	урочище Гончарі-Кожум'яки в межах вулиць Кожум'яцької, Дегтярної та Гончарної			

Ділянки, що знаходяться на стадії розробки оформлення прав.

Код ділянки	Землекористувачі	Адреса ділянки	Стадія	Дата закінч. стадії
85:381:002п	Відкрите акціонерне товариство трест "Київміськбуд-1" імені М.П.Загороднього	урочище Гончари-Кожум'яки на вулицях Воздвиженській, Гончарній, Дегтярній, Кожум'яцькій	Проект: Оренда на 5 років	
85:381:006п	Відкрите акціонерне товариство трест "Київміськбуд-1" імені М.П.Загороднього	урочище Гончари-Кожум'яки на вулицях Воздвиженській, Гончарній, Дегтярній, Кожум'яцькій	Проект: Оренда на 5 років	
85:381:007п	Відкрите акціонерне товариство трест "Київміськбуд-1" імені М.П.Загороднього	урочище Гончари-Кожум'яки на вулицях Воздвиженській, Гончарній, Дегтярній, Кожум'яцькій	Проект: Оренда на 5 років	
85:381:009п	Відкрите акціонерне товариство трест "Київміськбуд-1" імені М.П.Загороднього	урочище Гончари-Кожум'яки на вулицях Воздвиженській, Гончарній, Дегтярній, Кожум'яцькій	Проект: Оренда на 5 років	
85:381:047к	Товариство з обмеженою відповідальністю "Воздвиженка Готель"	вул. Дегтярна, 2-4	Клопотання: Оренда на 25 років	

питання 3

Заступник міського голови –
секретар Київської міської ради

Міщенку О.Г.
Слончаку В.В.

Прошу розглянути проект рішення від 23.03.2016 №08/231-1418/ПР в установленому порядку.

Дутці Л.Я.

Для контролю за проходженням та тиражування.

Лазор Л.В.

В.ПРОКОПІВ
25.03.2016

"23" березня 2016 року
№ 08/231-1418/ПР

08/231-1418/ПР
23.03.2016

ДЕПУТАТ

КИЇВСЬКОЇ МІСЬКОЇ РАДИ VIII СКЛИКАННЯ

"22" березня 2016 р. №08/279/08/259-91

Заступнику міського голови -
секретарю Київради
Прокопіву В.В.

Шановний Володимире Володимировичу!

Відповідно до ст. 21, ст. 23, ст. 25 Регламенту Київської міської ради, затвердженого рішенням Київради від 12.11.2014 року №351/351, прошу Вас дати доручення розглянути проект рішення "Про припинення договору оренди земельної ділянки, укладеного між Київською міською радою та товариством з обмеженою відповідальністю за участю іноземного капіталу „МТН" 07.03.2007 року на підставі рішення Київської міської ради від 21 грудня 2006 року № 465/522, зареєстрованого 30.03.2007 року № 12-6-00410" постійною комісією Київради з питань містобудування, архітектури та землекористування та управлінням правового забезпечення діяльності Київської міської ради, з подальшим винесенням на розгляд чергового засідання сесії Київської міської ради.

Додаток:

1. Проект рішення "Про припинення договору оренди земельної ділянки, укладеного між Київською міською радою та товариством з обмеженою відповідальністю за участю іноземного капіталу „МТН" 07.03.2007 року на підставі рішення Київської міської ради від 21 грудня 2006 року № 465/522, зареєстрованого 30.03.2007 року № 12-6-00410".
2. Пояснювальна записка.
3. Копія договору оренди земельної ділянки.
4. Лист Департаменту земельних ресурсів виконавчого органу Київської міської ради (КМДА) від 21.12.2015 року №057026-22775.
5. Копія проекту рішення VII скликання "Про розірвання договору оренди земельної ділянки, укладеного між Київською міською радою та товариством з обмеженою відповідальністю за участю іноземного капіталу „МТН" 07.03.2007 року на підставі рішення Київської міської ради від 21 грудня 2006 року №

465/522, зареєстрованого 30.03.2007 року № 12-6-00410".

6. Правовий висновок Управління правового забезпечення діяльності Київської міської ради від 15.09.2015 року №08/230-2110.

З повагою

Депутат Київради Т. Меліхова

ПИТАННЯ 3
08/231-1418/ПР
23.03.2016

КИЇВСЬКА МІСЬКА РАДА

І СЕСІЯ VIII СКЛИКАННЯ

РІШЕННЯ

_____№_____ **Проект**

Про припинення договору оренди земельної ділянки, укладеного між Київською міською радою та товариством з обмеженою відповідальністю за участю іноземного капіталу „МТН" 07.03.2007 року на підставі рішення Київської міської ради від 21 грудня 2006 року № 465/522, зареєстрованого 30.03.2007 року № 12-6-00410

Керуючись пунктом 34 частини першої статті 26 Закону України «Про місцеве самоврядування в Україні», статтею 9 Земельного кодексу України, статтею 31 Закону України «Про оренду землі», пунктами 11.3, 11.4 договору від 07.03.2007 № 12-6-00410 та враховуючи те, що закінчено строк договору оренди земельної ділянки і товариство з обмеженою відповідальністю за участю іноземного капіталу "МТН" не звернулося до Київської міської ради з повідомленням про його поновлення, та товариством з обмеженою відповідальністю за участю іноземного капіталу "МТН" не виконано умов пункту 8.4 договору оренди, а саме: не завершено реконструкцію об'єкта в строки, встановлені проектною документацією, затвердженою в установленому порядку, але не пізніше, ніж через три роки з моменту державної реєстрації договору та земельна ділянка не використовується за цільовим призначенням, Київська міська рада

ВИРІШИЛА:

1. Вважати припиненим договір оренди земельної ділянки від 07.03.2007 року, зареєстрований 30.03.2007 року № 12-6-00410 (кадастровий номер 8000000000:82:032:0052, розміром 0,0836 га), укладений між Київською міською радою та товариством з обмеженою відповідальністю за участю іноземного капіталу "МТН" на підставі рішення Київської міської ради від 21.12.2006 року № 465/522 «Про передачу земельної ділянки товариству з обмеженою відповідальністю за участю іноземного капіталу "МТН" для реконструкції з розширенням вбудованих нежитлових приміщень з прибудовою для розміщення виставково-торговельного комплексу та його подальшої експлуатації і обслуговування на вул. Мечникова, 18 у Печерському районі м. Києва" у зв'язку з закінченням строку дії, на який його було укладено.

2. Виконавчому органу Київської міської ради (Київській міській державній адміністрації):

2.1. Вчинити відповідні дії для зняття з реєстрації договору оренди земельної ділянки від 07.03.2007 року, зареєстрованого 30.03.2007 року № 12-6-00410, укладеного між Київською міською радою та товариством з обмеженою відповідальністю за участю іноземного капіталу «МТН».

2.2. Проінформувати товариство з обмеженою відповідальністю за участю іноземного капіталу «МТН» про прийняття цього рішення.

3. Контроль за виконанням цього рішення покласти на постійну комісію Київської міської ради з питань містобудування, архітектури та землекористування.

Київський міський голова В. Кличко

ПОДАННЯ:

Депутат Київської міської ради Т. Меліхова

ПОГОДЖЕНО:

Голова постійної комісії
Київської міської ради
з питань містобудування,
архітектури та землекористування О. Міщенко

Секретар постійної комісії
Київської міської ради
з питань містобудування,
архітектури та землекористування І. Картавий

Начальник управління правового
забезпечення діяльності
Київської міської ради В. Слончак

ПОЯСНЮВАЛЬНА ЗАПИСКА
до проекту рішення Київської міської ради
„Про припинення договору оренди земельної ділянки, укладеного між Київською міською радою та товариством з обмеженою відповідальністю за участю іноземного капіталу „МТН" 07.03.2007 року на підставі рішення Київської міської ради від 21 грудня 2006 року № 465/522, зареєстрованого 30.03.2007 року № 12-6-00410"

1. Обґрунтування необхідності прийняття рішення

21 грудня 2006 року Київська міська рада прийняла рішення № 465/522 "Про передачу земельної ділянки товариству з обмеженою відповідальністю за участю іноземного капіталу "МТН" для реконструкції з розширенням вбудованих нежитлових приміщень з прибудовою для розміщення виставково-торговельного комплексу та його подальшої експлуатації обслуговування на вул. Мечникова, 18 у Печерському районі м. Києва".

07.03.2007 року між Київською міською радою та товариством з обмеженою відповідальністю за участю іноземного капіталу "МТН" укладено договір оренди земельної ділянки строком на 5 років, відповідно до пункту 1.1 якого за актом приймання-передачі передано ТОВ "МТН" в строкове платне користування земельну ділянку, що розташована за адресою вул.Мечникова, 18 у Печерському районі м.Києва, розміром 0,08336 (кадастровий номер 8000000000:82:032:0052), з цільовим призначенням - для реконструкції з розширенням вбудованих нежитлових приміщень з прибудовою для розміщення виставково-торговельного комплексу та його подальшої експлуатації і обслуговування.

Станом на сьогоднішний день реконструкція не розпочата. У разі її проведення будуть порушені положення містобудівного законодавства, законні інтереси власників та користувачів квартир та нежитлових приміщень будинків, що оточують місце реконструкції.

Здійснення реконструкції з розширенням вбудованих нежитлових приміщень з прибудовою для розміщення виставково-торговельного комплексу та його подальшої експлуатації і обслуговування на вул. Мечникова, 18 призведе до порушення прав мешканців будинку, який фактично межує з наданою в оренду земельною ділянкою (десятиповерховий будинок розміщений впритул до земельної ділянки), а саме:

- фактично знищить прибудинкову територію;
- обмежить доступ до міських комунікацій, що розташовані на даній земельній ділянці;
- внаслідок будівництва будуть порушені санітарні норми (не дотримання вимог інсоляції, перевищення рівня шуму).

Товариством з обмеженою відповідальністю за участю іноземного капіталу "МТН" не виконано зобов'язень, передбачених пунктом 8.4 договору оренди, а саме: не завершено реконструкцію об'єкта в строки, встановлені проектною документацією, затвердженою в установленому порядку, але не пізніше, ніж через три роки з моменту державної реєстрації договору, тобто до 31.03.2010 року, що відповідно до пункту 11.4 договору є підставою для

припинення договору оренди шляхом розірвання.

Пунктом 11.4 договору оренди встановлені умови для припинення договору шляхом розірвання, а саме: договір може бути розірваний в односторонньому порядку за ініціативою Орендодавця (Київської міської ради), із звільненням Орендодавця від відповідальності, згідно з Господарським кодексом України, в разі, коли Орендар порушив строки завершення реконструкції об'єкта, встановлені п.8.4 Договору.

В VII скликанні, за подання депутата Левади С.Я. був підготовлений проект рішення "Про розірвання договору оренди земельної ділянки, укладеного між Київською міською радою та товариством з обмеженою відповідальністю за участю іноземного капіталу „МТН" 07.03.2007 року на підставі рішення Київської міської ради від 21 грудня 2006 року № 465/522, зареєстрованого 30.03.2007 року № 12-6-00410". Даний проект рішення був погоджений на засіданні постійної комісії Київради з питань містобудування, архітектури та землекористування та отримано правовий висновок Управління правового забезпечення діяльності Київської міської ради від 15.09.15 №08/230-2110, але не був розглянутий на засіданні сесії Київради.

На підставі листа Департамента земельних ресурсів від 21.12.2015 року № 057026-22775 термін дії договору оренди земельної ділянки від 30.03.2007 року № 82-600410 закінчився 30.03.2012 року. Враховуючи не виконання всіх умов договору оренди та оскільки товариство з обмеженою відповідальністю за участю іноземного капіталу "МТН" не зверталось до Київської міської ради з повідомленням про його поновлення, на сьогодні договір оренди земельної ділянки від 30.03.2007 року № 82-6-00410 фактично є припиненим.

Станом, на сьогоднішній день, лист-повідомлення про поновлення договору оренди за зазначеною адресою, як це передбачено Порядком в Департаменті земельних ресурсів не зареєстровано, але і досі вищезазначений договір оренди у Департаменті земельних ресурсів з реєстрації не знято.

2. Мета та завдання прийняття рішення

Метою прийняття рішення є впорядкування питань в сфері земельних відносин, раціональне використання земельної ділянки, заспокоєння мешканців будинку № 18 по вул. Мечнікова та сусідніх будинків.

3. Загальна характеристика і основні положення проекту рішення

Проект рішення передбачає:

-вважати припиненим договір оренди земельної ділянки від 07.03.2007 року, зареєстрований 30.03.2007 року № 12-6-00410, (ділянка з кадастровим номером 8000000000:82:032:0052, розміром 0,0836 га), укладений на підставі рішення Київської міської ради від 21.12.2006 року № 465/522 «Про передачу земельної ділянки товариству з обмеженою відповідальністю за участю іноземного капіталу „МТН" для реконструкції з розширенням вбудованих нежитлових приміщень з прибудовою для розміщення виставково-торговельного комплексу та його подальшої експлуатації і обслуговування на вул. Мечникова, 18 у Печерському районі м.Києва" у зв'язку з закінченням строку дії, на який його було укладено.

Виконавчому органу Київської міської ради (Київській міській державній

адміністрації):

- вчинити відповідні дії для зняття з реєстрації договору оренди земельної ділянки від 07.03.2007року, зареєстрованого 30.03.2007 року № 12-6-00410, укладеного між Київською міською радою та товариством з обмеженою відповідальністю за участю іноземного капіталу «МТН».

-проінформувати товариство з обмеженою відповідальністю за участю іноземного капіталу «МТН» про прийняття цього рішення.

Контроль за виконанням цього рішення пропонується покласти на постійну комісію Київської міської ради з питань містобудування, архітектури та землекористування.

4. Стан нормативно - правової бази у сфері правового регулювання

У сфері нормативно-правового регулювання даного питання діють Земельний кодекс України, Закон України „Про місцеве самоврядування в Україні", Закон України „Про оренду землі", „Про регулювання містобудівної діяльності".

5. Фінансово - економічне обґрунтування

Реалізація зазначеного проекту рішення Київради не потребує додаткових фінансових витрат з бюджету.

6. Прогноз соціально-економічних та інших наслідків прийняття рішення

Прийняття запропонованого проекту рішення дасть можливість впорядкувати питання в сфері земельних відносин та сприятиме забезпеченню прав і законних інтересів власників та користувачів квартир та нежитлових приміщень будинків, що оточують місце реконструкції.

7. Доповідач

Депутат Київської міської ради, Меліхова Тетяна Іванівна.

Депутат Київської міської ради Т. Меліхова

82-6-00410
82:032:052 30.03.2007
162 від 07.03.2007

Договор
ГУЗР
КМДА 2 347003 140677

ДОГОВІР
оренди земельної ділянки

м. Київ, сьомого березня дві тисячі сьомого року.

Київська міська рада, код ЄДРПОУ 22883141, розташована в м. Києві, вул. Хрещатик, 36 – далі у тексті – **"Орендодавець"**, в особі Київського міського голови **Черновецького Леоніда Михайловича,** що мешкає в місті Києві, Кловський узвіз 9/2, кв. 40 та діє на підставі ст. 42 Закону України „Про місцеве самоврядування в Україні" – з однієї сторони, та **товариство з обмеженою відповідальністю за участю іноземного капіталу "МТН"**, код ЄДРПОУ 14358490, розташоване в місті Києві, вул. Набережно-Лугова, 2 (літера А), зареєстроване Подільською районною у місті Києві державною адміністрацією 30.03.1994 року за № 1 071 120 0000 001352 – далі у тексті - **„Орендар"**, в особі директора **Ясинського Юрія Володимировича,** який мешкає в місті Києві, вул. Толстого, буд. 11, кв. 17 та діє на підставі Статуту, - з другої сторони, уклали договір оренди земельної ділянки (далі у тексті – Договір) про нижченаведене:

1. Предмет Договору

1.1. Орендодавець, на підставі рішення Київської міської ради від 21.12.2006 року № 465/522, за Актом приймання-передачі передає, а Орендар приймає в оренду *(строкове платне користування)* земельну ділянку (далі – об'єкт оренди або земельна ділянка), визначену цим Договором.

2. Об'єкт оренди

2.1. Об'єктом оренди відповідно до цього Договору є Земельна ділянка з наступними характеристиками:
- місце розташування - вул. Мечникова, 18 у Печерському районі м. Києва;
- розмір – 0,0836 (нуль цілих вісімсот тридцять шість десятитисячних) га;
- цільове призначення – для реконструкції з розширенням вбудованих нежитлових приміщень з прибудовою для розміщення виставково-торговельного комплексу та його подальшої експлуатації і обслуговування;
- кадастровий номер - 8000000000:82:032:0052.

2.2. Відповідно до витягу з технічної документації № Ю-42379/2007 Головного управління земельних ресурсів виконавчого органу Київради (Київської міської державної адміністрації) від 26.02.2007 року № 144 нормативна грошова оцінка земельної ділянки становить 2696848 (два мільйони шістсот дев'яносто шість тисяч вісімсот сорок вісім) грн. та 21 коп.

2.3. Земельна ділянка, яка передається в оренду, не має недоліків, що можуть перешкоджати її ефективному використанню.

3. Строк дії Договору

3.1. Договір укладено на 5 (п'ять) років.

4. Орендна плата

4.1. Визначена цим Договором орендна плата за Земельну ділянку становить платіж, який Орендар самостійно розраховує та вносить Орендодавцеві за користування Земельною ділянкою у грошовій формі.

4.2. Річна орендна плата за Земельну ділянку встановлюється у розмірі 4 (чотирьох) відсотків від її нормати[redacted] оцінки. Обчислення розміру орендної плати за земельну ділянку здійснюється з[redacted]м ці[redacted]визначення та коефіцієнтів індексації, визначених законодавством [redacted]

4.3. У випадку, якщо цей Договір не підписаний Орендарем в установленому законодавством порядку протягом п'яти місяців з моменту набуття чинності рішенням Київської міської ради, зазначеного у п. 1.1. цього Договору, розмір орендної плати (зазначений у п. 4.2. Договору) на період, аналогічний терміну прострочення укладання договору оренди землі, встановлюється у п'ятикратному розмірі, але не більше десяти відсотків на місяць від нормативної грошової оцінки Земельної ділянки.
4.4. Після закінчення періоду, за який сплачується орендна плата у п'ятикратному розмірі, орендна плата розраховується та сплачується відповідно до п. 4.2. Договору.

4.5. Розмір орендної плати може змінюватись за згодою сторін шляхом прийняття відповідного рішення Київською міською радою та внесення змін до цього Договору.
4.6. Зміна нормативної грошової оцінки Земельної ділянки та її індексація проводиться без внесення змін та доповнень до цього Договору у порядку та у випадках, передбачених законодавством України.
4.7. Орендна плата вноситься Орендарем рівними частинами за базовий податковий (звітний) період, який дорівнює календарному місяцю, щомісячно протягом тридцяти календарних днів, наступних за останнім календарним днем звітного (податкового) місяця на рахунок 33219812700007, КЕКД 13050200 у ГУ ДКУ у м. Києві, МФО 820019. Отримувач: УДК у Печерському районі м. Києва, ідентифікаційний код 26077922. Питання сплати податку на додану вартість та інших податкових платежів, що пов'язані з виконанням Договору, вирішуються Орендарем в установленому законодавством України порядку.
4.8. Зміна отримувача орендної плати та його банківських реквізитів може здійснюватися Орендодавцем в односторонньому порядку і не потребує внесення змін до цього Договору. Орендар зобов'язується уточнювати банківські реквізити і назву отримувача орендної плати.
4.9. Розмір орендної плати може переглядатись у разі зміни розмірів земельного податку, підвищення цін і тарифів, зміни коефіцієнтів індексації, визначених законодавством та у випадках, передбачених законом, за згодою сторін, але не частіше, ніж один раз у рік.
4.10. За несвоєчасне внесення орендної плати справляється пеня в розмірі 120 (ста двадцяти) відсотків річних облікової ставки Національного банку України, діючої на день виникнення такого боргу або на день його (його частини) погашення, при цьому для розрахунку використовується більша із зазначених ставок. Розрахунок пені здійснюється на дату погашення суми боргу (частини боргу) за кожний календарний день прострочення платежу, включаючи день такого погашення.
4.11. Контроль за правильністю обчислення і справляння орендної плати, нарахування пені за несвоєчасну сплату орендної плати та її стягнення здійснює районний податковий орган за місцем розташування Земельної ділянки.

5. Умови використання та обмеження (обтяження) щодо використання Земельної ділянки

5.1. Умови збереження стану об'єкта оренди:
- на Земельній ділянці не дозволяється діяльність, не пов'язана з цільовим призначенням Земельної ділянки. Зміна цільового призначення Земельної ділянки можлива лише в разі прийняття Київською міською радою рішення про затвердження проекту землеустрою щодо відведення Земельної ділянки у зв'язку зі зміною цільового призначення Земельної ділянки та внесення відповідних змін до Договору. Роботи по розробці проекту землеустрою щодо відведення сплачує Орендар;
5.2. Обмеження та сервітути щодо Земельної ділянки на день підписання цього Договору відсутні.

6. Умови і строки передачі Земельної ділянки в оренду

6.1. Передача Земельної ділянки здійснюється за Актом приймання-передачі об'єкта оренди в день державної реєстрації цього Договору.
6.2. Право на оренду Земельної ділянки виникає після державної реєстрації цього Договору.

7. Умови повернення Земельної ділянки

7.1. Після припинення дії договору Орендар повертає Орендодавцеві Земельну ділянку у стані, не гіршому порівняно з тим, у якому він одержав її в оренду.
Орендодавець у разі погіршення корисних властивостей орендованої Земельної ділянки, пов'язаних із зміною її стану, має право на відшкодування збитків у розмірі, визначеному сторонами. Якщо сторонами не досягнуто згоди про розмір відшкодування збитків, спір розв'язується у судовому порядку.

8. Права та обов'язки Сторін

8.1. Орендодавець має право вимагати від Орендаря:
- використання земельної ділянки за цільовим призначенням згідно з цим Договором;
- дотримання місцевих правил забудови;
- своєчасного внесення орендної плати;
- дострокового розірвання цього Договору;
- відшкодування понесених збитків, в тому числі неотриманих доходів, відповідно до чинного законодавства у разі розірвання цього Договору.

8.2. Орендодавець зобов'язаний:
- повідомити в письмовій формі Орендаря про намір продати земельну ділянку третій особі із зазначенням її ціни та інших умов, на яких вона продається;
- не вчиняти дій, які б перешкоджали Орендарю користуватися Земельною ділянкою;
- передати в користування Земельну ділянку у стані, що відповідає умовам цього Договору.

8.3. Орендар має право:
- самостійно господарювати на землі з дотриманням вимог чинного законодавства України та умов цього Договору;
- за письмовою згодою Орендодавця зводити в установленому законодавством порядку жилі, виробничі, культурно-побутові та інші будівлі і споруди;
- у разі розірвання цього Договору, за погодженням сторін, має право вимагати відшкодування нанесених збитків відповідно до чинного законодавства;
- після закінчення строку, на який було укладено цей Договір, при умові належного виконання обов'язків відповідно до умов цього Договору, Орендар має за інших рівних умов переважне право на поновлення Договору;
- переважне право на купівлю Земельної ділянки у разі її продажу.

8.4. Орендар зобов'язаний:
- приступати до використання Земельної ділянки в строк, встановлений цим Договором, та після підписання цього Договору і Акта приймання-передачі Земельної ділянки та державної реєстрації Договору;
- завершити реконструкцію об'єкта в строки, встановлені проектною документацією, затвердженою в установленому порядку, але не пізніше, ніж через три роки з моменту державної реєстрації Договору;
- використовувати Земельну ділянку відповідно до її цільового призначення;
- своєчасно вносити орендну плату;
- при зміні функціонального використання об'єкта нерухомості, що розташований на земельній ділянці, у десятиденний термін в письмовій формі замовити у Головному управлінні земельних ресурсів виконавчого органу Київради (Київської міської державної адміністрації) витяг з технічної документації про нову нормативну грошову оцінку земельної

Роздруковано за допомогою ПК "Кадастр" Стор. 3 з 8 15.12.2015

ділянки або її частини з урахуванням зазначених змін та після одержання цього витягу передати його до податкового органу за місцем розташування земельної ділянки;
- письмово повідомити Орендодавця про відчуження об'єктів (їх частин), що розташовані на земельній ділянці і належать Орендарю, протягом десяти днів з моменту вчинення відповідного правочину, а також повідомити про наміри подальшого використання земельної ділянки. У випадку, якщо Орендар має намір припинити право користування земельною ділянкою (її частиною), цей Договір розривається за згодою сторін, або до цього Договору вносяться відповідні зміни, з моменту укладання договору оренди земельної ділянки з новим власником об'єктів, які були відчужені;
- забезпечити вільний доступ до Земельної ділянки представнику контролюючих органів;
- повернути Земельну ділянку Орендодавцю у стані, придатному для її подальшого використання після припинення дії цього Договору;
- у строки, встановлені чинним законодавством, звітувати перед податковими органами району за місцем розташування Земельної ділянки про сплату орендної плати;
- забезпечити вільний доступ для прокладання нових, ремонту та експлуатації існуючих інженерних мереж і споруд, розміщених у межах земельної ділянки;
- питання майнових відносин вирішувати в установленому порядку;
- виконати вимоги, викладені в листах Головного управління містобудування, архітектури та дизайну міського середовища від 14.02.2005 №19-1054, головного державного санітарного лікаря м. Києва від 09.07.2003 №5007, Державного управління екології та природних ресурсів в м. Києві від 30.07.2003 №08-8-20/5643, Головного управління культури, мистецтв та охорони культурної спадщини від 15.12.2004 №001-09/7192, Печерської районної у місті Києві державної адміністрації від 20.05.2004 №2317/2;
- питання пайової участі вирішити до початку реконструкції відповідно до рішення Київської міської ради від 27.02.2003 №271/431 "Про пайову участь (внески) інвесторів (забудовників) у створенні соціальної та інженерно-транспортної інфраструктури м. Києва" (із змінами та доповненнями, внесеними рішеннями Київської міської ради від 12.02.2004 №14/1223, від 28.12.2004 №1051/2461 та від 27.12.2005 №622/3083);
- у п'ятиденний строк після державної реєстрації договору оренди земельної ділянки надати копію цього Договору до районного податкового органу за місцем розташування Земельної ділянки.
8.5. Сторони також мають інші права і несуть інші обов'язки, визначені законодавством України.

9. Ризик випадкового знищення або пошкодження об'єкта оренди чи його частини

Ризик випадкового знищення або пошкодження об'єкта оренди чи його частини несе Орендар.

10. Страхування об'єкта оренди

Сторони домовилися про те, що Орендар має право застрахувати об'єкт оренди.

11. Зміна умов Договору та припинення і поновлення Договору

11.1.Всі зміни та/або доповнення до цього Договору вносяться за згодою сторін. Згодою або запереченням Орендодавця на зміни та/або доповнення до цього Договору, є його рішення, прийняте в установленому законодавством порядку.
11.2. Витрати, пов'язані з внесенням зміни та/або доповнення до цього Договору, сплачує Орендар.
11.3.Договір оренди припиняється в разі:
- закінчення строку, на який його було укладено;

[illegible] Земельної ділянки для державних потреб та примусове відчуження Земельної [illegible] з мотивів суспільної необхідності в порядку, встановленому законодавством України;

- поєднання в одній особі власника Земельної ділянки та Орендаря;
- ліквідації юридичної особи – Орендаря.

Договір припиняється також в інших випадках, передбачених законом.

11.4. Припинення Договору шляхом розірвання.

Договір може бути розірваний:

- за взаємною згодою сторін;
- за рішенням суду, в порядку, встановленому законом;
- в односторонньому порядку за ініціативою Орендодавця, із звільненням Орендодавця від відповідальності, згідно з Господарським кодексом України, в разі, коли Орендар використовує Земельну ділянку способами, які суперечать екологічним вимогам, не за цільовим призначенням, систематично (протягом півроку) не сплачує орендну плату, порушення строків завершення реконструкції об'єкта, встановлених п.8.4 Договору, здійснення без згоди Орендодавця передачі або відчуження права користування Земельною ділянкою третім особам;

11.5. Договір може бути достроково розірваний у разі невиконання або неналежного виконання Орендарем обов'язків, визначених у пунктах 5.1 та 8.4 цього Договору.

11.6. Розірвання цього Договору не потребує укладення додаткової угоди. Договір вважається розірваним з моменту прийняття Орендодавцем відповідного рішення, якщо інше не встановлено рішенням.

11.7. Поновлення Договору:

- Після закінчення строку, на який було укладено цей Договір, Орендар, за умови належного виконання своїх обов'язків, має за інших рівних умов переважне право на поновлення Договору. У цьому разі Орендар повинен не пізніше, ніж за 3 (три) місяці до закінчення строку дії Договору повідомити письмово Орендодавця про намір продовжити його дію.
- У разі поновлення Договору на новий строк його умови можуть бути змінені за згодою сторін.

11.8. У разі припинення або розірвання цього Договору Орендар зобов'язаний повернути Орендодавцеві Земельну ділянку на умовах, визначених цим Договором. У разі невиконання Орендарем обов'язку щодо умов повернення Орендодавцеві Земельної ділянки Орендар зобов'язаний відшкодувати Орендодавцеві завдані збитки.

11.9. Перехід права власності на орендовану Земельну ділянку до третьої особи, а також реорганізація юридичної особи-Орендаря не є підставою для зміни умов або розірвання Договору.

12. Відповідальність сторін за невиконання або неналежне виконання Договору та вирішення спорів

12.1. У разі невиконання своїх зобов'язань за цим Договором Сторони несуть відповідальність, визначену цим Договором та законодавством.

12.2. У разі невиконання Орендарем умов цього Договору та обов'язків, передбачених законодавством України, Договір може бути достроково розірваний.

12.3. Сторона, яка порушила зобов'язання, звільняється від відповідальності, якщо вона доведе, що це порушення сталося не з її вини.

12.4. Усі спори, що пов'язані із виконанням умов цього Договору, вирішуються судами України при неможливості досудового врегулювання спорів, що виникають при виконанні умов цього Дого[illegible]

13. [illegible] Земельної ділянки

[redacted]

13.1. Орендар має право передати Земельну ділянку або її частину у суборенду виключно з письмовою згодою Орендодавця.
13.2. Орендодавець надає свою згоду чи заперечення щодо передачі Земельної ділянки або її частини у суборенду шляхом прийняття в установленому законодавством порядку відповідного рішення.
13.3.Умови договору суборенди Земельної ділянки повинні обмежуватися умовами даного Договору і не суперечити йому.

14. Прикінцеві положення

14.1. Витрати, пов'язані з нотаріальним посвідченням цього договору, сплачує Орендар.
14.2. Цей Договір складений у трьох примірниках. Один примірник – для зберігання у Орендаря, один – для Орендодавця (знаходиться на зберіганні у Головному управлінні земельних ресурсів виконавчого органу Київради (Київської міської державної адміністрації)), один – для зберігання у справах приватного нотаріуса.
14.3. Невід'ємною частиною цього Договору є:
- план Земельної ділянки;
- кадастровий план Земельної ділянки;
- акт визначення меж Земельної ділянки в натурі (на місцевості);
- акт приймання-передачі Земельної ділянки.

ПІДПИСИ СТОРІН

ОРЕНДОДАВЕЦЬ	ОРЕНДАР
Київський міський голова	Директор
_____ Л.М.Черновецький	_____ Ю.В.Ясинський

*Місто Київ, 07 березня 2007 року цей договір посвідчено мною, **Кравченко Н.П.**, приватним нотаріусом Київського міського нотаріального округу. Договір підписано сторонами у моїй присутності. Особу громадян, які підписали договір встановлено, їх дієздатність, а також правоздатність Київської міської ради, правоздатність товариства з обмеженою відповідальністю за участю іноземного капіталу "МТН", і повноваження їх представників перевірено.*

Зареєстровано в реєстрі за № 169

Справлено плату за домовленістю.

Приватний нотаріус _____

Договір зареєстровано Головним управлінням земельних ресурсів виконавчого органу Київської міської ради (Київської міської державної адміністрації), про що зроблено запис від "30" березня 2007 р. за № 82-6-00410 у книзі записів державної реєстрації договорів.

ВИКОНАВЧИЙ ОРГАН КИЇВСЬКОЇ МІСЬКОЇ РАДИ
(КИЇВСЬКА МІСЬКА ДЕРЖАВНА АДМІНІСТРАЦІЯ)

ДЕПАРТАМЕНТ ЗЕМЕЛЬНИХ РЕСУРСІВ

вул. Хрещатик, 32-а, м. Київ, 01601, тел. (044) 279-58-72, ф. (044) 288-07-57,
КБУ"Контактний центр міста Києва" 15-51,E-mail: dep@kievzem.kiev.ua Код ЄДРПОУ 26199097

21.12. 2015 № 057026-2774/5
на № 08/279-119-15/224 від 30.11.2015
на № 08/279-119-15/234 від 09.12.2015

Депутатові Київської міської ради
Діденко Я.О.

Шановний Ярославе Олександровичу!

Департаментом земельних ресурсів виконавчого органу Київської міської ради (Київської міської державної адміністрації), в межах компетенції, розглянуті Ваші депутатські звернення стосовно земельної ділянки, на якій розташований багатоквартирний будинок №18 по вул. Мечникова у Печерському районі м. Києва.

По суті порушеного питання повідомляємо, що за даними міського земельного кадастру зазначена земельна ділянка обліковується за комунальним підприємством по утриманню житлового господарства Печерського району м. Києва "Печерськжитло" площею 23798,33 кв.м (код ділянки 82:032:051) за адресою: узвіз Кловський/вул.Мечникова, 14/24, узвіз Кловський, 14б, вул. Мечникова, 16, 18, 22а, узвіз Печерський, 11 у Печерському районі м. Києва.

Відповідно до наказу Державного комітету України з питань житлово-комунального господарства від 17.05.2005 № 76 „Про затвердження Правил утримання жилих будинків та прибудинкових територій" прибудинкова територія – територія навколо багатоквартирного будинку, визначена актом на право власності чи користування земельною ділянкою і призначена для обслуговування багатоквартирного будинку.

Однак, до Департаменту земельних ресурсів не надходило клопотання про надання дозволу на розробку документації із землеустрою стосовно відведення земельної ділянки навколо багатоквартирного будинку за вказаною адресою, як це передбачено Порядком передачі (надання) земельних ділянок у користування або у власність із земель комунальної власності в місті Києві, затвердженого рішенням Київської міської ради 04.03.2015 № 195/1060 (далі – Порядок).

За поданням Департаменту земельних ресурсів виконавчого органу Київської міської ради (Київської міської державної адміністрації) рішення Київська міська рада про передачу вказаної земельної ділянки у власність чи користування не приймала.

Документи, що посвідчують право власності (користування) зазначеною земельною ділянкою у Департаменті земельних ресурсів не зареєстровані.

Для відведення земельної ділянки необхідно звернутися до Київської міської ради через приймальню Київради з земельних питань із клопотанням про надання дозволу на розроблення документації із землеустрою (бланк додається) з доданими документами та матеріалами, як це передбачено статтею 5 зазначеного Порядку.

Приймальня Київради з земельних питань знаходиться за адресою: м. Київ, вул. Хрещатик, 32-а, кім. 219 (тел. 279-44-62, години прийому: понеділок, вівторок 14^{00}-17^{00}, четвер, п'ятниця 10^{00}-12^{30})

Стосовно земельної ділянки на вул. Мечникова, 18 у Печерському районі м. Києва (кадастровий номер 8000000000:82:032:0052) інформуємо, що на підставі розробленого та погодженого згідно законодавства, що діяло на той час, проекту землеустрою щодо відведення земельної ділянки товариству з обмеженою відповідальністю за участю іноземного капіталу „МТН" для реконструкції з розширенням вбудованих нежитлових

приміщень з прибудовою для розміщення виставково-торгівельного комплексу та його подальшої експлуатації і обслуговування за вказаною адресою (кадастрова справа А-1354) рішенням Київської міської ради від 21.12.2006 № 465/522 передано в оренду на 5 років зазначену земельну ділянку для вказаних цілей (договір оренди земельної ділянки від 30.03.2007 № 82-6-00410).

У зв'язку з тимчасовою відсутністю технічної можливості по копіюванню матеріалів, Департамент земельних ресурсів забезпечить та організує ознайомлення Вашого представника з наявними матеріалами проекту землеустрою щодо відведення вказаної земельної ділянки.

Термін дії договору оренди земельної ділянки від 30.03.2007 № 82-6-00410 закінчився 30.03.2012. Враховуючи умови договору оренди та оскільки товариство з обмеженою відповідальністю за участю іноземного капіталу "МТН" не зверталось до Київської міської ради з повідомленням про його поновлення, на сьогодні договір оренди земельної ділянки від 30.03.2007 № 82-6-00410 вже є припиненим.

Станом, на сьогоднішній день, лист-повідомлення про поновлення договору оренди земельної ділянки за зазначеною адресою, як це передбачено Порядком в Департаменті земельних ресурсів не зареєстровано.

Згідно Земельного кодексу України, Цивільного кодексу України та Закону України „Про оренду землі" та враховуючи вище викладену інформацію, порушене питання не потребує прийняття окремого рішення Київською міською радою.

Також інформуємо, що статус земель загального користування передбачає, що вони можуть використовуватися будь-якими особами для вільного проходу чи проїзду, а обмеження цього права суперечить статті 33 Конституції України.

Частиною 3 статті 83 Земельного кодексу України передбачено, що до земель комунальної власності, які не можуть передаватись у приватну власність, належать, зокрема землі загального користування населених пунктів (майдани, вулиці, проїзди, шляхи, набережні, пляжі, парки, сквери, бульвари, кладовища, місця знешкодження та утилізації відходів тощо).

Питання винесення території, що планується під сквер в натуру, не відноситься до компетенції Департаменту земельних ресурсів виконавчого органу Київської міської ради (Київської міської державної адміністрації).

Додаток на 9 арк.

З повагою
Директор О.Поліщук

А.Кузнецова
202-79-96

на вх. 057/22276 від 09.12.2015, 057/22607 від 14.12.2015

08/231-2154/ПР
02.09.2015

КИЇВСЬКА МІСЬКА РАДА

III СЕСІЯ VII СКЛИКАННЯ

РІШЕННЯ

_____№_____

Проект

Про розірвання договору оренди земельної ділянки, укладеного між Київською міською радою та товариством з обмеженою відповідальністю за участю іноземного капіталу «МТН» 07.03.2007 року на підставі рішення Київської міської ради від 21 грудня 2006 року N 465/522, зареєстрованого 30.03.2007 року № 12-6-00410

Керуючись Законом України «Про місцеве самоврядування в Україні», статтею 9 Земельного кодексу України, статтею 31 Закону України «Про оренду землі», пунктами 8.4, 11.4 договору оренди земельної ділянки від 07.03.2007 року № 12-6-00410 та тим, що товариством з обмеженою відповідальністю за участю іноземного капіталу «МТН» не виконано умов пункту 8.4 договору оренди, а саме: не завершено реконструкцію об'єкта в строки, встановлені проектною документацією, затвердженою в установленому порядку, але не пізніше, ніж через три роки з моменту державної реєстрації договору, Київська міська рада

ВИРІШИЛА:

1. Розірвати договір оренди земельної ділянки, від 07.03.2007 року, зареєстрований 30.03.2007 року № 12-6-00410 (ділянка з кадастровим номером 8000000000:82:032:0052, розміром 0,0836 га), укладений між Київською міською радою та товариством з обмеженою відповідальністю за участю іноземного капіталу «МТН» на підставі рішення Київської міської ради від 21 грудня 2006 року N 465/522 «Про передачу земельної ділянки товариству з обмеженою відповідальністю за участю іноземного капіталу «МТН» для реконструкції з розширенням вбудованих нежитлових приміщень з прибудовою для розміщення виставково-торговельного комплексу та його подальшої експлуатації і обслуговування на вул. Мечникова, 18 у Печерському районі м. Києва».

2. Виконавчому органу Київської міської ради (Київській міській державній адміністрації):

2.1. Вчинити відповідні дії для зняття з реєстрації договору оренди земельної ділянки від 07.03.2007 року, зареєстрованого 30.03.2007 року № 12-6-00410, укладеного між Київською міською радою та товариством з обмеженою відповідальністю за участю іноземного капіталу «МТН».

2.2. Проінформувати товариство з обмеженою відповідальністю за участю іноземного капіталу «МТН» про прийняття цього рішення.

3. Контроль за виконанням цього рішення покласти на постійну комісію Київської міської ради з питань містобудування, архітектури та землекористування.

Київський міський голова **В. Кличко**

ПОДАННЯ:

Депутат Київської міської ради С. Левада

ПОГОДЖЕНО:

Голова постійної комісії
Київської міської ради
з питань містобудування,
архітектури та землекористування В. Прокопів

Секретар постійної комісії
Київської міської ради
з питань містобудування,
архітектури та землекористування Д. Гордон

Начальник управління правового
забезпечення діяльності
Київської міської ради В.Державін

ПОЯСНЮВАЛЬНА ЗАПИСКА
до проекту рішення Київської міської ради
«Про розірвання договору оренди земельної ділянки, укладеного між Київською міською радою та товариством з обмеженою відповідальністю за участю іноземного капіталу «МТН» 07.03.2007 року на підставі рішення Київської міської ради від 21 грудня 2006 року N 465/522, зареєстрованого 30.03.2007 року № 12-6-00410»

1. Обґрунтування прийняття рішення

21 грудня 2006 року Київська міська рада прийняла рішення № 465/522 «Про передачу земельної ділянки товариству з обмеженою відповідальністю за участю іноземного капіталу «МТН» для реконструкції з розширенням вбудованих нежитлових приміщень з прибудовою для розміщення виставково-торговельного комплексу та його подальшої експлуатації і обслуговування на вул. Мечникова, 18 у Печерському районі м. Києва.

07.03.2007 між Київською міською радою та Товариством з обмеженою відповідальністю за участю іноземного капіталу «МТН» укладено Договір оренди земельної ділянки строком на 5 років, відповідно до пункту 1.1 якого за актом приймання-передачі передано ТОВ «МТН» в строкове платне користування земельну ділянку, що розташована за адресою вул. Мечникова, 18 у Печерському районі м. Києва, розміром 0,0836 га (кадастровий номер 8000000000:82:032:0052), з цільовим призначенням – для реконструкції з розширенням вбудованих нежитлових приміщень з прибудовою для розміщення виставково-торговельного комплексу та його подальшої експлуатації і обслуговування.

Станом на сьогоднішній день така реконструкція не розпочата, але у випадку її проведення порушуються положення містобудівного законодавства, законні інтереси власників та користувачів квартир та нежитлових приміщень будинків, що оточують місце реконструкції.

Здійснення реконструкції з розширенням вбудованих нежитлових приміщень з прибудовою для розміщення виставково-торгівельного комплексу та його подальшої експлуатації і обслуговування на вул. Мечникова, 18 призведе до порушення прав мешканців будинку, що фактично межує з наданою в оренду земельною ділянкою (десятиповерховий будинок розміщений впритул до земельної ділянки), а саме:

- фактично знищить прибудинкову територію;
- обмежить доступ до міських комунікацій, що розташовані на даній земельній ділянці;
- внаслідок будівництва будуть порушені санітарні норми (не дотримання вимог інсоляції, перевищення рівня шуму).

В свою чергу, товариством з обмеженою відповідальністю за участю іноземного капіталу «МТН» не виконано зобов'язань, передбачених пунктом 8.4 договору оренди, а саме: не завершено реконструкцію об'єкта в строки, встановлені проектною документацією, затвердженою в установленому

порядку, але не пізніше, ніж через три роки з моменту державної реєстрації договору, тобто до 31.03.2010, що відповідно до пункту 11.4 договору є підставою для припинення договору шляхом розірвання.

Пунктом 11.4 Договору оренди встановлені умови для припинення договору шляхом розірвання, а саме: договір може бути розірваний в односторонньому порядку за ініціативою Орендодавця (Київської міської ради), із звільненням Орендодавця від відповідальності, згідно з Господарським кодексом України, в разі, коли Орендар порушив строки завершення реконструкції об'єкта, встановлені п. 8.4 Договору.

Договір може бути достроково розірваний у разі невиконання або неналежного виконання Орендарем обов'язків, визначених у пунктах 5.1 та 8.4 цього Договору (пункт 11.5 Договору оренди земельної ділянки).

Крім того, пунктом 12.2 Договору оренди земельної ділянки встановлено, що у разі невиконання Орендарем умов цього Договору та обов'язків, передбачених законодавством України, Договір може бути достроково розірваний.

2. Мета і завдання прийняття рішення

Проектом рішення пропонується розірвати договір оренди земельної ділянки, від 07.03.2007 року, зареєстрований 30.03.2007 року № 12-6-00410, (ділянка з кадастровим номером 8000000000:82:032:0052, розміром 0,0836 га), укладений між Київською міською радою та товариством з обмеженою відповідальністю за участю іноземного капіталу «МТН» на підставі рішення Київської міської ради від 21 грудня 2006 року N 465/522 «Про передачу земельної ділянки товариству з обмеженою відповідальністю за участю іноземного капіталу «МТН» для реконструкції з розширенням вбудованих нежитлових приміщень з прибудовою для розміщення виставково-торговельного комплексу та його подальшої експлуатації і обслуговування на вул. Мечникова, 18 у Печерському районі м. Києва» у зв'зку з тим, що товариством з обмеженою відповідальністю за участю іноземного капіталу «МТН» не виконано умов пункту 8.4 договору оренди, а саме: не завершено реконструкцію об'єкта в строки, встановлені проектною документацією, затвердженою в установленому порядку, але не пізніше, ніж через три роки з моменту державної реєстрації договору.

3. Загальна характеристика і основні положення рішення

Проектом рішення передбачено:

- розірвати договір оренди земельної ділянки, від 07.03.2007 року, зареєстрований 30.03.2007 року № 12-6-00410, (ділянка з кадастровим номером 8000000000:82:032:0052, розміром 0,0836 га), укладений між Київською міською радою та товариством з обмеженою відповідальністю за участю іноземного капіталу «МТН» на підставі рішення Київської міської ради від 21 грудня 2006 року N 465/522 «Про передачу земельної ділянки товариству з обмеженою відповідальністю за участю іноземного капіталу «МТН» для реконструкції з розширенням вбудованих нежитлових приміщень

з прибудовою для розміщення виставково-торговельного комплексу та його подальшої експлуатації і обслуговування на вул. Мечникова, 18 у Печерському районі м. Києва»

- виконавчому органу Київської міської ради (Київській міській державній адміністрації) вчинити відповідні дії для зняття з реєстрації договору оренди земельної ділянки від 07.03.2007 року, зареєстрованого 30.03.2007 року № 12-6-00410, укладеного між Київською міською радою та товариством з обмеженою відповідальністю за участю іноземного капіталу «МТН» та проінформувати товариство з обмеженою відповідальністю за участю іноземного капіталу «МТН» про прийняття цього рішення.

4. Стан нормативно-правової бази у даній сфері правового регулювання

Правовідносини у цій сфері регулюються Законом України «Про місцеве самоврядування в Україні», Земельним кодексом України, Законом України «Про оренду землі», Цивільним кодексом України.

5. Фінансово-економічне обґрунтування

Реалізація запропонованого проекту не впливає на обсяг доходів та видатків місцевого бюджету.

6. Прогноз соціально-економічних та інших наслідків прийняття рішення

Прийняття запропонованого проекту рішення дасть можливість впорядкувати питання в сфері земельних відносин та сприятиме забезпеченню прав і законних інтересів власників та користувачів квартир та нежитлових приміщень будинків, що оточують місце реконструкції.

Доповідач проекту рішення на пленарному засіданні депутат Київської міської ради Левада Сергій Якович.

Депутат Київської міської ради **С.Левада**

Пункт 14.1

КИЇВСЬКА МІСЬКА РАДА

СЕКРЕТАРІАТ

УПРАВЛІННЯ ПРАВОВОГО ЗАБЕЗПЕЧЕННЯ ДІЯЛЬНОСТІ КИЇВСЬКОЇ МІСЬКОЇ РАДИ

01044, м. Київ, вул. Хрещатик, 36

15.09.15 № 08/230-2110

Голові постійної комісії Київської міської ради з питань містобудування, архітектури та землекористування

Прокопіву Володимиру Володимировичу

Правовий висновок
до проекту рішення Київської міської ради «Про розірвання договору оренди земельної ділянки, укладеного між Київською міською радою та товариством з обмеженою відповідальністю за участю іноземного капіталу «МТН» 07.03.2007 року на підставі рішення Київської міської ради від 21.12.2006 року №465/522, зареєстрованого 30.03.2007 року за №12-6-00410»

Управління правового забезпечення діяльності Київської міської ради опрацювало поданий проект рішення та зазначає наступне.

Пунктом 1 проекту рішення передбачається розірвати договір оренди земельної ділянки від 21.12.2006 року, що був зареєстрований 30.03.2007 року за №12-6-00410 (кадастровий номер 8000000000:82:032:0052, площа 0,0836 га), що був укладений між Київською міською радою та товариством з обмеженою відповідальністю за участю іноземного капіталу «МТН» на підставі рішення Київської міської ради від 21.12.2006 року №465/522 «Про передачу земельної ділянки товариству з обмеженою відповідальністю за участю іноземного капіталу «МТН» для реконструкції з розширенням вбудованих нежитлових приміщень з прибудовою для розміщення виставково-торгівельного комплексу та його подальшої експлуатації і обслуговування на вул. Мечникова, 18 у Печерському районі м. Києва»

До проекту рішення не додано договір оренди земельної ділянки від 21.12.2006 року, що був зареєстрований 30.03.2007 року за №12-6-00410, у зв'язку з чим у управління відсутня можливість здійснити аналіз норм вищезазначеного договору та встановити строк його дії.

В проекті рішення зазначено, що договір оренди земельної ділянки від 21.12.2006 року, що був зареєстрований 30.03.2007 року за №12-6-00410 містить пункт 8.4, яким, в свою чергу, передбачена необхідність здійснити забудову земельної ділянки протягом строку, встановленого проектною документацією на будівництво, але не пізніше, ніж через 3 роки з моменту державної реєстрації вищезазначеного договору.

Управління не може підтвердити чи спростувати вищезазначене твердження у зв'язку з тим, що суб'єктом подання не надано для аналізу договір оренди земельної ділянки від 21.12.2006 року, що був зареєстрований 30.03.2007 року за №12-6-00410.

Крім того управління повідомляє, що згідно частини 3 статті 31 Закону України «Про оренду землі» договір оренди землі може бути розірваний за згодою сторін. На вимогу однієї із сторін договір оренди може бути достроково розірваний за рішенням суду в порядку, встановленому законом.

Згідно частини 1 статті 32 Закону України «Про оренду землі» на вимогу однієї із сторін договір оренди землі може бути достроково розірваний за рішенням суду в разі невиконання сторонами обов'язків, передбачених статтями 24 і 25 Закону України «Про оренду землі» та умов договору, в разі випадкового знищення чи пошкодження об'єкта оренди, яке істотно перешкоджає передбаченому договором використанню земельної ділянки, а також на підставах, визначених Земельним кодексом України та іншими законами України.

З вищезазначеного вбачається, що дострокове розірвання договору оренди в односторонньому порядку можливе лише за рішенням суду, навіть за умови наявності в договорі оренди земельної ділянки від 21.12.2006 року, що був зареєстрований 30.03.2007 року за №12-6-00410 пункту 8.4. вищезазначеного змісту.

Крім того згідно пункту 2.21 Постанови пленуму Вищого господарського суду України від 17.05.2011 року №6 «Про деякі питання практики розгляду справ у спорах, що виникають із земельних відносин», у разі встановлення порушень, передбачених статтею 143 Земельного кодексу України, зокрема, коли земельна ділянка використовується не за цільовим призначенням, визначеним умовами договору, та у спосіб, що суперечить екологічним вимогам, суди мають правові підстави для задоволення вимог про розірвання договору оренди на підставі статті 32 Закону України «Про оренду землі». Про невиконання відповідачем умов договору щодо використання землі за цільовим призначенням може свідчити, зокрема, відсутність проведення будь-яких будівельних робіт на об'єкті, що може підтверджуватися, наприклад, актом, складеним Державною архітектурно-будівельною інспекцією. Разом з тим слід звернути увагу на те, що підставою для розірвання договору оренди землі є саме факт використання землі не за цільовим призначенням, а не, наприклад, невикористання земельної ділянки для забудови протягом трьох років підряд.

Також, згідно пункту 2.22 Постанови пленуму Вищого господарського суду України від 17.05.2011 року №6 «Про деякі питання практики розгляду справ у спорах, що виникають із земельних відносин», якщо підставою розірвання договору оренди землі визначається невиконання або несвоєчасне виконання орендарем передбаченого договором обов'язку щодо здачі об'єкта будівництва в

експлуатацію у встановлений граничний строк, то господарським судам слід виходити з положень Законів України «Про основи містобудування» та «Про регулювання містобудівної діяльності» і відповідних обставин, які впливають або могли б вплинути на порушення строків будівництва та введення в експлуатацію об'єкта. У вирішенні таких спорів суди мають з'ясовувати, у чому полягає шкода, завдана органу виконавчої влади або органу місцевого самоврядування у зв'язку з зазначеною обставиною, та чим саме така обставина порушує чи обмежує права орендодавця, а відтак чи буде це істотним порушенням умов договору оренди, що в подальшому може потягнути його розірвання. При цьому судами також повинні досліджуватися якісні характеристики об'єкта будівництва, обсяг будівництва, а також реальні строки здачі в експлуатацію об'єкта, що має визначатися проектом будівництва, який відповідно повинен бути предметом вивчення судом.

Суб'єктом подання не було проведення дослідження фактів та причин незабудови земельної ділянки кадастровий номер 8000000000:82:032:0052.

Суб'єкт подання не звертався до органів державної влади та місцевого самоврядування, до повноважень яких належить здійснення архітектурно-будівельного контролю, контролю за використанням земель та органів, що в межах своїх повноважень надають дозвільні документи в сфері містобудування, щодо отримання інформації про забудову і використання земельної ділянки кадастровий номер 8000000000:82:032:0052.

Таки чином, розірвання договору оренди земельної ділянки від 21.12.2006 року, що був зареєстрований 30.03.2007 року за №12-6-00410 у зв'язку з незабудовою земельної ділянки без належного дослідження фактів, а керуючись лише фактом незабудови суперечить чинному законодавству.

З урахуванням зазначеного вище, управління вважає прийняття поданого проекту рішення таким, що не відповідає чинному законодавству України.

Начальник управління В.В. Державін

КИЇВСЬКА МІСЬКА РАДА

III сесія V скликання

РІШЕННЯ

від 21 грудня 2006 року N 465/522

Про передачу земельної ділянки товариству з обмеженою відповідальністю за участю іноземного капіталу "МТН" для реконструкції з розширенням вбудованих нежитлових приміщень з прибудовою для розміщення виставково-торговельного комплексу та його подальшої експлуатації і обслуговування на вул. Мечникова, 18 у Печерському районі м. Києва

Відповідно до статей 93, 123, 124, пункту "в" статті 141 Земельного кодексу України та розглянувши проект землеустрою щодо відведення земельної ділянки, Київська міська рада **вирішила**:

1. Припинити республіканському тресту "Укрторгреклама" право користування земельною ділянкою площею 0,08 га, відведеною згідно з рішенням виконавчого комітету Київської міської Ради депутатів трудящих від 12.08.69 N 1371 "Про відвод земельної ділянки республіканському тресту "Укрторгреклама", у зв'язку з припиненням діяльності підприємства (лист Київського міського управління статистики від 08.05.2003 N 15-3555) та зарахувати її до земель запасу житлової та громадської забудови.

2. Затвердити проект землеустрою щодо відведення земельної ділянки товариству з обмеженою відповідальністю за участю іноземного капіталу "МТН" для реконструкції з розширенням вбудованих нежитлових приміщень з прибудовою для розміщення виставково-торговельного комплексу та його подальшої експлуатації і обслуговування на вул. Мечникова, 18 у Печерському районі м. Києва.

3. Передати товариству з обмеженою відповідальністю за участю іноземного капіталу "МТН", за умови виконання пункту 4 цього рішення, в короткострокову оренду на 5 років земельну ділянку площею 0,08 га для реконструкції з розширенням вбудованих нежитлових приміщень з прибудовою для розміщення виставково-торговельного комплексу та його подальшої експлуатації і обслуговування на вул. Мечникова, 18 у Печерському районі м. Києва за рахунок земель запасу житлової та громадської забудови.

4. Товариству з обмеженою відповідальністю за участю іноземного капіталу "МТН":

4.1. Виконувати обов'язки землекористувача відповідно до вимог статті 96 Земельного кодексу України.

4.2. У місячний термін звернутись до Головного управління земельних ресурсів виконавчого органу Київради (Київської міської державної адміністрації) із клопотанням щодо організації робіт по винесенню меж земельної ділянки в натуру (на місцевість) та виготовлення документа, що посвідчує право користування земельною ділянкою.

4.3. Забезпечити вільний доступ для прокладання нових, ремонту та експлуатації існуючих інженерних мереж і споруд, розміщених у межах земельної ділянки.

4.4. Питання майнових відносин вирішувати в установленому порядку.

© ТОВ "Інформаційно-аналітичний центр "ЛІГА", ТОВ "ЛІГА ЗАКОН", 2016. Тел (044) 538-01-01
Віддруковано 23.03.2016 11:42:34

4.5. Виконати вимоги, викладені в листах Головного управління містобудування, архітектури та дизайну міського середовища від 14.02.2005 N 19-1054, головного державного санітарного лікаря м. Києва від 09.07.2003 N 5007, Державного управління екології та природних ресурсів в м. Києві від 30.07.2003 N 08-8-20/5643, Головного управління культури, мистецтв та охорони культурної спадщини від 15.12.2004 N 001-09/7192, Печерської районної у місті Києві державної адміністрації від 20.05.2004 N 2317/2.

4.6. Питання пайової участі вирішити до початку реконструкції відповідно до рішення Київської міської ради від 27.02.2003 N 271/431 "Про пайову участь (внески) інвесторів (забудовників) у створенні соціальної та інженерно-транспортної інфраструктури м. Києва" (із змінами та доповненнями, внесеними рішеннями Київської міської ради від 12.02.2004 N 14/1223, від 28.12.2004 N 1051/2461 та від 27.12.2005 N 622/3083).

5. Попередити землекористувача, що право користування земельною ділянкою може бути припинено відповідно до статей 141, 143 Земельного кодексу України.

Київський міський голова **Л. Черновецький**

© ТОВ "Інформаційно-аналітичний центр "ЛІГА", ТОВ "ЛІГА ЗАКОН", 2016. Тел (044) 538-01-01
Віддруковано 23.03.2016 11:42:34

ПИТАННЯ 4

Заступник міського голови –
секретар Київської міської ради

Міщенку О.Г.
Слончаку В.В.

Прошу розглянути проект рішення від 15.03.2016 №08/231-1351/ПР в установленому порядку.

Дутці Л.Я.

Для контролю за проходженням та тиражування.

Лазор Л.В.

В.ПРОКОПІВ

"15" березня 2016 року
№ 08/231-1351/ПР

08/231-1351/ПР
15.03.2016

ДЕПУТАТ

КИЇВСЬКОЇ МІСЬКОЇ РАДИ VIII СКЛИКАННЯ

"09" березня 2016 р. № 08/279/119/08-303

Заступнику Київського міського голови-
Секретарю Київської міської ради
Прокопіву В.В.

Шановний Володимир Володимировичу!

Згідно з Регламентом Київської міської ради, прошу Вас дати доручення розглянути проект рішення Про скасування рішення Київської міської ради №778/3353 від 14.06.2005 "Про передачу відкритому акціонерному товариству "Укртурінвест" земельної ділянки для будівництва, експлуатації та обслуговування офісно-житлової прибудови до будинку на вул. Миколи Гайцана, 12/14 у Печерському районі м. Києва" на засіданні постійної комісії Київради з питань містобудування, архітектури та землекористування.

Додатки:

1. Проект рішення Про скасування рішення Київської міської ради №778/3353 від 14.06.2005 "Про передачу відкритому акціонерному товариству "Укртурінвест" земельної ділянки для будівництва, експлуатації та обслуговування офісно-житлової прибудови до будинку на вул. Миколи Гайцана, 12/14 у Печерському районі м. Києва" (3 арк)
2. Пояснювальна записка до проекту рішення (4 арк)
3. Рішення Київради №778/3353 від 14.06.2005 (2 арк)

З повагою,
Депутат **Діденко Я.Ф.**

Вик. Малич Г.А(2282720)

08/231-1351/ПР
15.03.2016

КИЇВСЬКА МІСЬКА РАДА

І СЕСІЯ VIII СКЛИКАННЯ

РІШЕННЯ

_____№_____

Проект

Про скасування рішення Київської міської ради №778/3353 від 14.06.2005 "Про передачу відкритому акціонерному товариству "Укртурінвест" земельної ділянки для будівництва, експлуатації та обслуговування офісно-житлової прибудови до будинку на вул. Миколи Гайцана, 12/14 у Печерському районі м. Києва"

Керуючись Законом України «Про місцеве самоврядування в Україні», статтями 20, 21,40, 42, 141та 150 Земельного кодексу України, статтею 5 Закон України "Про основи містобудування", п.2.1.3. Правил забудови міста Києва, затверджених рішенням Київської міської ради від 27.01.2005 №11/2587, статтею 31 Закону України «Про регулювання містобудівної діяльності», виходячи з того, що "Укртурінвест" намагається використати земельну ділянку способами, які суперечать вимогам охорони культурної спадщини, що погіршує умови мешкання на території, а також беручи до уваги, що проект землевідведення був підготовлений з порушеннями чинного законодавства, та враховуючи

громадську позицію щодо неприпустимості будівництва в зеленій зоні Києва та недопущення руйнації внаслідок цього будівництва існуючих в кварталі жилих будинків та враховуючи вкрай негативне ставлення та численні звернення мешканців оточуючих будинків, Київська міська рада

ВИРІШИЛА:

1. Скасувати рішення Київської міської ради №778/3353 від 14.06.2005 "Про передачу відкритому акціонерному товариству "Укртурінвест" земельної ділянки для будівництва, експлуатації та обслуговування офісно-житлової прибудови до будинку на вул. Миколи Гайцана, 12/14 у Печерському районі м. Києва"
2. Головному управлінню земельних ресурсів виконавчого органу Київської міської ради (Київської міської державної адміністрації):
   2.1 Поінформувати відкрите акціонерне товариство "Укртурінвест" про прийняття цього рішення.
   2.2 Запропунувати відкритому акціонерному товариству "Укртурінвест" розірвати договір оренди земельної ділянки по вул. Миколи Гайцана, 12/14, площею 0,17 га за умови надання альтернативної земельної ділянки для компенсації понесених збитків.
3. У разі відмови від розірвання договору оренди здійснити організаційно-правові заходи щодо розірвання договору оренди в судовому порядку.
4. Контроль за виконанням цього рішення покласти на постійну комісію Київської міської ради з питань містобудування, архітектури та землекористування.

Київський міський голова В. Кличко

Подання:

Депутат Київської міської ради Я. Діденко

Погоджено:

Голова постійної комісії Київської міської ради з питань містобудування, архітектури та землекористування О. Міщенко

Секретар постійної комісії Київської міської ради з питань містобудування, архітектури та землекористування І. Картавий

Начальник управління правового забезпечення діяльності Київської міської ради В. Державін

ПОЯСНЮВАЛЬНА ЗАПИСКА
до проекту рішення Київської міської ради
Про скасування рішення Київської міської ради №778/3353 від 14.06.2005 "Про передачу відкритому акціонерному товариству "Укртурінвест" земельної ділянки для будівництва, експлуатації та обслуговування офісно-житлової прибудови до будинку на вул. Миколи Гайцана, 12/14 у Печерському районі м. Києва"

1. Обґрунтування прийняття рішення

Рішенням Київської міської ради від 14.07.2005 №778/3353 "Про передачу відкритому акціонерному товариству "Укртурінвест" земельної ділянки для будівництва, експлуатації та обслуговування офісно-житлової прибудови до будинку на вул. Миколи Гайцана, 12/14 у Печерському районі м. Києва" вказаному товариству було надано у короткострокову оренду земельну ділянку площею 0,17 га.

Рішенням Київської міської ради від 08.02.2007 №125/786 "Про продаж земельної ділянки відкритому акціонерному товариству "Укртурінвест" земельної ділянки для будівництва, експлуатації та обслуговування офісно-житлової прибудови до будинку на вул. Миколи Гайцана, 12/14 у Печерському районі м. Києва" вказаному товариству продано вищезгадану земельну ділянку поза конкурсом, хоча майна вказаного товариства на земельній ділянці немає.

Вказана земельна ділянка є прибудовою територією будинку №14?12 по вул. Суворова, у якому всі квартири є приватизованими. Відповідно до ст. 42 Земельного кодексу України, порядок використання земельних ділянок, зайнятих під багатоквартирні житлові будинки, обслуговуючі споруди цих будинків, визначається співвласниками. Таким чином, прибудова до існуючого будинку та виділення земельної ділянки для цієї потреби не могло бути проведено без згоди співвласників у порядку ст. 42 Земельного кодексу України.

Крім цього, будинок №14/12 по вул. Суворова є пам'яткою архітектури початку XX століття. Відповідно до ст. 53 Земельного кодексу України, ст. 34 Закону України "Про охорону культурної спадщини" земельна ділянка віднесена до земель історико-культурного призначення (як така, на якій знаходиться пам'ятка архітектури), що відповідно до ст. 150 Земельного кодексу України

відноситься до особливо цінних земель, вилучення яких погоджується із Верховною Радою України.

У порушення норм ст. 20 Земельного кодесу України не було проведено зміну цільового призначення земельної ділянки, що відповідно до ст. 21 Земельного кодесу України є підставою для визначення недійсним рішення Київської міської ради та всупереч ст. 150 Земельного кодексу України вилучення не було погоджено Верховною Радою України.

Відповідно до ст. 32 Закону України "Про охорону культурної спадщини" на охоронювальних археологічних територіях, у межах зон охорони пам'яток, історичних ареалів населених місць, занесених до списку історичних населених місць України, забороняється містобудівні, архітектурні чи ландшафтні перетворення, будівельні, меліоративні, шляхові, земляні роботи без дозволу відповідногооргану охорони кльтурної спадщини і без погодження з Інститутом археології Національної академії наук України.

Відповідно до ст. 123 Земельного кодексу України, ст. 6 Закону України "Про охорону культурної спадщини" погодження відведення земельних ділянок у межах місцевого історико-культурних заповідників здійснюється місцевим органом охорони культурної спадщини.

Пункт "г" ст. 140 та п.б. ст. 141 Земельного кодексу України передбачає відчуження земельної ділянки з мотивів суспільної необхідності та для суспільних потреб.

Відповідно до ст. 31 Закону України "Про оренду землі", договір оренди земельної ділянки припиняється у разі викупу земельної ділянки для суспільних потреб та примусового відчуження земельної ділянки з мотивів суспільної необхідності в порядку, встановленому законом.

2. Мета і завдання прийняття рішення

Метою прийняття рішення є приведення до вимого чинного законодавства України попередньо прийнятих Київською міською радою рішень, врахування інтересів мешканців міста Києва під час проведення містобудівної діяльності.

3. Загальна характеристика і основні положення рішення

1. Скасувати рішення Київської міської ради №778/3353 від 14.06.2005 "Про передачу відкритому акціонерному товариству "Укртурінвест" земельної ділянки для будівництва, експлуатації та обслуговування офісно-житлової прибудови до будинку на вул. Миколи Гайцана, 12/14 у Печерському районі м. Києва"
2. Головному управлінню земельних ресурсів виконавчого органу Київської міської ради (Київської міської державної адміністрації):
   2.1. Поінформувати відкрите акціонерне товариство "Укртурінвест" про прийняття цього рішення.
   2.2. Запропунувати відкритому акціонерному товариству "Укртурінвест" розірвати договір оренди земельної ділянки по вул. Миколи Гайцана, 12/14, площею 0,17 га за умови надання альтернативної земельної ділянки для компенсації понесених збитків.
   2.3. У разі відмови від розірвання договору оренди здійснити організаційно-правові заходи щодо розірвання договору оренди в судовому порядку.
3. Контроль за виконанням цього рішення покласти на постійну комісію Київської міської ради з питань містобудування, архітектури та землекористування.

4. Стан нормативно-правової бази у даній сфері правового регулювання

Керуючись Законом України «Про місцеве самоврядування в Україні», статтями 20, 21,40, 42, 141та 150 Земельного кодексу України, статтею 5 Закон України "Про основи містобудування", п.2.1.3. Правил забудови міста Києва, затверджених рішенням Київської міської ради від 27.01.2005 №11/2587, статтею 31 Закону України «Про регулювання містобудівної діяльності», враховуючи вкрай негативне ставлення та численні звернення мешканців оточуючих будинків.

5. Фінансово-економічне обґрунтування

Реалізація данного рішення потребує додаткових витрат з міськогобюджету у обсязі, передбаченому рішенням Київської міської

ради від 08.02.2007 №125/786. Вказані кошти можна отримати за рахунок прозорого відведення та продажу земельних ділянок у місті Києві за умовами конкурсу та аукціону.

6. Прогноз соціально-економічних та інших наслідків прийняття рішення

Реалізація даногорішення дозволить забезпечити інтереси мешканців до запланованого будівництва будинків, привести до вимог чинного законодавства попередньо прийняті рішення Київської міської ради, збереження історико-культурних пам'яток та пам'ятників архітектури у їх первозданному вигляді, дозволить повернути в комунальну власність м. Києва 0,17 га зеленої зони, по вул. иколи Гайцана 12/14 у Печерському районі м. Києва та сприятиме зниженню рівня соціальної напруги, пов'язаної із незаконним будівництвом.

7. Доповідач на пленарному засіданні – депутат Київської міської ради Діденко Ярослав Олександрович.

Депутат Київради **Я. Діденко**

КИЇВСЬКА МІСЬКА РАДА
X сесія IV скликання

РІШЕННЯ

від 14 липня 2005 року N 778/3353

Про передачу відкритому акціонерному товариству "Укртурінвест" земельної ділянки для будівництва, експлуатації та обслуговування офісно-житлової прибудови до будинку на вул. Миколи Гайцана, 12/14 у Печерському районі м. Києва

Відповідно до ст. ст. 93, 123, 124 Земельного кодексу України та розглянувши проект підведення земельної ділянки. Київська, міська рада **вирішила**:

1. Затвердити проект відведення земельної ділянки відкритому акціонерному товариству "Укртурінвест" для будівництва, експлуатації та обслуговування офісно-житлової прибудови до будинку на вул. Миколи Гайцана, 12/14 у Печерському районі м. Києва.

2. Передати відкритому акціонерному товариству "Укртурінвест", за умови виконання пункту 3 цього рішення, в короткострокову оренду на 1 рік земельну ділянку площею 0,17 га для будівництва, експлуатації та обслуговування офісно-житлової прибудови до будинку на вул. Миколи Гайцана, 12/14 у Печерському районі м. Києва за рахунок міських земель, не наданих у власність чи користування.

3. Відкритому акціонерному товариству "Укртурінвест":

3.1. Виконувати обов'язки землекористувача відповідно до вимог ст. 96 Земельного кодексу України.

3.2. У місячний термін звернутися до Головного управління земельних ресурсів виконавчого органу Київради (Київської міської державної адміністрації) із клопотанням щодо організації робіт по винесенню меж земельної ділянки в натуру (на місцевість) та виготовленню документа, що посвідчує право користування земельною ділянкою.

3.3. Виконати вимоги, викладені в листах Головного управління містобудування, архітектури та дизайну міського середовища від 30.06.2004 N 19-5863, головного державного санітарного лікаря м. Києва від 19.01.2004 N 286, Державного управління екології та природних ресурсів в м. Києві від 05.07.2004 N 08-8-20/3446, Головного управління культури, мистецтв та охорони культурної спадщини від 05.03.2004 N 001-07/411 та Печерської районної у місті Києві державної адміністрації від 09.03.2004 N 090-507.

3.4. Забезпечити вільний доступ для прокладання нових. реконструкції та експлуатації існуючих інженерних мереж і споруд, що знаходяться в межах земельної ділянки.

3.5. Питання відшкодування відновлюючої вартості земельних насаджень (акт обстеження зелених насаджень від 06.60.2002 N 113) та інші питання майнових відносин вирішувати в установленому порядку.

3.6. Питання пайової участі вирішиш відповідно до рішення Київради від 27.02.2003 N 271/431 "Про пайову участь (внески) інвесторів (забудовників) у створенні соціальної та інженерно-транспортної інфраструктури м. Києва" (із змінами та доповненнями, внесеними рішеннями Київської міської ради від 12.02.2004 N 14/1223 та від 28.12.2004 N 1051/2461).

3.7. Передати Головному управлінню житлового забезпечення Київської міської державної адміністрації 10 % загальної площі будинку (крім службової) на підставі п. 65 рішення Київської міської ради від 28.12.2004 N 1050/2460 "Про бюджет міста Києва на 2005 рік".

3.8. Проектом будівництва офісно-житлової прибудови передбачити місця постійного зберігання автотранспорту (крім відкритих автостоянок) у кількості, не меншій за кількість квартир у цьому будинку.

3.9. Відповідно до рішення Київської міської ради від 28.12.2004 N 1050/2460 "Про бюджет міста Києва на 2005 рік" сплатити до цільового фонду спеціального фонду міського бюджету міста Києва у термін не пізніше одного місяця з моменту здачі в експлуатацію збудованої житлової площі кошти в розмірі 5 % витрат на будівництво загальної площі цього будинку, виходячи з опосередкованої вартості спорудження житла, встановленої Державним комітетом України з будівництва та архітектури для міста Києва на 1 січня 2005 року.

4. Попередити землекористувача, що використання землі не за цільовим призначенням тягне за собою припинення права користування нею відповідно до ст. ст. 141, 143 Земельного кодексу України.

Київський міський голова **О. Омельченко**

2

ПИТАННЯ 5

[redacted]

Київський міський голова

Міщенку О.Г.
Державіну В.В.

Прошу розглянути проект рішення від 12.01.2016 № 08/231-390/ПР в установленому порядку.

Дутці Л.Я.

Для контролю за проходженням та тиражування.

Лазор Л.В.
Пантелеєву П.О. – до відома

В.КЛИЧКО

"12" січня 2016 року
№ 08/231 – 390/ПР

08/231-390/пр
12.01.2016

ДЕПУТАТ

КИЇВСЬКОЇ МІСЬКОЇ РАДИ VIII СКЛИКАННЯ

"12" січня 2016 р. № 08/279/08/075-017

Заступнику міського голови –
Секретарю Київради
Прокопіву В.В.

Шановний Володимире Володимировичу!

Відповідно до статті 23 Регламенту Київської міської ради, затвердженого рішенням Київської міської ради від 12.11.2014 № 351/351, вношу на розгляд проект рішення Київської міської ради «Про внесення змін до рішення Київської міської ради від 02.06.2015 № 607/1471 «Про визначення переліку земельних ділянок для опрацювання можливості продажу їх (або права оренди на них) на земельних торгах».

Додаток:
- проект рішення Київської міської ради;
- пояснювальна записка.

З повагою

депутат Київської міської ради В. Онуфрійчук

08/231-390/пр
12.01.2016

КИЇВСЬКА МІСЬКА РАДА

І СЕСІЯ VIII СКЛИКАННЯ

РІШЕННЯ

_____№_____

Про внесення змін до рішення Київської міської ради від 02.06 2015 №607/1471 «Про визначення переліку земельних ділянок для опрацювання можливості продажу їх (або права оренди на них) на земельних торгах.

ПРОЕКТ

Відповідно до статей 9, 127, 134 - 136 Земельного кодексу України, та пункту 34 частини першої статті 26 Закону України «Про місцеве самоврядування в Україні», з метою раціонального використання і збереження зелених насаджень, а також враховуючи численні звернення громадян, Київська міська рада

ВИРІШИЛА:

1. Внести зміни до рішення Київської міської ради від 02.06.2015 №607/1471 «Про визначення переліку земельних ділянок для опрацювання можливості продажу їх (або права оренди на них) на земельних торгах», а саме:

- виключити пункти 4 і 5 додатка до рішення «Перелік земельних ділянок для опрацювання можливості продажу їх або права оренди на них на земельних торгах», а саме опрацювати можливості продажу ї або права оренди на них на земельних торгах».

2. Контроль за виконанням цього рішення покласти на постійну комісію Київської міської ради з питань містобудування, архітектури та землекористування.

Київський міський голова В. Кличко

ПОЯСНЮВАЛЬНА ЗАПИСКА

до проекту рішення Київської міської ради
«Про внесення змін до рішення Київської міської ради від 02.06.2015 № 607/1471
«Про визначення переліку земельних ділянок для опрацювання можливості і
продажу їх (або права оренди на них) на земельних торгах»

1. Обґрунтування прийняття рішення

На пленарному засіданні сесії Київської міської ради 02.06.2015 було прийнято рішення № 607/1471 «Про визначення переліку земельних ділянок для опрацювання можливості продажу їх (або права оренди на них) на земельних торгах».

Пунктом 4 додатка до цього рішення «Перелік земельних ділянок для опрацювання можливості продажу їх або права оренди на них на земельних торгах» було надано дозвіл для опрацювання можливості продажу на земельних торгах земельної ділянки на просп. Володимира Маяковського, 21-Г у Деснянському районі площею 0,12 га для будівництва, експлуатації та обслуговування закладу торгівлі з об'єктами соціальної інфраструктури.

Пунктом 5 додатка до цього рішення «Перелік земельних ділянок для опрацювання можливості продажу їх або права оренди на них на земельних торгах» було надано дозвіл для опрацювання можливості продажу на земельних торгах земельної ділянки на вул. Оноре де Бальзака (між будинками № 12 та № 14) у Деснянському районі площею 0,19 га для будівництва, експлуатації та обслуговування об'єкта соціально-побутового призначення з благоустроєм прилеглої території.

Мешканці прилеглих житлових будинків виступають проти вказаного будівництва та вимагають не забудовувати зазначені земельні ділянки.

2. Мета і завдання прийняття рішення

Метою прийняття рішення є недопущення будівництва за вищевказаними адресами.

3. Фінансово-економічне обгрунтування

Реалізація рішення не потребує витрат з міського бюджету.

4. Прогноз результатів

У результаті прийняття рішення будуть задоволені побажання мешканців житлових будинків по просп. В. Маяковського №№ 17А, 17Б, 17В,17Г, 17Д та по вул. О. Бальзака №№ 14,16,16А

Доповідач проекту рішення на пленарному засіданні Київради депутат Київської міської ради Онуфрійчук В.М.

Відповідальна особа за супроводження проекту рішення: Плотникова О.С., контактні дані: 099-294-49-14

Депутат Київської міської ради В. Онуфрійчук

ПОДАННЯ:

Депутат Київської міської ради В. Онуфрійчук

ПОГОДЖЕНО:

Голова постійної комісії
Київської міської ради
з питань містобудування,
архітектури та землекористування О. Міщенко

Секретар постійної комісії
Київської міської ради
з питань містобудування,
архітектури та землекористування І. Картавий

Начальник управління
правового забезпечення
діяльності Київської міської ради В. Державін

ПОРІВНЯЛЬНА ТАБЛИЦЯ

до проекту рішення Київської міської ради «Про внесення змін до рішення Київської міської ради від 02.06 2015 №607/1471 «Про визначення переліку земельних ділянок для опрацювання можливості продажу їх (або права оренди на них) на земельних торгах»

Рішення Київської міської ради від 02.06 2015 №607/1471 «Про визначення переліку земельних ділянок для опрацювання можливості продажу їх (або права оренди на них) на земельних торгах»		
	чинна редакція	запропонована редакція
1	пункт 4 додатка до рішення «Перелік земельних ділянок для опрацювання можливості продажу їх або права оренди на них на земельних торгах»	виключити
2	пункт 5 додатка до рішення «Перелік земельних ділянок для опрацювання можливості продажу їх або права оренди на них на земельних торгах»	виключити

КИЇВСЬКА МІСЬКА РАДА

III сесія VII скликання

РІШЕННЯ

від 2 червня 2015 року N 607/1471

Про визначення переліку земельних ділянок для опрацювання можливості продажу їх (або права оренди на них) на земельних торгах (справа N Є-1252)

Відповідно до статей 9, 127, 134 - 136 Земельного кодексу України та пункту 34 частини першої статті 26 Закону України "Про місцеве самоврядування в Україні", з метою впорядкування земельних відносин, враховуючи те, що права оренди на земельну ділянку у публічного акціонерного товариства "Трест Київспецбуд" відповідно до рішення Київської міської ради від 08.10.2009 N 409/2479 не виникло, враховуючи звернення публічного акціонерного товариства "Трест Київспецбуд" від 16.08.2012 N 973 та від 20.08.2014 N 371, Київська міська рада **вирішила**:

1. Визначити перелік земельних ділянок для опрацювання можливості продажу їх (або права оренди на них) на земельних торгах згідно з додатком до цього рішення.

2. Надати Департаменту земельних ресурсів виконавчого органу Київської міської ради (Київської міської державної адміністрації) дозвіл:

2.1. На опрацювання визначених у пункті 1 цього рішення земельних ділянок, які можуть бути виставлені на земельні торги.

2.2. На розроблення документації із землеустрою та іншої документації, передбаченої законодавством України, необхідної для підготовки визначених у пункті 1 цього рішення земельних ділянок до продажу на земельних торгах.

3. Департаменту земельних ресурсів виконавчого органу Київської міської ради (Київської міської державної адміністрації) вжити організаційних заходів, пов'язаних з підготовкою та проведенням земельних торгів з продажу земельних ділянок (або права оренди на них), визначених у пункті 1 цього рішення, відповідно до Земельного кодексу України.

4. Департаменту містобудування та архітектури виконавчого органу Київської міської ради (Київської міської державної адміністрації) при погодженні проектів землеустрою щодо відведення земельних ділянок забезпечити надання Департаменту земельних ресурсів виконавчого органу Київської міської ради (Київської міської державної адміністрації) містобудівних умов і обмежень забудови земельних ділянок, визначених у пункті 1 цього рішення.

5. Вважати таким, що втратило чинність, рішення Київської міської ради від 08.10.2009 N 409/2479 "Про передачу відкритому акціонерному товариству "Трест Київспецбуд" земельної ділянки для будівництва, обслуговування та експлуатації складу і майстерень на Богуславському узвозі, 4 у Подільському районі м. Києва".

6. Контроль за виконанням цього рішення покласти на постійну комісію Київської міської ради з питань містобудування, архітектури та землекористування.

Київський міський голова **В. Кличко**

Додаток

до рішення Київської міської ради

02.06.2015 N 607/1471

Перелік земельних ділянок для опрацювання можливості продажу їх або права оренди на них на земельних торгах

N п/п	Місце розташування (адреса) земельної ділянки	Запропоноване цільове призначення (функціональне використання)	Орієнтовна площа земельної ділянки, га
Голосіївський район			
1	просп. Науки, 37-а	для будівництва, експлуатації та обслуговування житлово-офісного комплексу з паркінгами	0,97
Дарницький район			
2	вул. Колекторна, 24/26	для будівництва, експлуатації та обслуговування адміністративно-офісної будівлі	0,93
Деснянський район			
3	вул. Електротехнічна, 45-а	для будівництва, експлуатації та обслуговування виробничого комплексу з адміністративними будівлями	3,25
4	просп. Володимира Маяковського, 21-г	для будівництва, експлуатації та обслуговування закладу торгівлі з об'єктами соціальної інфраструктури	0,12
5	вул. Оноре де Бальзака (між будинками N 12 та N 14)	для будівництва, експлуатації та обслуговування об'єкта соціально-побутового призначення з благоустроєм прилеглої території	0,19
6	вул. Польова, 6	для будівництва, експлуатації та обслуговування об'єктів соціально-побутового призначення	1,07
7	перетин вул. Теодора Драйзера та Електротехнічної	для влаштування, експлуатації та обслуговування відкритої автостоянки	0,26
8	вул. Миколи Закревського, 33-а	для будівництва, експлуатації та обслуговування спортивно-оздоровчого комплексу	0,36

Подільський район			
9	просп. Правди, 12	для будівництва, експлуатації та обслуговування об'єкта соціально-побутового призначення (медичний, діагностичний центр)	0,20
10	узвіз Богуславський, 4	для будівництва, експлуатації та обслуговування виробничо-складської бази	0,33
11	вул. Межигірська, 35-а	для будівництва, експлуатації та обслуговування адміністративно-офісного центру	0,07
Святошинський район			
12	вул. Гната Юри, 3 - 5	для влаштування, експлуатації та обслуговування автостоянки з надбудовою	0,10
Солом'янський район			
13	вул. Механізаторів, 18	для будівництва, обслуговування та експлуатації житлового комплексу з об'єктами спортивно-оздоровчого та торговельного призначення зі збереженням існуючого стадіону та благоустроєм території	2,32

Київський міський голова **В. Кличко**

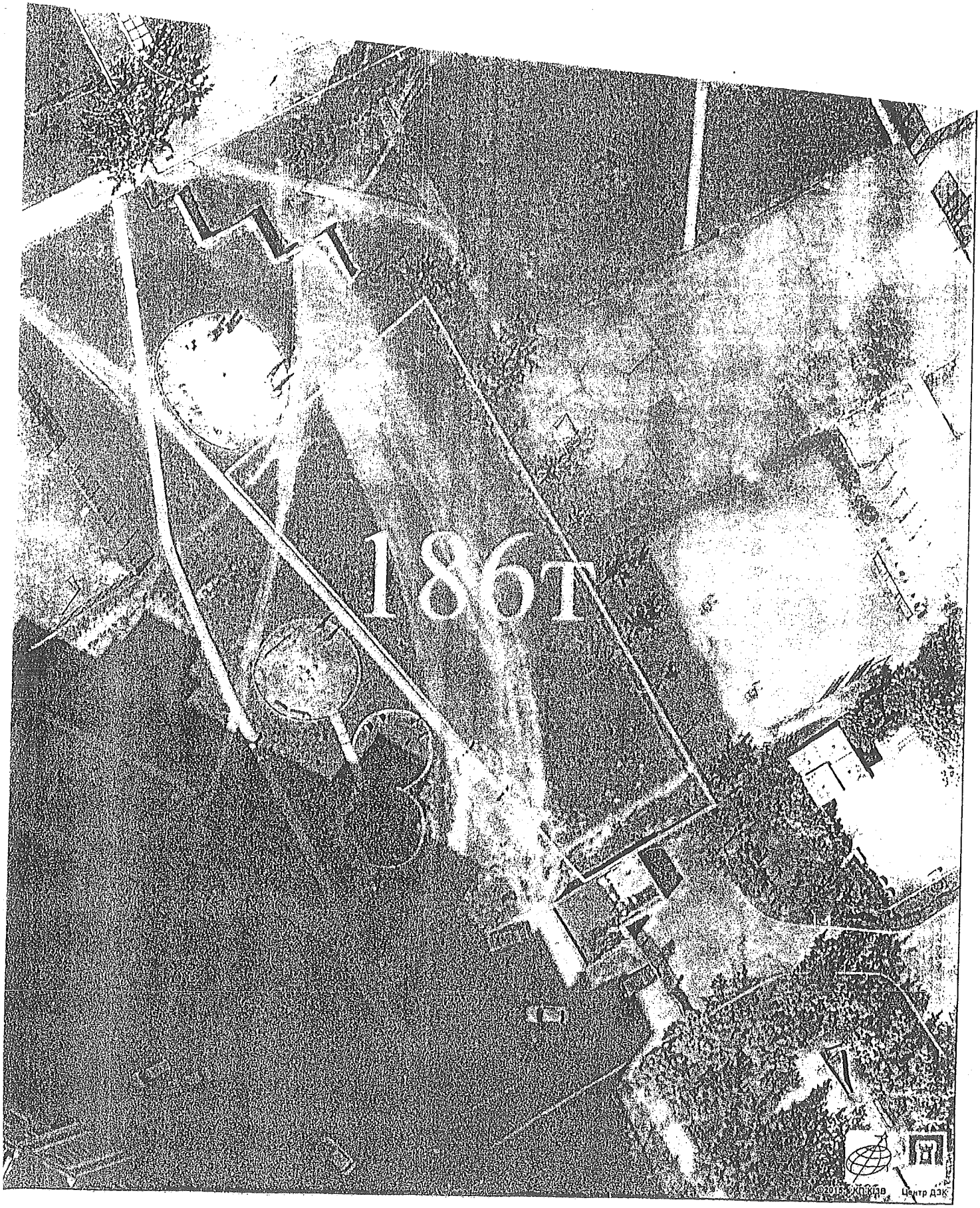
186т
©2018 ХП КМР
Центр ДЗК

©2015 КП ЮЗГ Центр ДЗК

КИЇВСЬКА МІСЬКА РАДА

VIII СКЛИКАННЯ

ПОСТІЙНА КОМІСІЯ З ПИТАНЬ МІСТОБУДУВАННЯ, АРХІТЕКТУРИ ТА ЗЕМЛЕКОРИСТУВАННЯ

01044, м. Київ, вул. Хрещатик, 36, к. 1007 *тел./факс (044) 202-73-09*

№ 08/281-57к

Витяг з протоколу № 2
засідання постійної комісії Київської міської ради з питань
містобудування, архітектури та землекористування
від 02.02.2016

3. СЛУХАЛИ: **Розгляд проекту рішення** «Про внесення змін до рішення Київської міської ради від 02.06.2015 №607/1471 «Про визначення переліку земельних ділянок для опрацювання можливості продажу їх (або права оренди на них) на земельних торгах» *за поданням депутата Київської міської ради В. Онуфрійчука* - ***матеріали додаються.***

*(доручення міського голови Кличка В.В. від 12.01.2016 № 08/231-390/ПР, лист депутата Київської міської ради Онуфрійчука В. від 12.01.2016 №08/279/08/075-017, проект рішення з пояснювальною запискою та додатками до нього – **на 12 арк.**)*

УХВАЛИЛИ: ***1. Відкласти розгляд проекту рішення*** «Про внесення змін до рішення Київської міської ради від 02.06.2015 №607/1471 «Про визначення переліку земельних ділянок для опрацювання можливості продажу їх (або права оренди на них) на земельних торгах».

2. З метою виключення можливої соціальної напруги довкола будівництва на земельних ділянках за адресами: просп. Володимира Маяковського, 21-г та вул. Оноре де Бальзака (між будинками №12 та №14) у Деснянському районі м. Києва, ***доручити Деснянській районній в місті Києві державній адміністрації та Департаменту земельних ресурсів виконавчого органу Київської міської ради (Київської міської державної адміністрації) у термін протягом 30 днів з моменту ухвалення цього рішення організувати обговорення з громадськістю питання щодо***

намірів продажу зазначених земельних ділянок для містобудівних потреб з метою врахування їх думки.

3. ***Повернутися до розгляду проекту рішення після надходження до постійної комісії результатів громадських обговорень.***

З протоколом вірно.

Голова комісії **О.Г. Міщенко**

Заступник голови – секретар засідання **В.В. Турець**

ДЕПУТАТ

КИЇВСЬКОЇ МІСЬКОЇ РАДИ VIII СКЛИКАННЯ

"11" лютого 2016 р. №08/279/08/075-026

Голові постійної комісії
Київської міської ради з питань
містобудування, архітектури та
землекористування
Міщенку О.Г.

Шановний Олександре Григоровичу!

Прошу Вас повторно винести на розгляд засідання постійної комісії Київської міської ради з питань містобудування, архітектури та землекористування, яке відбудеться 16 лютого 2016 року, проект рішення Київської міської ради «Про внесення змін до рішення Київської міської ради від 02.06.2015 № 607/1471 «Про визначення переліку земельних ділянок для опрацювання можливості продажу їх (або права оренди на них) на земельних торгах».

З повагою

депутат Київради В. Онуфрійчук

Київська міська рада
11.02.2016 № **08/2297**

не отпр.

УКРАЇНА

ДЕСНЯНСЬКА РАЙОННА В МІСТІ КИЄВІ ДЕРЖАВНА АДМІНІСТРАЦІЯ

просп. Маяковського, 29, м. Київ, 02225, тел. (044) 515-77-75, факс 515-66-66
e-mail: desnyan@desn.gov.ua Код ЄДРПОУ 37415088

15.03.16 № 10-21-02/37-2150
на № _____ *від* _____

Київська міська рада
17.03.2016 № **08/4439**

Голові постійної комісії Київської міської ради з питань містобудування, архітектури та землекористування
Міщенку О.Г.

Шановний Олександре Григоровичу!

На виконання протокольного доручення № 2 засідання постійної комісії Київської міської ради з питань містобудування, архітектури та землекористування від 02.02.2016 року стосовно громадського обговорення питання щодо намірів продажу земельних ділянок по вулиці Бальзака, (між будинками №12 та № 14) та просп. Маяковського, 21-Г у Деснянському районі міста Києва, інформуємо про наступне.

Деснянською районною в місті Києві державною адміністрацією, спільно з Департаментом земельних ресурсів виконавчого органу Київської міської ради (Київської міської державної адміністрації), 02.03.2016 року в приміщенні Деснянської районної в місті Києві державної адміністрації було проведене громадське обговорення питання винесення на земельні торги земельних ділянок за адресами: вул. Бальзака, 12 (код 62:003:028т), вул. Бальзака (між будинками № 12 та № 14) (код 62:003:119т) та просп. Маяковського, 21-Г (код 62:003:186). За результатами обговорення складено протокол громадського обговорення, один примірник якого надається Вам на ознайомлення та врахування.

Додаток: оригінал протоколу на 7 арк.

З повагою
Перший заступник голови В. Крохмалюк

032615

В.Кривошей

ПРОТОКОЛ

громадського обговорення питання винесення на земельні торги земельних ділянок за адресами: вул. Бальзака, 12 (код 62:003:028т), вул. Бальзака (між будинками 12 та 14) (код 62:003:119т), просп. Маяковського, 21-Г (код 62:003:186) для подальшої забудови у Деснянському районі міста Києва

від 02 березня 2016 р. м. Київ

Місце проведення: актова зала в приміщенні Деснянської районної в місті Києві державної адміністрації (просп. Маяковського, 29).

Час проведення: з 18 год. 00 хв. до 19 год. 00 хв.

Організатор громадського обговорення:

Деснянська районна в м. Києві державна адміністрація

Департамент земельних ресурсів виконавчого органу Київської міської ради (Київської міської державної адміністрації)

Перший заступник голови Деснянської районної в місті Києві державної адміністрації

_____Крохмалюк В.В. «___» березня 2016 року

підпис

Присутні:

Депутат Київської міської ради від 28 виборчого округу **Онуфрійчук В.М.**

Представники Деснянської районної в місті Києві державної адміністрації:

1. **Крохмалюк Віктор Васильович** – перший заступник голови Деснянської районної в місті Києві державної адміністрації;
2. **Кривошей Валентина Тофіліївна** - начальник Управління будівництва, архітектури та землекористування Деснянської районної в місті Києві державної адміністрації;
3. **Тадля Ірина Петрівна** – начальник відділу з питань внутрішньої політики, зв'язків з громадськістю та засобами масової інформації Деснянської районної в місті Києві державної адміністрації;
4. **Ткач Наталія Василівна** – начальник відділу капітального будівництва Управління будівництва, архітектури та землекористування Деснянської районної в місті Києві державної адміністрації.

Представники Київської міської державної адміністрації:

Пшеничний Олексій Іванович – заступник начальника управління - начальник відділу землеустрою та моніторингу земель Деснянського району Департаменту земельних ресурсів виконавчого органу Київської міської ради (Київської міської державної адміністрації).

Представники комунальних підприємств Деснянського району:

Карп Євген Анатолійович- директор КП по утриманню зелених насаджень.

Синельников Геннадій Дмитрович – начальник відділу КП «Керуюча компанія…».

Громадяни: 75 (сімдесят п'ять) осіб (реєстраційні листи додаються – на __ аркушах), серед яких голови ЖБК «Автотранспортник-4» - представляє 512 квартир, ЖБК «Хімік-14» - представляє 442 квартири та ЖБК «Промбудівельник-7» - представляє 284 квартири.

Порядок денний:

1. Затвердження регламенту проведення громадського обговорення, вибори членів лічильної комісії та секретаря для ведення протоколу громадського обговорення.
2. Обговорення питання винесення на земельні торги земельних ділянок за адресами: вул. Бальзака, 12 (код 62:003:028т), вул. Бальзака (між будинками №12 та №14) (код 62:003:119т) та просп. Маяковського, 21-Г (код 62:003:186) з метою подальшої їх забудови.

3. Обговорення питання про виключення із переліку земельних ділянок, який затверджено рішенням Київської міської ради від 02.06.2015 № 607/1471 «Про визначення переліку земельних ділянок для опрацювання можливості продажу їх (або права оренди на них) на земельних торгах (справа № Є-1252)» земельні ділянки за адресами: вул. Бальзака (між будинками № 12 та № 14) (код 62:003:119т) та просп. Маяковського, 21-Г (код 62:003:186).

4. Узагальнення пропозицій та затвердження висновку проведення громадського обговорення.

Розгляд порядку денного:

1. Обрання членів лічильної комісії та секретаря для ведення протоколу громадського обговорення.
2. Затвердження регламенту проведення громадського обговорення.
3. Висвітлення мети громадського обговорення.

Крохмалюк Віктор Васильович (перший заступник голови Деснянської районної в місті Києві державної адміністрації) оголосив громадське обговорення відкритим та запропонував себе у якості головуючого. Відрекомендував присутніх: депутата Київської міської ради по 28 виборчому округу Онуфрійчука В.М., присутніх від Деснянської районної в місті Києві державної адміністрації, Київської міської державної адміністрації. Зазначив, що на громадському обговоренні присутні та отримали мандати для голосування 75 осіб.

Оголосив порядок денний громадського обговорення.

Рекомендував обрати секретарем для ведення протоколу Ткач Наталію Василівну - начальника відділу капітального будівництва, архітектури та землекористування Управління будівництва, архітектури та землекористування Деснянської районної в місті Києві державної адміністрації.

Запропонував присутнім регламент громадського обговорення: виступи доповідачів – до 10 хв., запитання, пропозиції і рекомендації мешканців стосовно будівництва – до 3 хв. Регламент та пропозицію було прийнято одноголосно. Також запропонував обрати лічильну комісію. Обрано більшістю голосів.

<u>До лічильної комісії обрано:</u>

- голова комісії **Школа Н.В.** – головний спеціаліст відділу з питань внутрішньої політики зв'язків з громадськістю та засобами масової інформації ДРДА.

- член комісії **Щербак М.О.** – головний спеціаліст відділу містобудування та архітектури Управління будівництва, архітектури та землекористування ДРДР.
- член комісії **Відьма Л.М.** – голова ЖБК « Автотранспортник-4».

Слухали:

З вступним словом виступив депутат Київської міської ради від 28 виборчого округу **Онуфрійчук Вадим Михайлович**, який проінформував присутніх про прийняте рішення Київської міської ради від 02.06.2015 № 607/1471 «Про визначення переліку земельних ділянок для опрацювання можливості продажу їх (або права оренди на них) на земельних торгах (справа № Є-1252)» та про включення до даного переліку земельних ділянок по вул. Бальзака (між будинками № 12 та № 14) (код 62:003:119т) та просп. Маяковського, 21-Г (код 62:003:186). Зазначив, що наразі опрацьовується питання винесення на земельний аукціон земельної ділянки по вул. Бальзака, 12 (код 62:003:028т). Також депутат Київради наголосив на тому, що такі рішення мають прийматися з урахуванням думки мешканців та їх бачення благоустрою прибудинкової території.

Крохмалюк Віктор Васильовича (перший заступник голови Деснянської районної в місті Києві державної адміністрації) проінформував присутніх про доручення Постійної комісії Київради з питань містобудування, архітектури та землекористування від 19.02.2016 № 08/281-528 щодо організації проведення громадського обговорення можливості будівництва об'єктів торговельного та житлового призначення на земельних ділянках по вул. Бальзака (між будинками № 12 та № 14) (код 62:003:119т) та просп. Маяковського, 21-Г (код 62:003:186) після продажу їх на земельному аукціоні.

2. <u>Обговорення питання винесення на земельні торги земельних ділянок за адресами: вул. Бальзака, 12 (код 62:003:028т), вул. Бальзака (між будинками №12 та №14) (код 62:003:119т) та просп. Маяковського, 21-Г (код 62:003:186) з метою подальшої їх забудови.</u>

<u>Крохмалюк Віктор Васильович</u> надав слово:

Кривошей Валентині Тофіліївні – начальнику Управління будівництва, архітектури та землекористування ДРДА, яка проінформувала присутніх про фактичний стан земельних ділянок по вул. Бальзака, 12 (код 62:003:028т), вул. Бальзака (між будинками № 12 та № 14) (код 62:003:119т) та просп. Маяковського, 21-Г (код 62:003:186): благоустрій території, наявність інженерних мереж та містобудівну ситуацію.

<u>Пшеничному Олексію Івановичу,</u> який проінформував присутніх про підготовку та збір відповідних висновків для винесення на земельні торги земельної ділянки по вул. Бальзака, 12 (код 62:003:028т) для подальшого будівництва на ній житлового будинку з об'єктами інфраструктури та

підземних паркінгом, прийняте рішення Київради від 02.06.2015 № 607/1471 «Про визначення переліку земельних ділянок для опрацювання можливості продажу їх (або права оренди на них) на земельних торгах (справа № Є-1252)», куди включено земельні ділянки по вулиці Бальзака (між будинками № 12 та № 14) (код 62:003:119т) для будівництва, експлуатації та обслуговування об'єкту соціально-побутового призначення з благоустроєм прилеглої території та по просп.Маяковського, 21-Г (код 62:003:186) для будівництва, експлуатації та обслуговування закладу торгівлі з об'єктами соціальної інфраструктури. Наголосив на тому, що продаж земельних ділянок надасть можливість поповнити міський бюджет.

Свої пропозиції по вищезазначеним виступам виразили:

Відьма Любов Миколаївна –мешканка будинку № 17-Б по просп. Маяковського та голова ЖБК «Автотранспортник-4» висловила пропозиції щодо створення на земельній ділянці по просп. Маяковського, 21-Г (код 62:003:186) зеленої зони та надання статусу скверу.

Воробйов Ігор Анатолійович - мешканець житлового будинку по вул. Бальзака, 14 висловив думку щодо недопущення забудови земельних ділянок, які запропоновані для реалізації на земельних торгах. Оскільки буде порушеного державні будівельні норми, через ущільнення забудови.

Косміна Вікторія Іванівна - мешканка житлового будинку по вул. Бальзака, 18 висловилась про те, що враховуючи щільність забудови мікрорайону та зважаючи на Стратегію розвитку міста Києва до 2025 року необхідно розширювати зелену зону. Запропонувала влаштувати на земельних ділянках по просп. Маяковського, 21-Г (код 62:003:186) та вул. Бальзака (між будинками № 12 та № 14) (код 62:003:119т) сучасні сквери з наданням їм відповідного статусу.

Руда Людмила Тимофіївна - мешканка житлового будинку по вул. Бальзака, 26 запропонувала вилучити із розгляду Київради питання продажу зазначених вище земельних ділянок та не допускати їх забудови в подальшому.

Крохмалюк Віктор Васильович запитав у Пшеничного Олексія Івановича чи витримана процедура громадського обговорення питання винесення на земельний аукціон зазначених вище земельних ділянок.

Пшеничний Олексій Іванович зазначив, що процедура громадського обговорення витримана, зауважень немає, про результат громадського обговорення буде проінформовано директора Департаменту земельних ресурсів виконавчого органу Київської міської ради (Київської міської державної адміністрації).

3. Обговорення питання про виключення із переліку земельних ділянок, який затверджено рішенням Київської міської ради від 02.06.2015 № 607/1471 «Про визначення переліку земельних ділянок для опрацювання можливості продажу їх (або права оренди на них) на земельних торгах

(справа № Є-1252)» земельні ділянки за адресами: вул. Бальзака (між будинками № 12 та № 14) (код 62:003:119т) та просп. Маяковського, 21-Г (код 62:003:186).

Онуфрійчук Вадим Михайлович – надав пропозицію винести на голосування громаді питання щодо виключення із переліку земельних ділянок, який затверджено рішенням Київської міської ради від 02.06.2015 № 607/1471 «Про визначення переліку земельних ділянок для опрацювання можливості продажу їх (або права оренди на них) на земельних торгах (справа № Є-1252)» земельні ділянки за адресами: вул. Бальзака (між будинками № 12 та № 14) (код 62:003:119т) та просп. Маяковського, 21-Г (код 62:003:186) та зняти з розгляду питання підготовки матеріалів для винесення на аукціон земельної ділянки по вул. Бальзака, 12 (код 62:003:028т).

Відьма Любов Миколаївна –мешканка будинку № 17-Б по просп. Маяковського та голова ЖБК «Автотранспортник-4» висловила думку, що мабуть більшість мешканців підтримує пропозицію щодо створення на земельних ділянках по просп. Маяковського, 21-Г (код 62:003:186), вул.Бальзака, 12 (код 62:003:028т) та вул.Бальзака (між будинками № 12 та № 14) (код 62:003:119т) зон відпочинку з наданням статусу скверу.

4. Узагальнення пропозицій та затвердження висновку проведення консультацій з громадськістю у формі громадського обговорення.

Крохмалюк Віктор Васильович запропонував підвести підсумок громадського обговорення та, шляхом голосування, визначити позицію його учасників до висунутих пропозицій і рекомендацій з питання винесення на земельні торги земельних ділянок по вул.Бальзака, 12 (код 62:003:028т), вул.Бальзака (між будинками №12 та № 14) (код 62:003:119т) та просп. Маяковського, 21-Г (код 62:003:186) для подальшої їх забудови.

У голосуванні взяли участь 75 осіб.

Було поставлено на голосування наступні пропозиції:

Звернутись до Київської міської ради з вимогою виключення із переліку земельних ділянок, який затверджено рішенням Київської міської ради від 02.06.2015 № 607/1471 «Про визначення переліку земельних ділянок для опрацювання можливості продажу їх (або права оренди на них) на земельних торгах (справа № Є-1252)» земельні ділянки за адресами: вул. Бальзака (між будинками № 12 та № 14) (код 62:003:119т) та просп. Маяковського, 21-Г (код 62:003:186) та зняти з розгляду питання підготовки матеріалів для винесення на аукціон земельної ділянки по вул. Бальзака, 12 (код 62:003:028т).

Голосували: «За» - 75 (сімдесят п'ять) осіб, **«Проти»** - 0 (нуль), **«Утрималися»** - 0 (нуль).

Вирішили:

Звернутись до Київської міської ради з вимогою виключення із переліку земельних ділянок, який затверджено рішенням Київської міської ради від 02.06.2015 № 607/1471 «Про визначення переліку земельних ділянок для опрацювання можливості продажу їх (або права оренди на них) на земельних торгах (справа № Є-1252)» земельні ділянки за адресами: вул. Бальзака (між будинками № 12 та № 14) (код 62:003:119т) та просп. Маяковського, 21-Г (код 62:003:186) та зняти з розгляду питання підготовки матеріалів для винесення на аукціон земельної ділянки по вул.Бальзака, 12 (код 62:003:028т).

2. Депутату Київської міської ради Онуфрійчуку Вадиму Михайловичу підготувати проект рішення Київської міської ради щодо надання земельним ділянкам по вул. Бальзака (між будинками № 12 та № 14) (код 62:003:119т), вул. Бальзака, 12 (код 62:003:028т) та просп. Маяковського, 21-Г (код 62:003:186) статусу скверу.

Голосували: **«За»** - 75 (сімдесят п'ять) осіб, **«Проти»** - 0 (нуль), **«Утрималися»** - 0 (нуль).

Рекомендували: врахувати всі пропозиції і побажання учасників громадського обговорення з питання винесення на земельні торги земельних ділянок по вул. Бальзака, 12 (код 62:003:028т), вул. Бальзака, (між будинками № 12 та № 14) (код 62:003:119т) та просп. Маяковського, 21-г (код 62:003:186) для подальшого будівництва на них об'єктів соціально-побутового та житлового призначення.

Протокол складений на 7 (семи) аркушах у трьох примірниках, які мають однакову юридичну силу.

Секретар громадських слухань: Ткач Наталія Василівна

З протоколом ознайомились:

Депутат Київської міської ради Онуфрійчук Вадим Михайлович

Заступник начальника управління - начальник відділу землеустрою та моніторингу земель Деснянського району Департаменту земельних ресурсів Пшеничний Олексій Іванович

Питання 6.

Заступник міського голови – секретар Київської міської ради

Яловому К.В.
Міщенку О.Г.
Слончаку В.В.

Прошу розглянути проект рішення від 11.03.2016 №08/231-1302/ПР в установленому порядку.

Дутці Л.Я.

Для контролю за проходженням та тиражування.

Юнаковій С.М.
Лазор Л.В.

В.ПРОКОПІВ

"11" березня 2016 року
№ 08/231-1302/ПР

08/231-1302/ПР
11.03.2016

ДЕПУТАТ

КИЇВСЬКОЇ МІСЬКОЇ РАДИ VIII СКЛИКАННЯ

"10" березня 2016 р. №08279/001-051

Заступнику Київського міського голови-секретарю Київської міської ради Прокопіву В.В.

Шановний Володимире Володимировичу !

Відповідно до статті 23 Регламенту Київської міської ради, прошу Вас дати доручення розглянути проект рішення «Про надання статусу скверу земельній ділянці по вул. Чорнобильській, 4/56 у Святошинському районі м. Києва» на засіданні постійної комісії Київради з питань екологічної політики, постійної комісії Київради з питань містобудування, архітектури та землекористування з подальшим винесенням на засідання сесії Київради.

Додатки:

1. Проект рішення «Про надання статусу скверу земельній ділянці орієнтовною площею 0,46 га по вул. Чорнобильській, 4/56 у Святошинському районі м. Києва» (2 арк.)
2. Пояснювальна записка до проекту рішення. (2 арк.)
3. План-схема земельної ділянки. (1 арк.)
4. Електронна версія зазначених документів.

З повагою,

Депутат Київської міської ради **Прохор Антоненко**

08/231-1302/П
11.03.2016

КИЇВСЬКА МІСЬКА РАДА

І СЕСІЯ VIII СКЛИКАННЯ

РІШЕННЯ

_____№_____

ПРОЕКТ

Про надання статусу скверу земельній ділянці, що розташована на вул. Чорнобильській, 4/56 у Святошинському районі м. Києва

Відповідно до статті 19, 186 Земельного кодексу України, Закону України «Про державну реєстрацію речових прав на нерухоме майно та їх обтяжень», пункту 34 частини першої статті 26 Закону України «Про місцеве самоврядування в Україні», Правил утримання зелених насаджень у населених пунктах України, затверджених наказом Міністерства будівництва, архітектури та житлово – комунального господарства України від 10 квітня 2006 року №105, з метою раціонального використання і збереження зелених насаджень, Київська міська рада

ВИРІШИЛА:

1. Надати статус скверу земельній ділянці орієнтовною площею 0,46 га, що розташована на вул. Чорнобильській, 4/56 у Святошинському районі м. Києва, згідно з додатком до рішення (план-схема додається).

2. Комунальному підприємству по утриманню зелених насаджень Святошинського району м. Києва в установленому порядку:

2.1 Здійснити організаційно-правові заходи щодо оформлення права постійного землекористування земельною ділянкою, визначеною пунктом 1 цього рішення.

2.2 У місячний термін з дня набуття чинності рішення про надання земельної ділянки у користування, вжити заходів щодо державної реєстрації права користування на земельну ділянку, що визначена пунктом 1 цього рішення.

3. Київському комунальному об'єднанню зеленого будівництва та експлуатації зелених насаджень міста "Київзеленбуд" здійснити організаційно-правові заходи щодо благоустрою земельної ділянки, що визначена пунктом 1 цього рішення.

4. Внести зміни до Програми комплексного розвитку зеленої зони міста Києва до 2010 року та концепції формування зелених насаджень в центральній частині міста, що затверджена рішенням Київської міської ради від 19.07.2005 № 806/3381, включивши до переліку озеленених територій загального користування міста Києва, що відповідають типологічним ознакам та планувальним вимогам (таблиця №2), земельну ділянку, зазначену в пункті 1 цього рішення.

5. Виконавчому органу Київради (Київської міської державної адміністрації) вирішити в установленому порядку питання фінансування заходів, передбачених пунктами 2 та 3 цього рішення.

6. Контроль за виконанням цього рішення покласти на постійну комісію Київської міської ради з питань екологічної політики.

Київський міський голова **В. Кличко**

ПОДАННЯ:

Депутат Київської міської ради П. Антоненко

ПОГОДЖЕНО:

Голова постійної комісії Київради з питань екологічної політики К. Яловий

Секретар постійної комісії Київради з питань екологічної політики О. Новіков

Голова постійної комісії Київради з питань містобудування, архітектури та землекористування О. Міщенко

Секретар постійної комісії Київради з питань містобудування, архітектури та землекористування І. Картавий

Голова постійної комісії Київради з питань бюджету та соціально-економічного розвитку А. Странніков

Секретар постійної комісії Київради з питань бюджету та соціально-економічного розвитку Г. Ясинський

Начальник управління правового забезпечення діяльності Київради В. Слончак

ПОЯСНЮВАЛЬНА ЗАПИСКА

до проекту рішення Київської міської ради

«Про надання статусу скверу земельній ділянці, що розташована на вул. Чорнобильській, 4/56 у Святошинському районі м. Києва»

1. Обґрунтування необхідності прийняття рішення

Проект рішення щодо надання статусу скверу земельній ділянці по вул. Чорнобильській, 4/56 у Святошинському районі м. Києва підготовлено з метою збереження насаджень та озеленених територій, належній реалізації прав та інтересів громади на безпечне для життя і здоров'я навколишнє середовище, враховуючи постійні порушення правил благоустрою вказаної території, розміщення малих архітектурних форм.

Зважаючи на неодноразові звернення громади Святошинського району міста Києва, з метою збереження території, зелених насаджень, розвитку зелених зон, постає необхідність надання вищезазначеній земельній ділянці статусу озелененої території загального користування – скверу.

2. Мета і завдання прийняття рішення

Метою і завданням даного проекту рішення є врахування інтересів мешканців міста Києва та влаштування скверу на земельній ділянці орієнтовною площею 0,46 га, що розташована на вул. Чорнобильській, 4/56 у Святошинському районі м. Києва, а також розвиток зелених зон міста та збереження рекреаційної функції даної земельної ділянки.

3. **Загальна характеристика та основні положення проекту рішення**

Проект рішення передбачає:

- надання статусу скверу земельній ділянці орієнтовною площею 0,46 га, що розташована на вул. Чорнобильській, 4/56 у Святошинському районі м. Києва;
- доручення Комунальному підприємству по утриманню зелених насаджень Святошинського району м. Києва здійснити організаційно-правові заходи щодо оформлення права постійного землекористування земельною ділянкою орієнтовною площею 0,46 га, що розташована на вул. Чорнобильській, 4/56 у Святошинському районі м. Києва;
- доручення Комунальному підприємству по утриманню зелених насаджень Святошинського району м. Києва у місячний термін з дня набуття чинності рішення про надання земельної ділянки у користування, вжити заходів щодо державної реєстрації права користування на земельну ділянку, що розташована на вул. Чорнобильській, 4/56 у Святошинському районі м. Києва;
- доручення Київському комунальному об'єднанню зеленого будівництва та експлуатації зелених насаджень міста "Київзеленбуд" здійснити організаційно-правові заходи щодо благоустрою земельної ділянки орієнтовною площею 0,46

га, що розташована на вул. Чорнобильській, 4/56 у Святошинському районі м. Києва;

- внесення змін до Програми комплексного розвитку зеленої зони міста Києва до 2010 року та концепції формування зелених насаджень в центральній частині міста, затверджених рішенням Київської міської ради від 19.07.2005 № 806/3381, включивши до переліку озеленених територій загального користування міста Києва, що відповідають типологічним ознакам та планувальним вимогам (таблиця №2), земельну ділянку орієнтовною площею 0,46 га, що розташована на вул. Чорнобильській, 4/56 у Святошинському районі м. Києва;
- доручення виконавчому органу Київради (Київської міської державної адміністрації) вирішити в установленому порядку питання фінансування заходів, передбачених пунктами 2 та 3 цього рішення.
- покладення контролю за виконанням цього рішення на постійну комісію Київської міської ради з питань екологічної політики.

4. Стан нормативно-правової бази у даній сфері правового регулювання

Стаття 19 Земельного кодексу України;

пункти 34, 37 статті 26 Закону України «Про місцеве самоврядування в Україні»;

Закон України «Про державну реєстрацію речових прав на нерухоме майно та їх обтяжень»;

статті 7, 51-53 Закону України «Про природно-заповідний фонд України»;

Правила утримання зелених насаджень у населених пунктах України, затверджених наказом Міністерства будівництва, архітектури та житлово – комунального господарства України від 10.04.2006 р. №105.

5. Фінансово-економічне обґрунтування.

Виконання даного рішення не передбачає витрачання коштів місцевого бюджету. Реалізація проекту рішення здійснюється в межах бюджетного фінансування КО «Київзеленбуд».

6. Прогноз соціально-економічних та інших наслідків прийняття рішення.

Прийняття даного рішення дозволить унеможливити забудову прибудинкової території по вул. Чорнобильській, 4/56 у Святошинському районі м. Києва, допоможе зберегти рекреаційну зону з її зеленими насадженнями, створить місце відпочинку мешканцям прилеглих територій.

7. **Доповідач**

Депутат Київської міської ради VIII скликання фракції «Всеукраїнське об'єднання «Свобода» у Київській міській раді Прохор Дмитрович Антоненко.

Депутат Київської міської ради **Прохор Антоненко**

Додаток
до рішення Київської міської ради
від _____ № _____

План-схема
земельної ділянки, якій надається статус скверу

адреса земельної ділянки - м. Київ, р-н Святошинський, вул. Чорнобильська, 4/56

орієнтовна площа земельної ділянки – 0,46 га

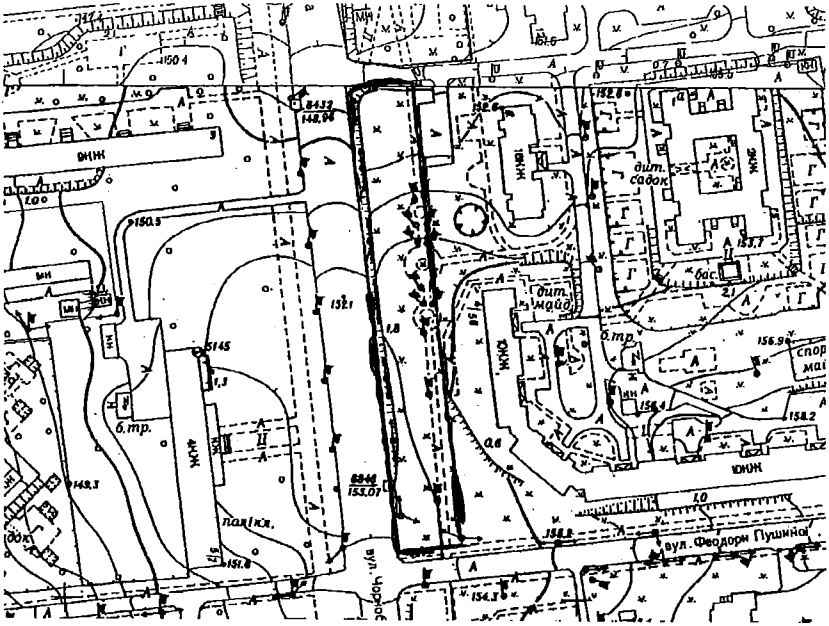

35	На вул. Котельникова, 26-32	2.42	
36	Біля водоймища на Півд. Борщагівці	3.7	у т. ч. 1.23 га - акваторія
37	Сквер біля пам'ятника Воїнам на вул. Уборевича	0.8	
38	На розі вул. Уборевича та Чорнобильської (пам'ятник афганцям)	0.3	
39	Гай на розі вул. Святошинської та пров. Святошинського	1.4	
	Разом:	***38,56***	

	просп. Наддніпр		
35	На вул. Котельникова, 26-32	2.42	
36	Біля водоймища на Півд. Борщагівці	3.7	у т. ч. 1.23 га - акваторія
37	Сквер біля пам'ятника Воїнам на вул. Уборевича	0.8	
38	На розі вул. Уборевича та Чорнобильської (пам'ятник афганцям)	0.3	
39	Гай на розі вул. Святошинської та пров. Святошинського	1.4	
40	На вул. Чорнобильській, 4/56	0.46	
	Разом:	***39,02***	

Депутат Київської міської ради **П. Д. Антоненко**

ПОРІВНЯЛЬНА ТАБЛИЦЯ
до проекту рішення Київради
«Про надання статусу скверу земельній ділянці, що розташована на вул. Чорнобильській, 4/56 у Святошинському районі м. Києва»

Зміст положення (норми) рішення Київської міської ради від 19 липня 2005 року N 806/3381				Зміст положення (норми) проекту рішення			
	Сквери				*Сквери*		
12	На вул. Гната Юри та просп. 50-річчя Жовтня	0,21		12	На вул. Гната Юри та просп. 50-річчя Жовтня	0,21	
13	На розі вул. Корольова і просп. 50-річчя Жовтня	1.22		13	На розі вул. Корольова і просп. 50-річчя Жовтня	1.22	
14	На вул. Корольова (біля ДП "Смарагд")	1.4		14	На вул. Корольова (біля ДП "Смарагд")	1.4	
15	На вул. Верховинній, 8-10	1.16		15	На вул. Верховинній, 8-10	1,16	
16	Біля Святошинської РДА, просп. Перемоги, 97	1.18		16	Біля Святошинської РДА, просп. Перемоги, 97	1,18	
17	Сквер біля шк. N 304 (вул. Прилужна)	0.81		17	Сквер біля шк. N 304 (вул. Прилужна)	0,81	
18	На просп. Перемоги, 117-119	0.75		18	На просп. Перемоги, 117-119	0,75	
19	На просп. Перемоги, 121-123	0.4		19	На просп. Перемоги, 121-123	0,4	
20	На розі просп. Перемоги та вул. Чорнобильської	1,15		20	На розі просп. Перемоги та вул. Чорнобильської	1,15	
21	На розі вул. Львівської та Крамського	0,2	2 ділянки	21	На розі вул. Львівської та Крамського	0.2	2 ділянки
22	На Кільцевій дорозі	0.37		22	На Кільцевій дорозі	0.37	
23	На вул. Верховинній, 27	0.89		23	На вул. Верховинній, 27	0,89	
24	Вул. Чорнобильська, 4-10	1.18		24	Вул. Чорнобильська, 4-10	1.18	
25	На просп. Перемоги, 117, к-тр "Екран"	0.33	у т. ч. 0,1 га - кінотеатр	25	На просп. Перемоги, 117, к-тр "Екран"	0,33	у т. ч. 0,1 га - кінотеатр
26	На вул. Верховинній, 80	1.25		26	На вул. Верховинній, 80	1,25	
27	На просп. Перемоги, 127-129 (ресторан "Верховина")	0.69		27	На просп. Перемоги, 127-129 (ресторан "Верховина")	0.69	
28	Просп. Перемоги, 111	1.23	разом з культовою спорудою	28	Просп. Перемоги, 111	1,23	разом з культовою спорудою
29	На вул. Чаадаєва	0.44	2 ділянки	29	На вул. Чаадаєва	0,44	2 ділянки
30	На розі просп. 50-річчя Жовтня та вул. Героїв Космосу	1,87		30	На розі просп. 50-річчя Жовтня та вул. Героїв Космосу	1,87	
31	Між вул. Краснова та Семашка	2.17		31	Між вул. Краснова та Семашка	2,17	
32	На розі вул. Я. Коласа та бульв. Р. Роллана	6,47		32	На розі вул. Я. Коласа та бульв. Р. Роллана	6,47	
33	На розі вул. Г. Барського та Симиренка	0,8		33	На розі вул. Г. Барського та Симиренка	0,8	
34	Між вул. Семашка та просп. Палладіна	3,77		34	Між вул. Семашка та	3,77	

35	На вул. Котельникова. 26-32	2,42	
36	Біля водоймища на Півд. Борщагівці	3,7	у т. ч. 1.23 га - акваторія
37	Сквер біля пам'ятника Воїнам на вул. Уборевича	0,8	
38	На розі вул. Уборевича та Чорнобильської (пам'ятник афганцям)	0,3	
39	Гай на розі вул. Святошинської та пров. Святошинського	1.4	
	Разом:	***38,56***	

	просп. Палладіна		
35	На вул. Котельникова, 26-32	2,42	
36	Біля водоймища на Півд. Борщагівці	3,7	у т. ч. 1,23 га - акваторія
37	Сквер біля пам'ятника Воїнам на вул. Уборевича	0.8	
38	На розі вул. Уборевича та Чорнобильської (пам'ятник афганцям)	0,3	
39	Гай на розі вул. Святошинської та пров. Святошинського	1,4	
40	**На вул. Чорнобильській, 4/56**	**0,46**	
	Разом:	***39,02***	

Депутат Київської міської ради **П. Д. Антоненко**

ПИТАННЯ 7

Заступник міського голови – секретар Київської міської ради

Яловому К.В.
Міщенку О.Г.
Слончаку В.В.

Прошу розглянути проект рішення від 11.03.2016 №08/231-1303/ПР в установленому порядку.

Дутці Л.Я.

Для контролю за проходженням та тиражування.

Юнаковій С.М.
Лазор Л.В.

В.ПРОКОПІВ

"11" березня 2016 року
№ 08/231-1303/ПР

08/231-1303/ПР
11.03.2016

ДЕПУТАТ

КИЇВСЬКОЇ МІСЬКОЇ РАДИ VIII СКЛИКАННЯ

"10" березня 2016 р.

№ 08/279/001-052

Заступнику Київського міського голови-секретарю Київської міської ради Прокопіву В.В.

Шановний Володимире Володимировичу !

Відповідно до статті 23 Регламенту Київської міської ради, прошу Вас дати доручення розглянути проект рішення «Про надання статусу скверу земельній ділянці по вул. Чорнобильській, 12 у Святошинському районі м. Києва» на засіданні постійної комісії Київради з питань екологічної політики, постійної комісії Київради з питань містобудування, архітектури та землекористування з подальшим винесенням на засідання сесії Київради.

Додатки:

1. Проект рішення «Про надання статусу скверу земельній ділянці орієнтовною площею 0,65 га по вул. Чорнобильській, 12 у Святошинському районі м. Києва» (2 арк.)
2. Пояснювальна записка до проекту рішення. (2 арк.)
3. План-схема земельної ділянки. (1 арк.)
4. Електронна версія зазначених документів.

З повагою,

Депутат Київської міської ради **Прохор Антоненко**

08/231-1303-ПР
11.03.2016

КИЇВСЬКА МІСЬКА РАДА

І СЕСІЯ VIII СКЛИКАННЯ

РІШЕННЯ

_____№_____

ПРОЕКТ

Про надання статусу скверу земельній ділянці, що розташована на вул. Чорнобильській, 12 у Святошинському районі м. Києва

Відповідно до статті 19, 186 Земельного кодексу України, Закону України «Про державну реєстрацію речових прав на нерухоме майно та їх обтяжень», пункту 34 частини першої статті 26 Закону України «Про місцеве самоврядування в Україні», Правил утримання зелених насаджень у населених пунктах України, затверджених наказом Міністерства будівництва, архітектури та житлово – комунального господарства України від 10 квітня 2006 року №105, з метою раціонального використання і збереження зелених насаджень, Київська міська рада

ВИРІШИЛА:

1. Надати статус скверу земельній ділянці орієнтовною площею 0,65 га, що розташована на вул. Чорнобильській, 12 у Святошинському районі м. Києва, згідно з додатком до рішення (план-схема додається).

2. Комунальному підприємству по утриманню зелених насаджень Святошинського району м. Києва в установленому порядку:

2.1 Здійснити організаційно-правові заходи щодо оформлення права постійного землекористування земельною ділянкою, визначеною пунктом 1 цього рішення.

2.2 У місячний термін з дня набуття чинності рішення про надання земельної ділянки у користування, вжити заходів щодо державної реєстрації права користування на земельну ділянку, що визначена пунктом 1 цього рішення.

3. Київському комунальному об'єднанню зеленого будівництва та експлуатації зелених насаджень міста "Київзеленбуд" здійснити організаційно-правові заходи щодо благоустрою земельної ділянки, що визначена пунктом 1 цього рішення.

4. Внести зміни до Програми комплексного розвитку зеленої зони міста Києва до 2010 року та концепції формування зелених насаджень в центральній частині міста, що затверджена рішенням Київської міської ради від 19.07.2005 № 806/3381, включивши до переліку озеленених територій загального користування міста Києва, що відповідають типологічним ознакам та планувальним вимогам (таблиця №2), земельну ділянку, зазначену в пункті 1 цього рішення.

5. Виконавчому органу Київради (Київської міської державної адміністрації) вирішити в установленому порядку питання фінансування заходів, передбачених пунктами 2 та 3 цього рішення.

6. Контроль за виконанням цього рішення покласти на постійну комісію Київської міської ради з питань екологічної політики.

Київський міський голова **В. Кличко**

ПОДАННЯ:

Депутат Київської міської ради П. Антоненко

ПОГОДЖЕНО:

Голова постійної комісії Київради з питань екологічної політики К. Яловий

Секретар постійної комісії Київради з питань екологічної політики О. Новіков

Голова постійної комісії Київради з питань містобудування, архітектури та землекористування О. Міщенко

Секретар постійної комісії Київради з питань містобудування, архітектури та землекористування І. Картавий

Голова постійної комісії Київради з питань бюджету та соціально-економічного розвитку А. Странніков

Секретар постійної комісії Київради з питань бюджету та соціально-економічного розвитку Г. Ясинський

Начальник управління правового забезпечення діяльності Київради В. Слончак

Додаток
до рішення Київської міської ради
від _____ № _____

План-схема
земельної ділянки, якій надається статус скверу

адреса земельної ділянки - м. Київ, р-н Святошинський, вул. Чорнобильська, 12

орієнтовна площа земельної ділянки – 0,65 га

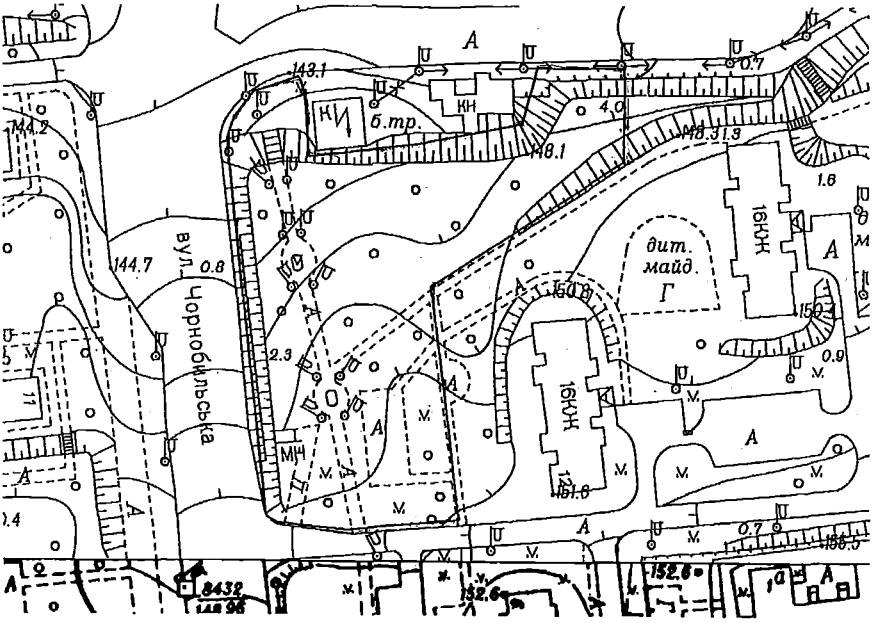

ПОЯСНЮВАЛЬНА ЗАПИСКА

до проекту рішення Київської міської ради

«Про надання статусу скверу земельній ділянці, що розташована на вул. Чорнобильській, 12 у Святошинському районі м. Києва»

1. Обґрунтування необхідності прийняття рішення

Проект рішення щодо надання статусу скверу земельній ділянці по вул. Чорнобильській, 12 у Святошинському районі м. Києва підготовлений на численні прохання місцевої громади задля збереження та запобігання забудові вищевказаної земельної ділянки.

З метою збереження території, охорони зелених насаджень, реалізації конституційного права громади на безпечне для життя навколишнє природне середовище постає необхідність надання вищезазначеній земельній ділянці статусу озелененої території загального користування – скверу.

2. Мета і завдання прийняття рішення

Метою прийняття даного проекту рішення є внесення земельної ділянки орієнтовною площею 0,65 га, що розташована на вул. Чорнобильській, 12 до переліку озеленених територій загального користування зі статусом скверу задля задоволення прав та інтересів територіальної громади міста Києва, а також розвитку зелених зон міста та збереження рекреаційної функції цієї земельної ділянки.

3. **Загальна характеристика та основні положення проекту рішення**

Проект рішення передбачає:

- надання статусу скверу земельній ділянці орієнтовною площею 0,65 га, що розташована на вул. Чорнобильській, 12 у Святошинському районі м. Києва;
- доручення Комунальному підприємству по утриманню зелених насаджень Святошинського району м. Києва здійснити організаційно-правові заходи щодо оформлення права постійного землекористування земельною ділянкою орієнтовною площею 0,65 га, що розташована на вул. Чорнобильській, 12 у Святошинському районі м. Києва;
- доручення Комунальному підприємству по утриманню зелених насаджень Святошинського району м. Києва у місячний термін з дня набуття чинності рішення про надання земельної ділянки у користування, вжити заходів щодо державної реєстрації права користування на земельну ділянку, що розташована на вул. Чорнобильській, 12 у Святошинському районі м. Києва;
- доручення Київському комунальному об'єднанню зеленого будівництва та експлуатації зелених насаджень міста "Київзеленбуд" здійснити організаційно-правові заходи щодо благоустрою земельної ділянки орієнтовною площею 0,65 га, що розташована на вул. Чорнобильській, 12 у Святошинському районі м. Києва;

- внесення змін до Програми комплексного розвитку зеленої зони міста Києва до 2010 року та концепції формування зелених насаджень в центральній частині міста, затверджених рішенням Київської міської ради від 19.07.2005 № 806/3381, включивши до переліку озеленених територій загального користування міста Києва, що відповідають типологічним ознакам та планувальним вимогам (таблиця №2), земельну ділянку орієнтовною площею 0,65 га, що розташована на вул. Чорнобильській, 12 у Святошинському районі м. Києва;
- доручення виконавчому органу Київради (Київської міської державної адміністрації) вирішити в установленому порядку питання фінансування заходів, передбачених пунктами 2 та 3 цього рішення.
- покладення контролю за виконанням цього рішення на постійну комісію Київської міської ради з питань екологічної політики.

4. Стан нормативно-правової бази у даній сфері правового регулювання

Стаття 19 Земельного кодексу України;

пункти 34, 37 статті 26 Закону України «Про місцеве самоврядування в Україні»;

Закон України «Про державну реєстрацію речових прав на нерухоме майно та їх обтяжень»;

статті 7, 51-53 Закону України «Про природно-заповідний фонд України»;

Правила утримання зелених насаджень у населених пунктах України, затверджених наказом Міністерства будівництва, архітектури та житлово – комунального господарства України від 10.04.2006 р. №105.

5. Фінансово-економічне обґрунтування.

Виконання даного рішення не передбачає витрачання коштів місцевого бюджету. Реалізація проекту рішення здійснюється в межах бюджетного фінансування КО «Київзеленбуд».

6. Прогноз соціально-економічних та інших наслідків прийняття рішення.

Прийняття даного рішення сприятиме раціональному використанню землі у місті, допоможе зберегти рекреаційну зону з її зеленими насадженнями, створить місце відпочинку мешканцям прилеглих територій.

7. Доповідач

Депутат Київської міської ради VIII скликання фракції «Всеукраїнське об'єднання «Свобода» у Київській міській раді Прохор Дмитрович Антоненко.

Депутат Київської міської ради **Прохор Антоненко**

ПОРІВНЯЛЬНА ТАБЛИЦЯ
до проекту рішення Київради
«Про надання статусу скверу земельній ділянці, що розташована на вул. Чорнобильській, 12 у Святошинському районі м. Києва»

Зміст положення (норми) рішення Київської міської ради від 19 липня 2005 року N 806/3381				Зміст положення (норми) проекту рішення			
	Сквери				*Сквери*		
12	На вул. Гната Юри та просп. 50-річчя Жовтня	0.21		12	На вул. Гната Юри та просп. 50-річчя Жовтня	0,21	
13	На розі вул. Корольова і просп. 50-річчя Жовтня	1.22		13	На розі вул. Корольова і просп. 50-річчя Жовтня	1,22	
14	На вул. Корольова (біля ДП "Смарагд")	1,4		14	На вул. Корольова (біля ДП "Смарагд")	1,4	
15	На вул. Верховинній, 8-10	1.16		15	На вул. Верховинній, 8-10	1,16	
16	Біля Святошинської РДА, просп. Перемоги, 97	1.18		16	Біля Святошинської РДА, просп. Перемоги, 97	1,18	
17	Сквер біля шк. N 304 (вул. Прилужна)	0.81		17	Сквер біля шк. N 304 (вул. Прилужна)	0,81	
18	На просп. Перемоги, 117-119	0.75		18	На просп. Перемоги, 117-119	0.75	
19	На просп. Перемоги, 121-123	0.4		19	На просп. Перемоги, 121-123	0,4	
20	На розі просп. Перемоги та вул. Чорнобильської	1,15		20	На розі просп. Перемоги та вул. Чорнобильської	1,15	
21	На розі вул. Львівської та Крамського	0.2	2 ділянки	21	На розі вул. Львівської та Крамського	0,2	2 ділянки
22	На Кільцевій дорозі	0,37		22	На Кільцевій дорозі	0,37	
23	На вул. Верховинній, 27	0.89		23	На вул. Верховинній, 27	0,89	
24	Вул. Чорнобильська, 4-10	1,18		24	Вул. Чорнобильська, 4-10	1,18	
25	На просп. Перемоги, 117, к-тр "Екран"	0,33	у т. ч. 0,1 га - кінотеатр	25	На просп. Перемоги, 117, к-тр "Екран"	0.33	у т. ч. 0,1 га - кінотеатр
26	На вул. Верховинній, 80	1.25		26	На вул. Верховинній, 80	1.25	
27	На просп. Перемоги, 127-129 (ресторан "Верховина")	0.69		27	На просп. Перемоги, 127-129 (ресторан "Верховина")	0,69	
28	Просп. Перемоги, 111	1,23	разом з культовою спорудою	28	Просп. Перемоги, 111	1.23	разом з культовою спорудою
29	На вул. Чаадаєва	0.44	2 ділянки	29	На вул. Чаадаєва	0,44	2 ділянки
30	На розі просп. 50-річчя Жовтня та вул. Героїв Космосу	1.87		30	На розі просп. 50-річчя Жовтня та вул. Героїв Космосу	1,87	
31	Між вул. Краснова та Семашка	2.17		31	Між вул. Краснова та Семашка	2,17	
32	На розі вул. Я. Коласа та бульв. Р. Роллана	6.47		32	На розі вул. Я. Коласа та бульв. Р. Роллана	6,47	
33	На розі вул. Г. Барського та Симиренка	0.8		33	На розі вул. Г. Барського та	0,8	

34	Між вул. Семашка та просп. Палладіна	3,77	
35	На вул. Котельникова. 26-32	2,42	
36	Біля водоймища на Півд. Борщагівці	3,7	у т. ч. 1.23 га - акваторія
37	Сквер біля пам'ятника Воїнам на вул. Уборевича	0,8	
38	На розі вул. Уборевича та Чорнобильської (пам'ятник афганцям)	0,3	
39	Гай на розі вул. Святошинської та пров. Святошинського	1.4	
	Разом:	***38,56***	

	Симиренка		
34	Між вул. Семашка та просп. Палладіна	3,77	
35	На вул. Котельникова, 26-32	2.42	
36	Біля водоймища на Півд. Борщагівці	3.7	у т. ч. 1,23 га - акваторія
37	Сквер біля пам'ятника Воїнам на вул. Уборевича	0.8	
38	На розі вул. Уборевича та Чорнобильської (пам'ятник афганцям)	0.3	
39	Гай на розі вул. Святошинської та пров. Святошинського	1.4	
40	На вул. Чорнобильській, 12	0,65	
	Разом:	***39,21***	

Депутат Київської міської ради **П. Д. Антоненко**

Заступник міського голови - секретар Київради

Прокопіву В.В.

Направляється заява гр. Рожкован О.Б. та інших для розгляду та надання відповіді в установленому порядку автору, копію - Київраді.

Термін 14.08.2015

О.РЕЗНІКОВ

27 липня 2015 р.
№ КО-11339

ПИТАННЯ 8. КР

Київська міська державна адміністрація
16.07.2015 № КО-11339

Київська міська державна адміністрація
16 ЛИП 2015
Вх. № КО-11339

Київському міському голові
Кличку В.В.
01044, м. Київ, вул. Хрещатик, 36

Шановний Віталіє Володимировичу !

11 червня 2015 року, серед жителів 4-А мікрорайону житлового масиву Позняки у Дарницькому районі міста Києва утворено ініціативну групу з питань підготовки та внесення на розгляд Київської міської ради місцевої ініціативи про зміну детального плану територій (далі – ДПТ) в районі вулиць Тепловозної, Здолбунівської, Драгоманова (далі – Ініціативна група).

ДПТ в районі указаних вулиць затверджено рішенням Київської міської ради від 25.12.2012 за № 718/9002.

Слід зауважити, що рішенням Київміськради від 10.07.2003 № 638/798, земельну ділянку на території вищеназваного мікрорайону площею 23,85 га передано у спільну довгострокову оренду ТОВ «Київвисотбуд» та ВАТ «ДБК №4» для будівництва житлових будинків та об'єктів соціально-побутового призначення. Проектом забудови, на той час, передбачалось будівництво житлових приміщень на 4100 квартир, а також: школи на 33 класи, дитячого садка на 280 місць, дитячої лікарні на 500 ліжок, а також поліклініки і торгового центру.

На сьогодні, багатоквартирні будинки на указаній земельній ділянці збудовані, а об'єкти соціального призначення залишені поза увагою замовників будівництва.

Водночас, замість вжиття заходів, направлених на спонукання забудовників до виконання взятих на себе зобов'язань зі зведення об'єктів соціальної інфраструктури, Київрадою затверджується ДПТ, який передбачає зведення торговельно-розважального комплексу, багатоповерхових житлових будинків та паркінгів, а не дитячого садка, школи і поліклініки.

Більш того, ще до затвердження ДПТ, Київміськрада ухвалила рішення про передачу ПАТ «ДБК № 4» та ТОВ «СІТІ БУД ПОЗНЯКИ» майже 19 га землі у 4а мкрн. ж/м Позняки для завершення будівництва житлових будинків та торговельно-розважального комплексу з паркінгом (рішення від 26.04.2012 № 530/7867).

Ухвалення таких рішень має наслідком порушення охоронюваних Законом інтересів мешканців мікрорайону, позаяк через щільну забудову територій, наявні об'єкти соціальної інфраструктури не в змозі забезпечити реальні потреби населення, а заплановане будівництво торговельно-розважального центру «АШАН» напроти дитячого садка – взагалі неприйнятне, оскільки порушує нормативи забезпеченості населення об'єктами соціальної сфери, визначені Державними будівельними нормами України «Містобудування. Планування і забудова міських і сільських поселень» ДБН 360-92**, а також спричиняє поширення невдоволень і протестних настроїв серед жителів Дарницького району проти діяльності міської влади.

Зважаючи на викладені вище обставини, листом від 15 червня 2015року, Вас повідомлено про початок процесу збору підписів членів територіальної громади міста Києва серед жителів 4-А мікрорайону житлового масиву

Позняки на підтримку місцевої ініціативи стосовно внесення на розгляд міської ради підготовленого ініціативною групою проекту рішення «Про підтримку місцевої ініціативи щодо зупинення дії рішень Київської міської ради від 26.04.2012 № 530/7867 та від 25.12.2012 № 718/9002 і утворення робочої групи з підготовки змін до детального плану території в районі вулиць Тепловозної, Здолбунівської, Драгоманова у Дарницькому районі м. Києва».

На сьогодні, Ініціативною групою зібрано 1262 підписи членів територіальної громади з поміж мешканців вищеназваного мікрорайону, які підтримали проект рішення, а тому, керуючись ст. 12 Статуту територіальної громади міста Києва, затвердженого рішенням Київміськради від 28.03.2002, зареєстрованим в Міністерстві юстиції України 02.02.2005 за № 14/5 (зі змінами та доповненнями)

ПРОСИМО:

1. вжити організаційно-правові заходи, визначені регламентом Київської міської ради, затвердженим рішенням Київміськради від 12.11.2014 за № 351/351, направлені на внесення підготовленого Ініціативною групою проекту рішення «Про підтримку місцевої ініціативи щодо зупинення дії рішень Київської міської ради від 26.04.2012 № 530/7867 та від 25.12.2012 № 718/9002 і утворення робочої групи з підготовки змін до детального плану території в районі вулиць Тепловозної, Здолбунівської, Драгоманова у Дарницькому районі м. Києва» на розгляд Київської міської ради;
2. винести вищеназваний проект рішення на розгляд Київської міської ради та забезпечити його розгляд на найближчому пленарному засіданні;
3. забезпечити розгляд зазначеного вище проекту рішення Київською міською радою за участю членів Ініціативної групи;
4. про наслідки розгляду звернення, повідомити Ініціативну групу в порядок і в строк, визначений законодавством.

З повагою

Від імені ініціативної групи
з питань підготовки та внесення
на розгляд Київської міської ради
місцевої ініціативи про зміну
ДПТ в районі вулиць Тепловозної,
Здолбунівської, Драгоманова
у Дарницькому районі міста Києва **О.Б. Рожкован**

«07» липня 2015 року

Додатки:
1. Проект рішення Київради
2. Підписні листи підписами мешканців мікрорайону Позняки 4а на 68 арк.

Всього 72 арк.

Про підтримку місцевої ініціативи щодо зупинення дії рішень Київської міської ради від 26.04.2012 № 530/7867 та від 25.12.2012 № 718/9002 і утворення робочої групи з підготовки змін до детального плану території в районі вулиць Тепловозної, Здолбунівської, Драгоманова у Дарницькому районі м. Києва

Відповідно до Законів України «Про місцеве самоврядування в Україні», «Про столицю України місто-герой Київ», «Про регулювання містобудівної діяльності», статті 5 Закону України «Про основи містобудування», статті 12 Статуту територіальної громади міста Києва, затвердженого рішенням Київської міської ради від 28.03.2002 № 371/1805 та зареєстрованого наказом Міністерства юстиції України від 02.02.2005 № 14/5 (зі змінами та доповненнями), Київська міська рада **в и р і ш и л а :**

1. Підтримати місцеву ініціативу жителів Дарницького району міста Києва та зупинити дію рішення Київської міської ради від 26.04.2012 № 530/7867 «Про передачу земельної ділянки публічному акціонерному товариству «Домобудівний комбінат № 4» та товариству з обмеженою відповідальністю «СІТІ-БУД ПОЗНЯКИ» для завершення будівництва житлових будинків та об'єктів соціально-побутового призначення (торговельно-розважального комплексу) з паркінгом у 4-му «а» мікрорайоні житлового масиву Позняки у Дарницькому районі м. Києва» та частини першої рішення Київської міської ради від 25.12.2012 № 718/9002 «Про затвердження детального плану території в районі вулиць Тепловозної, Здолбунівської, Драгоманова у Дарницькому районі м. Києва та про внесення змін до проекту прибережних захисних смуг водних об'єктів м. Києва у Дарницькому районі, затвердженого рішенням Київської міської ради від 26.02.2010 N 33/3471 «Про затвердження проектів прибережних захисних смуг водних об'єктів м. Києва» до 01 березня 2016 року.

2. Департаменту містобудування та архітектури виконавчого органу Київської міської ради (Київської міської державної адміністрації):

2.1. утворити робочу групу з підготовки змін до детального плану території в районі вулиць Тепловозної, Здолбунівської, Драгоманова у

Дарницькому районі м. Києва, із залученням представників ініціативної групи з підготовки та внесення місцевої ініціативи;

2.2. за наслідками діяльності робочої групи, забезпечити розробку змін до детального плану території в районі вулиць Тепловозної, Здолбунівської, Драгоманова у Дарницькому районі м. Києва;

2.3. забезпечити, в установленому порядку, проведення громадських слухань, погодження та затвердження проекту змін до детального плану території в районі вулиць Тепловозної, Здолбунівської, Драгоманова у Дарницькому районі м. Києва;

3. **В**иконавчому органу Київської міської ради (Київській міській державній адміністрації):

3.1. за наслідками виконання частини другої цього рішення, внести зміни до детального плану території в районі вулиць Тепловозної, Здолбунівської, Драгоманова у Дарницькому районі м. Києва на розгляд Київської міської ради в термін до 01 січня 2016 року;

3.2. привести свої акти у відповідність з цим рішенням;

3.3. забезпечити офіційне опублікування цього рішення в газеті Київської міської ради «Хрещатик»

4. Контроль за виконанням цього рішення покласти на Київського міського голову.

Київський міський голова **Віталій Кличко**

Збір підписів жителів будинку 2 по вул. О. Гріпіна на підтримку місцевої ініціативи стосовно внесення на розгляд Київської міської ради проекту рішення "Про підтримку місцевої ініціативи щодо зупинення дії рішень Київської міської ради від 26.04.2012 № 530/7867 та від 25.12.2012 № 718/9002 і утворення робочої групи з підготовки змін до детального плану території в районі вулиць Тепловозної, Здолбунівської, Драгоманова у Дарницькому районі м. Києва"

№	Дата	№ квартиры	ФИО	Контактный номер телефона	Подпись
1	19.06.	91	Тагов С. Б.	0674017278	
2	20.06	110	Гріпішен Максим Володимир	0673030184	
3	20.06	101	Гларова Лариса Вол	0972083749	
4	20.06	108	Розенова Любов Мик	0674040349	
5	20.06	109	Король Анжела Вол.	0675903737	
6	20.06.	113	Вобошко Оксана Вик	0677283997	
7	21.06	55	Бєлий Сергій Віктор	0674628288	
8	22	110	Гріпішен Тарм. Вик	0679553723	
9	23.06	26	Войновинська Олена	0503571193	
10	23.06.	73	Маслікова Кристина	0508119394	
11	22.06.2015	92	Богун Сергій Володимир	0672900771	
12	23.06.15р	103	Лукянчикова Вікторія Юріївна	0671135553	
13	23.06.15	12	Шорницький Владислав	0509942958	
14	23.06.15	11	Малмаренко Ірина Володимир	0669220737	
15	23.06.15	89	Розова Тетяна Валерієвна	0672202175	
16.	23.06.15	89	Розов Володимир Миколайович	0986802020	
17	23.06.15	32	Черняєв Андрій Анатолійович	0984443124	
18	23.06.15	7	Нефіна Людмила Олексіївна	0674983756	
19	23.06.15	3	Вишневський Анатолій Валентинович	0672153858	
20.	24.06.15	74	Волконский Сергій Владим.	097.987.18.92	
21	24.06.15	14	Грушецька Катерина Вікт.	0970822930	
22	24.06.15	30	Ворона Оксана Георгієвна	0676563049	
23.	24.06.15	32.	Черняєв Анатол. Георгієвич		
24	24.06.15	92	Гоцуля Катерина Володимир	0677857572	

Збір підписів жителів будинку 2 по вул. О. Гончі на підтримку місцевої ініціативи стосовно внесення на розгляд Київської міської ради проекту рішення "Про підтримку місцевої ініціативи щодо зупинення дії рішень Київської міської ради від 26.04.2012 № 530/7867 та від 25.12.2012 № 718/9002 і утворення робочої групи з підготовки змін до детального плану території в районі вулиць Тепловозної, Здолбунівської, Драгоманова у Дарницькому районі м. Києва"

№	Дата	№ квартиры	ФИО	Контактный номер телефона	Подпись
25	39	24/66	Васильченко В.А	572-47-12	
26	24.06.15	112	Филимонов Н.М		
27	24.06.15	96	Кононенко Л.А	050-296-54-44	
28	24.06.15	77	Кравець Н.В.		
29	24.06.15	84	Нечипоренко О.О.	050-355-03-94	
30	24.06.15	87	Швиденко М.П	0976554175	
31	24.06.15	98	Пугачев О.О.	585-59-93	
32	24.06.15	90	Пуленко Є.Г.	067-5240608	
33	24.06.15	50	Рудик І.О.	0679460775	
34	25.06.15	77	Лактюк В.М	0503539853	
35	25.06.15	91	Хоцин М.С.	0631848191	
36	25.06.15	63	Усаков І.О	0534508092	
37	25.06.15	46	Максімова С.В.	0506611073	
38	25.06.15	86	Пивова С.О	0443310818	
39	25.06.15	111	Сироткський Л.М.	0675054356	
40	25.06.15	61	Свириденко О.В.	0670520037	
41	25.06.15	96	Косовко Л.А.	0505835422	
42	25.06.15	96	Косовко В.В	0677249017	
43	25.06.15	вул. О. Гончі 6, кв. 61	Мікуліна Л.А.	0678701247	
44	26.06.15	35	Лобач В.А.	063-727-10-37	
45	26.06.15	35	Лобач А.М.	063-107-29-04	
46	25.06.15	69	Крючков С.Ю.	067-507-6838	
47	27.06.15	54	Волошук Э.Е	098-085-24-22	

Збір підписів жителів будинку 2 по вул. О. Гніпко на підтримку місцевої ініціативи стосовно внесення на розгляд Київської міської ради проекту рішення "Про підтримку місцевої ініціативи щодо зупинення дії рішень Київської міської ради від 26.04.2012 № 530/7867 та від 25.12.2012 № 718/9002 і утворення робочої групи з підготовки змін до детального плану території в районі вулиць Тепловозної, Здолбунівської, Драгоманова у Дарницькому районі м. Києва"

№	Дата	№ квартиры	ФИО	Контактный номер телефона	Подпись
48	29.06	94	Дворник Я. К	0-97-334-1300	
49	29.06	41	Лопєєва С. М.	067 521 3808	
50	29.06	71	Петров А. В.	0671349604	

Збір підписів жителів будинку 2 по вул. О Пчіли на підтримку місцевої ініціативи стосовно внесення на розгляд Київської міської ради проекту рішення "Про підтримку місцевої ініціативи щодо зупинення дії рішень Київської міської ради від 26.04.2012 № 530/7867 та від 25.12.2012 № 718/9002 і утворення робочої групи з підготовки змін до детального плану території в районі вулиць Тепловозної, Здолбунівської, Драгоманова у Дарницькому районі м. Києва"

№	Дата	№ квартиры	ФИО	Контактный номер телефона	Подпись
49	23.06	133	Шевченко Д.А.		
50	23.06	133	Шевченко К.А.		
51	23.06	227	Кріпнарівська С.О.	095-270-3880	
52	23.06	227	Швець О.В		
53	23.06	194	Дмитрук Т.С.	0967333973	
54	23.06	195	Рой С.А.	0509455029	
55	23.06.	118	Сахоренко В.А.	0661890826	
56	23.06	762	Бабенко Л.С	0977622620	
57	24.06.	223	Коноплевський Т.І.	0962902960	
58	24.06	149	Калюжна С.Ф	0677455972	
59	24.06	375	Кутова Т.О	219-39-17	
60	24.06	169	Камганов Д.В	0504467769	
61	24.06	168	Карпенко Д.В	098 0424035	
62	24.06	171	Табаченко Н.О.	0679939617	
63	24.06	209	Підлубна С.О.	0964885910	
64	25.06	201	Ковальчук С.Л.	0688079191	
65	25.06	199	Литвин В.А.	066-33-99-890	
66	26.06.	133	Шевченко К.О	0633366472	
67	25.06	116	Дубенська О.О	0653294703	
68	25.06	149	Аверкина О.С	067 1004215	
69	26.06	216	Дмитрієв В.В.	(067) 2207484	
70	26.06	229	Вестрицький С.М.	(095)276-0467	
71	26.06	121	Кузнецова С.І.	(063) 628-21-77	
72	26.06	121	Лошак І.А.	(067) 286-73-35	

Збір підписів жителів будинку 2 по вул. О. Гнітка на підтримку місцевої ініціативи стосовно внесення на розгляд Київської міської ради проекту рішення "Про підтримку місцевої ініціативи щодо зупинення дії рішень Київської міської ради від 26.04.2012 № 530/7867 та від 25.12.2012 № 718/9002 і утворення робочої групи з підготовки змін до детального плану території в районі вулиць Тепловозної, Здолбунівської, Драгоманова у Дарницькому районі м. Києва"

№	Дата	№ квартиры	ФИО	Контактный номер телефона	Подпись
25	22.06.15	140	Бондаренко Д.В.	063-253-75-60	
26	22.06.15	164	Юсупов А.О.	067-502-48-42	
27	22.06.15	128	Толченникова В.Г.	553-71-43	
28	22.06.15	120	Марчук М.П.	570-37-55	
29	22.06.15	183	Самофалова О.М.	(097)7967880	
30	22.06.15	214	Савченко А.О.	(050)1663560	
31	22.06.15	167	Божко О.К.	(067)9278972	
32	22.06.15	201	Шубіна О.А.	219-20-15	
33	22.06.15	179	Осипов М.С.	(067)449-42-23	
34	22.06.15	144	Компанченко Л.О.	(097)931-42-88	
35	22.06.15	215	Ямко О.С.	0974969752	
36	22.06.15	119	Качан Т.М.	067-775-65-63	
37	22.06.15	203	Чоботар Т.М.	0675057565	
38	22.06.15	195	Лисенко С.Т.	0976437826	
39	22.06.15	159	Макушенко Є.І.	(066)2854977	
40	22.06.15	187	Симинченко И.Р.	0505744910	
41	23.06.15	127	Голохвастов К.В.	0503559779	
42	23/06	147	Щемелук		
43	23/06	184	[illegible]	067-235-85-05	
44	23/06	128	Толченников С.Н.	067-780-77-43	
45	23/06	174	Паламарчук Е.А.	538-11-50	
46	23/06	174	Галдченко А.П.	585-20-53	
47	23.06	174	Галдченко В.С.	585-20-53	
48	23.06	133	Шевченко В.М.	067-922-03-37	

Збір підписів жителів будинку 2 по вул. О. Гніна на підтримку місцевої ініціативи стосовно внесення на розгляд Київської міської ради проекту рішення "Про підтримку місцевої ініціативи щодо зупинення дії рішень Київської міської ради від 26.04.2012 № 530/7867 та від 25.12.2012 № 718/9002 і утворення робочої групи з підготовки змін до детального плану території в районі вулиць Тепловозної, Здолбунівської, Драгоманова у Дарницькому районі м. Києва"

№	Дата	№ квартиры	ФИО	Контактный номер телефона	Подпись
1	20.06.15	142	Осадча Я.О.	0503679595	
2	20.06.15	172	Шпика В.М.	0664543999	
3	20.06.15	125	Горсвалов С.І	575-54-02	
4	20.06.15	124	Бойко	0635020428	
5	20.06.15	152	[illegible] Є.А	057-52-5555	
6	20.06.15	212	Ребцева О.М.	066-22-65-063	
7	20.06.15	150	Нишпор В.П.	067-644-09-90	
8	20.06.15	162	Бабенко В.Я	0979194351	
9	20.06.15	151	Рейтковдх Т.	0977770505	
10	20.06.15	184	Мамі О.В.	067-239-8589	
11	20.06.15	133	Шевченко Л.О	067-4060784	
12	20.06.15	232	Товорова А.А.	0672202288	
13	20.06.2015	210	Волесова В.М	0672323598	
14	20.06.2015	191	Чечуліна Т.М.	050-133 96-31	
15	20.06.15	205	Мандрік В.В.	067-704-0417	
16	21.06.15	169	Комітанова Н.О	0509632781	
17	21.06.15	141	Прокій Я.О	093-391-46-14	
18	21.06.15	155	Жузик Т.А	097-564-00	
19	21.06.15	145	Сорова Н.В.	0973370024	
20	21.06.15	151	Іващенко С.А.	0674067644	
21	21.06.15	131	Кожнівець Є.А.	0984462029	
22	21.06.15	233	Оштто В.В.	0675502255	
23	22.06.15	126	Лисенко В.І.	050-585-78-99	
24	22.06.15	153	Анцупова А.Н.	066-102-54-57	

Збір підписів жителів будинку 2 по вул. О. Гончара на підтримку місцевої ініціативи стосовно внесення на розгляд Київської міської ради проекту рішення "Про підтримку місцевої ініціативи щодо зупинення дії рішень Київської міської ради від 26.04.2012 № 530/7867 та від 25.12.2012 № 718/9002 і утворення робочої групи з підготовки змін до детального плану території в районі вулиць Тепловозної, Здолбунівської, Драгоманова у Дарницькому районі м. Києва"

№	Дата	№ квартиры	ФИО	Контактный номер телефона	Подпись
49	25.06.15	241	Остапенко Вячеслав Борисович	+380-67-444-67-72	
50	25.06.15	309	Софійчук Наталія	0503344707	
51	25.06.15	259	Руделько Ігор Павлович	0994995881	
52	25.06.15	286	Шарий Михайло Петрович	0956644555	
53	25.06.2015	325	Кошова Наталія Олександрівна	0508590182	
54	26.06.15	302	Ягодчева М. О.	0979198066	

Збір підписів жителів будинку 2 по вул. О. Гніпе (на підтримку місцевої ініціативи стосовно внесення на розгляд Київської міської ради проекту рішення "Про підтримку місцевої ініціативи щодо зупинення дії рішень Київської міської ради від 26.04.2012 № 530/7867 та від 25.12.2012 № 718/9002 і утворення робочої групи з підготовки змін до детального плану території в районі вулиць Тепловозної, Здолбунівської, Драгоманова у Дарницькому районі м. Києва"

№	Дата	№ квартиры	ФИО	Контактный номер телефона	Подпись
25	22.06.2015	207	Спивак Т.М.		
26	22.06.2015	245	Ткаченко Є.М.		
27	22.06.15	250	Новікова О.Н		
28	22.06.15	262	Гуменюк Т.О.	0975877102	
29	22.06.15	326	Требежко Л.А		
30	22.06.15	295	Мисник В.Т.		
31	22.06.15	271	Федюк О.С.		
32	22.06.15	346	Корненко А.Л.		
33	22.06.15	237	Бацурай О.В		
34	22.06.15	289	Вишенко О.С	0972566653	
35	22.06.15	270	Пономаренко О.В	0506816876	
36	22.06.15	335	Іванюк В.М.		
37	22.06.15	273	Шинкарьов В.Є.	067 989 6792	
38	23.06.15	305	Гук Ю.Т.	0509787311	
39	23.06.15	253	Недопасівський В.В	0505073103	
40	23.06.15	319	Григорович М.В.	0955550188	
41	24.06.15	34	Гнілевська Н.А.	067.127.80.62	
42	24.06.15	288	Львович О.О.	050 5112929	
43	24.06.15	263	Бондаренко К.В.		
44	25.06.15	328	Капелюк К.С.	0931442133	
45	25.06.15	328	Капелюк В.О	0931414128	
46	25.06.15	114	Пилипчук К.Р.		
47	25.06.15	259	Тарелко С.А		
48	25.06.15	253	Недашківська Р.В.	0502160277	

Збір підписів жителів будинку 2 по вул. О. Гінкіна підтримку місцевої ініціативи стосовно внесення на розгляд Київської міської ради проекту рішення "Про підтримку місцевої ініціативи щодо зупинення дії рішень Київської міської ради від 26.04.2012 № 530/7867 та від 25.12.2012 № 718/9002 і утворення робочої групи з підготовки змін до детального плану території в районі вулиць Тепловозної, Здолбунівської, Драгоманова у Дарницькому районі м. Києва"

№	Дата	№ квартиры	ФИО	Контактный номер телефона	Подпись
1	19.06.2015	322	Самсонюк Тетяна Михайлівна	0974590076	
2	19.06.2015	312	Юрчишина Р.К. За будівництво Ашану		
3	20.06.2015	257	Щербакова М.М. АШАН		
4.	20.06.15	245	Цоковська Л.С.	0508171207	
5.	20.06.15	270	Тютаренко Т.В.		
6	20.06.15	269	Євстратенко В.Г		
7	20.06.15	276	Алієв Н.Н.	0688064444	
8	20.06.15	352	Солдаткіна А.Г.		
9	20.06.15	347	Печерська А.С.		
10	20.06.15	306	Зимарева А.В.		
11	20.06.15	325	Кошова Н.О.	0676902364	
12	20.06.15	272	Тархоненко В.Ю.	00	
13	20.06.15	300	Шебковський С.В	0500855340	
14	21.06.15	294	Мазурова Є.В.		
15.	21.06.15	309	Шкварко К.Б.	050 355 8288	
16.	21.06.15	300	Кузьмін С.Ю.М.	0961668522	
17	21.06.15	248	Красун Б.В		
18	21.06.15	238	Бойко А.В.		
19	21.06.15	319	Григорович М.В.	0502567329	
20	21.06.15	258	Кононарьов О.В	097-590-90-66	
21	21.06.15	354	Олексієнко О.А.	0667374829	
22	22.06.15	351	Дубчак С.В.	0669469081	
23	22.06.15	342	Летуновський В.С.	0503822836	
24	22.06.15	277	Ярмит Р.С.	050-3833040	

Збір підписів жителів будинку 2 по вул. О. Гончара на підтримку місцевої ініціативи стосовно внесення на розгляд Київської міської ради проекту рішення "Про підтримку місцевої ініціативи щодо зупинення дії рішень Київської міської ради від 26.04.2012 № 530/7867 та від 25.12.2012 № 718/9002 і утворення робочої групи з підготовки змін до детального плану території в районі вулиць Тепловозної, Здолбунівської, Драгоманова у Дарницькому районі м. Києва"

№	Дата	№ квартиры	ФИО	Контактный номер телефона	Подпись
49	25.06.15	400	Зарецька М. В.	067 933 36 11	
50	25.06.15	403	Максимов В. О.	067 407 7380	
51	25.06.15	467	Клунок В В	0506371079	

Збір підписів жителів будинку 2 по вул. О. Гніли на підтримку місцевої ініціативи стосовно внесення на розгляд Київської міської ради проекту рішення "Про підтримку місцевої ініціативи щодо зупинення дії рішень Київської міської ради від 26.04.2012 № 530/7867 та від 25.12.2012 № 718/9002 і утворення робочої групи з підготовки змін до детального плану території в районі вулиць Тепловозної, Здолбунівської, Драгоманова у Дарницькому районі м. Києва"

№	Дата	№ квартиры	ФИО	Контактный номер телефона	Подпись
25	23.06.	391	Громова С.Г.	067 2398410	
26	23.06.	452	Бриженець М.В.	0957174414	
27	23.06	423	Ковальов А.В.		
28.	23.06	366	Шульга И.В		
29	23.06	422	Бугай И.В.		
30.	23.06	445	Колбут О.М.	0677570802	
31	23.06	470	Марченко О.М		
32	24.06	582	Ющенко С.О		
33	25.06	404	Кроковський Р.И		
34.	25.06	447	Кодрикіс З.В.	0676805316	
35.	25.06	410	[illegible]		
36	25.06	412	Абрамович В		
37	25.06	412	Абрамович М		
38	25.06.15	401	Ворона І.Ф.		
39	25.06.15	467	Сугнон Н.В		
40	25.06.15.	392	Карпенко І.М.	096-930-31-87	
41	25.06.15	392	Новохацький О.В.		
42	25.06.15	463	Грибаго Є.В		
43	25.06.15	432	Василинич С.Ю.		
44	25.06.15	432	Григоренко О.К.		
45	25.06.15	432	Василинич М.С.		
46	25.06.15	457	Бєлай С.І.	0505009277	
47	25.06.15	457	Крупнов О.О.	0639952173	
48	25.06.15	457	Капура Н.В.		

Збір підписів жителів будинку 2 по вул. О. Пчілки на підтримку місцевої ініціативи стосовно внесення на розгляд Київської міської ради проекту рішення "Про підтримку місцевої ініціативи щодо зупинення дії рішень Київської міської ради від 26.04.2012 № 530/7867 та від 25.12.2012 № 718/9002 і утворення робочої групи з підготовки змін до детального плану території в районі вулиць Тепловозної, Здолбунівської, Драгоманова у Дарницькому районі м. Києва"

№	Дата	№ квартиры	ФИО	Контактный номер телефона	Подпись
1	22.06	359	Славянська Н. Г.		
2	22.06	439	Сухов А.В.	0935219559	
3	23.06	427	Собчук Д.А.	0672330712	
4.	23.06.	444	Мелькова Н.Р.	0679944113	
5.	23.06	372	Чудійович І.І.	0968101910	
6.	23.06.15	373	Шмарська О.Г.	0677697996	
7	23.06.15	404	Кросовська М.О.	0975355140	
8	23.06.15	394	Голуб І.М (Мартинюк О)	067432-99-08	
9	23.06.15	398	Воробьєв К.М		
10	23.06	355	Микитюк В.С	0984105461	
11	23.06	476	Сорокарська Р.Т.	0986052636	
12	23.06	458	Медведєвський В.Н.	0672447475	
13	23.06	491	Бойко В.С.	0961745433	
14	23.06	401	Ворона Т.І.	050312-7884	
15	23.06	460	Гуляєнов О.В	0979020303	
16	23.06	416	Пішем Н.М	0660484374	
17	23.06	428	Кононенко С.І.	0675099391	
18	23.06	471	Карелін А.В.	0679687080	
19	23.06	428	Волошина С.Г.		
20	23.06	393	Пасомова	069-000-66-39	
21.	23.06.	469	Юрков В.С.	0673234916	
22	23.06	389	Сташук І.В.	0506363175	
23	23.06	403	Максимова Ю.А	0679315183	
24	23.06	439	Сухова О.І.	050-542-52-66	

Збір підписів жителів будинку 2 по вул. О.Пчілки на підтримку місцевої ініціативи стосовно внесення на розгляд Київської міської ради проекту рішення "Про підтримку місцевої ініціативи щодо зупинення дії рішень Київської міської ради від 26.04.2012 № 530/7867 та від 25.12.2012 № 718/9002 і утворення робочої групи з підготовки змін до детального плану території в районі вулиць Тепловозної, Здолбунівської, Драгоманова у Дарницькому районі м. Києва"

№	Дата	№ квартиры	ФИО	Контактный номер телефона	Подпись
1	19.06.15	558	Брильов О.А.	0674869455	
2	19.06.15	505	Жаботынская С.Р.	0972761410	
3.	20.06.15	552	Медведовская К.В.	0932110029	
4.	20.06.15.	485	Маслиенко И.Ю.	0677842471	
5	20.06.15	513	Палий І.В.	0505443369	
6.	20.06.15	499	Мосоха П.В.	050 331021	
7	20-06-15	581	Воросиф С.К.	572 92 21	
8	20-06-15	507	Качаев Д.Н.	067 266 62 93	
9	20.06.15	577	Брукина Т.А.	066-722-29-98	
10	20.06.15	513	Палий А.І.	067-298-5686	
11	20.06.15	545	Филоненко	0506620526	
12	21.06.15	536	Ковтченко Ю.Д.	(063)4348868	
13	21.06.15	569	Ахло Л.Т.	572-42-11	
14	21.06.15	573	Егоров О.В.	0989777480	
15	22.06.15.	585	Слюсаренко Л.	0679292140	
16	22.06.15	553	Дудка А.В.	0674049209	
17	22.06.15	558	Брылёва А.А.	0975154599	
18	22.06.15	562	Охрименко Ю.А.	0995559702	
19	22.06.15	478	Кравець М.А.	0931457596	
20	22.06.15	516	Сударева О.Е.	067 240-2482	
21	22.06.15	525	Комаровський С.М.	0937536870	
22	22.06.15	525	Комаровська Марія Степанівна	0632945024	
23	23.06	475	Узуленко Л.М.	0680435200	
24	23.06	584	Ковчар А.Б.	0971222549	

Збір підписів жителів будинку 2 по вул. О. Гончара на підтримку місцевої ініціативи стосовно внесення на розгляд Київської міської ради проекту рішення "Про підтримку місцевої ініціативи щодо зупинення дії рішень Київської міської ради від 26.04.2012 № 530/7867 та від 25.12.2012 № 718/9002 і утворення робочої групи з підготовки змін до детального плану території в районі вулиць Тепловозної, Здолбунівської, Драгоманова у Дарницькому районі м. Києва"

№	Дата	№ квартиры	ФИО	Контактный номер телефона	Подпись
25	24.06.15	558	Воєводіна Е.Н.	0632679725	
26	24.06.15	538	Воєводін А.А.	0672194114	
27	24.06.15	583	Авдєєвко О.В.	067-501-76-78	
28	24.06.15	583	Авдєєвко В.В	067-501-61-06	
29	24.06.15	517	Юхименко К.А	0672335563	
30	24.06.15	547	Юхименко Р.К	0671335031	
31	24.06.15	539	Гуня Л.Ф.	0501455682	
32	26.06.15	506	Черняєв Ф.А.		
33	25.06.15	514	Тархан Л.М.	0958645764	
34	25.06.15	505	Янова	0972761410	
35	25.06.15	548	Шкомеренко	0677908065	
36	25.06.15	531	Скубченко	0638062992	
37	27.06.15	526	Ткач Ирина Алексеевна	0502822283	
38	27.06.15	526	Ткач Александр Юрьевич	066-169-9802	
39	27.06.15	533	Дудка Алина Ал.	067-215-91-65	
40	28.06.15	560	Семенченко Тетяна Федорівна	067-459-83-13	
41	28.06.15	560	Семенченко Тарас Олександрович	067-459-83-33	
42	30.06.15	503	Алексеєва Марина Н.	067-289-13-19	
43	30.06.15	503	Алексеєв Сергій Н.	066-822-64-68	

Збір підписів жителів будинку 2а по вул. О. Кійки на підтримку місцевої ініціативи стосовно внесення на розгляд Київської міської ради проекту рішення "Про підтримку місцевої ініціативи щодо зупинення дії рішень Київської міської ради від 26.04.2012 № 530/7867 та від 25.12.2012 № 718/9002 і утворення робочої групи з підготовки змін до детального плану території в районі вулиць Тепловозної, Здолбунівської, Драгоманова у Дарницькому районі м. Києва"

№	Дата	№ квартиры	ФИО	Контактный номер телефона	Подпись
1	19.06.15	50	Пузенко С.А.	063-822-02-22	
2	19.06.15	60	Попуняченко С.В.	097-748-33-60	
3	19.06.15	1	Дубінкіна І.В	0672732739	
4	21.06.15	44	Бояко А.А	067 6381144	
5	21.06.15	17	Голованова Ю.С.	0638096521	
6	22.06.15	73	Покотило О. М	0678101862	
7	22.06.15	10	Косковецька О.А.	097-953-88-33	
8	22.06.15	61	Захарова К.М.	067-536-0544	
9	22.06.15	45	Вергелес Филип	0939305073	
10	22.06.15	45	Вергелес Катя	0636377722	
11	22.06.15	57	Серебренская Анастасия	0505548777	
12	22.06.15	93	Помазуе Вахтанг	0509102161	
13	22.06.15	92	Алешкова Черика	0979128106	
14	22.06.15	75	Трипуть Инна Юрьевна	095-6963619	
15	22.06.15	51	Хомяко С. В.	063/3817979	
16	22.06.15	76	Дмитрук В.В.	0963336739	
17	22.06.15	47	Носенко О.Г.	0634924333	
18	22.06.15	62	Василюк О.О.	0982357747	
19	22.06.15	62	Василюк О.А.	0962342498	
20	22.06.15	91	Мосенко Б.Ф.	0508747263	
21	22.06.15	59	Бровкина Н.В	067-504-44-16	
22	22.06.15	73	Покотило А.М	067-810-18-62	
23	22.06.15	71	Белоус А.Ю.	098-00-91-29-7	
24	22.06.15	31	Печененко В.М.	0674074899	

Збір підписів жителів будинку 2а по вул. О. Тійсне на підтримку місцевої ініціативи стосовно внесення на розгляд Київської міської ради проекту рішення "Про підтримку місцевої ініціативи щодо зупинення дії рішень Київської міської ради від 26.04.2012 № 530/7867 та від 25.12.2012 № 718/9002 і утворення робочої групи з підготовки змін до детального плану території в районі вулиць Тепловозної, Здолбунівської, Драгоманова у Дарницькому районі м. Києва"

№	Дата	№ квартиры	ФИО	Контактный номер телефона	Подпись
25	22.06.15.	59	Броневой В.Г.	0966141791	
26	22.06.15	894	Бруни О.В.	0679599136	
27	22.06.15	42	[illegible] Е.Д.	0995588778	
28	22.06.15	94	Брунь Віктор Петрович	0672167675	
29	22.06.15	65	Ровенець В.М.	0503568425	
30	22.06.15	65	Ровенець М.В	0503568425	
31	22.06.15	52	Лимороза Є.М.	0503406908	
32	22.06.15	52	Лимороза О.А.	0503846414	
33	23.06.15	71	Білоус О.В.	050-38-39-654	
34	23.06.15	20	Берегова О.А	067-367-29-01	
35	23.06.15	20	Береговий О.А.	063-467-76-17	
36	23.06.15	20	Береговий А.М.	067-964-49-47	
37	24.06.15	66	Божко Т.М.	050-980-44-47	
38	24.06.15	18	Ковальська А.А	0981136192	
39	24.06.15	18	Ковальський В.Н	0981136192	
40	24.06.15	18	Барилова С.П	0981136192	
41	24.06.15	10	Косьновецький М.А	0675702010	
42	24.06.15	44	Чуприна О.Н.	0676361444	
43	24.06.15	41	Сінічук Т.О.	097-77-516-30	
44	24.06.15	42	Чеботін О.М.	068-292-03-73	
45	24.06.15	42	Чеботіна В.І	066-531-65-77	
46	24/06/14	14	Фесан В.Н	0679091671	
47	24.06.15	75	Пригуб В.В	066-912-39-09	
48	25.06.15	52	Лимороза О.М	0503846414	

Збір підписів жителів будинку 2а по вул. О. Пчілки на підтримку місцевої ініціативи стосовно внесення на розгляд Київської міської ради проекту рішення "Про підтримку місцевої ініціативи щодо зупинення дії рішень Київської міської ради від 26.04.2012 № 530/7867 та від 25.12.2012 № 718/9002 і утворення робочої групи з підготовки змін до детального плану території в районі вулиць Тепловозної, Здолбунівської, Драгоманова у Дарницькому районі м. Києва"

№	Дата	№ квартиры	ФИО	Контактный номер телефона	Подпись
49	25.06.	69	Бритнова Я.М.	0506776352	
50	25.06	5	Візовський В.К	0964601177	
51	25.06	87	Гацалай Н.Ю.	067 861 10 89	
52	25.06	77	Ямщук Я.Т	067 7267801	
53	25.06	50	Пругло О.П.	0673222934	
54	25.06	5	Антарова О.М	0675000889	
55	25.06	85	Мурашкевич В.К	0674641636	
56	27.06	35	Фінна СМ	0503121506	
57	27.06	35	Гнатова М.М	0504420972	

Збір підписів жителів будинку 2а по вул. О. Ткіки на підтримку місцевої ініціативи стосовно внесення на розгляд Київської міської ради проекту рішення "Про підтримку місцевої ініціативи щодо зупинення дії рішень Київської міської ради від 26.04.2012 № 530/7867 та від 25.12.2012 № 718/9002 і утворення робочої групи з підготовки змін до детального плану території в районі вулиць Тепловозної, Здолбунівської, Драгоманова у Дарницькому районі м. Києва"

№	Дата	№ квартиры	ФИО	Контактный номер телефона	Подпись
01	18.06.15	211	Шпирко Любов Миколаївна	067-2437142	
02	19.06.15	217	Довбик Вікторія Володимирівна	067-295-25-40	
03	19.06.15	217	Довбик Олександр Вл.	067-425-9446	
04	19.06.15	218	Назаренко Артур Олегович	068 1276825	
05	19.06.15	185	Корженко Ігор Микол.	067-700-05-11	
06	20.06.15	159	Панасюк Андрій Вікторович	050-384-94-63	
07	20.06.15	159	Панасюк Тамара Георгіївна	050-380-37-69	
08	20.06.15	170	Мудзек Наталія Григорівна	095 5802855	
09	20.06.15	199	Филиппов Максим Сергієвич	0503535277	
10	20.06.15	153	Беця Ольга Юріївна	0968202401	
11	20.06.15	117	Бокчан Сергій Вікторович	050-157-62-32	
12	20.06.15	192	Лощєєва Анна Володимирівна	096-191-78-45	
13	20.06.15	145	Папко Олександр Вікторович	050-355-23-2	
14	20.06.15	97	Алехнюк Ірина Миколаївна	096-866-4289	
15	21.06.15	161	Федоренко Назар Олександрович	0971825872	
16	21.06.15	161	Федоренко Вітаслія Валеріївна	066 385-95-62	
17	21.06.15	138	Семенюк Людмила Соціславівна	0506848876	
18	22.06.15	143	Зозуля Юлія Василівна	0936940425	
19	22.06.15	113	Матерьов Іван Анатолійович	0965587560	
20	22.06.15	220	Кравченко Вадим Володимирович	0987773590	
21	22.06.15	220	Новгайський Олександр Іванович	0987773590	
22	22.06.15	154	Слатовская А. И. Слатовский В. В.	067 700 1421 097 539 8065	
23	22.06.15	192	Лосєва Наталія Юріївна	0679199715	
24	22.06.15	121	Мовчанюк Віктор Максимович	0504113295	

Збір підписів жителів будинку 2А по вул. О. Гніки на підтримку місцевої ініціативи стосовно внесення на розгляд Київської міської ради проекту рішення "Про підтримку місцевої ініціативи щодо зупинення дії рішень Київської міської ради від 26.04.2012 № 530/7867 та від 25.12.2012 № 718/9002 і утворення робочої групи з підготовки змін до детального плану території в районі вулиць Тепловозної, Здолбунівської, Драгоманова у Дарницькому районі м. Києва"

№	Дата	№ квартиры	ФИО	Контактный номер телефона	Подпись
25	22.06.15	215	Грицюшин Дмитро	0504425622	
26	22.06.15	215	Грицюшин Маркіян	0504425622	
27	22.06.15	124	Бурицкая Татьяна	097-925-21-48	
28	22.06.15	112	Науменко Евгения Гр	050-337-06-32	
29	22.06.15	156	Бондаренко Валерій Ад	050-689-8029	
30	22.06	179	Гнатко Вера. М	0983949727	
31	22.06	145	Нестеренко К.О.	0679242570	
32	22.06	160	Поліщук О.В	0675939386	
33	22.06	126	Жукова Л.В	0964679404	
34	22.06	123	Совгеня О.О	0974552727	
35	22.06.15	184	Марчина Ю.В	0972327401	
36	22.06.15	119	Пилипенко В.В.	0503844520	
37	22.06.15	167	Сажева М.В	067-796-8505	
38	22.06.15	206	Бощенко В.О	0503316340	
39	22.06.15	206	Гордиєн О.Д.	0675031487	
40	22.06.15	215	Петренко С.В.	0672762461	
41	23.06.15	112	Бадей І.Б	0501310080	
42	23.06	146	Михалевич О.Г	0964411068	
43	23.06	138	Яковлєв Є.І.	0506848876	
44	23.06	141	Литус Ю.В.	0665201371	
45	23.06.	141	Сатарова Л.А.	0509221577	
46	23.06.	141	Литус В.А	0665201371	
47	23.06	125	Соколюк А.А.	0677742530	
48	23.06	173	Голюшко Ю.Б.	0973883508	

Збір підписів жителів будинку 2А по вул. О. Гайди на підтримку місцевої ініціативи стосовно внесення на розгляд Київської міської ради проекту рішення "Про підтримку місцевої ініціативи щодо зупинення дії рішень Київської міської ради від 26.04.2012 № 530/7867 та від 25.12.2012 № 718/9002 і утворення робочої групи з підготовки змін до детального плану території в районі вулиць Тепловозної, Здолбунівської, Драгоманова у Дарницькому районі м. Києва"

№	Дата	№ квартиры	ФИО	Контактный номер телефона	Подпись
49	23.06	173	Гомонко М.С.	0676531420	
50	23.06	212	Снісаренко А.С.	0677866593	
51	23.06	212	Павленко С.П	0985352273	
52	23.06	214	Чернышева ТВ	0671314726	
53	23.06	122	Попусов В.В	0965972056	
54	23.06.	128	Семенов Ю.Ю	0676331381	
55	23.06.	128	—"— Л.М.	0677633181	
56	23.06.	128	Семенова Ю.Ю.	0676331381	
57	23.06	216	Кусон С.О.	0674685193	
58	23.06	216	Кусон Л.С.	0674668145	
59	23.06	139	Вікторовський М.В.	063-2047851	
60	23.06	102	Кононкин ВН	0919110099	
61	23.06	109	Фухоть Л.О.	0503520986	
62	23.06	98	Гуцейк Т.М	0973857161	
63	23.06	98	Тов'яга В.В	0973857161	
64	23.06	130	Сухорольська О.Л.	0507775010	
65	23.06	130	Сухорольський В.В.	067507 0231	
66	23.06	209	Уцейко С.М.	0672687789	
67	23.06	209	Уцейко О.Г.	0997559149	
68	23.06.15	148	Бутак Л.О.	0999124777	
69	23.06.15	134	Балицька Л.О	096-745 7885	
70	23.06.15	134	Кошур Т.Ю	098-824 1300	
71	23.06.15	142	Сеннесюк А.Ю	097-2942318	
72	23.06.15	142	Сеннесюк В.В	097-8070222	

Збір підписів жителів будинку 2-А по вул. О. Гнійки на підтримку місцевої ініціативи стосовно внесення на розгляд Київської міської ради проекту рішення "Про підтримку місцевої ініціативи щодо зупинення дії рішень Київської міської ради від 26.04.2012 № 530/7867 та від 25.12.2012 № 718/9002 і утворення робочої групи з підготовки змін до детального плану території в районі вулиць Тепловозної, Здолбунівської, Драгоманова у Дарницькому районі м. Києва"

№	Дата	№ квартиры	ФИО	Контактный номер телефона	Подпись
73	24.06	221	Лемін Ігнат Олександров	0631808565	
74	24.06.	101	Гкевуш Віта Володимирівна	050-312-18-5	
75	24.06	210	[illegible]	063-205-95-95	
76	25.06	187	Сікорська Олександра В.	0507051899	
77	25.06	170	Петруненко Любов Ник.	0661043998	
78	26.06	128	Семенова Леся	098-502-19-26	

1п.

Збір підписів жителів будинку 25 по вул. Лчійки на підтримку місцевої ініціативи стосовно внесення на розгляд Київської міської ради проекту рішення "Про підтримку місцевої ініціативи щодо зупинення дії рішень Київської міської ради від 26.04.2012 № 530/7867 та від 25.12.2012 № 718/9002 і утворення робочої групи з підготовки змін до детального плану території в районі вулиць Тепловозної, Здолбунівської, Драгоманова у Дарницькому районі м. Києва"

№	Дата	№ квартиры	ФИО	Контактный номер телефона	Подпись
1	22/06/15	30	Шматрна Т.В.	067-532-0034	
2	23/06/15	64	Кравченко І.І.	0978209023	
3	23/06/15	64	Кравченко О.І.	0984715202	
4.	23.06.15	30	Шматрна І.В.	0956835584	
5	25.06.15	29	Горкуненко О.І.	0665912909	
6.	25.06.	86	Моісеєва К.Є.	0677270605	
7.	25.06	101	Горох М.Ю	0505843571	
8	29.06	94	Згурська Н.М.	067-854-00-70	

2п.

Збір підписів жителів будинку 25 по вул. О. Ткачки на підтримку місцевої ініціативи стосовно внесення на розгляд Київської міської ради проекту рішення "Про підтримку місцевої ініціативи щодо зупинення дії рішень Київської міської ради від 26.04.2012 № 530/7867 та від 25.12.2012 № 718/9002 і утворення робочої групи з підготовки змін до детального плану території в районі вулиць Тепловозної, Здолбунівської, Драгоманова у Дарницькому районі м. Києва"

№	Дата	№ квартиры	ФИО	Контактный номер телефона	Подпись
1	22.06.15	116	Лещинець Людмила Василівна	067-135-72-14	
2.	22.06.15	110	Котій Володимир	097-018-28-85	
3	22.06.15	133	Ніжинський Юрій	0679530124	
4.	22.06.15	142	І.М. Ющенко	0967712269	
5	22.06.15	161	Закомирний І.М	093 057 39 86	
6	22.06.15	204	Костюк М.Н	0636370627	
7	22.06.15	214	Павленко Т.О.	0667710093	
8	22.06.15	119	Шевченко Т.М	0506177774	
9	22.06.15	152	Шипунов А.Г.	0624441276	
10	23.06.15	174	Литвин В.Я.	0508312526	
11.	24.06.15	183	Погорєлова А.С.	067-813-93-68	
12	24.06.15	122	Данюк Ю.В.	0679839595	
13	24.06.15	153	Арістархова Л.Т.	0681002369	
14	24.06.15	179	Діктяр ПВ	067664-58-47	
15	24.06.15	118	Пазунка Т.П.	067-136-39-89	
16	24.06.15	154	Лиха А.О.	063-919-99-59	
17	24.06.15	160	Узварик А.С	063-174-64-13	
18	24.06.15	194	Погибко В.М.	067-428-70-08	
19	24.06.15	203	Ковалевчук Н.А	0677779221	
20	24.06.15	136	Найборода А.М.	(097) 302-50-84	
21	24.06.15	212	Кулешко П.В.	097-715-72-34	
22	24.06.15	198	Тюр О.П.	087-240 4819	
23	24.06.15	184	Чепурко О.Г.	093-80-00-709	
24.	24.06.15	163	Агафонов А.В.	0931698889	

Збір підписів жителів будинку 25 по вул. Лінки на підтримку місцевої ініціативи стосовно внесення на розгляд Київської міської ради проекту рішення "Про підтримку місцевої ініціативи щодо зупинення дії рішень Київської міської ради від 26.04.2012 № 530/7867 та від 25.12.2012 № 718/9002 і утворення робочої групи з підготовки змін до детального плану території в районі вулиць Тепловозної, Здолбунівської, Драгоманова у Дарницькому районі м. Києва"

№	Дата	№ квартиры	ФИО	Контактный номер телефона	Подпись
25	24.06.15	210	Роїк Ігорь Дмитрович	0994740265	
26	24.06.15	208	Грицайко Василь Іванович	0507741185	
27	24.06.15	159	Субко Костянтин Васильович	0504460550	
28	24.06.15	143	Лемешко Валентина	0503125704	
29	24.06.15	199	Тулисов Едуард Євгенович	(050)3106334	
30	24.06.15	122	Ясинюк Ігор Миколайович	096-191-85-75	
31	24.06.15	157	Демидова Марія Вікторівна	0504107887	
32	24.06.15	173	Сасик А.П.	0674193330	
33	24.06.15	195	Присяжнюк	093852191	
34	24.06.15	134.	Неестный В.В.		
35	24.06.15	138	Кольцов М.Б		
36	24.06.15	176	Тетіленко Г.	095 5665382	
37	24.06.15	213	Годлевічов	561-28-55	
38	24.06.15	167	Бондаренко		
39	25.06.15	209	Боменко А.В.	0509676242	
40	25.06.15	209	Годомская К.Е.		
41	25.06.15	130	Ростенко В.А.	0935539056	
42	25.06.15	142	Семенюк Т.Г.	0674593928	
43	26.06.15	184	Чепурко В.В	5705905	
44	26.06.15	184	Чепурко Н.В.	5705905	
45	26.06.2015	207	Мельник М.М.	067-7097154	
46	27.06.15	127	Гаврилюк В.М.	0674231215	
47	28.06.15	149	Лавор В.Б.		

3п.

Збір підписів жителів будинку 2Б по вул. О. Пчілки на підтримку місцевої ініціативи стосовно внесення на розгляд Київської міської ради проекту рішення "Про підтримку місцевої ініціативи щодо зупинення дії рішень Київської міської ради від 26.04.2012 № 530/7867 та від 25.12.2012 № 718/9002 і утворення робочої групи з підготовки змін до детального плану території в районі вулиць Тепловозної, Здолбунівської, Драгоманова у Дарницькому районі м. Києва"

№	Дата	№ квартиры	ФИО	Контактный номер телефона	Подпись
1	22.06.15	251	Корочинська О.Є	5774471	
2	22.06.15	314	Бунєк Ю.А	050-544-32-22	
3	22.06.15	289	Кагануба В.И.	0673866838	
4.	23.06.15	288	Мазана О.А і Т.В.	(097)952-5113	
5	23.06.15	287	Олешко З.О.	0964444736	
6	23.06.15	303	Левчук О.П.	575-92-220	
7	23.06.15	227	Романенко О.В.	575-95-08	
8	23.06.15	228	Байкова Т.В	5859004	
9	24.06.15	313	Пашко Д.С	067-498-497-4	
10	24.06.15	238	Ігнатчук В.В	097-264 186	
11	25.06.15	297	Ямщу О.А	0980554420	
12	25.06.15	251	Корочинський А.О.	050-348-64-34	
13	25.06.15	242	Бойко А.М.	0972216050	
14	25.06.15	317	Сопич И.А.	0509629591	
15	25.06.15	317	Сопич В.В	0506360312	
16	25.06.2015	316	Кузьменко В.И.	0674923565	
17.	25.06.15	258	Погорєлко Т.П	098-829736	
18.	25.06.15	278	Бабій С.В.	0679256922	
19.	25.06.15	295	Осадча О.А.	067-337-41-33	
20	25.06.15		Фромм	0984870	
21	25.06.	267	Бутенко В.Ю	050-727-2482	
22	25.06	282	Самійлик Є.Ю.	0669688403	
23.	25.06	230	Тихонова Т.П	0979487038	
24	2506	273	Катков В.В.	0503204407	

Збір підписів жителів будинку 26 по вул. Ятчіки на підтримку місцевої ініціативи стосовно внесення на розгляд Київської міської ради проекту рішення "Про підтримку місцевої ініціативи щодо зупинення дії рішень Київської міської ради від 26.04.2012 № 530/7867 та від 25.12.2012 № 718/9002 і утворення робочої групи з підготовки змін до детального плану території в районі вулиць Тепловозної, Здолбунівської, Драгоманова у Дарницькому районі м. Києва"

№	Дата	№ квартиры	ФИО	Контактный номер телефона	Подпись
25	25.06.15	246	Молоканов Ю.А	573-57-80	
26	26.06.15	226	Костин Ю.В.	050-260-00-43	

4 п.

Збір підписів жителів будинку 2-Б по вул. О. Гончара на підтримку місцевої ініціативи стосовно внесення на розгляд Київської міської ради проекту рішення "Про підтримку місцевої ініціативи щодо зупинення дії рішень Київської міської ради від 26.04.2012 № 530/7867 та від 25.12.2012 № 718/9002 і утворення робочої групи з підготовки змін до детального плану території в районі вулиць Тепловозної, Здолбунівської, Драгоманова у Дарницькому районі м. Києва"

№	Дата	№ квартиры	ФИО	Контактный номер телефона	Подпись
1	22.06.15	343	Кучерієва С.С	050 355 02 72	
2	22.06.15	343	Кучерявий Є.Ї.	050 380 1617	
3	22.06.15	328	Чаламарчук К.В.	0964984008	
4	22.06.15	328	Чаламарчук В.М	0964569910	
5.	22.06.15	328	Чаламарчук О.В.	—	
6.	22.06.15	328	Чаламарчук С.В.	—	
7.	22.06.15	330	Березова Н.М.	0975570063	
8	22.06.15	330	Березовий В.Ї.	—	
9.	22.06.15	380	Буханенко О.В.	0936465558	
10	22.06.15	397	Горпенкове В.Г.		
11	22.06.15	414	Малиненко М.М	0675008816	
12	22.06.15	434	Вараноський А.М	096-104-80-92	
13.	22.06.15	434	Вараноська Н.Г		
14.	22.06.15	413	Бисюк В.С.	0970512767	
15	22.06.15	359	Ониьчук Я.Б	097-310-55-27	
16	22.06.15	359	Ханіновський Г.М		
17	22.06.15	430	Мороз О.В.	093-92-45-023	
18.	22.06.15	430	Мороз Р.М.		
19	22.06.15	396	Чорнокоць А.В		
20	22.06.15	375	Макарова Л.В.	050-445-24-02	
21	22.06.15	436	Попов М.Б.	063-706-07-24	
22	23.06.15	415	Свободник Н.В	050 413 6065	
23	23.06.15	415	Коваленко О.А.	0950364468	
24	23.06.15	350	Арсіймак О.В.	—	

4п.

Збір підписів жителів будинку 25 по вул. О.Пчілки на підтримку місцевої ініціативи стосовно внесення на розгляд Київської міської ради проекту рішення "Про підтримку місцевої ініціативи щодо зупинення дії рішень Київської міської ради від 26.04.2012 № 530/7867 та від 25.12.2012 № 718/9002 і утворення робочої групи з підготовки змін до детального плану території в районі вулиць Тепловозної, Здолбунівської, Драгоманова у Дарницькому районі м. Києва"

№	Дата	№ квартиры	ФИО	Контактный номер телефона	Подпись
24	23.06.15	419	Храмаренко В.О	5869543	
25	23.06.15	356	Гапоненко В.А.		
26	23.06.15	348	Брикалова М.В	050-236-20-71	
27	23.06.15	435	Соцкая О.А.	068-406-48-46	
28	24.06.15	435	Соцкий В.М	068-406-41-81	
29	24.06.15	385	Покхатне Ю.В	066 704 86 04	
30	24.06.15	366	Саївак Л.Ф	067-440-10-57	
31	25.06.15	342	Литвиненко Є.О.	0674492103	
32	25.06.15	342	Литвиненко С.П.	0972201258	
33	25.06.15	386	Ткаченко Н.В.	066-800-80-98	
34	25.06.15	386	Ткаченко С.Б.	066-151-66-98	
35	25.06.15	381	Плахотнюк А.М.	066-860-73-73	
36	25.06.15	346	Моісеєва В.В.	067 997 57 96	
37	25.06.15	394	Болховская З.И.	594-65-74	
38	25.06.15	339	Бухонова Л.М	570-77-45	
39	25.06.15	339	Иванова О.М.	570-77-45	
40	25.06.15	401	Андрієм Т.М	0677909720	
41	25.06.15	352	Юрловский С.О.	0663627243	
42	25.06.15	352	Юрловская М.В	06636275	
43	25.06.15	362	Панащук В.О.	067-5032806	
44	25.06.15	362	Панащук В.М.	069-6291224	
45	25.06.15	362	Панащук Ю.М.	067-5032806	
46	26.06.15	388	Ханна А.С.	050-968-15-60	Ханна
47	26.06.15	388	Ханна Г.М.		Ханна Г.М.

4 п.

Збір підписів жителів будинку 2Б по вул. О. Гнітки на підтримку місцевої ініціативи стосовно внесення на розгляд Київської міської ради проекту рішення "Про підтримку місцевої ініціативи щодо зупинення дії рішень Київської міської ради від 26.04.2012 № 530/7867 та від 25.12.2012 № 718/9002 і утворення робочої групи з підготовки змін до детального плану території в районі вулиць Тепловозної, Здолбунівської, Драгоманова у Дарницькому районі м. Києва"

№	Дата	№ квартиры	ФИО	Контактный номер телефона	Подпись
48	26.06.15	379	Вечерина Наталья Григор	0671607479	
49	26.06.15	379	Рутасенко Валерій Никол	0671014999	

(5 підпису)

Збір підписів жителів будинку 2Б по вул. Д. Гнатюка на підтримку місцевої ініціативи стосовно внесення на розгляд Київської міської ради проекту рішення "Про підтримку місцевої ініціативи щодо зупинення дії рішень Київської міської ради від 26.04.2012 № 530/7867 та від 25.12.2012 № 718/9002 і утворення робочої групи з підготовки змін до детального плану території в районі вулиць Тепловозної, Здолбунівської, Драгоманова у Дарницькому районі м. Києва"

№	Дата	№ квартиры	ФИО	Контактный номер телефона	Подпись
1	22.06.15	438	Островська Валентина Б.		
2.	22.06.15	438	Соколова Євгенія Олег.		
3	22.06.15	514	Прилис Наталія М		
4	22.06.15	514	Стасюк Інна С		
5.	22.06.15	484	Верешніна Н.І.		
6.	22.06.15	484	Черновбиль Ю.І.		
7.	22.06.15	484	Черновбиль Д.О.		
8.	22.06.15	500	Гнойнок А.В.		
9.	22.06.15	544	Фемзенко І.М.	066 626 83 26	
10	22.06.15	462	Крилевич С.А	0679348467	
11	22.06.15	541	Шевчук О.О.		
12	22.06.15	543	Капустян О.Н.		
13	22.06.15	542	Черняк Н.А		
14	22.06.15	437	Коркіна Ю.В		
15	22.06.15	437	Грачуб Н.М		
16	22.06.15	467	Макарчук М.І.		
17.	23.06.15	467	Макарчук А.П.		
18	22.06.15	444	Шайдо Л.В		
19	22.06.15	444	Кобилинська Л.В		
20	22.06.15	448	Дешуле В.В		
21	22.06.15	448	Дешуле Т.Б.		
22	22.06.15	540	Соломина Т.М.		
23	22.06.15	442	Яськів Б.А.		
24	22.06.15	469	Дрозденко В.В		

(5 під'їзд)

Збір підписів жителів будинку 26 по вул. О. Гончара на підтримку місцевої ініціативи стосовно внесення на розгляд Київської міської ради проекту рішення "Про підтримку місцевої ініціативи щодо зупинення дії рішень Київської міської ради від 26.04.2012 № 530/7867 та від 25.12.2012 № 718/9002 і утворення робочої групи з підготовки змін до детального плану території в районі вулиць Тепловозної, Здолбунівської, Драгоманова у Дарницькому районі м. Києва"

№	Дата	№ квартиры	ФИО	Контактный номер телефона	Подпись
25	22.06.2015	505	Дикая Анна Юрьевна	0677194965	
26	22.06.2015	502	Нелай Ю. Петровна	0989877715	
27	22.06.2015	503	Потерпак З.М.	0971702929	
28	22.06.2015	495	Колошич В. А		
29	22.06.2015	488	Бороник К.У.	0976830-39-08	
30	22.06.2015	510	Пінчук С.А	096-309-56-80	
31	22.06.15	487	Воробьов О.А		
32	22.06.15	453	Лінуш С.В.	098-000 37-70	
33	22.06.15	508	Хромова Н.М	067-405-86-96	
34	22.06.15	537	Білоніко С.В.	0636413040	
35	22.06.15	454	Кецух Т.Т.	067-497-84-63	
36	22.06.15	471	Гончаренко В.І.	0675355107	
37	22.06.15	461	Тарасенко Н.С.	067 2333299	
38	22.06.15	485	Мамбійук Т.О		
39	22.06.15	515	Семенченко В.С		
40	22.06.15	501	Маслюк В.А.	050 669 4552	
41	22.06.15	474	Горбенко Антон Володим.	0975904445	
42	22.06.15	503	Чапий І.Ю.	0971409832	
43	24.06.15	438	Кравченко О.О.	0991979813	
44	25.06.15	452	Бондарук В.К.	067-243-11-37	
45	25.06	439	Бабчук І.В	066-445-00-11	
46	25.06	439	Коркишко А.С	066-703-41-51	
47	25.06	457	Іванов О.Г	091 1140390	
48	25.06	527	Ленк І.Ю.	096-950-31-32	

5 підїзд

Збір підписів жителів будинку 26 по вул. Дніпрі на підтримку місцевої ініціативи стосовно внесення на розгляд Київської міської ради проекту рішення "Про підтримку місцевої ініціативи щодо зупинення дії рішень Київської міської ради від 26.04.2012 № 530/7867 та від 25.12.2012 № 718/9002 і утворення робочої групи з підготовки змін до детального плану території в районі вулиць Тепловозної, Здолбунівської, Драгоманова у Дарницькому районі м. Києва"

№	Дата	№ квартиры	ФИО	Контактный номер телефона	Подпись
49	26.06.15	513	Нишпор Т.Т.	0969203274	
50	26.06.15	513	Кобилян Н.Т.	0660907691	
51	26.06.15	541	Шваюк А.В.	0930611631	
52	26.06.15	541	Розківський Д.О	0972738753	
53	26.06.15	443	Кузьменко Р.О.	0975404076	
54	26.06.15	475	Монжесова Л.Я		
55	26.06.15	486	Коваленко М.Р	067 7778175	
56	26.06.15	486	Коваленко О.Л.		
57	26.06.15	494	Потерняк З.М	0971282929	
58	26.06.15	512	Нишпор О.Т.		
59	26.06.15	445	Цебуревський Я.А		
60	26.06.15	445	Цебуревський В.В		
61	26.06.15	543	Косяк М.В		
62	26.06.15	543	Камусіян Оксана		
63	26.06.15	543	Камусіян Сергій О.		
64	26.06.15	543	Камусіян Марія С.		
65	26.06.15	480	Драч М.В		
66	26.06.15	477	Яременко З.В	0503581123	
67	26.06.15	539	Костеренко Є.М		
68	26.06.15	519	Рудий		
69	26.06.15	536	Сліпченко Аліна		
70	26.06.15	536	Сліпченко Ніка		
71	26.06.15	536	Сліпченко Анатолій		
72	26.06.15	505	Корпенко Леонід		

Збір підписів жителів будинку 26 по вул. Р. Пчілки, буд. 29 на підтримку місцевої ініціативи стосовно внесення на розгляд Київської міської ради проекту рішення "Про підтримку місцевої ініціативи щодо зупинення дії рішень Київської міської ради від 26.04.2012 № 530/7867 та від 25.12.2012 № 718/9002 і утворення робочої групи з підготовки змін до детального плану території в районі вулиць Тепловозної, Здолбунівської, Драгоманова у Дарницькому районі м. Києва"

№	Дата	№ квартиры	ФИО	Контактный номер телефона	Подпись
73	26.06.15	465	Голубничий О.М		
74	26.06.15	465	Голубничая Н.В.		
75	26.06.15	524	Безносюк Л.О.		
76	26.06.15	483	Тарасенко Д.О		
77	26.06.15	520	Гирняк О.К		
78	26.06.15	515	Семенченко А.Д.		
79	26.06.15	446	Берегова		
80	26.06.15	533	Литвинчук Л.В.		
81	26.06.15	500	Гнатюк А.С		
82	26.06.15	500	Гнатюк Д.В		
83	26.06.15	530	Медведський С.И.		
84	27.06.15	466	Радаєбцева М.М		
85	28.06.15	457	Романенко А.В.		
86	29.06.15	440	Нефірова И.Ю.		
87	" - "	440	Нефірова Л.А.		
88	" - "	440	Нефірова Н.Д.		

Збір підписів жителів будинку 3А по вул. О Пейки на підтримку місцевої ініціативи стосовно внесення на розгляд Київської міської ради проекту рішення "Про підтримку місцевої ініціативи щодо зупинення дії рішень Київської міської ради від 26.04.2012 № 530/7867 та від 25.12.2012 № 718/9002 і утворення робочої групи з підготовки змін до детального плану території в районі вулиць Тепловозної, Здолбунівської, Драгоманова у Дарницькому районі м. Києва"

№	Дата	№ квартиры	ФИО	Контактный номер телефона	Подпись
1.	19.06.15	15	Степаненко Наталія Дмитрівна	573-96-31	
2.	19.06.15	91	Федко Олексій Мик	0672334930	
3	19.06.15	54	Фригак Анат. Алекс.	0672860585	
4	19.06.15	51	Яремчук Ірина Дмитр.	0675914139	
5	19.06.15	66	Зайцева Оксана Юріївна	067-255-42-51	
6.	19.06.15	17	Боляк Галина Ісаївна	066-460-7136	
7	19.06.15	84	Мошорина Галина Гр.	0965128599	
8.	19.06.	110	Будник О.О.	0672313883	
9	19.06.	21.	Солодилова	0507368976	
10	19.06.15	122	Порхар В.Г.	0505693254	
11	19.06.15	102	Забалка Л.М.	095 270-04-06	
12	19.06.15	59	Тимофєєва Н.В.	050-380-69-89	
13	19.06.15	15	Сидоренко Н.	050-241-41-85	
14	19.06.15	132	Акимова Л.А.	0676815938	
15	19.06	96	Шаймов И.С.	0672099449	
16.	19.06	86	Чернова О.И.	0687849886	
17	20.06	88	Солодовник Г.Ф.	0979397371	
18.	20.06	103	Надненко-Кац Н.Д.	0976429481	
19	20.06	119	Сливак Т.А.	050-381-55-42	
20	20.06	48	Радченко Ю.В.	0994394294	
21	20.06	127	Шварц Ю.В.	0957061819	
22	20.06	38	Кахерский М.С.	0676191757	
23	20.06	125	Пюр І.В.	0638733322	
24.	20.06	75.	Довгаліч А.А.	066-704-85-08	

Збір підписів жителів будинку 3А по вул. Пчілки на підтримку місцевої ініціативи стосовно внесення на розгляд Київської міської ради проекту рішення "Про підтримку місцевої ініціативи щодо зупинення дії рішень Київської міської ради від 26.04.2012 № 530/7867 та від 25.12.2012 № 718/9002 і утворення робочої групи з підготовки змін до детального плану території в районі вулиць Тепловозної, Здолбунівської, Драгоманова у Дарницькому районі м. Києва"

№	Дата	№ квартиры	ФИО	Контактный номер телефона	Подпись
25	20.06.15	33	Стретович Т.В.	050 758 69 12	
26	20.06.15	69	Погорелко Л.Д.	063-69-29-555	
27	20.06.15	128	Осадрика И.П	0673754773	
28	20.06.15	108	Сеченко В.О.	0979495036	
29	20.06.15	82	Пашинська В.Л	0637728199	
30	20.06.15	82	Пашинська Ж.О.	0935336284	
31	20.06.15	60	Шевченко Т.Ф	063-233-55-63	
32	21.06.15	61	Земцов Г.К	0976785163	
33	22.06.15	79	Лев Р.В.	067-903-23-55	
34	27.06.15	129	Бесєда В.В	360-02-73	

Збір підписів жителів будинку 37 по вул. Пчілку на підтримку місцевої ініціативи стосовно внесення на розгляд Київської міської ради проекту рішення "Про підтримку місцевої ініціативи щодо зупинення дії рішень Київської міської ради від 26.04.2012 № 530/7867 та від 25.12.2012 № 718/9002 і утворення робочої групи з підготовки змін до детального плану території в районі вулиць Тепловозної, Здолбунівської, Драгоманова у Дарницькому районі м. Києва"

№	Дата	№ квартиры	ФИО	Контактный номер телефона	Подпись
1	22.06.15	136	Скердо А.В.	0974722033	
	24.06.15	152	Кірічо Л.Д.	0503411717	
	24.06.15	192	Далмар О.М.	0972503729	
	24.06.15	138	Рудник Ольга Вал.	0677446305	
	24.06.15	209	Кожевник Л.В	0507092977	
	28.06.15	170	Єфремов В.П.	067-7980857	

Збір підписів жителів будинку 4 по вул. Пчілки на підтримку місцевої ініціативи стосовно внесення на розгляд Київської міської ради проекту рішення "Про підтримку місцевої ініціативи щодо зупинення дії рішень Київської міської ради від 26.04.2012 № 530/7867 та від 25.12.2012 № 718/9002 і утворення робочої групи з підготовки змін до детального плану території в районі вулиць Тепловозної, Здолбунівської, Драгоманова у Дарницькому районі м. Києва"

№	Дата	№ квартири	ФИО	Контактный номер телефона	Подпись
1	18.06.15	43	Мірненко Володимир Володи	(066)1344447	
2	19.06.15	98	Ігнатенко Нікель Петрівна	0672453469	
3.	20.06.15	98	Ігнатенко Юрій Михайлович	0672453470	
4.	20.06.15	98	Бойченко Ефросинія Василівна		
5	20.06.15	60	Ойнинк Олена Мих	8-7520-09-10 0666795742	
6	20.06.15	73	Рудєєва Ольга Геннад	0631470108	
7	20.06.15	73	Садчиков Ігорь Александр	0939569344	
8	20.06.15	97	Єгімов Сергей Геннадій	097-072-99-74	
9	20.06.15	116	Янишук Наталія Олександрівна	0673988851	
10	20.06.15	116	Янишук Сергій Миколайович	067 967 32 21	
11	20.06.15	116	Гончаренко Олена Миколаївна	097 085 90 73	
12	20.06.15	87	Мостан Л. Н.	0067239985	
13	20.06.15	87	Мостан Н. А.	0672465471	
14	20.06.15	43	Грінова О М	066-178-09-02	
15	21.06.15	58	Щоравський В. Є	0374065020	
16	21.06.15	83	Рудка А.П.	0982308987	
17	21.06.15	51	Пошуєнко Т. О.	050-4167936	
18	21.06.15	51	Мишитенко Д.М.	095-402-8389	
19	22.06.15	33	Ярош Є. В.	0674443077	
20	22.06.15	29	Соломенко	0674047465	
21	22.06.15	86	Пкачів А.А	095-644-5555	
22	23.06.15	117	Мирошнюк О.М	0504162814	
23	23.06.15	40	Українська В.В.	0964649328	
24	23.06.15	34	Демченко Ц. А	0953803815	

Збір підписів жителів будинку 4 по вул. Дніпр на підтримку місцевої ініціативи стосовно внесення на розгляд Київської міської ради проекту рішення "Про підтримку місцевої ініціативи щодо зупинення дії рішень Київської міської ради від 26.04.2012 № 530/7867 та від 25.12.2012 № 718/9002 і утворення робочої групи з підготовки змін до детального плану території в районі вулиць Тепловозної, Здолбунівської, Драгоманова у Дарницькому районі м. Києва"

№	Дата	№ квартиры	ФИО	Контактный номер телефона	Подпись
25	23.06.15	5	Назар З. І.	0938804653	
26	23.06.15	5	Назар А. І.	0938804652	
27	23.06.15	124	Старцева О.С.	050-9563036	
28	24.06.15	37	Мовчуг Ю. М	0991274541	
29	24.06.15	37	Мовчуг Л. А	0991274541	
30	24.06.15	26	Хобоненко В. А.	067 3212122	
31	24.06.15	26	Ковленко Л. Б.	0674475650	
32	24.06.15	23	Полісуя Ю.О	0679093916	
33	24.06.15	50	Урабан Н. О.	0960622512	
34	24.06.15	50	Шахсин Е. А.	0884241390	
35	24.06.15	79	Бабак М.Д	0984136905	
36	24.06.15	79	Кальченко М.А	0979010265	
37	24.06.15	79	Кальченко В.Д	0979010265	
38	24.06.15	79	Бабак А.Д.	0984136905	
39	24.06.15	79	Кальченко А.Г.	0979010265	
40	24.06.15	92	Дмитрук С.О.	0972462803	
41	24.06.06	92	Бурлаїов Л.В.	0671580401	
42	24.06.15	24	Яценко Ю. М.	0508599953	
43	24.06.15	15	Дементьєва КВ	095-3963496	
44	24.06.15	104	Порфимович А.С.	096-738-59-18	
45	24.06.15	104	Порфимович М.С.	099-974-89-99	
46	25.06.15	109	Цоколан І.І	0674083358	
47	25.06.15	109	Цоколан М.П.	0672471153	
48	27.06.15	19	Квасюк С. Л.	098-359-7497	

Збір підписів жителів будинку 4 по вул. Пілки на підтримку місцевої ініціативи стосовно внесення на розгляд Київської міської ради проекту рішення "Про підтримку місцевої ініціативи щодо зупинення дії рішень Київської міської ради від 26.04.2012 № 530/7867 та від 25.12.2012 № 718/9002 і утворення робочої групи з підготовки змін до детального плану території в районі вулиць Тепловозної, Здолбунівської, Драгоманова у Дарницькому районі м. Києва"

№	Дата	№ квартиры	ФИО	Контактный номер телефона	Подпись
49	26.06.	19	Іваськ Галина Ів.	0983597497	
50	28.06	119	Данильченко М. В	0508742905	
51	28.06	119	Образцов А. И.	0637499947	
52	29.06	88	Кузьменко Я. П.	0672738743	
53	29.06.	44	Бондаренко Н. І	067-680-06-21	
54	29.06	44	Бондаренко В.В.	066 58 03 21	
60	29.06	60	Фединчик А.Г.	0969828535	
56	29.06	60	Фединчик В. В.	0934307984	
57	29.06	74	Червоношкий О.О.	0504128002	

Збір підписів жителів будинку 4 по вул. Пчіки на підтримку місцевої ініціативи стосовно внесення на розгляд Київської міської ради проекту рішення "Про підтримку місцевої ініціативи щодо зупинення дії рішень Київської міської ради від 26.04.2012 № 530/7867 та від 25.12.2012 № 718/9002 і утворення робочої групи з підготовки змін до детального плану території в районі вулиць Тепловозної, Здолбунівської, Драгоманова у Дарницькому районі м. Києва"

№	Дата	№ квартиры	ФИО	Контактный номер телефона	Подпись
1	20.06.15	288	Гладишенко О.В	0931497738	
2	20.06.15	288	Гладишенко В.В	0931497737	
3	20.06.15	277	Олексієва О.В.	0954255242	
4	20.06.15	277	Олексієв О.В.	0506836282	
5	21.06.15	312	Головкова М.Ф	095 860-68-42	
6	21.06.15	312	Головков Д.Г.	0679412209	
7	21.06.15	335	Карауля Ю.В	095-506-35-19	
8	21.06.15	303	Цуберман В.В	096-870-5878	
9	21.06	328	Шевчанин О.В	0674050069	
10	21.06	337	Воронина К.В	0958068324	
11	23.06	315	Рандін І.В	0676842578	
12	23.06	315	Рандіна Н.Ф.	0971009138	
13	23.06	291	Бебренко А.Б	0673097495	
14	23.06	273	Отрошко А.М	0502073207	
15	23.06	273	Отрошко Е.А	0662740962	
16	23.06	258	Бурлаков В.С	0959943100	
17	23.06	258	Бурлакова Л.О.	0667731453	
18	23.06	296	Бондаренко Л.В.	0976650116	
19	23.06.	283	Тепергук	0682550430	
20	23.06.	267	Каковкин А.А.	0673496229	
21	24.06	252	Волосюк В.М	0506608123	
22	24.06	283	Перерук В.А.	0931672388	
23	24.06	267	Сахацева Е.В	0685382408	
24	25.06	302	Калядяченко А.А.		

Збір підписів жителів будинку 4 по вул. Рівна на підтримку місцевої ініціативи стосовно внесення на розгляд Київської міської ради проекту рішення "Про підтримку місцевої ініціативи щодо зупинення дії рішень Київської міської ради від 26.04.2012 № 530/7867 та від 25.12.2012 № 718/9002 і утворення робочої групи з підготовки змін до детального плану території в районі вулиць Тепловозної, Здолбунівської, Драгоманова у Дарницькому районі м. Києва"

№	Дата	№ квартиры	ФИО	Контактный номер телефона	Подпись
25	25.06	237	Семенюк Н	0932997117	
26	25.06	294	Шемякин О.	0504100005	
27	25.06	225	Житник А	0504140629	
28	25.06	282	Прокопчов М.Л.	095 286 1846	
29	25.06	313	Кочерчба Е.В.	0672208314	
30	25.06	286	Сорокін В.А.	0504362625	Сорокін
31	25.06.	253	Дейнека О.М.	095 413-70-11	
32	25.06.	253	Дейнека Я.М	067 7714-296	Я. Дей
33	25.06.	272.	Кравченко		
34.	25.06	272.	Тарас Юлія		Тарас
35.	25.06.	272	Тарас Олександр		
36	25.06.	248	Сапіжак-Голбан С.Б.	0503556891	
37	25.06	248	Голбан-Сапіжак С.В	097 437 8272	
38	25.06	285	Казновська Н.В.	067-66-43193	
39	25.06.	285	Казновський Р.В.	067-3054247	
40	30/06	287	Йовхимович Н.Й	0991193454	
41	30/06	287	Йовхимович О.В	0991193454	
42					
43					
44					
45					
46					
47					
48					

Збір підписів жителів будинку 4 по вул. Тепловозна на підтримку місцевої ініціативи стосовно внесення на розгляд Київської міської ради проекту рішення "Про підтримку місцевої ініціативи щодо зупинення дії рішень Київської міської ради від 26.04.2012 № 530/7867 та від 25.12.2012 № 718/9002 і утворення робочої групи з підготовки змін до детального плану території в районі вулиць Тепловозної, Здолбунівської, Драгоманова у Дарницькому районі м. Києва"

№	Дата	№ квартиры	ФИО	Контактный номер телефона	Подпись
1	19.06.15	172	Соснін Віталій Вікторович	0505729180	
2	19.06.15	167	Павлюченко Наталія Вікт.	067 4407922	
3	19.06.15	191	Грошенко Олег	0687640950	
4	19.06.15	224	Наумець Світлана Миколаївна	0506583341	
5	19.06.15	162	Васильєв Дмитро Сергійович	0675051874	
6	19.06.19	174	Долецько Наталія Віктор.	0672146613	
7	19.06.15	183	Дзюба Наталія	0509535142	
8	19.06.15	166	Солянник Сергій Володимир	0660812117	
9	19.06.15	173	Черник Светлана Влад	0687205010	
10	19.06.15	201	Стрижевський Ю.И	0977784499	
11	19.06.15	175	Науменко В.О.	0634475097	
12	20.06.15	190	Фоменко Эмма Игнат.	573-58-78	
13	20.06.15	154	Борис Павло Павлович	0674770859	
14	20.06.15	229	Бейгельман Ксения	0672954	
15	20.06.15	203	Степанов Ю.В	0952702650	
16	20.06.15	215	Степанов Н.В	0952167959	
17	20.06.15	212	Застєва Л.В.	0673288800	
18	20.06.15	213	Верба Г.О.	0674044493	
19	20.06.15	214	Петяхин Н.Д	0672454170	
20	20.06.15	222	Юрченко И.М	0503006716	
21	20.06.15	178	Мешковець Г.М	0637294162	
22	20.06.15	200	Калина С.Г.	067-409-61-10	
23	20.06.15	151	Олексенко О.В	067 257 8868	
24	20.06.15	177	Калитко С.І	0674401596	

Збір підписів жителів будинку 4 по вул. Пчілки на підтримку місцевої ініціативи стосовно внесення на розгляд Київської міської ради проекту рішення "Про підтримку місцевої ініціативи щодо зупинення дії рішень Київської міської ради від 26.04.2012 № 530/7867 та від 25.12.2012 № 718/9002 і утворення робочої групи з підготовки змін до детального плану території в районі вулиць Тепловозної, Здолбунівської, Драгоманова у Дарницькому районі м. Києва"

№	Дата	№ квартиры	ФИО	Контактный номер телефона	Подпись
25	20.06	148	Бреленко А.Ф.		
26	20.06.15	147	Стопчанський Віталій Євгенович	0976446611	
27	20.06.15	147	Довгалюк Ольга Володимир	0993708606	
28	20.06.15	171	Бобрик М.В	0996321934	
29	20.06.15	221	Шуть Ю.Б.	0982549750	
30	20.06.15	136	Степаненко Е.Н.	0633356068	
31	20.06.2015	228	Васьков О.В	0674481491	
32	20.06.15	158	Антонюк М.А	0676464166	
33	20.06.15	156	Левов Е.М.	050 355 2051	
34	20.06.15	180	Бабій О.Л.	0972913633	
35	21.06.15	227	Лифар Дмитрий	0502228801	
36	21.06	205	Шевчулова Ольга	0982460875	
37	21.06	195	Рябова А.		
38	21.06	142	Борисенко О.О.	0502253168	
39	21.06	204	Земляний А.В.	0664037992	
40	21.06	139	Кушнір С.В	0917663747	
41	21.06	131	Гридін А.В.	0935506672	
42	21.06	138	Мостовський Р.М.	0674448132	
43	21.06	137	Петраш М.І	0674071522	
44	21.06	128	Петранич М.М	0673120398	
46	21.06	142	Борисенко Н.П.	0503040750	
47	22.06	164	Шепенко П.П		
48	22.06	157	Владимірова Л.Л.	095-902-8171	
49	22.06	226	Малиновський Марк О.	096 5915958	

Збір підписів жителів будинку 4 по вул. Пчілки на підтримку місцевої ініціативи стосовно внесення на розгляд Київської міської ради проекту рішення "Про підтримку місцевої ініціативи щодо зупинення дії рішень Київської міської ради від 26.04.2012 № 530/7867 та від 25.12.2012 № 718/9002 і утворення робочої групи з підготовки змін до детального плану території в районі вулиць Тепловозної, Здолбунівської, Драгоманова у Дарницькому районі м. Києва"

№	Дата	№ квартиры	ФИО	Контактный номер телефона	Подпись
50	22.06	132	Гура Александр Никол.	0973367538	
51	22.06.	172	Сосніне Анатолій Григор.	0505123892	
52	24.06	226	Маниковський Марк Олексан	093-486-35-38	
53	30.06	163	Ніколенко Наталія Сергіївна	0674043733	
54	30.06	211	Твіли Христина Мик.	0957118857	
55	30.06	160	Гощенко Ірина Юріївна	0971996686	

Збір підписів жителів будинку 4 по вул. Гілки на підтримку місцевої ініціативи стосовно внесення на розгляд Київської міської ради проекту рішення "Про підтримку місцевої ініціативи щодо зупинення дії рішень Київської міської ради від 26.04.2012 № 530/7867 та від 25.12.2012 № 718/9002 і утворення робочої групи з підготовки змін до детального плану території в районі вулиць Тепловозної, Здолбунівської, Драгоманова у Дарницькому районі м. Києва"

№	Дата	№ квартиры	ФИО	Контактный номер телефона	Подпись
1	20.06.15	413	Бондарчук Сергей Леонт.	0952855608	
2	20.06.15	357	Беляков Владимир Петр.	569-35-93	
3	20.06.15	396	Дудник Наталья Григорьев.	572-72-01	
4	20.06.15	350	Новицкий Григорий Михаил	0969006811	
5	20.06.15	422	Лапань Алексей Петрович	0973047977	
6	20.06.15	426	Горбачева Виктория Иван.	0975714390	
7	20.06.15	428	Буркун Олег Юрьевич	0509858583	
8	20.06.15	397	Гриневко Николай Никол.	0673211943	
9	20.06.15	366	Винебская Галина Витал.	0504758262	
10	20.06.15	403	Кобзь Александр Ив.	066-958-4374	
11	20.06.15	375	Новальская Людмила Петр.	577-41-14	
12	21.06.15	392	Пайцук О.В	5705609	
13	21.06.15	399	Вдовиченко-Снегур Людмила	093 353 1281	
14	21.06.15	385	Оснач Владимир Олег	0984450027	
15	21.06.15	418	Бондарчук Наталия Николаевна	067-793-62-20	
16	21.06.15	422	Лапань Светлана Эдуард	067-869-09-17	
17	21.06.15	422	Лапань Глеб Алексеевич	097-39451-27	
18	21.06.15	436	Колодяжна Виталина	098-2897374	
19	21.06.15	436	Колодяжный Андрей	067 6191852	
20	21.06.15	348	Шинкаренко Владимир	067 434 7080	
21	21.06.15	348	Шинкаренко Екатерина	067 921 0069	
22	21.06.15	391	Пасевчик Алла	067 238 69 85	
23	21.06.15	391	Пасевчик Богдан	097-163-59-42	
24	21.06.15	368	Гончар Станислав	067-236-21-29	

Збір підписів жителів будинку 4 по вул. Гчілки О. на підтримку місцевої ініціативи стосовно внесення на розгляд Київської міської ради проекту рішення "Про підтримку місцевої ініціативи щодо зупинення дії рішень Київської міської ради від 26.04.2012 № 530/7867 та від 25.12.2012 № 718/9002 і утворення робочої групи з підготовки змін до детального плану території в районі вулиць Тепловозної, Здолбунівської, Драгоманова у Дарницькому районі м. Києва"

№	Дата	№ квартиры	ФИО	Контактный номер телефона	Подпись
25	21.06.15	368	Сінєнок Анастасія Сергіївна	0636528666	
26	21.06.15	417	Григорашуки Віталій Андрійович	0957309190	
27	21.06.15	347	Войтович Наталія Ми	0973289910	
28	21.06.15	347	Войтович Сергій Вікторович	0972374096	
29	21.06.15	362	Молодрова Олена Анатоліївна	0980020090	
30	21.06.15	437	Гаврилюк С. Т	0675542207	
31	21.06.15	417	Григорашук А. І	0673721572	
32	21.06.15	371	Олексієнко Ю. В.	0679498823	
33	21.06.15	421	Головатая О. В.	0500569745	
34	21.06.15	401	Фрунзиніна І. М.	067-231-49-39	
35	21.06.15	384	Бемченко М. І.	0677330751	
36	21.06.15	412	Бродгук Ю. І.	0676765457	
37	21.06.15	353	Дерегівської Ю. І.	0681285407	
38	21.06.15	395	Андреєв С. Н.	0663385506	
39	21.06.15	395	Панченко А. С.	0663311284	
40	21.06.15	415	Фомичов А. С	0994713078	
41	21.06.15	394	Дрозда С. О.	0672333823	
42	21.06.15	357	Бейлова Л. В.	0502055466	
43	21.06.15	427	Осідач В. В.	0933915897	
44	21.06.15	442	Велько В. В.	0931498114	
45	21.06.15	349	Мороз Л. А.	0973388208	
46	21.06.15	369	Фоменко Ярема Ми	095-927-9888	
47	21.06.15	369	Фоменко Марія Св.	093-981-32-89	
48	21.06.15	340	Семеновський О. В	050-352-7409	

Збір підписів жителів будинку 4 по вул. Пчіки О. на підтримку місцевої ініціативи стосовно внесення на розгляд Київської міської ради проекту рішення "Про підтримку місцевої ініціативи щодо зупинення дії рішень Київської міської ради від 26.04.2012 № 530/7867 та від 25.12.2012 № 718/9002 і утворення робочої групи з підготовки змін до детального плану території в районі вулиць Тепловозної, Здолбунівської, Драгоманова у Дарницькому районі м. Києва"

№	Дата	№ квартиры	ФИО	Контактный номер телефона	Подпись
49	21.06.15	388	Банит О.В.	099-909-08-65	
50	21.06.15	442	Величко В.В.	050 943 20 16	
51	21.06.15	388	Вдовов С.Я.	099 909 08 65	
52	21.06.15	382	Кузьменко А.Ф.	572-71-42	
53	21.06.15	382	Кузьменко О.Ф.	572-71-42	
54	21.06.15	382	Кузьменко Ф.В.	" "	
55	21.06.15	382	Кузьменко Л.Ф.	" "	
56	21.06.15	370	Лукіяненко А.В.	067 811 77	
57	21.06.15	370	Мерведь А.В.	067 769 03 08	
58	21.06.15	376	Карпенко А.А.	067 220-01-06	
59	21.06.15	428	Буркун Е.С.	050 942 60 15	
60	21.06.15	373	Демехин Д.В.	093 709 22 20	
61	21.06.15	365	Халіпоненко В.П.	050 240-26-37	
62	21.06.15	410	Шишачок Н.Д.	067 722 11 43	
63	21.06.15	349	Мороз А.Г.	067-935-67-10	
64	21.06.15	349	Мороз А.Н.	067 758 60 30	
65	21.06.15	393	Сенн А.А.	063 178 80 23	
66	21.06.15	383	Якуб В.Р.	093 732 86 43	
67	21.06.15	278	Яковенко Є.І.	093 122 70 85	
68	21.06.15	366	Витебская Я.И.	099 478 02 06	
69	21.06.15	355	Галкина Н.В.	095 307 90 14	
70	21.06.15	356	Жигадло Г.О.	093 657 72 66	
71	21.06.15	409	Зобов М.В.	097 120 44 34	
72	21.06.15	404	Андрух О.П.	067 527 45 55	

Збір підписів жителів будинку 4 по вул. Печі, 4 на підтримку місцевої ініціативи стосовно внесення на розгляд Київської міської ради проекту рішення "Про підтримку місцевої ініціативи щодо зупинення дії рішень Київської міської ради від 26.04.2012 № 530/7867 та від 25.12.2012 № 718/9002 і утворення робочої групи з підготовки змін до детального плану території в районі вулиць Тепловозної, Здолбунівської, Драгоманова у Дарницькому районі м. Києва"

№	Дата	№ квартири	ФИО	Контактный номер телефона	Подпись
73	21.06	419	Савов В. С.	0672471871	
74	21.06	419	Савова Е. М.	0638457167	
75	21.06.15	438	Харьковчер И.И.	0661112828	
76	21.06.15	343	Киева В.М	0501904989	
77	21.06.15	843	Киев Н.Н.	0632444588	
78	21.06.15	373	Потович В.В.	0665512399	
79	21.06.15	379	Гуденко В. В	0977185961	
80	21.06.15	383	Янчаєва В. Р.	0937360782	
81	21.06.15	352	Махинський Р.В	0672170008	
82	21.06.15	352	Махинская М.В	0506921403	
83	21.06.15	441	[illegible] Д.І.	0503316256	
84	21.06.15	405	Путра Н.Н.	0933916881	
85	21.06.15	401	[illegible]	0963778577	
86	21.06.15	400	Руц В.А.	0974873121	
87	21.06.15	414	Гайдай Т.А.	0936904276	
88	21.06.15	387	Гавриш Е.В.	0982282991	
89	21.06.15	361	Трибчук Т.П	068 041 0358	
90	21.06.15	378	Трифонов К.Б.	093 824 88 82	
91	21.06.15	388	Василенко А.С.	097-904-44-04	
92	21.06.15	402	Зарецький М.М	063-606-04-59	
93	21.06.15	402	Малибаєва С.Ч	0509228167	
94	21.06.15	402	Зарецька В.Д.	063-605-[illegible]	
95	21.06.15	393	Шаль В.О.	050-508-8892	
96	21.06.15	397	Гриненко Н.П.	570-38-19	

Збір підписів жителів будинку 4 по вул. Тічіни О. на підтримку місцевої ініціативи стосовно внесення на розгляд Київської міської ради проекту рішення "Про підтримку місцевої ініціативи щодо зупинення дії рішень Київської міської ради від 26.04.2012 № 530/7867 та від 25.12.2012 № 718/9002 і утворення робочої групи з підготовки змін до детального плану території в районі вулиць Тепловозної, Здолбунівської, Драгоманова у Дарницькому районі м. Києва"

№	Дата	№ квартиры	ФИО	Контактный номер телефона	Подпись
97	21.06.15	374	Поєнко Влад. Ант.	0503157726	
98	21.06.15	374	Абрамов Ист. Вал.	0509480354	
99	22.06.15	345	Тодосенко Антон	0937556539	
100	22.06.15	398	Васянович О.П.	0979044406	
101	22.06.15	356	Жигадло Л.Б.	0939576439	
102	22.06.15	406	Верешок А.К	0673422273	
103	22.06.15	380	Лихота О.В.	0679296227	
104	22.06.15	429	Засц В.О.	0938715513	
105	22.06.15	387	Гаврилко С.В.	0673297838	
106	22.06.15	433	Кобякова О.В.	0979137144	
107	22.06.15	425	Куроякин В.В	0936072492	
108	22.06.15	425	Попчева Ю.Н.	0935130700	
109	22.06.15	423	Папиш А.Р.	066 809 35 89	
110	22.06.15	412	Блощук Л.О.	067 938 2703	
111	22.06.15	344	Лисенко О.В.	0996654292	
112	22.06.15	344	Лисенко Р.Г.	0979115876	
113	22.06.15	432	Романчук М.Ю	0969088841	
114	22.06.15	432	Романчук П.С	0679426888	
115	22.06.15	408	Андребчук А.И	0986909569	
116	22.06.15	433	Кобякова Д.В.	067 902 76 11	
117	22.06.15	392	Пайцук Л.С.	0630543476	
118	22.06.15	377	Шепило І.С.	0935130700	
119	22.06.15	408	Сахнєнко Г.Н.	0986634666	
120	22.06.15	378	Мазуро Л.Б	0671747727	

Збір підписів жителів будинку 4 по вул. Річкін на підтримку місцевої ініціативи стосовно внесення на розгляд Київської міської ради проекту рішення "Про підтримку місцевої ініціативи щодо зупинення дії рішень Київської міської ради від 26.04.2012 № 530/7867 та від 25.12.2012 № 718/9002 і утворення робочої групи з підготовки змін до детального плану території в районі вулиць Тепловозної, Здолбунівської, Драгоманова у Дарницькому районі м. Києва"

№	Дата	№ квартиры	ФИО	Контактный номер телефона	Подпись
1.	20.06.15	478	Власенко Петро Володимирович	067-712-45-32	
2	20.06.15	478	Власенко Тетяна Іванівна	0962116004	
3.	20.06.15	478	Власенко Анна Петрівна	0679456915	
4.	20.06.15	566	Шаповал Л.В	0678049526	
5	20.06.15	564	Вашук Наталія Іванівна	0932255852	
6	20.06.15	571	Мурено Валері. Валері.	050-561-1440	
7	20.06.15	567	Лобанова А.П	0984565560	
8	20.06.15	482	Таландій С.В.	0979030649	
9	21.06.15	532	Білоус Л.Д	0965655449	
10	21.06.15	527	Воробйов О.Ю.	0673153859	
11	21.06.15	527	Воробйова О.В.	0679018105	
12	21.06.15	564	Вашук С.О	0675761113	
13	21.06.15	463	Новаченко В.В	0967087971	
14.	21.06.15	467	Довгань Г.В.	0673216271.	
15.	21.06.15	467	Довгань В.Д.	0673216272	
16	21.06.15	479	Котляренко О.О	0637925523	
17	21.06.15	479	Котляренко Т.В.	0979030296	
18.	21.06.15	479	Аліасерова Л.П.	0934133525	
19	21.06.15	473	Зубкова Л.Ю.	050-945-07-70	
20.	21.06.15	473	Зубков Л.Ю	050-945-07-70	
21.	21.06.15	496	Палицький О.Г.	095-271-99-99	
22	21.06.15	496	Палицький Г.М	067-214-76-04	
23	21.06.15	496	Палицкая И.Г.	0990750213	
24	21.06.15	448	Гербатько Г.О.	067-249-20-28	

Збір підписів жителів будинку 4 по вул. Пічні на підтримку місцевої ініціативи стосовно внесення на розгляд Київської міської ради проекту рішення "Про підтримку місцевої ініціативи щодо зупинення дії рішень Київської міської ради від 26.04.2012 № 530/7867 та від 25.12.2012 № 718/9002 і утворення робочої групи з підготовки змін до детального плану території в районі вулиць Тепловозної, Здолбунівської, Драгоманова у Дарницькому районі м. Києва"

№	Дата	№ квартиры	ФИО	Контактный номер телефона	Подпись
25	21.06.15	448	Горбатько Ю.А.	063-408-85-81	
26	21.06.15	531	Холозев О.А	050-701-49-71	
27	21.06.15	531	Холозова Н.В		
28	21.06.15	552	Мироненко Р.А.	0634229010	
29	2106.15	552	Мироненко О.В	0634632636	
30	21.06.15	512	Мацкевич О.С.	0978177960	
31	21.06.15	455	Москвина И.А.	0647041026	
32	21.06.15	564	Вашуп Р.С.	0993255857	
33	21.06.15	564	Вашуп А.С.	0679238012	
34	21.06.15	561	Радченко А.Б.	0664049942	
35	21.06.15	519	Соколовский В.С.	0505004927	
36	21.06.15	519	Соколовська І.В.	0505004926	
37	21.06.15	491	Зосу П.А	0963861915	
38	21.06.15	538	Огрисько О.Г.	0504407010	
39	21.06.15	538	Огрисько З.О	0931853578	
40	21.06.15	521	Гонгоренко А.О.	0937651173	
41	21.06.15	521	Гонгоренко В.Г.	0933912959	
42	21.06.15	507	Дроздова В.О.	0964559677	
43	21.06.15	507	Дроздова В.Г.	0662375666	
44	21.06.15	573	Їцук О.Є.	0663500455	
45	21.06.15	573	Їцук О.Т.	0663502051	
46	21.06.15	573	Їцук О.О.	0663500922	
47	21.06.15	454	Расканей Д.В.	093-651-55-28	
48	21.06.15	454	Расканей Т.В.	093-[illegible]-32-39	

Збір підписів жителів будинку 4 по вул. Рівки на підтримку місцевої ініціативи стосовно внесення на розгляд Київської міської ради проекту рішення "Про підтримку місцевої ініціативи щодо зупинення дії рішень Київської міської ради від 26.04.2012 № 530/7867 та від 25.12.2012 № 718/9002 і утворення робочої групи з підготовки змін до детального плану території в районі вулиць Тепловозної, Здолбунівської, Драгоманова у Дарницькому районі м. Києва"

№	Дата	№ квартиры	ФИО	Контактный номер телефона	Подпись
49	21.06.15	508	Ковтун Мария Григорьевна	0675761450	
50	21.06.15	508	Ковтун Владислав Юрьевич	0675761450	
51	21.06.15	565	Мамонтова Любовь Петровна	0509332983	
52	21.06.15	565	Прохов Віталій Вікторович	0503828964	
53	21.06.15	460	Лысенко Наз. Никол.	0671254345	
54	21.06.15	460	Лысенко Алекс. Вилл.	0934697038	
55	21.06.15	546	Нікітіна Яна Олександ	0978404446	
56	21.06.15	546	Нікітін Олександр Володим	0978570764	
57	21.06.15	544	Стуфлянський Станіслав Брон	0964461155	
58	22.06.15	544	Стуфлянська Олеся Миколаївна	0965054002	
59	22.06.15	569	Патриляк Іван Казимирович	0503573879	
60	22.06.15	569	Патриляк Оксана Василівна	0677937859	
61	22.06.15	470	Кравченко Анна Анатоліївна	0501489026	
62	22.06.15	470	Кравченко Ярослав Степанович	0977113728	
63	22.06.15	504	Ковчева Світлана Ант.	0977155755	
64	22.06.15	504	Ковчев Микола Микол.	0977155753	
65	22.06.15	545	Байбакова Галина Євгеніївна	0501008312	
66	22.06.15	545	Байбакова Галина Іванівна	0501008319	
67	22.06.15	570	Миколенко Світлана Олекс.	0975792629	
68	22.06.15	570	Магаменко Ольга Віталіївна	0978582389	
69	22.06	507	Фрадель О.В.	0663447361	
70	23.06	534	Єременко Ю.А.	067-2368431	
71	23.06.15	561	Радченко Я.А.	0911176044	
72	23.06.15	561	Радченко Я.В.	0953662274	

Збір підписів жителів будинку 4 по вул. Пчілки на підтримку місцевої ініціативи стосовно внесення на розгляд Київської міської ради проекту рішення "Про підтримку місцевої ініціативи щодо зупинення дії рішень Київської міської ради від 26.04.2012 № 530/7867 та від 25.12.2012 № 718/9002 і утворення робочої групи з підготовки змін до детального плану території в районі вулиць Тепловозної, Здолбунівської, Драгоманова у Дарницькому районі м. Києва"

№	Дата	№ квартири	ФИО	Контактный номер телефона	Подпись
73	24.06.2015	511	Якименко О.В.	0502418376	
74	24.06.2015	530	Гулай Ю.О	0509054374	
75	24.06.2015	502	Гуменюк А.Л.	0667289068	
76	24.06.2015	453	Топіха Н.М.	0671222642	
77	24.06.2015	506	Хойленко М.М	0676005671	
78	24.06.2015	486	Яременко В.М.	0509942764	
79	25.06.2015	490	Читан СД	0672468244	
80	25.06.15	498	Кацак	0672673616	
81	25.06.15	548	Тарелко К.А	(063) 363 3373	
82	25.06.15	550	Антонюк Б.И.	(095)-240-37-54	
83	25.06.15	491	Агеєфєєва О.Є.	0967082229	
84	25.06.15	472	Яцина І.Г.	066 441-20-93	
85	25.06.15	508	Ковтун Є.В.	097-354-63-41	
86	25.06.15	508	Ковтун Н.Ю.	097-354-63-41	
87	25.06.15	542	Стеханюк Г.В.	097-946-54-53	
88	25.06.15	486	Кобиелевська О.В.	050-683-683-3	
89	25.06.15	510	Асеєв О.М.	098-417-58-68	
90	26.06.15	573	Гнуп О.Є	066-350-04-55	
91	26.06.15	573	Гнуп О.О.	066-350-09-22	
92	26.06.15	573	Гнуп О.Т.	066-350-20-51	
93	29.06.15	446	Моїузка В.М.	068-352-74-74	
94	29.06.15	530	Гулай А.С.	099-902-5450	
95	30.06.15	446	Моїузка И.М	097214-3848	

Збір підписів жителів будинку N5 по вул. Д. Пічки на підтримку місцевої ініціативи стосовно внесення на розгляд Київської міської ради проекту рішення "Про підтримку місцевої ініціативи щодо зупинення дії рішень Київської міської ради від 26.04.2012 № 530/7867 та від 25.12.2012 № 718/9002 і утворення робочої групи з підготовки змін до детального плану території в районі вулиць Тепловозної, Здолбунівської, Драгоманова у Дарницькому районі м. Києва"

№	Дата	№ квартиры	ФИО	Контактный номер телефона	Подпись
1	19.06	241	Дяжця Н.С	067-456-7083	
2	19.06.	192	Перепенко О.О.	098-353-7040	
3	19.06.	185	Глушко Л.С.	067-857-21-2	
4	19.06	110	Жданов А.В		
5	19.06	195	Степень Т.Г.	066 431-4182	
6	19.06	239	Сухарев Е.Д.	0956023916	
7	19.06	207	[illegible]	0674011761	
8	19.06	202	Сенча І.В	0674049019	
9	19.06	240	Андреєв М.Б	0675730735	
10	19.06	116	Лютий Е.В.	063 2367064	
11	19.06	118	Лацуцко Ф.Д	0987433684	
12	19.06	218	Кузьменко О.Є	0679968898	
13	19.06	231	Осіпчук М.С.	068-5570551	
14	19.06	127	Гарина О.Л	063-5607116	
15	19.06	153	Савенко В.В	0638990179	
16	19.06	238	Глушко А.С.	095-273-04-97	
17	20.06	123	Онищенко О.І.		
18	20.06	204	Сасюк Ф.В.		
19	20.06.	228	Самсонюк Є.Д.	0997217177	
20	20.06	213	Дибка Н.Є.	0995512605	
21	20.06	113	Мусиця А.Н	097-12-12-20	
22	20.06	164	Степень А.Є	044 570-1572	
23	20.06	135	Лобода Ю.В.	0683562001	
24	20.06	232	Дудченко Р.Ю.	0634703339	

Збір підписів жителів будинку 5 по вул. О. Пчілки на підтримку місцевої ініціативи стосовно внесення на розгляд Київської міської ради проекту рішення "Про підтримку місцевої ініціативи щодо зупинення дії рішень Київської міської ради від 26.04.2012 № 530/7867 та від 25.12.2012 № 718/9002 і утворення робочої групи з підготовки змін до детального плану території в районі вулиць Тепловозної, Здолбунівської, Драгоманова у Дарницькому районі м. Києва"

№	Дата	№ квартиры	ФИО	Контактный номер телефона	Подпись
25	20.6.15	184	Додуш	0667630815	
26	20.06.15	189	Василченко	0674640245	
27	20.06.15	126	Федорченко	0632907514	
28	20.06.15	242	Крюков	0677[illegible]-7077	
29	21.06.15	156	Чернов	096-553-52-85	
30	22.06.15	124	Дмитрук А.В.	097.346.49.20	
31	22.06.15	124	Дмитрук Д.С.	097.458.53.43	
32	22.06.15	149	Пасовий Р.М.	097 988 7661	
33	22.06.15	208	Никифор Р.Л	0503552627	
34 147	22.06.15	147	Дрофа М.О.	0635381381	
35 146	22.06.15	146	Сайчук А.В	0953050300	
36 163	22.06.15	163	Семенченко Є.А.	0978821817	
37 202	22.06.15	202	Сига И.В	0674043019	
38 [redacted]	24.06.15	212	Комар. Н. В	0503332053	
39	24.06.15	195	Савчук В.Л.	0503535703	
40	25.06.15	115	Пархоменко В.	0679803342	
41	28.06.15	230	Нечунаєва Е.И.	0933416101	
42	28.06.15	130	Лагуда А.А.	0667126443	
43	28.06.15	[illegible]	Ткачук М.О	0668[illegible]1432	

Збір підписів жителів будинку 5 по вул. О. Гончара на підтримку місцевої ініціативи стосовно внесення на розгляд Київської міської ради проекту рішення "Про підтримку місцевої ініціативи щодо зупинення дії рішень Київської міської ради від 26.04.2012 № 530/7867 та від 25.12.2012 № 718/9002 і утворення робочої групи з підготовки змін до детального плану території в районі вулиць Тепловозної, Здолбунівської, Драгоманова у Дарницькому районі м. Києва"

№	Дата	№ квартиры	ФИО	Контактный номер телефона	Подпись
1	20.06.15	46	Кондратенко Є. О.	0501050495	
2	20.06.15	94	Дорош О.С.	0679403344	
3	20.06.15	9	Андреєва Л. С.	068 118 98 25	
4.	20.06.15	48	Чечельник Р.О.	0508362484	
5.	20.06.15	19	Дрейман Д.С	0506065626	
6.	20.06.15	83	Подрєзкова Н.Н	0687521629	
7	20.06.15	80	Гостюрєнова Н.В	0982184373	
8	20.06.15	11	Ясенко В.О	0505307733	
9	21.06.15	46	Профімчук С.В	067 366 2037	
10.	21.06.15	55	Романова Т.А.	066 123-44-46	
11.	21.06.15	16	Мурашкіна Т.Ю.	0958398505	
12.	21.06.15	77	Хотєєва Т.А	0667270700	
13.	21.06.15	81	Коноваленко О.М.	0976641216	
14.	21.06.15	37	Каширіна Н.В.	095-819-35-54	
15	21.06.15	108	Ахтирцева Л.Н.	095 217 8863	
16.	21.06.15	27	Турчин М.Л.	0973056225	
17.	21.06.15	27	Павлов Ю.В.	0677402471	
18.	21.06.15	41	Забирченко Л.В.	0507206626	
19	21.06.15	73	Діброва Б.Б	0970109921	
20	21.06.15	73	Дібров Б.С.	0970109921	
21	21.06.15	72	Бойко Є.Ч.	0931065167	
22	24.06.15	91	Онода Н.Г.	0674069726	
23	24.06.15	107	Примакі Ю.	2976422500	
24	24.06.15	34	Ковель О.В	0679597169	

Збір підписів жителів будинку 5 по вул. О. Пчілки на підтримку місцевої ініціативи стосовно внесення на розгляд Київської міської ради проекту рішення "Про підтримку місцевої ініціативи щодо зупинення дії рішень Київської міської ради від 26.04.2012 № 530/7867 та від 25.12.2012 № 718/9002 і утворення робочої групи з підготовки змін до детального плану території в районі вулиць Тепловозної, Здолбунівської, Драгоманова у Дарницькому районі м. Києва"

№	Дата	№ квартиры	ФИО	Контактный номер телефона	Подпись
25	24.06.15	32	Девяткова	067 096109 1508	
26	24.06.15	86	Турчиновський С.А.	067 903 4880	
27	24.06.15	86	Турчиновська А.В.	097 7055980	
28	25.06.15	17	Барабаш А.В.	0957477482	
29	25.06.15	35	Панченко О.В.	0674479836	
30	25.06.15	103	Саїко А.П.		
31	26.06.15	85	Лисиченко Н.М.		
32	28.06.15	40	Коваєнда О.С.	0958637879	
33	28.06.15	20	Кожевник С.С.	064 [illegible]	

Збір підписів жителів будинку 6 по вул. Пчілки на підтримку місцевої ініціативи стосовно внесення на розгляд Київської міської ради проекту рішення "Про підтримку місцевої ініціативи щодо зупинення дії рішень Київської міської ради від 26.04.2012 № 530/7867 та від 25.12.2012 № 718/9002 і утворення робочої групи з підготовки змін до детального плану території в районі вулиць Тепловозної, Здолбунівської, Драгоманова у Дарницькому районі м. Києва"

№	Дата	№ квартиры	ФИО	Контактный номер телефона	Подпись
1	19.06.15	231	Джус Ольга Анатоліївна	067-799-89-29	
2	20.06.15	136	Олійниченко Галина Ми	097-799-10-55	
3	20.06.15	179	Петренко Ірина Василівна	096-401-39-39	
4	20.06.15	144	Вісмонова Вікторія Олег.	096-44-33-479	
5	20.06.15	159	Хороша Лариса Мих	099 160 5378	
6	20.06.15	167	Корнієнко Олександр	0674327224	
7	22.06.15	139	Трофіменко Любов Віталіївна	099 162 3397	
8	22.06.15	80	Косиченко Ов	0666267876	
9	22.06.15	234	Радіонов Є.О.	067 594 12 19	
10	22.06.15	6	Расегасов С.С.	0996033155	
11	22.06.15	134	Покопенко С.В.	0931539202	
12	22.06.15	72	Прядко Т.С.	0502352326	
13	22.06.15	37	Мавренко О.С	0679804069	
14	22.06.15	41	Шарпоб Э.С	0674856208	
15	22.06.15	87	Кононенко ВМ	050 301 26 48	
16	22.06.15	30	Окрут Р.В.	063-578-48-0	
17	22.06.15	49	Левченко О.Б	067-209-27-78	
18	22.06.15	68	Сидоренко О.В	0664601600	
19	22.06	100	Петренко В.В.	0507603038	
20	22.06	27	Гресюк Н.А.	050-469-5395	
21	22.06	188	Говорун ОВ	055-154-6920	
22	22.06	26	Лемишко АП	0983409770	
23	23.06	127	Лешко ВД	067-747-0761	
24	23.06	40	Валова І.М	050-505-9858	

Збір підписів жителів будинку 6 по вул. Пчілки на підтримку місцевої ініціативи стосовно внесення на розгляд Київської міської ради проекту рішення "Про підтримку місцевої ініціативи щодо зупинення дії рішень Київської міської ради від 26.04.2012 № 530/7867 та від 25.12.2012 № 718/9002 і утворення робочої групи з підготовки змін до детального плану території в районі вулиць Тепловозної, Здолбунівської, Драгоманова у Дарницькому районі м. Києва"

№	Дата	№ квартиры	ФИО	Контактный номер телефона	Подпись
25	23.06.15	122	Холицкая Л.В.	067-726-62-32	
26	23.06.15	97	Козій А.А.	067-176-06-44	
27	23.06.15	15	Рязун Д.Р	050-4627334	
28	23.06.15	144	Білонога О.А.	067-967-5591	
29	23.06.15	160	Вишоврада Л.В	0634564130	
30	23.06.15	123	Каберник Ю.П.	0681991555	
31	24.06.15	240	Ткачук О.В.	0985304930	
32	24.06.15	157	Бенюк А.В.	0965007679	
33	24.06.15	23	Хоменко Л.И.	0503520959	
34	24.06	198	Беленкова Н.О	0500240569	
35	24.06	137	Конедра Я.М		
36	24.06	84	Іванченко К.О.	093-064-68-77	
37	24.06	171	Згонник Г.О.	0506727727	
38	2406	206.	Порфиченко Ю.О.	0506727721	
39	24.06	230	Кроковець Ю.Б.	0933824598	
40	24.06	212	Дюзгін Т.С.	0977470498	
41	24.06.	77	Куртюк Р.Ю	0979447254	
42	24.06	21	Сотригачнов Ю.А.	095-846-3166	
43	24.06	71	Кострикін Д.В	0679861205	
44	24.06	220	Могієва Н.П.	0501380027	
45	24.06	257	Рудюк О.М	0984091211	
46	24.06	20	Іванова Л.В.	096-346-07-00	
47	24.06	31	Лисенко О.В	0503319519	
48	25.06	137	Пєнка С.С	0675007679	

Збір підписів жителів будинку 6 по вул. Пчілки на підтримку місцевої ініціативи стосовно внесення на розгляд Київської міської ради проекту рішення "Про підтримку місцевої ініціативи щодо зупинення дії рішень Київської міської ради від 26.04.2012 № 530/7867 та від 25.12.2012 № 718/9002 і утворення робочої групи з підготовки змін до детального плану території в районі вулиць Тепловозної, Здолбунівської, Драгоманова у Дарницькому районі м. Києва"

№	Дата	№ квартири	ФИО	Контактный номер телефона	Подпись
49	26.06.15	157	Панк Н. В.	0965007679	
50	26.06.15	91	Мацієвич Ю. М.		
51	26.06.15	104	Сухомлінов В. І	0665815598	
52	26.06.15	154	Сухомлінова Р. П.	0991528860	
53	26.06.15	236	Вагапова Т. В	0501554110	
54	26.06.15	236	Вагапов Ю. Ф	0933292115	
55	25.06	91	Осипова Р. В	362-54-64	

№6/1 по вул. Драгоманова м. Києва

ПІДПИСНИЙ ЛИСТ № 1 жителів будинку

із підписами членів територіальної громади міста Києва
на підтримку місцевої ініціативи
стосовно прийняття Київською міською радою рішення
«Про підтримку місцевої ініціативи щодо зупинення дії рішень Київської міської ради від 26.04.2012 № 530/7867 та від 25.12.2012 № 718/9002 і утворення робочої групи з підготовки змін до детального плану території в районі вулиць Тепловозної, Здолбунівської, Драгоманова у Дарницькому районі м. Києва»

Ініціативна група із збору підписів під на підтримку проведення загальних зборів утворена в місті Києві «11» червня 2015 року.

№ п/п	Прізвище, ім'я, по батькові	Дата народження	Домашня адреса	Підпис	Дата підписання
1	Медведчук Наталія Зіновіївна	1979	вул. Драгоманова 6/1, кв. 569		7.лер
2	Лазарчук Ірина Валер.	1984	Драгоманова 6/1, 584		24.06.15
3	Лукова Оксана Петрівна	1982	Драгоманова 6/1, 508		25.06.15
4	Масловська Людм. Вал.	1976	Драгоманова 6/1, 540		25.06.15
5	Шевчук Леся	1985	Драгоманова 6/1		25.06.15
6	Гаврилов Олександр Григор.	1977	Драгоманова 6/1 872		25.06.15
7	Юрко Василенко Мик.	1956	Драгоманова 6/1, кв. 598		25.06.15
8	Мочильна О.Ю.	1983	вул. Драгоманова		25.06.15
9	Ковтунова О.В.	1979	Драгоманова 6/1, 540		27.06.15
10	Новак Л.С.	1988	Драгоманова 6/1, 622		28.06.15
11	Ерман С.Л.	1971	Драгоманова 6/1, 594		28.06.15
12	Левківська О.М.	1985	Драгоманова 6/1 571		29.06.2015

Загальна кількість підписів: 12 (дванадцять),
з них належно оформлено 12 (дванадцять)

Кількість підписних листів числом та прописом
Кількість підписних листів числом та прописом

Член ініціативної групи Роленкова О.В.
Підпис Прізвище та ініціали

Член ініціативної групи Роленкова О.В.
Підпис Прізвище та ініціали

ПІДПИСНИЙ ЛИСТ № 2

мешканців будинку №6/1 по вул. Драгоманова м. Києва

із підписами членів територіальної громади міста Києва
на підтримку місцевої ініціативи
стосовно прийняття Київською міською радою рішення
«Про підтримку місцевої ініціативи щодо зупинення дії рішень Київської міської ради від 26.04.2012 № 530/7867 та від 25.12.2012 № 718/9002 і утворення робочої групи з підготовки змін до детального плану території в районі вулиць Тепловозної, Здолбунівської, Драгоманова у Дарницькому районі м. Києва»

Ініціативна група із збору підписів під на підтримку проведення загальних зборів утворена в місті Києві «11» червня 2015 року.

№ п/п	Прізвище, ім'я, по батькові	Дата народження	Домашня адреса	Підпис	Дата підписання
1	Тиренко Любов Миколаївна	17.12.741	вул. Драгоманова, 6/1 кв. 496		22.06.15р.
2	Бондаренко Дмитро Михайлович	25.05.1955	вул. Драгоманова 6/1 кв. 490		23.06.15р.
3	Бугрєєва Катерина Юріївна	08.02.1948	вул. Драгоманова, 6/1, кв 500		24.06.15р.
4	Іванов Михайло Костянтинович	20.12.1984	вул. Драгоманова 6/1 кв 913		25.06.15

Загальна кількість підписів: 4 (чотири),
з них належно оформлено 4 (чотири)

Кількість підписних листів числом та прописом
Кількість підписних листів числом та прописом

Член ініціативної групи Розенкевич О.Б.
Підпис Прізвище та ініціали

Член ініціативної групи Розенкевич О.Б.
Підпис Прізвище та ініціали

мешканців будинку №6/1 по вул. Драгоманова

ПІДПИСНИЙ ЛИСТ № 4

із підписами чиенів територіальної громади міста Києва
на підтримку місцевої ініціативи
стосовно прийняття Київською міською радою рішення
«Про підтримку місцевої ініціативи щодо зупинення дії рішень Київської міської ради від 26.04.2012 № 530/7867 та від 25.12.2012 № 718/9002 і утворення робочої групи з підготовки змін до детального плану території в районі вулиць Тепловозної, Здолбунівської, Драгоманова у Дарницькому районі м. Києва»

Ініціативна група із збору підписів під на підтримку проведення загальних зборів утворена в місті Києві «11» червня 2015 року.

№ п/п	Прізвище, ім'я, по батькові	Дата народження	Домашня адреса	Підпис	Дата підписання
18	Богомаз Олександр Володимирович	10.06.1982	Драгоманова 6/1, кв. 11		23.06.2015
19	Петренко Марія Сергіївна	21.08.1983	Драгоманова 6/1 кв 168		24.06.2015
20	Зуєв Ігор Васильович	21.12.75	Драгоманова 6/1 105		24.06.2015
21	Куренкова Оксана Анатоліївна	3.08.1962	Драгоманова 6/1 кв. 71		24.06.2015
22	Куренков Аркадій Миколайович	29.04.1962	Драгоманова 6/1 кв. 71		24.06.2015
23	Скуратко Назар Іванович	20.05.1988	Ахматової 8, кв 205		27.06.15
24	Скуратко Тетяна Василівна	21.10.1987	Ахматової 8, кв. 205		27.06.15
25	Еленевич Тетяна Миколаївна	03.04.1969	Драгоманова 6/1 кв 150		27.06.15
26	Шермуш Олег Віктор	23.04.1988	Драгоманова 6/1 кв 99		28.06.15.
27	Муратова Оксана Вадимівна	9.04.1986	Драгоманова 6/1, кв 75		28.06.15
28	Митник Богдан Юрійович	19.01.1986	Драгоманова 6/1 кв. 75.		28.06.15
29					
30					
31					
32					
33					
34					

Загальна кількість підписів: 11 (одинадцять),
з них належно оформлено 11 (одинадцять)

Кількість підписних листів числом та прописом
Кількість підписних листів числом та прописом

Член ініціативної групи Рожнівська О.Б.
Підпис Прізвище та ініціали

Член ініціативної групи Рожнівська О.Б.
Підпис Прізвище та ініціали

6/1 жителів будинку №6/1 по вул. Драгоманова

ПІДПИСНИЙ ЛИСТ № 5

із підписами жителів територіальної громади міста Києва
на підтримку місцевої ініціативи
стосовно прийняття Київською міською радою рішення
«Про підтримку місцевої ініціативи щодо зупинення дії рішень Київської міської ради від 26.04.2012 № 530/7867 та від 25.12.2012 № 718/9002 і утворення робочої групи з підготовки змін до детального плану території в районі вулиць Тепловозної, Здолбунівської, Драгоманова у Дарницькому районі м. Києва»

Ініціативна група із збору підписів під на підтримку проведення загальних зборів утворена в місті Києві «11» червня 2015 року.

№ п/п	Прізвище, ім'я, по батькові	Дата народження	Домашня адреса	Підпис	Дата підписання
1	Жуваке В Є	1975	Драгоманова 6/1		25.06.15
2	Сауляк Ю.А.	1986	Драгоманова 6/1		25.06.15
3.	Бондарская Е.В	1979	Драгоманова 6/1		25.06.15
4.	Лубенец А.Ч	1975	Драгоманова 6/1		25.06.15.
5.	Іванютенко Ю.О.	1982	Драгоманова, 6/1		25.06.15
6.	Сніганко Г.Я	1954	Драгоманова 6/1		25.06.15
7.	Семенова	1948	Драгоманова 6/1		25/VI-15
8	Волкова Ю.В.	1988	Драгоманова 6/1		25/06.15
9	Стриюсак Г.П.	1951р	Драгоманова 6/1		26.06.15
10	Муранова Ю.В.	1981р	Драгоманова 6/1 кв.366		27.06.15

Загальна кількість підписів: 10 (десять),
з них належно оформлено 10 (десять)

Кількість підписних листів числом та прописом
Кількість підписних листів числом та прописом

Член ініціативної групи Рожнівська О.Б.
Підпис Прізвище та ініціали

Член ініціативної групи Рожнівська О.Б
Підпис Прізвище та ініціали

ПІДПИСНИЙ ЛИСТ № 3

мешканців будинку №6/1 по вул. Драгоманова

із підписами членів територіальної громади міста Києва
на підтримку місцевої ініціативи
стосовно прийняття Київською міською радою рішення
«Про підтримку місцевої ініціативи щодо зупинення дії рішень Київської міської ради від 26.04.2012 № 530/7867 та від 25.12.2012 № 718/9002 і утворення робочої групи з підготовки змін до детального плану території в районі вулиць Тепловозної, Здолбунівської, Драгоманова у Дарницькому районі м. Києва»

Ініціативна група із збору підписів під на підтримку проведення загальних зборів утворена в місті Києві «11» червня 2015 року.

№ п/п	Прізвище, ім'я, по батькові	Дата народження	Домашня адреса	Підпис	Дата підписання
1	Федрушина М.В.	20.05.84	вул. Драгоманова 6/1		22.06.15
2	Запорожець Р.В	13.08.85	вул. Драгоманова 6/1		22.06.15
3	Шевела Н.Т	28.04.58	вул. Драгоманова 6/1		22.06.15
4	Житніковська Т.В.	9.09.85	вул. Драгоманова 6/1		22.06.15
5	Романюк Л.В	27.02.74	Драгоманова 6/1		23.06.15
6	Романюк С.М.	01.10.71	Драгоманова 6/1		23.06.15
7	Ковчук В.А.	29.06.82	Драгоманова 6/1		23.06.15
8	Загоруйко Ю.М	02.07.78	вул. Драгоманова 6/1		25.06.15
9	Савченко Ю.М	09.08.76	Драгоманова 6/1 - 183		25.06.15
10	Шибтан О.Г	16.05.75	Драгоманова 6/1 183		25.06.15
11	Петриченко Л.Л.	07.10.67	Драгоманова 6/1 173		28.06.15
12	Лосицк О.М	22.01.49	Драгоманова 6/1 кв 202		
13	Лосицк Т.А	19.01.1951	Драгоманова 6/1 кв 202		
14	Лисак Ж.М.	28.05.1972	Драгоманова 6/1 кв 288		26.06.2015 р.
15	Захарченко А.О	22.09.78	Драгоманова 6/1 кв. 204		26.06.15
16	Чутенко І.М.	07.04.1983	Драгоманова 6/1 кв. 187		29.06.15

Загальна кількість підписів: 16 (шістнадцять),
з них належно оформлено 16 (шістнадцять)

Кількість підписних листів числом та прописом
Кількість підписних листів числом та прописом

Член ініціативної групи Розенкевич О.Б.
Підпис Прізвище та ініціали

Член ініціативної групи Розенкевич О.Б.
Підпис Прізвище та ініціали

ПІДПИСНИЙ ЛИСТ № 4

мешканців будинку №6/1 по вул. Драгоманова

із підписами членів територіальної громади міста Києва
на підтримку місцевої ініціативи
стосовно прийняття Київською міською радою рішення
«Про підтримку місцевої ініціативи щодо зупинення дії рішень Київської міської ради від 26.04.2012 № 530/7867 та від 25.12.2012 № 718/9002 і утворення робочої групи з підготовки змін до детального плану території в районі вулиць Тепловозної, Здолбунівської, Драгоманова у Дарницькому районі м. Києва»

Ініціативна група із збору підписів під на підтримку проведення загальних зборів утворена в місті Києві «11» червня 2015 року.

№ п/п	Прізвище, ім'я, по батькові	Дата народження	Домашня адреса	Підпис	Дата підписання
1	Беляєва Тетяна Олександрівна	18.04.84	вул. Драгоманова 6/1 кв. 131		22.06.15
2.	Стоянов Станіслав Григорович	29.08.85	вул. Драгоманова 6/1, кв 24		22.06.15
3.	Бугаєв Юрій Володимирович	22.08.73	вул. Драгоманова 6/1 кв. 25		22.06.15
4.	Кривогін Дмитро Петрович	27.02.84	Драгоманова 6/1 кв. 107		22.06.15
5.	Бикова Світлана Анатоліївна	27.07.88	вул. Драгоманова, 6/1 кв. 67		22.06.15
6.	Луценко Тетяна Василівна	21.06. 1988	вул. Драгоманова 6/1, кв. 92		22.06.15
7.	Гнєов Сергій Євгенович	14.03.1977	Драгоманова 6/1 кв 49		22.06.15
8.	Куровський Ю.В	04.03.1990	Драгоманова 6/1 кв 14		22.06.15.
9.	Пахтович Є.Г	16.11.81	Драгоманова 6/1 145		22.06.15
10.	Приходько Ю.М.	4.09.86	Драгоманова 6/1 83		22.06.15
11.	Кулешко К.В.	17.11.85	Драгоманова 6/1 96		22.06.15
12.	Беляєв О.В.	11.04.86 27.06.15	Драгоманова 6/1		22.06.15
13.	Лозова Н.П.	1.01	Драгоманова 6/1		22.06.15
14.	Євтюхін С.А	1957	Драгоманова 168 5		23.06.
15.	Івасченко О.О	1981	Драгоманова 6/1, 112		23.06.15
16.	Кулешова К.А	14.12. 1992.	Драгоманова 6/1, 71		23.06.2015
17.	Пономарьова К.А.	1991	Драгоманова 6/1, 48		23/06/15

Загальна кількість підписів: 17 (сімнадцять),
з них належно оформлено 17 (сімнадцять)

Кількість підписних листів числом та прописом
Кількість підписних листів числом та прописом

Член ініціативної групи Рожкован О.Б.
Підпис Прізвище та ініціали

Член ініціативної групи Рожкован О.Б.
Підпис Прізвище та ініціали

ПИТАННЯ 8,

Заступник міського голови - секретар
Київської міської ради

Міщенку О.Г.

Направляється звернення гр.Рожкован О.Б. для розгляду та надання відповіді в установленому порядку автору, копію Київраді.

Долгополовій Ю.М.
Термін:25.04.2016

В.ПРОКОПІВ

29 березня 2016 р.
№ Р-5981/1

Київська міська державна адміністрація
25.03.2016 № Р-5981/1

Київському міському голові
Кличку В.В.
01044, м. Київ, вул. Хрещатик, 36

Шановний Віталіє Володимировичу !

11 червня 2015 року, серед жителів 4-А мікрорайону житлового масиву Позняки у Дарницькому районі міста Києва утворено ініціативну групу з питань підготовки та внесення на розгляд Київської міської ради місцевої ініціативи про зміну детального плану територій (далі – ДПТ) в районі вулиць Тепловозної, Здолбунівської, Драгоманова (далі – Ініціативна група).

Слід зауважити, що рішенням Київміськради від 10.07.2003 № 638/798, земельну ділянку на території вищеназваного мікрорайону площею 23,85 га передано у спільну довгострокову оренду ТОВ «Київвисотбуд» та ВАТ «ДБК №4» для будівництва житлових будинків та об'єктів соціально-побутового призначення. Проектом забудови, на той час, передбачалось будівництво житлових приміщень на 4100 квартир, а також школи на 33 класи, дитячого садка на 280 місць, дитячої лікарні на 500 ліжок, а також поліклініки і торгового центру, але рішенням Київської міської ради від 25.12.2012 за № 718/9002 в районі указаних вулиць затверджено зміни до ДПТ.

В процесі громадських слухань, які проводились напередодні затвердження ДПТ, значна кількість мешканців висловились категорично проти вищевказаних змін.

Тим не менш, думка громадськості була проігнорована, а детальний план територій – затверджений.

Більш того, ще до затвердження ДПТ, Київміськрада ухвалила рішення про передачу ПАТ «ДБК № 4»; та ТОВ «СІТІ БУД ПОЗНЯКИ» майже 19 га землі у 4а мкрн. ж/м Позняки для завершення будівництва житлових будинків та торговельно-розважального комплексу з паркінгом (рішення від 26.04.2012 № 530/7867).

Листом від 15 червня 2015року, Вас повідомлено про початок процесу збору підписів членів територіальної громади міста Києва серед жителів 4-А мікрорайону житлового масиву Позняки на підтримку місцевої ініціативи стосовно внесення на розгляд міської ради підготовленого ініціативною групою проекту рішення «Про підтримку місцевої ініціативи щодо зупинення дії рішень Київської міської ради від 26.04.2012 № 530/7867 та від 25.12.2012 № 718/9002 і утворення робочої групи з підготовки змін до детального плану території в районі вулиць Тепловозної, Здолбунівської, Драгоманова у Дарницькому районі м. Києва».

На 07.07.2015 року Ініціативною групою було зібрано 1262 підписи членів територіальної громади з поміж мешканців вищеназваного мікрорайону, які підтримали проект рішення.

Київська міська державна адміністрація
25 БЕР 2016
Вх. № Р-5981/1

16.07.2015 року, в порядку місцевої ініціативи, до секретаріату Київської міської ради подано звернення щодо винесення на розгляд ради вищезазначеного проекту рішення. Зареєстровано за номером вх. № Р-10738\1.

Згідно ст. 9 Закону України «Про місцеве самоврядування в Україні», **члени територіальної громади мають право ініціювати розгляд у раді (в порядку місцевої ініціативи) будь-якого питання, віднесеного до відання місцевого самоврядування. Порядок внесення місцевої ініціативи на розгляд ради визначається представницьким органом місцевого самоврядування або статутом територіальної громади з урахуванням вимог закону. Місцева ініціатива, внесена на розгляд ради у встановленому порядку, підлягає обов'язковому розгляду на відкритому засіданні ради за участю членів ініціативної групи з питань місцевої ініціативи. Рішення ради, прийняте з питання, внесеного на її розгляд шляхом місцевої ініціативи, обнародується в порядку, встановленому представницьким органом місцевого самоврядування або статутом територіальної громади.**

Відповідно до ст. 12 Статуту територіальної громади міста Києва, затвердженого рішенням Київміськради від 28.03.2002, зареєстрованим в Міністерстві юстиції України 02.02.2005 за № 14/5 (зі змінами та доповненнями), **письмові пропозиції, підписанні не менш, ніж 1000 членів територіальної громади міста Києва та внесенні на розгляд міської ради підлягають обов'язковому розгляду її на відкритому засіданні за обов'язковою участю членів ініціативної групи з питань місцевої ініціативи.**

На 01.03.2016 року жодних дієвих заходів, направлених на виконання вимог ЗУ «Про місцеве самоврядування в Україні» та Статуту територіальної громади міста Києва здійснено не було.

Ігнорування місцевої ініціативи членів територіальної громади міста Києва та початок нового будівництва в мікрорайоні Позняки 4а спричиняють поширенню невдоволень та протестних настроїв жителів Дарницького району міста Києва проти діяльності міської влади та можливому нанесенню шкоди репутаційному іміджу.

Враховуючи вищезазначене

ПРОСИМО:

1. вжити організаційно-правові заходи, визначені регламентом Київської міської ради, затвердженим рішенням Київміськради від 12.11.2014 за № 351/351, направлені на внесення підготовленого Ініціативною групою проекту рішення «Про підтримку місцевої ініціативи щодо зупинення дії рішень Київської міської ради від 26.04.2012 № 530/7867 та від 25.12.2012 № 718/9002 і утворення робочої групи з підготовки змін до детального плану території в районі вулиць Тепловозної, Здолбунівської, Драгоманова у Дарницькому районі м. Києва» на розгляд Київської міської ради;

2. винести вищеназваний проект рішення на розгляд Київської міської ради та забезпечити його розгляд на найближчому пленарному засіданні;

3. забезпечити розгляд зазначеного вище проекту рішення Київською міською радою за участю членів Ініціативної групи;

4. про наслідки розгляду звернення, повідомити Ініціативну групу в порядок і в строк, визначений законодавством.

З повагою

Від імені ініціативної групи
з питань підготовки та внесення
на розгляд Київської міської ради
місцевої ініціативи про зміну
ДПТ в районі вулиць Тепловозної,
Здолбунівської, Драгоманова
у Дарницькому районі міста Києва **О.Б. Рожкован**

«01» березня 2016 року

до пит. 8.

КИЇВМІСТОБУДУВАННЯ
ВИКОНАВЧИЙ ОРГАН КИЇВСЬКОЇ МІСЬКОЇ РАДИ (КИЇВСЬКА МІСЬКА ДЕРЖАВНА АДМІНІСТРАЦІЯ)
ДЕПАРТАМЕНТ МІСТОБУДУВАННЯ ТА АРХІТЕКТУРИ
01001, Київ-1, вул. Хрещатик, 32 тел. (044) 276 19 85 тел./факс 279 41 67 http://www.kga.gov.ua

17.03.16 № 055-2383

Народному депутатові України
Сташуку В. Ф.

Щодо підготовки змін до
детального плану території в
районі вулиць Тепловозної,
Здолбунівської, Драгоманова
у Дарницькому районі

Шановний Віталію Филимоновичу!

У Департаменті містобудування та архітектури виконавчого органу Київської міської ради (Київської міської державної адміністрації) за дорученням Київського міського голови Кличка В. В. від 10.03.2015 № 6951 уважно опрацьовується Ваше звернення від 03.03.2016 № 410/4-318-16 стосовно винесення на розгляд Київської міської ради проекту рішення «Про підтримку місцевої ініціативи щодо зупинення дії рішень Київської міської ради від 26.04.2012 №530/7867 та від 25.12.2012 №718/9002 і утворення робочої групи з підготовки змін до детального плану території в районі вулиць Тепловозної, Здолбунівської, Драгоманова у Дарницькому районі м. Києва».

Оскільки зазначене питання потребує детального опрацювання, про результати розгляду Вас, шановний Віталію Филимоновичу, буде повідомлено додатково.

З повагою,

В. о. директора Г. Бондарь

Чорний 278 67 87
Дудка 278 02 81
0240

9. Розгляд правових висновків управління правового забезпечення діяльності Київської міської ради - *матеріали додаються.*

9.1. Розгляд правового висновку управління правового забезпечення діяльності Київської міської ради від 21.03.2016 №08/230-543 до проекту рішення «Про визначення переліку земельних ділянок для опрацювання можливості продажу їх (або права оренди на них) на земельних торгах» *(ПР-8478 від 26.01.2016, справа Є-1281)* - ***матеріали додаються.***

9.2. Розгляд правового висновку управління правового забезпечення діяльності Київської міської ради від 23.03.2016 №08/230-568 до проекту рішення «Про передачу громадянину Воловенку Андрію Андрійовичу у приватну власність земельної ділянки для будівництва і обслуговування житлового будинку, господарських будівель і споруд у пров. Залежному, 21-л у Голосіївському районі м. Києва» *(ПР-8132 від 09.12.2015, справа А-21844)* - ***матеріали додаються.***

9.3. Розгляд правового висновку управління правового забезпечення діяльності Київської міської ради від 23.03.2016 №08/230-561 до проекту рішення «Про приватизацію земельної ділянки громадянці Гонтар Наталії Миколаївні для будівництва і обслуговування жилого будинку, господарських будівель і споруд у пров. Бонч-Бруєвича, 15 у Святошинському районі м. Києва» *(ПР-8509 від 26.01.2016, кадастрова справа П-9163)* - ***матеріали додаються.***

9.4. Розгляд правового висновку управління правового забезпечення діяльності Київської міської ради від 24.03.2016 №08/230-576 до проекту рішення «Про зміну цільового призначення земельної ділянки громадянину Кебі Миколі Олександровичу для будівництва і обслуговування житлового будинку, господарських будівель і споруд на вул. Садовій 4, діл. 117 (с/т «Нивки») у Святошинському районі м. Києва» *(ПР-8065 від 03.12.2015, кадастрова справа А-21491)* - ***матеріали додаються.***

9.5. Розгляд правового висновку управління правового забезпечення діяльності Київської міської ради від 24.03.2016 №08/230-575 до проекту рішення «Про надання дозволу на розроблення проекту землеустрою щодо відведення земельної ділянки гр. Косенку Сергію Олександровичу на вул. Передовій, 45д у Голосіївському районі м. Києва для будівництва і обслуговування жилого будинку, господарських будівель і споруд» *(ПР-8849 від 15.02.2016, кадастрова справа К-25381)* - ***матеріали додаються.***

9.6. Розгляд правового висновку управління правового забезпечення діяльності Київської міської ради від 24.03.2016 №08/230-574 до проекту рішення «Про надання дозволу на розроблення проекту землеустрою щодо відведення земельної ділянки товариству з обмеженою відповідальністю виробничо-комерційна фінансово-кредитна Компанія "ЛЕВ" на вул. Семена Скляренка, 13 в Оболонському районі м. Києва для експлуатації та обслуговування комплексу з продажу та технічного обслуговування автомобілів» *(ПР-8996 від 19.02.2016, кадастрова справа К-26184)* - ***матеріали додаються.***

9.7. Розгляд правового висновку управління правового забезпечення діяльності Київської міської ради від 25.03.2016 №08/230-581 до проекту рішення «Про передачу громадянці Огановській Аліні Володимирівні у приватну власність земельної ділянки для будівництва і обслуговування жилого будинку, господарських будівель і споруд на вул. Сільській, 10-а у Святошинському районі м. Києва» *(ПР-8158 від 10.12.15, кадастрова справа А-21380)* - ***матеріали додаються.***

9.8. Розгляд правового висновку управління правового забезпечення діяльності Київської міської ради від 28.03.2016 №08/230-592 до проекту рішення «Про надання дозволу на розроблення проекту землеустрою щодо відведення земельної ділянки об'єднанню співвласників багатоквартирного будинку «Джерела» на вул. Вишняківській, 13 у Дарницькому районі м. Києва для обслуговування житлового будинку та прибудинкової території» *(ПР-8967 від 18.02.2016, кадастрова справа К-25515)* - ***матеріали додаються.***

9.9. Розгляд правового висновку управління правового забезпечення діяльності Київської міської ради від 28.03.2016 №08/230-594 до проекту рішення «Про надання дозволу на розроблення проекту землеустрою щодо відведення земельної ділянки ОБ'ЄДНАННЮ СПІВВЛАСНИКІВ БАГАТОКВАРТИРНОГО БУДИНКУ «ДИПЛОМАТ-2012» на бульв. Лесі Українки, 21 у Печерському районі м. Києва для обслуговування багатоповерхового житлового будинку та прибудинкової території» *(ПР-8914 від 16.02.2016, кадастрова справа К-22970)* - ***матеріали додаються.***

9.10. Розгляд правового висновку управління правового забезпечення діяльності Київської міської ради від 28.03.2016 №08/230-593 до проекту рішення «Про надання дозволу на проведення експертної грошової оцінки земельної ділянки, що підлягає продажу» *(ПР-8094 від 07.12.2015, кадастрова справа Є-1293)* - ***матеріали додаються.***

9.11. Розгляд правового висновку управління правового забезпечення діяльності Київської міської ради від 28.03.2016 №08/230-598 до проекту рішення «Про надання дозволу на розроблення проекту землеустрою щодо відведення земельних ділянок об'єднанню співвласників багатоквартирного будинку «Кут» на просп. Петра Григоренка, 15 у Дарницькому районі м. Києва для експлуатації та обслуговування житлового будинку та дитячого майданчику» *(ПР-9047 від 24.02.2016, кадастрова справа К-25891)* - ***матеріали додаються.***

9.12. Розгляд правового висновку управління правового забезпечення діяльності Київської міської ради від 29.03.2016 №08/230-608 до проекту рішення «Про передачу земельної ділянки ТОВАРИСТВУ З ОБМЕЖЕНОЮ ВІДПОВІДАЛЬНІСТЮ «ІНВЕСТ-ПРОДЖЕКТ» для експлуатації та обслуговування нежитлової адміністративної будівлі на вул. Богдана Хмельницького, 9 (літера «А») у Шевченківському районі м. Києва» *(ПР-8390 від 18.01.2016, кадастрова справа Д-7064)* - ***матеріали додаються.***

Голова комісії **О. Міщенко**

Секретар комісії **І. Картавий**

питання 9.1.

КИЇВСЬКА МІСЬКА РАДА

СЕКРЕТАРІАТ

УПРАВЛІННЯ ПРАВОВОГО ЗАБЕЗПЕЧЕННЯ ДІЯЛЬНОСТІ КИЇВСЬКОЇ МІСЬКОЇ РАДИ

01044, м. Київ, вул. Хрещатик, 36

21.03.2016 № 08/230-543

Голові постійної комісії Київської міської ради з питань містобудування, архітектури та землекористування
Міщенку Олександру Григоровичу

Правовий висновок
до проекту рішення Київської міської ради «Про визначення переліку земельних ділянок для опрацювання можливості продажу їх (або права оренди на них) на земельних торгах (справа № Є-1281)»

Управління правового забезпечення діяльності Київської міської ради опрацювало поданий проект рішення та зазначає наступне.

Пунктом 1 проекту рішення передбачається визначити перелік земельних ділянок для опрацювання можливості продажу їх (або права оренди на них) на земельних торгах згідно з додатком до проекту рішення.

До проекту рішення не додано документів, які підтверджують, що зазначені в пункті 1 проекту рішення земельні ділянки не передані у власність або у користування третім особам.

У зв'язку з цим перед визначенням земельних ділянок, вказаних у пункті 1 проекту рішення, та опрацювання можливості їх продажу (або права оренди на них) на земельних торгах необхідно встановити факт, що зазначені земельні ділянки не передані у власність або у користування третім особам, або стосовно такої передачі не приймалося відповідне рішення уповноваженого на це суб'єкта.

До переліку земельних ділянок для опрацювання можливості продажу їх або права оренди на них на земельних торгах (далі — Перелік) входять земельні ділянки, що розташовані на вул. Любомирській, 1б (орієнтовною площею 0,31 га) та просп. Науки, 4а (орієнтовною площею 0,36 га) (пункти 1, 3).

Як вбачається з матеріалів аерофотозйомки, що були додані до проекту рішення, на земельних ділянках розташоване майно третіх осіб, і відповідно такі треті особи є фактичними користувачами частин вищезазначених земельних ділянок.

Таким чином, до вирішення питання опрацювання можливості продажу цих земельних ділянок (або права оренди на них) на земельних торгах необхідно визначитись з фактичними користувачами частин зазначених земельних ділянок та у разі необхідності звільненням самовільно зайнятих земельних ділянок.

У зв'язку з цим управління пропонує пункти 1, 3 Переліку виключити.

До Переліку входить земельна ділянка, що розташована на перетині вул. Академіка Заболотного та Столичного шосе орієнтовною площею 0,41 га (пункт 4).

Згідно з частинами першою та другою статті 9 Закону України «Про автомобільні дороги» складовими автомобільної дороги загального користування у межах смуги відведення є: земляне полотно, проїзна частина, дорожнє покриття, смуга руху, споруди дорожнього водовідводу, штучні споруди, інженерне облаштування: спеціальні споруди та засоби, призначені для забезпечення безпечних та зручних умов руху (освітлення, технологічного зв'язку, вимірювання вагових і габаритних параметрів транспортних засобів, примусового зниження швидкості руху), об'єкти дорожнього сервісу та архітектурне облаштування: архітектурні споруди та декоративні насадження, що призначені для забезпечення естетичного вигляду автомобільних доріг; технічні засоби організації дорожнього руху, автопавільйони, лінійні споруди і комплекси, що забезпечують функціонування і збереження доріг; елементи санітарного облаштування; зелені насадження. Розміщення інших об'єктів у межах смуги відведення без погодження з власниками доріг не допускається.

Відповідно до частини першої статті 37 Закону України «Про автомобільні дороги» будівництво споруд, об'єктів дорожнього сервісу, автозаправних станцій, прокладення інженерних мереж та виконання інших робіт у межах смуги відведення автомобільних доріг здійснюються згідно з дозволом органів державного управління автомобільними дорогами та за попереднім погодженням з відповідними підрозділами Національної поліції в порядку, передбаченому законодавством України.

До проекту рішення не додано матеріалів стосовно встановлення смуги відведення автомобільної дороги (Столичного шосе та вул. Академіка Заболотного) в частині, що безпосередньо межує, або є частиною вищезазначеної земельної ділянки. Таким чином, наразі неможливо встановити можливість відведення та продажу права оренди на цю земельну ділянку для цілей, передбачених проектом рішення.

З огляду на це управління пропонує пункт 4 Переліку виключити.

Пунктом 5 проекту рішення передбачено визнати такими, що втратили чинність, пункти 3-8 рішення Київської міської ради від 09.07.2009 № 949/2005 «Про передачу товариству з обмеженою відповідальністю «Аспра» земельної ділянки для будівництва, експлуатації та обслуговування готельно-офісного комплексу з приміщеннями багатофункціонального призначення, СТО, мийкою, автосалоном, наземною та підземною автостоянками на просп. Миколи Бажана у Дарницькому районі м. Києва».

Пункт 5 проекту рішення підлягає виключенню у зв'язку з тим фактом, що він не відноситься до сфери регулювання проекту рішення, та суб'єктом подання не

надано документів для проведення аналізу можливості визнання пунктів 3-8 рішення Київської міської ради від 09.07.2009 № 949/2005 такими, що втратили чинність.

Враховуючи зазначене вище, управління повертає вказаний проект рішення на доопрацювання з врахуванням наданих зауважень.

Начальник управління В. Слончак

08/231-552/ПР
27.01.2016

КИЇВСЬКА МІСЬКА РАДА

II сесія VIII скликання

РІШЕННЯ

_____№_____

Про визначення переліку земельних ділянок для опрацювання можливості продажу їх (або права оренди на них) на земельних торгах (справа № Є-1281)

Київська міська рада
Департамент земельних ресурсів
Код земельної ділянки:

69:151:034 90:103:013
75:321:134 90:116:025
79:087:093 90:128:004
85:242:063 90:199:016
90:051:086
90:096:070

Проект рішення (екз.1)
ПР-8478
від 26.01.2016 до справи
Є-1281

2 347008 084785

Відповідно до статей 9, 127, 134-136 Земельного кодексу України, пункту 34 частини першої статті 26 Закону України "Про місцеве самоврядування в Україні " та Закону України „Про внесення змін до деяких законодавчих актів України щодо розмежування земель державної та комунальної власності ", з метою впорядкування земельних відносин Київська міська рада

ВИРІШИЛА:

1. Визначити перелік земельних ділянок для опрацювання можливості продажу їх (або права оренди на них) на земельних торгах, згідно з додатком до цього рішення.

2. Надати Департаменту земельних ресурсів виконавчого органу Київської міської ради (Київської міської державної адміністрації) дозвіл:

2.1. На опрацювання визначених в пункті 1 цього рішення земельних ділянок, які можуть бути виставлені на земельні торги.

2.2. На розроблення документації із землеустрою та іншої документації, передбаченої законодавством України, необхідної для підготовки визначених в пункті 1 цього рішення земельних ділянок до продажу на земельних торгах.

3. Департаменту земельних ресурсів виконавчого органу Київської міської ради (Київської міської державної адміністрації) вжити організаційних заходів, пов'язаних з підготовкою та проведенням земельних торгів з продажу земельних ділянок (або права оренди на них), визначених в пункті 1 цього рішення, відповідно до Земельного кодексу України.

4. Департаменту містобудування та архітектури виконавчого органу Київської міської ради (Київської міської державної адміністрації) при погодженні проектів землеустрою щодо відведення земельних ділянок забезпечити надання Департаменту земельних ресурсів виконавчого органу

Київської міської ради (Київської міської державної адміністрації) містобудівних умов і обмежень забудови земельних ділянок, визначених в пункті 1 цього рішення.

5. Визнати такими, що втратили чинність пункти 3-8 рішення Київської міської ради від 09.07.2009 № 949/2005 «Про передачу товариству з обмеженою відповідальністю "Аспра" земельної ділянки для будівництва, експлуатації та обслуговування готельно-офісного комплексу з приміщеннями багатофункціонального призначення, СТО, мийкою, автосалоном, наземною та підземною автостоянками на просп. Миколи Бажана у Дарницькому районі м. Києва» у зв'язку з їх невиконанням.

6. Контроль за виконанням цього рішення покласти на постійну комісію Київської міської ради з питань містобудування, архітектури та землекористування.

Київський міський голова В.Кличко

ПОДАННЯ:

Директор Департаменту земельних ресурсів виконавчого органу Київської міської ради (Київської міської державної адміністрації) — О. Поліщук

Начальник управління аналітично – правової роботи Департаменту земельних ресурсів виконавчого органу Київської міської ради (Київської міської державної адміністрації) — А. Гавриш

ПОГОДЖЕНО:

15.03.2016, з правками

Постійна комісія Київської міської ради з питань містобудування, архітектури та землекористування

Голова — О. Міщенко

Секретар — І. Картавий

Начальник управління правового забезпечення діяльності Київської міської ради — В. Державін

Додаток до рішення Київської міської ради
від «___»_____2016 р. №_____

Перелік земельних ділянок для опрацювання можливості продажу їх або права оренди на них на земельних торгах

№ п/п	Місце розташування (адреса) земельної ділянки	Вид права	Цільове призначення згідно Класифікатора видів цільового призначення земель (запропонований вид використання)	Орієнтовна площа земельної ділянки, га
Голосіївський район				
1	вул. Любомирська, 1б	оренда	07.01 - для будівництва та обслуговування об'єктів рекреаційного призначення (для будівництва, експлуатації та обслуговування культурно-оздоровчого центру)	0,31
2	вул. Плещеєва, 10	власність, оренда	12.08 - для розміщення та експлуатації будівель і споруд додаткових транспортних послуг та допоміжних операцій (для будівництва, експлуатації та обслуговування станції технічного обслуговування автомобілів та мийки)	0,13
3	просп. Науки, 4а	власність, оренда	03.07 - для будівництва та обслуговування будівель торгівлі (для будівництва, експлуатації та обслуговування магазину)	0,36
4	перетин вул.Академіка Заболотного та Столичного шосе	оренда	03.15, для будівництва та обслуговування інших будівель громадської забудови (для будівництва, експлуатації та обслуговування пункту громадського харчування та автомиючого комплексу)	0,41
5	вул. Академіка Заболотного, 47	власність, оренда	03.07 - для будівництва та обслуговування будівель торгівлі (для будівництва, експлуатації та обслуговування торговельного центру з закладами громадського харчування)	0,22
6	вул. Промислова, 5	власність, оренда	11.02 - для розміщення та експлуатації основних, підсобних і допоміжних будівель та споруд підприємств переробної, машинобудівної та іншої промисловості (для будівництва, експлуатації та обслуговування виробничої бази)	2,1
Дарницький район				
7	просп. Миколи Бажана	оренда	12.04 - для розміщення та експлуатації будівель і споруд автомобільного транспорту та дорожнього господарства (для експлуатації та обслуговування тимчасової автостоянки)	0,85
Святошинський район				
8	вул. Зодчих, 20а	власність, оренда	03.07 - для будівництва та обслуговування будівель торгівлі (для будівництва, експлуатації та обслуговування магазину крокової доступності)	0,27
Солом`янський район				
9	вул. Вадима Гетьмана, 46а	власність, оренда	07.02 - для будівництва та обслуговування об'єктів фізичної культури і спорту (для будівництва, експлуатації та обслуговування спортивного комплексу)	0,12

Київський міський
голова

В. Кличко

Пояснювальна записка Є-1281

До проекту рішення Київської міської ради
„Про визначення переліку земельних ділянок для опрацювання можливості продажу їх (або права оренди на них) на земельних торгах"

1. Обґрунтування необхідності прийняття рішення.

Проект рішення пропонується для розгляду та прийняття з метою впорядкування земельних відносин та поповнення бюджету м. Києва.

2. Мета і завдання прийняття рішення.

Метою прийняття цього рішення є створення конкурентного середовища на ринку землі та поповнення бюджету. Оскільки одним із основних завдань цього рішення є поповнення міського бюджету, зазначені в рішенні земельні ділянки будуть реалізовані на земельних торгах.

3. Загальна характеристика та основні положення проекту рішення.

Проектом рішення передбачено визначення переліку земельних ділянок та надання дозволу на опрацювання земельних ділянок щодо можливості продажу земельних ділянок або права оренди на них на земельних торгах.

Також, проектом рішення передбачено часткову відміну рішення Київської міської ради по земельній ділянці на просп. Миколи Бажана у Дарницькому районі м. Києва у зв'язку з тим, що право оренди на земельну ділянку у товариства з обмеженою відповідальністю "Аспра", відповідно до рішення Київської міської ради від 09.07.2009 №949/2005 не виникло і відповідно земельна ділянка не освоєна.

4. Стан нормативно-правової бази у даній сфері правового регулювання.

Матеріали до даного проекту рішення підготовлені Департаментом земельних ресурсів виконавчого органу Київської міської ради (Київської міської державної адміністрації) відповідно до статей 9, 127, 134-136 Земельного кодексу України, пункту 34 частини першої статті 26 Закону України "Про місцеве самоврядування в Україні" та Закону України „Про внесення змін до деяких законодавчих актів України щодо розмежування земель державної та комунальної власності".

5. Фінансово-економічне обґрунтування.

Для реалізації зазначеного рішення, а саме розробки проектів землеустрою щодо відведення земельних ділянок, підготовки землеоціночної документації, а також іншої документації, необхідної для прийняття рішення Київської міської ради про продаж земельних ділянок, зазначених у додатку до цього рішення, необхідно затратити близько 430 тис. грн з міського бюджету.

6. Прогноз соціально-економічних та інших наслідків прийняття рішення.

У разі реалізації зазначеного рішення, від продажу вказаних земельних ділянок очікувані надходження до бюджету можуть скласти понад 50 млн гривень.

Директор Департаменту
земельних ресурсів О.Поліщук

КИЇВСЬКА МІСЬКА РАДА

VIII СКЛИКАННЯ

ПОСТІЙНА КОМІСІЯ З ПИТАНЬ МІСТОБУДУВАННЯ, АРХІТЕКТУРИ ТА ЗЕМЛЕКОРИСТУВАННЯ

01044, м. Київ, вул. Хрещатик, 36, к. 1007 *тел./факс (044) 202-73-09*

№ 08/281-230

Витяг з протоколу № 6
засідання постійної комісії Київської міської ради з питань
містобудування, архітектури та землекористування
від 15.03.2016

5. СЛУХАЛИ: Проект рішення «Про визначення переліку земельних ділянок для опрацювання можливості продажу їх (або права оренди на цих) на земельних торгах».

З урахуванням листа Департаменту земельних ресурсів від 19.01.2016 №057081-760.

(ПР-8478 від 26.01.2016, справа Є-1281) - ***матеріали додаються.***

*(доручення заступника міського голови - секретаря Київської міської ради від 27.01.2016 №08/231-552/ПР, лист Департаменту земельних ресурсів виконавчого органу Київської міської ради (Київської міської державної адміністрації) від 19.01.2016 №057081-760, проект рішення Київської міської ради з пояснювальною запискою до нього - **на 10-ти арк.**)*

УХВАЛИЛИ: ***Підтримати проект рішення*** «Про визначення переліку земельних ділянок для опрацювання можливості продажу їх (або права оренди на них) на земельних торгах» ***за умови виключення*** *з* додатка до проекту рішення *пунктів 3, 7, 8* щодо земельних ділянок по просп. Науки, 4-а, просп. Миколи Бажана та вул. Зодчих, 20-а.

З протоколом вірно.

Голова комісії **О. Г. Міщенко**

Секретар комісії **І. Л. Картавий**

ПИТАННЯ 9.2.

КИЇВСЬКА МІСЬКА РАДА

СЕКРЕТАРІАТ

УПРАВЛІННЯ ПРАВОВОГО ЗАБЕЗПЕЧЕННЯ ДІЯЛЬНОСТІ КИЇВСЬКОЇ МІСЬКОЇ РАДИ

01044, м. Київ, вул. Хрещатик, 36 *тел.:(044)278-79-44, 226-29-53*

23.03.2016 №08/230-568

Голові постійної комісії Київської міської ради з питань містобудування, архітектури та землекористування
Міщенку О.Г.

Правовий висновок
до проекту рішення Київської міської ради
"Про передачу громадянину Воловенку Андрію Андрійовичу у приватну власність земельної ділянки для будівництва і обслуговування житлового будинку, господарських будівель і споруд у пров. Залежному, 21-л у Голосіївському районі м. Києва"

Управління правового забезпечення діяльності Київської міської ради, проаналізувавши проект рішення та додані до нього матеріали проекту землеустрою, вважає за доцільне зазначити наступне.

Згідно з проектом рішення пропонується внести зміни до Програми розвитку зеленої зони міста Києва до 2010 року та концепції формування зелених насаджень в центральній частині міста, затверджених рішенням Київської міської ради від 19.07.2005 №806/3381, виключивши з переліку озеленених територій, що резервуються для розвитку мережі зелених насаджень загального користування на період після 2010 року, земельну ділянку площею 0,1000 га. у пров. Залежному, 21-л у Голосіївському районі м. Києва та затвердити проект землеустрою щодо відведення земельної ділянки для будівництва і обслуговування житлового будинку, господарських будівель і споруд.

Відповідно до матеріалів проекту землеустрою запроектована земельна ділянка за функціональним призначенням належить частково до території житлової садибної забудови, частково до території зелених насаджень загального користування та частково до території вулиць і доріг. Крім того,

входить до переліку озеленених територій, що резервуються для розвитку мережі зелених насаджень загального користування.

Згідно із статтею 51 Земельного кодексу України земельні ділянки зелених зон і зелених насаджень міст та інших населених пунктів належать до земель рекреаційного призначення.

Враховуючи особливості земель рекреаційного призначення та їх важливе значення, законодавством встановлено для цієї категорії земель особливий правовий режим, пов'язаний з їх охороною.

Зокрема, на землях рекреаційного призначення забороняється діяльність, що перешкоджає або може перешкоджати використанню їх за призначенням, а також негативно впливає або може вплинути на природний стан цих земель (частина третя статті 52 Земельного кодексу України).

Статтею 162 Земельного кодексу України передбачено, що охорона земель - це система правових, організаційних, економічних та інших заходів, спрямованих на раціональне використання земель, запобігання необґрунтованому вилученню земель сільськогосподарського і лісогосподарського призначення, захист від шкідливого антропогенного впливу, відтворення і підвищення родючості ґрунтів, підвищення продуктивності земель лісогосподарського призначення, забезпечення особливого режиму використання земель природоохоронного, оздоровчого, рекреаційного та історико-культурного призначення.

Відповідно до частини першої статті 163 Земельного кодексу України завданням охорони земель є забезпечення збереження та відтворення земельних ресурсів, екологічної цінності природних і набутих якостей земель.

Частиною другою статті 38 Закону України «Про охорону навколишнього природного середовища» передбачено, що законодавством України громадянам гарантується право загального використання природних ресурсів для задоволення життєво необхідних потреб (естетичних, оздоровчих, рекреаційних, матеріальних тощо) безоплатно, без закріплення цих ресурсів за окремими особами і надання відповідних дозволів, за винятком обмежень, передбачених законодавством України.

Відповідно до частини другої статті 63 Закону України «Про охорону навколишнього природного середовища» на території рекреаційних зон забороняються: а) господарська та інша діяльність, що негативно впливає на навколишнє природне середовище або може перешкодити використанню їх за цільовим призначенням; б) зміни природного ландшафту та проведення інших дій, що суперечать використанню цих зон за прямим призначенням.

Відповідно до частини першої статті 50 Закону України «Про охорону земель» охорона земель оздоровчого, рекреаційного, історико-культурного, природно-заповідного та іншого природоохоронного призначення здійснюється шляхом включення цих земель до складу екологічної мережі, обмеження їх вилучення (викупу) для інших потреб та обмеження антропогенного впливу на такі землі.

Також, звертаємо увагу, що Законом України "Про мораторій на зміну цільового призначення земельних ділянок рекреаційного призначення в містах

та інших населених пунктах" (набув чинності 13.04.2011) було введено мораторій на зміну цільового призначення земельних ділянок рекреаційного призначення в містах та інших населених пунктах на п'ять років.

Окремо зазначаємо, що за інформацією, наявною в управлінні правового забезпечення, чинність Програми розвитку зеленої зони м. Києва до 2010 року та концепції формування зелених насаджень в центральній частині міста, затверджених рішенням Київської міської ради від 19.07.2005 №806/3381, продовжено відповідно до рішення Київської міської ради від 27.11.2009 №714/2783 "Про продовження чинності Програми розвитку зеленої зони м. Києва до 2010 року та концепції формування зелених насаджень в центральній частині міста" на 2010-2015 роки.

З огляду на вищенаведене, управління правового забезпечення діяльності Київської міської ради повертає проект рішення як такий, що не відповідає вимогам законодавства.

Начальник управління В. Слончак

08/231-98/пр
10.12.2015

КИЇВСЬКА МІСЬКА РАДА

І СЕСІЯ VIII СКЛИКАННЯ

РІШЕННЯ

№

Київська міська рада
Департамент земельних ресурсів
Код земельної ділянки
90:066:165

Проект рішення (екз.1)
ПР-8132
від 09.12.2015 до справи
А-21844

2 347008 081326

Про передачу громадянину Воловенку Андрію Андрійовичу у приватну власність земельної ділянки для будівництва і обслуговування житлового будинку, господарських будівель і споруд у пров. Залежному, 21-л у Голосіївському районі м. Києва

Відповідно до статей 9, 81, 83, 116, 118, 121 Земельного кодексу України, Закону України «Про внесення змін до деяких законодавчих актів України щодо розмежування земель державної та комунальної власності», пункту 34 частини першої статті 26 Закону України «Про місцеве самоврядування в Україні» та розглянувши проект землеустрою щодо відведення земельної ділянки, Київська міська рада

ВИРІШИЛА:

1. Внести зміни до Програми розвитку зеленої зони міста Києва до 2010 року та концепції формування зелених насаджень в центральній частині міста затверджених рішенням Київської міської ради від 19.07.2005 № 806/3381 (зі змінами та доповненнями) виключивши з переліку озеленених територій, що резервуються для розвитку мережі зелених насаджень загального користування на період після 2010 р., а саме: „Біля села Чапаєвка" (таблиця № 17), земельну ділянку площею 0,1000 га у пров. Залежному, 21-л у Голосіївському районі м. Києва.

2. Затвердити проект землеустрою щодо відведення земельної ділянки громадянину Воловенку Андрію Андрійовичу для будівництва і обслуговування житлового будинку, господарських будівель і споруд у пров. Залежному, 21-л у Голосіївському районі м. Києва (категорія земель - землі житлової та громадської забудови, справа № **А-21844**).

3. Передати громадянину Воловенку Андрію Андрійовичу, за умови виконання пункту 4 цього рішення, у приватну власність земельну ділянку площею 0,1000 га (кадастровий номер 8000000000:90:066:0165) для будівництва і обслуговування житлового будинку, господарських будівель і споруд у пров. Залежному, 21-л у Голосіївському районі м. Києва із земель комунальної власності територіальної громади міста Києва.

4. Громадянину Воловенку Андрію Андрійовичу:

4.1. Виконувати обов'язки власника земельної ділянки відповідно до вимог статті 91 Земельного кодексу України.

4.2. Виконувати умови забудови земельної ділянки згідно з містобудівними умовами і обмеженнями щодо забудови земельної ділянки та документами, що дають право на виконання підготовчих та будівельних робіт, одержаними в установленому законодавством порядку.

4.3. Забезпечити вільний доступ для прокладання нових, ремонту та експлуатації існуючих інженерних мереж і споруд, що знаходяться в межах земельної ділянки.

4.4. Питання пайової участі та укладення з Департаментом економіки та інвестицій виконавчого органу Київської міської ради (Київської міської державної адміністрації) договору про пайову участь вирішувати в порядку та випадках, встановлених законодавством.

4.5. Питання майнових відносин вирішувати в установленому порядку.

4.6. Виконати вимоги, викладені в листі Департаменту містобудування та архітектури від 17.10.2014 № 10103/0/12-1/19-14 та Головного управління Держгеокадастру у м. Києві від 07.07.2015 № 19-26-7777.3-635/20-15.

4.7. Вжити заходів щодо державної реєстрації права власності на земельну ділянку у порядку, встановленому Законом України «Про державну реєстрацію речових прав на нерухоме майно та їх обтяжень».

5. Попередити власника земельної ділянки, що право власності на землю може бути припинено у випадках, передбачених статтями 140, 143 Земельного кодексу України.

6. Контроль за виконанням цього рішення покласти на постійну комісію Київської міської ради з питань містобудування, архітектури та землекористування.

Київський міський голова В. Кличко

ПОДАННЯ:

Директор Департаменту
земельних ресурсів
виконавчого органу Київської міської ради
(Київської міської державної адміністрації) О. Поліщук

Начальник управління аналітично-правової роботи
Департаменту земельних ресурсів
виконавчого органу Київської міської ради
(Київської міської державної адміністрації) А. Гавриш

ПОГОДЖЕНО :

Постійна комісія Київської міської ради
з питань містобудування, архітектури та
землекористування

Голова О. Міщенко

Секретар І. Картавий

Начальник управління
правового забезпечення діяльності
Київської міської ради В. Державін

ПОЯСНЮВАЛЬНА ЗАПИСКА

№ ПЗ-14340 від 21.10.2015

до проекту рішення Київської міської ради:

Про передачу громадянину Воловенку Андрію Андрійовичу у приватну власність земельної ділянки для будівництва і обслуговування житлового будинку, господарських будівель і споруд у пров. Залежному, 21-л у Голосіївському районі м. Києва.

До кадастрової справи
№ А-21844

2 347011 543408

1. Фізична особа:

Назва	***Воловенко Андрій Андрійович***
Клопотання	***від 25.06.2014 № К-22913***
Доручення на проектування	***від 25.06.2014 № 08/В-1532***

2. Відомості про земельну ділянку (кадастровий № 8000000000:90:066:0165)

Місце розташування (адреса)	***м. Київ, р-н Голосіївський, пров. Залежний, 21л***
Площа	***0,1000 га***
Вид та термін користування	***Право в процесі оформлення (Власність)***
Цільове призначення	***для будівництва і обслуговування житлового будинку, господарських будівель і споруд***

3. Обґрунтування прийняття рішення

На замовлення зацікавленої особи землевпорядною організацією розроблено проект землеустрою щодо відведення земельної ділянки, який згідно із ст. 118 Земельного кодексу України погоджено з відповідними органами, зокрема:

орган архітектури	***№ 7363/0/12/09-15 від 15.06.2015***
територіальний орган, що здійснює реалізацію державної політики у сфері земельних відносин	***№ 19-26-7777.3-635/20-15 від 07.07.2015***

Відповідно до Земельного кодексу України та Порядку набуття права на землю юридичними особами та громадянами в м. Києві, затвердженого рішенням Київради від 28.02.2013 №63/9120 (в редакції рішення Київради від 04.03.2015 №195/1060), Департаментом земельних ресурсів виконавчого органу Київської міської ради (Київської міської державної адміністрації) розроблено проект рішення Київської міської ради.

4. Мета прийняття рішення.

Метою прийняття рішення є забезпечення реалізації встановленого Земельним кодексом України права особи на оформлення права користування (власності) на землю.

5. Особливі характеристики ділянки.

Наявність будівель і споруд на ділянці: ***Вільна від капітальної забудови***

Інші особливості : ***Земельна ділянка надається за рахунок земель комунальної власності територіальної громади м. Києва. Запроектована до відведення земельна ділянка, згідно з Програми розвитку зеленої зони відноситься до територій, що резервується для розвитку мережі зелених насаджень загального користування на період після 2010 року (таб. 17). На земельну ділянку розроблено детальний план території с. Чапаєвка, затвердженого рішенням Київради від 20.12.2007 № 1463/4296.***

6. Стан нормативно-правової бази у даній сфері правового регулювання.

Загальні засади та порядок передачі земельних ділянок у власність чи користування громадянам визначено Земельним кодексом України та Тимчасовим порядком передачі (надання) земельних ділянок у користування або у власність із земель комунальної власності в місті Києві, затвердженим рішенням Київради від 28.02.2013 №63/9120.

7. Фінансово-економічне обґрунтування.

Реалізація рішення не потребує додаткових витрат міського бюджету.

Нормативна грошова оцінка не проводилась

8. Прогноз соціально-економічних та інших наслідків прийняття рішення.

Наслідками прийняття розробленого проекту рішення стане:

- реалізація зацікавленою особою своїх прав щодо використання земельної ділянки;

Доповідач: директор департаменту земельних ресурсів Поліщук О.Г.

Директор Департаменту
земельних ресурсів **Поліщук О.Г.**

питання 9.3.

КИЇВСЬКА МІСЬКА РАДА

СЕКРЕТАРІАТ

УПРАВЛІННЯ ПРАВОВОГО ЗАБЕЗПЕЧЕННЯ ДІЯЛЬНОСТІ КИЇВСЬКОЇ МІСЬКОЇ РАДИ

01044, м. Київ, вул. Хрещатик, 36 *тел.:(044)202-79-01, 202-79-02*

23.03.2016 №08/230-561

Голові постійної комісії Київської міської ради з питань містобудування, архітектури та землекористування
Міщенку О.Г.

Правовий висновок
до проекту рішення Київської міської ради "Про приватизацію земельної ділянки громадянці Гонтар Наталії Миколаївні для будівництва і обслуговування житлового будинку, господарських будівель і споруд у пров. Бонч-Бруєвича, 15 у Святошинському районі м. Києва"

Управління правового забезпечення діяльності Київської міської ради опрацювало поданий проект рішення Київської міської ради та зазначає таке.

З метою правильного посилання на норми законодавчих актів у преамбулі проекту слова "прикінцевих та перехідних положень" слід замінити словами та знаками "розділу VII "Прикінцеві та перехідні положення".

В назві, пункті 2 проекту рішення слово "житлового" замінити словом "жилого", що узгоджуватиметься з термінологією Земельного кодексу України.

Начальник управління В. Слончак

23.03.2016

08/231-577/ПР
28.01.2016

КИЇВСЬКА МІСЬКА РАДА

I СЕСІЯ VIII СКЛИКАННЯ

РІШЕННЯ

№

Про приватизацію земельної ділянки громадянці Гонтар Наталії Миколаївні для будівництва і обслуговування житлового будинку, господарських будівель і споруд у пров. Бонч-Бруєвича, 15 у Святошинському районі м. Києва

Київська міська рада
Департамент земельних ресурсів
Код земельної ділянки:
75:089:002

Проект рішення (екз.1)
ПР-8509
від 26.01.2016 до справи
П-9163

2 347008 085096

Відповідно до статей 9, 81, 83, 116, 118, 120, 121, 186 Земельного кодексу України, пункту 3 прикінцевих та перехідних положень Закону України «Про Державний земельний кадастр», Закону України «Про внесення змін до деяких законодавчих актів України щодо розмежування земель державної та комунальної власності», пункту 34 частини першої статті 26 Закону України «Про місцеве самоврядування в Україні» та розглянувши технічну документацію із землеустрою щодо встановлення (відновлення) меж земельної ділянки в натурі (на місцевості), Київська міська рада

ВИРІШИЛА:

1. Затвердити технічну документацію із землеустрою щодо встановлення (відновлення) меж земельної ділянки в натурі (на місцевості) громадянці Гонтар Наталії Миколаївні для будівництва і обслуговування жилого будинку, господарських будівель і споруд у пров. Бонч-Бруєвича, 15 у Святошинському районі м. Києва (категорія земель – землі житлової та громадської забудови, справа **П-9163**).

2. Передати громадянці Гонтар Наталії Миколаївні у приватну власність земельну ділянку площею 0,0801 га (кадастровий номер 8 000 000 000:75:089:0002) із земель комунальної власності територіальної громади міста Києва для будівництва і обслуговування житлового будинку, господарських будівель і споруд у пров. Бонч-Бруєвича, 15 у Святошинському районі м. Києва.

3. Громадянці Гонтар Наталії Миколаївні:

3.1.Виконувати обов'язки власника земельної ділянки відповідно до статті 91 Земельного кодексу України.

3.2. Забезпечити вільний доступ для прокладання нових, ремонту та експлуатації існуючих інженерних мереж та споруд.

3.3. У разі необхідності проведення реконструкції чи нового будівництва питання оформлення дозвільної та проектно-кошторисної документації вирішувати в порядку, визначеному чинним законодавством України.

3.4. Питання пайової участі та укладення з Департаментом економіки та інвестицій виконавчого органу Київської міської ради (Київської міської державної адміністрації) договору про пайову участь вирішувати в порядку та випадках, встановлених законодавством.

3.5. Питання майнових відносин вирішувати в установленому порядку.

3.6. Вжити заходів щодо державної реєстрації права власності на земельну ділянку у порядку, встановленому Законом України «Про державну реєстрацію речових прав на нерухоме майно та їх обтяжень».

4. Попередити власника земельної ділянки, що право власності на земельну ділянку може бути припинено у випадках, передбачених статтями 140, 143 Земельного кодексу України.

5. Контроль за виконанням цього рішення покласти на постійну комісію Київської міської ради з питань містобудування, архітектури та землекористування.

Київський міський голова В. Кличко

ПОДАННЯ:

Директор Департаменту земельних ресурсів виконавчого органу Київської міської ради (Київської міської державної адміністрації) О. Поліщук

Начальник управління аналітично-правової роботи Департаменту земельних ресурсів виконавчого органу Київської міської ради (Київської міської державної адміністрації) А. Гавриш

ПОГОДЖЕНО:

Постійна комісія Київської міської ради з питань містобудування, архітектури та землекористування

Голова О. Міщенко

Секретар І. Картавий

Начальник управління правового забезпечення діяльності Київської міської ради В. Державін

ПОЯСНЮВАЛЬНА ЗАПИСКА

№ ПЗ-13471 від 11.06.2015

до проекту рішення Київської міської ради:

Про приватизацію земельної ділянки громадянці Гонтар Наталії Миколаївні для будівництва і обслуговування житлового будинку, господарських будівель і споруд у пров. Бонч-Бруєвича, 15 у Святошинському районі м. Києва

До кадастрової справи
№ П-9163

2 347011 534710

1. Фізична особа:

Назва	***Гонтар Наталія Миколаївна***
Заява про доручення на підготовку рішення	***від 21.04.2015 № ЗФО-0711***
Доручення Київради	***від 22.08.2014 № 08/Г-2299***

2. Відомості про земельну ділянку (кадастровий № 8000000000:75:089:0002)

Місце розташування	***м. Київ, р-н Святошинський, пров. Бонч-Бруєвича, 15***
Площа	***0,0801 га***
Вид права на землю	***Власність***
Цільове призначення	***для будівництва і обслуговування житлового будинку, господарських будівель і споруд***

3. Обґрунтування прийняття рішення

Відповідно до норм Земельного кодексу України та Порядку передачі (надання) земельних ділянок у користування або у власність у м.Києві, затвердженого рішенням Київради від 28.02.2013 №63/9120 (в редакції решення Київради від 04.03.2015 №195/1060), Департаментом земельних ресурсів виконавчого органу Київської міської ради (Київської міської державної адміністрації) розроблено проект рішення Київської міської ради "Про приватизацію земельної ділянки громадянці Гонтар Наталії Миколаївні для будівництва і обслуговування житлового будинку, господарських будівель і споруд у пров. Бонч-Бруєвича, 15 у Святошинському районі м. Києва"

4. Мета прийняття рішення.

Метою прийняття рішення є забезпечення реалізації права громадян на приватизацію земельної ділянки.

5. Особливі характеристики ділянки.

Наявність будівель і споруд на ділянці: ***Забудована Розташований житловий будинок з господарськими будівлями і спорудами загальною площею 111.5 кв.м., який належить гр. Гонтар Н.М. відповідно до свідоцтва про право на спадщину за заповітом від 01.03.2012 № 3-237 (витяг про державну реєстрацію прав КП "Київське міське бюро технічної інвентаризації та реєстрації права власності на об'єкти нерухомого майна від 02.04.2012 № 33689771).***

Інші особливості : ***Земельна ділянка надається із земель комунальної власності територіальної громади міста Києва. Відповідно до Генерального плану міста, затвердженого рішенням Київради від 28.03.2002 № 370/1804, територія за функціональним призначенням належить до території житлової садибної забудови. Згідно із договором про надання в безстрокове користування земельна ділянка надана для будівництва індивідуального житлового будинку на праві особистої власності від 15.02.1958р площею 700 кв.м.***

6. Стан нормативно-правової бази у даній сфері правового регулювання.

Загальні засади та порядок передачі земельних ділянок у власність громадянам визначено Земельним кодексом України та Порядком передачі (надання) земельних ділянок у користування або у власність у м.Києві, затвердженим рішенням Київради від 28.02.2013 №63/9120.

7. Фінансово-економічне обґрунтування.

Реалізація рішення не потребує додаткових витрат міського бюджету.

8. Прогноз соціально-економічних та інших наслідків прийняття рішення.

Наслідками прийняття розробленого проекту рішення стане реалізація громадянами своїх прав на приватизацію земельних ділянок, які перебувають у їх користуванні.

Доповідач: директор департаменту земельних ресурсів Поліщук О.Г.

Директор Департаменту
земельних ресурсів **Поліщук О.Г.**

КИЇВСЬКА МІСЬКА РАДА

VIII СКЛИКАННЯ

ПОСТІЙНА КОМІСІЯ З ПИТАНЬ МІСТОБУДУВАННЯ, АРХІТЕКТУРИ ТА ЗЕМЛЕКОРИСТУВАННЯ

01044, м. Київ, вул. Хрещатик, 36, к. 1007 *тел./факс (044) 202-73-09*

№ 08/281-205v

Витяг з протоколу № 5
засідання постійної комісії Київської міської ради з питань
містобудування, архітектури та землекористування
від 01.03.2016

10.3.15. СЛУХАЛИ: Кадастрова справа **П-9163**
Розгляд проекту рішення «Про приватизацію земельної ділянки громадянці Гонтар Наталії Миколаївні для будівництва і обслуговування жилого будинку, господарських будівель і споруд у пров. Бонч-Бруєвича, 15 у Святошинському районі м. Києва».
(ПР-8509 від 26.01.2016)

До постійної комісії Київської міської ради з питань містобудування, архітектури та землекористування надійшов лист заявниці від 18.02.2016 №08/Г-1876 щодо виключення із цільового призначення земельної ділянки слова «будівництва».

Земельна ділянка площею 0,0801 га – у приватну власність.

УХВАЛИЛИ: ***Підтримати проект рішення*** «Про приватизацію земельної ділянки громадянці Гонтар Наталії Миколаївні для будівництва і обслуговування жилого будинку, господарських будівель і споруд у пров. Бонч-Бруєвича, 15 у Святошинському районі м. Києва» ***за умови виключення з цільового призначення земельної ділянки слів «будівництва і», враховуючи звернення заявниці.***

З протоколом вірно.

Голова комісії **О. Г. Міщенко**

Секретар комісії **І. Л. Картавий**

Питання 9.4.

КИЇВСЬКА МІСЬКА РАДА

СЕКРЕТАРІАТ

УПРАВЛІННЯ ПРАВОВОГО ЗАБЕЗПЕЧЕННЯ ДІЯЛЬНОСТІ КИЇВСЬКОЇ МІСЬКОЇ РАДИ

01044, м. Київ, вул. Хрещатик, 36 *тел.:(044)278-79-44, 226-29-53*

N 08/230-576 від 24.03.16

Голові постійної комісії Київської міської ради з питань містобудування, архітектури та землекористування
Міщенку О.Г.

Правовий висновок
до проекту рішення Київської міської ради
"Про зміну цільового призначення земельної ділянки громадянину Кебі Миколі Олександровичу для будівництва і обслуговування житлового будинку, господарських будівель і споруд на вул. Садовій 4, діл. 117 (с/т "Нивки") у Святошинському районі м. Києва"

Управлінням правового забезпечення діяльності Київської міської ради проведено правову експертизу поданого проекту рішення, за результатами чого зазначаємо про наступне.

Відповідно до проекту рішення Київської міської ради пропонується затвердити проект землеустрою щодо відведення земельної ділянки громадянину Кебі Миколі Олександровичу для будівництва і обслуговування житлового будинку, господарських будівель і споруд на вул. Садовій 4, діл. 117 (с/т "Нивки") у Святошинському районі м. Києва (справа №А-21491), а також змінити цільове призначення земельної ділянки та дозволити її використання для будівництва і обслуговування житлового будинку, господарських будівель і споруд.

Згідно із частиною третьою статті 24 Закону України «Про регулювання містобудівної діяльності», у разі відсутності плану зонування або детального плану території, затвердженого відповідно до вимог цього Закону, передача (надання) земельних ділянок із земель державної або комунальної власності у власність чи користування фізичним та юридичним особам для містобудівних

потреб забороняється.

Також, відповідно до частини четвертої статті 24 Закону України «Про регулювання містобудівної діяльності», зміна цільового призначення земельної ділянки, яка не відповідає плану зонування території та/або детальному плану території забороняється.

Додані до проекту рішення матеріали, не містять інформації, про розроблення детального плану території на якій розміщена земельна ділянка та, яку передбачається проектом рішення дозволити використовувати для будівництва і обслуговування житлового будинку, господарських будівель і споруд.

Також, звертаємо увагу, що відповідно до матеріалів, доданих до проекту рішення, на земельній ділянці вже розташований садовий будинок, загальною площею 341,7 кв. м. (договір дарування садового будинку від 01 08.2002 року №2-2069).

Враховуючи зазначене вище, управління повертає проект рішення на доопрацювання з врахуванням наданих зауважень.

Начальник управління В. Слончак

08/231-32/пр
08.12.2015

КИЇВСЬКА МІСЬКА РАДА

I СЕСІЯ VIII СКЛИКАННЯ

РІШЕННЯ

№

Про зміну цільового призначення земельної ділянки громадянину Кебі Миколі Олександровичу для будівництва і обслуговування житлового будинку, господарських будівель і споруд на вул. Садовій 4, діл. 117 (с/т "Нивки") у Святошинському районі м. Києва

Київська міська рада
Департамент земельних ресурсів
Код земельної ділянки:
75:756:019

Проект рішення (екз.1)
ПР-8065
від 03.12.2015 до справи
А-21491

2 347008 080657

Відповідно до статей 9, 20, 83 Земельного кодексу України, Закону України «Про внесення змін до деяких законодавчих актів України щодо розмежування земель державної та комунальної власності», пункту 34 частини першої статті 26 Закону України «Про місцеве самоврядування в Україні» враховуючи заяву гр. Кеби М.О. від 17.01.2014 розглянувши проект землеустрою щодо відведення земельної ділянки, Київська міська рада

ВИРІШИЛА:

1. Затвердити проект землеустрою щодо відведення земельної ділянки громадянину Кебі Миколі Олександровичу для будівництва і обслуговування житлового будинку, господарських будівель і споруд на вул. Садовій 4, діл. 117 (с/т "Нивки") у Святошинському районі м. Києва (справа № **А-21491**).

2. Змінити цільове призначення земельної ділянки площею 0,0883 га (кадастровий номер 8000000000:75:756:0019) на вул. Садовій 4, діл. 117 (с/т "Нивки") у Святошинському районі м. Києва, яка належить громадянину Кебі Миколі Олександровичу, право власності на яку посвідчено державним актом на право приватної власності на землю від 28.11.2002 № 75-2-04498 та дозволити її використання для будівництва і обслуговування житлового будинку, господарських будівель і споруд.

3. Громадянину Кебі Миколі Олександровичу:

3.1. Виконувати обов'язки власника земельної ділянки відповідно до вимог статті 91 Земельного кодексу України.

3.2. Виконувати умови забудови земельної ділянки згідно з містобудівними умовами і обмеженням забудови земельної ділянки та дозволом на виконання будівельних робіт, одержаними в установленому законодавством порядку.

3.3. Забезпечити вільний доступ для прокладання нових, ремонту та експлуатації існуючих інженерних мереж і споруд, що знаходяться в межах земельної ділянки.

3.4. Питання пайової участі та укладення з Департаментом економіки та інвестицій виконавчого органу Київської міської ради (Київської міської державної адміністрації) договору про пайову участь вирішувати в порядку та випадках, встановлених законодавством.

3.5. Виконати вимоги, викладені в листах Департаменту містобудування та архітектури від 27.11.2014 № 11406/0/12-1/19-14 та Головного управління Держземагентства у м. Києві від 26.12.2014 № 19-26-0.3-7910/2-14.

3.6. Вжити заходів щодо державної реєстрації права власності на земельну ділянку у порядку, встановленому Законом України „Про державну реєстрацію речових прав на нерухоме майно та їх обтяжень".

4. Попередити власника земельної ділянки, що право приватної власності на землю може бути припинено у випадках, передбачених статтями 140, 143 Земельного кодексу України.

5. Контроль за виконанням цього рішення покласти на постійну комісію Київської міської ради з питань містобудування, архітектури та землекористування.

Київський міський голова В. Кличко

ПОДАННЯ:

Директор Департаменту земельних ресурсів виконавчого органу Київської міської ради (Київської міської державної адміністрації) О. Поліщук

Начальник управління аналітично-правової роботи Департаменту земельних ресурсів виконавчого органу Київської міської ради (Київської міської державної адміністрації) А. Гавриш

ПОГОДЖЕНО:

24.12.2015

Постійна комісія Київської міської ради з питань містобудування, архітектури та землекористування

Голова О. Міщенко

Секретар І. Картавий

Начальник управління правового забезпечення діяльності Київської міської ради В. Державін

ПОЯСНЮВАЛЬНА ЗАПИСКА

№ ПЗ-14501 від 18.11.2015

до проекту рішення Київської міської ради:

Про зміну цільового призначення земельної ділянки громадянину Кебі Миколі Олександровичу для будівництва і обслуговування житлового будинку, господарських будівель і споруд на вул. Садовій 4, діл. 117 (с/т "Нивки") у Святошинському районі м. Києва

До кадастрової справи
№ А-21491

2 347011 545013

1. Фізична особа:

Назва	***Кеба Микола Олександрович***
Клопотання	***17.01.2014***
Згода (доручення) на проектування	-

2. Відомості про земельну ділянку (кадастровий № 8000000000:75:756:0019)

Місце розташування (адреса)	***м. Київ, р-н Святошинський, с/т "Нивки", вул. 4-та Садова, діл. 117***
Площа	***0,0883 га***
Вид та термін користування	***Право в процесі оформлення (Власність)***
Цільове призначення	***Для будівництва і обслуговування житлового будинку, господарських будівель і споруд***

3. Обґрунтування прийняття рішення

На замовлення зацікавленої особи землевпорядною організацією розроблено проект землеустрою щодо відведення земельної ділянки, який згідно із ст. 20 Земельного кодексу України погоджено з відповідними органами, зокрема:

орган архітектури	***№ 11951/0/12/09-14 від 12.12.2014***
територіальний орган, що здійснює реалізацію державної політики у сфері земельних відносин	***№ 19-26-0,3-7910/2-14 від 26.12.2014***

Відповідно до Земельного кодексу України та Порядку набуття права на землю юридичними особами та громадянами в м. Києві, затвердженого рішенням Київради від 28.02.2013 №63/9120 (в редакції рішення Київради від 04.03.2015 №195/1060), Департаментом земельних ресурсів виконавчого органу Київської міської ради (Київської міської державної адміністрації) розроблено проект рішення Київської міської ради.

4. Мета прийняття рішення.

Метою прийняття рішення є забезпечення реалізації встановленого Земельним кодексом України права особи на оформлення права користування (власності) на землю.

5. Особливі характеристики ділянки.

Наявність будівель і споруд на ділянці:	***Забудована садовим будинком загальною площею 341,7 кв.м (технічний паспорт БТІ), який належить Кебі М.О. згідно договору дарування садового будинку від 01.08.2002 № 2-2069 (витяг з Державного реєстру речових прав на нерухоме майно про реєстрацію права власності від 15.06.2015 № 39090576).***

Інші особливості : ***Проектом рішення передбачено змінити цільове призначення земельної ділянки площею 0,0883 га на вул. Садовій 4, діл. 117 (с/т "Нивки"), яка належить на праві приватної власності громадянину Кебі Миколі Олександровичу на підставі договору дарування земельної ділянки від 01.08.2002 № 2-2073, право власності якою посвідчено державним актом на право власності на земельну ділянку від 28.11.2002 № 75-2-04498 (для ведення садівництва) та дозволити її використання для будівництва та обслуговування жилого будинку, господарських будівель і споруд.***

6. Стан нормативно-правової бази у даній сфері правового регулювання.

Загальні засади та порядок передачі земельних ділянок у власність чи користування громадянам визначено Земельним кодексом України та Тимчасовим порядком передачі (надання) земельних ділянок у користування або у власність із земель комунальної власності в місті Києві, затвердженим рішенням Київради від 28.02.2013 №63/9120.

7. Фінансово-економічне обґрунтування.

Реалізація рішення не потребує додаткових витрат міського бюджету.

Нормативна грошова оцінка не проводилась

8. Прогноз соціально-економічних та інших наслідків прийняття рішення.

Наслідками прийняття розробленого проекту рішення стане:

- реалізація зацікавленою особою своїх прав щодо використання земельної ділянки;

Доповідач: директор департаменту земельних ресурсів Поліщук О.Г.

Директор Департаменту
земельних ресурсів **Поліщук О.Г.**

КИЇВСЬКА МІСЬКА РАДА

VIII СКЛИКАННЯ

ПОСТІЙНА КОМІСІЯ З ПИТАНЬ МІСТОБУДУВАННЯ, АРХІТЕКТУРИ ТА ЗЕМЛЕКОРИСТУВАННЯ

01044, м. Київ, вул. Хрещатик, 36, к. 1007 *тел./факс (044) 202-73-09*

№ 08/281-03к

Витяг з протоколу № 1
засідання постійної комісії Київської міської ради з питань
містобудування, архітектури та землекористування
від 26.01.2016

8.5.1. СЛУХАЛИ: Кадастрова справа **А-21491**
Повторний розгляд проекту рішення «Про зміну цільового призначення земельної ділянки громадянину Кебі Миколі Олександровичу для будівництва і обслуговування житлового будинку, господарських будівель і споруд на вул. Садовій 4, діл. 117 (с/т "Нивки") у Святошинському районі м. Києва».
(ПР-8065 від 03.12.2015)

На засіданні постійної комісії Київської міської ради з питань містобудування, архітектури та землекористування від 24.12.2015 прийнято рішення підтримати проект та відкласти винесення зазначеного питання на розгляд пленарного засідання сесії Київської міської ради до затвердження плану зонування або детального плану території.
До комісії надійшов лист заявника від 12.01.2016 вх. №08/К-178 з проханням внести зміни до цільового призначення, а саме:
- *замінити слово «будівництва» словом «експлуатації».*

Проектом рішення передбачено: змінити цільове призначення земельної ділянки площею 0,0883 га для ведення садівництва на цільове для будівництва і обслуговування житлового будинку, господарських будівель і споруд, яка належить на праві приватної власності №75-2-04498 від 28.11.2002

УХВАЛИЛИ: **Підтримати** проект рішення «Про зміну цільового призначення земельної ділянки громадянину Кебі Миколі Олександровичу для будівництва і обслуговування житлового будинку, господарських будівель і споруд на вул. Садовій 4, діл. 117 (с/т "Нивки") у Святошинському

районі м. Києва» ***за умови виключення з цільового призначення земельної ділянки слів «будівництва і» враховуючи звернення заявника.***

З протоколом вірно.

Голова комісії **О.Г. Міщенко**

Секретар комісії **І.Л. Картавий**

Питання 9.5.

КИЇВСЬКА МІСЬКА РАДА

СЕКРЕТАРІАТ

УПРАВЛІННЯ ПРАВОВОГО ЗАБЕЗПЕЧЕННЯ ДІЯЛЬНОСТІ КИЇВСЬКОЇ МІСЬКОЇ РАДИ

01044, м. Київ, вул. Хрещатик, 36 *тел.:(044)278-79-44, 226-29-53*

№ 08/230-575 від 24.03.16.

Голові постійної комісії Київської міської ради з питань містобудування, архітектури та землекористування
Міщенку О.Г.

Правовий висновок
до проекту рішення Київської міської ради
"Про надання дозволу на розроблення проекту землеустрою щодо відведення земельної ділянки гр. Косенку Сергію Олександровичу на вул. Передовій, 45д у Голосіївському районі для будівництва та обслуговування жилого будинку, господарських будівель і споруд".

Управлінням правового забезпечення діяльності Київської міської ради проведено правову експертизу поданого проекту рішення, за результатами чого зазначаємо про наступне.

Згідно з проектом рішення пропонується надати дозвіл на розроблення проекту землеустрою щодо відведення земельної ділянки громадянину Косенку Сергію Олександровичу, на вул. Передовій, 45д у Голосіївському районі для будівництва та обслуговування жилого будинку, господарських будівель і споруд" (справа №К-25381).

Відповідно до матеріалів, доданих до проекту рішення, згідно із даними міського земельного кадастру на зазначену територію зареєстрована справа А-21650 на іншу фізичну особу, інформація про яку, внесена до Державного земельного кадастру відповідно до статті 79^1 Земельного кодексу України.

А тому, в разі надання дозволу на розроблення проекту землеустрою на земельну ділянку, яка вже перебуває у процесі оформлення прав на неї іншою особою, може мати місце спір про право на земельну ділянку.

Також, звертаємо увагу, що відповідно до матеріалів, доданих до проекту рішення, земельна ділянка забудована тимчасовою спорудою.

Відповідно до статті 376 Цивільного кодексу України будівля, споруда, інше нерухоме майно вважаються самочинним будівництвом, якщо вони збудовані або будуються на земельній ділянці, що не була відведена для цієї мети, або без відповідного документа, який дає право виконувати будівельні роботи.

Законодавством України передбачено правові наслідки здійснення самочинного будівництва, в тому числі і відповідальність суб'єктів, які його здійснюють.

Враховуючи зазначене вище, управління повертає проект рішення на доопрацювання з врахуванням наданих зауважень.

Начальник управління В. Слончак

08/231-957/ПР
17.02.2016

КИЇВСЬКА МІСЬКА РАДА

І сесія VIII скликання

РІШЕННЯ

_____№_____

Про надання дозволу на розроблення проекту землеустрою щодо відведення земельної ділянки гр. Косенку Сергію Олександровичу на вул. Передовій, 45д у Голосіївському районі м. Києва для будівництва і обслуговування жилого будинку, господарських будівель і споруд

Київська міська рада
Департамент земельних ресурсів
Код земельної ділянки:
90:051:088

Проект рішення (екз.1)
ПР-8849
від 15.02.2016 до справи
К-25381

2 347008 088493

Розглянувши клопотання про надання дозволу на розроблення проекту землеустрою щодо відведення земельної ділянки гр. Косенку Сергію Олександровичу на вул. Передовій, 45д у Голосіївському районі м. Києва та додані документи, керуючись статтями 9, 118 Земельного кодексу України, Законом України „Про внесення змін до деяких законодавчих актів України щодо розмежування земель державної та комунальної власності", пунктом 34 частини 1 статті 26 Закону України „Про місцеве самоврядування в Україні", Київська міська рада

ВИРІШИЛА:

1. Надати дозвіл на розроблення проекту землеустрою щодо відведення земельної ділянки гр. Косенку Сергію Олександровичу на вул. Передовій, 45д у Голосіївському районі м. Києва орієнтовною площею 0,07 га (земельна ділянка комунальної власності територіальної громади міста Києва) у власність для будівництва і обслуговування жилого будинку, господарських будівель і споруд згідно з план-схемою (додаток до рішення) (К-25381).

2. Контроль за виконанням цього рішення покласти на постійну комісію Київської міської ради з питань містобудування, архітектури та землекористування.

Київський міський голова **В.**Кличко

виготовлено за допомогою ПК "Кадастр"

Оператор Прокопенко Олена Олександрівна

ПОДАННЯ:

Директор Департаменту
земельних ресурсів
виконавчого органу Київської міської ради
(Київської міської державної адміністрації) О. Поліщук

Начальник управління аналітично-правової роботи
Департаменту земельних ресурсів
виконавчого органу Київської міської ради
(Київської міської державної адміністрації) А. Гавриш

ПОГОДЖЕНО:

Постійна комісія Київської міської
ради з питань містобудування, архітектури
та землекористування

Голова О. Міщенко

Секретар І. Картавий

Начальник управління
правового забезпечення діяльності
Київської міської ради В. Державін

ПОЯСНЮВАЛЬНА ЗАПИСКА

№ ПЗ-15911 від 08.02.2016

до проекту рішення Київської міської ради:

Про надання дозволу на розроблення проекту землеустрою щодо відведення земельної ділянки гр. Косенку Сергію Олександровичу на вул. Передовій, 45д у Голосіївському районі м. Києва для будівництва і обслуговування жилого будинку, господарських будівель і споруд

До справи
№ К-25381

2 347011 559119

1. Фізична особа:

Назва	***Косенко Сергій Олександрович***
Клопотання	***від 07.08.2015 № К-25381***
Доручення на підготовку проекту рішення	***від 07.08.2015***

Відомості про земельну ділянку (кадастровий № 8000000000:90:051:0088к)

Місце розташування (адреса)	***м. Київ, р-н Голосіївський, вул. Передова, 45д***
Площа	***0,07 га***
Вид та термін користування	***Власність***
Цільове призначення	***для будівництва і обслуговування жилого будинку, господарських будівель і споруд***

3. Обґрунтування прийняття рішення

На клопотання зацікавленої особи відповідно до ст. 9, 118 Земельного кодексу України Департаментом земельних ресурсів виконавчого органу Київської міської ради (Київської міської державної адміністрації) розроблено проект рішення Київської міської ради.

4. Мета прийняття рішення.

Метою прийняття рішення є забезпечення реалізації встановленого Земельним кодексом України права особи на оформлення права користування (власності) на землю.

5. Особливі характеристики ділянки.

Наявність будівель і споруд на ділянці:

Забудована тимчасовою спорудою. Земельна ділянка передбачена до відведення із земель комунальної власності територіальної громади міста Києва. Згідно даних міського земельного кадастру на зазначену територію зареєстрована справа А-21650 на іншу фізичну особу, (інформація про яку внесена до Державного земельного кадастру), документи, що посвідчують право користування зазначеною земельною ділянкою станом на 31.12.2012 не зареєстровано.

Інші особливості:

6. Стан нормативно-правової бази у даній сфері правового регулювання.

Загальні засади та порядок отримання дозволу на розроблення документації із землеустрою визначено ст. 9, 118 Земельного кодексу України.

7. Фінансово-економічне обґрунтування.

Реалізація рішення не потребує додаткових витрат міського бюджету.

8. Прогноз соціально-економічних та інших наслідків прийняття рішення.

Наслідками прийняття розробленого проекту рішення стане:

- реалізація зацікавленою особою своїх прав щодо використання земельної ділянки;

Доповідач: директор департаменту земельних ресурсів Поліщук О.Г.

Директор Департаменту
земельних ресурсів **Поліщук О.Г.**

Додаток
до рішення Київської міської ради
від _____ № _____

План-схема
до дозволу на розроблення проекту землеустрою

клопотання - від 03.09.2015 № К-25381

код земельної ділянки - 90:051:088к

юридична/фізична особа - Косенко Сергій Олександрович

адреса земельної ділянки - м. Київ, р-н Голосіївський, вул. Передова, 45д

вид землекористування - власність

цільове призначення земельної ділянки - для будівництва і обслуговування жилого будинку, господарських будівель і споруд

орієнтовний розмір - 0,07 га

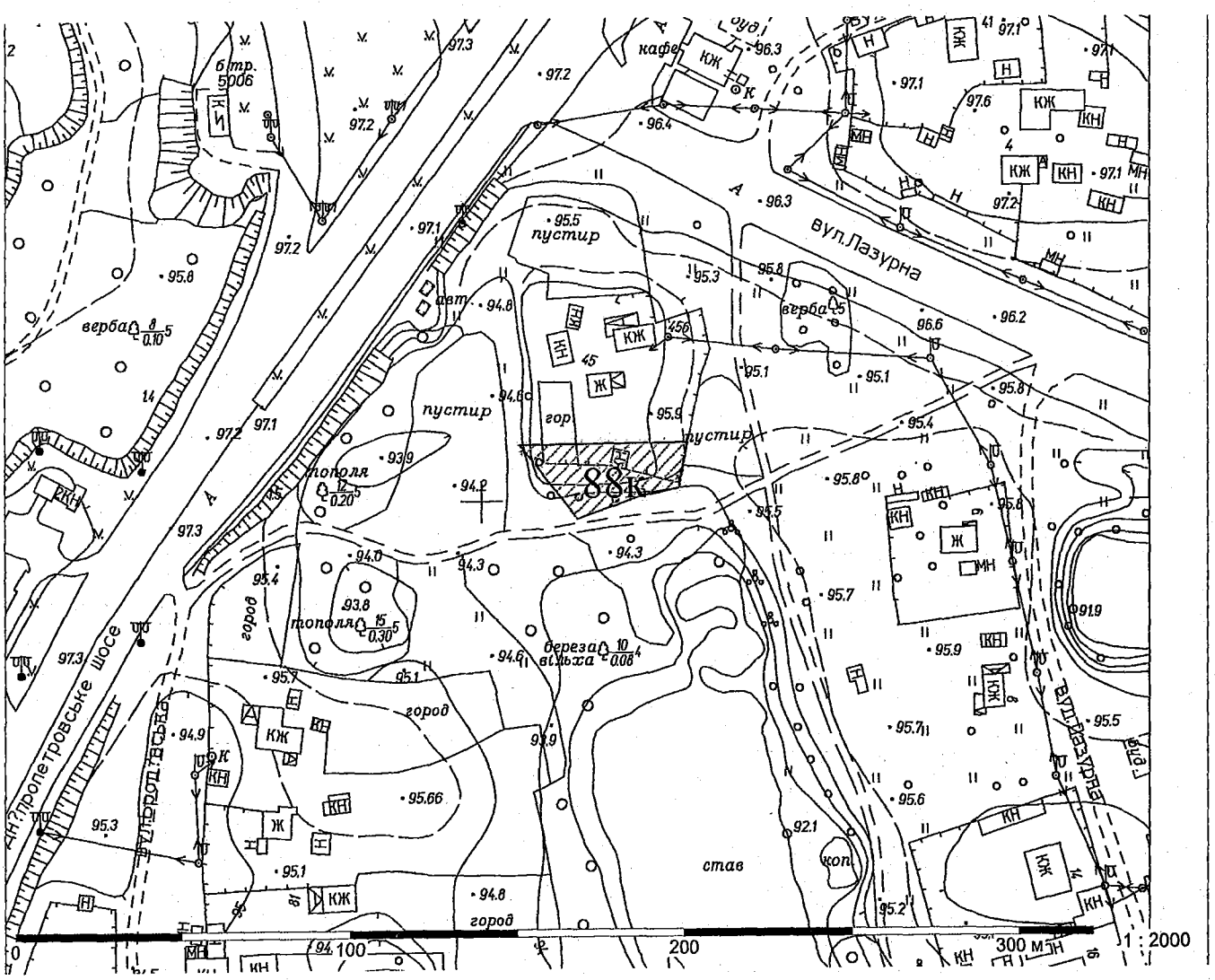

Київський міський голова Кличко В.В.

питання 9.6.

КИЇВСЬКА МІСЬКА РАДА

СЕКРЕТАРІАТ

УПРАВЛІННЯ ПРАВОВОГО ЗАБЕЗПЕЧЕННЯ ДІЯЛЬНОСТІ КИЇВСЬКОЇ МІСЬКОЇ РАДИ

01044, м. Київ, вул. Хрещатик, 36 *тел.:(044)278-79-44, 226-29-53*

№08/230-574 від 24.05.16

Голові постійної комісії Київської міської ради з питань містобудування, архітектури та землекористування
Міщенку О.Г.

Правовий висновок
до проекту рішення Київської міської ради
"Про надання дозволу на розроблення проекту землеустрою щодо відведення земельної ділянки товариству з обмеженою відповідальністю виробничо-комерційна фінансово-кредитна компанія "ЛЕВ" на вул. Семена Скляренка, 13 в Оболонському районі м. Києва для експлуатації та обслуговування комплексу з продажу та технічного обслуговування автомобілів"

Управлінням правового забезпечення діяльності Київської міської ради проведено правову експертизу поданого проекту рішення, за результатами чого зазначаємо про наступне.

Згідно з проектом рішення пропонується надати дозвіл на розроблення проекту землеустрою щодо відведення земельної ділянки товариству з обмеженою відповідальністю виробничо-комерційна фінансово-кредитна компанія "ЛЕВ" на вул. Семена Скляренка, 13 в Оболонському районі м. Києва для експлуатації та обслуговування комплексу з продажу та технічного обслуговування автомобілів (справа К-26184).

До проекту рішення додано засвідчені у встановленому порядку, правовстановлюючі документи на будівлю ремонтно-механічного цеху (літ. Ш) загальною площею 1436, 6 кв. м, а не на комплекс з продажу та технічного обслуговування автомобілів, як пропонується у проекті рішення.

Крім того, за інформацією, отриманою з Єдиного державного реєстру

судових рішень, рішенням Окружного адміністративно суду міста Києва від 04.02.2011 №2а-772/11/2670 зобов'язано Інспекцію державного архітектурно-будівельного контролю у місті Києві видати товариству з обмеженою відповідальністю виробничо-комерційна фінансово-кредитна компанія "Лев" сертифікат відповідності збудованого об'єкта проектній документації, вимогам державних стандартів, будівельний норм і правил на будівлю ремонтно-механічного цеху, що була перепланована під магазин з продажу автомобілів та їх перепродажної підготовки.

Враховуючи зазначене вище, управління повертає проект рішення на доопрацювання з врахуванням наданих зауважень.

Начальник управління В. Слончак

08/231-1032/рр
22.02.2016

КИЇВСЬКА МІСЬКА РАДА

І сесія VIII скликання

РІШЕННЯ

_____№_____

Про надання дозволу на розроблення проекту землеустрою щодо відведення земельної ділянки товариству з обмеженою відповідальністю виробничо-комерційна фінансово-кредитна Компанія "ЛЕВ" на вул. Семена Скляренка, 13 в Оболонському районі м. Києва для експлуатації та обслуговування комплексу з продажу та технічного обслуговування автомобілів

Київська міська рада
Департамент земельних ресурсів
Код земельної ділянки:
78:112:011

Проект рішення (екз.1)
ПР-8996
від 19.02.2016 до справи
К-26184

2 347008 089964

Розглянувши клопотання про надання дозволу на розроблення проекту землеустрою щодо відведення земельної ділянки товариству з обмеженою відповідальністю виробничо-комерційна фінансово-кредитна Компанія "ЛЕВ" на вул. Семена Скляренка, 13 в Оболонському районі м. Києва та додані документи, керуючись статтями 9, 83, 123, 124 Земельного кодексу України, Законом України „Про внесення змін до деяких законодавчих актів України щодо розмежування земель державної та комунальної власності", пунктом 34 частини 1 статті 26 Закону України „Про місцеве самоврядування в Україні", Київська міська рада

ВИРІШИЛА:

1. Надати дозвіл на розроблення проекту землеустрою щодо відведення земельної ділянки товариству з обмеженою відповідальністю виробничо-комерційна фінансово-кредитна Компанія "ЛЕВ" на вул. Семена Скляренка, 13 в Оболонському районі м. Києва орієнтовною площею 0,23 га (земельна ділянка комунальної власності територіальної громади міста Києва) в оренду на 15 років для експлуатації та обслуговування комплексу з продажу та технічного обслуговування автомобілів згідно з план-схемою (додаток до рішення) (К-26184).

2. Контроль за виконанням цього рішення покласти на постійну комісію Київської міської ради з питань містобудування, архітектури та землекористування.

Київський міський голова В.Кличко

ПОДАННЯ:

Директор Департаменту земельних ресурсів виконавчого органу Київської міської ради (Київської міської державної адміністрації) — О. Поліщук

Начальник управління аналітично-правової роботи Департаменту земельних ресурсів виконавчого органу Київської міської ради (Київської міської державної адміністрації) — А. Гавриш

ПОГОДЖЕНО:

Постійна комісія Київської міської ради з питань містобудування, архітектури та землекористування

Голова — О. Міщенко

Секретар — І. Картавий

Начальник управління правового забезпечення діяльності Київської міської ради — В. Державін

ПОЯСНЮВАЛЬНА ЗАПИСКА

№ ПЗ-15886 від 05.02.2016

до проекту рішення Київської міської ради:

Про надання дозволу на розроблення проекту землеустрою щодо відведення земельної ділянки товариству з обмеженою відповідальністю виробничо-комерційна фінансово-кредитна Компанія "ЛЕВ" на вул. Семена Скляренка, 13 в Оболонському районі м. Києва для експлуатації та обслуговування комплексу з продажу та технічного обслуговування автомобілів

До справи
№ К-26184

2 347011 558860

1. Юридична особа:

Назва	***Товариство з обмеженою відповідальністю виробничо-комерційна фінансово-кредитна Компанія "ЛЕВ"***
Клопотання	***від 02.02.2016 № К-26184***

Відомості про земельну ділянку (кадастровий № 8000000000:78:112:0011к)

Місце розташування (адреса)	***м. Київ, р-н Оболонський, вул. Семена Скляренка, 13***
Площа	***0,23 га***
Вид та термін користування	***оренда на 15 років***
Цільове призначення	***для експлуатації та обслуговування комплексу з продажу та технічного обслуговування автомобілів***

3. Обґрунтування прийняття рішення

На клопотання зацікавленої особи відповідно до ст. 9, 123, 124 Земельного кодексу України Департаментом земельних ресурсів виконавчого органу Київської міської ради (Київської міської державної адміністрації) розроблено проект рішення Київської міської ради.

4. Мета прийняття рішення.

Метою прийняття рішення є забезпечення реалізації встановленого Земельним кодексом України права особи на оформлення права користування (власності) на землю.

5. Особливі характеристики ділянки.

Наявність будівель і споруд на ділянці:

Забудована (на земельній ділянці розташоване нерухоме майно, яке належить ТОВ ВК ФК Компанія "ЛЕВ" відповідно до рішення Господарського суду м. Києва від 30.09.2008 № 6/397, реєстраційне посвідчення БТІ № 021957 від 01.12.2008. Площа ділянки під забудовою орієнтовно 896,8 м.кв - 39%)

Інші особливості:

Земельна ділянка раніше була відведена Київському заводу кіноапаратури /КІНАП/ під поширення території заводу (рішення від 24.12.68 № 2158)
Земельна ділянка не відноситься до зеленої зони.
Червоні лінії земельну ділянку не перетинають.
Відповідно до Генерального плану міста, територія за функціональним призначенням належить до території промисловості.
Землі комунальної власності територіальної громади міста Києва.

6. Стан нормативно-правової бази у даній сфері правового регулювання.

Загальні засади та порядок отримання дозволу на розроблення документації із землеустрою визначено ст. 9, 123, 124 Земельного кодексу України.

7. Фінансово-економічне обґрунтування.

Реалізація рішення не потребує додаткових витрат міського бюджету.

8. Прогноз соціально-економічних та інших наслідків прийняття рішення.

Наслідками прийняття розробленого проекту рішення стане:

- реалізація зацікавленою особою своїх прав щодо використання земельної ділянки;

Доповідач: директор департаменту земельних ресурсів Поліщук О.Г.

Директор Департаменту
земельних ресурсів

Поліщук О.Г.

Дворніков В. М.

Додаток
до рішення Київської міської ради
від _____ № _____

План-схема
до дозволу на розроблення документації із землеустрою

клопотання	**- від 02.02.2016 № К-26184**
код земельної ділянки	**- 78:112:011к**
юридична/фізична особа	**- Товариство з обмеженою відповідальністю виробничо-комерційна фінансово-кредитна Компанія "ЛЕВ"**
адреса земельної ділянки	**- м. Київ, р-н Оболонський, вул. Семена Скляренка, 13**
вид землекористування	**- оренда на 15 років**
цільове призначення земельної ділянки	**- для експлуатації та обслуговування комплексу з продажу та технічного обслуговування автомобілів**
орієнтовний розмір	**- 0,23 га**

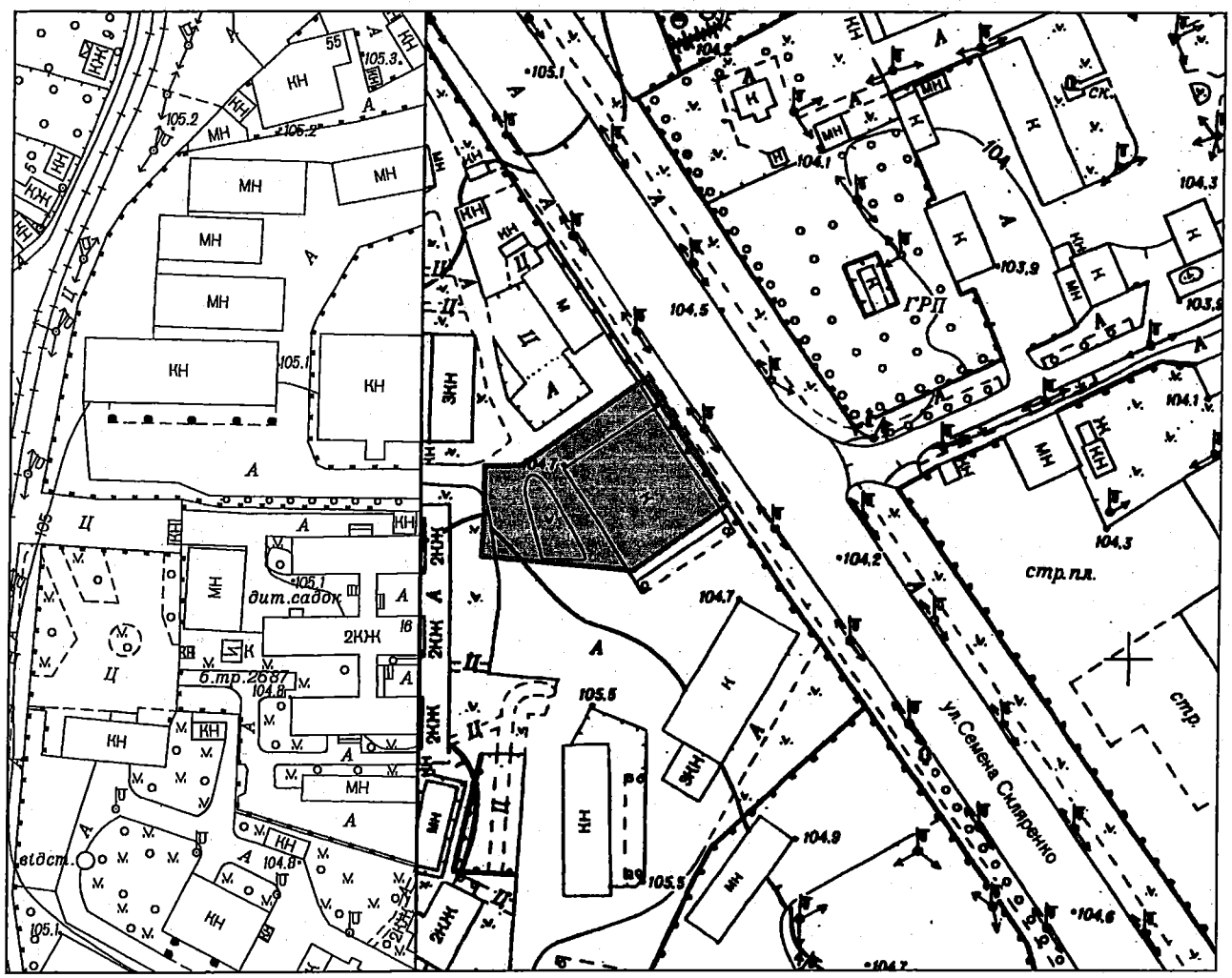

Київський міський голова Кличко В.В.

ПИТАННЯ 9.7.

КИЇВСЬКА МІСЬКА РАДА

СЕКРЕТАРІАТ

УПРАВЛІННЯ ПРАВОВОГО ЗАБЕЗПЕЧЕННЯ ДІЯЛЬНОСТІ КИЇВСЬКОЇ МІСЬКОЇ РАДИ

01044, м. Київ, вул. Хрещатик, 36 *тел.:(044)278-79-44, 226-29-53*

25.03.2016 №08/230-581

Голові постійної комісії Київської міської ради з питань містобудування, архітектури та землекористування
Міщенку О.Г.

Правовий висновок
до проекту рішення Київської міської ради
"Про передачу громадянці Огановській Аліні Володимирівні у приватну власність земельної ділянки для будівництва і обслуговування жилого будинку, господарських будівель і споруд на вул. Сільській, 10-а у Святошинському районі м. Києва"

Управлінням правового забезпечення діяльності Київської міської ради проведено правову експертизу поданого проекту рішення, за результатами чого зазначаємо про наступне.

Згідно з проектом рішення пропонується передати громадянці Огановській Аліні Володимирівні у приватну власність земельну ділянку для будівництва і обслуговування жилого будинку, господарських будівель і споруд на вул. Сільській, 10-а у Святошинському районі м. Києва (справа №А-21380).

Згідно з доданим до проекту рішення витягом з протоколу №2 засідання постійної комісії з питань містобудування, архітектури та землекористування від 16.12.2015, останньою підтримано проект рішення за умови викладення цільового призначення земельної ділянки у такій редакції: "для експлуатації і обслуговування жилого будинку, господарських будівель і споруд", враховуючи звернення заявниці.

При цьому додано клопотання Огановської Аліни Володимирівни від 20.10.2015 про зміну цільового призначення земельної ділянки: "для експлуатації та обслуговування господарських будівель та споруд".

Також, до проекту рішення додано засвідчені у встановленому порядку, правовстановлюючі документи на жилий будинок № 10 по вул. Сільській. З аналізу цих документів можна дійти висновку, що зазначений жилий будинок належить на праві спільної часткової власності Огановській Аліні Володимирівні та Огановській Наталії Аркадіївні.

Для обслуговування цього жилого будинку та господарських будівель згідно з рішенням Київської міської ради від 28.01.1999 № 116-1/217 "Про передачу громадянам у приватну власність земельних ділянок для обслуговування житлових будинків та господарських будівель" було передано земельну ділянку площею 0,05 га попереднім власникам будинку у спільну приватну власність, а також згідно з рішенням Київської міської ради від 23.04.2009, № 430/1486 "Про приватизацію земельних ділянок для будівництва та обслуговування житлових будинків, господарських будівель і споруд у Святошинському районі м. Києва" було передано Огановській Наталії Аркадіївні у приватну власність земельну ділянку площею 0,05 га для будівництва та обслуговування жилого будинку, господарських будівель і споруд на вул. Сільській, 10.

Крім того, як встановлено із матеріалів, доданих до проекту рішення, на земельній ділянці, що пропонується передати громадянці Огановській Аліні Володимирівні згідно з проектом рішення, розташовані тимчасові, некапітальні споруди, які згідно із нотаріально завіреною заявою Огановської Наталії Аркадіївни можуть бути знесені чи перевлаштовані Огановською Аліною Володимірівною. Будь-яких правовстановлюючих документів на вказані споруди не надано.

Підсумовуючи вищенаведене, можна констатувати, що громадянка Огановська Аліна Володимірівна, якій згідно з проектом пропонується передати земельну ділянку, є співвласником жилого будинку на вул. Сільській, 10, а на земельній ділянці, що пропонується їй передати розміщені споруди, які відповідно до статті 376 Цивільного кодексу України вважаються самочинним будівництвом, здійснення якого передбачає правові наслідки, в тому числі і відповідальність суб'єктів, які його здійснюють.

Крім того, звертаємо увагу, що норми статті 120 Земельного кодексу України закріплюють загальний принцип цілісності об'єкта нерухомості із земельною ділянкою, на якій цей об'єкт розташований. Згідно з цими нормами визначення правового режиму земельної ділянки перебуває у прямій залежності від права власності на будівлю і споруду та передбачається механізм роздільного правового регулювання нормами цивільного законодавства майнових відносин, що виникають при укладенні правочинів щодо набуття права власності на нерухомість, і правового регулювання нормами земельного і цивільного законодавства відносин при переході прав на земельну ділянку у разі набуття права власності на нерухомість.

За правилом, закріпленим у частині четвертій статті 120 Земельного кодексу України, особа, яка набула права власності на частину будівлі чи

споруди, стає власником відповідної частини земельної ділянки на тих самих умовах, на яких вона належала попередньому власнику, якщо інше не передбачено у договорі відчуження нерухомості.

Отже, цільове призначення земельної ділянки, що пропонується передати громадянці Огановській Аліні Володимірівні, не узгоджується як із цільовим призначенням, зазначеним у проекті рішення, клопотанні громадянки, так і цільовим призначенням, запропонованим постійною комісією з питань містобудування, архітектури та землекористування. Крім того, при підготовці проекту рішення не враховані норми вищенаведених правових актів.

Враховуючи зазначене вище, управління правового забезпечення діяльності Київської міської ради повертає проект рішення на доопрацювання з врахуванням наданих зауважень.

Начальник управління В. Слончак

08/231-107/пр
10.12.2015

КИЇВСЬКА МІСЬКА РАДА

I СЕСІЯ VIII СКЛИКАННЯ

РІШЕННЯ

№

Київська міська рада
Департамент земельних ресурсів
Код земельної ділянки:
75:161:040

Проект рішення (екз.1)
ПР-8158
від 10.12.2015 до справи
А-21380

2 347008 081586

Про передачу громадянці Огановській Аліні Володимирівні у приватну власність земельної ділянки для будівництва і обслуговування жилого будинку, господарських будівель і споруд на вул. Сільській, 10-а у Святошинському районі м. Києва

Відповідно до статей 9, 81, 83, 116, 118, 121 Земельного кодексу України, Закону України «Про внесення змін до деяких законодавчих актів України щодо розмежування земель державної та комунальної власності», пункту 34 частини першої статті 26 Закону України «Про місцеве самоврядування в Україні» та розглянувши проект землеустрою щодо відведення земельної ділянки, Київська міська рада

ВИРІШИЛА:

1. Затвердити проект землеустрою щодо відведення земельної ділянки громадянці Огановській Аліні Володимирівні для будівництва і обслуговування жилого будинку, господарських будівель і споруд на вул. Сільській, 10-а у Святошинському районі м. Києва (категорія земель – землі житлової та громадської забудови, справа № **А-21380**).

2. Передати громадянці Огановській Аліні Володимирівні, за умови виконання пункту 3 цього рішення, у приватну власність земельну ділянку площею 0,0703 га (кадастровий номер 8000000000:75:161:0040) для будівництва і обслуговування жилого будинку, господарських будівель і споруд на вул. Сільській, 10-а у Святошинському районі м. Києва із земель комунальної власності територіальної громади міста Києва.

3. Громадянці Огановській Аліні Володимирівні:

3.1. Виконувати обов'язки власника земельної ділянки відповідно до вимог статті 91 Земельного кодексу України.

3.2. Виконувати умови забудови земельної ділянки згідно з містобудівними умовами і обмеженнями щодо забудови земельної ділянки та документами, що дають право на виконання підготовчих та будівельних робіт, одержаними в установленому законодавством порядку.

3.3. Забезпечити вільний доступ для прокладання нових, ремонту та експлуатації існуючих інженерних мереж і споруд, що знаходяться в межах земельної ділянки.

3.4. Питання пайової участі та укладення з Департаментом економіки та інвестицій виконавчого органу Київської міської ради (Київської міської державної адміністрації) договору про пайову участь вирішувати в порядку та випадках, встановлених законодавством.

3.5. Виконати вимоги, викладені в листах Головного управління містобудування, архітектури та дизайну міського середовища від 24.03.2010 № 19-3858, Головного управління екології та охорони природних ресурсів від 06.10.2010 № 071/04-4-11/5035 та Головного управління Держземагентства у м. Києві від 26.11.2014 № 19-26-0.3-6541/2-14.

3.6. Питання майнових відносин вирішувати в установленому порядку

3.7. Вжити заходів щодо державної реєстрації права власності на земельну ділянку у порядку, встановленому Законом України «Про державну реєстрацію речових прав на нерухоме майно та їх обтяжень».

4. Попередити власника земельної ділянки, що право власності на землю може бути припинено у випадках, передбачених статтями 140, 143 Земельного кодексу України.

5. Контроль за виконанням цього рішення покласти на постійну комісію Київської міської ради з питань містобудування, архітектури та землекористування.

Київський міський голова В. Кличко

ПОДАННЯ:

Директор Департаменту земельних ресурсів виконавчого органу Київської міської ради (Київської міської державної адміністрації) О. Поліщук

Начальник управління аналітично-правової роботи Департаменту земельних ресурсів виконавчого органу Київської міської ради (Київської міської державної адміністрації) А. Гавриш

ПОГОДЖЕНО:

16.12.2015 з правками

Постійна комісія Київської міської ради з питань містобудування, архітектури та землекористування

Голова О. Міщенко

Секретар І. Картавий

Начальник управління правового забезпечення діяльності Київської міської ради В. Державін

ПОЯСНЮВАЛЬНА ЗАПИСКА

№ ПЗ-14135 від 17.09.2015

до проекту рішення Київської міської ради:

Про передачу громадянці Огановській Аліні Володимирівні у приватну власність земельної ділянки для будівництва і обслуговування жилого будинку, господарських будівель і споруд на вул. Сільській, 10-а у Святошинському районі м. Києва

До кадастрової справи
№ А-21380

2 347011 541350

1. Фізична особа:

Назва	***Огановська Аліна Володимирівна***
Клопотання	***від 22.01.2010***
Згода (доручення) на проектування	***від 22.01.2010 № 29/233-О-1233***

2. Відомості про земельну ділянку (кадастровий № 8000000000:75:161:0040)

Місце розташування (адреса)	***м. Київ, р-н Святошинський, вул. Сільська, 10а***
Площа	***0,0703 га***
Вид та термін користування	***Право в процесі оформлення (Власність)***
Цільове призначення	***для будівництва і обслуговування жилого будинку, господарських будівель і споруд***

3. Обґрунтування прийняття рішення

На замовлення зацікавленої особи землевпорядною організацією розроблено проект землеустрою щодо відведення земельної ділянки, який згідно із ст. 118 Земельного кодексу України погоджено з відповідними органами, зокрема:

орган архітектури	***№ 09-3905 від 26.03.2010***
природоохоронний орган КМДА	***№ 071/04-4-11/5035 від 06.10.2010***
територіальний орган, що здійснює реалізацію державної політики у сфері земельних відносин	***№ 19-26-0.3-6541/2-14 від 26.11.2014***

Відповідно до Земельного кодексу України та Порядку набуття права на землю юридичними особами та громадянами в м. Києві, затвердженого рішенням Київради від 28.02.2013 №63/9120 (в редакції рішення Київради від 04.03.2015 №195/1060), Департаментом земельних ресурсів виконавчого органу Київської міської ради (Київської міської державної адміністрації) розроблено проект рішення Київської міської ради.

4. Мета прийняття рішення.

Метою прийняття рішення є забезпечення реалізації встановленого Земельним кодексом України права особи на оформлення права користування (власності) на землю.

5. Особливі характеристики ділянки.

Наявність будівель і споруд на ділянці: ***Вільна від капітальної забудови . На ділянці розташовані некапітальні споруди, згоду на знесення яких надала Огановська Н.А. (нотаріальна заява від 21.11.2010 № 3055)***

Інші особливості : ***Відповідно до Генерального плану міста, затвердженого рішенням Київської міської ради від 28.03.2002 № 370/1804, територія за функціональним призначенням належить до території садибної житлової забудови. Під'їзд до ділянки буде здійснюватись через земельну ділянку Огановської Н.А. (нотаріальна заява від 21.11.2014 № 3055). Згідно з витягом з бази даних міського земельного кадастру частина земельної ділянки площею 548 кв.м. обліковується за Огановською Н.А., яка не заперечує проти виділення земельної ділянки Огановській А.В. (нотаріальна заява від 12.11.2009 № 3471). Інша частина відводиться за рахунок міських земель. Встановлено обмеження у використанні земельної ділянки: 01.08.-охоронна зона навколо інженерних комунікацій, 01.04. охоронна зона навколо (вздовж) об'єкта зв'язку, 01.05- охоронна зона навколо (вздовж) об'єкта енергетичної системи.***

6. Стан нормативно-правової бази у даній сфері правового регулювання.

Загальні засади та порядок передачі земельних ділянок у власність чи користування громадянам визначено Земельним кодексом України та Тимчасовим порядком передачі (надання) земельних ділянок у користування або у власність із земель комунальної власності в місті Києві, затвердженим рішенням Київради від 28.02.2013 №63/9120.

7. Фінансово-економічне обґрунтування.

Реалізація рішення не потребує додаткових витрат міського бюджету.

Нормативна грошова оцінка не проводилась

8. Прогноз соціально-економічних та інших наслідків прийняття рішення.

Наслідками прийняття розробленого проекту рішення стане:

- реалізація зацікавленою особою своїх прав щодо використання земельної ділянки;

Доповідач: директор департаменту земельних ресурсів Поліщук О.Г.

Директор Департаменту
земельних ресурсів **Поліщук О.Г.**

ПИТАННЯ 9.8.

КИЇВСЬКА МІСЬКА РАДА

СЕКРЕТАРІАТ

УПРАВЛІННЯ ПРАВОВОГО ЗАБЕЗПЕЧЕННЯ ДІЯЛЬНОСТІ КИЇВСЬКОЇ МІСЬКОЇ РАДИ

01044, м. Київ, вул. Хрещатик, 36 *тел.:(044)202-79-01, 202-79-02*

28.03.2016 № 08/230-592

Голові постійної комісії Київської міської ради з питань містобудування, архітектури та землекористування
Міщенку О.Г.

Правовий висновок
до проекту рішення Київської міської ради
"Про надання дозволу на розроблення проекту землеустрою щодо відведення земельної ділянки об'єднанню співвласників багатоквартирного будинку "Джерела" на вул. Вишняківській, 13 у Дарницькому районі м. Києва для обслуговування житлового будинку та прибудинкової території"

Управління правового забезпечення діяльності Київської міської ради опрацювало поданий проект рішення Київської міської ради та зазначає таке.

Згідно з пунктом 6 частини першої статті 1 Закону України "Про особливості здійснення права власності у багатоквартирному будинку" до спільного майна багатоквартирного будинку належать, зокрема, права на земельну ділянку, на якій розташовані багатоквартирний будинок і належні до нього будівлі та споруди і його прибудинкова територія.

Пунктом 3 розділу III Типового статуту об'єднання співвласників багатоквартирного будинку, затвердженого наказом Державного комітету України з питань житлово-комунального господарства від 27 серпня 2003 року № 141, встановлено, що питання про використання спільного майна належить до виключної компетенції загальних зборів.

З аналізу доданого до проекту рішення Статуту об'єднання співвласників багатоквартирного будинку "Джерела" можна дійти висновку, що до компетенції голови правління не віднесено питання про використання спільного майна (земельної ділянки). А отже до проекту рішення має бути додано рішення загальних зборів щодо вирішення питання оформлення земельної ділянки у постійне користування

Крім того, звертаємо увагу, що Земельний кодекс України, закони України "Про об'єднання співвласників багатоквартирного будинку", "Про особливості здійснення права власності у багатоквартирному будинку" містять поняття "багатоквартирний будинок".

Одним з видів цільового призначення земель відповідно до Класифікатора видів цільового призначення земель, затвердженого наказом Державного комітету України із земельних ресурсів від 23 липня 2010 року № 548, є "для будівництва і обслуговування багатоквартирного житлового будинку".

У зв'язку з цим цільове призначення земельної ділянки, визначене в пункті 1 проекту рішення, потребує приведення у відповідність до термінології наведених вище актів.

Начальник управління В. Слончак

08/231-1043/ПР
22.02.2016

КИЇВСЬКА МІСЬКА РАДА

І сесія VIII скликання

РІШЕННЯ

№

Про надання дозволу на розроблення проекту землеустрою щодо відведення земельної ділянки об'єднанню співвласників багатоквартирного будинку "Джерела" на вул. Вишняківській, 13 у Дарницькому районі м. Києва для обслуговування житлового будинку та прибудинкової території

Київська міська рада
Департамент земельних ресурсів
Код земельної ділянки.
90:291:151

Проект рішення (екз.1)
ПР-8967
від 18.02.2016 до справи
К-25515

2 347008 089674

Розглянувши клопотання про надання дозволу на розроблення проекту землеустрою щодо відведення земельної ділянки об'єднанню співвласників багатоквартирного будинку "Джерела" на вул. Вишняківській, 13 у Дарницькому районі м. Києва та додані документи, керуючись статтями 9, 42, 79-1, 123 Земельного кодексу України, статтею 50 Закону України "Про землеустрій", Законом України „Про внесення змін до деяких законодавчих актів України щодо розмежування земель державної та комунальної власності", пунктом 34 частини 1 статті 26 Закону України „Про місцеве самоврядування в Україні", Київська міська рада

ВИРІШИЛА:

1. Надати дозвіл на розроблення проекту землеустрою щодо відведення земельної ділянки об'єднанню співвласників багатоквартирного будинку "Джерела" на вул. Вишняківській, 13 у Дарницькому районі м. Києва орієнтовною площею 1,01 га (земельна ділянка комунальної власності територіальної громади міста Києва) в постійне користування для обслуговування житлового будинку та прибудинкової території згідно з план-схемою (додаток до рішення) (К-25515).

2. Контроль за виконанням цього рішення покласти на постійну комісію Київської міської ради з питань містобудування, архітектури та землекористування.

Київський міський голова В.Кличко

виготовлено за допомогою ПК "Кадастр"

Оператор Коростій Станіслав Миколайович

ПОДАННЯ:

Директор Департаменту
земельних ресурсів
виконавчого органу Київської міської ради
(Київської міської державної адміністрації) О. Поліщук
(Дворніков. В.М.)

Начальник управління аналітично-правової
роботи Департаменту земельних ресурсів
виконавчого органу Київської міської ради
(Київської міської державної адміністрації) А. Гавриш

ПОГОДЖЕНО:

Постійна комісія Київської міської
ради з питань містобудування, архітектури
та землекористування

Голова О. Міщенко

Секретар І. Картавий

Начальник управління
правового забезпечення діяльності
Київської міської ради В. Державін

ПОЯСНЮВАЛЬНА ЗАПИСКА

№ ПЗ-15906 від 08.02.2016

до проекту рішення Київської міської ради:

Про надання дозволу на розроблення проекту землеустрою щодо відведення земельної ділянки об'єднанню співвласників багатоквартирного будинку "Джерела" на вул. Вишняківській, 13 у Дарницькому районі м. Києва для обслуговування житлового будинку та прибудинкової території

До справи
№ К-25515

2 347011 559065

1. Юридична особа:

Назва	***Об'єднання співвласників багатоквартирного будинку "Джерела"***
Клопотання	***від 06.10.2015 № К-25515***

Відомості про земельну ділянку (кадастровий № 8000000000:90:291:0151к)

Місце розташування (адреса)	***м. Київ, р-н Дарницький, вул. Вишняківська, 13***
Площа	***1,01 га***
Вид та термін користування	***Постійне користування***
Цільове призначення	***для обслуговування житлового будинку та прибудинкової території***

3. Обґрунтування прийняття рішення

На клопотання зацікавленої особи відповідно до ст. 9, 42, 123 Земельного кодексу України Департаментом земельних ресурсів виконавчого органу Київської міської ради (Київської міської державної адміністрації) розроблено проект рішення Київської міської ради.

4. Мета прийняття рішення.

Метою прийняття рішення є забезпечення реалізації встановленого Земельним кодексом України права особи на оформлення права користування (власності) на землю.

5. Особливі характеристики ділянки.

Наявність будівель і споруд на ділянці:

Забудована , розташовано 2 секції багатоповерхових житлових будинків загальною площею 22824 кв.м. з них площа під забудовою складає 3660 кв.м. (акт приймання-передачі балансу з АТ ХК "Київміськбуд" на баланс ОСББ "Джерела" від 01.12.2010.

Інші особливості:

6. Стан нормативно-правової бази у даній сфері правового регулювання.

Загальні засади та порядок отримання дозволу на розроблення документації із землеустрою визначено ст. 9, 42, 123 Земельного кодексу України.

7. Фінансово-економічне обґрунтування.

Реалізація рішення не потребує додаткових витрат міського бюджету.

8. Прогноз соціально-економічних та інших наслідків прийняття рішення.

Наслідками прийняття розробленого проекту рішення стане:

- реалізація зацікавленою особою своїх прав щодо використання земельної ділянки;

Доповідач: директор департаменту земельних ресурсів Поліщук О.Г.

Директор Департаменту
земельних ресурсів

Поліщук О.Г.
(Дворніков В.М.)

Додаток
до рішення Київської міської ради
від _____ № _____

План-схема
до дозволу на розроблення документації із землеустрою

клопотання - від 06.10.2015 № К-25515

код земельної ділянки - 90:291:151к

юридична/фізична особа - Об'єднання співвласників багатоквартирного будинку "Джерела"

адреса земельної ділянки - м. Київ, р-н Дарницький, вул. Вишняківська, 13

вид землекористування - постійне користування

цільове призначення земельної ділянки - для обслуговування житлового будинку та прибудинкової території

орієнтовний розмір - 1,01 га

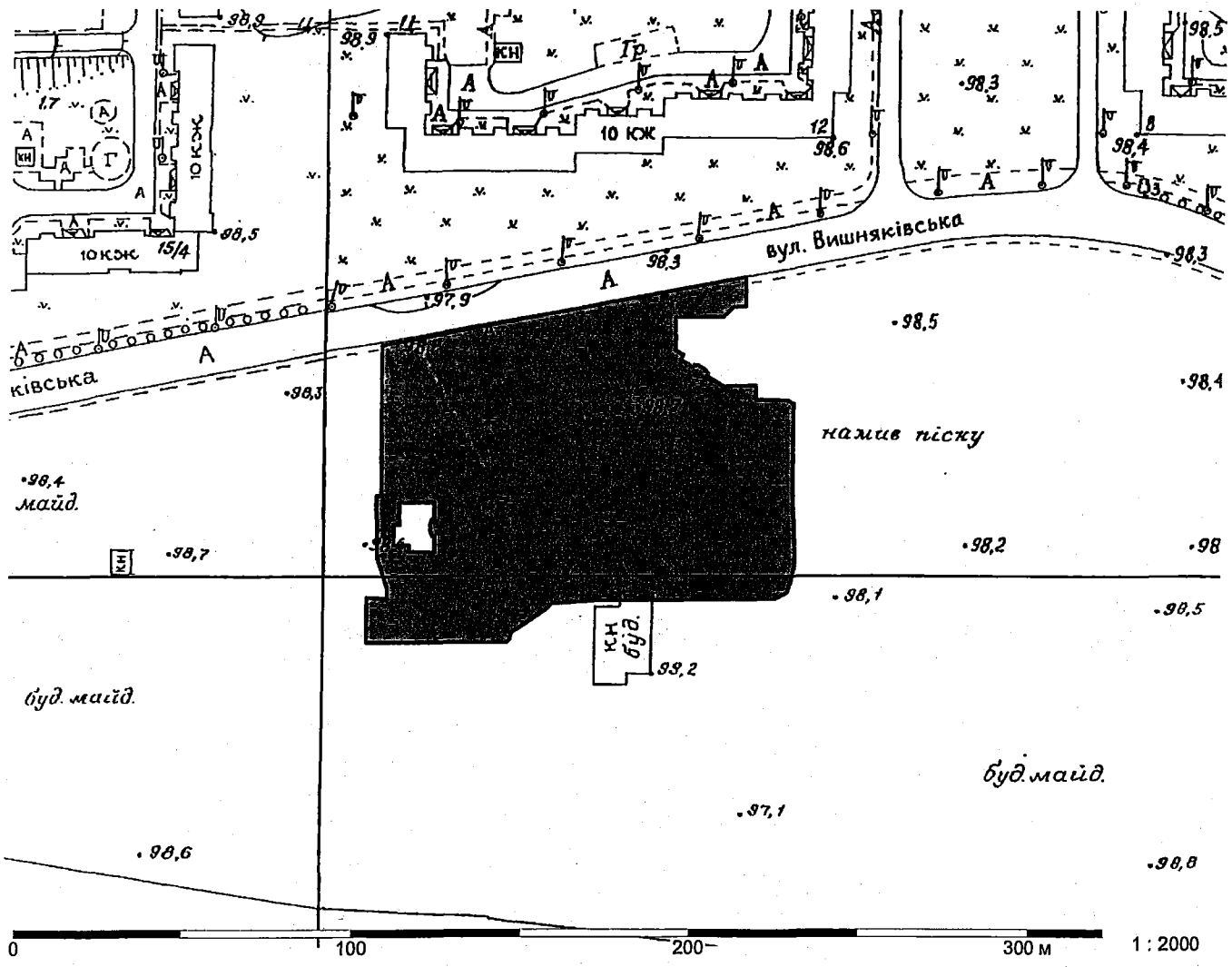

Київський міський голова Кличко В.В.

ПИТАННЯ 9.9.

КИЇВСЬКА МІСЬКА РАДА

СЕКРЕТАРІАТ

УПРАВЛІННЯ ПРАВОВОГО ЗАБЕЗПЕЧЕННЯ ДІЯЛЬНОСТІ КИЇВСЬКОЇ МІСЬКОЇ РАДИ

01044, м. Київ, вул. Хрещатик, 36 *тел.:(044)202-79-01, 202-79-02*

28.03.2016 №08/230-594

Голові постійної комісії Київської міської ради з питань містобудування, архітектури та землекористування
Міщенку О.Г.

Правовий висновок
до проекту рішення Київської міської ради "Про надання дозволу на розроблення проекту землеустрою щодо відведення земельної ділянки ОБ'ЄДНАННЮ СПІВВЛАСНИКІВ БАГАТОКВАРТИРНОГО БУДИНКУ "ДИПЛОМАТ - 2012" на бульв. Лесі Українки, 21 у Печерському районі м. Києва для обслуговування багатоповерхового житлового будинку та прибудинкової території"

Управління правового забезпечення діяльності Київської міської ради опрацювало поданий проект рішення Київської міської ради та зазначає таке.

Згідно з пунктом 6 частини першої статті 1 Закону України "Про особливості здійснення права власності у багатоквартирному будинку" до спільного майна багатоквартирного будинку належать, зокрема, права на земельну ділянку, на якій розташовані багатоквартирний будинок і належні до нього будівлі та споруди і його прибудинкова територія.

Пунктом 3 розділу III Типового статуту об'єднання співвласників багатоквартирного будинку, затвердженого наказом Державного комітету України з питань житлово-комунального господарства від 27 серпня 2003 року № 141 (із змінами), встановлено, що питання про використання спільного майна належить до виключної компетенції загальних зборів.

Аналогічна норма міститься і в Статуті об'єднання співвласників багатоквартирного будинку "ДИПЛОМАТ - 2012" (підпункт 3 пункту 4.5 розділу 4).

Матеріали, додані до проекту рішення, не містять відповідного рішення загальних зборів членів ОБ'ЄДНАННЯ СПІВВЛАСНИКІВ БАГАТОКВАРТИРНОГО БУДИНКУ "ДИПЛОМАТ - 2012".

Земельний кодекс України, закони України “Про об'єднання співвласників багатоквартирного будинку”, “Про особливості здійснення права власності у багатоквартирному будинку” не містять такого поняття - “багатоповерховий житловий будинок”, натомість оперують поняттям “багатоквартирний будинок”.

Одним з видів цільового призначення земель відповідно до Класифікатора видів цільового призначення земель, затвердженого наказом Державного комітету України із земельних ресурсів від 23 липня 2010 року № 548 (із змінами), є “для будівництва і обслуговування багатоквартирного житлового будинку”.

У зв'язку з цим цільове призначення земельної ділянки, визначене в пункті 1 проекту рішення, потребує приведення у відповідність до термінології наведених вище актів.

Начальник управління В. Слончак

08/231-955/ПР
17.02.2016

КИЇВСЬКА МІСЬКА РАДА

І сесія VIII скликання

РІШЕННЯ

_____№_____

Про надання дозволу на розроблення проекту землеустрою щодо відведення земельної ділянки ОБ'ЄДНАННЮ СПІВВЛАСНИКІВ БАГАТОКВАРТИРНОГО БУДИНКУ "ДИПЛОМАТ-2012" на бульв. Лесі Українки, 21 у Печерському районі м. Києва для обслуговування багатоповерхового житлового будинку та прибудинкової території

Київська міська рада
Департамент земельних ресурсів
Код земельної ділянки:

82:068:181

Проект рішення (екз.1)
ПР-8914
від 16.02.2016 до справи
К-22970

2 347008 089148

Розглянувши клопотання про надання дозволу на розроблення проекту землеустрою щодо відведення земельної ділянки ОБ'ЄДНАННЮ СПІВВЛАСНИКІВ БАГАТОКВАРТИРНОГО БУДИНКУ "ДИПЛОМАТ-2012" на бульв. Лесі Українки, 21 у Печерському районі м. Києва та додані документи, керуючись статтями 9, 42, 79-1, 123 Земельного кодексу України, Законом України „Про внесення змін до деяких законодавчих актів України щодо розмежування земель державної та комунальної власності", пунктом 34 частини 1 статті 26 Закону України „Про місцеве самоврядування в Україні", Київська міська рада

ВИРІШИЛА:

1. Надати дозвіл на розроблення проекту землеустрою щодо відведення земельної ділянки ОБ'ЄДНАННЮ СПІВВЛАСНИКІВ БАГАТОКВАРТИРНОГО БУДИНКУ "ДИПЛОМАТ-2012" на бульв. Лесі Українки, 21 у Печерському районі м. Києва орієнтовною площею 0,43 га (земельна ділянка комунальної власності територіальної громади міста Києва) в постійне користування для обслуговування багатоповерхового житлового будинку та прибудинкової території згідно з план-схемою (додаток до рішення) (К-22970).

2. Контроль за виконанням цього рішення покласти на постійну комісію Київської міської ради з питань містобудування, архітектури та землекористування.

Київський міський голова В.Кличко

ПОДАННЯ:

Директор Департаменту
земельних ресурсів виконавчого
органу Київської міської ради
(Київської міської державної адміністрації) О. Поліщук

Начальник управління аналітично-правової роботи
Департаменту земельних ресурсів
виконавчого органу Київської міської ради
(Київської міської державної адміністрації) А. Гавриш

ПОГОДЖЕНО:

Постійна комісія Київської міської
ради з питань містобудування, архітектури
та землекористування

Голова О. Міщенко

Секретар І. Картавий

Начальник управління
правового забезпечення діяльності
Київської міської ради

В. Державін

ПОЯСНЮВАЛЬНА ЗАПИСКА

№ ПЗ-1авто від 22.01.2016

до проекту рішення Київської міської ради:

Про надання дозволу на розроблення проекту землеустрою щодо відведення земельної ділянки ОБ'ЄДНАННЮ СПІВВЛАСНИКІВ БАГАТОКВАРТИРНОГО БУДИНКУ "ДИПЛОМАТ-2012" на бульв. Лесі Українки, 21 у Печерському районі м. Києва для обслуговування багатоповерхового житлового будинку та прибудинкової території

До справи
№ К-22970

2 347011 500005

1. Юридична особа:

Назва	***ОБ'ЄДНАННЯ СПІВВЛАСНИКІВ БАГАТОКВАРТИРНОГО БУДИНКУ "ДИПЛОМАТ-2012"***
Клопотання	***від 05.08.2014 № К-22970***

Відомості про земельну ділянку (кадастровий № 8000000000:82:068:0181к)

Місце розташування (адреса)	***м. Київ, р-н Печерський, бульв. Лесі Українки, 21***
Площа	***0,43 га***
Вид та термін користування	***Постійне користування***
Цільове призначення	***для обслуговування багатоповерхового житлового будинку та прибудинкової території***

3. Обґрунтування прийняття рішення

На клопотання зацікавленої особи відповідно до ст. 9, 123 Земельного кодексу України Департаментом земельних ресурсів виконавчого органу Київської міської ради (Київської міської державної адміністрації) розроблено проект рішення Київської міської ради.

4. Мета прийняття рішення.

Метою прийняття рішення є забезпечення реалізації встановленого Земельним кодексом України права особи на оформлення права користування (власності) на землю.

5. Особливі характеристики ділянки.

Наявність будівель і споруд на ділянці:

Забудована На земельній ділянці розміщений 23-х поверховий житловий будинок, який перебуває на балансі ОСББ "ДИПЛОМАТ-2012"

Інші особливості:

Земельна ділянка надаватиметься із земель комунальної власності територіальної громади міста Києва

6. Стан нормативно-правової бази у даній сфері правового регулювання.

Загальні засади та порядок отримання дозволу на розроблення документації із землеустрою визначено ст. 9, 123 Земельного кодексу України.

7. Фінансово-економічне обґрунтування.

Реалізація рішення не потребує додаткових витрат міського бюджету.

8. Прогноз соціально-економічних та інших наслідків прийняття рішення.

Наслідками прийняття розробленого проекту рішення стане:

- реалізація зацікавленою особою своїх прав щодо використання земельної ділянки;

Доповідач: директор департаменту земельних ресурсів Поліщук О.Г.

Директор Департаменту
земельних ресурсів **Поліщук О.Г.**

ПИТАННЯ 9.10.

КИЇВСЬКА МІСЬКА РАДА

СЕКРЕТАРІАТ

УПРАВЛІННЯ ПРАВОВОГО ЗАБЕЗПЕЧЕННЯ ДІЯЛЬНОСТІ КИЇВСЬКОЇ МІСЬКОЇ РАДИ

01044, м. Київ, вул. Хрещатик, 36 *тел.:(044)278-79-44, 226-29-53*

28.03.2016 №08/280-593

Голові постійної комісії Київської міської ради з питань містобудування, архітектури та землекористування
Міщенку О.Г.

Правовий висновок
до проекту рішення Київської міської ради
"Про надання дозволу на проведення експертної грошової оцінки земельної ділянки, що підлягає продажу"

Управлінням правового забезпечення діяльності Київської міської ради проведено правову експертизу проекту рішення та доданих до нього матеріалів, вважаємо за доцільне зазначити наступне.

Згідно з доданим до проекту рішення висновком Департаменту містобудування та архітектури виконавчого органу Київської міської ради (Київської міської державної адміністрації) від 30.07.2015 №057982-13709, відповідно до Генерального плану міста, затвердженого рішенням Київської міської ради від 28.03.2002 №370/1840, земельна ділянка за функціональним призначенням належить до території зелених насаджень загального користування.

Згідно із статтею 51 Земельного кодексу України земельні ділянки зелених зон і зелених насаджень міст та інших населених пунктів належать до земель рекреаційного призначення.

Враховуючи особливості земель рекреаційного призначення та їх важливе значення, законодавством встановлено для цієї категорії земель особливий правовий режим, пов'язаний з їх охороною.

Зокрема, на землях рекреаційного призначення забороняється діяльність, що перешкоджає або може перешкоджати використанню їх за призначенням, а

також негативно впливає або може вплинути на природний стан цих земель (частина третя статті 52 Земельного кодексу України).

Статтею 162 Земельного кодексу України передбачено, що охорона земель - це система правових, організаційних, економічних та інших заходів, спрямованих на раціональне використання земель, запобігання необґрунтованому вилученню земель сільськогосподарського і лісогосподарського призначення, захист від шкідливого антропогенного впливу, відтворення і підвищення родючості ґрунтів, підвищення продуктивності земель лісогосподарського призначення, забезпечення особливого режиму використання земель природоохоронного, оздоровчого, рекреаційного та історико-культурного призначення.

Відповідно до частини першої статті 163 Земельного кодексу України завданням охорони земель є забезпечення збереження та відтворення земельних ресурсів, екологічної цінності природних і набутих якостей земель.

Частиною другою статті 38 Закону України «Про охорону навколишнього природного середовища» передбачено, що законодавством України громадянам гарантується право загального використання природних ресурсів для задоволення життєво необхідних потреб (естетичних, оздоровчих, рекреаційних, матеріальних тощо) безоплатно, без закріплення цих ресурсів за окремими особами і надання відповідних дозволів, за винятком обмежень, передбачених законодавством України.

Відповідно до частини другої статті 63 Закону України «Про охорону навколишнього природного середовища» на території рекреаційних зон забороняються: а) господарська та інша діяльність, що негативно впливає на навколишнє природне середовище або може перешкодити використанню їх за цільовим призначенням; б) зміни природного ландшафту та проведення інших дій, що суперечать використанню цих зон за прямим призначенням.

Відповідно до частини першої статті 50 Закону України «Про охорону земель» охорона земель оздоровчого, рекреаційного, історико-культурного, природно-заповідного та іншого природоохоронного призначення здійснюється шляхом включення цих земель до складу екологічної мережі, обмеження їх вилучення (викупу) для інших потреб та обмеження антропогенного впливу на такі землі.

З огляду на вищенаведене та відповідно до статті 23 Регламенту Київської міської ради, затвердженого рішенням Київської міської ради від 12 листопада 2014 року №351/351 управління правового забезпечення діяльності Київської міської ради рекомендує направити проект рішення на розгляд постійній комісії Київської міської ради з питань екологічної політики у встановленому порядку.

Начальник управління В. Слончак

08/231-44/ПР
08.12.2015

КИЇВСЬКА МІСЬКА РАДА

І сесія VIII скликання

РІШЕННЯ

_____№_____

Київська міська рада
Департамент земельних ресурсів
Код земельної ділянки:
72:135:004

Проект рішення (екз.1)
ПР-8094
від 07.12.2015 до справи
Є-1293

2 347008 080947

Про надання дозволу на проведення експертної грошової оцінки земельної ділянки, що підлягає продажу
(Справа № Є-1293)

Відповідно до статей 9, 128 Земельного кодексу України та розглянувши заяву (клопотання) про продаж земельної ділянки, Київська міська рада

ВИРІШИЛА:

1. Надати дозвіл на проведення експертної грошової оцінки земельної ділянки (кадастровий номер 8000000000:72:135:0004) площею 0,0236 га для експлуатації та обслуговування кафе з літнім майданчиком на вул. Очаківській, 2 у Солом'янському районі м. Києва, що підлягає продажу громадянину Мєдвєдєву Володимиру Едуардовичу.

2. Контроль за виконанням цього рішення покласти на постійну комісію Київської міської ради з питань містобудування, архітектури та землекористування.

Київський міський голова В.Кличко

ПОДАННЯ:

Директор Департаменту земельних ресурсів виконавчого органу Київської міської ради (Київської міської державної адміністрації) О.Поліщук

Начальник управління аналітично-правової роботи Департаменту земельних ресурсів виконавчого органу Київської міської ради (Київської міської державної адміністрації) А.Гавриш

ПОГОДЖЕНО:

Постійна комісія Київської міської ради з питань містобудування, архітектури та землекористування

Голова О.Міщенко

Секретар І.Картавий

Начальник управління правового забезпечення діяльності Київської міської ради В.Державін

ПОЯСНЮВАЛЬНА ЗАПИСКА № *Є-1293*

до проекту рішення Київської міської ради
«Про надання дозволу на проведення експертної грошової оцінки земельної ділянки, що підлягає продажу»

1. Фізична особа:

ПІБ	*громадянин Мєдвєдєв Володимир Едуардович*
Клопотання	*доручення від 22.07.2015 №08/13080 справа К-25147*

2. Відомості про земельну ділянку (кадастровий номер 8000000000:72:135:0004):

Місце розташування	*м. Київ, р-н Солом'янський, вул. Очаківська, 2*
Площа, га	*0,0236*
Цільове призначення	*для експлуатації та обслуговування кафе з літнім майданчиком*

3. Обґрунтування прийняття рішення

На клопотання зацікавлених осіб відповідно до частини 3 статті 128 Земельного кодексу України Департаментом земельних ресурсів виконавчого органу Київської міської ради (Київської міської державної адміністрації) розроблено проект рішення Київської міської ради.

4. Мета прийняття рішення

Метою прийняття рішення є забезпечення реалізації встановленого Земельним кодексом України права фізичних та юридичних осіб на придбання земельних ділянок у власність.

5. Загальна характеристика і основні положення проекту рішення

Проектом рішення передбачено надати дозвіл на проведення експертної грошової оцінки земельної ділянки площею 0,0236 га для експлуатації та обслуговування кафе з літнім майданчиком на вул. Очаківській, 2 у Солом'янському районі м. Києва, що підлягає продажу громадянину Мєдвєдєву Володимиру Едуардовичу.

6. Стан нормативно - правової бази у сфері правового регулювання

У сфері нормативно-правового регулювання даного питання діє частина 3 статті 128 Земельного кодексу України.

7. Фінансово - економічне обгрунтування

Реалізація рішення не потребує додаткових фінансових витрат з бюджету.

8. Наслідки прийняття рішення

Прийняття такого рішення є підставою для визначення ціни земельної ділянки для подальшого її продажу зацікавленим особам.

Директор Департаменту
земельних ресурсів О.Поліщук

КИЇВСЬКА МІСЬКА РАДА

VIII СКЛИКАННЯ

ПОСТІЙНА КОМІСІЯ З ПИТАНЬ МІСТОБУДУВАННЯ, АРХІТЕКТУРИ ТА ЗЕМЛЕКОРИСТУВАННЯ

01044, м. Київ, вул. Хрещатик, 36, к. 1007 *тел./факс (044) 202-73-09*

№ 08/281-185

Витяг з протоколу № 5
засідання постійної комісії Київської міської ради з питань
містобудування, архітектури та землекористування
від 01.03.2016

11.5.1. СЛУХАЛИ: Кадастрова справа **Є-1293**
Повторний розгляд проекту рішення «Про надання дозволу на проведення експертної грошової оцінки земельної ділянки, що підлягає продажу».
(ПР-8094 від 07.12.2015)

На засіданні постійної комісії Київської міської ради з питань містобудування, архітектури та землекористування від 16.12.2015 *питання було знято на вивчення робочою групою*
Виноситься на повторний розгляд згідно з протоколом *засідання робочої групи, створеної 16.12.2015 (реєстр. №12 від 09.02.2016). Відповідно до протоколу:*
- Рекомендувати гр. Мєдвєдєву В.Е. укласти з комунальним підприємством УЗН Солом'янського району м. Києва договір щодо надання допомоги на утримання комунального скверу;
- У разі укладення зазначеного договору рекомендувати постійній комісії підтримати проект рішення.

Проектом рішення передбачено: надати дозвіл на проведення експертної грошової оцінки земельної ділянки площею 0,0236 га для експлуатації та обслуговування кафе з літнім майданчиком на вул. Очаківській, 2 у Солом'янському районі м. Києва, що підлягає продажу громадянину Мєдвєдєву Володимиру Едуардовичу.

УХВАЛИЛИ: ***1. Підтримати проект рішення*** «Про надання дозволу на проведення експертної грошової оцінки земельної ділянки, що підлягає продажу» (ПР-8094 від 07.12.2015).

2. Направити вищезазначений проект рішення разом з матеріалами кадастрової справи Є-1293 на розгляд постійної комісії Київської міської ради з питань торгівлі, підприємництва та регуляторної політики.

З протоколом вірно.

Голова комісії **О. Г. Міщенко**

Секретар комісії **І. Л. Картавий**

КИЇВСЬКА МІСЬКА РАДА

VIII СКЛИКАННЯ

постійна комісія з питань торгівлі, підприємництва та регуляторної політики

01044, м. Київ, вул. Хрещатик, 36 к..1021 *тел.:(044)202-70-09, 202-73-11, факс:202-70-53*

18.03.2016 № 08/286-110

Голові постійної комісії Київської міської ради з питань містобудування, архітектури та землекористування Міщенку О.А.

Витяг з протоколу №9
засідання постійної комісії Київської міської ради з питань торгівлі, підприємництва та регуляторної політики

м. Київ **17.03.2016**

ПРИСУТНІ ДЕПУТАТИ:

Бродський О.Я. - голова постійної комісії
Овраменко О.В. - секретар постійної комісії
Башлаков С.В. - заступник голови постійної комісії
Попов Д.В. - заступник голови постійної комісії
Ярмоленко Ю.О. - заступник голови постійної комісії

ПРИСУТНІ:

Антонюк В.М. - начальник відділу з питань житлово-комунального господарства, підприємництва, регуляторної політики, транспорту, зв'язку та реклами управління забезпечення діяльності постійних комісій Київської міської ради

ЗАПРОШЕНІ:

Дворніков В.М. - перший заступник директора Департаменту земельних ресурсів

ПОРЯДОК ДЕННИЙ:

Питання 12.

СЛУХАЛИ: інформацію голови постійної комісії Бродського О.Я. щодо розгляду проекту рішення Київської міської ради «Про надання дозволу на проведення грошової оцінки земельної ділянки, що підлягає продажу». ***Кадастрова справа Є-1293 (Земельна ділянка площею 0,0236 га для експлуатації та обслуговування кафе з літнім майданчиком на вул. Очаківській, 2 у Солом'янському районі м. Києва», що підлягає продажу гр. Мєдвєдєву Володимиру Едуардовичу.***

В обговоренні взяли участь О. Бродський, О.Овраменко, Д.Попов, С.Башлаков, Ю.Ярмоленко, В. Дворніков та запрошені.

УХВАЛИЛИ:

1. Підтримати проект рішення Київської міської ради «Про надання дозволу на проведення грошової оцінки земельної ділянки, що підлягає продажу». ***Кадастрова справа Є-1293 (Земельна ділянка площею 0,0236 га для експлуатації та обслуговування кафе з літнім майданчиком на вул. Очаківській,2 у Солом'янському районі м. Києва», що підлягає продажу гр. Мєдвєдєву Володимиру Едуардовичу.***

ГОЛОСУВАЛИ: ЗА – одноголосно, проти – немає, утримались – немає.

З оригіналом згідно

Голова постійної комісії О.Бродський

питання 9.11.

КИЇВСЬКА МІСЬКА РАДА

СЕКРЕТАРІАТ

УПРАВЛІННЯ ПРАВОВОГО ЗАБЕЗПЕЧЕННЯ ДІЯЛЬНОСТІ КИЇВСЬКОЇ МІСЬКОЇ РАДИ

01044, м. Київ, вул. Хрещатик, 36 *тел.:(044)202-79-01, 202-79-02*

28.03.2016 №08/230-598

Голові постійної комісії Київської міської ради з питань містобудування, архітектури та землекористування
Міщенку О.Г.

Правовий висновок
до проекту рішення Київської міської ради "Про надання дозволу на розроблення проекту землеустрою щодо відведення земельних ділянок об'єднанню співвласників багатоквартирного будинку "Кут" на просп. Петра Григоренка, 15 у Дарницькому районі м. Києва для експлуатації та обслуговування житлового будинку та дитячого майданчика"

Управління правового забезпечення діяльності Київської міської ради опрацювало поданий проект рішення Київської міської ради та зазначає таке.

Відповідно до пункту 6 частини першої статті 1 Закону України "Про особливості здійснення права власності у багатоквартирному будинку" до спільного майна багатоквартирного будинку належать, зокрема, права на земельну ділянку, на якій розташовані багатоквартирний будинок і належні до нього будівлі та споруди і його прибудинкова територія.

Пунктом 3 розділу III Типового статуту об'єднання співвласників багатоквартирного будинку, затвердженого наказом Державного комітету України з питань житлово-комунального господарства від 27 серпня 2003 року № 141 (із змінами), встановлено, що питання про використання спільного майна належить до виключної компетенції загальних зборів.

Матеріали, додані до проекту рішення, не містять відповідного рішення загальних зборів членів об'єднання співвласників багатоквартирного будинку "Кут".

Згідно з частиною другою статті 42 Земельного кодексу України земельні ділянки, на яких розташовані багатоквартирні будинки, а також належні до них будівлі, споруди та прибудинкова територія, що перебувають у спільній сумісній

власності власників квартир та нежитлових приміщень у будинку, передаються безоплатно у власність або в постійне користування співвласникам багатоквартирного будинку в порядку, встановленому Кабінетом Міністрів України.

Одним з видів цільового призначення земель відповідно до Класифікатора видів цільового призначення земель, затвердженого наказом Державного комітету України із земельних ресурсів від 23 липня 2010 року № 548 (із змінами), є "для будівництва і обслуговування багатоквартирного житлового будинку".

У зв'язку з цим цільове призначення земельної ділянки "для експлуатації та обслуговування житлового будинку та дитячого майданчика", визначене в назві, пункті 1 проекту рішення, потребує приведення у відповідність до термінології наведених вище актів.

Начальник управління В. Слончак

08/231-1146/ПР
25.02.2016

КИЇВСЬКА МІСЬКА РАДА

І сесія VIII скликання

РІШЕННЯ

№

Про надання дозволу на розроблення проекту землеустрою щодо відведення земельних ділянок об'єднанню співвласників багатоквартирного будинку "Кут" на просп. Петра Григоренка, 15 у Дарницькому районі м. Києва для експлуатації та обслуговування житлового будинку та дитячого майданчику

Київська міська рада
Департамент земельних ресурсів
Код земельної ділянки:

63:245:018
63:245:160

Проект рішення (екз.1)
ПР-9047
від 24.02.2016 до справи
К-25891

2 347008 090472

Розглянувши клопотання про надання дозволу на розроблення проекту землеустрою щодо відведення земельних ділянок об'єднанню співвласників багатоквартирного будинку "Кут" на просп. Петра Григоренка, 15 у Дарницькому районі м. Києва та додані документи, керуючись статтями 9, 42, 79-1, 123 Земельного кодексу України, статтею 50 Закону України "Про землеустрій", Законом України „Про внесення змін до деяких законодавчих актів України щодо розмежування земель державної та комунальної власності", пунктом 34 частини першої статті 26 Закону України „Про місцеве самоврядування в Україні", Київська міська рада

ВИРІШИЛА:

1. Надати дозвіл на розроблення проекту землеустрою щодо відведення земельних ділянок об'єднанню співвласників багатоквартирного будинку "Кут" на просп. Петра Григоренка, 15 у Дарницькому районі м. Києва орієнтовними площами 0,92 га; 0,04 га (земельні ділянки комунальної власності територіальної громади міста Києва) в постійне користування для експлуатації та обслуговування житлового будинку та дитячого майданчику згідно з план-схемою (додаток до рішення) (К-25891).

2. Контроль за виконанням цього рішення покласти на постійну комісію Київської міської ради з питань містобудування, архітектури та землекористування.

Київський міський голова **В.**Кличко

виготовлено за допомогою ПК "Кадастр"

Оператор Коростій Станіслав Миколайович

ПОДАННЯ:

Директор Департаменту
земельних ресурсів
виконавчого органу Київської міської ради
(Київської міської державної адміністрації) О. Поліщук

Начальник управління аналітично-правової
роботи Департаменту земельних ресурсів
виконавчого органу Київської міської ради
(Київської міської державної адміністрації) А. Гавриш

ПОГОДЖЕНО:

Постійна комісія Київської міської
ради з питань містобудування, архітектури
та землекористування

Голова О. Міщенко

Секретар І. Картавий

Начальник управління
правового забезпечення діяльності
Київської міської ради В. Державін

ПОЯСНЮВАЛЬНА ЗАПИСКА

№ ПЗ-15471 від 27.01.2016

до проекту рішення Київської міської ради:

Про надання дозволу на розроблення проекту землеустрою щодо відведення земельних ділянок Об'єднання співвласників багатоквартирного будинку "Кут" на просп. Петра Григоренка, 15 у Дарницькому районі м. Києва для експлуатації та обслуговування житлового будинку та дитячого майданчику

До справи
№ К-25891

2 347011 554718

1. Юридична особа:

Назва	***Об'єднання співвласників багатоквартирного будинку "Кут"***
Клопотання	***від 14.12.2015 № К-25891***

Відомості про земельні ділянки (кадастрові №№ 8000000000:63:245:0018к; 8000000000:63:245:0160к)

Місце розташування (адреса)	***м. Київ, р-н Дарницький, просп. Петра Григоренка, 15***
Площа	***0,92 га| 0,04 га***
Вид та термін користування	***Постійне користування***
Цільове призначення	***для експлуатації та обслуговування житлового будинку та дитячого майданчику***

3. Обґрунтування прийняття рішення

На клопотання зацікавленої особи відповідно до ст. 9, 42, 123 Земельного кодексу України Департаментом земельних ресурсів виконавчого органу Київської міської ради (Київської міської державної адміністрації) розроблено проект рішення Київської міської ради.

4. Мета прийняття рішення.

Метою прийняття рішення є забезпечення реалізації встановленого Земельним кодексом України права особи на оформлення права користування (власності) на землю.

5. Особливі характеристики ділянки.

Наявність будівель і споруд на ділянці:

Забудована , на земельній ділянці розташований багатоповерховий житловий будинок № 15 просп. П.Григоренека який прийнятий в експлуатацію відповідно до акту № 66 державної приймальної комісії про прийняття в експлуатацію закінченого будівництвом об'єкта, розпорядження Дарницької районної державної адміністрації міста Києва від 04.04.2001 № 174. Відповідно до АВІЗО № 3 від 29.07.2002 року управлінням капітального будівництва Київської міськдержадміністрації житловий будинок переданий на баланс ОСББ "КУТ". Земельна ділянка площею 0,04 га (дитячий майданчик) обліковується, експлуатується та обслуговується ОСББ "КУТ".

Інші особливості:

6. Стан нормативно-правової бази у даній сфері правового регулювання.

Загальні засади та порядок отримання дозволу на розроблення документації із землеустрою визначено ст. 9, 42, 123 Земельного кодексу України.

7. Фінансово-економічне обґрунтування.

Реалізація рішення не потребує додаткових витрат міського бюджету.

8. Прогноз соціально-економічних та інших наслідків прийняття рішення.

Наслідками прийняття розробленого проекту рішення стане:

- реалізація зацікавленою особою своїх прав щодо використання земельної ділянки;

Доповідач: директор департаменту земельних ресурсів Поліщук О.Г.

Директор Департаменту
земельних ресурсів **Поліщук О.Г.**

Додаток
до рішення Київської міської ради
від _____ № _____

План-схема
до дозволу на розроблення проекту землеустрою

клопотання - від 14.12.2015 № К-25891

код земельної ділянки - 63:245:018к| 63:245:160к

юридична/фізична особа - Об'єднання співвласників багатоквартирного будинку "Кут"

адреса земельної ділянки - м. Київ, р-н Дарницький, просп. Петра Григоренка, 15

вид землекористування - постійне користування

цільове призначення земельної ділянки - для експлуатації та обслуговування житлового будинку та дитячого майданчику

орієнтовний розмір - 0,92 га| 0,04 га

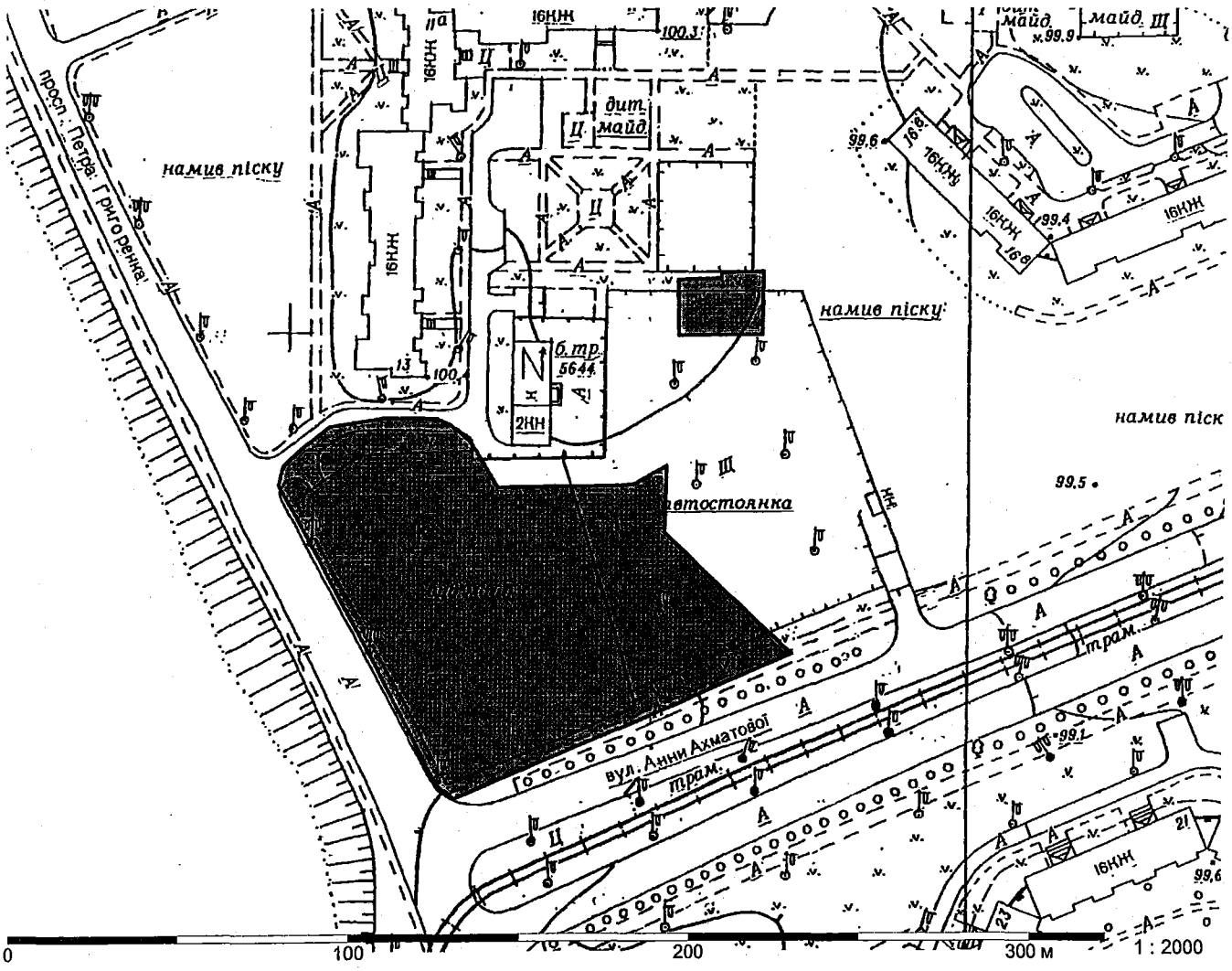

Київський міський голова Кличко В.В.

ПИТАННЯ 9.12.

КИЇВСЬКА МІСЬКА РАДА

СЕКРЕТАРІАТ

УПРАВЛІННЯ ПРАВОВОГО ЗАБЕЗПЕЧЕННЯ ДІЯЛЬНОСТІ КИЇВСЬКОЇ МІСЬКОЇ РАДИ

01044, м. Київ, вул. Хрещатик, 36 *тел.:(044)202-79-01, 202-79-02*

29.03.2016 №08/280-608

Голові постійної комісії Київської міської ради з питань містобудування, архітектури та землекористування
Міщенку О.Г.

Правовий висновок
до проекту рішення Київської міської ради
"Про передачу земельної ділянки ТОВАРИСТВУ З ОБМЕЖЕНОЮ ВІДПОВІДАЛЬНІСТЮ "ІНВЕСТ-ПРОДЖЕКТ" для експлуатації та обслуговування нежитлової адміністративної будівлі на вул. Богдана Хмельницького, 9 (літера "А") у Шевченківському районі м. Києва"

Управління правового забезпечення діяльності Київської міської ради опрацювало поданий проект рішення Київської міської ради та зазначає таке.

З аналізу доданих до проекту рішення матеріалів можна дійти висновку, що на земельній ділянці, що пропонується передати ТОВАРИСТВУ З ОБМЕЖЕНОЮ ВІДПОВІДАЛЬНІСТЮ "ІНВЕСТ-ПРОДЖЕКТ" розміщена пам'ятка архітектури (історії), а сама земельна ділянка знаходиться в зоні регулювання забудови першої категорії та центральному історичному ареалі.

Питання щодо особливостей передачі земельних ділянок історико-культурного призначення врегульовано Земельним кодексом України, законами України "Про охорону культурної спадщини", "Про охорону археологічної спадщини".

Зокрема, статтею 186-1 Земельного кодексу України проект землеустрою щодо відведення земельної ділянки, розташованої на території земель історико-культурного призначення, пам'яток культурної спадщини, їх охоронних зон, в історичних ареалах населених місць та інших землях історико-культурного призначення, підлягає погодженню з відповідним органом у сфері охорони культурної спадщини.

Відповідно до статті 6 Закону України "Про охорону археологічної спадщини" до повноважень центрального органу виконавчої влади, що реалізує державну політику у сфері охорони культурної спадщини, належить здійснення

нагляду за виконанням робіт з дослідження, консервації, реабілітації, реставрації, ремонту, пристосування, музеєфікації та інших робіт на об'єктах археологічної спадщини і в зонах їх охорони, на охоронюваних археологічних територіях, в історичних ареалах населених місць, погодження проектів відведення земельних ділянок на території пам'яток та в зонах їх охорони, на охоронюваних археологічних територіях, в історичних ареалах населених місць.

Згідно із статтею 5 Закону України "Про охорону культурної спадщини" до повноважень центрального органу виконавчої влади, що реалізує державну політику у сфері охорони культурної спадщини, належить погодження документації із землеустрою щодо відповідності зазначеної документації законодавству у сфері охорони культурної спадщини.

Крім того, проекти землеустрою щодо відведення земельних ділянок історико-культурного призначення підлягають обов'язковій державній експертизі відповідно до вимог Закону України "Про державну експертизу землевпорядної документації".

Відповідно до висновку Державної експертизи землевпорядної документації від 15 січня 2015 року №1811-14 проект землеустрою щодо відведення земельної ділянки на вул. Богдана Хмельницького, 9 (літера "А") у Шевченківському районі погоджений Міністерством культури України, натомість сам документ про погодження проекту землеустрою Міністерством культури України в матеріалах справи відсутній.

Враховуючи зазначене вище, управління повертає проект рішення на доопрацювання з врахуванням наданих зауважень.

Начальник управління В. Слончак

08/231-426/ПР
19.01.2016

КИЇВСЬКА МІСЬКА РАДА

I СЕСІЯ VIII СКЛИКАННЯ

РІШЕННЯ

№

Про передачу земельної ділянки ТОВАРИСТВУ З ОБМЕЖЕНОЮ ВІДПОВІДАЛЬНІСТЮ "ІНВЕСТ-ПРОДЖЕКТ" для експлуатації та обслуговування нежитлової адміністративної будівлі на вул. Богдана Хмельницького, 9 (літера "А") у Шевченківському районі м. Києва

Київська міська рада
Департамент земельних ресурсів
Код земельної ділянки:
76:029:011

Проект рішення (екз.1)
ПР-8390
від 18.01.2016 до справи
Д-7064
Заява ДЦ № 030-000186992-014
від 29.08.2015
2 347008 083900

Відповідно до статей 9, 83, 93, 116, 120, 123, 124 Земельного кодексу України, Закону України „Про внесення змін до деяких законодавчих актів України щодо розмежування земель державної та комунальної власності", пункту 34 частини першої статті 26 Закону України „Про місцеве самоврядування в Україні" та розглянувши проект землеустрою щодо відведення земельної ділянки, Київська міська рада

ВИРІШИЛА:

1. Затвердити проект землеустрою щодо відведення земельної ділянки ТОВАРИСТВУ З ОБМЕЖЕНОЮ ВІДПОВІДАЛЬНІСТЮ "ІНВЕСТ-ПРОДЖЕКТ" для експлуатації та обслуговування нежитлової адміністративної будівлі на вул. Богдана Хмельницького, 9 (літера "А") у Шевченківському районі м. Києва (категорія земель – землі житлової та громадської забудови, заява ДЦ від 29.08.2015 № 030-000186992-014, справа Д-7064).

2. Передати ТОВАРИСТВУ З ОБМЕЖЕНОЮ ВІДПОВІДАЛЬНІСТЮ "ІНВЕСТ-ПРОДЖЕКТ", за умови виконання пункту 3 цього рішення, в оренду на 15 років земельну ділянку площею 0,0830 га (кадастровий номер 8000000000:76:029:0011, витяг з Державного земельного кадастру про земельну ділянку НВ-8000160652015) для експлуатації та обслуговування нежитлової адміністративної будівлі на вул. Богдана Хмельницького, 9 (літера "А") у Шевченківському районі м. Києва із земель комунальної власності територіальної

громади міста Києва, у зв'язку з набуттям права власності на майно (договір купівлі-продажу нежилого будинку від 25.10.2012 № 280).

3. ТОВАРИСТВУ З ОБМЕЖЕНОЮ ВІДПОВІДАЛЬНІСТЮ "ІНВЕСТ-ПРОДЖЕКТ":

3.1. Виконувати обов'язки землекористувача відповідно до вимог статті 96 Земельного кодексу України.

3.2. У місячний термін надати до Департаменту земельних ресурсів виконавчого органу Київської міської ради (Київської міської державної адміністрації) документи, визначені чинним законодавством, необхідні для укладання договору оренди земельної ділянки.

3.3. Забезпечити вільний доступ для прокладання нових, ремонту та експлуатації існуючих інженерних мереж і споруд, розміщених у межах земельної ділянки.

3.4. Питання майнових відносин вирішувати в установленому порядку.

3.5. У разі необхідності проведення реконструкції чи нового будівництва питання оформлення дозвільної та проектно-кошторисної документації вирішувати в порядку, визначеному чинним законодавством України.

3.6. Виконати вимоги, викладені в листах Департаменту містобудування та архітектури від 11.03.2014 № 2177/0/12/19-14, управління охорони культурної спадщини від 12.06.2014 № 066/09-1470, Головного управління Держземагентства у м. Києві від 05.09.2014 № 19-26-0.3-4762/2-14.

3.7. Питання пайової участі та укладення з Департаментом економіки та інвестицій виконавчого органу Київської міської ради (Київської міської державної адміністрації) договору про пайову участь вирішувати в порядку та випадках, встановлених законодавством.

4. Попередити землекористувача, що право користування земельною ділянкою може бути припинено відповідно до статей 141, 143 Земельного Кодексу України.

5. Контроль за виконанням цього рішення покласти на постійну комісію Київської міської ради з питань містобудування, архітектури та землекористування.

Київський міський голова В.Кличко

ПОДАННЯ:

Директор Департаменту земельних ресурсів
виконавчого органу Київської міської ради
(Київської міської державної адміністрації) О.Поліщук

Начальник управління
аналітично-правової роботи
Департаменту земельних ресурсів
виконавчого органу Київської міської ради
(Київської міської державної адміністрації) А. Гавриш

ПОГОДЖЕНО:

Постійна комісія Київської міської ради
з питань містобудування, архітектури та
землекористування

Голова комісії О.Міщенко

Секретар комісії І.Картавий

Начальник управління
правового забезпечення діяльності
Київської міської ради В.Державін

ПОЯСНЮВАЛЬНА ЗАПИСКА

№ ПЗ-14068 від 07.09.2015

до проекту рішення Київської міської ради:

"Про передачу земельної ділянки ТОВАРИСТВУ З ОБМЕЖЕНОЮ ВІДПОВІДАЛЬНІСТЮ "ІНВЕСТ-ПРОДЖЕКТ" для експлуатації та обслуговування нежитлової адміністративної будівлі на вул. Богдана Хмельницького, 9 (літера "А") у Шевченківському районі м. Києва"

До кадастрової справи
№ Д-7064

2 347011 540681

1. Юридична особа:

Назва	***Товариство з обмеженою відповідальністю "Інвест-Проджект"***
Клопотання	***від 23.05.2013 № К-21018***
Рішення про надання дозволу на проектування	***від 02.10.2013 № 79/9667***

2. Відомості про земельну ділянку (кадастровий № 8000000000:76:029:0011)

Місце розташування (адреса)	***м. Київ, р-н Шевченківський, вул. Богдана Хмельницького, 9 (літера "А")***
Площа	***0,0830 га***
Вид та термін користування	***Право в процесі оформлення (Оренда на 15 років)***
Цільове призначення	***для експлуатації та обслуговування нежитлової адміністративної будівлі***
Нормативна грошова оцінка (за попереднім розрахунком*)	***16 251 901 грн. 51 коп. відповідно витягу з технічної документації ПР-00293 від 03.09.2015***

*Наведені розрахунки нормативної грошової оцінки не є остаточними і будуть уточнені відповідно до вимог чинного законодавства при підготовці документу, що посвідчує право на землю.

3. Обґрунтування прийняття рішення

На замовлення зацікавленої особи землевпорядною організацією розроблено проект землеустрою щодо відведення земельної ділянки, який згідно із ст. 123 Земельного кодексу України погоджено з відповідними органами, зокрема:

орган архітектури	***№ 4682/0/12/09-14 від 08.05.2014***
місцевий орган охорони культурної спадщини	***№ 066/09-1470 від 12.06.2014***
територіальний орган, що здійснює реалізацію державної політики у сфері земельних відносин	***№ 19-26-0.3-4762/2-14 від 05.09.2014***
державна землевпорядна експертиза	***№ 1811-14 від 15.01.2015***

Відповідно до Земельного кодексу України та Порядку передачі (надання) земельних ділянок в користування або у власність в м. Києві, затвердженого рішенням Київради від 28.02.2013 №63/9120 (в редакції рішення Київради від 04.03.2015 №195/1060), Департаментом земельних ресурсів виконавчого органу Київської міської ради (Київської міської державної адміністрації) розроблено проект рішення Київської міської ради.

4. Мета прийняття рішення.

Метою прийняття рішення є забезпечення реалізації встановленого Земельним кодексом України права особи на оформлення права користування (власності) на землю.

5. Особливі характеристики ділянки.

Наявність будівель і споруд на ділянці: ***Забудована нежитловим будинком площею 1028,90 кв.м., який належить товариству на підставі договору купівлі-продажу нежилого будинку від 25.10.2012 (Витяг з реєстру прав власності на нерухоме майно від 13.03.2012 № 33459167). Орієнтовна площа забудови 65 %.***

Інші особливості : ***Земельна ділянка відводиться із земель комунальної власності територіально громади міста Києва (довідка КО "Інститут генерального плану м. Києва" від 11.12.2012 № 03-2316).***

6. Стан нормативно-правової бази у даній сфері правового регулювання.

Загальні засади та порядок передачі земельних ділянок у власність чи користування юридичним особам визначено Земельним кодексом України та Тимчасовим порядком передачі (надання) земельних ділянок у користування або у власність із земель комунальної власності в місті Києві, затвердженим рішенням Київради від 28.02.2013 №63/9120.

7. Фінансово-економічне обґрунтування.

Реалізація рішення не потребує додаткових витрат міського бюджету.

Відповідно до Податкового Кодексу України, Закону України "Про оренду землі" та рішення Київради від 28.01.2015 №60/925 "Про Бюджет м.Києва на 2015 рік" (дод.10) орієнтовний розмір орендної плати складатиме ***975 114 грн. 09 коп. (6%)***

8. Прогноз соціально-економічних та інших наслідків прийняття рішення.

Наслідками прийняття розробленого проекту рішення стане:
- реалізація зацікавленою особою своїх прав щодо використання земельної ділянки;

Доповідач: директор департаменту земельних ресурсів Поліщук О.Г.

Директор Департаменту
земельних ресурсів **Поліщук О.Г.**

10. Розгляд кадастрових справ:

10.1. Розгляд кадастрових справ ***(надання / передача)***

		Деснянський район
1.	А-22127 **ПР-8491 від 26.01.2016**	Громадська організація "Фонд інвалідів Чорнобиля" Деснянського району м. Києва вул. Милославська, 17-23 постійне користування площа 2,2961 га для експлуатації та обслуговування тимчасової автомобільної стоянки
2.	А-22151 **ПР-8640 від 03.02.2016**	Громадянин Павлюк Валерій Михайлович вул. Миропільська, 2 оренда 5 років площа 0,0319 га для експлуатації та обслуговування павільйону-магазину
3.	Д-6976 **ПР-9404 від 30.03.2016**	Товариство з обмеженою відповідальністю "ОМЕГА ЛАЙТ ГРУП" вул. Попудренка, 50-в оренда 25 років площа 0,1180 га для реконструкції, експлуатації та обслуговування торговельно-офісної будівлі
		Оболонський район
4.	Д-7033 **ПР-9246 від 18.03.2016**	Публічне акціонерне товариство «КИЇВХІМПОСТАЧ» перетин просп. Московського та просп. Героїв Сталінграда оренда 3 роки площа 0,2113 га для будівництва, обслуговування та експлуатації об'єктів інженерно-транспортної, енергетичної інфраструктури (трансформаторна підстанція) та дорожнього господарства (крім об'єктів дорожнього сервісу)
		Святошинський район
5.	Д-2387 **ПР-8633 від 03.02.2016**	Київська Конференція Церкви Адвентистів Сьомого Дня в Україні вул. Мирослава Ірчана, 2 оренда 15 років площа 0,1282га для реконструкції житлового будинку з прибудовою корпусу церкви з подальшою їх експлуатацією та обслуговуванням

		Шевченківський район
6.	А-21814 **ПР-8500 від 26.01.2016**	Товариство з обмеженою відповідальністю "ПАРАДИГМА ІНВЕСТ ГРУП" вул. Довнар-Запольського, 7-а оренда 10 років площа 0,2547 га для реконструкції навчального корпусу під адміністративну будівлю і подальших її експлуатації та обслуговування
7.	А-22167 **ПР-9227 від 14.03.2016**	Дитяча клінічна лікарня №6 Шевченківського району м. Києва вул. Терещенківська, 23-25/10 постійне користування площа 0,2749 га для експлуатації та обслуговування будівель дитячої клінічної лікарні №6
8.	Д-6979 **ПР-8561 від 28.01.2016**	ПРИВАТНЕ АКЦІОНЕРНЕ ТОВАРИСТВО "ТЕЛЕКАНАЛ "ІНТЕР" вул. Дмитрівська, 30 оренда 10 років площа 0,5611 га для реконструкції з добудовою, експлуатації та обслуговування адміністративно-складських будівель з вбудовано-прибудованими приміщеннями та паркінгом
9.	Д-7050 **ПР-8599 від 29.01.2016**	Громадянин Грігорян Юрій Людвикович вул. Академіка Туполєва, 18-е оренда 25 років площа 0,0749 га для реконструкції нежитлової будівлі під громадську (торгово-офісного призначення)
10.	А-22112 **ПР-8863 від 15.02.2016**	Громадянин Дубровський Євген Ігорович вул. Подвойського, 9 (літ. А) оренда 10 років площа 0,1033 га для експлуатації та обслуговування адміністративного будинку

Голова комісії **О. Міщенко**

Секретар комісії **І. Картавий**

до п.10.2.2,
Д-6031

КИЇВСЬКА МІСЬКА РАДА

VIII СКЛИКАННЯ

ПОСТІЙНА КОМІСІЯ З ПИТАНЬ МІСТОБУДУВАННЯ, АРХІТЕКТУРИ ТА ЗЕМЛЕКОРИСТУВАННЯ

01044, м. Київ, вул. Хрещатик, 36, к. 1007 *тел./факс (044) 202-73-09*

№ 08/281-188

Витяг з протоколу № 5
засідання постійної комісії Київської міської ради з питань
містобудування, архітектури та землекористування
від 01.03.2016

10.1.2. СЛУХАЛИ: Кадастрова справа Д-**6031**
Проект рішення «Про надання релігійній громаді «Віфанія» у Деснянському районі м. Києва євангельських християн-баптистів земельної ділянки для реконструкції з розширенням будівлі під молитовний дім з подальшою експлуатацією та обслуговуванням на вул. Кутузова, 2 у Деснянському районі м. Києва».
(ПР-8642 від 03.02.2016)

Земельна ділянка площею 0,2891 га – у постійне користування.

УХВАЛИЛИ: ***1. Відкласти розгляд проекту рішення*** «Про надання релігійній громаді «Віфанія» у Деснянському районі м. Києва євангельських християн-баптистів земельної ділянки для реконструкції з розширенням будівлі під молитовний дім з подальшою експлуатацією та обслуговуванням на вул. Кутузова, 2 у Деснянському районі м. Києва».

2. Направити вищезазначений проект рішення разом з матеріалами кадастрової справи Д-6031 на розгляд постійної комісії Київської міської ради з питань культури, туризму та інформаційної політики.

3. Повернутись до розгляду цього питання після надання витягу з протоколу засідання постійної комісії Київської міської ради з питань культури, туризму та інформаційної політики.

З протоколом вірно.

Голова комісії **О. Г. Міщенко**

Секретар комісії **І. Л. Картавий**

08/231-705/пр
04.02.2016

КИЇВСЬКА МІСЬКА РАДА

I СЕСІЯ VIII СКЛИКАННЯ

РІШЕННЯ

№

Про надання релігійній громаді „Віфанія" у Деснянському районі м. Києва євангельських християн-баптистів земельної ділянки для реконструкції з розширенням будівлі під молитовний дім з подальшою експлуатацією та обслуговуванням на вул. Кутузова, 2 у Деснянському районі м. Києва

Київська міська рада
Департамент земельних ресурсів
Код земельної ділянки:
62:123:028

Проект рішення (екз.1)
ПР-8642
від 03.02.2016 до справи
Д-6031
Заява ДЦ № 01026-000160341-014 від 09.12.2014
2 347008 086420

Відповідно до статей 9, 83, 92, 120, 123 Земельного кодексу України, Закону України «Про внесення змін до деяких законодавчих актів України щодо розмежування земель державної та комунальної власності», пункту 34 частини першої статті 26 Закону України «Про місцеве самоврядування в Україні», враховуючи звернення релігійної громади „Віфанія" у Деснянському районі м. Києва євангельських християн-баптистів від 05.11.2012 № 241/11К та розглянувши проект землеустрою щодо відведення земельної ділянки, Київська міська рада:

ВИРІШИЛА:

1. Внести зміни до рішення Київської міської ради від 14.07.2011№ 606/5993 „Про надання дозволу на розроблення проекту землеустрою щодо відведення земельної ділянки релігійній громаді „Віфанія" у Деснянському районі м. Києва євангельських християн-баптистів на вул. Кутузова, 2 у Деснянському районі м. Києва для обслуговування та експлуатації молитовного дому", а саме:

- слова „для обслуговування та експлуатації молитовного дому" замінити словами „для реконструкції з розширенням будівлі під молитовний дім з подальшою експлуатацією та обслуговуванням ".

2. Затвердити проект землеустрою щодо відведення земельної ділянки релігійній громаді „Віфанія" у Деснянському районі м. Києва євангельських християн-баптистів для реконструкції з розширенням будівлі під молитовний дім з подальшою експлуатацією та обслуговуванням на вул. Кутузова, 2 у

Деснянському районі м. Києва (категорія земель – землі житлової та громадської забудови, справа Д-6031, заява ДЦ від 09.12.2014 № 01026-000160341-014).

3. Надати релігійній громаді „Віфанія" у Деснянському районі м. Києва євангельських християн-баптистів, за умови виконання пункту 3 цього рішення, в постійне користування земельну ділянку площею 0,2891 га (кадастровий номер 8000000000:62:123:0028) для реконструкції з розширенням будівлі під молитовний дім з подальшою експлуатацією та обслуговуванням на вул. Кутузова, 2 у Деснянському районі м. Києва із земель комунальної власності територіальної громади міста Києва у зв'язку з переходом права власності на нерухоме майно (договори дарування нерухомого майна від 09.01.1992 № 1у-з та від 30.09.1988 № 4008).

4. Релігійній громаді „Віфанія" у Деснянському районі м. Києва євангельських християн-баптистів:

4.1. Виконувати обов'язки землекористувача відповідно до вимог статті 96 Земельного кодексу України.

4.2. Вжити заходів щодо державної реєстрації права постійного користування на земельну ділянку у порядку, встановленому Законом України „Про державну реєстрацію речових прав на нерухоме майно та їх обтяжень".

4.3. Питання пайової участі та укладення з Департаментом економіки та інвестицій виконавчого органу Київської міської ради (Київської міської державної адміністрації) договору про пайову участь вирішувати в порядку та випадках, встановлених законодавством.

4.4. Забезпечити вільний доступ для прокладання нових, ремонту та експлуатації існуючих інженерних мереж і споруд, розміщених у межах земельної ділянки.

4.5. Виконати вимоги, викладені у листах Головного управління містобудування та архітектури від 06.08.2012 № 10121/0/18-3/19-12, Головного управління Держземагентства у м. Києві від 04.04.2014 № 19-26-0.31-1626/2-14.

4.6. Питання майнових відносин вирішувати в установленому порядку.

5. Попередити землекористувача, що використання землі не за цільовим призначенням тягне за собою припинення права користування нею відповідно до вимог статей 141, 143 Земельного кодексу України.

6. Контроль за виконанням цього рішення покласти на постійну комісію Київської міської ради з питань містобудування, архітектури та землекористування

Київський міський голова В. Кличко

ПОДАННЯ:

Директор Департаменту земельних ресурсів
виконавчого органу Київської міської ради
(Київської міської державної адміністрації) О.Поліщук

Начальник управління аналітично-правової
роботи Департаменту земельних ресурсів
виконавчого органу Київської міської ради
(Київської міської державної адміністрації) А. Гавриш

ПОГОДЖЕНО:

Постійна комісія Київської міської ради
з питань містобудування, архітектури та
землекористування

Голова комісії О.Міщенко

Секретар комісії І.Картавий

Начальник управління
правового забезпечення діяльності
Київської міської ради В.Державін

Постійна комісія Київської міської ради
з питань культури, туризму та інформаційної політики

Голова В.Муха

Секретар О. Поживанов

до п. 10.12.3,
Д-7048

КИЇВСЬКА МІСЬКА РАДА

VIII СКЛИКАННЯ

ПОСТІЙНА КОМІСІЯ З ПИТАНЬ ЕКОЛОГІЧНОЇ ПОЛІТИКИ

01044, м. Київ, вул. Хрещатик, 36 к.1005/1 *тел.:(044)202-70-76, тел./факс:(044)202-72-31*

№ 29/288/03-07

ВИТЯГ З ПРОТОКОЛУ № 7

м. Київ **30.03.2016**

ПРИСУТНІ:

Яловий К.В. – голова постійної комісії, головуючий;
Пилипенко С.О. – заступник голови постійної комісії;
Сандалова Г.О. – заступник голови постійної комісії;
Новіков О.О. – секретар постійної комісії;
Мірошниченко І.М. – депутат постійної комісії;
Москаль Д.Д. – депутат постійної комісії;
Пинзеник О.О. – депутат постійної комісії;

Загорудько Д.А. – головний спеціаліст, який забезпечує діяльність постійної комісії.

ПОРЯДОК ДЕННИЙ:

I.	**Розгляд проекту рішення Київради «Про передачу товариству з обмеженою відповідальністю «Авва-сервіс» земельної ділянки для створення озеленених територій загального користування та влаштування інженерних споруд (берегоукріплення) на просп. Оболонському (біля озера Опечень) в Оболонському районі м. Києва», Д-7048.** *Доручення заступника міського голови – секретаря Київради Прокопіва В.В. від 11.03.16 № 08/231-1321/ПР.* **Доп. Поліщук О.Г., Мавлянов Д.Б., Симонов С. А.**

I. СЛУХАЛИ:

Інформацію Кулаковського Ю.П. по суті проекту рішення Київради «Про передачу товариству з обмеженою відповідальністю «Авва-сервіс» земельної ділянки для створення озеленених територій загального користування та влаштування інженерних споруд (берегоукріплення) на просп. Оболонському (біля озера Опечень) в Оболонському районі м. Києва», Д-7048.

В ОБГОВОРЕННІ ВЗЯЛИ УЧАСТЬ: Яловий К.В., Пилипенко С.О., Сандалова Г.О., Новіков О.О., Мірошниченко І.М., Москаль Д.Д., Пинзеник О.О., Кугук Є.В., Кулаковський Ю.П.

Пропозиція Кугука Є.В.: погодити проект рішення за умови проведення суб'єктом господарювання благоустрою території у концепції розробленого КО КЗБ проекту реконструкції парку відпочинку біля озера Кирілівське в

Оболонському районі з подальшою передачею вказаної території до комунальної власності територіальної громади міста Києва.

ВИРІШИЛИ:

Погодити проект рішення Київради «Про передачу товариству з обмеженою відповідальністю «Авва-сервіс» земельної ділянки для створення озеленених територій загального користування та влаштування інженерних споруд (берегоукріплення) на просп. Оболонському (біля озера Опечень) в Оболонському районі м. Києва», Д-7048, для винесення на розгляд пленарного засідання **за умови проведення суб'єктом господарювання благоустрою території у концепції розробленого КО КЗБ проекту реконструкції парку відпочинку біля озера Кирілівське в Оболонському районі з подальшою передачею вказаної території до комунальної власності територіальної громади міста Києва.**

ГОЛОСУВАЛИ: «за» – одноголосно.

РІШЕННЯ ПРИЙНЯТО.

Голова **К. Яловий**

XXVII

08/231-1321/ПР
11.03.2016

КИЇВСЬКА МІСЬКА РАДА

I СЕСІЯ VIII СКЛИКАННЯ

РІШЕННЯ

_____№_____

Про передачу товариству з обмеженою відповідальністю «Авва-сервіс» земельної ділянки для створення озеленених територій загального користування та влаштування інженерних споруд (берегоукріплення) на просп. Оболонському (біля озера Опечень) в Оболонському районі м. Києва

Київська міська рада
Департамент земельних ресурсів
Код земельної ділянки:
78:153:048

Проект рішення (екз.1)
ПР-9210
від 09.03.2016 до справи
Д-7048
Заява ДЦ № 01062-000202160-014 від 16.02.2016
2 347008 092100

Відповідно до статей 9, 59, 83, 93, 116, 123, 124 Земельного кодексу України, Закону України «Про внесення змін до деяких законодавчих актів України щодо розмежування земель державної та комунальної власності», пункту 34 частини першої статті 26 Закону України «Про місцеве самоврядування в Україні», розглянувши проект землеустрою щодо відведення земельної ділянки та враховуючи лист-звернення товариства з обмеженою відповідальністю «Авва-сервіс» від 17.02.2016 № 2/2, Київська міська рада

ВИРІШИЛА:

1. Затвердити проект землеустрою щодо відведення земельної ділянки товариству з обмеженою відповідальністю «Авва-сервіс» для створення озеленених територій загального користування та влаштування інженерних споруд (берегоукріплення) на просп. Оболонському (біля озера Опечень) в Оболонському районі м. Києва (категорія земель – землі водного фонду, справа **Д-7048**, заява ДЦ № 01062-000202160-014 від 16.02.2016).

2. Передати товариству з обмеженою відповідальністю «Авва-сервіс», за умови виконання пункту 3 цього рішення, в оренду на 5 років земельну ділянку площею 0,6800 га, в межах прибережних захисних смуг, (кадастровий номер 8000000000:78:153:0048, витяг з Державного земельного кадастру № НВ-8000262982016) для створення озеленених територій загального користування та

влаштування інженерних споруд (берегоукріплення) на просп. Оболонському (біля озера Опечень) в Оболонському районі м. Києва із земель комунальної власності територіальної громади міста Києва.

3. Товариству з обмеженою відповідальністю «Авва-сервіс»:

3.1. Виконувати обов'язки землекористувача відповідно до вимог статті 96 Земельного кодексу України, статей 88, 89 Водного кодексу України.

3.2. У місячний термін надати до Департаменту земельних ресурсів виконавчого органу Київської міської ради (Київської міської державної адміністрації) документи, визначені чинним законодавством, необхідні для укладання договору оренди земельної ділянки.

3.3. Питання пайової участі та укладення з Департаментом економіки та інвестицій виконавчого органу Київської міської ради (Київської міської державної адміністрації) договору про пайову участь вирішувати в порядку та випадках, встановлених законодавством.

3.4. Виконати вимоги, викладені в листах Департаменту містобудування та архітектури від 13.08.2014 № 7965/0/12/09-14, Департаменту міського благоустрою та збереження природного середовища від 17.12.2014 № 064/1949-ЄО, Головного управління Держземагентства у м. Києві від 02.12.2014 № 19-26-0.3-6729/2-14, Державного агентства водних ресурсів України від 16.11.2015 № 6793/9/11-15, управління водних ресурсів у м. Києві та Київській області від 27.02.2015 № 63, комунального підприємства по охороні, утриманню та експлуатації земель водного фонду м. Києва «Плесо» від 16.10.2015 № 4360.

3.5. Забезпечити вільний доступ для прокладання нових, ремонту та експлуатації існуючих інженерних мереж і споруд, що знаходяться в межах земельної ділянки.

3.6. Земельну ділянку в межах прибережних захисних смуг використовувати з обмеженнями відповідно до вимог статті 61 Земельного кодексу України.

4. Попередити землекористувача, що використання земельної ділянки не за цільовим призначенням тягне за собою припинення права користування нею відповідно до вимог статей 141, 143 Земельного кодексу України.

5. Контроль за виконанням цього рішення покласти на постійну комісію Київської міської ради з питань містобудування, архітектури та землекористування.

Київський міський голова В.Кличко

ПОДАННЯ:

Директор Департаменту земельних ресурсів виконавчого органу Київської міської ради (Київської міської державної адміністрації) О. Поліщук

Начальник управління аналітично-правової роботи Департаменту земельних ресурсів виконавчого органу Київської міської ради (Київської міської державної адміністрації) А. Гавриш

ПОГОДЖЕНО:

Постійна комісія Київської міської ради з питань містобудування, архітектури та землекористування

Голова О. Міщенко

Секретар І. Картавий

Постійна комісія з питань екологічної політики

Голова К. Яловий

Секретар О. Новіков

Начальник управління правового забезпечення діяльності Київської міської ради В. Слончак

До п. 10.2.4
А-21826

КИЇВСЬКА МІСЬКА РАДА

VIII СКЛИКАННЯ

постійна комісія з питань торгівлі, підприємництва та регуляторної політики

01044, м. Київ, вул. Хрещатик, 36 к..1021 *тел.:(044)202-70-09, 202-73-11, факс:202-70-53*

18.03.2016 № 08/286-107

Голові постійної комісії Київської міської ради з питань містобудування, архітектури та землекористування Міщенку О.А.

Витяг з протоколу №9
засідання постійної комісії Київської міської ради з питань торгівлі, підприємництва та регуляторної політики

м. Київ **17.03.2016**

ПРИСУТНІ ДЕПУТАТИ:

Бродський О.Я. - голова постійної комісії
Овраменко О.В. - секретар постійної комісії
Башлаков С.В. - заступник голови постійної комісії
Попов Д.В. - заступник голови постійної комісії
Ярмоленко Ю.О. - заступник голови постійної комісії

ПРИСУТНІ:

Антонюк В.М. - начальник відділу з питань житлово-комунального господарства, підприємництва, регуляторної політики, транспорту, зв'язку та реклами управління забезпечення діяльності постійних комісій Київської міської ради

ЗАПРОШЕНІ:

Дворніков В.М. - перший заступник директора Департаменту земельних ресурсів

ПОРЯДОК ДЕННИЙ:

Питання 5.

СЛУХАЛИ: інформацію голови постійної комісії О.Бродського щодо розгляду проекту рішення Київської міської ради «Про передачу земельної ділянки товариству з обмеженою відповідальністю «ХАТИНКА» для експлуатації та обслуговування будівлі кафе з літнім майданчиком на просп. Перемоги, 114/2 у Святошинському районі м.Києва». **Кадастрова справа А-21826**

В обговоренні взяли участь О.Бродський, О.Овраменко, Д.Попов, С.Башлаков, Ю.Ярмоленко, В. Дворніков та запрошені.

УХВАЛИЛИ:

1. Підтримати проект рішення Київської міської ради «Про передачу земельної ділянки товариству з обмеженою відповідальністю «ХАТИНКА» для експлуатації та обслуговування будівлі кафе з літнім майданчиком на просп. Перемоги,114/2 у Святошинському районі м.Києва». **Кадастрова справа А-21826**

ГОЛОСУВАЛИ: ЗА – одноголосно, Проти – немає, Утримались – немає.

З оригіналом згідно

Голова постійної комісії О.Бродський

КИЇВСЬКА МІСЬКА РАДА

VIII СКЛИКАННЯ

ПОСТІЙНА КОМІСІЯ З ПИТАНЬ МІСТОБУДУВАННЯ, АРХІТЕКТУРИ ТА ЗЕМЛЕКОРИСТУВАННЯ

01044, м. Київ, вул. Хрещатик, 36, к. 1007 *тел./факс (044) 202-73-09*

№ 08/281-179к

Витяг з протоколу № 5
засідання постійної комісії Київської міської ради з питань
містобудування, архітектури та землекористування
від 01.03.2016

10.1.8. СЛУХАЛИ: Кадастрова справа **А-21826**
Проект рішення «Про передачу земельної ділянки ТОВАРИСТВУ З ОБМЕЖЕНОЮ ВІДПОВІДАЛЬНІСТЮ «ХАТИНКА» для експлуатації та обслуговування будівлі кафе з літнім майданчиком на просп. Перемоги, 114/2 у Святошинському районі м. Києва».
(ПР-8329 від 28.12.2015)

Земельна ділянка площею 0,0277 га – в оренду на 10 років.

УХВАЛИЛИ: ***1. Відкласти розгляд проекту рішення*** «Про передачу земельної ділянки ТОВАРИСТВУ З ОБМЕЖЕНОЮ ВІДПОВІДАЛЬНІСТЮ «ХАТИНКА» для експлуатації та обслуговування будівлі кафе з літнім майданчиком на просп. Перемоги, 114/2 у Святошинському районі м. Києва».

2. Направити вищезазначений проект рішення разом з матеріалами кадастрової справи А-21826 на розгляд постійної комісії Київської міської ради з питань торгівлі, підприємництва та регуляторної політики.

3. Повернутись до розгляду цього питання після надання витягу з протоколу засідання постійної комісії Київської міської ради з питань торгівлі, підприємництва та регуляторної політики.

З протоколом вірно.

Голова комісії **О. Г. Міщенко**

Секретар комісії **І. Л. Картавий**

За реєстр. 29.03.2016 №25 До п. 10.2.5 Д-7209

ПРОТОКОЛ

засідання робочої групи,

створеної 26.01.2016 на засіданні постійної комісії Київради з питань містобудування, архітектури та землекористування з розгляду проекту рішення «Про передачу земельної ділянки товариству з обмеженою відповідальністю «ІСТРЕЙТ» для реконструкції та обслуговування магазину продовольчих та непродовольчих товарів вул. Академіка Доброхотова, 16 у Святошинському районі м.Києва» (Д-7209)

від 24.03.2016 **12-00 год.**

Місце проведення: Київська міська рада, м. Київ, вул. Хрещатик, 36, 4-й поверх (кулуари)

Присутні:

1. Назаренко В.Е. — голова робочої групи,
2. Бродський В.Я. — член робочої групи

Запрошені:

1. Ясинський Г.І. - депутат Київської міської ради
2. Олещенко Р.М. - представник Департаменту земельних ресурсів виконавчого органу Київської міської ради (Київської міської державної адміністрації);
3. Андрущенко Т.О. - представник Департаменту містобудування та архітектури виконавчого органу Київської міської ради (Київської міської державної адміністрації);
4. Чудова О.М. - представник ТОВ «Істрейт».

СЛУХАЛИ: Розгляд матеріалів кадастрової справи Д-7209 та проекту рішення «Про передачу земельної ділянки товариству з обмеженою відповідальністю «ІСТРЕЙТ» для реконструкції та обслуговування магазину продовольчих та непродовольчих товарів вул. Академіка Доброхотова, 16 у Святошинському районі м.Києва»

В обговоренні взяли участь: Назаренко В.Е., Ясинський Г.І., Бродський В.Я., Андрущенко Т.О., Чудова О.М., Олещенко Р.М.

ВИРІШИЛИ: Підтримати рішення постійної комісії Київської міської ради з питань містобудування, архітектури та землекористування **VII скликання від 22.09.2015** (витяг з протоколу № 22).

ГОЛОСУВАННЯ: «за» – **2**, «проти» - **0**, «утрималось» – **0**.

Голова робочої групи ***В.Назаренко***

Член робочої групи: ***В. Бродський***

КИЇВСЬКА МІСЬКА РАДА

VII СКЛИКАННЯ

ПОСТІЙНА КОМІСІЯ З ПИТАНЬ МІСТОБУДУВАННЯ, АРХІТЕКТУРИ ТА ЗЕМЛЕКОРИСТУВАННЯ

01044, м. Київ, вул. Хрещатик, 36, к. 1007 *тел./факс (044) 202-73-09*

№ 08/281-854

Витяг з протоколу № 22
засідання постійної комісії Київської міської ради з питань
містобудування, архітектури та землекористування
від 22.09.2015

10.1.7. СЛУХАЛИ: Кадастрова справа **Д-7209**
Проект рішення «Про передачу земельної ділянки ТОВАРИСТВУ З ОБМЕЖЕННОЮ ВІДПОВІДАЛЬНІСТЮ «ІСТРЕЙТ» для реконструкції та обслуговування магазину продовольчих та непродовольчих товарів на вул. Академіка Доброхотова, 16 в Святошинському районі м. Києва».
(ПР-7941 від 18.09.2015)

До постійної комісії Київської міської ради з питань містобудування, архітектури та землекористування надійшов лист заявника ТОВ «ІСТРЕЙТ» від 21.09.2015 вх. № 08/16086.

Земельна ділянка площею 0,0649 га - в оренду на 5 років.

УХВАЛИЛИ: ***Підтримати проект рішення*** «Про передачу земельної ділянки ТОВАРИСТВУ З ОБМЕЖЕННОЮ ВІДПОВІДАЛЬНІСТЮ «ІСТРЕЙТ» для реконструкції та обслуговування магазину продовольчих та непродовольчих товарів на вул. Академіка Доброхотова, 16 в Святошинському районі м. Києва» ***за умови виключення із цільового призначення земельної ділянки слів «реконструкції та», враховуючи звернення заявника.***

З протоколом вірно.

Голова комісії **В. Прокопів**

Секретар комісії **Д. Гордон**

10.2. Повторний розгляд кадастрових справ ***(надання / передача)***

		Дарницький район
1.	Д-1657 **ПР-8766 від 09.02.2016**	Фізична особа-підприємець Кравченко Олег Ярославович вул. Леніна, 55-а (літера "Е") (мікрорайон Бортничі) оренда 5 років площа 0,5274 га, у тому числі 0,0582 га в межах червоних ліній для розташування, експлуатації та обслуговування відкритої автостоянки ***На засіданні постійної комісії Київської міської ради з питань містобудування, архітектури та землекористування від 22.03.2016*** *- прийнято рішення перенести розгляд питання на чергове засідання.*
		Деснянський район
2.	Д-6031 **ПР-8642 від 03.02.2016**	Релігійна громада "Віфанія" у Деснянському районі м. Києва євангельських християн-баптистів вул. Кутузова, 2 постійне користування площа 0,2891 га для реконструкції з розширенням будівлі під молитовний дім з подальшою експлуатацією та обслуговуванням ***На засіданні постійної комісії Київської міської ради з питань містобудування, архітектури та землекористування від 01.03.2016*** *- прийнято рішення зняти питання до розгляду постійною комісією з питань культури, туризму та інформаційної політики.* ***Проект рішення погоджено постійною комісією Київської міської ради з питань культури, туризму та інформаційної політики.***
		Оболонський район
3.	Д-7048 **ПР-9210 від 09.03.2016**	Товариство з обмеженою відповідальністю "Авва-сервіс" просп. Оболонський (біля озера Опечень) оренда 5 років площа 0,6800 га, в межах прибережних захисних смуг для створення озеленених територій загального користування та влаштування інженерних споруд (берегоукріплення) ***На засіданні постійної комісії Київської міської ради з питань містобудування, архітектури та землекористування від 22.03.2016*** *- проект рішення було підтримано.*

		Виноситься на повторний розгляд згідно витягу з протоколу №7 постійної комісії з питань екологічної політики від 30.03.2016 (реєстр. №29/288/03-07). Згідно витягу постійна комісія погодила проект рішення за умови проведення суб'єктом господарювання благоустрою території у компетенції розробленого КО КЗБ проекту реконструкції парку відпочинку біля озера Кирилівське в Оболонському районі з подальшою передачею вказаної території до комунальної власності територіальної громади міста Києва.
		Святошинський район
4.	А-21826 **ПР-8329 від 28.12.2015**	ТОВАРИСТВО З ОБМЕЖЕНОЮ ВІДПОВІДАЛЬНІСТЮ "ХАТИНКА" просп. Перемоги, 114/2 оренда 10 років площа 0,0277 га для експлуатації та обслуговування будівлі кафе з літнім майданчиком ***На засіданні постійної комісії Київської міської ради з питань містобудування, архітектури та землекористування від 01.03.2016*** *- прийнято рішення зняти питання та направити на розгляд постійною комісією з питань торгівлі, підприємництва та регуляторної політики.* ***Виноситься на повторний розгляд згідно витягу*** *з протоколу №9 постійної комісії Київської міської ради з питань торгівлі, підприємництва та регуляторної політики (№08/286-107 від 18.03.2016). Згідно витягу з протоколу постійна комісія підтримала проект рішення.*
5.	Д-7209 **ПР-8247 від 15.12.2015**	ТОВАРИСТВО З ОБМЕЖЕНОЮ ВІДПОВІДАЛЬНІСТЮ «ІСТРЕЙТ» вул. Академіка Доброхотова, 16 оренда 5 років площа 0,0649 га для реконструкції та обслуговування магазину продовольчих та непродовольчих товарів *До комісії надійшов лист від заявника ТОВ «ІСТРЕЙТ» від 21.09.2015 вх. №08/16086 з проханням внести зміни до цільового призначення, а саме виключити слово «реконструкція»* ***На засіданні постійної комісії Київської міської ради з питань містобудування, архітектури та***

		землекористування від 26.01.2016 *- питання було знято на додаткове вивчення робочою групою.* *Виноситься на повторний розгляд згідно протоколу робочої групи від 24.03.2016 (реєстр. №25 від 29.03.2016).* *Згідно протоколу - рекомендувати постійній комісії підтримати рішення постійної комісії з питань містобудування, архітектури та землекористування VII скликання від 22.09.2015 (витяг з протоколу №22), а саме:* - *підтримати проект рішення за умови виключення із цільового призначення земельної ділянки слів «реконструкції та», враховуючи звернення заявника.*
	Солом'янський район	
6.	А-21469 **ПР-8440 від 21.01.2016**	Товариство з обмеженою відповідальністю "Спорт Інвест Сістем" пров. Західний, 4 (літ.Б) оренда 25 років площа 0,4717 га для експлуатації та обслуговування комерційного центру ***На засіданні постійної комісії Київської міської ради з питань містобудування, архітектури та землекористування від 15.03.2016*** *- було прийнято рішення перенести розгляд питання.*
	Шевченківський район	
7.	А-21792 **ПР-8547 від 27.01.2016**	Товариство з обмеженою відповідальністю "АКВАПЛАЗ" вул. Велика Житомирська, 32 оренда 15 років площа 0,1006 га для експлуатації та обслуговування адміністративної будівлі ***На пленарному засіданні сесії Київської міської ради 17.03.2016*** *питання було знято на додаткове вивчення.*

Голова комісії **О. Міщенко**

Секретар комісії **І. Картавий**

10.3. Розгляд кадастрових справ ***(поновлення договорів оренди та внесення змін до них)***

		Голосіївський район
1.	А-20118 **ПР-8587 від 28.01.2016**	Товариство з обмеженою відповідальністю «СУПЕРМАШ» вул. Онуфрія Трутенка, 2 поновити на 1 рік договори оренди земельних ділянок від 27.09.2010 №79-6-00782 - площа 0,0553 га та від 27.09.2010 №79-6-00783 - площа 0,1989 га для експлуатації та обслуговування складських будівель
2.	А-21709 **ПР-8458 від 22.01.2016**	Приватне акціонерне товариство "УХЛ-МАШ" вул. Казимира Малевича, 66 поновити на 20 років договір оренди земельної ділянки від 15.01.2001 №79-6-00027 (із змінами, внесеними договором про поновлення та внесення змін до договору оренди земельної ділянки від 27.12.2011 №79-6-00826) площа 0,6943 га для обслуговування та експлуатації виробничих споруд товариства та внесення змін до нього а саме: - слова "вул. Боженка" замінити словами "вул. Казимира Малевича" у відповідних відмінках.
3.	А-21841 **ПР-8251 від 17.12.2015**	Товариство з обмеженою відповідальністю "Київське будівельне підприємство №3" вул. Лятошинського, 4 поновити на 5 років договір оренди земельної ділянки від 21.04.2008 №79-6-00619 площа 0,4410 га для будівництва житлового будинку з об'єктами соціально-побутового призначення та підземним паркінгом
4.	А-21919 **ПР-8684 від 05.02.2016**	Товариство з обмеженою відповідальністю "Київська інвестиційна будівельна компанія" вул. Горького, 57 поновити на 10 років договорів оренди земельної ділянки від 29.09.2005 №79-6-00354 площа 0,1075 га для будівництва, експлуатації та обслуговування житлового та торговельно-офісного комплексу

Дарницький район		
5.	А-21612 **ПР-8579 від 28.01.2016**	Товариство з обмеженою відповідальністю "АВ Сплав" вул. Зрошувальна, 10-а поновити на 10 років договір оренди земельної ділянки від 02.09.2005 №63-6-00281 площа 0,4360 га для експлуатації та обслуговування виробничого цеху
Деснянський район		
6.	А-21497 **ПР-8515 від 26.01.2016**	Приватне підприємство "ВАДІМ" просп. Лісовий, 25-д поновити на 10 років договір оренди земельної ділянки від 08.04.2005 №62-6-00216 площа 0,0238 га для будівництва, експлуатації та обслуговування павільйону-кафе з літнім майданчиком
7.	А-21190 **ПР-9236 від 14.03.2016**	Фізична особа-підприємець Євтух Володимир Васильович траса Санкт-Петербург-Київ-Одеса, 8 (1167 км) поновити на 10 років договір оренди земельної ділянки від 11.11.2005 №62-6-00283 площа 0,1743 га для будівництва, експлуатації та обслуговування зони відпочинку "Придорожня" з об'єктами громадського харчування
Дніпровський район		
8.	А-20868 **ПР-8444 від 21.01.2016**	ПУБЛІЧНЕ АКЦІОНЕРНЕ ТОВАРИСТВО "ПІВДЕНТЕПЛОЕНЕРГОМОНТАЖ" вул. Алма-Атинська, 6 поновити на 5 років договір оренди земельної ділянки від 30.10.2008 №66-6-00499 площа 1,4132 га для експлуатаціїта обслуговування будівель і споруд автобази та внесення змін до нього а саме: - слова "відкрите акціонерне товариство "Південтеплоенергомонтаж" замінити словами "ПУБЛІЧНЕ АКЦІОНЕРНЕ ТОВАРИСТВО "ПІВДЕНТЕПЛОЕНЕРГОМОНТАЖ".
9.	А-20749 **ПР-8583 від**	Товариство з обмеженою відповідальністю "СТОЛИЧНИЙ БЕРЕГ"

	28.01.2016	вул. Євгена Сверстюка, 2-б поновити на 5 років договір оренди земельної ділянки від 04.08.2008 №66-6-00484 площа 0,0522 га для облаштування території, прилеглої до ст. метро "Лівобережна", експлуатації та обслуговування паркінгу та торговельно-розважального центру з закладами громадського харчування та внесення змін до нього а саме: - слова «вул. Марини Раскової, біля ст. метро «Лівобережна» замінити словами «вул. Євгена Сверстюка, 2-б»; - цільове призначення викласти в наступній редакції: «для облаштування території, прилеглої до ст. метро «Лівобережна», експлуатації та обслуговування паркінгу та торговельно-розважального центру з закладами громадського харчування». *До комісії надійшов лист ТОВ "СТОЛИЧНИЙ БЕРЕГ" від 04.03.2016 вх. №08/3727 щодо розгляду справи.*
10.	А-21154 **ПР-9392 від 28.03.2016**	Товариство з обмеженою відповідальністю «РІВ`ЄРА» вул. Сиваська, 1-А поновити на 10 років договір оренди земельної ділянки від 23.09.2004 № 66-6-00192 площа 0,1745 га для експлуатації та обслуговування торгівельного комплексу та внесення зміни до нього а саме: - слова «для експлуатації та обслуговування павільйону-складу» замінити словами «для експлуатації та обслуговування торгівельного комплексу» у відповідних відмінках; - слова та цифри «вул. Сиваська, 1» замінити словами та цифрами «вул. Сиваська, 1-А».
Оболонський район		
11.	А-22084 **ПР-8632 від 03.02.2016**	Приватне підприємство "Юридична фірма "ЮЛАНА" вул. Богатирська поновити на 10 років договір оренди земельної ділянки від 17.11.2005 №78-6-00331 площа 0,4795 га для будівництва, експлуатації та обслуговування

		адміністративно-складських споруд
12.	А-21276 **ПР-8501 від 26.01.2016**	Приватне підприємство "Чайка Плюс" вул. Маршала Малиновського, 5 (літера "Б") поновити на 1 рік договір оренди земельної ділянки від 26.11.2013 №429 площа 0,0552 га для реконструкції та будівництва адміністративних приміщень з подальшими їх експлуатацією та обслуговуванням
Печерський район		
13.	А-8365 **ПР-8586 від 28.01.2016**	Товариство з обмеженою відповідальністю "ЛЕПТА" вул. Червоноармійська, 131-а поновити на 5 років договір оренди земельної ділянки від 26.06.2001 №79-6-00035 площа 0,3062 га для експлуатації та обслуговування офісних та складських будівель і споруд
14.	А-17592 **ПР-8417 від 20.01.2016**	Громадянин Новак Сергій Іванович бульв. Марії Приймаченко (Лихачова), 7 поновити на 5 років договір оренди земельної ділянки від 13.04.2005 №82-6-00286 площа 0,0025 га для експлуатації та обслуговування індивідуального гаража
15.	А-21117 **ПР-8463 від 22.01.2016**	Громадянин Липовченко Андрій Миколайович вул. Дмитрова, 5-б поновити на 5 років договір оренди земельної ділянки від 29.04.2009 №82-6-00545 площа 0,2032 га для реконструкції, експлуатації та обслуговування нежилого будинку *До комісії надійшов лист заявника від 03.12.2016 вх. №08/Л-11824 щодо розгляду справи та з проханням запросити на засідання комісії.*
16.	А-22002 **ПР-8634 від 03.02.2016**	Гаражно-будівельний кооператив "Арсеналець-1" вул. Салтикова-Щедріна, 2-а поновити на 3 роки договір оренди земельних ділянок від 10.01.2011 №82-6-00612 площа 0,5384 га та площа 0,4647 га для експлуатації та обслуговування гаражів

Подільський район		
17.	А-21569 **ПР-8230 від 15.12.2015**	ТОВАРИСТВО З ОБМЕЖЕНОЮ ВІДПОВІДАЛЬНІСТЮ "АВТОМОБІЛЬНА ГРУПА "БОГДАН" вул. Новокостянтинівська, 1 поновити на 5 років договір оренди земельної ділянки від 11.05.2010 №85-6-00479 площа 0,0949 га для будівництва, експлуатації та обслуговування торговельно-офісних приміщень
18.	А-20592 **ПР-9340 від 24.03.2016**	Фізична особа – підприємець Білик Людмила Миколаївна (до шлюбу Самойленко) вул. Синьоозерна, 1-а поновити на 5 років договір оренди земельної ділянки від 16.07.2007 № 85-6-00331 площа 0,2710 га для будівництва, експлуатації та обслуговування кемпінгу та зони відпочинку з благоустроєм прилеглої території
Святошинський район		
19.	А-19118 **ПР-8534 від 27.01.2016**	Публічне акціонерне товариство "Південне управління механізації" вул. Качалова, 5 поновити на 10 років договір оренди земельних ділянок від 11.10.2002 №75-6-00035 (з урахуванням договору про внесення змін до договору оренди земельних ділянок від 15.11.2010 №75-6-00508) площа 2,2866 га та площа 0,1336 га для експлуатації та обслуговування будівель і споруд ремонтно-виробничої бази
Солом'янський район		
20.	А-22335 **ПР-9433 від 31.03.2016**	Товариство з обмеженою відповідальністю «ЗВЕЗДОЧОТ-1» вул. Ушинського, 4 поновити на 5 років договір оренди земельних ділянок від 11.03.2003 №72-6-00078 площа 0,6206 га для експлуатації та обслуговування торговельного центру
21.	А-21941 **ПР-9220 від 10.03.2016**	Товариство з обмеженою відповідальністю «Компанія «Проектмайстер» вул. Медова, 1 поновити на 5 років договір оренди земельних ділянок від

		04.12.2007 №72-6-00464 площа 1,6875 га для будівництва, експлуатації та обслуговування багатофункціонального громадського центру з багаторівневим паркінгом

Голова комісії **О. Міщенко**

Секретар комісії **І. Картавий**

п. 10.39.

Товариство з обмеженою відповідальністю
"Столичний берег"

А-20749

м. Київ, 02002
вул. Євгена Сверстюка, 2-Б (М. Раскової)
т.541-05-69; 541-18-62
email:info@livoberezhny.com

р/р 26005210365561
в АТ «ПроКредит Банк»
МФО 320984 код ЄДРПОУ 34613673
Інд. податк. №346136726530

№ 26 від 04.03.2016р.

Київська міська рада
04.03.2016 № **08/3727**

Голові Постійної комісії
з питань містобудування, архітектури та
землекористування Київської міської Ради
Міщенко О.Г.

Шановний Олександре Григоровичу!

«04» лютого 2016 року в канцелярію Постійної комісії Київміськради з питань містобудування, архітектури та землекористування поступив підготовлений Департаментом земельних ресурсів КМДА проект рішення Київміськради «**Про поновлення** ТОВ «Столичний берег» договору оренди земельної ділянки для облаштування території, прилеглої до ст. метро «Лівобережна», експлуатації та обслуговування паркінгу та торговельно-розважального центру з закладами громадського харчування на вул. Євгена Сверстюка, 2-Б у Дніпровському районі м. Києва та внесення змін до нього (кадастрова справа № А-20749) для розгляду та погодження цього рішення Вашою комісією.

Питання поновлення договору оренди вказаної ділянки площею 0,0522 га знаходиться на вирішенні в підрозділах Київської міської державної адміністрації та Київської міської ради з червня 2013 року.

В вересні 2015 року вказаний проект рішення про поновлення договору оренди з ТОВ «Столичний берег» був розглянутий та погоджений Постійною комісією з питань містобудування, архітектури та землекористування, однак на сесії Київміськради він не розглянутий.

ТОВ «Столичний берег» у повній відповідності з діючим договором оренди користується вказаною земельною ділянкою, своєчасно і постійно сплачує орендну плату, використовує ділянку відповідно до цільового призначення, підтримує на ній порядок і чистоту та виконує в повному обсязі інші умови діючого договору оренди.

Враховуючи викладене, просимо Вашого рішення, шановний Олександре Григоровичу, прискорити включення в порядок денний розгляд та погодження діючою Комісією з питань містобудування, архітектури та землекористування кадастрової справи № А-20749 та проекту рішення Київської міської Ради про поновлення договору оренди вказаної земельної ділянки.

З повагою,
Директор С.А. Колотушкін

Україна * Товариство з обмеженою відповідальністю * м. Київ * «СТОЛИЧНИЙ БЕРЕГ» Ідентифікаційний код 34613673

Виконавець: Троценко В.П. (тел.541-10-09)

до п.10.3.15
А-21117

Голові Постійної комісії Київської міської ради з питань містобудування, архітектури та землекористування

Від Липовченко Андрія Миколайовича
01010, м. Київ, вул. Суворова, 19-А, кв. 71
Адреса для листування:
03680, м.Київ,вул.Димитрова(Ділова),5-Б.
т.067 232 48 92

З А Я В А

Департаментом земельних ресурсів підготовлено проект висновку щодо поновлення Договору оренди земельної ділянки від 29.04.2009 року, № 82-6-00545 по вулиці Димитрова (Ділова), 5-Б, Печерський район міста Києва (кадастрова справа № А-21117) та передано 15.07.2015 року на розгляд до Київської міської ради.

Враховуючи викладене, прошу на найближче засідання Постійної комісії Київської міської ради з питань містобудування, архітектури та землекористування розглянути питання поновлення зазначеного Договору оренди у порядку передбаченому п.6 ст.34 Порядком передачі (надання) земельних ділянок у користування або у власність із земель комунальної власності в місті Києві, затвердженого Рішенням Київської міської ради 04 березня 2015 року N 195/1060.

Про результат розгляду комісією зазначеного питання прошу письмово повідомити.

Додатково прошу записати мене для прийняття участі в засіданні Постійної комісії Київської міської ради з питань містобудування, архітектури та землекористування під час розгляду цього питання.

Додатки:
- Довідка про відсутність заборгованості.

Липовченко А.М.

Київська міська рада
03.12.2015 № 08/Л-11824

ДЕРЖАВНА ФІСКАЛЬНА СЛУЖБА УКРАЇНИ
ГОЛОВНЕ УПРАВЛІННЯ ДФС у м.КИЄВІ
ДЕРЖАВНА ПОДАТКОВА ІНСПЕКЦІЯ у ПЕЧЕРСЬКОМУ РАЙОНІ
ГОЛОВНОГО УПРАВЛІННЯ ДФС у м.КИЄВІ

вул. Лєскова, 2, м. Київ, 01011, тел. (044)201-12-12, факс (044)280-54-97
e-mail: kyiv.pecherskyi@sfs.gov.ua; Код ЄДРПОУ 39669867

«27 ЛИС 2015 20___р. №_____ на №_____від_____

Липовченко А.М.
м.Київ, вул. Суворова,19-А, кв. 71

Шановний Андрію Миколайовичу !

Державна податкова інспекція у Печерському районі м. Києва ГУ ДФС у м. Києві отримала заяву вх. №5350/л від 19.11.2015 р. та повідомляє, що Липовченко Андрій Миколайович перебуває на обліку, як власник нежитлового приміщення за адресою: м. Київ, вул. Димитрова, буд.5-Б.

Станом на 26.11.2015р. не обліковується податковий борг з орендної плати за землю.

Довідка надається для подання до Київської міської ради з питань містобудування, архітектури та землекористування.

Заступник начальника **С.Б.Чубка**

ДПІ У ПЕЧЕРСЬКОМУ РАЙОНІ ГУ ДФС У М.КИЄВІ
4614/л/26-55-17-07 від 27.11.2015
7-07

http://10.80.48.142:8080/ais/printBarCode.zul?p0=&p1=ДПІ+У+

УКРАЇНА UKRAINE

ДОВІРЕНІСТЬ

Місто Київ, Україна, двадцять сьомого листопада дві тисячі п'ятнадцятого року.

Я, що нижче підписався: громадянин України **ЛИПОВЧЕНКО АНДРІЙ МИКОЛАЙОВИЧ**, 10 листопада 1956 року народження, податковий номер 2076803319, паспорт СО 129695, виданий Печерським РУ ГУ МВС України в місті Києві 27 квітня 1999 року, зареєстрований та мешкає за адресою: місто Київ, вул. Суворова, буд. 19а, кв. 71, *маючи необхідний обсяг цивільної дієздатності, перебуваючи при здоровому розумі та ясній пам'яті, діючи добровільно, без будь-якого примусу як фізичного так і психічного, повністю розуміючи значення, умови цього правочину та його правові наслідки, згідно зі своїм волевиявленням, яке повністю відповідає моїй внутрішній волі як учасника цього правочину, і не маючи жодних підстав, передбачених ст. 36-41 Цивільного Кодексу України, перешкоджаючих вчиненню цього правочину,* на підставі договору доручення укладеного в усній формі з **гр. ЗЕМЛЯНИМ ДМИТРОМ ВАСИЛЬОВИЧЕМ**, який мешкає за адресою: місто Київ, вул. Луначарського, буд. 3, кв. 132,

цією довіреністю уповноважую його ж
гр. ЗЕМЛЯНОГО ДМИТРА ВАСИЛЬОВИЧА,

БУТИ МОЇМ ПРЕДСТАВНИКОМ в усіх державних та недержавних, колективних та приватних, громадських установах, підприємствах і організаціях, незалежно від форм власності та підпорядкування, в тому числі в органах влади, в органах нотаріату, в органах внутрішніх справ, Державтоінспекції, в усіх банківських установах України, органах БТІ, ЖЕК, органах прокуратури, митних органах, в органах державної виконавчої служби, судових органах України, органах судової медичної експертизи, а також перед фізичними особами, з усіх питань, пов'язаних з захистом моїх законних прав та інтересів, вести мою справу в будь-яких судах України, в тому числі господарських, адміністративних, цивільних та кримінальних справах стосовно мене, апеляційних судах, включаючи стадії апеляційного і касаційного провадження, Вищому господарському суді України, Вищому спеціалізованому суді України з розгляду цивільних і кримінальних справ, Верховному суді України з усіма правами, наданими законом позивачу, відповідачу, скаржнику, третій особі, в тому числі з правом подачі позову, заяв, скарг, позовних заяв та інших документів процесуального характеру, з правом повної або часткової відмови від позовних вимог, визнання позову, зміни предмету позову, відводу судді, укладення мирової угоди, оскарження рішення суду, подачі та отримання виконавчого листа до стягнення, з правом подачі апеляційних та касаційних скарг.

Для чого надається право: підписувати, подавати та отримувати від мого імені довідки, документи, заяви, в тому числі заяви про відстрочку або розстрочку виконання рішення, зміну способу або порядку виконання рішення, ухвали, постанови про видачу дубліката виконавчого документа, про поновлення строку пред'явлення виконавчого документа до виконання, про відмову від стягнення і повернення виконавчого документа, включаючи право знайомитися з матеріалами справи, робити з них витяги, копії, одержувати копії рішень, ухвал, постанов, приймати участь у судових засіданнях, подавати докази, брати участь у дослідженні доказів, заявляти клопотання та відводи, давати усні та письмові пояснення суду, наводити свої доводи і міркування з усіх питань, що виникають у ході судового процесу, заперечувати проти клопотань і доводів

НАН 293645

Увага! Бланк містить багатоступеневий захист від підроблення.

МІНІСТЕРСТВО ЮСТИЦІЇ УКРАЇНИ

інших учасників судового процесу, брати участь в прийнятті рішення, оскаржувати рішення, ухвали суду в апеляційному та касаційному порядку, в тому числі постанови адміністративного суду, подавати заяву про перегляд рішення, ухвали суду за новоявленими та винятковими обставинами, отримувати наказ про стягнення грошових сум, пред`являти цей наказ до виконання, отримувати виконавчий лист про стягнення грошових сум, подавати виконавчий лист до стягнення, приймати участь у виконавчому провадженні на всіх його стадіях з усіма правами передбаченими для такого роду повноважень, у тому числі оскаржувати дії (бездіяльність) державного виконавця з питань виконавчого провадження, звертатися від мого імені до судових установ з позовами з питань захисту моїх законних прав та інтересів, у тому числі по заявам про злочин та скаргах на постанови про відмову у порушенні адміністративної та кримінальної справи, звертатися до усіх підприємств, установ та організацій, в тому числі з усіх питань, що стосуються отримання документів, які необхідні для подачі позову в суд, робити запити у відповідні установи та виконувати в моїх інтересах всі дії з усіх питань, пов`язаних з веденням справ у судах України, отримувати присуджені мені гроші та/або майно, розписуватися за мене, сплачувати державне мито та інші необхідні платежі, здійснювати інші дії, пов`язані з виконанням цієї довіреності.

Довіреність видана *без права передоручення* строком на **ТРИ роки** та дійсна до ***двадцять сьомого листопада дві тисячі вісімнадцятого року.***

Зміст статей 202-209, 214-250 Цивільного кодексу України мені нотаріусом роз'яснено.

ПІДПИС: _____

Місто Київ, Україна, двадцять сьомого листопада дві тисячі п'ятнадцятого року.

Ця довіреність посвідчена мною, Саваріною О.С., приватним нотаріусом Київського міського нотаріального округу.

Довіреність підписана ЛИПОВЧЕНКО АНДРІЄМ МИКОЛАЙОВИЧЕМ у моїй присутності. Особу його встановлено, дієздатність перевірено.

Зареєстровано в реєстрі за № 3305

Стягнуто плати – 1 та 00 копійок.

Приватний нотаріус

Київський міський нотаріальний округ
Приватний нотаріус
Савіна Олена Сергіївна

10.4. Повторний розгляд кадастрових справ ***(поновлення договорів оренди та внесення змін до них)***

		Дарницький район
1.	А-18806 **ПР-8322 від 28.12.2015**	Товариство з обмеженою відповідальністю "НАВАРА-К" вул. Бориспільська, 67 поновити на 15 років договір оренди земельної ділянки від 04.12.2006 №63-6-00383 площа 5,2557 га для будівництва, експлуатації та обслуговування житлово-офісного комплексу з об'єктами соціального призначення *До комісії надійшов лист ТОВ "НАВАРА-К" від 21.01.2016 вх. №08/943 з проханням поновити договір оренди на той же самий термін (5 років).* ***На засіданні постійної комісії Київської міської ради з питань містобудування, архітектури та землекористування від 26.01.2016*** *- прийнято рішення зняти питання на вивчення робочою групою.* ***Виноситься на повторний розгляд згідно протоколу*** *засідання робочої групи (реєстр. №24 від 22.03.2016). Згідно протоколу - <u>рекомендувати постійній комісії підтримати проект рішення</u>.* *До комісії надійшов лист голові робочої групи від депутата Київської міської ради Р.Марченка №08/279/08/164-126 від 22.03.2016.*
		Дніпровський район
2.	А-21836 **ПР-8106 від 08.12.2015**	Колективна комерційно-виробнича фірма «КОНТО» вул. Попудренка, 20 поновити на 5 років договір оренди земельної ділянки від 22.03.2005 № 66-6-00250 (із змінами, внесеними договором від 02.11.2012 № 66-6-00614) площа 0,0619 га для будівництва, експлуатації та обслуговування магазину ***На засіданні постійної комісії Київської міської ради з питань містобудування, архітектури та землекористування від 02.02.2016*** *було прийнято рішення відкласти розгляд цього питання та направити вищезазначений проект рішення на розгляд постійної комісії Київської міської ради з питань торгівлі, підприємництва та регуляторної політики.*

		Виноситься на повторний розгляд згідно витягу №08/286-72 від 26.02.2016 з протоколу №6 від 17.02.2016 засідання постійної комісії Київської міської ради з питань торгівлі, підприємництва та регуляторної політики. Згідно витягу постійна комісія ради з питань торгівлі, підприємництва та регуляторної політики підтримала проект рішення з урахуванням пропозицій та зауважень членів комісії, а саме: - *вилучити з назви проекту рішення слова «для будівництва»;* - *рекомендувати колективній комерційно-виробничій фірмі «КОНТО» змінити адресу, щоб уникнути спів падання з номерами адрес прилеглих будинків.* ***До комісії надійшов лист ГО «Об'єднання самоуправління народу Попудренка 22/14» від 01.02.2016 вх. №08/1546 про ініціацію громадських слухань за адресою вул. Попудренка, 20 у Дніпровському районі м. Києва.*** ***На засіданні постійної комісії Київської міської ради з питань містобудування, архітектури та землекористування від15.03.2016*** *- прийнято рішення перенести розгляд питання та запросити заявника.*
Оболонський район		
3.	А-21533 **ПР-8060 від 02.12.2015**	Товариство з обмеженою відповідальністю "Терра+" вул. Бережанська, 6-а та 6-б поновити на 10 років договір оренди земельної ділянки від 06.03.2006 №78-6-00342 площа 0,3862 га для експлуатації та обслуговування виробничих нежитлових будинків ***На засіданні постійної комісії Київської міської ради з питань містобудування, архітектури та землекористування від 24.12.2015*** *- прийнято рішення повернути матеріали справи в Департамент земельних ресурсів на доопрацювання.* *Виноситься на повторний розгляд згідно листа Департаменту земельних ресурсів від 09.03.2016 №057025-4435.*
Печерський район		
4.	А-21794	Товариство з обмеженою відповідальністю

	ПР-8100 від 07.12.2015	"ХАДСОН УКРАЇНА" **поновити** на 10 років договір оренди земельної ділянки від 02.12.2005 № 82-6-00331 площа 0,1000 га та **внесення змін** до нього, а саме: - слова «для реконструкції з розширенням торгового павільйону під торговельний комплекс та обслуговування торговельного комплексу" замінити на слова «для експлуатації та обслуговування торговельного комплексу»; - слова та цифри «Дружби народів, 28» замінити словами та цифрами «Дружби народів, 28В». ***На засіданні постійної комісії Київської міської ради з питань містобудування, архітектури та землекористування від 24.12.2015*** *- прийнято рішення повернути матеріали справи в Департамент земельних ресурсів на доопрацювання.* ***Виноситься на повторний розгляд згідно листа*** *Департаменту земельних ресурсів від 14.03.2016 №057026-4762.*
		Подільський район
5.	А-19207 **ПР-8305 від 28.12.2015**	Приватне підприємство "ТК ФІРМА НАДІЯ" вул. Введенська, 15 поновити на 10 років договір оренди земельної ділянки від 04.12.2001 №85-6-00017 площа 0,0125 га площа 0,0125 га для будівництва, експлуатації та обслуговування торговельного павільйону ***На засіданні постійної комісії Київської міської ради з питань містобудування, архітектури та землекористування від 01.03.2016*** *- прийнято рішення відкласти розгляд проекту рішення та направити на розгляд постійної комісії з питань торгівлі, підприємництва та регуляторної політики.* ***Виноситься на повторний розгляд згідно витягу*** *з протоколу №9 засідання постійної комісії Київської міської ради з питань торгівлі, підприємництва та регуляторної політики від 17.03.2016 (реєстр. №08/286-103 від 18.03.2016). Згідно витягу з протоколу - <u>проект рішення підтримано</u>.*

Голова комісії **О. Міщенко**

Секретар комісії **І. Картавий**

до п. 10.4.1
А-18806

ТОВАРИСТВО З ОБМЕЖЕНОЮ ВІДПОВІДАЛЬНІСТЮ

НАВАРА - К

Україна, 01025, м. Київ, вул. Велика Житомирська, 16, кв.7
тел./факс (380- 44) 279-58-10

Р/р 2600710695201. Код за ЕДРПОУ 32799677 Банк: АТ «МетаБанк», МФО 313582

Питання 7.4-19

Голові постійної комісії Київради
з питань містобудування,
архітектури та землекористування
Міщенку О.Г.

Прошу Вас на засіданні постійної комісії Київради з питань містобудування, архітектури та землекористування при розгляді кадастрової справи А-18806 поновити на той же самий термін (5 років) договір оренди земельної ділянки від 01.10.2006 року № 63-6-00383, укладений між Київською міською радою та товариством з обмеженою відповідальністю «НАВАРА-К» для будівництва, експлуатації та обслуговування житлово-офісного комплексу з об'єктами соціального призначення на вул. Бориспільській, 67 у Дарницькому районі м. Києва і залишити без змін істотні умови договору оренди.

З повагою,
Генеральний директор М.О. Попов

Україна * Товариство з обмеженою відповідальністю * м. Київ
"НАВАРА-К"
Ідентифікаційний код 32799677

Київська міська рада
ОТРИМАНО
21 СІЧ 2016
Вх. 08/943

Зареєстр. 22.03.2016 № 24

ПРОТОКОЛ
засідання робочої групи,
створеної 26.01.2016 на засіданні постійної комісії Київради
з питань містобудування, архітектури та землекористування
з розгляду проекту рішення «Про поновлення договору оренди земельної ділянки ТОВ "НАВАРА-К" для будівництва, експлуатації та обслуговування житлово-офісного комплексу з об`єктами соціального призначення на вул. Бориспільській, 67 у Дарницькому районі м. Києва» (А-18806)

від 22.03.2016 **12.30 год.**

Місце проведення: Київська міська рада, м. Київ, вул. Хрещатик, 36, 11-й поверх (каб.1113)

Присутні:

1. Турець В.В. голова робочої групи,
2. Кісільов І. П. член робочої групи
3. Михайленко В. О. член робочої групи
4. Назаренко В. Е. член робочої групи
5. Негрич М. М. член робочої групи
6. Шарій В. В. член робочої групи

Запрошені:

1. Іваненко І.М. - начальник відділу землеустрою та моніторингу земель Дарницького району Департаменту земельних ресурсів;
2. Марченко В.П. - заступник начальника Служби містобудівного кадастру Департаменту виконавчого органу Київської міської ради (Київської міської державної адміністрації;
3. Попов М.О. - представник ТОВ «Навара-К»;

СЛУХАЛИ: Розгляд матеріалів кадастрової справи А-18806 та проекту рішення «Про поновлення договору оренди земельної ділянки

ТОВ "НАВАРА-К" для будівництва, експлуатації та обслуговування житлово-офісного комплексу з об`єктами соціального призначення на вул. Бориспільській, 67 у Дарницькому районі м. Києва».

В обговоренні **прийняли участь:** Турець В.В., Попов М.О., Марченко В.П., Михайленко В.О., Кісільов І.П.

ВИРІШИЛИ: Рекомендувати постійній комісії Київської міської ради з питань містобудування, архітектури та землекористування підтримати зазначений проект рішення.

ГОЛОСУВАННЯ: «за» – **6**, «проти» - **0**, «утрималось» –**0**.

Голова робочої групи В. Турець

Члени робочої групи: І. Кісільов

В. Михайленко

В. Назаренко

М. Негрич

В. Шарій

ДЕПУТАТ

КИЇВСЬКОЇ МІСЬКОЇ РАДИ VIII СКЛИКАННЯ

"22" березня 2016 р. № 08/279/08/164-126

Голові робочої групи з питань розгляду проекту рішення Київської міської ради "Про поновлення договору оренди земельної ділянки товариству з обмеженою відповідальністю "НАВАРА-К" для будівництва, експлуатації та обслуговування житлово-офісного комплексу з об'єктами соціального призначення на вул. Бориспільській, 67 у Дарницькому районі м. Києва"

З метою всебічно та повного розгляду робочою группою проекту рішення Київської міської ради "Про поновлення договору оренди земельної ділянки товариству з обмеженою відповідальністю "НАВАРА-К" для будівництва, експлуатації та обслуговування житлово-офісного комплексу з об'єктами соціального призначення на вул. Бориспільській, 67 у Дарницькому районі м. Києва" надаю для врахування наступні зауваження до вказаного проекту рішення:

1.Земельна ділянка не забудована. Договір оренди земельної ділянки скінчився ще у 2011 році.

Згідно п.8.4. договору оренди земельної ділянки від 02.12. 2006 р. з/р за № 63-6-00383 встановлено обов'язок Орендаря (ТОВ Навара-К) завершити забудову земельної ділянки в строки встановлені проектною документацією, але не пізніше ніж через три роки з моменту державної реєстрації договору.

Згідно п.11.5 договору договір може бути достроково розірваний у разі невиконання або неналежного виконання орендарем своїх обов'язків, визначених у пункті 5.1. та 8.4. цього Договору.

3. Необхідно дослідити також питання щодо сплати за землю товариством за період з 2011 по даний час. В матеріалах справи наявна довідка територіального органу Державної фіскальної служби України щодо відсутності заборгованості по сплаті орендної плати, але у вказаній довідці відсутня деталізація щодо плати за землю за кожний податковий період починаючи з 2011 року. В матеріалах справи наявна наявний лист прокуратури міста Києва згідно якого у 2001 році у провадженні Окружного адміністративного суду перебувала справа за позовом заступника прокурора Дарницького району міста Києва в інтересах держави в особі ДПІ у Дарницькому районі міста Києва про стягнення заборгованості в сумі 700 000,00 грн.

Враховуючи вищевикладене,

1.Вважаю за доцільне рекомендувати робочій групі відмовити в поновленні договору оренди земельної ділянки товариству з обмеженою відповідальністю "НАВАРА-К" для будівництва, експлуатації та обслуговування житлово-офісного комлексу з об'єктами соціального призначення на вул. Бориспільській, 67 у Дарницькому районі м. Києва.

2. Заявнику звернутися з клопотанням щодо оформлення земельної ділянки на вул. Бориспільській, 67 з цільовим призначенням – для експлуатації та обслуговування будівель та споруд.

З повагою
депутат Київради Р. Марченко

п.10.4.2.

А-21836

КИЇВСЬКА МІСЬКА РАДА

VIII СКЛИКАННЯ

постійна комісія з питань торгівлі, підприємництва та регуляторної політики

01044, м. Київ, вул. Хрещатик, 36 к..1021 *тел.:(044)202-70-09, 202-73-11, факс:202-70-53*

26.02.2016 № 08/286-72

Голові постійної комісії
Київської міської ради з питань
містобудування, архітектури
та землекористування
Міщенку О.Г.

Шановний Олександре Григоровичу!

Надаємо Вам для врахування витяг з протоколу №6 від 17.02.2016 засідання постійної комісії Київської міської ради з питань торгівлі, підприємництва та регуляторної політики

ПРИСУТНІ ДЕПУТАТИ:

Бродський О.Я. - голова постійної комісії
Башлаков С.В. - заступник голови постійної комісії
Попов Д.В. - заступник голови постійної комісії
Ярмоленко Ю.О. - заступник голови постійної комісії

ВІДСУТНІ:

Овраменко О.В. - секретар постійної комісії

ПРИСУТНІ:

Антонюк В.М. - заступник начальника відділу забезпечення діяльності постійних комісії Київради

ЗАПРОШЕНІ:

1. Бойко С. Я. - голова Київського обласного осередку «Фортеця»
2. Небрат О.В. - член «Асоціації підприємців Деснянського р-ну»
3. Євтушенко С.О. - член асоціації підприємців власників МАФ в метро
4. Єгоров К. Г. - член асоціації підприємців, власників МАФ в метро
5. Мостова Л.М. - член профспілки підприємців метрополітену
6. Артеменко С. Ф. - Голова підприємців київського метрополітену

7. Романікин С.Ф. - підприємець метрополітену
8. Твердоступ О.В. - помічник депутата Попова Д. В.
9. Костюкевич О.М. - ГО «Форум порятунку Києва»
10. Бовсуновська О.М. - ФОП
11. Олексієнко І.С. - «ОСН КМ РЖМ «Виноградар»
12. Шульженко І.О. - представник громадськості
13. Арзамасцева Н.О. - представник громадськості
14. Гоєнко О. В. - представник громадськості
15. Буцан М. А. - представник ТОВ «Жен Сан»
16. Галич Н. В. - представник ТОВ «Жен Сан»
17. Криворот М. Д. - ГО «Київський комітет»
18. Мельник О. А. - підприємець
19. Біжінар Р. В. - директор ТОВ «Торгова рада»
20. Копил О. В. - помічник депутата
21.ШутенкоВ.Л. - Департамент промисловості та розвитку підприємництва
22. Кулаковський Ю.П. – заст. директора Департаменту земельних ресурсів

ПОРЯДОК ДЕННИЙ:

1. Про розгляд проекту рішення Київської міської ради «Про поновлення Колективній комерційно-виробничій фірмі «КОНТО» договору оренди земельної ділянки для будівництва, експлуатації та обслуговування магазину на вул Попудренка, 20 у Дніпровському районі м.Києва, кад спр. А-21836.
Доповідач: Заступник Директора Департаменту земельних ресурсів – Кулаковський Юрій Петрович

Питання 1.

СЛУХАЛИ: інформацію голови постійної комісії О.Бродського щодо проекту рішення Київської міської ради «Про поновлення Колективній комерційно-виробничій фірмі «КОНТО» договору оренди земельної ділянки для будівництва, експлуатації та обслуговування магазину на вул Попудренка, 20 у Дніпровському районі м.Києва, кад спр. А-21836.

Голова постійної комісії зазначив, що питання було опрацьоване на засіданні робочої групи при постійній комісії разом з представниками ОСН та фірми Конто». Договір оренди земельної діялнки діє з 2005 року та вже продовжувався в 2010 році. ГО «Об'єднання самоуправління народу» не заперечує щодо продовження договору оренди. Це торгове приміщення площею 267,8 кв.м розташоване на комунікаціях (колекторі) – тому будівництво на даній земельній ділянці неможливе.

В **обговоренні взяли участь О.Бродський, Д.Попов, С.Башлаков, І.Мицканюк, Ю.Кулаковський, Вінницька Л.П.**, які запропонували вилучити з назви проекту рішення слово «для будівництва», а також рекомендувати після відповідних дій по подовженню договору змінити адресу, щоб уникнути

співпадання з номерами адрес прилеглих будинків.

УХВАЛИЛИ:

1. Підтримати проект рішення Київської міської ради «Про поновлення Колективній комерційно-виробничій фірмі «КОНТО» договору оренди земельної ділянки для будівництва, експлуатації та обслуговування магазину на вул Попудренка, 20 у Дніпровському районі м. Києва, кадастрова справа А-21836 з урахуванням пропозицій та зауважень членів комісії, а саме:

- вилучити з назви проекту рішення слово «для будівництва»;
- рекомендувати Колективній комерційно-виробничій фірмі «КОНТО» змінити адресу, щоб уникнути співпадання з номерами адрес прилеглих будинків.

ГОЛОСУВАЛИ: ЗА – одноголосно, Проти – немає, Утримались – немає

З оригіналом згідно

Голова постійної комісії О.Бродський

Антонюк 202-73-11

ДНІПРОВСЬКИЙ РАЙОН М. КИЄВА

Громадська організація

«ОБ'ЄДНАННЯ САМОУПРАВЛІННЯ НАРОДУ ПОПУДРЕНКА 22/14»

02100, м. Київ,
вул. Попудренка 22/14, кв. 33
Код ЄРДПОУ 40163267
тел. : (066) 475-07-08,
(093) 900-45-88
E-mail : sandy_alex@mail.ru

«01» лютого 2016 р. № 01-02

На № _____ «____» _____ 20____ р.

Про ініціацію громадських слухань за адресою: **вул. Попудренка, 20** (м. Київ, Дніпровський район)

Голові Постійної комісії Київради з питань містобудування, архітектури та землекористування Міщенку О. Г.

ЗВЕРНЕННЯ

Шановний **Олександре Григоровичу!**

Звертаємося від стурбованої громадськості та просимо Вас при розгляді на засіданні комісії – 13.3 пункт 2, Дніпровський район, «Конто», вул. Попудренка, 20 (А-21836, ПР-8106 від 08.12.2015 р.) **обов'язково врахувати** наше ПРОХАННЯ до комісії:

а) звернутися до голови КМДА Кличка В.В. з проханням дати ДОРУЧЕННЯ Дніпровській РДА у місті Києві про проведення громадських слухань – доцільність розміщення та будівництво на прибудинковій території за адресою вул. Попудренка, 20;

б) надати нам на руки ВИТЯГ з рішення засідання комісії.

Історія питання: з 1 липня 2016 року вступає в пряму дію ЗУ «Про право власності співвласників багатоквартирних будинків», де чітко обумовлено закріплення у правовому полі інженерних комунікацій та прибудинкової території **за співвласниками багатоквартирного будинку**. З тим, щоби надалі не виникало конфліктних ситуацій між громадськістю та орендарями, суборендарями, користувачами, власниками: **потрібно провести громадські слухання.**

Просимо не відмовляти нам у наших справедливих вимогах.

Київська міська рада
01.02.2016 № **08/1546**

Заздалегідь дякуємо.

З повагою,

Голова
ГО «ОСН Попудренка 22/14» — **Галкіна О. Ю.**

16 45

п. 10.4.3

А-21533

ВИКОНАВЧИЙ ОРГАН КИЇВСЬКОЇ МІСЬКОЇ РАДИ
(КИЇВСЬКА МІСЬКА ДЕРЖАВНА АДМІНІСТРАЦІЯ)

ДЕПАРТАМЕНТ ЗЕМЕЛЬНИХ РЕСУРСІВ

вул. Хрещатик, 32-а, м. Київ, 01601, тел. (044) 279-58-72, ф. (044) 288-07-57,
КБУ „Контактний центр міста Києва"(044) 15-51, E-mail: dep@kievzem.kiev.ua Код ЄДРПОУ 26199097

09.03.2016 № 057025-4435
*на №*_____ *від*_____

Голові постійної комісії Київської міської ради з питань містобудування, архітектури та землекористування
Міщенку О.Г.

Шановний Олександре Григоровичу!

Листом управління забезпечення діяльності постійної комісії Київської міської ради з питань містобудування, архітектури та землекористування від 08.02.2016 № 08/232-51 до Департаменту земельних ресурсів повернуто на доопрацювання кадастрову справу А-21533 відповідно до витягу з протоколу №3 від 24.12.2015, оскільки відповідно до статті 186 Земельного кодексу України технічна документації із землеустрою щодо встановлення (відновлення) меж земельної ділянки в натурі (на місцевості), яка є в матеріалах справи, підлягає затвердженню Київською міською радою.

За результатом опрацювання порушеного питання повідомляємо, що відповідно до статті 33 Порядку передачі (надання) земельних ділянок у користування або у власність із земель комунальної власності в місті Києві (далі Порядок), який затверджений рішенням Київради від 28.02.2013 № 63/9120 (у редакції рішення Київради від 04.03.2015 №195/1060 із змінами) товариство з обмеженою відповідальністю «Терра+» звернулося до Київської міської ради з клопотанням про поновлення договору оренди землі (листом-повідомленням) через приймальню Київради з земельних питань.

До листа-повідомлення додано документи, визначені пунктом 3 статті 33 Порядку, а також технічну документацію із землеустрою щодо відновлення меж земельної ділянки в натурі (на місцевості).

Відповідно до положень вказаної статті Порядку технічна документація із землеустрою щодо відновлення меж земельної ділянки в натурі (на місцевості) подається до клопотання про поновлення договору оренди землі у випадку відновлення меж земельної ділянки в натурі (на місцевості) у зв'язку із повною (частковою) втратою в натурі (на місцевості) межових знаків, їх пошкодженням, що унеможливлює використання межових знаків.

Статтею 55 Закону України «Про землеустрій» встановлено, що у разі якщо на підставі технічної документації із землеустрою щодо встановлення (відновлення) меж земельної ділянки в натурі (на місцевості) передбачається

здійснити передачу земельних ділянок державної чи комунальної власності у власність чи користування, така технічна документація розробляється на підставі дозволу, наданого Верховною Радою Автономної Республіки Крим, Радою міністрів Автономної Республіки Крим, органом виконавчої влади, органом місцевого самоврядування відповідно до повноважень, визначених статтею 122 Земельного кодексу України (у випадках, передбачених законом).

Частиною 14 статті 186 Земельного кодексу України технічна документація із землеустрою щодо встановлення (відновлення) меж земельної ділянки в натурі (на місцевості) погодженню не підлягає і затверджується Верховною Радою Автономної Республіки Крим, Радою міністрів Автономної Республіки Крим, органами виконавчої влади або органами місцевого самоврядування відповідно до повноважень, визначених статтею 122 цього Кодексу, у разі якщо земельна ділянка перебуває у державній або комунальній власності.

Таким чином, відповідно до положень ст. 55 Закону України «Про землеустрій» та ч. 14 ст. 186 Земельного кодексу України технічна документація із землеустрою щодо встановлення (відновлення) меж земельної ділянки в натурі (на місцевості), яка розроблена на підставі дозволу Київської міської ради та на підставі якої передбачається здійснити передачу земельної ділянки комунальної власності у власність чи користування, підлягає затвердженню Київською міською радою.

Враховуючи, що Київською міською радою дозвіл на розроблення технічної документації із землеустрою щодо встановлення (відновлення) меж земельної ділянки в натурі (на місцевості) товариству з обмеженою відповідальністю «Терра+» не надавався, а також на підставі технічної документації із землеустрою щодо встановлення (відновлення) меж земельної ділянки в натурі (на місцевості), яка є в матеріалах справи А-21533, не передбачається здійснити передачу земельної ділянки у власність чи користування товариству з обмеженою відповідальністю «Терра+», а передбачається поновити договір оренди земельної ділянки на новий термін (поновлення договору оренди землі), то дана технічна документація із землеустрою не підлягає затвердженню Київською міською радою.

Враховуючи зазначене, Департамент земельних ресурсів направляє для подальшого розгляду у відповідних комісіях Київської міської ради, відповідно до регламенту Київської міської ради, затвердженого рішенням Київради від 12.11.2014 № 351/351, проект рішення Київської міської ради «Про поновлення товариству з обмеженою відповідальністю «Терра+» договору оренди земельної ділянки для експлуатації та обслуговування виробничих нежитлових будинків на вул. Бережанській, 6-а та 6-б в Оболонському районі м.Києва» (справа А-21533).

З повагою
Директор О. Поліщук

О.Косянчук 288-09-48

П: 10.4.4
А-21794

ВИКОНАВЧИЙ ОРГАН КИЇВСЬКОЇ МІСЬКОЇ РАДИ
(КИЇВСЬКА МІСЬКА ДЕРЖАВНА АДМІНІСТРАЦІЯ)

ДЕПАРТАМЕНТ ЗЕМЕЛЬНИХ РЕСУРСІВ

вул.Хрещатик, 32-а, м.Київ, 01601, тел. (044) 279-58-72, ф. 288-07-57,
КБУ "Контактний центр міста Києва"(044) 15-51, E-mail: dep@kievzem.kiev.ua Код ЄДРПОУ 26199097

14. 03. 2016 № 057026- 4762
на № _____ від

Постійна комісія Київської міської ради з питань містобудування, архітектури та землекористування

Департаментом земельних ресурсів виконавчого органу Київської міської ради (Київської міської адміністрації) опрацьовано витяг з протоколу № 3 засідання постійної комісії Київської міської ради з питань містобудування, архітектури та землекористування від 24.12.2015.

За результатами розгляду повідомляємо, що відповідно до діючого Порядку передачі (надання) земельних ділянок у користування або у власність із земель комунальної власності в місті Києві, затвердженого рішенням Київської міської ради від 28.02.2013 № 63/9120 (зі змінами внесеними рішенням Київської міської ради від 04.03.2015 № 195/1060), поновлення договору оренди земельної ділянки здійснюється на підставі відповідного клопотання орендаря.

Враховуючи викладене повторно направляємо на розгляд проект рішення Київської міської ради «Про поновлення товариству з обмеженою відповідальністю «ХАДСОН Україна» договору оренди земельної ділянки від 02.12.2005 № 82-6-00331 та внесення змін до нього» (кадастрова справа А-21794).

Заступник директора С. Птуха

Кузнєцова
202-79-96

п. 10.4.5
А-19207

КИЇВСЬКА МІСЬКА РАДА

VIII СКЛИКАННЯ

постійна комісія з питань торгівлі, підприємництва та регуляторної політики

01044, м. Київ, вул. Хрещатик, 36 к..1021 *тел.:(044)202-70-09, 202-73-11, факс:202-70-53*

18.03.2016 № 08/286-103

Голові постійної комісії Київської міської ради з питань містобудування, архітектури та землекористування Міщенку О.А.

Витяг з протоколу №9
засідання постійної комісії Київської міської ради з питань торгівлі, підприємництва та регуляторної політики

м. Київ **17.03.2016**

ПРИСУТНІ ДЕПУТАТИ:

Бродський О.Я. - голова постійної комісії
Овраменко О.В. - секретар постійної комісії
Башлаков С.В. - заступник голови постійної комісії
Попов Д.В. - заступник голови постійної комісії
Ярмоленко Ю.О. - заступник голови постійної комісії

ПРИСУТНІ:

Антонюк В.М. - начальник відділу з питань житлово-комунального господарства, підприємництва, регуляторної політики, транспорту, зв'язку та реклами управління забезпечення діяльності постійних комісій Київської міської ради

ЗАПРОШЕНІ:

Дворніков В.М. - перший заступник директора Департаменту земельних ресурсів

ПОРЯДОК ДЕННИЙ:

Питання 10.

СЛУХАЛИ: інформацію голови постійної комісії Бродського О.Я. щодо розгляду проекту рішення Київської міської ради «Про поновлення приватному підприємству «ТК Фірма НАДІЯ» договору оренди земельної ділянки для будівництва, експлуатації та обслуговування торговельного павільйону на вул. Введенській,15 у Подільському районі м.Києва».
Кадастрова справа А-19207

В обговоренні взяли участь О. Бродський, О.Овраменко, Д.Попов, С.Башлаков, Ю.Ярмоленко, В. Дворніков та запрошені.

УХВАЛИЛИ:

1. Підтримати проект рішення Київської міської ради «Про поновлення приватному підприємству «ТК Фірма НАДІЯ» договору оренди земельної ділянки для будівництва, експлуатації та обслуговування торговельного павільйону на вул. Введенській,15 у Подільському районі м.Києва».
Кадастрова справа А-19207

ГОЛОСУВАЛИ: ЗА – 4 чл.комісії , Проти – немає, утримались – 1 чл.комісії

Рішення прийнято

З оригіналом згідно

Голова постійної комісії О.Бродський

КИЇВСЬКА МІСЬКА РАДА

VIII СКЛИКАННЯ

ПОСТІЙНА КОМІСІЯ З ПИТАНЬ МІСТОБУДУВАННЯ, АРХІТЕКТУРИ ТА ЗЕМЛЕКОРИСТУВАННЯ

01044, м. Київ, вул. Хрещатик, 36, к. 1007 *тел./факс (044) 202-73-09*

№ 08/281-1316

Витяг з протоколу № 5
засідання постійної комісії Київської міської ради з питань
містобудування, архітектури та землекористування
від 01.03.2016

10.2.8. СЛУХАЛИ: Кадастрова справа **А-19207**
Проект рішення «Про поновлення приватному підприємству «ТК ФІРМА НАДІЯ» договору оренди земельної ділянки для будівництва, експлуатації та обслуговування торговельного павільйону на вул. Введенській, 15 у Подільському районі м. Києва».
(ПР-8305 від 28.12.2015)

Проектом рішення передбачено: поновити на 10 років договір оренди земельної ділянки від 04.12.2001 №85-6-00017 площа 0,0125 га площею 0,0125 га.

УХВАЛИЛИ: ***1. Відкласти розгляд проекту рішення*** «Про поновлення приватному підприємству «ТК ФІРМА НАДІЯ» договору оренди земельної ділянки для будівництва, експлуатації та обслуговування торговельного павільйону на вул. Введенській, 15 у Подільському районі м. Києва».

2. Направити вищезазначений проект рішення разом з матеріалами кадастрової справи А-19207 на розгляд постійної комісії Київської міської ради з питань торгівлі, підприємництва та регуляторної політики.

3. Повернутися до розгляду цього питання після надання протоколу засідання постійної комісії Київської міської ради з питань торгівлі, підприємництва та регуляторної політики.

З протоколом вірно.

Голова комісії **О. Г. Міщенко**

Секретар комісії **І. Л. Картавий**

10.5. Розгляд кадастрових справ ***(приватизація):***

		Дарницький район
1.	П-9079 **ПР-9205 від 09.03.2016**	Громадянка Заболотна Олена Валеріївна вул. Джерельна, 17 приватна власність площа 0,0681 га для будівництва і обслуговування житлового будинку, господарських будівель і споруд
2.	П-9431 **ПР-9206 від 09.03.2016**	Громадянка Счастлівцева Анастасія Йосипівна вул. Джерельна, 55-а приватна власність площа 0,0884 га для будівництва і обслуговування жилого будинку, господарських будівель і споруд *До комісії надійшов лист довіреної особи заявниці від 01.02.2016 вх. №08/С-679 з проханням внести зміни до цільового призначення та розглянути можливість передати земельну ділянку для експлуатації та обслуговування жилого будинку, господарських будівель і споруд.*
3.	П-8898 **ПР-9181 від 01.03.2016**	Громадянка Жиленко Ольга Олександрівна пров. Котовського, 9 приватна власність площа 0,1000 га для будівництва і обслуговування жилого будинку, господарських будівель і споруд
		Дніпровський район
4.	П-9152 **ПР-8882 від 15.02.2016**	Громадяни Шульга Антоніна Максимівна та Аненков Олександр Олександрович вул. Івана Дубового, 19 спільна часткова власність, а саме: - частка гр. Шульги А.М. - 82/100 від 0,0667 га; - частка гр. Аненкова О.О. - 18/100 від 0,0667 га площа 0,0667 га для будівництва і обслуговування жилого будинку, господарських будівель і споруд *До комісії надійшов лист від заявників від 25.01.2016 вх. №08/Ш-520 щодо розгляду справи та з інформацією, що на ділянці розташований житловий будинок.*
5.	П-9192	Громадянка Гусаченко Тетяна Олександрівна

	ПР-9182 від 01.03.2016	вул. Лохвицька, 8 приватна власність площа 0,0832 га для будівництва та обслуговування житлового будинку, господарських будівель і споруд
	Печерський район	
6.	П-9321 **ПР-8617 від 02.02.2016**	Громадянка Замалєєва Катерина Петрівна вул. Редутна, 41-а приватна власність площа 0,1000 га для будівництва і обслуговування жилого будинку, господарських будівель і споруд
	Святошинський район	
7.	П-9419 **ПР-8913 від 16.02.2016**	Громадянин Ульченко Анатолій Павлович вул. Валі Котика, 23 приватна власність площа 0,1000 га для будівництва і обслуговування житлового будинку, господарських будівель і споруд
8.	П-9266 **ПР-8879 від 15.02.2016**	Громадяни Мрук Андрій Володимирович, Мрук Катерина Степанівна та Мрук Олександр Володимирович вул. Димерська, 11 спільна часткова власність, а саме: - частка гр. Мрука А.В. - 1/3 від 0,0584 га; - частка гр. Мрук К.С. - 1/3 від 0,0584 га; - частка гр. Мрука О.В. - 1/3 від 0,0584 га. площа 0,0584 га для будівництва і обслуговування жилого будинку, господарських будівель і споруд

Голова комісії **О. Міщенко**

Секретар комісії **І. Картавий**

п. 10.5.2.
П-9431

Голові постійної комісії Київської міської ради з питань містобудування, архітектури та землекористування Міщенку О.Г.
гр.
Счастливцева
Анастасія Йосипівна
м.Київ
т. 564-82-98

Шановний Олександр Григорович!

На розгляді постійної комісії Київської міської ради з питань містобудування, архітектури та землекористування знаходиться кадастрова справа П-9431 про передачу гр. Счастливцевій Анастасії Йосипівни у приватну власність земельної ділянки (кадастровий номер – 8000000000: 90:020:0206) площею 0,0884 га для обслуговування жилого будинку, господарських будівель і споруд на вул. Джерельна, б.55а у Дарницькому районі м.Києва.

У зв'язку з тим, що в межах земельної ділянки розташований житловий будинок, господарські будівлі і споруди які є моєю власністю, прошу розглянути на засіданні постійної комісії та на сесії Київської міської ради можливість передачі земельної ділянки для експлуатації та обслуговування жилого будинку, господарських будівель і споруд на вул. Джерельна, б.55а у Дарницькому районі м.Києва.

Додатки:

Київська міська рада
01.02.2016 № 08/С-679

З повагою

Шабак В.І.
по дор. № 271

П-9152. п.10.5.4,

Київська міська рада
25.01.2016 № 08/ІІІ-520

В постійну земельну комісію Київської міської ради
Шульга А.М.
558-62-18; 097-33645-13
Яненков А.А.
Дело П 9152
г. Киев. ул. Ивана Дубового д. 19.

Жалоба

Мы неоднократно подавали заявления в в постоянную земельную комиссию Киевской міской ради, для того, чтобы в виде исключения все же пересмотрели наше дело П 9152 по поводу приватизации земельного участка в г. Киеве по улице Ивана Дубового 19, но в ответ уже 5 раз отписка по шаблону слово в слово „Нет детального плана застройки Дніпровського р-на." и выделить для застройки жилого дома и строений земли не имеет возможности.

А нам и не надо вычерчивать землю для строительства жилого дома. Все давно построено.

Просто не надо нарушать Конституцию Украины и Земельный кодекс Украины.

1) Глава 14 ст. 78 (1,2,4)
Особам и спадкоємцям які мали у власності земельні ділянки до 15 травня 1992 ці ділянки вже є власністю і не повертаються

2) Глава 19 ст. 119
Набуття права на земельну ділянку за давністю користування. (Набувальна давність)

3) ст 121
Норма безоплатної передачи земельних ділянок гражданам.
в городе не более 0,10 гектара, а у нас даже столько нет, меньше.

Я не понимаю, что происходит? Эта земля была выдана еще моим родителям и мне в 1949 году для строительства жилого дома. Дом построен,

Сооружения, гаражи всё это давно есть. Есть Акт и Решение исполкома на выделение земельного уч-ка в бессрочное пользование.

Мы пользуемся землей не 15 лет, как написано в земельном кодексе Украины. У нас не 15 марта 1992 р. - это в прошлом, а уже 2016 год и пользуемся мы землей 67 лет. Многие столько не живут.

Мы согласно закона обращаемся в орган государственной власти, чтобы нам передали эту землю в собственность и выдали право власности на нашу землю, которая в нашей собственности уже 67 лет.

Одним словом „Набувальна давність"

Прилагаю копии повторно:

1. Акт на землю.
2. Решение исполкома о выдаче земли в бессрочное пользование.

PS. Вы не рассматривали наше дело ссылаясь на то, что нет дела П 9152.

Наконец-то Департамент земельных ресурсов прислал письмо, что передал дело П 9152 на розгляд постійної комісії Київської міської ради. Им понадобилось 1,5 м-ца, чтобы передать.

Я уверена, что Кличко не знает, как за его спиной работает его заместная команда и его замы. А они работают не что, что плохо, а оскорбительно.

И очень надеюсь, что на этот раз я буду услышана, а если нет, то придется обратиться к журналистам. Пусть помогут.

25.01.2016.

Ищ- (Щульга)

Д (Аненков)

гор. Києва.

АКТ

17 липня 1940 р. м. Київ

Нижче підписався, представник Управління в справах Архітектури м. Києва інженер тресту Київгоріспилка тов. Ґінзбург ДФ склав у трьох примірниках цього акта про те, що цього числа згідно з рішенням Виконкому Комітету Дарницької Ради депутатів трудящих від 5 липня 1940 р. за № 939-6 провів у натурі земельної ділянки загальною площею 516 кв. мтр., розміщеної в Сад-городку по вул. 649 Нові № 19 сільського р-ну в безстрокове користування Григоренка Василя Григоровича під будову.

Земельна ділянка, разом з закріпленими на ній геотехнічними знаками передана присутньому при відводі гр-ну Григоренку

_____ по дорученню № _____ від _____

_____ 19 р. _____ тов. _____

Попереджено про те, що:

1. Після складання РЖУ умови про забудову не дозволяється до використання відведеної ділянки.

2. Якщо протягом 1 місяця з дня відводу не буде складено згаданої умови, акт цей втрачає силу і ділянка залічується до земфонду.

ПРИМІТКА: Земляних нагаднень на відведі нема

Представник Управління в справах Архітектури м. Києва _____ (підпис)

Представник забудівника межі ділянки в натурі прийняв та примірник цього акту одержав _____ (підпис)

Друк. АА. зак. 985—8000

Копія

Рішення № 936/6

Виконкому Дарницької райради депутатів трудящих м. Києва

Від „11" листопада 1949 року

„Про відвід земельної дільниці під житлове індивідуальне будівництво гр. Григоренко М.Г.

Розглянувши заяву гр. Григоренко Максима Григоровича та відношення начальника сектора міських земель та відводів „28" жовтня 1949 р. про відвід земельної дільниці під житлове індивідуальне будівництво на Осокорки вул. 649 Нова № 19

Виконкомом Дарницької районної Ради депутатів трудящих

вирішив:

1. На підставі обов'язкової постанови Київської міської Ради № 8 від 2 лютого 1944 року відвести земельну дільницю під житлове індивідуальне будівництво гр. Григоренко М.Г. на Осокорки вул. 649 Нова № 19

2. Зобов'язати забудівника одержати документи у секторі міських земель та відводів при Управлінні в справах архітектури та райжитловідділі „11" грудня 1949 року

Попередити, що в разі неявки для оформлення у визначений термін це рішення втрачає силу.

Голова виконавчого комітету Дарницької райради депутатів трудящих м. Києва Г. Горбатюк

Секретар виконкому Дарницької райради депутатів трудящих В. Тасленко

Зак. 2838—1750 Київська обласна друкарня

ВИКОНАВЧИЙ ОРГАН КИЇВСЬКОЇ МІСЬКОЇ РАДИ
(КИЇВСЬКА МІСЬКА ДЕРЖАВНА АДМІНІСТРАЦІЯ)

ДЕПАРТАМЕНТ ЗЕМЕЛЬНИХ РЕСУРСІВ

вул.Хрещатик, 32-а, м.Київ, 01601, тел. (044) 279-58-72, ф. 288-07-57,
КБУ "Контактний центр міста Києва"(044) 15-51, E-mail: dep@kievzem.kiev.ua Код ЄДРПОУ 26199097

28.12.2015 № 057024-057/К0-3710-18548

на № _____ від 15.12.2015

Шульга О.Г.
вул. Івана Дубового, 19
м. Київ

у Департаменті земельних ресурсів виконавчого органу Київської міської ради (Київської міської державної адміністрації) розглянуто Вашу заяву від 15.12.2015.

Повідомляємо, що справу П-9152 про приватизацію громадянам Шульзі Антоніні Максимівні та Аненкову Олександру Олександровичу у спільну часткову власність земельної ділянки для будівництва і обслуговування жилого будинку, господарських будівель і споруд на вул. Івана Дубового, 19 у Дніпровському районі м. Києва буде передано на повторний розгляд постійної комісії Київської міської ради з питань містобудування, архітектури та землекористування у встановленому порядку.

Заступник директора Ю.Мосійчук

Подлєгаєв 278-41-55

В Київську міську раду.

На земельну комісію. Дело П-915к

Шульга Антонина Максимовна
г. Киев ул. Ивана Дубового 19
Тел. 558-62-18.
0-97-336-45 13
Аненков Александр Александрович.

Заявление

Прошу передать в приватну власність земельну ділянку на вул. Ивана Дубового дом №19 в Святошинському р-ні. для обслуговування жилого будинку і споруд

1. Маю Рішення №936/6 Виконкому Дарницької райради депутатів трудящих м. Києва від 11. листопада 1949 року „Про відвід земельної ділянки під житлове індивідуальне будівництво, моєму батьку Григоренко М.Г.

2. АКТ від 12. січня 1950р. м. Київ. відвід земелі о быстроколе корнеж під забудову жилого будинку Гр М.Г. моєму батьку за №939/6

И так:

Этот земельный участок находится пользовании, собственности 66 лет

Мне его вычекивать не надо, чтобы выделить.

Пункт 15 рішення Київської міської ради від 04.03.2015 №195/1060 „Про внесення змін до рішення Київської міської ради від 28.02.13 №63/9120

Это ко мне не подходит так, как я сдала документы в начале декабря 2014г. По уполномоченные с Київської міської ради тянули

Київська міська рада
15.12.2015 № 08/III-12399

и не забрали эти документы

до апреля 2015 году так-так ждали пока закончится Вето наложенное на этот решение потом взяли и только в 07. 2015 решили вернуть документы. так уже прошел 2015 год. Но никто этим не занимается.

Проще забрать эти земли. Ведь у нас все для людей

Хотя на ул. Погудренко 5 вопроса "на" магазин „Торговый центр" и метро „Дарница" на Малевского дом, на Петра Запорожца дом, на Стаменского возле сільпо дом и все можно.

Вы мотивируете тем, что до Киевской міської ради материалы на розгляд постійної комісії не надходили. Уразі надходження їх буде розглянуто на засіданні постійної комісії з урахуванням моєї заяви.

Мне говорили, что вы должны были затребовать документы в Киевском земельном департаменте и рассмотреть их. но раз нет. Я сама постараюсь их принести.

Кадастровый номер есть.
Право власности есть.
Техдокументация есть.
Витяг з Державного земельного кадастру есть.
Оценка есть. и многое другое есть

15. 12 2015
Ан (Шульга)
(Анешков

10.6. Повторний розгляд кадастрових справ ***(приватизація)***

		Дарницький район
1.	П-9263 **ПР-8890 від 15.02.2016**	Громадянин Подорожніков Сергій Олександрович пров. Шевченка, 12-А приватна власність площа 0,0797 га для будівництва та обслуговування жилого будинку, господарських будівель і споруд *До комісії надійшов лист довіреної особи заявника від 01.03.2016 вх. №08/П-2512 з проханням внести зміни до цільового призначення та розглянути можливість передати земельну ділянку для експлуатації та обслуговування жилого будинку, господарських будівель і споруд.* ***На засіданні постійної комісії Київської міської ради з питань містобудування, архітектури та землекористування від 15.03.2016*** *- питання було знято на додаткове вивчення робочою групою.* *Виноситься на повторний розгляд згідно протоколу засідання робочої групи від 25.03.2016 (реєстр. №28 від 29.03.2016). Згідно протоколу ухвалили:* - *департаменту земельних ресурсів провести обстеження даної земельної ділянки (щодо відповідності до поданих документів на майно).* - *рекомендувати постійній комісії повернути проект рішення на доопрацювання в Департамент земельних ресурсів.*
2.	П-9315 **ПР-8578 від 28.01.2016**	Громадянин Молдованчук Сергій Іванович вул. Польова, 6-ж приватна власність площа 0,1000 га для будівництва і обслуговування жилого будинку, господарських будівель і споруд *До комісії надійшов лист заявника від 30.12.2015 вх. №08/М-13047 з проханням внести зміни до цільового призначення та розглянути можливість передати земельну ділянку для експлуатації та обслуговування жилого будинку, господарських будівель і споруд* ***На засіданні постійної комісії Київської міської ради з питань містобудування, архітектури та землекористування від 01.03.2016*** *- питання було знято*

		на додаткове вивчення робочою групою. *Виноситься на повторний розгляд згідно протоколу засідання робочої групи від 21.03.2016 (реєстр. №29 від 29.03.2016). Згідно протоколу - <u>рекомендувати постійній комісії підтримати проект рішення</u>.*
3.	П-9207 **ПР-8470 від 25.01.2016**	Громадянка Рудакова Наталія Володимирівна 2-й пров. Лермонтова, 8-б приватна власність площа 0,1000 га для будівництва і обслуговування житлового будинку, господарських будівель і споруд *До комісії надійшов лист заявниці від 18.09.2015 вх. №08/Р-8809 щодо передачі земельної ділянки для експлуатації та обслуговування.* ***На засіданні постійної комісії Київської міської ради з питань містобудування, архітектури та землекористування від 01.03.2016*** *- питання було знято на додаткове вивчення робочою групою.* *Виноситься на повторний розгляд згідно протоколу засідання робочої групи від 21.03.2016 (реєстр. №29 від 29.03.2016). Згідно протоколу - <u>рекомендувати постійній комісії підтримати проект рішення</u>.*
4.	П-9191 **ПР-8324 від 28.12.2015**	Громадянка Давиденко Антоніна Григорівна вул. Івана Франка, 8 приватна власність площа 0,1000 га для будівництва і обслуговування житлового будинку, господарських будівель і споруд *До комісії надійшов лист довіреної особи заявниці від 18.09.2015 вх. №08/Д-8810 з проханням внести зміни до цільового призначення та розглянути можливість передати земельну ділянку для експлуатації та обслуговування жилого будинку, господарських будівель і споруд* ***На засіданні постійної комісії Київської міської ради з питань містобудування, архітектури та землекористування від 01.03.2016*** *- питання було знято на додаткове вивчення робочою групою.* *Виноситься на повторний розгляд згідно протоколу засідання робочої групи від 21.03.2016 (реєстр. №29 від 29.03.2016). Згідно протоколу - <u>рекомендувати постійній комісії підтримати проект рішення</u>.*

5.	П-9348 **ПР-8494 від 26.01.2016**	Громадяни Соловей Ольга Юхимівна, Денисенко Ольга Максимівна та Денисенко Михайло Іванович вул. Озерна, 5 спільна часткова власність - частка гр. Соловей О.Ю. - 37/100 від 0,1000 га - частка гр. Денисенко О.М. - 41/100 від 0,1000 га - частка гр. Денисенка М.І. - 22/100 від 0,1000 га площа 0,1000 га для будівництва і обслуговування житлового будинку, господарських будівель і споруд *До комісії надійшов лист заявника від 30.12.2015 вх. №08/С-13053 з проханням внести зміни до цільового призначення та розглянути можливість передати земельну ділянку для експлуатації та обслуговування жилого будинку, господарських будівель і споруд* ***На засіданні постійної комісії Київської міської ради з питань містобудування, архітектури та землекористування від 01.03.2016*** *- питання було знято на додаткове вивчення робочою групою.* *Виноситься на повторний розгляд згідно протоколу засідання робочої групи від 21.03.2016 (реєстр. №29 від 29.03.2016). Згідно протоколу - <u>рекомендувати постійній комісії підтримати проект рішення</u>.*
6.	П-9236 **ПР-8514 від 26.01.2016**	Громадянин Петриченко Юрій Анатолійович вул. Костянтина Ареф'єва, 42-ж приватна власність площа 0,0977 га для будівництва і обслуговування жилого будинку, господарських будівель і споруд *До комісії надійшов лист довіреної особи заявника від 22.09.2015 вх. №08/П-8983 з проханням внести зміни до цільового призначення та розглянути можливість передати земельну ділянку для експлуатації та обслуговування жилого будинку, господарських будівель і споруд* ***На засіданні постійної комісії Київської міської ради з питань містобудування, архітектури та землекористування від 01.03.2016*** *- питання було знято на додаткове вивчення робочою групою.* *Виноситься на повторний розгляд згідно протоколу засідання робочої групи від 21.03.2016 (реєстр. №29 від*

		29.03.2016). Згідно протоколу - <u>рекомендувати постійній комісії підтримати проект рішення</u>.
7.	П-9316 **ПР-8405 від 20.01.2016**	Громадянка Заліщук Ольга Василівна вул. Шевченка, 20-г приватна власність площа 0,1000 га для будівництва та обслуговування жилого будинку, господарських будівель і споруд *До комісії надійшов лист довіреної особи заявниці від 06.01.2016 вх. №08/З-57 з проханням внести зміни до цільового призначення та розглянути можливість передати земельну ділянку для експлуатації та обслуговування жилого будинку, господарських будівель і споруд* ***На засіданні постійної комісії Київської міської ради з питань містобудування, архітектури та землекористування від 01.03.2016*** *- питання було знято на додаткове вивчення робочою групою.* *Виноситься на повторний розгляд згідно протоколу засідання робочої групи від 21.03.2016 (реєстр. №29 від 29.03.2016). Згідно протоколу - <u>рекомендувати постійній комісії підтримати проект рішення</u>.*
8.	П-9323 **ПР-8508 від 26.01.2016**	Громадянка Луценко Галина Іванівна вул. Комуністична, 9 приватна власність площа 0,1000 га для будівництва та обслуговування жилого будинку, господарських будівель і споруд *До комісії надійшов лист заявниці від 06.01.2016 вх. №08/Л-61 з проханням внести зміни до цільового призначення та розглянути можливість передати земельну ділянку для експлуатації та обслуговування жилого будинку, господарських будівель і споруд* ***На засіданні постійної комісії Київської міської ради з питань містобудування, архітектури та землекористування від 01.03.2016*** *- питання було знято на додаткове вивчення робочою групою.* *Виноситься на повторний розгляд згідно протоколу засідання робочої групи від 21.03.2016 (реєстр. №29 від 29.03.2016). Згідно протоколу - <u>рекомендувати постійній комісії підтримати проект рішення</u>.*

9.	П-8856 **ПР-8401 від 20.01.2016**	Громадянин Цимбал Олександр Валерійович вул. Завальна, 13-в приватна власність площа 0,1000 га для будівництва та обслуговування жилого будинку, господарських будівель і споруд *До комісії надійшов лист заявника від 29.12.2015 вх. №08/Ц-13008 з проханням внести зміни до цільового призначення та розглянути можливість передати земельну ділянку для експлуатації та обслуговування жилого будинку, господарських будівель і споруд* ***На засіданні постійної комісії Київської міської ради з питань містобудування, архітектури та землекористування від 01.03.2016*** *- питання було знято на додаткове вивчення робочою групою.* *Виноситься на повторний розгляд згідно протоколу засідання робочої групи від 21.03.2016 (реєстр. №29 від 29.03.2016). Згідно протоколу - <u>рекомендувати постійній комісії підтримати проект рішення</u>.*
Печерський район		
10.	П-9035 **ПР-8472 від 25.01.2016**	Громадянин Токарев Геннадій Якович вул. Олександра Матросова, 4-а приватна власність площа 0,0372 га для будівництва і обслуговування жилого будинку, господарських будівель і споруд *До комісії надійшов лист заявника від 22.02.2016 вх. №08/Т-2102 з проханням внести зміни до цільового призначення та виключити слова «будівництва і»* ***На засіданні постійної комісії Київської міської ради з питань містобудування, архітектури та землекористування від 15.03.2016*** *- питання було знято на додаткове вивчення робочою групою.* *Виноситься на повторний розгляд згідно протоколу засідання робочої групи від 25.03.2016 (реєстр. №28 від 29.03.2016). Згідно протоколу - враховуючи звернення заявника, <u>рекомендувати постійній комісії підтримати проект рішення за умови виключення з цільового призначення земельної ділянки слів «будівництва і»</u>.*
Подільський район		
11.	П-9162	Громадяни Добровіцька Галина Григорівна та

	ПР-8383 від 15.01.2016	Карачевська Олена Леонідівна вул. Гомельська, 17/10 спільна часткова власність (3/5 та 2/5 від загальної площі) площа 0,0871 га для будівництва і обслуговування житлового будинку, господарських будівель і споруд ***На засіданні постійної комісії Київської міської ради з питань містобудування, архітектури та землекористування від 01.03.2016*** *- було підтримано проект рішення до затвердження детального плану території.* *Виноситься на повторний розгляд згідно листа довіреної особи заявників від 10.03.2016 вх. №08/КО-2888, у якому заявники просять виключити з цільового призначення слово «будівництва».*
		Святошинський район
12.	П-9105 **ПР-8721 від 08.02.2016**	Громадянка Карповіч Ванда Володимирівна вул. Верховинна, 55 (секція 3) приватна власність площа 0,0853 га для будівництва і обслуговування житлового будинку, господарських будівель і споруд ***На засіданні постійної комісії Київської міської ради з питань містобудування, архітектури та землекористування від 15.03.2016*** *- питання було знято на додаткове вивчення робочою групою.* *Виноситься на повторний розгляд згідно протоколу засідання робочої групи від 25.03.2016 (реєстр. №28 від 29.03.2016). Згідно протоколу - рекомендувати постійній комісії підтримати проект рішення.*

Голова комісії **О. Міщенко**

Секретар комісії **І. Картавий**

До п. 10.6.

Зареєст. 29.03.2016 № 28

Протокол
засідання робочої групи
створеної на засіданні постійної комісії Київської міської ради з питань містобудування, архітектури та землекористування 15.03.2016
з додаткового розгляду кадастрових справ та справ-клопотань
П-9035, П-9105, П-9263, А-21324, К-22370

Місце та час проведення: Київська міська рада, м. Київ, вул. Хрещатик, 36
зала засідань № 1017 (10-й поверх)

25.03.2016 **10.30**

Присутні:

Картавий І.Л.	- голова робочої групи;
Римаренко С.Г.	- член робочої групи;
Росляков В.В.	- член робочої групи;
Дзема Ю.А.	- представник Департаменту земельних ресурсів виконавчого органу Київської міської ради (Київської міської державної адміністрації);
Марченко В.П.	- заступник начальника Служби містобудівного кадастру Департаменту виконавчого органу Київської міської ради (Київської міської державної адміністрації.

Заявники:

Токарєва Ю.П.
Карповіч В.В.
Шостак В.І. – представник гр. Комогорцева О.О. та гр. Подорожнікова С.О.

1. СЛУХАЛИ: Кадастрова справа П-9035
Про приватизацію земельної ділянки громадянину Токареву Геннадію Яковичу для будівництва і обслуговування жилого будинку, господарських будівель і споруд на вул. Олександра Матросова, 4-а у Печерському районі м. Києва

В обговоренні взяли участь: Картавий І.Л., Римаренко С.Г., Дзема Ю.А., Росляков В.В.

УХВАЛИЛИ: ***Враховуючи звернення заявника (зареєстровано в Київській міській раді 09.09.2015 № 08/Т-8402), рекомендувати постійній комісії підтримати проект рішення за умови виключення з цільового призначення земельної ділянки слів «будівництва і».***

ПРОГОЛОСУВАЛИ: «за» - 3, «проти» - немає, «утримались» - немає.

2. СЛУХАЛИ: Кадастрова справа П-9105
Про приватизацію земельної ділянки громадянці Карповіч Ванді Володимирівні для будівництва і обслуговування житлового будинку, господарських будівель і споруд на вул. Верховинній, 55 (секція 3) у Святошинському районі м. Києва

В обговоренні взяли участь: Картавий І.Л., Римаренко С.Г., Росляков В.В., Карповіч В.В.

УХВАЛИЛИ: ***Рекомендувати постійній комісії підтримати проект рішення.***

ПРОГОЛОСУВАЛИ: «за» - 3 , «проти» - немає, «утримались» - немає.

3. СЛУХАЛИ: Кадастрова справа П-9263
Про приватизацію земельної ділянки громадянину Подорожнікову Сергію Олександровичу для будівництва та обслуговування жилого будинку, господарських будівель і споруд у пров. Шевченка, 12-А у Дарницькому районі м. Києва

В обговоренні взяли участь: Картавий І.Л., Шостак В.І. Дзема Ю.А.,

УХВАЛИЛИ: 1. ***Департаменту земельних ресурсів провести обстеження даної земельної ділянки (щодо відповідності до поданих документів на майно).***
2. ***Рекомендувати постійній комісії повернути проект рішення на доопрацювання в Департамент земельних ресурсів.***

ПРОГОЛОСУВАЛИ: «за» - 3, «проти» - немає, «утримались» - немає.

4. СЛУХАЛИ: Кадастрова справа А-21324
Про передачу громадянці Одарич Наталії Олександрівні у приватну власність земельної ділянки для будівництва і обслуговування жилого будинку, господарських будівель і споруд на вул. Залежній, 12-в у Голосіївському районі м.Києва

В обговоренні взяли участь: Картавий І.Л., Дзема Ю.А.

УХВАЛИЛИ: 1. ***Перенести розгляд зазначеного питання на наступне засідання робочої групи.***
2. ***Департаменту земельних ресурсів запросити заявника на наступне засідання робочої групи.***

ПРОГОЛОСУВАЛИ: «за» - 3, «проти» - немає, «утримались» - немає.

5. СЛУХАЛИ: Справа-клопотання К-22370
Про надання дозволу на розроблення проекту землеустрою щодо відведення земельної ділянки громадянину Комогорцеву Олексію Овдійовичу на вул. Шевченка, 11-ж у Дарницькому районі м. Києва для будівництва та обслуговування жилого будинку, господарських будівель і споруд

В обговоренні взяли участь: Картавий І.Л., Шостак В.І., Росляков В.В., Римаренко С.Г., Марченко В.П.

УХВАЛИЛИ: ***Рекомендувати постійній комісії відмовити в наданні дозволу на розроблення проекту землеустрою відповідно до частини третьої статті 24 Закону України «Про регулювання містобудівної діяльності».***

ПРОГОЛОСУВАЛИ: «за» - 3, «проти» - немає, «утримались» - немає.

Голова робочої групи: *І. Картавий*

Члени робочої групи: *С. Римаренко*

В. Росляков

Зареєстр. 29.03.2016 №29

п. 10.6

ПРОТОКОЛ

засідання робочої групи, створеної 01.03.2016 на засіданні ПК містобудування, аохітектури та землекористування з розгляду кадастрових справ (вул. Дяченка, 20-а Дарницький р-н)

від 21.03.2016 **10-00 год.**

Місце проведення: вул. Дяченка, 20-а Дарницький р-н

Присутні:
Баленко І.М. – голова робочої групи, депутат Київради, член постійної комісії;
Картавий І.Л. – член робочої групи, депутат Київради, секретар постійної комісії;
Марченко Р.В. – представник Департаменту містобудування та архітектури.

Запрошені та присутні:
Задерейко Андрій Іванович – депутат Київради, секретар постійної комісії з питань транспорту, зв'язку та реклами;
Вагін Андрій Володимирович – представник Ковальчук О.М.;
Цимбал О.В. – мешканець Дарницького району;
Луценко Г.І. – мешканка Дарницького району;
Заліщук О.В. – мешканка Дарницького району;
Петриченко Ю.А. – мешканець Дарницького району;
Соловей О.А. – мешканка Дарницького району;
Денисенко О.М. – мешканка Дарницького району;
Денисенко М.І. – мешканець Дарницького району;
Давиденко А.Г. – мешканка Дарницького району;
Рудакова Н.В. – мешканка Дарницького району;
Молдованчук С.І. – мешканець Дарницького району;
Гончаров П.Г. – мешканець Дарницького району;
Ковальчук О.М. – мешканка Дарницького району;
Допіро К.П. – мешканка Дарницького району.

Порядок денний:

Розгляд кадастрових справ П-8856 (Заявник: Цимбал О.В.), П-9323 (Заявник: Луценко Г.І.), П-9316 (Заявник: Заліщук О.В.), П-9236 (Заявник: Петриченко Ю.А.), П-9348 (Заявник: Соловей О.Ю., Денисенко О.М., Денисенко М.І.), П-9191 (Заявник: Давиденко А.Г.), П-9207 (Заявник: Рудакова Н.В.), П-9315 (Молдованчук С.І.), А-16602 (Заявник: Гончаров П.Г.), А-21891 (Заявник: Ковальчук О.М.), А-17127 (Заявник: Допіро К.П.).

СЛУХАЛИ: інформацію голови робочої групи Баленка І.М. про розгляд кадастрових справ П-8856 (Заявник: Цимбал О.В.), П-9323 (Заявник: Луценко Г.І.), П-9316 (Заявник: Заліщук О.В.), П-9236 (Заявник: Петриченко Ю.А.), П-9348 (Заявник: Соловей О.Ю., Денисенко О.М., Денисенко М.І.), П-9191 (Заявник: Давиденко А.Г.), П-9207 (Заявник: Рудакова Н.В.), П-9315 (Молдованчук С.І.), А-16602 (Заявник: Гончаров П.Г.), А-21891 (Заявник: Ковальчук О.М.), А-17127 (Заявник: Допіро К.П.).

ВИСТУПИЛИ: Баленко І.М., Картавий І.Л., Задерейко А.І., Вагін А.В.

УХВАЛИЛИ:

1. Підтримати рішення про приватизацію земельних ділянок для будівництва та обслуговування жилих будинків і Дарницькому районі кадастрових справ П-8856 (Заявник: Цимбал О.В.), П-9323 (Заявник: Луценко Г.І.), П-9316 (Заявник: Заліщук О.В.), П-9236 (Заявник: Петриченко Ю.А.), П-9348 (Заявник: Соловей О.Ю., Денисенко О.М., Денисенко М.І.), П-9191 (Заявник: Давиденко А.Г.), П-9207 (Заявник: Рудакова Н.В.), П-9315 (Молдованчук С.І.), А-21891 (Заявник: Ковальчук О.М.).

2. Відхилити рішення про приватизацію земельної ділянки для будівництва та обслуговування жилих будинків і Дарницькому районі кадастрової справи А-16602 (Заявник: Гончаров П.Г.) та А-17127 (Заявник: Допіро К.П.).

ГОЛОСУВАННЯ: “за” - 3, “проти” - немає, “утрималось” - немає.

Голова робочої групи І.М. Баленко

Члени робочої групи І.Л. Картавий

Р.В. Марченко

п.10.6.2

Голові постійної комісії Київської міської ради з питань містобудування, архітектури та землекористування Міщенку О.Г.

гр. Молдованчук Сергій Іванович

м. Київ, вул. Лесная 19 кв 29

тел. 67 98

Шановний Олександр Григорович!

На розгляді постійної комісії Київської міської ради з питань містобудування, архітектури та землекористування знаходиться кадастрова справа П-9315 про передачу гр. Молдованчук Сергій Іванович у приватну власність земельної ділянки (кадастровий номер – 8000000000: 90:154:0084) площею 0,1000 га для обслуговування жилого будинку, господарських будівель і споруд на вул. Польова, 8 а у Дарницькому районі м.Києва.

У зв'язку з тим, що в межах земельної ділянки розташований житловий будинок, господарські будівлі і споруди які є моєю власністю, прошу розглянути на засіданні постійної комісії та на сесії Київської міської ради можливість передачі земельної ділянки для експлуатації та обслуговування жилого будинку, господарських будівель і споруд на вул. Польова, 8 а у Дарницькому районі м.Києва.

Додатки:

Київська міська рада
25.02.2016 № 08/М-2321

З повагою

25.02.16

Молдованчук С.І.

п. 10.6.3 П-9207

Голові постійної комісії Київської міської ради з питань містобудування, архітектури та землекористування Міщенку О.Г.

гр. Рудакова Наталія Володимирівна
м. Київ-88
вул. Леніна, 61 кв. 104
576-15-05

Шановний Олександр Григорович!

На розгляді постійної комісії Київської міської ради з питань містобудування, архітектури та землекористування знаходиться кадастрова справа П-9207 про передачу гр. Рудаковій Наталії Володимирівні у приватну власність земельної ділянки (кадастровий номер – 8000000000: 90:237:0282) площею 0,1000 га для обслуговування жилого будинку, господарських будівель і споруд ~~на~~ у ~~вул.~~ 2-му пров. Лермонтова, 8-б у Дарницькому районі м.Києва.

У зв'язку з тим, що в межах земельної ділянки розташований житловий будинок, господарські будівлі і споруди які є моєю власністю, прошу розглянути на засіданні постійної комісії та на сесії Київської міської ради можливість передачі земельної ділянки для експлуатації та обслуговування жилого будинку, господарських будівель і споруд ~~на~~ ~~вул.~~ у 2-му пров. Лермонтова, 8-б у Дарницькому районі м.Києва.

Додатки:

Київська міська рада
25.02.2016 № 08/Р-2314

З повагою
25.02.2016р.

О.О. Корнієва
за довіреністю

п. 10.6.4.
П-9191

Голові постійної комісії Київської міської ради з питань містобудування, архітектури та землекористування Прокопіву В.В.

Гр. Давиденко Антоніна Григорівна
м. Київ, вул. Франка, 8
т. 576-15-05

Шановний Володимире Володимировичу !

На розгляді постійної комісії Київської міської ради з питань містобудування, архітектури та землекористування знаходиться кадастрова справа П-9191 про передачу гр. Давиденко Антоніні Григорівні у приватну власність земельної ділянки (кадастровий номер – 8000000000: 90:026:0006) площею 0,10 га для будівництва і обслуговування жилого будинку, господарських будівель і споруд на вул. Ів. Франка, 8 у Дарницькому районі м.Києва.

У зв'язку з тим, що в межах земельної ділянки розташований житловий будинок,господарські будівлі і споруди які є моєю власністю, прошу розглянути на засіданні постійної комісії та на сесії Київської міської ради можливість передачі земельної ділянки для експлуатації та обслуговування жилого будинку, господарських будівель і споруд на вул. Ів. Франка, 8 у Дарницькому районі м.Києва.

Додатки:

З повагою Антоніна Григорівна
18.09.2015р.

О.О. Коремева
за довіреністю

Київська міська рада
18.09.2015 № 08/Д-8810

П.10.6.5 П-9348

Голові постійної комісії Київської міської ради з питань містобудування, архітектури та землекористування Міщенку О.Г.

гр. Денисенко Ольга Максимівна
Денисенко Михайло Іванович
Соловей Ольга Юхимівна
м.Київ, вул. Лепіна, 61 кв.104
576-15-85

Шановний Олександр Григорович!

На розгляді постійної комісії Київської міської ради з питань містобудування, архітектури та землекористування знаходиться кадастрова справа П-9348 про передачу гр. Денисенко О.М., Денисенко М.І., Соловей О. у приватну власність земельної ділянки (кадастровий номер – 8000000000: 90:202:024) площею 0,1000 га для обслуговування жилого будинку, господарських будівель і споруд на вул. Озерна, 5 у Дарницькому районі м.Києва.

У зв'язку з тим, що в межах земельної ділянки розташований житловий будинок, господарські будівлі і споруди які є моєю власністю, прошу розглянути на засіданні постійної комісії та на сесії Київської міської ради можливість передачі земельної ділянки для експлуатації та обслуговування жилого будинку, господарських будівель і споруд на вул. Озерна, 5 у Дарницькому районі м.Києва.

Додатки:

Київська міська рада
25.02.2016 № 08/КО-2312

З повагою

О.О. Корнієва
за довіреністю

п. 10.6.6 П-9236

Голові постійної комісії Київської міської ради з питань містобудування, архітектури та землекористування Міщенку О.Г.

гр. Петриченко Юрій Анатолійович
м. Київ- 88
вул. Ленина, 61 кв. 104
5648298

Шановний Олександр Григорович!

На розгляді постійної комісії Київської міської ради з питань містобудування, архітектури та землекористування знаходиться кадастрова справа П-9236 про передачу гр. Петриченко Юрію Анатолійовичу у приватну власність земельної ділянки (кадастровий номер – 8000000000: 90:903:015) площею 0,0977 га для обслуговування жилого будинку, господарських будівель і споруд на вул. Костянтина Ареф'єва, 42-а у Дарницькому районі м.Києва.

У зв'язку з тим, що в межах земельної ділянки розташований житловий будинок, господарські будівлі і споруди які є моєю власністю, прошу розглянути на засіданні постійної комісії та на сесії Київської міської ради можливість передачі земельної ділянки для експлуатації та обслуговування жилого будинку, господарських будівель і споруд на вул. Костянтина Ареф'єва, 42-а у Дарницькому районі м.Києва.

Додатки:

Київська міська рада
01.03.2016 № 08/П-2518

З повагою
01.03.2016р.

О.О. Кореєва
за довіреність

П.10.6.7

Голові постійної комісії Київської міської ради з питань містобудування, архітектури та землекористування Міщенку О.Г.

гр. Заліщук Ольги Василівни
м. Київ-88, вул. Ленінська, №41, кв. 44.
д. т. 564-71-08

Шановний Олександр Григорович!

На розгляді постійної комісії Київської міської ради з питань містобудування, архітектури та землекористування знаходиться кадастрова справа П-9316 про передачу гр. Заліщуку Ользі Василівні у приватну власність земельної ділянки (кадастровий номер – 8000000000: 90:023:0100) площею 0,1000 га для обслуговування жилого будинку, господарських будівель і споруд на вул. Шевченка, 20-Г у Дарницькому районі м.Києва.

У зв'язку з тим, що в межах земельної ділянки розташований житловий будинок, господарські будівлі і споруди які є моєю власністю, прошу розглянути на засіданні постійної комісії та на сесії Київської міської ради можливість передачі земельної ділянки для експлуатації та обслуговування жилого будинку, господарських будівель і споруд на вул. Шевченка, 20-Г у Дарницькому районі м.Києва.

Додатки:

Київська міська рада
06.01.2016 № 08/3-57

З повагою Ольга Василівна!

по доручення № 3139
Шевченко В.Г.

П.10.6 Д

Голові постійної комісії Київської міської ради з питань містобудування, архітектури та землекористування Міщенку О.Г.

гр. Луценко Галина Іванівна
м. Київ-88, вул. Леніна, 19 кв.20
564-73-84

Шановний Олександр Григорович!

На розгляді постійної комісії Київської міської ради з питань містобудування, архітектури та землекористування знаходиться кадастрова справа П-9323 про передачу гр. Луценко Галині Іван. у приватну власність земельної ділянки (кадастровий номер – 8000000000: 90:253:0004) площею 0,1000 га для обслуговування жилого будинку, господарських будівель і споруд на вул. Комуністична, 9 у Дарницькому районі м.Києва.

У зв'язку з тим, що в межах земельної ділянки розташований житловий будинок, господарські будівлі і споруди які є моєю власністю, прошу розглянути на засіданні постійної комісії та на сесії Київської міської ради можливість передачі земельної ділянки для експлуатації та обслуговування жилого будинку, господарських будівель і споруд на вул. Комуністична, 9 у Дарницькому районі м.Києва.

Додатки:

Київська міська рада
06.01.2016 № 08/Л-61

З повагою Галина Іванівна
по доручленню №316
Чистяк В.І.

п. 10.6.9.

Голові постійної комісії Київської міської ради з питань містобудування, архітектури та землекористування Міщенку О.Г.

гр. Цимбал Олександр Валерійович
м. Київ-88
вул. Леніна, 61 кв. 104
5648298

Шановний Олександр Григорович!

На розгляді постійної комісії Київської міської ради з питань містобудування, архітектури та землекористування знаходиться кадастрова справа П-8856 про передачу гр. Цимбалу Олександру Валерійовичу у приватну власність земельної ділянки (кадастровий номер – 8000000000: 90 819 : 028) площею 0,1000 га для обслуговування жилого будинку, господарських будівель і споруд на вул. Завальна, 13-в у Дарницькому районі м.Києва.

У зв'язку з тим, що в межах земельної ділянки розташований житловий будинок, господарські будівлі і споруди які є моєю власністю, прошу розглянути на засіданні постійної комісії та на сесії Київської міської ради можливість передачі земельної ділянки для експлуатації та обслуговування жилого будинку, господарських будівель і споруд на вул. Завальна, 13-в у Дарницькому районі м.Києва.

Додатки:

Київська міська рада
25.02.2016 № 08/Ц-2315

З повагою
25.02.2016р.

О.О. Коренєва
за довіреністю

п.10.6.10
П-9035

вих. № 1-22022016
від 22.02.2016 року

Голові постійної комісії Київської міської ради
з питань містобудування, архітектури та землекористування
О.Г. Міщенку

Київська міська рада
22.02.2016 № 08/Т-2102

Громадянина України Токарева Геннадія Яковича
зареєстрований та мешкаю за адресою: м. Київ,
Печерський р-н, вул. Олександра Матросова, 4-а
паспорт серії СО № 365322,
виданий Печерським РУ ГУ МВС України в м. Києві
реєстраційний номер облікової картки платника податків 3043125879
тел.моб. 067-504-41-11

ЗАЯВА

Постійною комісією Київської міської ради з питань містобудування, архітектури та землекористування на своєму засіданні 08.12.2014 року було розглянуто і підтримано проект рішення (ПР-6112 від 24.11.2014 року) «Про приватизацію земельної ділянки громадянину Токареву Геннадію Яковичу для будівництва і обслуговування житлового будинку, господарських будівель і споруд на вул. Олександра Матросова 4-а у Печерському районі міста Києва» (кадастрова справа П-9035, кадастровий номер 8 000 000 000:82:126:0014, площа 0,0372 га).

Водночас, Київська міська рада на своєму засіданні (зокрема на пленарному засіданні III сесії Київради VII скликання від 19.02.2015 року) не мала та не має можливості розглянути цей проект рішення у зв`язку з набуттям з 01.01.2015 року чинності п.3 ст. 24 Закону України «Про регулювання містобудівної діяльності», яким передбачено заборону на відведення земельних ділянок для містобудівних потреб, якщо на них не затверджені плани зонування або детальні плани територій.

Враховуючи зазначене та відсутність затверджених планів зонування та/або ДПТ на земельній ділянці, приймаючи до уваги те, що на вказаній земельній ділянці розміщено жилий будинок, сарай та вбиральня, які належать мені на праві власності, маючи на меті оформити право власності на земельну ділянку, -

ПРОШУ:

1. Винести на найближче засідання постійної комісії Київської міської ради з питань містобудування, архітектури та землекористування на повторний розгляд проект рішення та підтримати проект рішення «Про приватизацію земельної ділянки громадянину Токареву Геннадію Яковичу для будівництва і обслуговування житлового будинку, господарських будівель і споруд на вул. Олександра Матросова 4-а у Печерському районі міста Києва» (кадастрова справа П-9035) ***при умові внесення змін до цільового призначення земельної ділянки, а саме виключення з цільового призначення земельної ділянки слів «будівництва і».***

22 лютого 2016 року **Г.Я. Токарев**

п 10.6.11

Голові постійної комісії Київської міської ради з питань містобудування, архітектури та землекористування
Міщенко О.Г.

від громадян України, співвласників будинку № 17/10 по вул. Гомельській у м. Києві:
1. **Добровіцька Галина Григорівна,**
паспорт серії СО 881170, виданий Оболонським РУГУ МВС України в м. Києві 04.12.2001 р.
Адреса: Україна, м. Київ, пр. Героїв Сталінграда, буд. 9, кв. 175
Реєстраційний номер облікової картки платника податків 1773413569

2. **Карачевська Олена Леонідівна,**
паспорт серії НК № 374408, виданий Козелецьким РВ УМВС України в Чернігівській обл. 14.07.1997 р.
Адреса: Україна, м. Київ, вул. Гомельська, буд. 17/10
Реєстраційний номер облікової картки платника податків 2455405806

Уповноважена особа: Зіневич Ванда Едуардівна,
Паспорт СН №457819, виданий Мінським РУ ГУ МВС України в м. Києві «20» березня 1997 р.
Адреса: Україна, м. Київ, вул. Озерна, 20, кв.109
Реєстраційний номер облікової картки платника податків 2816112148
Тел. 067-390-22-65

ЗАЯВА

Просимо надати витяг з протоколу засідання постійної комісії Київської міської ради з питань містобудування, архітектури та землекористування від 01.03.2016 р. по справі № П-9162 щодо передачі у власність земельної ділянки громадянам України Добровіцькій Галині Григорівні та Карачевській Олені Леонідівні для будівництва і обслуговування житлового будинку, господарських будівель і споруд на вул. Гомельська, буд. 17/10 у Подільському районі м. Києва.

Прошу витяг отримати нарочно.

Київська міська рада
03.03.2016 № 08/КО-2588

«03» березня 2016 р. _____ Г.Г. Добровіцька
«03» березня 2016 р. _____ О.Л. Карачевська

10.7. Розгляд кадастрових справ ***(громадяни)***

		Голосіївський район
1.	А-17173 **ПР-8172 від 11.12.2015**	Громадянка Безпрозванна Ірина Олексіївна вул. Старообухівська, 17 приватна власність площа 0,1000 га для будівництва і обслуговування житлового будинку, господарських будівель і споруд
2.	А-17174 **ПР-8184 від 11.12.2015**	Громадянка Безпрозванна Валентина Миколаївна вул. Старообухівська, 19 приватна власність площа 0,1000 га для будівництва і обслуговування житлового будинку, господарських будівель і споруд
3.	А-17175 **ПР-8185 від 11.12.2015**	Громадянин Рибак Олександр Васильович вул. Старообухівська, 17-г приватна власність площа 0,1000 га для будівництва і обслуговування житлового будинку, господарських будівель і споруд
4.	А-13906 **ПР-8746 від 08.02.2016**	Громадянин Коробко Сергій Вікторович Столичне шосе, 31-а приватна власність площа 0,0601 га для будівництва і обслуговування жилого будинку, господарських будівель і споруд
5.	А-19385 **ПР-8696 від 05.02.2016**	Громадянка Каденюк Віра Юріївна пров. Залежний, 49-а власність площа 0,0999 га для будівництва і обслуговування жилого будинку, господарських будівель і споруд
6.	А-19587 **ПР-8884 від 15.02.2016**	Громадянка Рибальченко Надія Анатоліївна вул. Вітавська, 53-в приватна власність площею 0,1000 га для будівництва і обслуговування житлового будинку, господарських будівель і споруд

7.	А-19586 **ПР-8888 від 15.02.2016**	Громадянин Рибальченко Сергій Анатолійович вул. Вітавська, 53-а приватна власність площа 0,0920 га для будівництва і обслуговування житлового будинку, господарських будівель і споруд
8.	А-19585 **ПР-8938 від 16.02.2016**	Громадянка Рибальченко Віра Олександрівна вул. Вітавська, 53-б приватна власність площа 0,1000 га для будівництва і обслуговування житлового будинку, господарських будівель і споруд
9.	А-13368 **ПР-8939 від 16.02.2016**	Громадянка Мельник Наталія Вадимівна вул. Вітавська, 9-а приватна власність площа 0,1000 га для будівництва і обслуговування жилого будинку, господарських будівель і споруд
10.	А-11360 **ПР-8843 від 15.02.2016**	Громадянин Денисенко Юрій Вадимович вул. Вітавська, 11-а приватна власність площа 0,1000 га для будівництва і обслуговування жилого будинку, господарських будівель і споруд
11.	А-18183 **ПР-8876 від 15.02.2016**	Громадянка Кодітек Лариса Феодосіївна пров. Голосіївський, 5-а приватна власність площа 0,0497 га для будівництва і обслуговування житлового будинку, господарських будівель і споруд
12.	А-17133 **ПР-8381 від 15.01.2016**	Громадянка Бараненко Надія Іванівна вул. Лазурна, 18-а приватна власність площа 0,0678 га для будівництва і обслуговування жилого будинку, господарських будівель і споруд
13.	А-21930 **ПР-8605 від 01.02.2016**	Громадянин Стріховський Микола Петрович вул. Борова, 13-б приватна власність

		площа 0,0779 га для будівництва і обслуговування житлового будинку, господарських будівель і споруд
14.	А-18230 **ПР-9406 від 30.03.2016**	Громадянин Новохатний Федір Олексійович вул. Феодосійська, 21 приватна власність площа 0,1200 га для ведення індивідуального садівництва
Дарницький район		
15.	А-8868 **ПР-8960 від 17.02.2016**	Громадянка Калініченко Катерина Степанівна вул. Вірменська, 30-а приватна власність площа 0,0230 га для будівництва і обслуговування жилого будинку, господарських будівель і споруд
16.	А-10146 **ПР-8836 від 15.02.2016**	Громадянин Неділько Олексій Прокопович вул. Льва Толстого, 24-а приватна власність площа 0,0840 га для будівництва і обслуговування жилого будинку, господарських будівель і споруд
Солом'янський район		
17.	А-21736 **ПР-8961 від 17.02.2016**	Громадянка Максимова Валентина Володимирівна, член громадської організації садівницького товариства "Фронтовик" Солом'янського району м. Києва вул. Медова, 105 приватна власність площа 0,0600 га для ведення садівництва
18.	А-21991 **ПР-9130 від 29.02.2016**	Громадянин Максимов Володимир Вікторович, член громадської організації садівницького товариства "Фронтовик" Солом'янського району м. Києва вул. Медова, 101 приватна власність площа 0,0600 га для ведення садівництва
19.	А-21993 **ПР-9128 від 29.02.2016**	Громадянин Струтинський Іван Васильович, член громадської організації садівницького товариства "Фронтовик" Солом'янського району м. Києва

		вул. Медова, 103 приватна власність площа 0,1000 га для ведення садівництва
20.	А-21995 **ПР-9122 від 29.02.2016**	Громадянка Минаєнко Тамара Дмитрівна, член громадської організації садівницького товариства "Фронтовик" Солом'янського району м. Києва вул. Медова, 104 приватна власність площа 0,0600 га для ведення садівництва
21.	А-21996 **ПР-9011 від 22.02.2016**	Громадянин Паламарчук Андрій Сергійович, член громадської організації садівницького товариства "Фронтовик" Солом'янського району м. Києва вул. Медова, 110 приватна власність площа 0,0400 га для ведення садівництва
22.	А-22096 **ПР-9209 від 09.03.2016**	Громадянка Лозенко Світлана Миколаївна вул. Комсомольська, 56-а приватна власність площа 0,1000 га для будівництва та обслуговування житлового будинку, господарських будівель і споруд

Голова комісії **О. Міщенко**

Секретар комісії **І. Картавий**

10.8. Повторний розгляд кадастрових справ ***(громадяни)***

		Дарницький район
1.	А-12590 **ПР-8291 від 22.12.2015**	Громадянин Тарасенко Олексій Іванович вул. Лермонтова, 74-б приватна власність площа 0,1000 га для будівництва і обслуговування жилого будинку, господарських будівель і споруд ***На засіданні постійної комісії Київської міської ради з питань містобудування, архітектури та землекористування від 09.02.2016*** *- питання було знято на вивчення робочою групою.* ***Виноситься на повторний розгляд згідно протоколу*** *засідання робочої групи від 14.03.2016 (реєстр. №22 від 18.03.2016). Згідно протоколу:* - *рекомендувати постійній комісії розглянути проект рішення за умови надання заявником на засідання постійної комісії документів. що підтверджують ступінь родинного зв'язку із гр. Петковою О.С.* - *рекомендувати постійній комісії відкласти винесення зазначеного питання на розгляд пленарного засідання сесії до затвердження детального плану території.*
2.	А-12144 **ПР-9093 від 29.02.2016**	Громадянин Шаравський Володимир Петрович вул. Липова, 11-а приватна власність площа 0,0769 га для будівництва і обслуговування жилого будинку, господарських будівель і споруд ***На засіданні постійної комісії Київської міської ради з питань містобудування, архітектури та землекористування від 22.03.2016*** *- було погоджено відмову у передачі земельної ділянки.* *Виноситься на повторний розгляд згідно листа заявника Шаравського В.П. від 28.03.2016 вх. №08/Ш-3768 з проханням повторно розглянути справу та запросити на засідання постійної комісії.*
3.	А-17127 **ПР-8162 від 10.12.2015**	Громадянка Допіро Катерина Петрівна вул. Крилова, 52-о приватна власність площа 0,0301 га для будівництва і обслуговування жилого будинку, господарських будівель і споруд *До комісії надійшов лист довіреної особи заявниці від*

		18.02.2016 вх. №08/Д-1865 з проханням внести зміни до цільового призначення та розглянути можливість передати земельну ділянку для експлуатації та обслуговування жилого будинку, господарських будівель і споруд ***На засіданні постійної комісії Київської міської ради з питань містобудування, архітектури та землекористування від 01.03.2016*** *- питання було знято на додаткове вивчення робочою групою.* *Виноситься на повторний розгляд згідно протоколу засідання робочої групи від 21.03.2016 (реєстр. №29 від 29.03.2016). Згідно протоколу - <u>рекомендувати постійній комісії відхилити проект рішення</u>.*
4.	А-16602 **ПР-8612 від 02.02.2016**	Громадянин Гончаров Павло Григорович вул. Промислова, 17-а приватна власність площа 0,0812 га для ведення індивідуального садівництва ***На засіданні постійної комісії Київської міської ради з питань містобудування, архітектури та землекористування від 01.03.2016*** *- питання було знято на додаткове вивчення робочою групою.* *Виноситься на повторний розгляд згідно протоколу засідання робочої групи від 21.03.2016 (реєстр. №29 від 29.03.2016). Згідно протоколу - <u>рекомендувати постійній комісії відхилити проект рішення</u>.*
5.	А-21891 **ПР-8073 від 03.12.2015**	Громадянка Ковальчук Олена Миколаївна вул. Дніпродзержинська, 127 приватна власність площею 0,0943 га для будівництва і обслуговування житлового будинку, господарських будівель і споруд ***На засіданні постійної комісії Київської міської ради з питань містобудування, архітектури та землекористування від 01.03.2016*** *- питання було знято на додаткове вивчення робочою групою.* *Виноситься на повторний розгляд згідно протоколу засідання робочої групи від 21.03.2016 (реєстр. №29 від 29.03.2016). Згідно протоколу - <u>рекомендувати постійній комісії підтримати проект рішення</u>.*
Солом'янський район		
6.	А-21801	Громадянин Горбаченко Олег Павлович

	ПР-8611 від 02.02.2016	вул. Гоголя, 14-б приватна власність площа 0,0576 га для будівництва і обслуговування житлового будинку, господарських будівель і споруд ***На засіданні постійної комісії Київської міської ради з питань містобудування, архітектури та землекористування від 22.02.2016*** *- питання було перенесене на наступне засідання.*

Голова комісії **О. Міщенко**

Секретар комісії **І. Картавий**

До п. 10.8.1
А-12590

Зареєстр. 18.03.2016 № 22

Протокол
засідання робочої групи

створених на засіданнях постійної комісії Київської міської ради з питань містобудування, архітектури та землекористування 09.02.2016 та 16.02.2016

Місце та час проведення: Київська міська рада, м. Київ, вул. Хрещатик, 36 зала засідань № 1113 (11-й поверх)

14.03.2016 **14.00**

Склад робочих груп: Картавий І.Л., Римаренко С.Г., Росляков В.В. (К-24207, К-24421, П-9333);
Картавий І.Л., Кримчак С.О. Росляков В.В. (А-12590);
запрошено представників департаментів земельних ресурсів і містобудування та архітектури виконавчого органу Київської міської ради (Київської міської державної адміністрації); громадян та їх представників.

Присутні:

Картавий І.Л.	- голова робочої групи;
Римаренко С.Г.	- член робочої групи;
Росляков В.В.	- член робочої групи;
Дзема Ю.А.	- представник Департаменту земельних ресурсів виконавчого органу Київської міської ради (Київської міської державної адміністрації);
Марченко В.П.	- заступник начальника Служби містобудівного кадастру Департаменту виконавчого органу Київської міської ради (Київської міської державної адміністрації.

Заявники:

Куць С.П.,
Тарасенко О.І.,
Опопрієнко А.М. – представнк Тарасенка О.І.
Неверовська Н.В.;
Прохоренко М.О. - представник Прохоренка О.М.

1.СЛУХАЛИ: Справа-клопотання ***К-24207***
Про надання дозволу на розроблення проекту землеустрою щодо відведення земельної ділянки громадянці Неверовській Надії Вікторівні на вул. **Садовій, 3-а** у Солом'янському районі м. Києва для будівництва та обслуговування жилого будинку, господарських будівель і споруд.

Справа-клопотання ***К-24421***
Про надання дозволу на розроблення проекту землеустрою щодо відведення земельної ділянки громадянину Прохоренку Олексію Миколайовичу на **вул. Леніна, 106-б** у Солом'янському районі м. Києва для будівництва і обслуговування жилого будинку, господарських будівель і споруд.

ВИСТУПИЛИ: Картавий І.Л., Римаренко С.Г., Неверовська Н.В., Дзема Ю.А., Прохоренко М.О., Росляков В.В.

Під час обговорення було зазначено, що на засіданні робочої групи 01.03.2016 ухвалено **відкласти на тиждень розгляд цих питань** *для врегулювання земельного спору, враховуючи те, що земельна ділянка за адресою:* вул. Садова, 3-а у Солом'янському районі, *зазначена в матеріалах справи-клопотання К-24421, та земельна ділянка за адресою: вул. Леніна, 106-б у Солом'янському районі, зазначена в матеріалах справи-клопотання К-24207,* **фактично є однією і тією ж ділянкою.**

Заявникам Неверовській Н.В. та Прохоренку О.М. було рекомендовано відкликати матеріали справи-клопотання ***К-24207 та*** *К-24421* та дійти спільної згоди ***щодо поділу зазначеної ділянки.***

УХВАЛИЛИ: ***Рекомендувати постійній комісії*** **відмовити** в наданні дозволів на розроблення проектів землеустрою гр. Неверовській Н.В. та гр. Прохоренку О.М., враховуючи те, що заявники не дійшли згоди щодо поділу зазначеної ділянки

ПРОГОЛОСУВАЛИ: «за» - 3, «проти» - немає, «утримались» - немає.

2. СЛУХАЛИ: Кадастрова справа ***А-12590***
Про передачу громадянину Тарасенку Олексію Івановичу у приватну власність земельної ділянки для будівництва і обслуговування жилого будинку, господарських будівель і споруд на вул. Лермонтова, 74-б у Дарницькому районі м. Києва .

Земельна ділянка площею 0,10 га – у власність

ВИСТУПИЛИ: Картавий І.Л., Римаренко С.Г., Росляков В.В., Тарасенко О.І., Марченко В.П., Онопрієнко А.М.

Під час обговорення було зазначено:

1. *На засіданні робочої групи 01.03.2016 було взято до уваги інформацію заявника про те, що ця земельна ділянка відводиться з 2005 року за рахунок лишків земельної ділянки домоволодіння гр. Петкової О.С. – його тітки (за матеріалами пояснювальної записки до проекту рішення, підготовленого Департаментом земельних ресурсів земельна ділянка обліковується за гр. Петковою О.С.), її нотаріальна згода є в матеріалах справи.*

2. ***Заявнику було рекомендовано** надати на наступне засідання робочої групи документи, що підтверджують ступінь родинного зв'язку із гр. Петковою О.С.*

3. Документи, що підтверджують ступінь родинного зв'язку станом на 14.03.2016 замовником не надано.

4. Зазначена земельна ділянка, відповідно до затвердженого рішенням Київради від 28.03.2002 №370/1804 Генерального плану міста, за функціональним призначенням належить частково до території зелених насаджень лісів і лісопарків та частково до території вулиць і доріг (за матеріалами містобудівного кадастру Департаменту містобудування та архітектури, витяг №Т-428-14 від 29.07.2014).

5. Зазначена земельна ділянка не входить до затверджених детальних планів територій.

УХВАЛИЛИ: 1. *Рекомендувати постійній комісії розглянути проект рішення **за умови надання заявником на засідання постійної комісії документів, що підтверджують ступінь родинного зв'язку** із гр. Петковою О.С.*

2. *Рекомендувати постійній комісії **відкласти винесення зазначеного питання на розгляд пленарного засідання сесії*** Київської міської ради до затвердження плану зонування або детального плану цієї території або до прийняття Верховною Радою України закону щодо зупинення дії заборони на відведення земельних ділянок відповідно до частини третьої статті 24 Закону України «Про регулювання містобудівної діяльності».

ПРОГОЛОСУВАЛИ: «за» - 3 , «проти» - немає, «утримались» - немає.

4. СЛУХАЛИ: Кадастрова справа ***П-9333***
Про приватизацію громадянину Куцю Сергію Петровичу земельної ділянки для будівництва і обслуговування житлового будинку, господарських будівель і споруд на вул. Костянтина Ареф'єва, 18-д у Дарницькому районі м. Києва

Земельна ділянка площею 0,0853 га – у власність

ВИСТУПИЛИ: Картавий І.Л., Росляков В.В., Римаренко С.Г., Марченко Р.В., Куць С.П.

УХВАЛИЛИ: ***перенести розгляд зазначеного питання на наступне засідання робочої групи.***

ПРОГОЛОСУВАЛИ: «за» - 3, «проти» - немає, «утримались» - немає.

Голова робочої групи: *Картавий І.Л.*

Члени робочої групи: *Римаренко С.Г.*

Росляков В.В.

до п.10.8.2.

Голові постійної комісії
Київської міської ради
з питань містобудування,
архітектури та землекористу-
вання Міщенко О.Г.

Шарковський Володимир
Петрович
Липова 11-а
067-277-68-81

Київська міська рада
28.03.2016 № 08/III-3768

Заява

На засіданні комісії 22.03.2016 розглядала
ся моя справа А-12144 та як мені
стало відомо, що мені було відмовлено
перерсти земельної ділянку у власність.
Орієнтовно вказаною ділянкою я користуюся
більше 16 років. У зв'язку з тим,
що мене незапрошено на засідання
комісії яке відбулося 22.03.2016. Прошу
Вас повторно розглянути мою справу
А 12144 і обов'язково запросити мене для
участі в засіданні для надання особистого
пояснення з приводу використання цієї
ділянки

28.03.2016 Шарк

Зареєстр. 29.03.2016 №29 до п. 10.8.

ПРОТОКОЛ

засідання робочої групи, створеної 01.03.2016 на засіданні ПК містобудування, аохітектури та землекористування з розгляду кадастрових справ (вул. Дяченка, 20-а Дарницький р-н)

від 21.03.2016 **10-00 год.**

Місце проведення: вул. Дяченка, 20-а Дарницький р-н

Присутні:
Баленко І.М. – голова робочої групи, депутат Київради, член постійної комісії;
Картавий І.Л. – член робочої групи, депутат Київради, секретар постійної комісії;
Марченко Р.В. – представник Департаменту містобудування та архітектури.

Запрошені та присутні:
Задерейко Андрій Іванович – депутат Київради, секретар постійної комісії з питань транспорту, зв'язку та реклами;
Вагін Андрій Володимирович – представник Ковальчук О.М.;
Цимбал О.В. – мешканець Дарницького району;
Луценко Г.І. – мешканка Дарницького району;
Заліщук О.В. – мешканка Дарницького району;
Петриченко Ю.А. – мешканець Дарницького району;
Соловей О.А. – мешканка Дарницького району;
Денисенко О.М. – мешканка Дарницького району;
Денисенко М.І. – мешканець Дарницького району;
Давиденко А.Г. – мешканка Дарницького району;
Рудакова Н.В. – мешканка Дарницького району;
Молдованчук С.І. – мешканець Дарницького району;
Гончаров П.Г. – мешканець Дарницького району;
Ковальчук О.М. – мешканка Дарницького району;
Допіро К.П. – мешканка Дарницького району.

Порядок денний:

Розгляд кадастрових справ П-8856 (Заявник: Цимбал О.В.), П-9323 (Заявник: Луценко Г.І.), П-9316 (Заявник: Заліщук О.В.), П-9236 (Заявник: Петриченко Ю.А.), П-9348 (Заявник: Соловей О.Ю., Денисенко О.М., Денисенко М.І.), П-9191 (Заявник: Давиденко А.Г.), П-9207 (Заявник: Рудакова Н.В.), П-9315 (Молдованчук С.І.), А-16602 (Заявник: Гончаров П.Г.), А-21891 (Заявник: Ковальчук О.М.), А-17127 (Заявник: Допіро К.П.).

СЛУХАЛИ: інформацію голови робочої групи Баленка І.М. про розгляд кадастрових справ П-8856 (Заявник: Цимбал О.В.), П-9323 (Заявник: Луценко Г.І.), П-9316 (Заявник: Заліщук О.В.), П-9236 (Заявник: Петриченко Ю.А.), П-9348 (Заявник: Соловей О.Ю., Денисенко О.М., Денисенко М.І.), П-9191 (Заявник: Давиденко А.Г.), П-9207 (Заявник: Рудакова Н.В.), П-9315 (Молдованчук С.І.), А-16602 (Заявник: Гончаров П.Г.), А-21891 (Заявник: Ковальчук О.М.), А-17127 (Заявник: Допіро К.П.).

ВИСТУПИЛИ: Баленко І.М., Картавий І.Л., Задерейко А.І., Вагін А.В.

УХВАЛИЛИ:

1. Підтримати рішення про приватизацію земельних ділянок для будівництва та обслуговування жилих будинків і Дарницькому районі кадастрових справ П-8856 (Заявник: Цимбал О.В.), П-9323 (Заявник: Луценко Г.І.), П-9316 (Заявник: Заліщук О.В.), П-9236 (Заявник: Петриченко Ю.А.), П-9348 (Заявник: Соловей О.Ю., Денисенко О.М., Денисенко М.І.), П-9191 (Заявник: Давиденко А.Г.), П-9207 (Заявник: Рудакова Н.В.), П-9315 (Молдованчук С.І.), А-21891 (Заявник: Ковальчук О.М.).

2. Відхилити рішення про приватизацію земельної ділянки для будівництва та обслуговування жилих будинків і Дарницькому районі кадастрової справи А-16602 (Заявник: Гончаров П.Г.) та А-17127 (Заявник: Допіро К.П.).

ГОЛОСУВАННЯ: “за” - 3, “проти” - немає, “утрималось” - немає.

Голова робочої групи І.М. Баленко

Члени робочої групи І.Л. Картавий

Р.В. Марченко

п. 10,8-3

Голові постійної комісії Київської міської ради з питань містобудування, архітектури та землекористування Міщенку О.Г.

гр. Доніро Катерина Петрівна
м. Київ-88
вул. Леніна, 61 кв. 104
576 1260

Шановний Олександр Григорович!

На розгляді постійної комісії Київської міської ради з питань містобудування, архітектури та землекористування знаходиться кадастрова справа А-17127 про передачу гр. Доніро Катерині Петрівні у приватну власність земельної ділянки (кадастровий номер – 8000000000: 90:029:0275) площею 0,0301 га для обслуговування жилого будинку, господарських будівель і споруд на вул. Крилова, 52-0 у Дарницькому районі м.Києва.

У зв'язку з тим, що в межах земельної ділянки розташований житловий будинок, господарські будівлі і споруди які є моєю власністю, прошу розглянути на засіданні постійної комісії та на сесії Київської міської ради можливість передачі земельної ділянки для експлуатації та обслуговування жилого будинку, господарських будівель і споруд на вул. Крилова, 52-0 у Дарницькому районі м.Києва.

Додатки:

Київська міська рада
18.02.2016 № 08/Д-1865

З повагою 18.02.2016р.

О.О. Коренєва
за довіреністю

10.9. Розгляд кадастрових справ ***(поділ)***

Святошинський район		
1.	А-22072 **ПР-9405 від 30.03.2016**	Товариство з обмеженою відповідальністю "Торговий дім "Українські консерви" вул. Берковецька, 10 поділ земельної ділянки площа 0,9253 га, поділ на дві земельні ділянки площами 0,6373 га та 0,2880 га для експлуатації та обслуговування бази по виробництву продуктів харчування

Голова комісії **О. Міщенко**

Секретар комісії **І. Картавий**

10.10. Повторний розгляд кадастрових справ ***(внесення змін до рішень Київської міської ради)***

1.	Є-1315 **ПР-8656 від 04.02.2016**	Про внесення змін до рішення Київської міської ради від 20.09.2012 №200/8484 "Про визначення переліку земельних ділянок для опрацювання можливості продажу їх на земельних торгах" Внести зміни в додаток до рішення, а саме, у пункті 17 в графі 3 "Запропоноване цільове призначення (функціональне використання)" слова "для будівництва, експлуатації та обслуговування котеджної забудови" замінити словами "для будівництва, експлуатації та обслуговування багатофункціонального адміністративного комплексу" ***На засіданні постійної комісії Київської міської ради з питань містобудування, архітектури та землекористування від 15.03.2016*** *- рішення не було прийнято.*
2.	Є-1314 **ПР-8841 від 15.02.2016**	Про внесення змін до рішення Київської міської ради від 28.08.2008 № 135/135 «Про затвердження переліку земельних ділянок, призначених для продажу на земельних торгах (аукціонах з продажу земельних ділянок або права їх оренди) під забудову» а саме, у пункті 17 в графі 4 «Попереднє цільове призначення земельної ділянки» слова «для будівництва та експлуатації житлово-офісного комплексу» замінити словами «для будівництва, експлуатації та обслуговування офісного комплексу з паркінгом». ***На засіданні постійної комісії Київської міської ради з питань містобудування, архітектури та землекористування від 15.03.2016*** *- рішення не було прийнято.*

Голова комісії **О. Міщенко**

Секретар комісії **І. Картавий**

10.11. Розгляд кадастрових справ ***(затвердження проекту землеустрою щодо відведення земельних ділянок)***

Солом'янський район		
1.	А-8814 **ПР-9201 від 09.03.2016**	Національний авіаційний університет вул. Медова, 1 затвердити проект землеустрою загальна площа 6,7239 га, з них площа 6,5865 га, площа 0,0503 га та площа 0,0871 га для використання їх Державним музеєм авіації для реконструкції та розширення існуючих споруд та майданчиків для організації натурної експозиції музею

Голова комісії **О. Міщенко**

Секретар комісії **І. Картавий**

10.12. Повторний розгляд кадастрових справ ***(затвердження проекту землеустрою щодо відведення земельних ділянок)***

Святошинський район		
1.	Д-5090 **ПР-8598 від 29.01.2016**	Державна установа "Національний науковий центр радіаційної медицини Національної академії медичних наук України" просп. Перемоги, 119-121 постійне користування площа 7,3113 га для експлуатації, обслуговування існуючих корпусів та будівництва нових ***На засіданні постійної комісії Київської міської ради з питань містобудування, архітектури та землекористування від 16.02.2016*** *- проект рішення було підтримано.* *До комісії надійшов витяг з протоколу №10 засідання постійної комісії Київської міської ради з питань охорони здоров'я та соціального захисту від 16.03.2016. Згідно витягу постійна комісія з питань охорони здоров'я та соціального захисту підтримала проект рішення із зауваженнями, а саме: слова у проекті рішення «будівництва нових» виключити.*

Голова комісії **О. Міщенко**

Секретар комісії **І. Картавий**

до п. 10.12

Д-5090

КИЇВСЬКА МІСЬКА РАДА

VIII СКЛИКАННЯ

ПОСТІЙНА КОМІСІЯ З ПИТАНЬ ОХОРОНИ ЗДОРОВ'Я ТА СОЦІАЛЬНОГО ЗАХИСТУ

01044, м. Київ, вул. Хрещатик, 36 *тел./факс.:(044)202-71-05, тел.:(044)202-70-38*

Витяг з протоколу № 10
засідання постійної комісії Київської міської ради
з питань охорони здоров'я та соціального захисту
від 16.03.2016

час проведення – 11.15-14.30,
місце проведення: м. Київ, вул. Хрещатик, 36, к. 1017

Присутні:
Гелевей О.І. – голова постійної комісії
Крикунов Ю.В. – заступник голови постійної комісії
Лобан Ю.М.– секретар постійної комісії
Члени комісії:
Пабат О.В.
Кочур М.А.
Відсутні:
Іванченко В.А. – заступник голови постійної комісії

4.2. Проект рішення Київської міської ради "Про затвердження проекту землеустрою щодо відведення земельної ділянки державній установі "Національний науковий центр радіаційної медицини Національної академії медичних наук України" для експлуатації, обслуговування існуючих корпусів та будівництва нових на просп. Перемоги, 119-121 у Святошинському районі м. Києва" (доручення від 02.02.2016 №08/231-648/ПР). *Доповідач: представник Департаменту земельних ресурсів.*

СЛУХАЛИ: Гелевея О.І.

ВИСТУПИЛИ: Мосійчук Ю.А., Гелевей О.І.

УХВАЛИЛИ: 1. Проект рішення Київської міської ради "Про затвердження проекту землеустрою щодо відведення земельної ділянки державній установі "Національний науковий центр радіаційної медицини Національної академії медичних наук України" для експлуатації,

обслуговування існуючих корпусів та будівництва нових на просп. Перемоги, 119-121 у Святошинському районі м. Києва" погодити із зауваженнями, а саме: слова у проекті рішення "будівництва нових" виключити.

ГОЛОСУВАЛИ:"за" – 5, "проти" – 0, "утримались" – 0
РІШЕННЯ ПРИЙНЯТО.

Голова комісії **Гелевей О.І.**

Секретар комісії **Лобан Ю.М.**

10.13. Розгляд кадастрових справ ***(продаж, аукціон)***

Печерський район		
1.	Є-1304 **ПР-9196 від 03.03.2016**	Про продаж земельної ділянки або права оренди на неї на земельних торгах (аукціоні) вул. Межигірська, 35-а площа 0,0482 га для будівництва, експлуатації та обслуговування адміністративно-офісного центру *Експертно гошова оцінка 2 080 610,00 грн.*

Голова комісії **О. Міщенко**

Секретар комісії **І. Картавий**

10.14. Повторний розгляд кадастрових справ ***(продаж, аукціони та надання дозволів на проведення експертної грошової оцінки земельних ділянок)***

		Дніпровський район
1.	Є-1313 **ПР-8664 від 04.02.2016**	**Продаж** Товариство з обмеженою відповідальністю "ОБ'ЄДНАННЯ УКРАЇНСЬКИХ ІНВЕСТИЦІЙ" вул. Березняківська, 8-а площа 0,0423 га для експлуатації та обслуговування адміністративних приміщень *Експертно-грошова оцінка станом на 18.12.2015 становить 871 395,00 грн.* ***На засіданні постійної комісії Київської міської ради з питань містобудування, архітектури та землекористування від 01.03.2016*** *- прийнято рішення відкласти розгляд проекту рішення та направити на розгляд постійної комісії з питань торгівлі, підприємництва та регуляторної політики.* ***Виноситься на повторний розгляд згідно витягу*** *з протоколу №9 засідання постійної комісії Київської міської ради з питань торгівлі, підприємництва та регуляторної політики від 17.03.2016 (реєстр. №08/286-100 від 18.03.2016). Згідно витягу з протоколу - <u>проект рішення підтримано</u>.*
		Святошинський район
2.	Є-0808 **ПР-8095 від 07.12.2015**	Приватне підприємство «КВО-Д» вул. Василя Стуса, 22/1 (літ. А) **продаж** площа 0,2967 га для експлуатації та обслуговування торгово-побутового комплексу *Вартість земельної ділянки у розмірі 6 450 656,00 грн. на підставі експертної грошової оцінки (висновок про вартість земельної ділянки від 21.10.2015)* ***На засіданні постійної комісії Київської міської ради з питань містобудування, архітектури та землекористування від 16.12.2015*** *- за пропозицією депутата Київської міської ради Турця В. розгляд проекту рішення було перенесено.*

3.	Є-1145 **ПР-8827 від 12.02.2016**	**Продаж земельної ділянки або оренди на неї на земельних торгах (аукціоні)** вул. Велика Окружна площа 0,3203 га для будівництва, експлуатації та обслуговування тимчасового збірно-розбірного виставкового павільйону *Стартова ціна продажу лоту становить 4 762 364,00 грн.* ***На засіданні постійної комісії Київської міської ради з питань містобудування, архітектури та землекористування від 01.03.2016*** *- за пропозицією депутата Київської міської ради Турця В. розгляд проекту рішення було перенесено.*
4.	Є-1310 **ПР-8493 від 26.01.2016**	Про надання дозволу на проведення експертної грошової оцінки земельної ділянки, що підлягає продажу Публічне акціонерне товариство «Науково-виробничий центр «Борщагівський хіміко-фармацевтичний завод» вул. Миру, 17 площа 1,1103 га для будівництва, обслуговування та ремонту об'єктів інженерної, транспортної, енергетичної інфраструктури, об'єктів зв'язку та дорожнього господарства ***На засіданні постійної комісії Київської міської ради з питань містобудування, архітектури та землекористування від 01.03.2016*** *- було прийнято рішення перенести розгляд питання.* *До комісії надійшов лист ПАТ «Науково-виробничий центр «Борщагівський хіміко-фармацевтичний завод» від 11.03.2016 вх. №08/3959 з проханням уточнити цільове призначення, а саме: «для експлуатації обслуговування та ремонту об'єктів інженерної, транспортної, енергетичної інфраструктури, об'єктів зв'язку та дорожнього господарства»* ***На засіданні постійної комісії Київської міської ради з питань містобудування, архітектури та землекористування від 15.03.2016*** *- рішення не було прийнято.*

Солом'янський район		
5.	Є-1275 **ПР-8149 від 10.12.2015**	**Продаж** Товариство з обмеженою відповідальністю "УКРПРОММАШ" вул. Смоленська, 17 площа 0,0829 га для будівництва, експлуатації та обслуговування офісного центру *Експертно грошова оцінка станом на 27.04.2015 становить 2 490 932,00 грн.* ***На засіданні постійної комісії Київської міської ради з питань містобудування, архітектури та землекористування від 26.01.2016*** *- прийнято рішення перенести розгляд питання на чергове засідання комісії.* *До комісії надійшов лист ТОВ "УКРПРОММАШ" від 04.03.2016 вх. №08/3768 щодо розгляду справи.*

Голова комісії **О. Міщенко**

Секретар комісії **І. Картавий**

до п. 10.14.-1
Є-1313

КИЇВСЬКА МІСЬКА РАДА

VIII СКЛИКАННЯ

постійна комісія з питань торгівлі, підприємництва та регуляторної політики

01044, м. Київ, вул. Хрещатик, 36 к..1021 *тел.:(044)202-70-09, 202-73-11, факс:202-70-53*

18.03.2016 № 08/286-100

Голові постійної комісії Київської міської ради з питань містобудування, архітектури та землекористування Міщенку О.А.

Витяг з протоколу №9
засідання постійної комісії Київської міської ради з питань торгівлі, підприємництва та регуляторної політики

м. Київ **17.03.2016**

ПРИСУТНІ ДЕПУТАТИ:

Бродський О.Я. - голова постійної комісії
Овраменко О.В. - секретар постійної комісії
Башлаков С.В. - заступник голови постійної комісії
Попов Д.В. - заступник голови постійної комісії
Ярмоленко Ю.О. - заступник голови постійної комісії

ПРИСУТНІ:

Антонюк В.М. - начальник відділу з питань житлово-комунального господарства, підприємництва, регуляторної політики, транспорту, зв'язку та реклами управління забезпечення діяльності постійних комісій Київської міської ради

ЗАПРОШЕНІ:

Дворніков В.М. - перший заступник директора Департаменту земельних ресурсів
Пінчук Ю.О. - директор ТОВ "Об'єднання Українських інвестицій"

ПОРЯДОК ДЕННИЙ:

3. Про розгляд проекту рішення Київської міської ради «Про продаж земельної ділянки товариству з обмеженою відповідальністю «Об'єднання українських інвестицій» для експлуатації та обслуговування адміністративних приміщень на вул. Березняківській, 8-а у Дніпровському районі м. Києва».
Кадастрова справа Є-1313

Питання 3.

СЛУХАЛИ: інформацію голови постійної комісії О.Бродського щодо розгляду проекту рішення Київської міської ради «Про продаж земельної ділянки товариству з обмеженою відповідальністю «Об'єднання українських інвестицій» для експлуатації та обслуговування адміністративних приміщень на вул. Березняківській, 8-а у Дніпровському районі м. Києва».

В обговоренні взяли участь О. Бродський, О.Овраменко, Д.Попов, С.Башлаков, Ю.Ярмоленко. В. Дворніков

УХВАЛИЛИ:

1. Підтримати проект рішення Київської міської ради «Про продаж земельної ділянки товариству з обмеженою відповідальністю «Об'єднання українських інвестицій» для експлуатації та обслуговування адміністративних приміщень на вул. Березняківській, 8-а у Дніпровському районі м. Києва».

ГОЛОСУВАЛИ: ЗА – одноголосно, проти – немає, утримались – немає.

З оригіналом згідно

Голова постійної комісії О.Бродський

ТОВАРИСТВО З ОБМЕЖЕНОЮ ВІДПОВІДАЛЬНІСТЮ

"Об'єднання Українських Інвестицій"

Ідентифікаційний код 34291230
фактична адреса: 03151 м.Київ вул. Мішина, 3, 308 юридична адреса: 02090 м.Київ вул. Станюковича, 7
тел/фак. 246-21-55
e-mail: obukrin@ukr.net

Р/р 26007000119910 ВАТ КБ «Хрещатик» м. Києва МФО 300670

Вихідне № 07-11
від 10.03.2016 **р.**

Голові постійної комісії Київради
з питань містобудування, архітектури
та землекористування
Міщенку О.Г.

Товариство з обмеженою відповідальністю «Об'єднання Українських Інвестицій» додатково надає копії документів до справи (**Є 1313**) про продаж земельної ділянки яка розташована за адресою: м. Київ, вул. Березняківська, буд.8 А.

Додатки: копія свідоцтво про право власності, копія витяг з державного реєстру речових прав на нерухоме майно про реєстрацію права власності.

З повагою
Директор **Пінчук Ю.О.**

ТОВАРИСТВО З ОБМЕЖЕНОЮ ВІДПОВІДАЛЬНІСТЮ * УКРАЇНА * м.КИЇВ *
"ОБ'ЄДНАННЯ УКРАЇНСЬКИХ ІНВЕСТИЦІЙ"
Ідентифікаційний код 34291230

Київська міська рада
10.03.2016 № **08/3915**

КОПІЯ

СВІДОЦТВО

ПРО ПРАВО ВЛАСНОСТІ

на нерухоме майно

Індексний номер: 51880203 21.01.2016

Відомості про об'єкт нерухомого майна

Об'єкт нерухомого майна:	адміністративний будинок літ."А"
Адреса об'єкта:	м.Київ, вулиця Березняківська, будинок 8А
Загальна площа:	403 кв.м

Відомості про право власності

Форма власності:	приватна
Розмір частки:	1
Власник(и):	**ТОВАРИСТВО З ОБМЕЖЕНОЮ ВІДПОВІДАЛЬНІСТЮ "ОБ'ЄДНАННЯ УКРАЇНСЬКИХ ІНВЕСТИЦІЙ"**, код ЄДРПОУ: 34291230
Орган державної реєстрації прав:	Управління державної реєстрації Головного територіального управління юстиції у м. Києві
Державний реєстратор:	Аврамченко Сніжана Сергіївна
Підпис:	

ТОВАРИСТВО З ОБМЕЖЕНОЮ ВІДПОВІДАЛЬНІСТЮ * УКРАЇНА * м.КИЇВ * "ОБ'ЄДНАННЯ УКРАЇНСЬКИХ ІНВЕСТИЦІЙ" Ідентифікаційний код 34291230

Копія вірна

СТВ 361152

КОПІЯ

ВИТЯГ

з Державного реєстру речових прав на нерухоме майно про реєстрацію права власності

Індексний номер витягу:	51880371
Дата, час формування:	21.01.2016 11:51:15
Витяг надав:	Управління державної реєстрації Головного територіального управління юстиції у м. Києві
Підстава надання витягу:	заява з реєстраційним номером: 15179083, дата і час реєстрації заяви: 29.12.2015 12:33:26, заявник: Горова Олена Володимирівна (уповноважена особа)

Актуальна інформація про державну реєстрацію права власності

Номер запису про право власності: 12970806

Дата, час державної реєстрації:	29.12.2015 12:33:26
Державний реєстратор:	Аврамченко Сніжана Сергіївна, Управління державної реєстрації Головного територіального управління юстиції у м. Києві
Підстава виникнення права власності:	свідоцтво про право власності, серія та номер: 51880203, виданий 21.01.2016, видавник: Управління державної реєстрації Головного територіального управління юстиції у м. Києві
Підстава внесення запису:	Рішення про державну реєстрацію прав та їх обтяжень (з відкриттям розділу), індексний номер: 27885643 від 21.01.2016 11:44:30
Форма власності:	приватна
Розмір частки:	1
Власники:	ТОВАРИСТВО З ОБМЕЖЕНОЮ ВІДПОВІДАЛЬНІСТЮ "ОБ'ЄДНАННЯ УКРАЇНСЬКИХ ІНВЕСТИЦІЙ", код ЄДРПОУ, 34291230

Відомості про об'єкт нерухомого майна

Реєстраційний номер об'єкта нерухомого майна: 831231980000

Об'єкт нерухомого майна:	адміністративний будинок літ."А"
Адреса:	м.Київ, вулиця Березняківська, будинок 8А
Загальна площа:	403 кв.м

УКРАЇНА * м.КИЇВ * ТОВАРИСТВО З ОБМЕЖЕНОЮ ВІДПОВІДАЛЬНІСТЮ "ОБ'ЄДНАННЯ УКРАЇНСЬКИХ ІНВЕСТИЦІЙ" Ідентифікаційний код 34291230

Копія вірна Пінчук Ю.О.

ЕКК № 931280

Витяг сформував: Аврамченко С.С.

Державний реєстратор: Аврамченко С.С.

Підпис:

Місто Київ, Україна
«25» січня 2016 року я, Бовбалан Н.Р., приватний нотаріус Київського міського нотаріального округу, засвідчую вірність цієї копії з оригіналу документа; в останньому підчисток, дописок, закреслених слів, незастережених виправлень або інших особливостей не виявлено.
Зареєстровано в реєстрі за № 314
Стягнуто плати за домовленістю.

Приватний нотаріус *Бовбалан Н.Р.*

ТОВАРИСТВО З ОБМЕЖЕНОЮ ВІДПОВІДАЛЬНІСТЮ * УКРАЇНА * М.КИЇВ *
"ОБ'ЄДНАННЯ УКРАЇНСЬКИХ ІНВЕСТИЦІЙ"
Ідентифікаційний код 34291230

Копія вірна Пінчук О.

КИЇВСЬКА МІСЬКА РАДА

VIII СКЛИКАННЯ

ПОСТІЙНА КОМІСІЯ З ПИТАНЬ МІСТОБУДУВАННЯ, АРХІТЕКТУРИ ТА ЗЕМЛЕКОРИСТУВАННЯ

01044, м. Київ, вул. Хрещатик, 36, к. 1007 *тел./факс (044) 202-73-09*

№ 08/281-196

Витяг з протоколу № 5
засідання постійної комісії Київської міської ради з питань
містобудування, архітектури та землекористування
від 01.03.2016

10.7.2. СЛУХАЛИ: Кадастрова справа **Є-1313**
Проект рішення «Про продаж земельної ділянки товариству з обмеженою відповідальністю «ОБ`ЄДНАННЯ УКРАЇНСЬКИХ ІНВЕСТИЦІЙ» для експлуатації та обслуговування адміністративних приміщень на вул. Березняківській, 8-а у Дніпровському районі м. Києва».
(ПР-8664 від 04.02.2016)

Земельна ділянка загальною площею 0,0423 га.
Експертно-грошова оцінка станом на 18.12.2015 становить 871 395,00 грн.

УХВАЛИЛИ: ***1. Відкласти розгляд кадастрової справи Є-1313.***

2. Направити вищезазначений проект рішення разом з матеріалами кадастрової справи Є-1313 на розгляд постійної комісії Київської міської ради з питань торгівлі, підприємництва та регуляторної політики.

3. Повернутися до розгляду цього питання після надання витягу з протоколу засідання постійної комісії Київської міської ради з питань торгівлі, підприємництва та регуляторної політики.

З протоколом вірно.

Голова комісії **О. Г. Міщенко**

Секретар комісії **І. Л. Картавий**

"НАУКОВО-ВИРОБНИЧИЙ ЦЕНТР
"БОРЩАГІВСЬКИЙ
ХІМІКО-ФАРМАЦЕВТИЧНИЙ ЗАВОД"
ПУБЛІЧНЕ АКЦІОНЕРНЕ ТОВАРИСТВО

ПАТ НВЦ "Борщагівський ХФЗ"
03680, Україна, м.Київ-134, вул. Миру, 17
тел: (044) 497-71-20, 205-41-10,
факс: (044) 401-40-36
код ЄДРПОУ 23518596
Поточний рахунок 2600611791
ПАТ «УПБ» МФО 300205

№ 21/2-588 від 09.03. 2016 р.

На № _____ від _____ 201 р.

до п. 10.14.4.

Постійна комісія Київради з питань містобудування архітектури та землекористування
копія:
Департамент земельних ресурсів КМДА

В проекті рішення ПР-8493 від 26.01.2016р. до справи Є-1310 , щодо земельної ділянки 75:194:046 ,просимо уточнити цільове призначення, а саме **« для експлуатації обслуговування та ремонту обєктів інженерної, транспортної, енергетичної інфраструктури, об'єктів зв'язку та дорожнього господарства»**

Генеральний директор Л. В. Безпалько

Вик. О.Ф. Білоцький
Тел..205-41-16

Київська міська рада
ОТРИМАНО
11 БЕР 2016
Вх. 08/3959

#.10.14.5

ТОВ "УКРПРОММАШ"
Україна, 03115, м. Київ,
вул. Котельникова, 45-В
тел/факс: (44) 458-32-93, 458-32-91
тел/факс (44) 244-11-77

УКРПРОММАШ

від 03.03.2016р. № 70
На № _____ від _____

Київська міська рада
04.03.2016 № **08/3768**

Голові постійної комісії Київської міської ради з питань містобудування, архітектури та землекористування Міщенко О.Г.

На наше клопотання **К-16060 від 16.02.10 р.** про надання дозволу на розроблення документації із землеустрою та відповідно до Земельного кодексу України, Порядку передачі (надання) земельних ділянок у користування або у власність в м. Києві, та на підставі позитивного висновку постійної діючої комісії Київради з питань земельних відносин, містобудування та архітектури (**протокол від 31.03.2010 р.**), був наданий дозвіл **Д-4727 від 07.06.2010** р. на розробку документації із землеустрою.

Згідно з дозволом, розроблено проект із землеустрою щодо відведення земельної ділянки ТОВ «Укрпроммаш» для будівництва, експлуатації та обслуговування будівлі офісного центру на вул. Смоленській, 17 у Солом'янському районі м. Києва, який, відповідно до статті 186-1 Земельного кодексу України та Розпорядження виконавчого органу КМР **від 05.12.2011 р. №2264**, був погоджений комісією з розгляду питань, пов'язаних з погодженням документації із землеустрою (**Висновок №0534 від 21.03.2012р.)**

Відповідно до статті 7 Закону України «Про дозвільну систему у сфері господарської діяльності» - **12.07.2012 р.**, вказаний проект із землеустрою (**Д-4727**) був поданий до міського дозвільного центру для отримання рішення Київської міської ради (реєстраційний номер подання **01018-000038368-014**, державний адміністратор Погребняк Б.Н.).

Згідно з Регламентом Київської міської ради, затвердженого рішенням Київради **від 14.07.2011 р., №383/5770** (із змінами та доповненнями), та рішенням від **15.07.2004 р., №457/1867** «Про порядок передачі (надання) земельних ділянок у користування або у власність у м. Києві (із змінами та доповненнями)», Головне управління земельних ресурсів виконавчого органу Київради офіційно передало кадастрову справу **Д-4727**, разом з проектом рішення на розгляд до Київської міської ради. Зважаючи на те, що подання проекту землеустрою **Д-4727** до міського дозвільного центру (**12.07.2012 р.**) для отримання рішення Київради минуло три місяці, ми звернулися за роз'ясненням до Постійної комісії з питань земельних відносин, містобудування та архітектури (**лист від 25.09.2012 р. №226, вх..№44760 від 26.09.2012 р.**). З офіційної відповіді Голови комісії А. Шевченко від **01.10.2012 р. №29/281-1484** виявилось, що кадастрова справа **Д-4727** до комісії не надходила, і як з'ясувалось далі, справа з неясних причин і без жодних зауважень повернулась до ГУ земельних ресурсів і лише **10.09.2014 р.**, листом **№ 057081-9086**, Департамент земельних ресурсів сповістив про подальшу підготовку матеріалів з продажу земельної ділянки.

На підставі доручення заступника міського голови – секретаря Київради **від 11.11.2013 №98/18512** та рішення КМР від **04.09.2014 р.** «Про надання дозволу на проведення експертної грошової оцінки земельної ділянки, що підлягає продажу», був складений звіт та висновок про вартість земельної ділянки **(код 69:035:004)** від **27.04.2015 р.**

Згідно з п. 8 ст. 128 Земельного кодексу України та Порядку продажу земельних ділянок в м. Києві, затвердженого рішенням КМР **від 19.07.2005 р. №810/3385** (із змінами та доповненнями), та згідно з Договором між Департаментом земельних ресурсів КМР та ТОВ «Укрпроммаш» **№ 6 від 16.10.2014 р.** був сплачений аванс у розмірі 20% від нормативної грошової оцінки, що становить **452 444 (чотириста п'ятдесят дві тисячі чотириста сорок чотири) гривні 19 копійок від 23.10.2014р.**

Департамент земельних ресурсів КМР підготував проект рішення **ПР-7559 від 10.06.2015 р.** до справи **Є-1275, та 15.06.2015 р.** передав проект Рішення в секретаріат Київради.

Остання дата реєстрації проекту рішення Київради в секретаріаті – 11.12.2015 р.

Нам не зрозуміло, як виконується Регламент Київради **від 12.11.2014 р. №351/357**, **Стаття 23** вищевказаного Регламенту Київради «Реєстрація проектів рішень Київради та їх розгляд постійними комісіями»:

пункт 4 – протягом трьох днів;

пункт 6 – протягом чотирнадцяти днів;

пункт 7 – протягом тридцяти днів;

пункт 8 – у разі не розгляду, протягом встановлених вище термінів – рішення вважається погодженим.

Директор **В.І. Мельник**

Вик. Красюк А.М.
067-237-26-57

11. Розгляд справ-клопотань

11.1. Розгляд справ-клопотань ***(надання дозволу на розроблення проекту землеустрою щодо відведення земельних ділянок - юридичні особи)***

		Деснянський район
1.	К-24802 **ПР-9129 від 29.02.2016**	Фізична особа-підприємець Ланін Віталій Валерійович вул. Крайня, 3 орендна 10 років площа 0,07 га для експлуатації та обслуговування станції технічного обслуговування
2.	К-25996 **ПР-9101 від 29.02.2016**	Товариство з обмеженою відповідальністю "ТАЙФУН" вул. Леніна, 2 оренда 10 років площа 0,17 га для експлуатації та обслуговування майнового комплексу
3.	К-26316 **ПР-9204 від 09.03.2016**	ТОВАРИСТВО З ОБМЕЖЕНОЮ ВІДПОВІДАЛЬНІСТЮ "КОМФОРТ МАРКЕТ ЛЮКС" перетин вул. Червоногвардійської та вул. Червоноткацької оренда 10 років на підставі договору оренди земельної ділянки від 05.03.2010 №62-6-00550 площа 5,7882 га для будівництва, експлуатації та обслуговування торговельно-розважального комплексу
4.	К-26198 **ПР-9070 від 26.02.2016**	Товариство з обмеженою відповідальністю "Компанія "УКРІНТЕРТОРГ" вул. Братиславська, 26д оренда 5 років площа 0,05 га для експлуатації та обслуговування нежитлової будівлі торговельного призначення
		Дніпровський район
5.	К-25850 **ПР-9168 від 01.03.2016**	Товариство з обмеженою відповідальністю "Нива В" вул. Челябінська, 15а оренда 15 років площа 0,09 га для експлуатації та обслуговування будівлі торгово-офісного призначення
6.	К-26060 **ПР-9295 від**	Релігійна громада Свято-Володимирської парафії у Святошинському районі міста Києва Української

	22.03.2016	Православної Церкви Київського Патріархату вул. Генерала Карбишева постійне користування площа 0,11 га для будівництва, експлуатації та обслуговування церкви
		Оболонський район
7.	К-26231 **ПР-9076 від 26.02.2016**	Фізична особа-підприємець Танцюра Микола Іванович вул. Маршала Тимошенка, 7-г (літ. А) оренда 15 років площа 0,01 га для експлуатації та обслуговування будівлі магазину *До комісії надійшов лист заявника від 17.03.2016 вх. №08/4362 з проханням розглянути проект рішення та запросити на засідання постійної комісії.*
		Печерський район
8.	К-25489 **ПР-9202 від 09.03.2016**	ПУБЛІЧНЕ АКЦІОНЕРНЕ ТОВАРИСТВО "КИЇВСЬКИЙ ЗАВОД "РАДАР" вул. Тельмана, 1 постійне користування площа 0,29 га для експлуатації та обслуговування адміністративної будівлі з приміщеннями громадського харчування
		Подільський район
9.	К-26350 **ПР-9190 від 03.03.2016**	ТОВАРИСТВО З ОБМЕЖЕНОЮ ВІДПОВІДАЛЬНІСТЮ "РУБІН" вул. Межигірська, 46/24 оренда до 12.06.2024 на підставі договору оренди земельної ділянки від 12.06.2000 №85-6-00004 площа 0,0948 га для обслуговування та експлуатації овочевого магазину
10.	К-25484 **ПР-9238 від 15.03.2016**	Товариство з обмеженою відповідальністю "ОККОС-СЕРВІС" вул. Набережно-Лугова, 2 (літера Л) оренда 15 років площа 0,27 га для експлуатації та обслуговування будівлі виробничо-технічного та адміністративного призначення
		Святошинський район
11.	К-25622 **ПР-9075 від 26.02.2016**	Громадянин Зозуля Володимир Леонідович просп. Перемоги, 142

		оренда 5 років площа 0,05 га для експлуатації та обслуговування нежитлової будівлі соціально-побутового призначення
Солом'янський район		
12.	К-26196 **ПР-9154 від 01.03.2016**	Громадянин Пелих Олександр Володимирович вул. Соціалістична, 3 оренда 5 років площа 0,03 га для експлуатації та обслуговування нежитлового приміщення (магазину)

Голова комісії **О. Міщенко**

Секретар комісії **І. Картавий**

п. 11.1 – 7

Голові постійної комісії Київської міської ради
з питань містобудування, архітектури та
землекористування
Міщенку О. Г.

ФОП Танцюра М.І.
04211, м. Київ, вул. Л.Гавро, 11-г, кв.16;
контактний телефон: 050-649-42-53

Шановний Олександре Григоровичу!

Прошу Вас на найближчому засіданні постійної комісії Київської міської ради з питань містобудування, архітектури та землекористування розглянути проект рішення «Про надання дозволу на розроблення проекту землеустрою щодо відведення земельної ділянки фізичній особі-підприємцю Танцюрі Миколі Івановичу на вул. Маршала Тимошенка, 7-г (літ. А) в Оболонському районі м. Києва для експлуатації та обслуговування будівлі магазину» (справа-клопотання К-26231) та запросити мене на це засідання.

З повагою Танцюра М.І.

17.03.2016

Київська міська рада
17.03.2016 № **08/4362**

11.2. Повторний розгляд справ-клопотань ***(надання дозволу на розроблення проекту землеустрою щодо відведення земельних ділянок - юридичні особи)***

		Дніпровський район
1.	К-25491 **ПР-9017 від 23.02.2016**	Житлово-будівельний кооператив "Дніпрові хвилі" вул. Ентузіастів, 47 постійне користування площа 0,36 га для експлуатації та обслуговування багатоповерхового житлового будинку ***На засіданні постійної комісії Київської міської ради з питань містобудування, архітектури та землекористування від 15.03.2016*** *- прийнято рішення перенести розгляд питання.*
		Оболонський район
2.	К-26187 **ПР-8987 від 19.02.2016**	Публічне акціонерне товариство "Завод "Маяк" просп. Московський, 8 постійне користування площа 0,33 га для реконструкції та обслуговування адміністративно-виробничої будівлі ***На засіданні постійної комісії Київської міської ради з питань містобудування, архітектури та землекористування від 15.03.2016*** *- прийнято рішення перенести розгляд питання та запросити заявника.*
3.	К-25022 **ПР-8911 від 16.02.2016**	Об'єднання співвласників багатоквартирного будинку "Гамарника, 28г" вул. Гамарника, 28-г постійне користування площа 0,10 га для експлуатації та обслуговування багатоквартирного житлового будинку та прибудинкової території ***На засіданні постійної комісії Київської міської ради з питань містобудування, архітектури та землекористування від 15.03.2016*** *- прийнято рішення перенести розгляд питання.*
		Печерський район
4.	К-25729 **ПР-8976 від 18.02.2016**	Товариство з обмеженою відповідальністю "Перспективні інвестиційні програми" вул. Госпітальна, 4а оренда 5 років площа 0,40 га

		для експлуатації та обслуговування прибудови адміністративно-побутового комплексу ГК "Русь" ***На засіданні постійної комісії Київської міської ради з питань містобудування, архітектури та землекористування від 15.03.2016*** *- рішення не набрало голосів.*
		Солом'янський район
5.	К-25846 **ПР-8630 від 03.02.2016**	Громадянин Заглінський Володимир Григорович площа Вокзальній, 5 оренда 1 рік площа 0,05 га для обслуговування та експлуатації будівлі адміністративно-офісно-торгівельного та громадського призначення ***На засіданні постійної комісії Київської міської ради з питань містобудування, архітектури та землекористування від 01.03.2016*** *- прийнято рішення зняти питання та направити на розгляд постійною комісією з питань торгівлі, підприємництва та регуляторної політики.* ***Виноситься на повторний розгляд згідно витягу*** *з протоколу №9 постійної комісії Київської міської ради з питань торгівлі, підприємництва та регуляторної політики (№08/286-105* ***від*** *18.03.2016). Згідно витягу з протоколу постійна комісія підтримала проект рішення.*

Голова комісії **О. Міщенко**

Секретар комісії **І. Картавий**

п. 11.2.5.
К-25846

КИЇВСЬКА МІСЬКА РАДА

VIII СКЛИКАННЯ

постійна комісія з питань торгівлі, підприємництва та регуляторної політики

01044, м. Київ, вул. Хрещатик, 36 к..1021 *тел.:(044)202-70-09, 202-73-11, факс:202-70-53*

18.03.2016 № 08/286-105

Голові постійної комісії Київської міської ради з питань містобудування, архітектури та землекористування Міщенку О.А.

Витяг з протоколу №9
засідання постійної комісії Київської міської ради з питань торгівлі, підприємництва та регуляторної політики

м. Київ **17.03.2016**

ПРИСУТНІ ДЕПУТАТИ:

Бродський О.Я. - голова постійної комісії
Овраменко О.В. - секретар постійної комісії
Башлаков С.В. - заступник голови постійної комісії
Попов Д.В. - заступник голови постійної комісії
Ярмоленко Ю.О. - заступник голови постійної комісії

ПРИСУТНІ:

Антонюк В.М. - начальник відділу з питань житлово-комунального господарства, підприємництва, регуляторної політики, транспорту, зв'язку та реклами управління забезпечення діяльності постійних комісій Київської міської ради

ЗАПРОШЕНІ:

Дворніков В.М. - перший заступник директора Департаменту земельних ресурсів

ПОРЯДОК ДЕННИЙ:

Питання 7.

СЛУХАЛИ: інформацію голови постійної комісії О.Бродського щодо розгляду проекту рішення Київської міської ради «Про надання дозволу на розроблення проекту землеустрою щодо відведення земельної ділянки громадянину Заглінському Володимиру Григоровичу на площі Вокзальній, 5 у Солом'янському районі м.Києва для обслуговування та експлуатації будівлі адміністративно-офісно-торговельного та громадського призначення». ***Кадастрова справа К-25846.***

В обговоренні взяли участь О.Бродський, О.Овраменко, Д.Попов, С.Башлаков, Ю.Ярмоленко, В. Дворніков та запрошені.

УХВАЛИЛИ:

1. Підтримати проект рішення Київської міської ради «Про надання дозволу на розроблення проекту землеустрою щодо відведення земельної ділянки громадянину Заглінському Володимиру Григоровичу на площі Вокзальній, 5 у Солом'янському районі м.Києва для обслуговування та експлуатації будівлі адміністративно-офісно-торговельного та громадського призначення». ***Кадастрова справа К-25846.***

ГОЛОСУВАЛИ: ЗА – одноголосно, проти – немає, утримались – немає.

З оригіналом згідно

Голова постійної комісії О.Бродський

11.3. Розгляд справ-клопотань ***(надання дозволу на розроблення технічної документації із землеустрою)***

		Дарницький район
1.	К-25561 **ПР-9244 від 17.03.2016**	Товариство з обмеженою відповідальністю "Енранзалізобетон" пров. Заводський, 1 надати згоду на розроблення технічної документації із землеустрою щодо поділу земельної ділянки оренда до 20.11.2022 площа 1,1326 га для будівництва, експлуатації та обслуговування торговельно-бізнесового комплексу з об'єктами соціально-побутового призначення
		Солом'янський район
2.	К-26194 **ПР-9242 від 17.03.2016**	Товариство з обмеженою відповідальністю "Лін Беккер" вул. Молодогвардійська, 22 надати згоду на розроблення технічної документації із землеустрою щодо поділу земельної ділянки оренда до 08.06.2051 площа 1,2121 га для експлуатації та обслуговування комплексу адміністративно-виробничих будівель і споруд

Голова комісії **О. Міщенко**

Секретар комісії **І. Картавий**

11.4. Розгляд справ-клопотань ***(надання дозволу на розроблення проекту землеустрою щодо відведення земельних ділянок - державні/комунальні установи)***

		Дарницький район
1.	К-25178 **ПР-9233 від 14.03.2016**	Дарницька районна в місті Києві державна адміністрація вул. Волго-Донській, 21-а (вул. Бориспільська, 28/1) постійне користування площа 1,18 га для реконструкції дошкільного навчального закладу
		Деснянський район
2.	К-26527 **ПР-9374 від 28.03.2016**	Деснянська районна в місті Києві державна адміністрація вул. Академіка Курчатова, 5 постійне користування площа 0,63 га для будівництва та обслуговування багатоповерхового житлового будинку
3.	К-26528 **ПР-9373 від 28.03.2016**	Деснянська районна в місті Києві державна адміністрація вул. Академіка Курчатова, 3б постійне користування площа 0,88 га для будівництва та обслуговування багатоповерхового житлового будинку
4.	К-26525 **ПР-9372 від 28.03.2016**	Деснянська районна в місті Києві державна адміністрація вул. Мілютенка, 23 а постійне користування площа 0,62 га для будівництва та обслуговування багатоповерхового житлового будинку з підземним паркінгом та об'єктами соціально-побутового призначення
		Святошинський район
5.	К-25741 **ПР-9165 від 01.03.2016**	Служба автомобільних доріг у Київській області автомобільна дорога М-06 Київ-Чоп км 15+668 постійне користування площі 0,98 га, 1,18 га, 2,79 га, 0,68 га, 1,75 га, 0,10 га, 0,99 га для розміщення транспортної розв'язки в різних рівнях
6.	К-26221 **ПР-9096 від 29.02.2016**	Державне підприємство "Антонов" просп. Перемоги, 89б постійне користування площа 0,09 га для обслуговування та експлуатації існуючого будинку для

		приїжджих
7.	К-25596 **ПР-9169 від 01.03.2016**	Державне підприємство "Антонов" вул. Генерала Вітрука, 3а постійне користування площа 0,39 га для експлуатації та обслуговування будівель і споруд ДНЗ №266
8.	К-25595 **ПР-9123 від 29.02.2016**	Державне підприємство "Антонов" вул. Академіка Туполєва, 5а постійне користування площа 0,22 га для експлуатації та обслуговування будівель і споруд гуртожитку №2
9.	К-25594 **ПР-9155 від 01.03.2016**	Державне підприємство "Антонов" вул. Академіка Туполєва, 3 постійне користування площа 0,92 га для експлуатації та обслуговування будівель і споруд ДНЗ №229
10.	К-25593 **ПР-9160 від 01.03.2016**	Державне підприємство "Антонов" вул. Депутатська, 7 постійне користування площа 0,32 га для експлуатації та обслуговування будівель і споруд гуртожитку №3
11.	К-25504 **ПР-9100 від 29.02.2016**	Комунальне підприємство "Святошинське лісопаркове господарство" Гостомельське шосе (від КП 3, 2 км, примикає до лісового кварталу 22 Київського лісництва Святошинського лісопаркового господарства) постійне користування площа 0,10 га для ведення лісового господарства
12.	К-25505 **ПР-9099 від 29.02.2016**	Комунальне підприємство "Святошинське лісопаркове господарство" просп. Перемоги, 139, у кварталі 89 Святошинського лісництва Святошинського лісопаркового господарства (напроти туристичного комплексу "Пролісок") постійне користування

		площа 0,20 га для ведення лісового господарства
	Шевченківський район	
13.	К-16961 **ПР-9068 від 26.02.2016**	Комунальне підприємство "Київський метрополітен", приватне підприємство "ДІАНА В", товариство з обмеженою відповідальністю "НАДІЯ-Н" та приватне підприємство "ОЛЬГА+М" просп. Перемоги, 48 оренда 10 років площа 0,20 га для обслуговування та експлуатації вестибюлю станції метро "Шулявська" та закладу громадського харчування "ДІАНА В", "НАДІЯ-Н", "ОЛЬГА+М"

Голова комісії **О. Міщенко**

Секретар комісії **І. Картавий**

11.5. Розгляд справ-клопотань ***(надання дозволу на розроблення проекту землеустрою щодо відведення земельних ділянок - громадяни)***

		Голосіївський район
1.	К-26046 **ПР-9166 від 01.03.2016**	Громадянка Бондаренко Тетяна Віталіївна пров. Залежний власність площа 0,10 га для будівництва і обслуговування жилого будинку, господарських будівель і споруд

Голова комісії **О. Міщенко**

Секретар комісії **І. Картавий**

11.6. Повторний розгляд справ-клопотань ***(надання дозволу на розроблення проекту землеустрою щодо відведення земельних ділянок - громадяни)***

		Дарницький район
1.	К-22370 **ПР-8949 від 17.02.2016**	Громадянин Комогорцев Олексій Овдійович вул. Шевченка, 11-ж власність площа 0,09 га для будівництва та обслуговування жилого будинку, господарських будівель і споруд ***На засіданні постійної комісії Київської міської ради з питань містобудування, архітектури та землекористування від 15.03.2016*** *- питання знято на додаткове вивчення робочою групою.* *Виноситься на повторний розгляд згідно протоколу засідання робочої групи від 25.03.2016 (реєстр. №28 від 29.03.2016). Згідно протоколу - <u>рекомендувати постійній комісії відмочити у наданні дозволу на розроблення проекту землеустрою відповідно до частини третьої статті 24 ЗУ «Про регулювання містобудівної діяльності»</u>.*
2.	К-23151 **ПР-8842 від 15.02.2016**	Громадянин Лещук Юрій Павлович вул. Садова, 73-а, діл. 236-а власність площа 0,03 га для ведення колективного садівництва ***На засіданні постійної комісії Київської міської ради з питань містобудування, архітектури та землекористування від 15.03.2016*** *- питання знято на додаткове вивчення робочою групою.* *Виноситься на повторний розгляд згідно протоколу засідання робочої групи від 25.03.2016 (реєстр. №27 від 29.03.2016). Згідно протоколу - <u>рекомендувати постійній комісії підтримати проект рішення.</u>*
		Деснянський район
3.	К-25612 **ПР-8593 від 29.01.2016**	Громадянин Гущин Артем Євгенович вул. Національної Гвардії, 27-а власність площа 0,10 га для ведення садівництва ***На засіданні постійної комісії Київської міської ради з***

		питань містобудування, архітектури та землекористування від 22.03.2016 *- прийнято рішення перенести розгляд питання.*
		Солом'янський район
4.	К-24207 **ПР-8449 від 22.01.2016**	Громадянка Неверовська Надія Вікторівна вул. Садова, 3-а власність площа 0,10 га для будівництва та обслуговування жилого будинку, господарських будівель і споруд ***На засіданні постійної комісії Київської міської ради з питань містобудування, архітектури та землекористування від 16.02.2016*** *- прийнято рішення зняти питання на вивчення робочою групою.* *На засіданні робочої групи справу-клопотанням К-24207 розглядали разом зі справою-клопотанням К-24421, оскільки в матеріалах мова йде про одну ділянку.* ***Виноситься на повторний розгляд згідно протоколу*** *засідання робочої групи від 14.03.2016 (реєстр. №22 від 18.03.2016). Згідно протоколу - рекомендувати постійній комісії відмовити в наданні дозволу на розроблення проектів землеустрою гр. Неверовській Н.В. та гр. Прохоренку О.М., враховуючи те, що заявники не дійшли згоди щодо поділу зазначеної ділянки.*
5.	К-24421 **ПР-8522 від 26.01.2016**	Громадянин Прохоренко Олексій Миколайович вул. Леніна, 106-б власність площа 0,10 га для будівництва і обслуговування жилого будинку, господарських будівель і споруд ***На засіданні постійної комісії Київської міської ради з питань містобудування, архітектури та землекористування від 16.02.2016*** *- прийнято рішення зняти питання на вивчення робочою групою.* *На засіданні робочої групи справу-клопотанням К-24421 розглядали разом зі справою-клопотанням К-24207, оскільки в матеріалах мова йде про одну ділянку.* ***Виноситься на повторний розгляд згідно протоколу*** *засідання робочої групи від 14.03.2016 (реєстр. №22 від 18.03.2016). Згідно протоколу - рекомендувати постійній комісії відмовити в наданні дозволу на розроблення проектів землеустрою гр. Неверовській Н.В. та гр. Прохоренку О.М., враховуючи те, що заявники не*

		дійшли згоди щодо поділу зазначеної ділянки.

Голова комісії **О. Міщенко**

Секретар комісії **І. Картавий**

п. 11.6. - 1

Зареєст. 29.03.2016 № 28

Протокол
засідання робочої групи
створеної на засіданні постійної комісії Київської міської ради з питань містобудування, архітектури та землекористування 15.03.2016
з додаткового розгляду кадастрових справ та справ-клопотань
П-9035, П-9105, П-9263, А-21324, К-22370

Місце та час проведення: Київська міська рада, м. Київ, вул. Хрещатик, 36
зала засідань № 1017 (10-й поверх)

25.03.2016 **10.30**

Присутні:

Картавий І.Л.	- голова робочої групи;
Римаренко С.Г.	- член робочої групи;
Росляков В.В.	- член робочої групи;
Дзема Ю.А.	- представник Департаменту земельних ресурсів виконавчого органу Київської міської ради (Київської міської державної адміністрації);
Марченко В.П.	- заступник начальника Служби містобудівного кадастру Департаменту виконавчого органу Київської міської ради (Київської міської державної адміністрації.

Заявники:

Токарєва Ю.П.
Карповіч В.В.
Шостак В.І. – представник гр. Комогорцева О.О. та гр. Подорожнікова С.О.

1. СЛУХАЛИ: Кадастрова справа П-9035
Про приватизацію земельної ділянки громадянину Токареву Геннадію Яковичу для будівництва і обслуговування жилого будинку, господарських будівель і споруд на вул. Олександра Матросова, 4-а у Печерському районі м. Києва

В обговоренні взяли участь: Картавий І.Л., Римаренко С.Г., Дзема Ю.А., Росляков В.В.

УХВАЛИЛИ: ***Враховуючи звернення заявника (зареєстровано в Київській міській раді 09.09.2015 № 08/Т-8402), рекомендувати постійній комісії підтримати проект рішення за умови виключення з цільового призначення земельної ділянки слів «будівництва і».***

ПРОГОЛОСУВАЛИ: «за» - 3, «проти» - немає, «утримались» - немає.

2. СЛУХАЛИ: Кадастрова справа П-9105
Про приватизацію земельної ділянки громадянці Карповіч Ванді Володимирівні для будівництва і обслуговування житлового будинку, господарських будівель і споруд на вул. Верховинній, 55 (секція 3) у Святошинському районі м. Києва

В обговоренні взяли участь: Картавий І.Л., Римаренко С.Г., Росляков В.В., Карповіч В.В.

УХВАЛИЛИ: ***Рекомендувати постійній комісії підтримати проект рішення.***

ПРОГОЛОСУВАЛИ: «за» - 3 , «проти» - немає, «утримались» - немає.

3. СЛУХАЛИ: Кадастрова справа П-9263
Про приватизацію земельної ділянки громадянину Подорожнікову Сергію Олександровичу для будівництва та обслуговування жилого будинку, господарських будівель і споруд у пров. Шевченка, 12-А у Дарницькому районі м. Києва

В обговоренні взяли участь: Картавий І.Л., Шостак В.І. Дзема Ю.А.,

УХВАЛИЛИ: **1.** ***Департаменту земельних ресурсів провести обстеження даної земельної ділянки (щодо відповідності до поданих документів на майно).***
2. ***Рекомендувати постійній комісії повернути проект рішення на доопрацювання в Департамент земельних ресурсів.***

ПРОГОЛОСУВАЛИ: «за» - 3, «проти» - немає, «утримались» - немає.

4. СЛУХАЛИ: Кадастрова справа А-21324
Про передачу громадянці Одарич Наталії Олександрівні у приватну власність земельної ділянки для будівництва і обслуговування жилого будинку, господарських будівель і споруд на вул. Залежній, 12-в у Голосіївському районі м.Києва

В обговоренні взяли участь: Картавий І.Л., Дзема Ю.А.

УХВАЛИЛИ: **1.** ***Перенести розгляд зазначеного питання на наступне засідання робочої групи.***
2. Департаменту земельних ресурсів запросити заявника на наступне засідання робочої групи.

ПРОГОЛОСУВАЛИ: «за» - 3, «проти» - немає, «утримались» - немає.

5. СЛУХАЛИ: Справа-клопотання К-22370
Про надання дозволу на розроблення проекту землеустрою щодо відведення земельної ділянки громадянину Комогорцеву Олексію Овдійовичу на вул. Шевченка, 11-ж у Дарницькому районі м. Києва для будівництва та обслуговування жилого будинку, господарських будівель і споруд

В обговоренні взяли участь: Картавий І.Л., Шостак В.І., Росляков В.В., Римаренко С.Г., Марченко В.П.

УХВАЛИЛИ: ***Рекомендувати постійній комісії відмовити в наданні дозволу на розроблення проекту землеустрою відповідно до частини третьої статті 24 Закону України «Про регулювання містобудівної діяльності».***

ПРОГОЛОСУВАЛИ: «за» - 3, «проти» - немає, «утримались» - немає.

Голова робочої групи: *І. Картавий*

Члени робочої групи: *С. Римаренко*

В. Росляков

п 11.6-2

Зареєстр. 29.03.2016 №27

№

Протокол
засідання робочої групи
створеної на засіданні постійної комісії Київської міської ради з питань містобудування, архітектури та землекористування 15.03.2016
з додаткового розгляду справи-клопотання К-23151

Місце та час проведення: Київська міська рада, м. Київ, вул. Хрещатик, 36
зала засідань № 1017 (10-й поверх)

25.03.2016 **11.00**

Присутні:

Римаренко С.Г. - член робочої групи;
Росляков В.В. - член робочої групи;

Дзема Ю.А. - представник Департаменту земельних ресурсів виконавчого органу Київської міської ради (Київської міської державної адміністрації);
Марченко В.П. - заступник начальника Служби містобудівного кадастру Департаменту виконавчого органу Київської міської ради (Київської міської державної адміністрації.

Заявники:

Лещук Ю.П.

СЛУХАЛИ: Справа-клопотання К-23151
Про надання дозволу на розроблення проекту землеустрою щодо відведення земельної ділянки громадянину Лещуку Юрію Павловичу на вул. Садовій, 73-а, діл. 236-а у Дарницькому районі м. Києва для ведення колективного садівництва

В обговоренні взяли участь: Римаренко С.Г., Дзема Ю.А., Росляков В.В.

УХВАЛИЛИ: ***Рекомендувати постійній комісії підтримати проект рішення.***

ПРОГОЛОСУВАЛИ: «за» - 2, «проти» - немає, «утримались» - немає.

Члени робочої групи: *С. Римаренко*
В. Росляков

11.6 – 4,5

Зареєстр. 18.03.2016 № 22

Протокол
засідання робочої групи

створених на засіданнях постійної комісії Київської міської ради з питань містобудування, архітектури та землекористування 09.02.2016 та 16.02.2016

Місце та час проведення: Київська міська рада, м. Київ, вул. Хрещатик, 36 зала засідань № 1113 (11-й поверх)

14.03.2016 **14.00**

Склад робочих груп: Картавий І.Л., Римаренко С.Г., Росляков В.В. (К-24207, К-24421, П-9333);
Картавий І.Л., Кримчак С.О. Росляков В.В. (А-12590);
запрошено представників департаментів земельних ресурсів і містобудування та архітектури виконавчого органу Київської міської ради (Київської міської державної адміністрації); громадян та їх представників.

Присутні:

Картавий І.Л.	- голова робочої групи;
Римаренко С.Г.	- член робочої групи;
Росляков В.В.	- член робочої групи;
Дзема Ю.А.	- представник Департаменту земельних ресурсів виконавчого органу Київської міської ради (Київської міської державної адміністрації);
Марченко В.П.	- заступник начальника Служби містобудівного кадастру Департаменту виконавчого органу Київської міської ради (Київської міської державної адміністрації.

Заявники:

Куць С.П.,
Тарасенко О.І.,
Опопрієнко А.М. – представнк Тарасенка О.І.
Неверовська Н.В.;
Прохоренко М.О. - представник Прохоренка О.М.

1.СЛУХАЛИ: Справа-клопотання ***К-24207***
Про надання дозволу на розроблення проекту землеустрою щодо відведення земельної ділянки громадянці Неверовській Надії Вікторівні на вул. **Садовій, 3-а** у Солом'янському районі м. Києва для будівництва та обслуговування жилого будинку, господарських будівель і споруд.

Справа-клопотання ***К-24421***
Про надання дозволу на розроблення проекту землеустрою щодо відведення земельної ділянки громадянину Прохоренку Олексію Миколайовичу на **вул. Леніна, 106-б** у Солом'янському районі м. Києва для будівництва і обслуговування жилого будинку, господарських будівель і споруд.

ВИСТУПИЛИ: Картавий І.Л., Римаренко С.Г., Неверовська Н.В., Дзема Ю.А., Прохоренко М.О., Росляков В.В.

Під час обговорення було зазначено, що на засіданні робочої групи 01.03.2016 ухвалено **відкласти на тиждень розгляд цих питань** ***для врегулювання земельного спору, враховуючи те, що*** *земельна ділянка за адресою:* вул. Садова, 3-а у Солом'янському районі, *зазначена в матеріалах справи-клопотання К-24421, та земельна ділянка за адресою: вул. Леніна, 106-б у Солом'янському районі, зазначена в матеріалах справи-клопотання* ***К-24207,*** **фактично є однією і тією ж ділянкою.**

Заявникам Неверовській Н.В. та Прохоренку О.М. було рекомендовано відкликати матеріали справи-клопотання ***К-24207 та*** *К-24421* та дійти спільної згоди ***щодо поділу зазначеної ділянки.***

УХВАЛИЛИ: ***Рекомендувати постійній комісії*** **відмовити** в наданні дозволів на розроблення проектів землеустрою гр. Неверовській Н.В. та гр. Прохоренку О.М., враховуючи те, що заявники не дійшли згоди щодо поділу зазначеної ділянки

ПРОГОЛОСУВАЛИ: «за» - 3, «проти» - немає, «утримались» - немає.

2. СЛУХАЛИ: Кадастрова справа ***А-12590***
Про передачу громадянину Тарасенку Олексію Івановичу у приватну власність земельної ділянки для будівництва і обслуговування жилого будинку, господарських будівель і споруд на вул. Лермонтова, 74-б у Дарницькому районі м. Києва .

Земельна ділянка площею 0,10 га – у власність

ВИСТУПИЛИ: Картавий І.Л., Римаренко С.Г., Росляков В.В., Тарасенко О.І., Марченко В.П., Онопрієнко А.М.

Під час обговорення було зазначено:

1. *На засіданні робочої групи 01.03.2016 було взято до уваги інформацію заявника про те, що ця земельна ділянка відводиться з 2005 року за рахунок лишків земельної ділянки домоволодіння гр. Петкової О.С. – його тітки (за матеріалами пояснювальної записки до проекту рішення, підготовленого Департаментом земельних ресурсів земельна ділянка обліковується за гр. Петковою О.С.), її нотаріальна згода є в матеріалах справи.*

2. ***Заявнику було рекомендовано*** *надати на наступне засідання робочої групи документи, що підтверджують ступінь родинного зв'язку із гр. Петковою О.С.*

3. Документи, що підтверджують ступінь родинного зв'язку станом на 14.03.2016 замовником не надано.

4. Зазначена земельна ділянка, відповідно до затвердженого рішенням Київради від 28.03.2002 №370/1804 Генерального плану міста, за функціональним призначенням належить частково до території зелених насаджень лісів і лісопарків та частково до території вулиць і доріг (за матеріалами містобудівного кадастру Департаменту містобудування та архітектури, витяг №Т-428-14 від 29.07.2014).

5. Зазначена земельна ділянка не входить до затверджених детальних планів територій.

УХВАЛИЛИ: 1. *Рекомендувати постійній комісії розглянути проект рішення* ***за умови надання заявником на засідання постійної комісії документів, що підтверджують ступінь родинного зв'язку*** *із гр. Петковою О.С.*

2. *Рекомендувати постійній комісії* ***відкласти винесення зазначеного питання на розгляд пленарного засідання сесії*** Київської міської ради до затвердження плану зонування або детального плану цієї території або до прийняття Верховною Радою України закону щодо зупинення дії заборони на відведення земельних ділянок відповідно до частини третьої статті 24 Закону України «Про регулювання містобудівної діяльності».

ПРОГОЛОСУВАЛИ: «за» - 3 , «проти» - немає, «утримались» - немає.

4. СЛУХАЛИ: Кадастрова справа ***П-9333***
Про приватизацію громадянину Куцю Сергію Петровичу земельної ділянки для будівництва і обслуговування житлового будинку, господарських будівель і споруд на вул. Костянтина Ареф'єва, 18-д у Дарницькому районі м. Києва

Земельна ділянка площею 0,0853 га – у власність

ВИСТУПИЛИ: Картавий І.Л., Росляков В.В., Римаренко С.Г., Марченко Р.В., Куць С.П.

УХВАЛИЛИ: ***перенести розгляд зазначеного питання на наступне засідання робочої групи.***

ПРОГОЛОСУВАЛИ: «за» - 3, «проти» - немає, «утримались» - немає.

Голова робочої групи: *Картавий І.Л.*

Члени робочої групи: *Римаренко С.Г.*

Росляков В.В.

11.7. Розгляд справ-клопотань ***(відмова у наданні дозволу на розроблення проекту землеустрою щодо відведення земельних ділянок)***

Солом'янський район		
1.	К-26106 **ПР-9172 від 01.03.2016**	Громадянин Матвійчук Олександр Володимирович Солом'янський район власність площа 0,10 га для будівництва і обслуговування жилого будинку, господарських будівель і споруд

Голова комісії **О. Міщенко**

Секретар комісії **І. Картавий**

12. Різне (розгляд листів, розгляд та затвердження протоколів засідань робочих груп) :

12.1. Розгляд звернення депутата Київської міської ради О. Пабата №08/279/08/515-280 від 03.02.2016 (вх. №08/1715 від 03.02.2016) з проханням розібратися в ситуації, яка виникла з приводу частини земельної ділянки Київського міського клінічного онкологічного центру за адресою вул. Верховинна, 69 Святошинського району м. Києва (стосується кадастрової справи А-18496) - ***матеріали додаються.***

З урахуванням витягу з протоколу №10 засідання постійної комісії Київської міської ради з питань охорони здоров`я та соціального захисту від 16.03.2016, відповідно до якого прийнято рішення підтримати звернення депутата Київської міської ради О. Пабата №08/279/08/515-280 від 03.02.2016.

12.2. Розгляд листа представників мешканців будинків по вул. В. Дубініна, 4, вул. Жуковського, 4, просп. 40-річчя Жовтня, 100/2, вул. Бурмістенка, 3 від 10.02.2016 вх. №08/КО-1359 з проханням вжити заходи щодо припинення будівництва на вул. В. Дубініна, 2 літера А у Голосіївському районі м. Києва та розгляд листа адвоката Громова С.М. від 01.03.2016 вх. №08/3497 щодо незаконного будівництва на вул. В. Дубініна, 2-А - ***матеріали додаються.***

З урахуванням листа Департаменту земельних ресурсів від 09.03.2016 вх. №057021-4377.

З урахуванням листа Департаменту містобудування та архітектури від 09.03.2016 вх. №055-2072.

12.3. Розгляд листа заступника голови виконавчого органу Київської міської ради (Київської міської державної адміністрації) П. Пантелеєва від 09.03.2016 №003-424 (вх. №08/4060 від 12.03.2016) з проханням надати прізвище, ім'я, ім'я по батькові та контактні телефони депутатів та посадових осіб, які будуть приймати участь у роботі комісії Київської міської ради із забезпечення реалізації житлових прав мешканців гуртожитків - ***матеріали додаються.***

12.4. Розгляд листа Департаменту земельних ресурсів від 25.02.2016 №05707-3637 (вх. №08/3456 від 29.02.2016) стосовно питання ПАТ «Компанія Катран», а саме про внесення змін до договору оренди земельних ділянок на вул. Новопольовій, 2 у Солом'янському районі м. Києва від 17.06.2008 №72-6-00520 (зі змінами) - ***матеріали додаються.***

12.5. Розгляд листа депутата Київської міської ради Кримчака С. О. від 16.03.2016 №08/279/198786 (вх. №08/4287 від 16.03.2016) стосовно корегування меж ДПТ мікрорайону Жуляни в Солом'янському

районі м. Києва та внесення змін до рішення Київської міської ради від 13.11.2013 №518/10006 «Про затвердження міської програми створення (оновлення) містобудівної документації у м. Києві» (в частині ДПТ мікрорайону Жуляни в Солом'янському районі м. Києва та ДПТ обмеженої проспектом Глушкова) - ***матеріали додаються.***

12.6. **Розгляд листа** депутата Київської міської ради Богатова К. В. від 17.03.2016 №08/279/08/011-40 (вх. №08/О-3644 від 24.03.2016) щодо розгляду заяви члена ГО «Фонд інвалідів Чорнобиля Оболонського району» - ***матеріали додаються.***

12.7. **Розгляд листа** голови правління садово-дачного кооперативу «ЕНТУЗІАСТ» від 18.03.2016 №4 (вх. №08/4488 від 18.03.2016) стосовно оформлення в оренду земельної ділянки , яку експлуатує СДК «ЕНТУЗІАСТ» - ***матеріали додаються.***

12.8. **Затвердження протоколу** засідання робочої групи від 23.03.2016 (реєстр. №26 від 29.03.2016), створеної 24.12.2015 на засіданні постійної комісії Київської міської ради з питань містобудування, архітектури та землекористування для додаткового вивчення інформації, викладеної в листі представників громадськості Дарницького району («Орхідея-3») від 15.12.2015 (вх. №08/КО-12450 від 17.12.2015) щодо ситуації, яка склалася навколо земельних ділянок обслуговуючого кооперативу «Садово-дачний кооператив «Орхідея-3» у мікрорайоні Осокорки у Дарницькому районі м. Києва - ***матеріали додаються.***

12.9. **Розгляд звернення депутата** Київради В. Михайленка від 29.03.2016 №08/279/08-064-88 (вх. №08/5388 від 30.03.2016) щодо самовільного будівництва на земельних ділянках за адресами вул. Малоземельна, 75, вул. Малоземельна, 75в, вул. Малоземельна, 75б, вул. Малоземельна, 75д, вул. Малоземельна, 75г та на розі вул. Зарічної та вул. Малоземельної (біля затоки р. Дніпро) в Дарницькому районі м. Києва - ***матеріали додаються.***

12.10. **Затвердження протоколу засідання робочої групи** від 24.03.2016 (реєстр. №30 від 01.04.2016), створеної 15.03.2016 на засіданні постійної комісії Київської міської ради з питань містобудування, архітектури та землекористування для додаткового вивчення кадастрових справ А-18073, А-18074, А-18075, А-18076 – ***матеріали додаються.***

Голова комісії **О. Міщенко**

Секретар комісії **І. Картавий**

п. 12.1.

Заступник міського голови - секретар Київської міської ради

Міщенку О.Г.
Гелевею О.І.
Поліщуку О.Г.

Надсилається звернення депутата Київради Пабата О.В. від 03.02.16 до розгляду в установленому порядку та інформування депутата у строки, передбачені чинним законодавством.

Гаршиній Г.А.
Юнаковій С.М.

Кулаківському В.А.

В.ПРОКОПІВ

3 лютого 2016 р.
№ 08/1715

п.12.1.

Київська міська рада
03.02.2016 № **08/1715**

ДЕПУТАТ

КИЇВСЬКОЇ МІСЬКОЇ РАДИ VIII СКЛИКАННЯ

"03" лютого 2016 р. № 08/279/08/515-280

Заступнику міського голови – секретарю Київської міської ради Прокопіву В.В.

Шановний Володимире Володимировичу!

До мене, як депутата Київської міської ради, звернулися мешканці Святошинського району м. Києва, з проханням розібратися в ситуації, яка виникла з приводу частини земельної ділянки Київського міського клінічного онкологічного центру (м. Київ, Святошинський р-н, вул. Верховинна, 69).

Рішенням Київської міської ради № 484/2495 від 24 листопада 2005 року було припинено Київській міській онкологічній лікарні (з 2010 р. перейменована в Київський міський клінічний онкологічний центр – далі КМКОЦ) право користування частиною земельної ділянки площею 0,90 га, оформлено відповідно до п.6 рішення КМР від 18.03.2004 р. №123/1333 «Про оформлення права користування земельними ділянками» та передано Товариству з обмеженою відповідальністю «Мед-СТ» в короткострокову оренду терміном на п'ять років земельну ділянку площею 0,90 га (без знесення зелених насаджень) для будівництва, експлуатації та обслуговування лікувально-діагностичного центру на вул. Верховинній, 69 у Святошинському р-ні м. Києва.

Постійна комісія Київради з питань містобудування, архітектури та землекористування в липні 2015 року розглядала проект рішення «Про поновлення товариству з обмеженою відповідальністю «МЕД-СТ» договору оренди земельної ділянки на вул. Верховинній, 69 у Святошинському районі м. Києва» (справа А-18496).

До постійної комісії надійшов лист від 29.07.2014 р. вихідний № 964 (вх. КМР №19635 від 05.08.2014 р.) з проханням повернути право користування частиною земельної ділянки до КМКОЦ (копія додається), який був врахований під час розгляду та питання поновлення договору оренди було зняте на робочу групу для ретельного вивчення депутатами комісії.

Проте, згодом до комісії надійшов лист від 09.06.2015 вихідний №809 (вх. КМР №08/10933 від 18.06.2015р.) того ж головного лікаря з протилежним проханням, в якому він повідомив, що погоджується із межами земельної ділянки (кадастровий номер 8000000000:75:227:002) та не заперечує щодо поновлення ТОВ «МЕД-СТ» договору оренди земельної ділянки (копія додається).

Та попри ці суперечливі документи, Постійна комісія Київради з питань містобудування, архітектури та землекористування поновила договір оренди без винесення цього суперечливого питання на розсуд пленарного засідання Київради. Отже, ділянку і далі можливо використати під забудову об'єкту та знищити осередок зеленої зони у цьому мікрорайоні.

Будівництво цього об'єкту на сьогодні не розпочато. Ділянка використовується пацієнтами, хворими, їх відвідувачами як паркова зона для відпочинку на свіжому повітрі.

Враховуючи зазначене, з метою захисту інтересів територіальної громади міста Києва, враховуючи незгоду мешканців мікрорайону з можливим будівництвом в зеленій зоні, керуючись статтями 11, 12, 13 Закону України «Про статус депутатів місцевих рад», прошу Вашого сприяння в:

1) Поверненні на розгляд Київської міської ради питання «Про поновлення товариству з обмеженою відповідальністю «МЕД-СТ» договору оренди земельної ділянки для будівництва, експлуатації та обслуговування лікувально-діагностичного центру на вул. Верховинній, 69 у Святошинському районі м. Києва» (справа А-18496) та розгляду його на пленарному засіданні сесії Київради у згідно з пунктом 8 статті 34 діючого «Порядку передачі (надання) земельних ділянок у користування або у власність із земель комунальної власності»;
2) розглянути матеріали справи А-18496 на постійній комісії з питань охорони здоров'я та соціального захисту та повторно на комісії з питань містобудування, архітектури та землекористування.

З повагою
депутат Київської міської ради **О. Пабат**

7

Справа **А-18496**

Код земельної ділянки: **75:227:022**

Площа: **0.8999 га**

Адреса земельної ділянки: **Святошинський р-н. вул. Верховинна, 69**

Заявник: **ТОВ "Мед-СТ"**

Вид та термін користування: **Право в процесі оформлення (Оренда на 5 років)**

Цільове призначення: **1.12.5, для будівництва, експлуатації та обслуговування лікувально-діагностичного центру**

Растри аерофотозйомки 2013р.

виготовлено за допомогою ПК "Кадастр"

Оператор:Саєнко Олексій Сергійович

Заступник голови Київської
міської державної
адміністрації

Поліщуку О.Г.

Прошу доповісти з матеріалами справи по суті порушеного питання.

П.РЯБІКІН

5 серпня 2014 р.
№ 19635

006

ОНКО ЦЕНТР

МІНІСТЕРСТВО ОХОРОНИ ЗДОРОВ'Я УКРАЇНИ
ДЕПАРТАМЕНТ ОХОРОНИ ЗДОРОВ'Я
ВИКОНАВЧОГО ОРГАНУ КИЇВСЬКОЇ МІСЬКОЇ РАДИ
«КИЇВСЬКОЇ МІСЬКОЇ ДЕРЖАВНОЇ АДМІНІСТРАЦІЇ»
КИЇВСЬКИЙ МІСЬКИЙ КЛІНІЧНИЙ ОНКОЛОГІЧНИЙ ЦЕНТР

03115, м. Київ, вул. Верховинна,69
ТЕЛ. (044) 424-68-18, ФАКС (044) 450-74-36
E-mail:kmol@rql.net.ua, www.onko.com.ua

Вихідний № 964
Від « 29 *»* 07 *2014 р*

Голові Київської міської ради
Кличко В. В.

Копія Директору ДОЗ ВО КМР КМДА
Арешкович А. О.

Вельмишановний Віталій Володимирович!

Адміністрація Київського міського клінічного онкологічного центру звертається до Вас з проханням позитивно вирішити питання стосовно передачі/**повернення** частини земельної ділянки онкологічному центру (м. Київ, Святошинський р-н, вул. Верховинна 69).

Рішенням Київської міської ради №484/2945 від 24 листопада 2005 р. було припинено Київській міській онкологічній лікарні (з 2010 р. перейменована в Київський міський клінічний онкологічний центр) право користування частиною земельної ділянки площею 0,90 га, оформленої відповідно до п. 6. рішення КМР від 18.03 2004 р. № 123/1333 «Про оформлення права користування земельними ділянками» та право користування якою посвідчено державним актом постійного користування земельною ділянкою від 16.11.2004 р. № 05-9-00006, та передано Товариству з обмеженою відповідальністю «Мед-СТ» в короткострокову оренду терміном на п'ять років земельну ділянку площею 0,90 га (без знесення зелених насаджень) для будівництва, експлуатації та обслуговування лікувально – діагностичного центру на вул. Верховинній 69 у Святошинському р-ні, м. Києва.

На даний час короткострокова оренда земельної ділянки за вищезазначеною адресою у товариства «Мед – СТ» закінчилась.

Не дивлячись на ті обставини, що земельна ділянка була передана ТОВ «Мед – СТ», Київський міський клінічний онкологічний центр фактично продовжував піклуватись за даною територією. Паркан, який був збудований ще з часів відкриття онкологічного центру, територія та висаджені співробітниками зелені насадження були і досі і залишаються під наглядом та доглядом КМКОЦ.

Співробітники господарсько – обслуговувального відділу КМКОЦ постійно виконують наступні роботи:

- по підтримці, відновленню, ремонту паркану,
- насадженню зелених рослин, дерев, оброблення землі,
- косіння трави влітку, прибирання листя восени,

Київська міська державна адміністрація
05 СЕР 2014
Вх.№ 19635

- монтаж та демонтаж (в разі непридатності), заміна лавок для відпочиваючих
- в разі необхідності та аварійності (за погодження з відповідними органами) зрізка непридатних дерев,
- догляд за санітарним станом території
- восени обробка (побілка) дерев,
- влітку полив насаджень та дерев.

За весь період (часу існування КМКОЦ) дана територія використовувалась пацієнтами, хворими, їх відвідувачами як паркова зона для відпочинку, прогулянок на свіжому повітрі. Приймаючи до уваги, що в КМКОЦ перебувають на лікуванні також маленькі дітки, мами (родичі), які опікуються маленькими пацієнтами постійно прогулюють на даній території діток, де вони спілкуються та відволікаються від страждань та болю свого захворювання.

На підставі вищевикладеного, просимо Вас приймаючи рішення про передачу земельної ділянки 0,90 га (м. Київ, вул.. Верховинна 69) іншим, ініціювати питання про повернення права користування часиною земельної ділянки Київському міському клінічному онкологічному центру.

З повагою,
Головний лікар Клюсов О. М.

МІНІСТЕРСТВО ОХОРОНИ ЗДОРОВ'Я УКРАЇНИ
ВИКОНАВЧИЙ ОРГАН КИЇВСЬКОЇ МІСЬКОЇ РАДИ
(КИЇВСЬКА МІСЬКА ДЕРЖАВНА АДМІНІСТРАЦІЯ)
ДЕПАРТАМЕНТ ОХОРОНИ ЗДОРОВ'Я
КИЇВСЬКИЙ МІСЬКИЙ КЛІНІЧНИЙ ОНКОЛОГІЧНИЙ ЦЕНТР

онкоцентр

Вих № 809 *від* 09.06.15

*На №*_____ *від* _____

Постійна комісія Київської міської ради з питань містобудування, архітектури та землекористування

м. Київ, вул. Хрещатик, 36

Київський міський клінічний онкологічний центр користується земельною ділянкою, що розташована за адресою: м. Київ, вул. Верховинній 69 та межує із земельною ділянкою(кадастровий номер 8000000000:75:227:0022), площею 8999 кв.м., що розташована за адресою: м. Київ, вул. Верховинній 69, та перебуває в користуванні ТОВ „МЕД-СТ", на підставі договору оренди земельної ділянки від 20.04.2006 року.

Даним листом повідомляємо, що суміжний землекористувач, а саме Київський міський клінічний онкологічний центр, погоджується із межами земельної ділянки (кадастровий номер 8000000000:75:227:0022) та не заперечує щодо поновлення ТОВ „МЕД-СТ" Договору оренди земельної ділянки.

Головний лікар О.М.Клюсов

КИЇВСЬКА МІСЬКА РАДА
18 ЧЕР 2015
Вх. № 08/10953

КИЇВСЬКА МІСЬКА РАДА

VII СКЛИКАННЯ

01044, м. Київ, вул. Хрещатик, 36, к.1007тел./факс (044)202-73-09

_____№_____

Витяг
з протоколу №19 від 09.07.2015
засідання постійно діючої робочої групи
щодо вивчення стану підготовки Генерального плану
міста Києва до 2025 року, створеної 24.06.2014
на засіданні постійної комісії Київради з питань містобудування,
архітектури та землекористування

1.4.СЛУХАЛИ: Повторний розгляд матеріалів кадастрової справи № **А-18496** та проекту рішення «Про поновлення товариству з обмеженою відповідальністю «МЕД-СТ» договору оренди земельної ділянки для будівництва, експлуатації та обслуговування лікувально-діагностичного центру на вул. Верховинній, 69 у Святошинському районі м. Києва
(***ПР-6002 від 10.11.2014***)

Поновити на 5 років договір оренди земельної ділянки (кадастровий номер 8000000000:75:227:0022) площею 0,89 га від 13.04.2006 №75-6-00286.

Під час обговоренняна було зазначено, що:

1. Питання неодноразово розглядалось на засіданнях робочої групи, в т.ч. із залученням представників ТОВ «МЕД-СТ» та Київського міського клінічного онкологічного центру.

Так на засіданнях ***20.04.2015, 06.07.2015 та 09.07.2015 було з'ясовано, що***

- відповідно до Генерального плану міста, затвердженого рішенням Київради від 28.03.02 № 370/1804 за функціональним призначенням земельна ділянка відноситься до території громадських будівель і споруд. Затверджений в установленому порядку детальний план території для цього району **відсутній;**
- земельна ділянка надавалась ТОВ «МЕД-СТ» рішенням Київської міської ради в №484/2945 від 24.11.2005 в оренду на 5 років, за рахунок частини земель оформлених в постійне користування Київській міській онкологічній лікарні (Київська міська онкологічна лікарня оформила в постійне користування земельну ділянку 18.03.2004, а листом від 03.06.2005 №348/1 надала згоду на припинення користування частиною земельної ділянки);
- термін дії договору оренди земельної ділянки скінчився **13.04.2011.** Умовами договору оренди (пункт 8.4.) визначені наступні зобов'язання Орендаря:

- завершити забудову земельної ділянки в строки, встановлені проектною документацією на будівництво, затвердженою в установленому порядку, але ***не пізніше ніж через 3 роки*** з моменту державної реєстрації Договору. Ця умова ТОВ «МЕД-СТ» до 2015 року не виконана;

- ІНФОРМАЦІЯ щодо отримання вихідних даних на проектування (архітектурно-планувального завдання, технічних умов, містобудівних умов та обмежень) лікувально-діагностичного центру на вул. Верховинній, 69 у Святошинському районі м. Києва, та відповідно щодо наявності проекту будівництва, отримання дозволу на виконання будівельних робіт – ВІДСУТНЯ;

- в межах земельної ділянки – охоронні зони інженерних комунікацій, в тому числі тепломагістралі 2Ø 500мм;

- За інформацією Департаменту земельних ресурсів земельна ділянка ***вільна від забудови***. Відповідно до акту обстеження земельної ділянки №661/08 від 21.05.2014 на ділянці розташовані ***зелені насадження***. Ознак ***ведення будівельних робіт - не встановлено;***

- Святошинський районний суд рішенням 24.07.2009 визнав за ТОВ «МЕД-СТ» право власності на *господарську споруду для зберігання будівельного інвентарю* загальною площею *34,1 кв.м.* Документи підтверджуючі реєстрацію майна КП «Київське бюро технічної інвентаризаці..» - *відсутні*;

– в матеріалах справи – лист Головного лікаря Київського міського клінічного онкологічного центру Клюсова О.М. від 29.07.2014 №964 адресований голові Київської міської ради Кличку В.В. з проханням повернути право користування цією ділянкою ЦМКОЦ. Ділянка використовується пацієнтами, хворими, їх відвідувачами як паркова зона для відпочинку на свіжому повітрі. Також на лікуванні в ЦМКОЦ перебувають і маленькі пацієнти яким також потрібна зона відпочинку.

Київський міський клінічний онкологічний центр (ЦМКОЦ) фактично весь цей час піклувався даною територією, територія та висаджені співробітниками зелені насадження були і досі залишаються під наглядом та доглядом ЦМКОЦ.

Проте, до матеріалів порядку денного засідання робочої групи 09.07.2015 долучено лист Київського міського клінічного онкологічного центру (вих.№809 від 09.06.2015) від 18.07.2015 №08/10933, адресований постійній комісії, в якому погоджуються межі земельної ділянки (кадастровий номер 8000000000:75:227:0022) та не заперечується питання поновлення договору оренди ТОВ «МЕД-СТ».

2. На засіданні робочої групи 20.04.2015 *було ухвалено* залучити до розгляду питання щодо поновлення ТОВ "МЕД-СТ" договору оренди земельної ділянки для будівництва, експлуатації та обслуговування лікувально-діагностичного центру на вул. Верховинній, 69 у Святошинському районі м. Києва депутата-мажоритарника Пишняка В.П.

На час повторного розгляду жодних звернень із запереченнями щодо поновлення договору оренди від депутатата В.Пишняка не надходило.

УХВАЛИЛИ: Враховуючи лист-згоду Київського міського клінічного онкологічного центру (вих.№809 від 09.06.2015), ***передати*** матеріали кадастрової справи **№А-18496** та проект рішення «Про поновлення товариству з обмеженою відповідальністю «МЕД-СТ» договору оренди земельної ділянки для

будівництва, експлуатації та обслуговування лікувально-діагностичного центру на вул. Верховинній, 69 у Святошинському районі м. Києва ***для прийняття остаточного рішення постійній комісії.***

Голова робочої групи ***С. Левада***

до п. 12.1.

КИЇВСЬКА МІСЬКА РАДА

VIII СКЛИКАННЯ

ПОСТІЙНА КОМІСІЯ З ПИТАНЬ ОХОРОНИ ЗДОРОВ'Я ТА СОЦІАЛЬНОГО ЗАХИСТУ

01044, м. Київ, вул. Хрещатик, 36 *тел./факс.:(044)202-71-05, тел.:(044)202-70-38*

28.03.2016 № 08/287-179

Постійна комісія Київської міської ради
з питань містобудування, архітектури
та землекористування

На засіданні постійної комісії Київської міської ради з питань охорони здоров'я та соціального захисту 16.03.2016 року розглянуто звернення депутата Київської міської ради Пабата О.В. щодо матеріалів справи А-18496 "Про поновлення ТОВ "МЕД-СТ" договору оренди земельної ділянки для будівництва, експлуатації та обслуговування лікувально-діагностичного центру на вул. Верховинній, 69 у Святошинському районі м. Києва (доручення від 03.02.2016 №08/1715).

За результатами розгляду направляємо Вам витяг з протоколу №10 від 16.03.2016 та оригінал кадастрової справи А-18496 "Про поновлення ТОВ "МЕД-СТ" договору оренди земельної ділянки для будівництва, експлуатації та обслуговування лікувально-діагностичного центру на вул. Верховинній, 69 у Святошинському районі м. Києва.

Голова комісії **Гелевей О. І.**

КИЇВСЬКА МІСЬКА РАДА

VIII СКЛИКАННЯ

ПОСТІЙНА КОМІСІЯ З ПИТАНЬ ОХОРОНИ ЗДОРОВ'Я ТА СОЦІАЛЬНОГО ЗАХИСТУ

01044, м. Київ, вул. Хрещатик, 36 *тел./факс.:(044)202-71-05, тел.:(044)202-70-38*

Витяг з протоколу № 10
засідання постійної комісії Київської міської ради
з питань охорони здоров'я та соціального захисту
від 16.03.2016

час проведення – 11.15-14.30,
місце проведення: м. Київ, вул. Хрещатик, 36, к. 1017
Присутні:
Гелевей О.І. – голова постійної комісії
Крикунов Ю.В. – заступник голови постійної комісії
Лобан Ю.М.– секретар постійної комісії
Члени комісії:
Пабат О.В.
Кочур М.А.
Відсутні:
Іванченко В.А. – заступник голови постійної комісії

4.1. Звернення депутата Київської міської ради Пабата О. В. щодо розгляду матеріалів справи А-18496 "Про поновлення ТОВ "МЕД-СТ" договору оренди земельної ділянки для будівництва, експлуатації та обслуговування лікувально-діагностичного центру на вул. Верховинній, 69 у Святошинському районі м. Києва (доручення від 03.02.2016 №08/1715). ***Доповідачі: депутат Київської міської ради Пабат О.В., представник ТОВ "МЕД-СТ".***

СЛУХАЛИ: Гелевея О.І.

ВИСТУПИЛИ: Пабат О.В., Гелевей О.І.

УХВАЛИЛИ: Підтримати звернення депутата Київської міської ради Пабата О.В. щодо повернення до розгляду матеріалів справи А-18496 з метою облаштування скверу на вул. Верховинній, 69 у Святошинському районі м. Києва.

ГОЛОСУВАЛИ:"за" – 5, "проти" – 0, "утримались" – 0
РІШЕННЯ ПРИЙНЯТО.

Голова комісії **Гелевей О.І.**

Секретар комісії **Лобан Ю.М.**

4.1

Заступник міського голови - секретар
Київської міської ради

Міщенку О.Г.
Гелевею О.І.
Поліщуку О.Г.

Надсилається звернення депутата Київради Пабата О.В. від 03.02.16 до розгляду в установленому порядку та інформування депутата у строки, передбачені чинним законодавством.

Гаршиній Г.А.
Юнаковій С.М.

Кулаківському В.А.

В.ПРОКОПІВ

3 лютого 2016 р.
№ 08/1715

Київська міська рада
03.02.2016 № 08/1716

ДЕПУТАТ

КИЇВСЬКОЇ МІСЬКОЇ РАДИ VIII СКЛИКАННЯ

"03" лютого 2016 р. № 08/279/08/515-226

Заступнику міського голови – секретарю Київської міської ради Прокопіву В.В.

Шановний Володимире Володимировичу!

До мене, як депутата Київської міської ради, звернулися мешканці Святошинського району м. Києва, з проханням розібратися в ситуації, яка виникла з приводу частини земельної ділянки Київського міського клінічного онкологічного центру (м. Київ, Святошинський р-н, вул. Верховинна, 69).

Рішенням Київської міської ради № 484/2495 від 24 листопада 2005 року було припинено Київській міській онкологічній лікарні (з 2010 р. перейменована в Київський міський клінічний онкологічний центр – далі КМКОЦ) право користування частиною земельної ділянки площею 0,90 га, оформлено відповідно до п.6 рішення КМР від 18.03.2004 р. №123/1333 «Про оформлення права користування земельними ділянками» та передано Товариству з обмеженою відповідальністю «Мед-СТ» в короткострокову оренду терміном на п'ять років земельну ділянку площею 0,90 га (без знесення зелених насаджень) для будівництва, експлуатації та обслуговування лікувально-діагностичного центру на вул. Верховинній, 69 у Святошинському р-ні м. Києва.

Постійна комісія Київради з питань містобудування, архітектури та землекористування в липні 2015 року розглядала проект рішення «Про поновлення товариству з обмеженою відповідальністю «МВД-СТ» договору оренди земельної ділянки на вул. Верховинній, 69 у Святошинському районі м. Києва» (справа А-18496).

До постійної комісії надійшов лист від 29.07.2014 р. вихідний № 964 (вх. КМР №19635 від 05.08.2014 р.) з проханням повернути право користування частиною земельної ділянки до КМКОЦ (копія додається), який був врахований під час розгляду та питання поновлення договору оренди було зняте на робочу групу для ретельного вивчення депутатами комісії.

Проте, згодом до комісії надійшов лист від 09.06.2015 вихідний №809 (вх. КМР №08/10933 від 18.06.2015р.) того ж головного лікаря з протилежним проханням, в якому він повідомив, що погоджується із межами земельної ділянки (кадастровий номер 8000000000:75:227:002) та не заперечує щодо поновлення ТОВ «МЕД-СТ» договору оренди земельної ділянки (копія додається).

Та попри ці суперечливі документи, Постійна комісія Київради з питань містобудування, архітектури та землекористування поновила договір оренди без винесення цього суперечливого питання на розсуд пленарного засідання Київради. Отже, ділянку і далі можливо використати під забудову об'єкту та знищити осередок зеленої зони у цьому мікрорайоні.

Будівництво цього об'єкту на сьогодні не розпочато. Ділянка використовується пацієнтами, хворими, їх відвідувачами як паркова зона для відпочинку на свіжому повітрі.

Враховуючи зазначене, з метою захисту інтересів територіальної громади міста Києва, враховуючи незгоду мешканців мікрорайону з можливим будівництвом в зеленій зоні, керуючись статтями 11, 12, 13 Закону України «Про статус депутатів місцевих рад», прошу Вашого сприяння в:

1) Поверненні на розгляд Київської міської ради питання «Про поновлення товариству з обмеженою відповідальністю «МЕД-СТ» договору оренди земельної ділянки для будівництва, експлуатації та обслуговування лікувально-діагностичного центру на вул. Верховинній, 69 у Святошинському районі м. Києва» (справа А-18496) та розгляду його на пленарному засіданні сесії Київради у згідно з пунктом 8 статті 34 діючого «Порядку передачі (надання) земельних ділянок у користування або у власність із земель комунальної власності»;
2) розглянути матеріали справи А-18496 на постійній комісії з питань охорони здоров'я та соціального захисту та повторно на комісії з питань містобудування, архітектури та землекористування.

З повагою
депутат Київської міської ради О. Пабат

КИЇВСЬКА МІСЬКА РАДА

XIII СЕСІЯ VI СКЛИКАННЯ

РІШЕННЯ

_____№_____

Про поновлення ТОВАРИСТВУ З ОБМЕЖЕНОЮ ВІДПОВІДАЛЬНІСТЮ „МЕД-СТ" договору оренди земельної ділянки для будівництва, експлуатації та обслуговування лікувально-діагностичного центру на вул. Верховинній, 69 у Святошинському районі м. Києва

Відповідно до статті 33 Закону України "Про оренду землі" та враховуючи лист-повідомлення ТОВАРИСТВА З ОБМЕЖЕНОЮ ВІДПОВІДАЛЬНІСТЮ „МЕД-СТ" від 11.10.2013 № КОП-0093, Київська міська рада

ВИРІШИЛА:

1. Поновити на 5 років договір оренди земельної ділянки № 75-6-00286 від 13.04.2006 площею 0,8999 га (кадастровий номер 8000000000:75:227:0022), укладений між Київською міською радою та ТОВАРИСТВОМ З ОБМЕЖЕНОЮ ВІДПОВІДАЛЬНІСТЮ „МЕД-СТ" для будівництва, експлуатації та обслуговування лікувально-діагностичного центру на вул. Верховинній, 69 у Святошинському районі м. Києва на підставі рішення Київської міської ради від 24.11.2005 № 484/2945 „Про передачу товариству з обмеженою відповідальністю «МЕД-СТ» земельної ділянки (без знесення зелених насаджень) для будівництва, експлуатації та обслуговування лікувально-діагностичного центру на вул.Верховинній, 69 у Святошинському районі м.Києва" (справа № А-18496).

2. Встановити, що розмір річної орендної плати, визначеної в договорі оренди земельної ділянки від 13.04.2006 № 75-6-00286, підлягає приведенню у відповідність до норм законодавства.

3. ТОВАРИСТВУ З ОБМЕЖЕНОЮ ВІДПОВІДАЛЬНІСТЮ „МЕД-СТ" у місячний термін надати до Департаменту земельних ресурсів виконавчого органу Київської міської ради (Київської міської державної адміністрації) документи, визначені чинним законодавством, для укладання додаткової угоди про поновлення договору оренди земельної ділянки від 13.04.2006 № 75-6-00286.

4. Контроль за виконанням цього рішення покласти на постійну комісію Київради з питань земельних відносин, містобудування та архітектури.

Заступник міського голови
секретар Київради Г.Герега

ПОДАННЯ:

Заступник голови Київської міської державної адміністрації	Р. Крамаренко
Директор Департаменту земельних ресурсів виконавчого органу Київської міської ради (Київської міської державної адміністрації)	Ю.Кулаковський
Перший заступник директора Департаменту земельних ресурсів виконавчого органу Київської міської ради (Київської міської державної адміністрації)	С.Птуха
Начальник юридичного управління Департаменту земельних ресурсів виконавчого органу Київської міської ради (Київської міської державної адміністрації)	А.Гавриш
Начальник управління координації та аналітичної роботи	О.Поліщук
Начальник управління землеустрою	О.Цаях
Начальник відділу землеустрою Святошинського району	Р.Олещенко

П. 12.2 (I)

Київському міському голові
п. Клічку В.В.

Київська міська рада
10.02.2016 № 08/КО-1359

Постійна комісія Київської міської ради з питань містобудування, архітектури та землекористування
п. О. Міщенко

Представник мешканців будинків по вул. В. Дубініна, 4; вул. Жуковського, 4; пр.-т. 40-річчя Жовтня, 100/2; вул. Бурмістенка, 3
Л.М. Сіпунова (03127, м. Київ, вул. В. Дубініна, 4, кв. 21)

ЗВЕРНЕННЯ

Проблемне питання щодо будівництва багатоповерхівки за адресою: вул. В.Дубініна, 2-А у Голосіївському районі міста Києва, виникло ще у 2006 році, коли **були порушені умови діючого на той час законодавства щодо проведення обов'язкових громадських слухань, які були грубо зфабриковані, про що свідчать загальні збори обурених мешканців від 18.06.2007року, щодо вимоги про порушення прав більше 2 тис. громадян згідно зі ст.. 13 Закону України «Про місцеве самоврядування». Звернення від 18.06.2007р. було направлено в Прокуратуру Голосіївського району м. Києва, Виконавчий орган Київської міської ради, у Голосіївську районну у м. Києві державну Адміністрацію**, а також щодо проведення експертизи проекту будівництва. Адже будівництво багатоповерхової споруди з паркінгом призведе до пошкодження жилих будинків в щільній забудові по вул. В. Дубініна, 4; вул. Жуковського, 4; проспект 40-річчя Жовтня, 100/2; вул. Бурмістенка, 3 і створить загрозу життю та здоров'ю мешканців цих будинків.

На сьогоднішній день вже більше 2х тижнів ведуться будівельні роботи багатоповерхової будівлі, що створило обурення і величезну соціальну напругу, з виїздом поліції та швидкої допомоги на місце незаконної забудови . Щодня б'ють, ображають людей.

З огляду на викладене вище, керуючись ст.5 Закону України «Про звернення громадян» прошу:

1. Розглянути на найближчому засіданні постійної комісії питання розірвання договору оренди земельної ділянки, укладеного між Київською міською радою та ПАТ «Український центр обслуговування пасажирів на залізничному транспорті України» для будівництва житлового будинку з вбудовано-прибудованими об'єктами соціально-побутового призначення та паркінгом на вул. Володі Дубініна, 2 літера А у Голосіївському районі м. Києва на підставі рішення Київської міської ради від 28.12.2006р. №577/634 та поновлений рішенням Київради від 22 травня 2013 року №506/9563.
2. Вжити заходів щодо припинення виконання будівельних робіт на незаконній забудові.
3. Запросити громаду на засідання постійної комісії з цього питання.
4. Проінформувати про результат розгляду звернення за адресою: 03127, м.Київ, вул. В.Дубініна, 4, кв. 21, Сіпунову Людмилу Миколаївну

09.02.2016р.

Першому заступнику
Головного управління земельних ресурсів
п-ну Ю.П. Кулаковському
(на комісію)
01601 м. Київ вул. Хрещатик, 32-а

копія Депутату Ю.П. ~~Дмитрук~~

копія Депутату А.І. ~~Шлапак~~

мешканців будинків
Проспект 40 річчя Жовтня 100\2;
Провулок Жуковського, 4;
Вулиця В. Дубиніна, 4;
Вулиця Бурмістренка,3

Уповноважений загальними зборами
мешканців будинків
В.Д. Новіков
03127 м. Київ Проспект 40 річчя Жовтня,
№ 100\2 кв. 169

Звернення

ЗАТ "Український центр обслуговування пасажирів на залізничному транспорті" всупереч чинному законодавству намагається забудувати територію в середині житлового кварталу обмеженого будинками по Проспекту 40 річчя Жовтня, 100\2, по вул.. Дубініна,4, по вул.. Бурмістренка,3, та провулок Жуковського,4, з населенням понад 1500 мешканців, (3 п'ятиповерхівки, один чотириповерховий, та один семи поверховий будинок) на якій розташована двохповерхова будівля, обнесена бетонним парканом (колишній дитячий садок), багатоповерховим житловим будинком з підземним паркінгом (вул.. В. Дубініна, 2 а).

З середини 2006 року, будучи проти, мешканці вищевказаних будинків не дали замовнику згоди на забудову території. У той час мешканці вищевказаних будинків відправили звернення від 16.09.2006 р. до Голови Київської міської державної адміністрації п-ну Черновецькому Л.М, копії Голові державної адміністрації Голосіївського р-ну м. Києва, п-ну Садовому Л., та отримані відповіді від головного управління земельних ресурсів за №03-344\29452 від 17.10.2006р, від Голосіївської районної у м. Києві Державної адміністрації за №6-КО-4980 від 18.10.2006р., де повідомлялось,

що адміністрація свого погодження на будівництво житлового будинку за вищевказаною адресою без проведення громадських слухань не надаватиме.

Але 12 червня 2007 року були проведені громадські слухання, про які мешканці будинків не були попереджені і не знали, де підставними особами було прийнято рішення про доцільність будівництва багатоповерхового будинку з підземним паркінгом за адресою В. Дубиніна 2-а.

Тоді мешканці вищевказаних будинків направили листа до мера м. Києва Чернівецького, та Голові голосіївської Державної адміністрації м. Києва від 18.06.2006р, про порушення прав громадян, згідно зі ст.. 13 Закону України "Про місцеве самоврядування", згідно Статуту п.6 ст. 13, про час і місце проведення громадських слухань, затвердженого Київською міською Радою від 28.03.2002р №371\1805. Цим грубо порушено права громадян згідно розпорядження Київського міського Голови №43\230 від 18.05.2006р. п.1 п.3. Тому мешканці будинків Проспект 40-річчя Жовтня 100\2, провулок Бурмістренка,3, вул.. В.Дубініна, 4, провулок Жуковського,4 вважають громадські слухання такими, що не відбулися. А також звернення від 18.06.2007р. було направлено Прокурору Голосіївського району м. Києва.

На ці звернення були надані відповіді:

- Прокурора голосіївського району м. Києва від 10.08.2007р. №1643 з підписом в.о. Прокурора - М.Г. Іванець
- Виконавчий орган Київської Міської Ради від 19.07.2007р. №010-1250 за підписом в.о. Заступника голови Е. Лещенко
- Головне управління з питань внутрішньої політики від 20.07.2007р. №051-1729 за підписом начальника В. Гончарук
- Голосіївська районна у м. Києві державна Адміністрація від 17.07.2007р №6-КО-2318 за підписом Заступника Голови Ю. Курінний

Де повідомлялось що громадські слухання не проводилось, участі в них не брали, проінформовані не були.

Так що це – не порушення прав та Закону ?!

Зараз на території під будівництво розташована двоповерхова будівля з невеликою територією, обнесена бетонним парканом. (ділянка приблизно 2 га), впритул прилягає до домової території будинків Проспект 40 річчя Жовтня,100, 100\2, В.Дубиніна,4, провулок Бурмістренка,3, провулок Жуковського,4.

Згідно з ДБН 360-92** п. 37 (Містобудування планування і забудова міських і сільських поселень*), щільність населення в межах 180-450 людей на га.

На даний час щільність нашого кварталу більш ніж вдвічі (більш ніш1500) перевищує усі нормативні показники.

Підземний паркінг в свою чергу зробить подвір'я будинків 100\2, 100, В'ю Дубиніна,4 та Бурмістренка, 3 транзитною територією, не кажучи, що дім по вул.. В. Дубиніна,4 знаходиться на відстані 5-6 метрів від паркану забудови.

Також для будівництва багатоповерхівки треба буде відібрати у будинків по Проспекту 40 річчя Жовтня 100\2, та 100, В. Дубиніна,4 та Бурмістренка, 3 при домову територію та зруйнувати дитячі майданчики.

Будинок за адресою проспект 40 річчя Жовтня 100\2, та 100 зведено на місці яру, на насипних ґрунтах, а також земля даної місцевості насичена підземними водами. Магістральний каналізаційний трубопровід перенасичено, від нього сморід. Якщо підключити ще одну нову будівлю, то він мабуть вже не витримає.

Зведення багатоповерхового житлового будинку на даній ділянці зробить інсоляцію житлових приміщень будинків прилеглих до ділянки забудови, а саме будинку по вул. В. Дубиніна, 4, по вул. Бурмістренка,3, пров. Жуковського,3, та Проспект 40 річчя Жовтня 100\2, та 100 не відповідних до нормативних показників – близькість розташування газової, та електро підстанцій міської мережі.

Будинки вже мають відхилення відносно до первісної забудови, подальша забудова призведе до ще більшого зсуву, та руйнації.
Все це не гальмує багатоповерхове будівництво.

Просимо терміново Вашого втручання в розгляді цієї справи та відміни Рішення, від 28 грудня 2006 року №577\634 Київської міської Ради 3 сесії 5 скликання, про передачу ЗАТ "Український центр обслуговування пасажирів на залізничному транспорті України" земельної ділянки для будівництва житлового будинку з вбудовано-прибудованими об'єктами соціально-побутового призначення та паркінгом по вул. В. Дубиніна,2 (літера "А") у Голосіївському районі м. Києва.

Мешканці наших будинків налаштовані рішуче відстоювати свої законні права і не бажають, щоб повторились криваві події, які відбувались у Дарницькому районі по вул.. Березняківській, 12, та інших місцях.

Тому переконливо просимо Вас розібратися з нашою ситуацією і вжити термінових заходів до відміни рішення щодо противоправного будівництва багатоповерхового житлового будинку з паркінгом по вул. В.Дубиніна,2 а.

З повагою,
Уповноважений загальними зборами мешканців
будинків В.Д. Новіков
Проспект 40 річчя Жовтня 100\2;
Проспект 40 річчя Жовтня 100;
Провулок Жуковського, 4;
Вулиця В. Дубиніна, 4;
Вулиця Бурмістренка,3

До заяви додаються підписи мешканців будинків, що проти будівництва багатоповерхівки.

стр N 1 **Підписи мешканців:** 1). кв. N 169. Новиков В.Д.
2). кв. N213. Родина С.С.
3). кв. N226. Кикоть А.И.
4). кв. N238. Богдановская П.А.
5) кв N 89 Колягова Л.Г.
6) кв 95 Линник В.И
7) кв. 94 Трибова В.А
8) Пятова Т.Г. кв. 97
9) Алексеенко И.И. кв 116
10). Кривчик О.Г. кв N 83
11) N 230 Желивская Ю
12). кв N 195 Линик С.П.
13) Гешелін Є.Н. кв 241
14) Васильев В.Т кв 242
15) кв. 194, Николова Е.И.
16) кв. 197, Брусенко Н.А
17) кв. 177, Брусенко А.В.
инв. Iгр. ВОВ.

Кв. 203 Сапочкіна	18.
кв 202 Слушнєнка Р.С	19.
кв. 206 Юнаков М.Л.	20.
КВ 227, Петрук Т.В.	21.
КВ 227 Бразин А.Н.	22.
КВ 215 Бровенко В.И	23
кв. 233 Сладоянок В.П	24.
кв. 245 Перевалов А.А.	25.
кв 193 Верещуй	26.
кв 235 Зайцев С.А	27.
Кв. 246 Агрощенко М.И.	28
кв. 44 Федько Н.А	29.
кв 219 Порадун А.К.	30.
	31

стр 2

кв. 231	Добровольская	32.
кв 237	Рассиховский С.В	33.
кв 216	Фетисов В.М	34.
кв 217	Колбасенко И.О.	35
кв 77	Белявская И.О	36.
кв. 168	Кришталь С.С.	37.
кв 168	Кончаковский А.П.	38
кв 165	Сирова Л.В	39
кв. 189	Бородавко В.О.	40
кв 1	Позак Г.К.	41
кв 43	Тимошенко Н.Н - Михнева Н.Н	42
кв 40	Нечаева В.М.	43
кв 121	Бирюков В.Л	44
207	Ставецкий С.А.	45
кв. 164	Гончаренко	46
кв 164	Игнатенко М.И.	47
		48

Подписи жильцов жилфонда № 3 по ул. Бурмистенко проживающих прямо в строительстве, домов по адресу В. Дубинина 2 (высотного дома) и тем более поэтому.

п/п №	Фамилия	№ кв	Подпись
1.	Полишко А.Д.	15	
2.	Ошейник И.И.	54	
3.	Вишневская Н.Н.	18	
4.	Соколовская Р.А.	42	
5.	Канак В.К.	23	
6.	Тоянка А.М.	22	Тоянко
7.	Полишуй В.А.	2	
8	Ковалс С.П.	1	
9	Матюшова И.Г.	8	
10.	КОНОНЧУК Р.И.	5	КОНОНЧУК Р.И.
11.	Зозуля Е.М.	6	
12.	Трипольская О.М.	10	
13	Дмитренко С.А	17	
14	Дмитренко О.П	34	
15.	Лисанская Н.К	20	
16	Борщенко М.И	19	
17.	Грачева У.Ф	~~17~~ 13	
18.	Парахневич Л.А.	16	
19	Гусаренко Л.А.	7	
20	Гуренко М.А	46	
21.	Доннор Е.М.	21	
22	Вакал В.М.	60	
23	Терещук В.В	70	
24	Терещук В.М.	70	
25	Терещук Е.В.	70	

26.	Карплюк Людмила Игнатьевна	кв 28	
27.	Лавренчук П. Г.	кв 31	
28.	Лазнюк Ник. Григ.	кв 45	
29.	Евгенко И. Н.	кв 60	
30.	Семенюта Е. П	кв 60	Семенюта
31.	Гребень В.Д.	кв 48	
32.	Янковская В. И.	кв. 65	
33	Махсан А. И.	кв 42	
34.	Самойленко Е. Т.	кв. 37.	

стр 3 ✓

49 Рожік В.Г., кв. 70

50 Тарасенко Г.И. кв 188

51 Клименко Л.К. кв 188

52 Головань Н.И.

53 Жунина Р.Ч. 287 268

54 Карнец О.А. 49

55 Шишкова И.В 224

56. Корниенский А.Н 254

57. Воробьёва Г.Л. кв. 252

58. Грудинин И.А кв. 197

59

60 Сахарук кв. 102

61 Бойко ИВ 218

62 Свободова Е.И кв. 248

63 Дерена С.А кв. 267

64 Дерена А.А. кв. 267

65. Антонуц И.В. 262 кв.

66. Антонуц Н.И, 262 кв.

67. Крыжановский В.П

68 Крыжановская Л.А

69 Крыжановская А.В

Киевско городск выборная
коллегия 279-42-42

Выдача решений гор. рафы
тел. 254-11-44! 254-12-46
~~254-12~~ ~~вн 21-44~~ 22-46

Громадска приемная (запись на прием) тел 254-16-63
вн. 26-63.

Стрелка для особых лиц и граждан (у коридора приемная)
тел. 254-13-49
вн 23-49.

Стрелка для служеб. лиц в окно
~~тел.~~ у входа центр постр. лица
тел. 270-69-79 вн 22-55
-"- 27-90
270-33-63 26-28
доверкова спросить
~~тел~~ тел. Вилегодорожение по отводу земли под застройку.

п.12.2 (II)

АДВОКАТ
ГРОМОВ СЕРГІЙ МИХАЙЛОВИЧ
СВІДОЦТВО № 2436

ЮРИДИЧНА КОМПАНІЯ
ГРОМОВ ТА ГРОМОВА

+38(067) 991-45-21

03150, м. Київ, вул. Димитрова, 22, офіс 7

Від 29.02.2016 року
Вих. № 2902-2016/2

Київська міська рада
01.03.2016 № **08/3497**

Голові
Постійної комісії Київської Міської Ради з питань містобудування, архітектури та землекористування
Міщенко О.Г.
01001, м. Київ, вул. Хрещатик, буд. 36

Шановний Олександре Григоровичу!

До мене – адвоката Громова Сергія Михайловича звернулись мешканці будинків, які розташовані поряд з будівельним майданчиком в м. Києві по вул. В. Дубініна, 2-А, зокрема Леус Тетяна Василівна, для захисту їх прав та законних інтересів у зв'язку з наступним.

28.12.2006 року рішенням Київської міської ради № 577/34 ЗАТ «Український центр обслуговування пасажирів на залізничному транспорті України» передано в короткострокову оренду строком на 5 років земельну ділянку площею 0,2805 га для будівництва та обслуговування житлового будинку за адресою: м. Київ, вул. Володі Дубініна, 2 -А (далі – земельна ділянка).

14.11.2011 року Інспекцією державного архітектурно-будівельного контролю у м. Києві видано дозвіл № КВ 11411076512 на виконання будівельних робіт на даній земельній ділянці (далі - дозвіл). Замовник будівництва згідно дозволу ЗАТ «Український центр обслуговування пасажирів на залізничному транспорті України».

В травні-червні 2013 року Інспекцією державного архітектурно-будівельного контролю у м. Києві проведено перевірку, за результатами якої встановлено, що за вказаною адресою ведуться роботи з порушенням вимог містобудівного законодавства та винесено припис про усунення порушень.

05.11.2013 року між Київською міською радою та ЗАТ «Український центр обслуговування пасажирів на залізничному транспорті України» укладено Угоду про поновлення та внесенні змін до Договору оренди землі, якою поновлено строк договору оренди земельної ділянки на 5 років.

З лютого 2016 року на земельній ділянці ведуться будівельні роботи. На неодноразові вимоги мешканців сусідніх будинків до представників Забудовника надати дозвільні документи, лише отримували незрозумілі та нечіткі копії документів датованих 2011 роком. Також стало відомо, що Замовником будівництва є ТОВ «ГрандЛУОЛ».

Ненадання належних дозвільних документів та продовження виконання будівельних робіт дають підстави вважати, що Забудовник здійснює будівництво з порушеннями містобудівного законодавства та будівництво вказаного об'єкта негативно впливає на стан навколишніх будинків та навколишнього середовища.

Крім того, згідно інформації розміщеної на офіційному порталі Київської міської ради Містобудівний Кадастр Києва http://monitor.mkk.kga.gov.ua/, об'єкт 1835, встановлено порушення дозвільної документації на будівництво та порушення містобудівних вимог.

Також, Департаментом містобудування та архітектури виконавчого органу КМР (КМДА) винесено лист від 08.02.2016 року № 1774/0/07/27-16, згідно якого проведення будівельних робіт на об'єкті будівництва зупинено.

Відповідно до основних функцій, Постійна комісія Київської міської ради з питань містобудування, архітектури та землекористування вивчає, попередньо розглядає, бере участь у підготовці та готує проекти рішень Київської міської ради, надає висновки та рекомендації,

здійснює контроль за виконання рішень ради, її виконавчого органу з питань, зокрема організації землеустрою; архітектурно-будівельної діяльності; планування та забудови території.

В зв'язку з цим просимо винести питання незаконного будівництва на розгляд найближчого засідання комісії для прийняття відповідного рішення.

Додатки:
1. Лист від 08.02.2016 року;
2. Інформація з офіційного ресурсу Містобудівний кадастр Києва за об'єктом 1835;
3. Копія Свідоцтва адвоката № 2436 від 26.01.2006 року;
4. Копія договору про надання правової допомоги Леус Тетяні Василівні.

З повагою,
адвокат Громов С.М.

Свідоцтво № 2436 * м. Київ * Україна * Київська міська кваліфікаційно-дисциплінарна комісія адвокатури *
АДВОКАТ
ГРОМОВ
Сергій
Михайлович
Ідентифікаційний номер
2988119516

КИЇВМІСТОБУДУВАННЯ
ВИКОНАВЧИЙ ОРГАН КИЇВСЬКОЇ МІСЬКОЇ РАДИ (КИЇВСЬКА МІСЬКА ДЕРЖАВНА АДМІНІСТРАЦІЯ)
ДЕПАРТАМЕНТ МІСТОБУДУВАННЯ ТА АРХІТЕКТУРИ
01001, Київ-1, вул. Хрещатик, 32 тел. (044) 278 19 85 тел./факс 279 41 67 http://www.kga.gov.ua

_____№_____

гр. Родіній І. С.
просп. Голосіївський, 100/2, кв. 213, м. Київ

Директору КБУ
«Контактний центр міста Києва»
Жуковій Л.П.

Шановна Ірино Станіславівно!

Ваше звернення № Р-1598/1, яке надійшло до надійшло до КБУ "Контактний центр міста Києва" в межах компетенції розглянуто у Департаменті містобудування та архітектури (далі - Департамент) щодо перевірки фактів початку будівельних робіт на вул. Володі Дубініна, 2-а у Голосіївському районі.

Повідомляємо, що ще у 2004 році регіональним відділенням Фондом державного майна України по м. Києву здійснено приватизацію вказаного нерухомого майна, в ході якої ним з ЗАТ «Український центр обслуговування пасажирів на залізничному транспорті України» укладено договір купівлі-продажу приміщення по вулиці В. Дубініна, 2а в м. Києві. Приватизацію вказаного майна здійснено на виконання наказу Фонду державного майна України від 23.07.04 №1521. Рішенням Київської міської ради від 28.12.2006 №577/634 ЗАТ "Український центр обслуговування пасажирів на залізничному транспорті України" передано земельну ділянку площею 0,28 га для будівництва житлового будинку з вбудовано-прибудованими об'єктами соціально-побутового призначення та паркінгом на вул. Володі Дубініна, 2а.

Архітектурно-планувальне рішення проекту будівництва об'єкту схвалено та рекомендовано для подальшого розроблення та погодження в установленому порядку на засіданні архітектурно-містобудівної ради від 19.06.2009 у справі № 130-а-07. Позитивного висновку комплексної державної експертизи від 21.12.2010 № 542-2010 про відповідність проектно-кошторисної документації діючій нормативній базі.

Відносно Закону України "Про регулювання містобудівної діяльності", замовнику - ЗАТ "Український центр по обслуговуванню пасажирів на залізничному транспорті" реєструвались містобудівні умови та обмеження від 25.07.2011р. №8018/0/009-11.

З оригіналом згідно
Копія справжня відповідно до п. 9 ч. 1 ст. 26 ЗУ "Про нотаріат" та адвокатську діяльність
Адвокат Громов С.М.
Свідоцтво № 2436 від 26.01.2006 р.

Департамент містобудування та архітектури
М2 виконавчого органу КМР (КМДА)
№1774/0/07/27-16 від 08.02.2016

№ картки об'єкта: 1835

Назва об'єкту будівництва: Житловий будинок з вбудовано-прибудованими обєктами соціально-побутового призначення та підземним паркінгом по вул. Дубініна

Район: Голосіївський

Вулиця: Дубініна Володі

№ будинку: 2

Адреса: Дубініна Володі вулиця, 2

Забудовник: ТОВ "Гранд ЛУОЛ"

Статус: Чекає рішення

Права землекористування:

- порушення прав землекористування

Містобудівні вимоги:

- Тип вихідних даних: Містобудівні умови та обмеження
- Номер документу: 8018/0/18/009-11
- Назва вихідних даних: будівництво житлового будинку з вбудовано-прибудованими об'єктами соціально-побутового призначення та паркінгом
- Короткий зміст: вул. Володі Дубініна, 2 (літера А)

Дозвільні документи на будівництво:

- порушення дозвільної документації на будівництво

Відповідність проектним рішенням:

- порушення містобудівних вимог:

Введено в експлуатацію:

- об'єкт не введено в експлуатацію

Вжито заходів:

КИЇВМІСТОБУДУВАННЯ
ВИКОНАВЧИЙ ОРГАН КИЇВСЬКОЇ МІСЬКОЇ РАДИ (КИЇВСЬКА МІСЬКА ДЕРЖАВНА АДМІНІСТРАЦІЯ)
ДЕПАРТАМЕНТ МІСТОБУДУВАННЯ ТА АРХІТЕКТУРИ
01001, Київ-1, вул. Хрещатик, 32 тел. (044) 278 19 85 тел./факс 279 41 67 http://www.kga.gov.ua

_____№_____

гр. Родіній І. С.
просп. Голосіївський, 100/2, кв. 213, м. Київ

Директору КБУ
«Контактний центр міста Києва»
Жуковій Л.П.

Шановна Ірино Станіславівно!

Ваше звернення № Р-1598/1, яке надійшло до надійшло до КБУ "Контактний центр міста Києва" в межах компетенції розглянуто у Департаменті містобудування та архітектури (далі - Департамент) щодо перевірки фактів початку будівельних робіт на вул. Володі Дубініна, 2-а у Голосіївському районі.

Повідомляємо, що ще у 2004 році регіональним відділенням Фондом державного майна України по м. Києву здійснено приватизацію вказаного нерухомого майна, в ході якої ним з ЗАТ «Український центр обслуговування пасажирів на залізничному транспорті України» укладено договір купівлі-продажу приміщення по вулиці В. Дубініна, 2а в м. Києві. Приватизацію вказаного майна здійснено на виконання наказу Фонду державного майна України від 23.07.04 №1521. Рішенням Київської міської ради від 28.12.2006 №577/634 ЗАТ "Український центр обслуговування пасажирів на залізничному транспорті України" передано земельну ділянку площею 0,28 га для будівництва житлового будинку з вбудовано-прибудованими об'єктами соціально-побутового призначення та паркінгом на вул. Володі Дубініна, 2а.

Архітектурно-планувальне рішення проекту будівництва об'єкту схвалено та рекомендовано для подальшого розроблення та погодження в установленому порядку на засіданні архітектурно-містобудівної ради від 19.06.2009 у справі № 130-а-07. Позитивного висновку комплексної державної експертизи від 21.12.2010 № 542-2010 про відповідність проектно-кошторисної документації діючій нормативній базі.

Відносно Закону України "Про регулювання містобудівної діяльності", замовнику - ЗАТ "Український центр по обслуговуванню пасажирів на залізничному транспорті" реєструвались містобудівні умови та обмеження від 25.07.2011р. №8018/0/009-11.

З оригіналом згідно
Копія розвірена відповідно до п. 9 ч. 1 ст. 20 ЗУ "Про нотаріат" та адвокатську діяльність"
Адвокат Громов С.М.
Свідоцтво № 2436 від 26.01.2006 р.

Департамент містобудування та архітектури
виконавчого органу КМР (КМДА)
№1774/0/07/27-16 від 08.02.2016

Інспекцією державного архітектурно-будівельного контролю у місті Києві надавався дозвіл на виконання будівельних робіт від 14.11.2011 № КВ 11411076512.

Головним управлінням контролю за благоустроєм виконавчого органу Київської міської ради (Київської міської державної адміністрації) реєструвалось контрольну картку № 11010222 на тимчасове порушення благоустрою та його відновлення у зв'язку з встановленням тимчасової огорожі на період будівництва об'єкту з терміном закінчення – 26.12.2012.

Враховуючи соціальну напругу щодо зазначеного об'єкту містобудування проведення будівельних робіт зупинено. Департамент на підставі містобудівного аналізу існуючої ситуації та перспективного розвиту території, обмеженої вул. Васильківська та просп. 40-річчя Жовтня, надавав пропозиції щодо відновлення функціонального призначення земельної ділянки на вулиці Володі Дубініна під дошкільний учбовий заклад (лист Київголовархітектури від 27.12.2012р.№17355/0/07/27-12), за умови вирішення право-майнових питань.

Інформації про відновлення будівельних робіт у Департаменті немає.

На жаль, з набуттям чинності у 2011 році Закону України «Про регулювання містобудівної діяльності», органи місцевого самоврядування та місцеві органи виконавчої влади значно обмежені у праві впливати на містобудівну ситуацію.

Здійснення державного архітектурно-будівельного контролю за дотриманням вимог законодавства у сфері містобудівної діяльності, державних будівельних норм, стандартів і правил під час виконання будівельних робіт на території м. Києва належить до повноважень Департаменту державної архітектурно-будівельної інспекції в місті Києві, до якого Департаментом направлялись відповідні листи щодо перевірки фактів початку будівництва багатоповерхового житлового будинку на вул. В. Дубініна, 2-а.

З повагою,

В. о. директора Г. Бондар

О.Титаренко 278-02-11

УКРАЇНА

СВІДОЦТВО

про право на заняття адвокатською діяльністю

№ 2436

Відповідно до Закону України "Про адвокатуру"

гр. *ГРОМОВ*
СЕРГІЙ МИХАЙЛОВИЧ

який проживає в м. Києві

має право на заняття адвокатською діяльністю.

Підстава: рішення Київської міської кваліфікаційно-дисциплінарної комісії адвокатури від 26.01.2006 р. № 27-5-25.

Голова Київської міської кваліфікаційно-дисциплінарної комісії адвокатури В. І. Кальний

26 січня 2006 р.

ВІД ПОВНЕ № 1
від 11 листопада 2008
ВИКОНАВЧИЙ ОРГАН
одної другої
сенсевої

З оригіналом згідно
копія посвідчена відповідно до
п. 9 ч. 1 ст. 20 ЗУ "Про адвокатуру
та адвокатську діяльність"
Адвокат Громов С.М.
Свідоцтво № 2436 від 26.01.2006 р.

АДВОКАТ
ГРОМОВ СЕРГІЙ МИХАЙЛОВИЧ
СВІДОЦТВО № 2436

ЮРИДИЧНА КОМПАНІЯ
ГРОМОВ ТА ГРОМОВА

+38(044) 225-35-70 *м. Київ, вул. Ділова, 22 літ. Б, офіс 1*

ДОГОВІР
про надання правової допомоги

Адвокат – Громов Сергій Михайлович, який діє на підставі свідоцтва про право на заняття адвокатською діяльністю № 2436, виданого на підставі рішення КМКДКА від 26.01.2006 р., та

Клієнт – Леус Анатолій Василь[illegible], документ, що посвідчує особу: паспорт серії СН № 240809, 1970 року народження, уклали цей договір про наступне:

1. Клієнт доручає, а Адвокат приймає на себе обов'язок надавати послуги з правової допомоги та здійснювати його захист в порядку, встановленому чинним законодавством України.

2. На виконання цього договору Адвокату доручається:

– Представляти інтереси Клієнта в будь-яких організаціях та перед будь-якими особами.

– Здійснювати захист та представництво прав та законних інтересів Клієнта у справах цивільного, кримінального, адміністративного провадження, про адміністративні правопорушення, з усіма правами наданими Клієнтові законодавством України.

– Бути представником та вести справи Клієнта у всіх судах загальної юрисдикції, з усіма правами сторони в процесі, в тому числі підписувати та подавати від імені Клієнта позовні та інші заяви, апеляційні та касаційні скарги на рішення, ухвали, постанови судів, заяви про перегляд рішення за нововиявленими обставинами, отримувати необхідні довідки та документи, знайомитися з матеріалами справи, знімати копії, отримувати рішення, ухвали, постанови та інші документи, брати участь у судових засіданнях, подавати докази та брати участь у їх дослідженні, заявляти клопотання та відводи, надавати усні та письмові пояснення суду, наводити свої доводи, міркування та заперечення з усіх питань, що виникають у ході судового процесу, заперечувати проти клопотань і доводів інших учасників судового процесу, змінювати підстави або предмет позову, повністю або частково відмовлятися від позову або зменшувати розмір позовних вимог, у встановленому порядку збільшувати розмір позовних вимог, визнавати позов повністю або частково, укладати мирові угоди; вирішувати питання про сплату судового збору та інших витрат; отримувати виконавчі документи, передавати до державної виконавчої служби виконавчі документи, представляти інтереси Клієнта у виконавчому провадженні з усіма правами, що надані законом стороні виконавчого провадження, ~~отримувати присуджене майно та кошти~~.

– Збирати відомості про факти, що можуть використовуватися як докази в справі, в тому числі запитувати і одержувати документи або їх копії від фізичних та юридичних осіб, одержувати письмові висновки фахівців з питань, що вимагають спеціальних знань, вчиняти за дорученням Клієнта інші юридично значимі дії.

– Передоручати свої повноваження помічникові на підставі виданої довіреності.

3. Адвокат зобов'язаний:

– Зберігати адвокатську таємницю у відповідності до ст. 22 ЗУ «Про адвокатуру та адвокатську діяльність»;

– Неухильно додержуватись вимог чинного законодавства;

– Не використовувати свої повноваження на шкоду Клієнту;

– Забезпечувати належне зберігання документів, переданих Клієнтом.

4. Укладаючи даний договір Клієнт надає письмову згоду на здійснення помічником Адвоката дій, передбачених діючим законодавством України.

5. Відповідно до ст. 29 ЗУ «Про адвокатуру та адвокатську діяльність» Клієнт має право в будь-який момент розірвати цей договір письмово повідомивши про це Адвоката.

6. Цей договір вступає в силу з «x» [illegible] 2016 року та діє по «31» грудня 2016 р.

АДВОКАТ		КЛІЄНТ
Громов Сергій Михайлович	**З оригіналом згідно** копія посвідчена відповідно до п. 9 ч. 1 ст. 20 ЗУ "Про адвокатуру та адвокатську діяльність" ***Адвокат Громов С.М.*** Свідоцтво № 2436 від 26.01.2006 р.	Леус Т.В.

08/281-441 вих

ВИКОНАВЧИЙ ОРГАН КИЇВСЬКОЇ МІСЬКОЇ РАДИ
(КИЇВСЬКА МІСЬКА ДЕРЖАВНА АДМІНІСТРАЦІЯ)

ДЕПАРТАМЕНТ ЗЕМЕЛЬНИХ РЕСУРСІВ

вул. Хрещатик, 32-а, м. Київ, 01601, тел. (044) 279-58-72, ф. (044) 288-07-57,
КБУ "Контактний центр міста Києва"(044) 15-51, E-mail: dep@kievzem.kiev.ua Код ЄДРПОУ 26199097

09.03.2016 № 057021-4377
на _____ *від* _____

Постійна комісія з питань
містобудування, архітектури та
землекористування

У Департаменті земельних ресурсів розглянуто лист Постійної комісії Київської міської ради з питань містобудування, архітектури та землекористування на звернення гр. Сіпунової Л.М. стосовно ситуації, яка склалась навколо земельної ділянки на вул. Володі Дубініна, 2 (літ."А").

В межах компетенції повідомляємо, що рішеннями Київської міської ради від 28.12.2006 №577/634 та від 22.05.2013 №506/9563 земельну ділянку площею 0,28 га передано у короткострокову оренду до 23.07.2012 року та поновлено договір оренди на 5 років закритому акціонерному товариству „Український центр обслуговування пасажирів на залізничному транспорті України" для будівництва житлового будинку з вбудовано-прибудованими об'єктами соціально-побутового призначення та паркінгом на вул. Володі Дубініна, 2 (літера "А") договір оренди земельної ділянки від 23.07.2007 № 79-6-00523 (термін дії закінчився) та угода про поновлення та внесення змін до договору оренди земельної ділянки від 07.11.2013).

У зв'язку із набранням чинності Законів України „Про Державний земельний кадастр" та „Про державну реєстрацію речових прав на нерухоме майно та їх обтяжень" з 01 січня 2013 року ведення Державного земельного кадастру в місті Києві здійснюється виключно територіальним органом центрального органу виконавчої влади, що реалізує державну політику у сфері земельних відносин, а реєстрація прав на земельні ділянки здійснюється суб'єктами державної реєстрації прав, які визначені Законом України „Про державну реєстрацію речових прав на нерухоме майно та їх обтяжень".

Відповідно до ст.ст. 141, 143 Земельного кодексу України та ст. 31 Закону України „Про оренду землі" договір оренди землі може бути розірваний за згодою сторін та достроково розірваний на вимогу однієї із сторін за рішенням суду в порядку, встановленому законом, а також в разі ліквідації юридичної особи – орендаря.

Заступник директора Ю.Мосійчук

Р.Челомбітько 234-85-49

№ 057/2646 від 16.02.2016

КИЇВМІСТОБУДУВАННЯ
ВИКОНАВЧИЙ ОРГАН КИЇВСЬКОЇ МІСЬКОЇ РАДИ (КИЇВСЬКА МІСЬКА ДЕРЖАВНА АДМІНІСТРАЦІЯ)
ДЕПАРТАМЕНТ МІСТОБУДУВАННЯ ТА АРХІТЕКТУРИ
01001, Київ-1, вул. Хрещатик, 32 тел. (044) 278 19 85 тел./факс 279 41 67 http://www.kga.gov.ua

09.03.16 №: 055-2072
вх. ~~№055/722 від 15.02.2016~~

Постійній комісії Київської міської ради
з питань містобудування, архітектури та
землекористування

гр. Сіпуновій Л. М.
вул. Дубініна, 4, кв. 21, м. Київ, 03127

У Департаменті містобудування та архітектури опрацьовано Вашого листа від 12.02.2016 № 08/281-441 стосовно звернення представника мешканців будинків на вул. Дубініна, 24, вул. Жуковського, просп. 40-річчя Жовтня, 100/2, вул. Бурмістренка, 3 гр. гр. Сіпунової від 09.02.2016 стосовно незгоди з проведенням будівельних робіт на вул. Дубініна, 2-а у Голосіївському районі.

Повідомляємо в межах компетенції, що у 2004 році регіональним відділенням Фондом державного майна України по м. Києву здійснено приватизацію вказаного нерухомого майна, в ході якої ним з ЗАТ «Український центр обслуговування пасажирів на залізничному транспорті України» укладено договір купівлі-продажу приміщення по вулиці В. Дубініна, 2а в м. Києві. Приватизацію вказаного майна здійснено на виконання наказу Фонду державного майна України від 23.07.04 №1521. Рішенням Київської міської ради від 28.12.2006 № 577/634 ЗАТ "Український центр обслуговування пасажирів на залізничному транспорті України" передано земельну ділянку площею 0,28 га для будівництва житлового будинку з вбудовано-прибудованими об'єктами соціально-побутового призначення та паркінгом на вул. Володі Дубініна, 2а.

Архітектурно-планувальне рішення проекту будівництва об'єкту схвалено та рекомендовано для подальшого розроблення та погодження в установленому порядку на засіданні архітектурно-містобудівної ради від 19.06.2009 у справі № 130-а-07. Лист-погодження проектної документації від 03.2010 № 15-3710, позитивний висновок ДП «Укрдержекспертиза» про відповідність проектно-кошторисної документації діючій нормативній базі від 21.12.2010 № 542-2010.

У подальшому, згідно до Закону України "Про регулювання містобудівної діяльності", замовнику - ЗАТ "Український центр по обслуговуванню пасажирів на залізничному транспорті" у Департаменті зареєстровані містобудівні умови та обмеження (далі - МУО) від 25.07.2011 № 8018/0/009-11 для проектування будівництва житлового будинку з вбудовано-прибудованими об'єктами соціально-побутового призначення та паркінгом на вул. В. Дубініна, 2 (літера «А») у Голосіївському районі м. Києва. Замовника - ЗАТ "Український центр по обслуговуванню пасажирів на залізничному транспорті" у МУО окремими пунктами зобов'язано:

- розробити заходи щодо захисту прилеглих будинків від руйнації, забезпечення їх стійкості при будівництві;

- врахувати характер оточуючої забудови;

- скласти акт обстеження технічного стану прилеглих будинків (при необхідності).

Згідно вимог ст. 26 Закону України «Про регулювання містобудівної діяльності», суб'єкти містобудування зобов'язані додержуватися містобудівних умов та обмежень під час проектування і будівництва об'єктів.

Проектні рішення відповідно МУО від 25.07.2011 № 8018/0/009-11 до Департаменту для розгляду та реєстрації у містобудівному кадастрі не надавались.

Інспекцією державного архітектурно-будівельного контролю у місті Києві надавався дозвіл на виконання будівельних робіт від 14.11.2011 № КВ 11411076512.

Головним управлінням контролю за благоустроєм виконавчого органу Київської міської ради (Київської міської державної адміністрації) реєструвалось контрольну картку № 11010222 на тимчасове порушення благоустрою та його відновлення у зв'язку з встановленням тимчасової огорожі на період будівництва об'єкту з терміном закінчення – 26.12.2012.

Враховуючи соціальну напругу щодо зазначеного об'єкту містобудування проведення будівельних робіт у 2012 році було зупинено.

Департамент на підставі містобудівного аналізу існуючої ситуації, перспективного розвитку території та забезпечення її соціально-побутовою інфраструктурою між вул. Васильківська та просп. 40-річчя Жовтня, з урахуванням проектних рішень детального плану території, який розроблявся Голосіївською РДА у 2006-2008 роках надавав пропозиції щодо доцільності використання земельної ділянки на вулиці Володі Дубініна під дошкільний учбовий заклад (лист Київголовархітектури від 27.12.2012 №17355/0/07/27-12), за умови вирішення право-майнових питань.

На жаль, з набуттям чинності у 2011 році Закону України «Про регулювання містобудівної діяльності», органи місцевого самоврядування та місцеві органи виконавчої влади значно обмежені у праві впливати на містобудівну ситуацію.

Здійснення державного архітектурно-будівельного контролю за дотриманням вимог законодавства у сфері містобудівної діяльності, державних будівельних норм, стандартів і правил під час виконання будівельних робіт на території м. Києва належить до повноважень Департаменту державної архітектурно-будівельної інспекції в місті Києві, до якого Департаментом неодноразово направлялись відповідні листи щодо перевірки фактів початку будівництва багатоповерхового житлового будинку на вул. В. Дубініна, 2-а.

З повагою,

В. о. директора Г. Бондар

А. Чорний 278-67-87
О.Титаренко 278-02-11

п. 12.3.

Заступник міського голови - секретар
Київської міської ради

Головам ПК Київради

Прошу розглянути лист заступника голови КМДА П.Пантелеєва від 09.03.16 в установленому порядку та надати пропозиції на ім'я заступника голови КМДА для підготовки проекту розпорядження.

Юнаковій С.М.
Дика К.В.
Долгополовій Ю.М.
Чумаченко А.В.
Лазор Л.В.

В.ПРОКОПІВ

12 березня 2016 р.
№ 08/4060

П. 12, 3

УКРАЇНА

ВИКОНАВЧИЙ ОРГАН КИЇВСЬКОЇ МІСЬКОЇ РАДИ

(КИЇВСЬКА МІСЬКА ДЕРЖАВНА АДМІНІСТРАЦІЯ)

вул. Хрещатик,36, м. Київ, 01044, тел. (044) 202 71 29, (044) 202 75 58, факс 202 76 41, e-mail:kmda@kma.gov.ua
Контактний центр міста Києва (044) 15 51 Код ЄДРПОУ 00022527
E-mail для електронних звернень громадян: zvernen@kma.gov.ua

08.03.2016 № 003-424

на № _____ *від* _____

Київська міська рада

Регіональне відділення Фонду
державного майна України
у м. Києві

На виконання пункту 8 рішення Київської міської ради від 13.11.2011 № 367/367 «Про внесення змін до рішення Київської міської ради від 25 травня 2011 року № 201/5588 «Про створення комісії Київської міської ради із забезпечення реалізації житлових прав мешканців гуртожитків» від 13 листопада 2014 року № 367/367» та з метою підготовки проекту розпорядження «Про зміни у персональному складі комісії Київської міської ради із забезпечення реалізації житлових прав мешканців гуртожитків» прошу надати прізвище, ім'я, ім'я по батькові та контактні телефони депутатів та посадових осіб, які будуть приймати участь у роботі комісії Київської міської ради із забезпечення реалізації житлових прав мешканців гуртожитків.

З повагою

Заступник голови П. Пантелеєв

Київська міська рада
12.03.2016 № 08/4060

119393

Новицький
Терещук 234 69 88

п.12.4

Київська міська рада
29.02.2016 № **08/3456**

ВИКОНАВЧИЙ ОРГАН КИЇВСЬКОЇ МІСЬКОЇ РАДИ
(КИЇВСЬКА МІСЬКА ДЕРЖАВНА АДМІНІСТРАЦІЯ)

ДЕПАРТАМЕНТ ЗЕМЕЛЬНИХ РЕСУРСІВ

вул. Хрещатик, 32-а, м. Київ, 01601, тел. (044) 279-58-72, ф. (044) 288-07-57,
КБУ "Контактний центр міста Києва"(044) 15-51, E-mail: dep@kievzem.kiev.ua Код ЄДРПОУ 26199097

25.02.2016 *№* 05707-3637

*на №*_____ *від* _____

Голові постійної комісії Київради з
питань містобудування, архітектури
та землекористування
Міщенку О.Г.

Шановний Олександре Григоровичу!

За дорученнями заступника міського голови – секретаря Київради від 09.11.2015 № 08/18720 та від 12.01.2016 № 08/307 до Департаменту земельних ресурсів виконавчого органу Київської міської ради (Київської міської державної адміністрації) направлено на опрацювання листи ПАТ «Компанія Катран» від 09.11.2015 №01/01-80 щодо укладення між Київською міською радою та товариством угоди про внесення змін до договору оренди земельних ділянок на вул. Новопольовій, 2 у Солом'янському районі від 17.06.2008 №72-6-00520 (зі змінами) про виключення окремих зобов'язань товариства (абзаців 13, 14, 15 підпункту 8.4 договору оренди).

По суті порушеного питання в межах компетенції зазначаємо наступне.

Згідно зі статтею 648 Цивільного кодексу України зміст договору, укладеного на підставі органу місцевого самоврядування, обов'язкового для сторін (сторони) договору, має відповідати цьому акту.

Вказаний договір оренди земельних ділянок укладено на підставі рішення Київської міської ради від 24.05.2007 № 680/1341.

Відповідно до статті 30 Закону України „Про оренду землі" зміна умов договору оренди землі здійснюється за взаємною згодою сторін.

Рішення Київської міської ради стосовно внесення змін до зазначеного договору оренди земельних ділянок в частині виключення зобов'язань ПАТ „Компанія Катран" (щодо передачі 7% загальної площі квартир, сплати 5% витрат з загальної площі будівництва будинків, питання пайової участі) за наявною інформацією не приймалось.

Абзацом 2 пункту 7 Прикінцевих положень Закону України «Про регулювання містобудівної діяльності» визначено, що будь-які рішення органів місцевого самоврядування про надання замовником будівництва будь-яких послуг, передачу активів у будь-якій формі (матеріальній чи

нематеріальній), передачу частини (відсоткової частки) площ прийнятих в експлуатацію об'єктів містобудування, крім пайової участі відповідно до цього Закону, прийняті до набрання чинності цим Законом, підлягають приведенню у відповідність із цим Законом.

Конституційний Суд України в рішенні від 16.04.2009 № 7-рп/2009 (у справі за конституційним поданням Харківської міської ради щодо офіційного тлумачення положень частини другої статті 19, статті 144 Конституції України, статті 25, частини чотирнадцятої статті 46, частин першої, десятої статті 59 Закону України «Про місцеве самоврядування в Україні») зазначив, що органи місцевого самоврядування не можуть скасовувати свої попередні рішення, вносити до них зміни, якщо відповідно до приписів цих рішень виникли правовідносини, пов'язані з реалізацією певних суб'єктивних прав та охоронюваних законом інтересів, і суб'єкти цих правовідносин заперечують проти їх зміни чи припинення.

Керуючись зазначеним просимо розглянути порушене ПАТ «Компанія Катран» питання на постійній комісії Київської міської ради з питань містобудування, архітектури та землекористування та надати висновок (рекомендацію) щодо підготовки Департаментом земельних ресурсів проекту рішення Київської міської ради про внесення відповідних змін до рішення Київської міської ради від 24.05.2007 № 680/1341 та договору оренди земельних ділянок від 17.06.2008 №72-6-00520 (зі змінами).

Також надаємо направлені до Департаменту земельних ресурсів копії листів Департаменту будівництва та житлового забезпечення та Департаменту економіки та інвестицій.

Додаток: на 34 арк. в 1 прим.

З повагою
Директор О. Поліщук

Романенко,
Сорокін 288 07 55

УКРАЇНА

ВИКОНАВЧИЙ ОРГАН КИЇВСЬКОЇ МІСЬКОЇ РАДИ
(КИЇВСЬКА МІСЬКА ДЕРЖАВНА АДМІНІСТРАЦІЯ)

ДЕПАРТАМЕНТ БУДІВНИЦТВА ТА ЖИТЛОВОГО ЗАБЕЗПЕЧЕННЯ

вул. Володимирська, 42, м. Київ, 01030, тел./факс (044) 235-61-02, Call-центр (044) 15-51
E-mail: gugz@kievcity.gov.ua Код ЄДРПОУ 24378016

23.11.2015 № 056/95-5204

на № _____ від _____

Директору Департаменту земельних ресурсів виконавчого органу Київської міської ради (Київської міської державної адміністрації)
Поліщуку О.Г.

Шановний Олексію Григоровичу!

Департаментом будівництва та житлового забезпечення виконавчого органу Київської міської ради (Київської міської державної адміністрації) на виконання доручення заступника міського голови - секретаря Київради від 09 листопада 2015 року № 08/18720 Резнікова О.Ю. розглянуто лист ПАТ«Компанія Катран» від 09 листопада 2015 року № 08/18720 щодо укладання угоди про виключення з договору оренди земельних ділянок абзаців 13-15 пункту 8.4.

За результатами розгляду повідомляємо наступне.

Договір оренди земельної ділянки по вул. Новопольовій, 2 у Солом'янському районі м. Києва від 17.06.2008 укладений відповідно до рішення Київської міської ради від 24.05.2007 № 680/1341.

30.10.2015 на виконання рішення Київської міської ради від 10.12.2014 № 682/682 була укладена угода про поновлення та внесення змін до зазначеного договору.

Відповідно до пункту 6.8 рішення Київської міської ради «Про передачу закритому акціонерному товариству «Компанія Катран» земельних ділянок для будівництва, експлуатації та обслуговування житлового комплексу з підприємствами соціально-культурного, побутового обслуговування, спорудами для зберігання індивідуального автотранспорту та дитячим садочком на вул. Новопольовій, 2 у Солом'янському районі м.Києва» від 24.05.2007 № 680/1341 ПАТ «Компанія Катран» зобов'язана

002947

057/21786
01-12-15

передати Головному управлінню житлового забезпечення виконавчого органу Київської міської ради (Київської міської державної адміністрації) 7 % загальної площі квартир у цьому житловому комплексі (крім службової) на підставі п. 36 рішення Київської міської ради «Про бюджет міста Києва на 2007 рік» від 28.12.2006 № 531/588.

Згідно пункту 6.9 зазначеного рішення ПАТ «Компанія Катран» повинна сплатити до цільового фонду спеціального фонду міського бюджету міста Києва на розвиток житлового будівництва до моменту здачі в експлуатацію збудованої житлової площі кошти в розмірі 5 % витрат з будівництва загальної площі цього житлового комплексу, виходячи з опосередкованої вартості спорудження житла, установленої Державним комітетом України з будівництва та архітектури для міста Києва станом на 1 січня року, в якому проводиться оплата, на підставі п. 84 рішення Київської міської ради «Про бюджет міста Києва на 2007 рік» від 28.12.2006 № 531/588.

З прийняттям Закону України «Про регулювання містобудівної діяльності» від 17.02.2011 № 3038-VI та Закону України «Про запобігання впливу світової фінансової кризи на розвиток будівельної галузі та житлового будівництва» від 25 грудня 2008 року № 800-VI органам місцевого самоврядування забороняється вимагати від замовника будівництва надання будь-яких послуг, у тому числі здійснення будівництва об'єктів та передачі матеріальних або нематеріальних активів (зокрема житлових та нежитлових приміщень, у тому числі шляхом їх викупу), крім пайової участі у розвитку інфраструктури населеного пункту, передбаченої цією статтею.

Однак, на договір оренди земельних ділянок не поширюються вимоги зазначених Законів, які мають силу імперативного припису, оскільки договір не є актом органу місцевого самоврядування та укладений на виконання рішення Київської міської ради від 24.05.2007 № 680/1341 і є похідним від нього.

Статтею 59 Закону України «Про місцеве самоврядування» визначено, що рада в межах своїх повноважень приймає нормативні та інші акти у формі рішень.

Враховуючи вищевикладене, підстав для укладання угоди про виключення з договору оренди земельних ділянок абзаців 13, 14,15 пункту 8.4 немає.

З повагою
Перший заступник
директора Департаменту С.Данилович

Овчаренко
235-63-61

ВИКОНАВЧИЙ ОРГАН КИЇВСЬКОЇ МІСЬКОЇ РАДИ
(КИЇВСЬКА МІСЬКА ДЕРЖАВНА АДМІНІСТРАЦІЯ)

ДЕПАРТАМЕНТ ЕКОНОМІКИ ТА ІНВЕСТИЦІЙ

вул. Хрещатик, 36, м. Київ, 01044, тел. (044) 202-72-78, Call-центр (044) 15-51
E-mail: orgs@kyivcitymda.gov.ua Код ЄДРПОУ 04633423

_____ № _____ Департамент земельних ресурсів

на № _____ від _____

Про розгляд звернення

У Департаменті економіки та інвестицій виконавчого органу Київської міської ради (Київської міської державної адміністрації) (далі – Департамент економіки та інвестицій) на виконання доручення заступника міського голови-секретаря Київської міської ради Резнікова О. Ю. від 09.11.2015 № 08/18720 розглянуто звернення ПАТ «КОМПАНІЯ КАТРАН» від 09.11.2015 № 01/01-80 щодо виключення з договорів оренди земельних ділянок абзацу 13, абзацу 14 та абзацу 15 пункту 8.4. та в межах компетенції повідомляємо.

Відповідно до Закону України «Про регулювання містобудівної діяльності» та Порядку визначення розмірів пайової участі (внесків) забудовників (інвесторів) у створенні соціальної та інженерно-транспортної інфраструктури міста Києва (далі - Порядок), затвердженого рішенням Київської міської ради від 30.12.2010 № 573/5385 (додаток 16) (дію подовжено рішенням від 28.01.2015 № 60/925), в частині, що не суперечить Закону, всі замовники, що здійснюють на території міста Києва будівництво, реконструкцію, реставрацію, капітальний ремонт, переоснащення (перепланування, перепрофілювання) тощо будь-яких об'єктів, зобов'язані перерахувати пайову участь на створення соціальної та інженерно-транспортної інфраструктури. Сплата пайової участі здійснюється за договором, укладеним з Департаментом економіки та інвестицій на підставі звернення замовника та наданих ним документів.

На цей час звернень від ПАТ «КОМПАНІЯ КАТРАН» та/або інших фізичних/ юридичних осіб стосовно вирішення пайової участі у створенні соціальної та інженерно-транспортної інфраструктури міста Києва у зв'язку із будівництвом/ реконструкцією/ реставрацією/ капітальним ремонтом тощо об'єктів на земельних ділянках (кадастрові номера 8000000000:69:236:0019, 8000000000:69:236:0030) по вул. Новопольовій, 2 у Солом'янському районі м.Києва не надходили, відповідно договори пайової участі не укладалися.

Для укладення договору пайової участі та розрахунку розміру пайового внеску ПАТ «КОМПАНІЯ КАТРАН» необхідно направити до Департаменту

057 / 22665
14 / 12 / 15

економіки та інвестицій відповідне звернення та документи, передбачені п. 4.5, п. 4.6 та п. 4.9 Порядку. Подання документів може здійснюватися під час прийому громадян та юридичних осіб з питань пайової участі (попередній запис за телефоном: 202-72-72, 202-76-73). Також детальна інформація розміщена на сайті http://kievcity.gov.ua на субвеб-сторінці Департаменту економіки та інвестицій в закладці «Пайова участь».

Звертаємо увагу, що відповідно до статті 40 Закону України «Про регулювання містобудівної діяльності» та Порядку укладення договору та оплата пайової участі в повному обсязі має здійснюватися замовниками до прийняття об'єкту в експлуатацію.

Стосовно передачі частини площі від загальної площі квартир та сплати до цільового фонду спеціального фонду бюджета міста Києва частини коштів з витрат з будівництва житлового комплексу інформуємо.

Відповідно до частини сьомої статті 40 Закону органам місцевого самоврядування забороняється вимагати від замовника будівництва надання будь-яких послуг, у тому числі здійснення будівництва об'єктів та передачі матеріальних або нематеріальних активів (зокрема житлових та нежитлових приміщень, у тому числі шляхом їх викупу), крім пайової участі у розвитку інфраструктури населеного пункту, передбаченої цією статтею, а також крім випадків, визначених частиною п'ятою статті 30 цього Закону.

Директор М. Поворозник

КАТРАН

ПАТ "КОМПАНІЯ КАТРАН"

Р/р 260060132878 в АТ "СБЕРБАНК РОСІЇ"
м. Київ, МФО 320627
Код ЄДРПОУ 05441005

03061, м. Київ, вул. Новопольова,2
тел./факс 408-82-63

12 січня 2016 р.
Вих. № 01/01-04

Київська міська рада
12.01.2016 № **08/307**

Київська міська рада
ідентифікаційний код юридичної особи
22883141, місцезнаходження: 01044, м. Київ.
вул. Хрещатик, 36

ПАТ «Компанії Катран» (далі «Орендар») листом від 09.11.2015 р. за вих. №01/-1-80 зверталося до Київської міської ради з пропозицією укласти угоду про виключення з Договору оренди земельних ділянок за кадастровими номерами: 8000000000:69:236:0019 та 8000000000:69:236:0030 абзацу 13, абзацу 14 та абзацу 15 пункту 8.4. Договору оренди земельних ділянок укладений між Публічним акціонерним товариством «Компанія Катран» та Київською міською радою, який містить такі умови: орендар зобов'язаний передати Головному управлінню житлового забезпечення виконавчого органу Київради 7% загальної площі квартир у цих будинках; сплатити до цільового фонду спеціального фонду бюджету міста Києва на розвиток житлового будівництва до моменту здачі в експлуатацію забудованої житлової площі кошти в розмірі 5% витрат з будівництва загальної площі цих будинків, виходячи з опосередкованої вартості спорудження житла; питання пайової участі орендар зобов'язаний вирішити до початку будівництва відповідно до рішення Київради від 27.02.2003 №271/431 «Про пайову участь (внески) інвесторів(забудовників) у створенні соціального та інженерно-транспортної інфраструктури м. Києва».

Пропозиція Орендаря мотивована, тим, що вищевказані умови Договору не відповідають імперативним приписам ст.40 Закону України «Про регулювання містобудівної діяльності».

У відповідь на свій лист від 09.11.2015 р. за вих. №01/-1-80 Орендар від Київської міської ради отримав лист – повідомлення від 18.11.2015 р. за вих. №08/280-2186 про те, що звернення Орендаря - ПАТ «Компанії Катран» направлено на опрацювання профільних структурних підрозділів виконавчого органу Київради. В якому також було зазначено, що після отримання висновків постійна комісія розгляне порушене питання по суті та додатково повідомить про прийняте рішення.

З огляду на те, що з часу направлення звернення Орендаря - ПАТ «Компанії Катран» на опрацювання профільних структурних підрозділів виконавчого органу Київради вже минуло близько півтора місяці, просимо повідомити про результати його розгляду та прийняте рішення.

Т.в.о. голови Правління
ПАТ «Компанія Катран» **Коломейцев О.О.**

ПАТ "КОМПАНІЯ КАТРАН"

Р/р 260060132878 в АТ "СБЕРБАНК РОСІЇ"
м. Київ, МФО 320627
Код ЄДРПОУ 05441005

03061, м. Київ, вул. Новопольова,2
тел./факс 408-82-63

Вих. № 01/01- 80
від 09 листопада 2015 р.

Київська міська рада

Київська міська рада
09.11.2015 № **08/18720**

ідентифікаційний код
юридичної особи
22883141,
місцезнаходження: 01044,
м. Київ. вул. Хрещатик, 36

За рішенням Київської міської ради планерного засідання II сесії VII скликання, що відбулося 10.12.2014 р. був поновлений Договір оренди земельних ділянок за кадастровими номерами: 8000000000:69:236:0019 та 8000000000:69:236:0030. на строк 15 років.

На виконання рішення Київської міської ради від 10.12.2014 р. сторони уклали Угоду про поновлення та внесення змін до Договору оренди земельних ділянок від 30.10.2015 р.

Відповідно до п.2 Угоди про поновлення та внесення змін до Договору оренди земельних ділянок від 30.10.2015 р. умови договору оренди, за винятком назви Орендаря, строку дії Договору оренди, підпунктів 2, 4, 5, 8 та 11, які змінюються даною Угодою про поновлення та внесення змін до договору оренди земельних ділянок, залишаються без змін.

Таким чином, укладаючи угоду про поновлення договору оренди не були виключені умови Договору оренди земельних ділянок, про залучення до пайової участі у розвитку інфраструктури населеного пункту ПАТ «Компанії Катран», які не відповідають вимогам чинного законодавства.

Відповідно до ст.40 Закону України «Про регулювання містобудівної діяльності» №3038 передбачено, що порядок залучення, розрахунку розміру і використання коштів пайової участі у розвитку інфраструктури населеного пункту встановлюють органи місцевого самоврядування відповідно до цього Закону.

За умовами ч.1 ст.40 Закону України «Про регулювання містобудівної діяльності» **до пайової участі у розвитку інфраструктури населеного пункту** не **залучаються замовники у разі будівництва:** будівель навчальних закладів, закладів культури, фізичної культури і спорту, медичного і оздоровчого призначення, об'єктів будівництва за умови спорудження на цій земельній ділянці об'єктів соціальної інфраструктури.

Згідно з п.6 ч.1 ст.40 Закону України «Про регулювання містобудівної діяльності» встановлений органом місцевого самоврядування для замовника розмір пайової участі у розвитку інфраструктури населеного пункту не може перевищувати граничний розмір пайової участі у розвитку інфраструктури населеного пункту. Граничний розмір пайової участі у розвитку інфраструктури населеного пункту з урахуванням інших передбачених законом відрахувань не може перевищувати: 1) 10 відсотків загальної кошторисної вартості будівництва об'єкта - для нежитлових будівель та споруд; 2) 4 відсотки загальної кошторисної вартості будівництва об'єкта - для житлових будинків.

Ткаченко О.М.
Савчук В.П.

Відповідно до п.7 ч.1 ст.40 Закону України «Про регулювання містобудівної діяльності» **органам місцевого самоврядування забороняється** вимагати від замовника будівництва надання будь-яких послуг, у тому числі здійснення будівництва об'єктів та передачі матеріальних або нематеріальних активів (зокрема житлових та нежитлових приміщень, у тому числі шляхом їх викупу), крім пайової участі у розвитку інфраструктури населеного пункту, передбаченої цією статтею, а також крім випадків, визначених частиною п'ятою статті 30 цього Закону.

Згідно з ч.5 ст.30 Закону України «Про регулювання містобудівної діяльності» якщо технічними умовами передбачається необхідність будівництва замовником інженерних мереж або об'єктів інженерної інфраструктури (крім мереж, призначених для передачі та розподілу електричної енергії, трубопроводів, призначених для розподілу природного газу, транспортування нафти та природного газу) поза межами його земельної ділянки, розмір пайової участі у розвитку інфраструктури населеного пункту зменшується на суму їх кошторисної вартості, а такі інженерні мережі та/або об'єкти передаються у комунальну власність.

Крім цього, п.7 ч.1 ст.40 Закону України «Про регулювання містобудівної діяльності» містить пряму заборону вимагати від замовника будівництва передачі матеріальних або нематеріальних активів (зокрема житлових та нежитлових приміщень, у тому числі шляхом їх викупу), крім пайової участі у розвитку інфраструктури населеного пункту.

В даному випадку, в порушення вимог ст.40 Закону України «Про регулювання містобудівної діяльності» у Договорі оренди містяться умови пайової участі забудовника - ПАТ «Компанії Катран» в абз.13, абз.14 та абз.15 пункту 8.4. Договору оренди, які не відповідають законодавству.

Згідно з п.2.1. Договору оренди об'єктом оренди є дві земельні ділянки з цільовим призначенням – для будівництва, експлуатації та обслуговування житлового комплексу з підприємствами **соціально-культурного**, побутового обслуговування, спорудами для зберігання індивідуального автотранспорту **та дитячим садочком**.

На цих земельних ділянках, забудовник - ПАТ «Компанії Катран» зобов'язаний побудувати житловий комплекс з підприємствами **соціально-культурного**, побутового обслуговування **та дитячим садочком** (п.2.1. Договору оренди).

В зв'язку з цим, виходячи з положень ч.1 ст.40 Закону України «Про регулювання містобудівної діяльності» **ПАТ «Компанії Катран» не може залучатися до пайової участі** у розвитку інфраструктури населеного пункту.

Водночас, згідно з абз. 13 пункту 8.4. Договору оренди орендар зобов'язаний передати Головному управлінню житлового забезпечення виконавчого органу Київради 7% загальної площі квартир у цих будинках.

Згідно з абз.14 пункту 8.4. Договору оренди орендар зобов'язаний сплатити до цільового фонду спеціального фонду бюджету міста Києва на розвиток житлового будівництва до моменту здачі в експлуатацію забудованої житлової площі кошти в розмірі 5% витрат з будівництва загальної площі цих будинків, виходячи з опосередкованої вартості спорудження житла.

В абз. 15 пункту 8.4. Договору оренди питання пайової участі орендар зобов'язаний вирішити до початку будівництва відповідно до рішення Київради від 27.02.2003 №271/431 «Про пайову участь (внески) інвесторів(забудовників) у створенні соціального та інженерно-транспортної інфраструктури м. Києва».

Враховуючи вищевикладене, ПАТ «Компанії Катран», просить Київську міську раду укласти угоду про виключення з Договору оренди земельних ділянок за кадастровими номерами: 8000000000:69:236:0019 та 8000000000:69:236:0030 абзацу 13, абзацу 14 та абзацу 15 пункту 8.4. Договору оренди земельних ділянок укладений між Публічним акціонерним товариством «Компанія Катран» та Київською міською радою, який містить такі умови: орендар зобов'язаний передати Головному управлінню житлового забезпечення виконавчого органу

ради 7% загальної площі квартир у цих будинках; сплатити до цільового фонду спеціального фонду бюджету міста Києва на розвиток житлового будівництва до моменту здачі в експлуатацію забудованої житлової площі кошти в розмірі 5% витрат з будівництва загальної площі цих будинків, виходячи з опосередкованої вартості спорудження житла; питання пайової участі орендар зобов'язаний вирішити до початку будівництва відповідно до рішення Київради від 27.02.2003 №271/431 «Про пайову участь (внески) інвесторів(забудовників) у створенні соціального та інженерно-транспортної інфраструктури м. Києва».

Додатки:

1. Копія рішення Київської міської ради від 24.05.2007 року № 680/1341.
2. Копія договору оренди земельних ділянок;
3. Копія витягу із протоколу №14 планерного засідання II сесії VII скликання Київради.
4. Копія Угоди про поновлення та внесення змін до Договору оренди земельних ділянок від 30.10.2015 р..
5. Копія листа Міністерства регіонального розвитку, будівництва та житлово-комунального господарства України від 22.07.2011 р. №23-11/6294/0/6-11 «Про пайову участь забудовників у створенні та розвитку інфраструктури населених пунктів».

Т.в.о. голови Правління
ПАТ «Компанія Катран» **Коломейцев О.О.**

КИЇВСЬКА МІСЬКА РАДА

II СЕСІЯ VII СКЛИКАННЯ

РІШЕННЯ

10.12.2014 № 682/682

Про поновлення публічному акціонерному товариству «Компанія Катран» договору оренди земельних ділянок для будівництва, експлуатації та обслуговування житлового комплексу з підприємствами соціально-культурного, побутового обслуговування, спорудами для зберігання індивідуального автотранспорту та дитячим садком на вул. Новопольовій, 2 у Солом'янському районі м. Києва та внесення змін до нього

Відповідно до статей 30, 33 Закону України «Про оренду землі», враховуючи клопотання публічного акціонерного товариства «Компанія Катран» від 04.12.2013 № КОП-0123, Київська міська рада

ВИРІШИЛА:

1. Поновити на 15 років договір оренди земельних ділянок від 17.06.2008 № 72-6-00520 площею 3,6628 га (кадастровий номер 8000000000:69:236:0019) та площею 2,0262 га (кадастровий номер 8000000000:69:236:0030), укладений між Київською міською радою та закритим акціонерним товариством «Компанія Катран» на підставі рішення Київської міської ради від 24.05.2007 №680/1341 «Про передачу закритому акціонерному товариству «КОМПАНІЯ КАТРАН» земельних ділянок для будівництва, експлуатації та обслуговування житлового комплексу з підприємствами соціально-культурного, побутового обслуговування, спорудами для зберігання індивідуального автотранспорту та дитячим садочком на вул. Новопольовій, 2 у Солом'янському районі м. Києва» (справа А-20985).

2. Внести зміни до договору оренди земельних ділянок від 17.06.2008 №72-6-00520, а саме:

- слова «закрите акціонерне товариство «Компанія Катран» замінити словами «публічне акціонерне товариство «Компанія Катран» у відповідних відмінках.

3. Встановити, що розмір річної орендної плати, визначеної у договорі

КИЇВСЬКА МІСЬКА РАДА
ДЕПАРТАМЕНТ
ЗЕМЕЛЬНИХ РЕСУРСІВ
ВХІДНИЙ № 057/1360
«29» 01 15 р.

оренди земельних ділянок від 17.06.2008 № 72-6-00520, підлягає приведенню у відповідність до норм законодавства України.

4. Публічному акціонерному товариству «Компанія Катран» у місячний термін надати до Департаменту земельних ресурсів виконавчого органу Київської міської ради (Київської міської державної адміністрації) документи, визначені законодавством, для укладання додаткової угоди про поновлення договору оренди земельних ділянок від 17.06.2008 № 72-6-00520 та внесення змін до нього.

5. Контроль за виконанням цього рішення покласти на постійну комісію Київської міської ради з питань містобудування, архітектури та землекористування.

КИЇВСЬКА МІСЬКА РАДА СЕКРЕТАРІАТ УКРАЇНА

Київський міський голова В. Кличко

МЗК-1-00688
69:236:019 06.11.2015
69:236:030
366 від 30.10.2015
Договір
ДЗР
КМДА 2 347011 906623

УГОДА

про поновлення та внесення змін до договору оренди земельних ділянок

Місто Київ, тридцятого жовтня дві тисячі п'ятнадцятого року.

Київська міська рада, код платника податків згідно з Єдиним державним реєстром підприємств та організацій України 22883141, місцезнаходження: м. Київ, вул. Хрещатик, буд. 36 – далі у тексті – **«Орендодавець»**, в особі Київського міського голови **Кличка Віталія Володимировича**, зареєстрованого за адресою: м. Київ, б-р Л.Українки, буд. 21, кв. 8, що діє на підставі ст. 42 Закону України «Про місцеве самоврядування в Україні» та Постанови Київської міської виборчої комісії від 03 червня 2014 року № 2855, – з однієї сторони, та **Публічне акціонерне товариство «Компанія Катран»**, код платника податків згідно з Єдиним державним реєстром підприємств та організацій України 05441005, місцезнаходження: м. Київ, вул. Новопольова, буд. 2, – далі у тексті – **«Орендар»**, в особі Тимчасово виконуючого обов'язки голови правління **Коломейцева Олексія Олександровича**, зареєстрованого за адресою: м. Київ, вул. Мала Житомирська, буд. 18, кв. 13, який діє на підставі Статуту та рішення Наглядової ради, – з другої сторони, на підставі статті 792 Цивільного кодексу України, статті 33 Закону України «Про оренду землі» та рішення Київської міської ради від 10.12.2014 № 682/682, уклали цю Угоду про таке:

1. Поновити на 15 (п'ятнадцять) років договір оренди земельних ділянок, укладений між Орендодавцем та Орендарем та зареєстрований Головним управлінням земельних ресурсів виконавчого органу Київської міської ради (Київської міської державної адміністрації) 17.06.2008 за № 72-6-00520, (далі у тексті – Договір оренди).

2. Умови Договору оренди, за винятком назви Орендаря, строку дії Договору оренди, підпунктів пунктів 2, 4, 5, 8 та 11, які змінюються даною Угодою про поновлення та внесення змін до договору оренди земельних ділянок, залишаються без змін.

3. По тексту Договору оренди слова «Закрите акціонерне товариство «Компанія Катран» замінити словами «публічне акціонерне товариство «Компанія Катран» у відповідних відмінках.

4. Підпункт 2.2 пункту 2 Договору оренди викласти в редакції:
«2.2. Відповідно до витягів з технічної документації Головного управління Держгеокадастру у м. Києві нормативна грошова оцінка Земельних ділянок становить:
- Земельної ділянки з кадастровим номером 8000000000:69:236:0019 – 44 953 667 (сорок чотири мільйони дев'ятсот п'ятдесят три тисячі шістсот шістдесят сім) грн. 63 коп. (витяг від 16.07.2015 № 7985);
- Земельної ділянки з кадастровим номером 8000000000:69:236:0030 – 25 573 936 (двадцять п'ять мільйонів п'ятсот сімдесят три тисячі дев'ятсот тридцять шість) грн. 62 коп. (витяг від 16.07.2015 № 8014)».

5. По тексту Договору оренди слова «районний податковий орган» замінити словами «орган доходів і зборів» у відповідних відмінках.

6. Підпункт 4.2 пункту 4 Договору оренди викласти в редакції:
«4.2. Річна орендна плата за Земельні ділянки на період будівництва об'єкта встановлюється у розмірі 3 (трьох) відсотків від їх нормативної грошової оцінки.
Після введення об'єктів в експлуатацію річна орендна плата встановлюється у розмірі:

НАР 117450

Увага! Бланк містить багатоступеневий захист від підроблення.
МІНІСТЕРСТВО ЮСТИЦІЇ УКРАЇНИ
Роздруковано за допомогою ПК "Кадастр"

- 3 (трьох) відсотків від нормативної грошової оцінки Земельних ділянок, що визначається пропорційно площі житлового комплексу та дитячого садка;
- 4 (чотирьох) відсотків від нормативної грошової оцінки Земельних ділянок, що визначається пропорційно площі споруд для зберігання індивідуального автотранспорту;
- 6 (шести) відсотків від нормативної грошової оцінки Земельних ділянок, що визначається пропорційно площі підприємств соціально-культурного та побутового обслуговування.

У випадку, коли розташовані на Земельних ділянках будівлі, споруди або їх частини здаються в оренду іншим суб'єктам, орендна плата за Земельні ділянки встановлюється у розмірі 10 (десяти) відсотків від нормативної грошової оцінки Земельних ділянок або їх частини, що припадає на орендовані площі будівель, споруд або їх частини.

Обчислення розміру орендної плати за Земельні ділянки здійснюється з урахуванням цільового призначення та коефіцієнтів індексації, визначених законодавством.»

7. Підпункт 4.3 пункту 4 Договору оренди доповнити реченнями наступного змісту:
«Розмір орендної плати змінюється шляхом прийняття відповідного рішення Київською міською радою, якщо орендна ставка визначена у п.п.4.2. Договору нижча, ніж мінімальна орендна ставка визначена чинним законодавством України. Після прийняття відповідного рішення Київської міської ради та доведення даного рішення до Орендаря для ознайомлення, Орендар зобов'язаний сплачувати орендну плату відповідно до нової орендної ставки.»

8. Підпункт 4.7 пункту 4 Договору оренди викласти в редакції:
«4.7. Розмір орендної плати переглядається у разі зміни умов господарювання, передбачених Договором, зміни розмірів земельного податку, зміни мінімального розміру орендної плати, підвищення цін і тарифів, зміни коефіцієнтів індексації, визначених законодавством, погіршення стану орендованих Земельних ділянок не з вини Орендаря, що підтверджено документами, та у інших випадках, передбачених законом, за згодою сторін, але не частіше, ніж один раз у рік. Після прийняття відповідного рішення Київської міської ради Орендар зобов'язаний сплачувати орендну плату відповідно до нової орендної ставки.»

9. Пункт 4 Договору оренди доповнити підпунктами 4.10, 4.11, 4.12, 4.13, 4.14 наступного змісту:
«4.10. У випадку порушення термінів забудови Земельних ділянок, що визначені п.п. 8.4. Договору, орендна плата, до введення незавершених об'єктів будівництва в експлуатацію, встановлюється у двократному розмірі, що визначений у п.п. 4.2. Договору, але не більше дванадцяти відсотків від нормативної грошової оцінки Земельної ділянки.
4.11. Після закінчення періоду, за який сплачується орендна плата у двократному розмірі, орендна плата розраховується та сплачується відповідно до п.п. 4.2. Договору.
4.12. Контроль за виконанням умов договору та виявлення порушень здійснюється Департаментом земельних ресурсів виконавчого органу Київської міської ради (Київської міської державної адміністрації), в межах компетенції, визначеної рішенням Київської міської ради від 25 вересня 2003 року № 16/890 «Про Порядок здійснення самоврядного контролю за використанням і охороною земель у м. Києві».
4.13. У випадку викупу даних Земельних ділянок Орендарем, Орендар зобов'язаний сплачувати орендну плату до моменту державної реєстрації права власності на дані Земельні ділянки.
4.14. У випадку відчуження об'єкта нерухомого майна, що належало Орендарю та розташоване на Земельних ділянках, Орендар зобов'язаний сплачувати орендну плату до оформлення відповідного права на дані Земельні ділянки новим власником даного нерухомого майна.».

Роздруковано за допомогою ПК "Кадастр" Стор. 2 з 4 24.02.2016

10. Абзац 6 підпункту 8.4 пункту 4 Договору оренди щодо зміни функціонального використання об'єкта нерухомості викласти в редакції:
«- у випадку зміни нормативної грошової оцінки Земельних ділянок або при зміні функціонального використання об'єкта нерухомості, що розташований на Земельних ділянках, у десятиденний термін в письмовій формі замовити в установленому порядку витяги з технічної документації (довідки) про нову нормативну грошову оцінку Земельних ділянок або їх частини з урахуванням зазначених змін. Після одержання цих витягів (довідок) передати їх до органу доходів і зборів за місцезнаходженням Земельних ділянок, копії витягів з технічної документації, засвідчені печаткою та підписом керівника Орендаря, передати до Департаменту земельних ресурсів виконавчого органу Київської міської ради (Київської міської державної адміністрації);».

11. Підпункт 8.4 пункту 8 Договору оренди доповнити позицією наступного змісту:
«- після подання до відповідного органу доходів і зборів податкової декларації з плати за землю, не пізніше 01 квітня та 01 жовтня поточного року, письмово інформувати Департамент земельних ресурсів виконавчого органу Київської міської ради (Київської міської державної адміністрації) про сплату орендної плати, надавши засвідчені печаткою та підписом керівника Орендаря підтверджуючі документи, а саме: податкову декларацію з відміткою органу доходів і зборів про внесення даних до електронної бази податкової звітності та платіжні документи з відповідною відміткою банку про сплату коштів.»

12. Доповнити пункт 8 Договору оренди підпунктом 8.6 наступного змісту:
«8.6. Право на оренду Земельних ділянок державної або комунальної власності не може бути відчужено їх Орендарем іншим особам, внесено до статутного капіталу, передано у заставу.»

13. Підпункт 11.4 пункту 11 Договору оренди доповнити абзацами наступного змісту:
«- у разі необхідності використання Земельних ділянок для суспільних потреб у порядку, встановленому законодавством;
- в односторонньому порядку за ініціативою Орендодавця, із звільненням Орендодавця від відповідальності, згідно з Господарським кодексом України, в разі, коли Орендар використовує Земельні ділянки способами, які суперечать екологічним вимогам, не за цільовим призначенням, систематично (протягом півроку) не сплачує орендну плату, здійснення без згоди Орендодавця відчуження права користування Земельними ділянками третім особам.»

14. Підпункт 11.7. пункту 11 Договору оренди викласти в редакції:
«11.7. Поновлення Договору:
- Після закінчення строку, на який було укладено цей Договір, Орендар, за умови належного виконання своїх обов'язків, має за інших рівних умов переважне право на поновлення Договору. У цьому разі Орендар повинен не пізніше, ніж за 3 (три) місяці до закінчення строку дії Договору повідомити письмово Орендодавця про намір продовжити його дію та сплачувати орендну плату за період від дня закінчення дії цього Договору до дня поновлення його дії у порядку та у розмірах, встановлених цим Договором.
- У разі поновлення Договору на новий строк його умови можуть бути змінені за згодою сторін.»

15. Дана Угода є невід'ємною частиною Договору оренди, зареєстрованого Головним управлінням земельних ресурсів виконавчого органу Київської міської ради (Київської міської державної адміністрації) 17.06.2008 за № 72-6-00520, та набуває чинності з дня її нотаріального посвідчення в установленому порядку. Всі умови цієї Угоди

Увага! Бланк містить багатоступеневий захист від підроблення.
МІНІСТЕРСТВО ЮСТИЦІЇ УКРАЇНИ
Роздруковано за допомогою ПК "Кадастр" Стор. 3 з 4 24.02.2016

застосовуються з дня набрання нею чинності та не розповсюджуються на відносини, які мали місце до її нотаріального посвідчення.

16. Орендар сплачує орендну плату за період від дня закінчення дії Договору оренди до дня поновлення його дії у порядку та у розмірах, встановлених Договором оренди.

17. Витрати, пов'язані з нотаріальним посвідченням цієї Угоди, сплачує Орендар.

18. Усі спори, пов'язані з виконанням умов цієї Угоди, вирішуються в судовому порядку із застосуванням чинного законодавства України, при неможливості досудового врегулювання спорів, що виникають при виконанні умов цієї Угоди.

19. Цю Угоду складено у трьох примірниках. Один примірник – для зберігання у Орендаря, один – для Орендодавця (знаходиться на зберіганні у Департаменті земельних ресурсів виконавчого органу Київської міської ради (Київської міської державної адміністрації), один – для зберігання у нотаріуса.

20. Сторонам нотаріусом роз'яснено зміст ст. 125 Земельного кодексу України.

ПІДПИСИ СТОРІН

ОРЕНДОДАВЕЦЬ **Київський міський голова**	**ОРЕНДАР** **Тимчасово виконуючий обов'язки голови правління**
_____ / _____ /	_____ / Мамонтов О.О. /

Місто Київ, Україна, тридцятого жовтня дві тисячі п'ятнадцятого року.

Цю Угоду посвідчено мною, ***Кравченко Н.П.,*** *приватним нотаріусом Київського міського нотаріального округу.*

Угоду підписано сторонами у моїй присутності.

Особи громадян, які підписали Угоду, встановлено, їх дієздатність, а також правоздатність та дієздатність ***Київської міської ради, Публічного акціонерного товариства «Компанія Катран»****, повноваження їх представників і належність* ***Київській міській раді*** *земельної ділянки, яка передається в оренду, перевірено.*

Зареєстровано в реєстрі за № 366
Стягнуто плати за домовленістю.

Приватний нотаріус _____

"Всього прошито (або прошнуровано), пронумеровано і скріплено печаткою 4 (чотири) аркуші"

69:236:019 72-6-00620
69:236:030 17.06.2008

Договор
ГУЗР
КМДА 2 347003 150690

ДОГОВІР
оренди земельних ділянок

Київська міська рада (м. Київ, вул. Хрещатик, 36, код ЄДРПОУ 22883141) – далі у тексті – **„Орендодавець"**, в особі Київського міського голови **Черновецького Леоніда Михайловича**, який діє на підставі ст. 42 Закону України „Про місцеве самоврядування в Україні" – з однієї сторони, та **Закрите акціонерне товариство „Компанія Катран"** (м.Київ, вул.Новопольова, 2, код ЄДРПОУ 05441005, зареєстроване Солом'янською районною у місті Києві державною адміністрацією 28.03.2007 року за №1 0731050 004001119) – далі у тексті - **„Орендар"**, в особі голови правління **Корнійчука Віталія Володимировича,** який діє на підставі Статуту, - з другої сторони, уклали договір оренди земельних ділянок (далі у тексті – Договір) про нижченаведене:

1. Предмет Договору

1.1. Орендодавець, на підставі рішення Київської міської ради від 24 травня 2007 року №680/1341, передає, а Орендар приймає в оренду *(строкове платне користування)* земельні ділянки (далі – об'єкт оренди або земельні ділянки), визначені цим Договором.

2. Об'єкт оренди

2.1. Об'єктом оренди відповідно до цього Договору є Земельні ділянки з наступними характеристиками:
- місце розташування - вул. Новопольова, 2 у Солом'янському районі м. Києва;
- загальний розмір – 5,6890 га, в тому числі:
- земельна ділянка №1 площею 3,6628 га кадастровий номер – 8000000000:69:236:0019;
- земельна ділянка №2 площею 2,0262 га кадастровий номер – 8000000000:69:236:0030;
- цільове призначення – для будівництва, експлуатації та обслуговування житлового комплексу з підприємствами соціально-культурного, побутового обслуговування, спорудами для зберігання індивідуального автотранспорту та дитячим садочком;

2.2. Згідно з витягом з технічної документації № Ю-09081/2007 і №Ю-09082/2007 Головного управління земельних ресурсів виконавчого органу Київради (Київської міської державної адміністрації) від 25.10.2007 року нормативна грошова оцінка земельної ділянки (кадастровий номер – 8000000000:69:236:0019) становить 34643695 (тридцять чотири мільйони шістсот сорок три тисячі шістсот дев'яносто п'ять) грн. та 19 коп. та земельної ділянки (кадастровий номер – 8000000000:69:236:0030) – 239881111 (двадцять три мільйони дев'ятсот вісімдесят вісім тисяч сто одинадцять) грн. та 42 коп.

2.3. Земельні ділянки, які передаються в оренду, не мають недоліків, що можуть перешкоджати їх ефективному використанню.

3. Строк дії Договору

3.1. Договір укладено на 5 (п'ять) років.

4. Орендна плата

4.1. Визначена цим Договором орендна плата за Земельні ділянки становить платіж, який Орендар самостійно розраховує та вносить Орендодавцеві за користування Земельними ділянками у грошовій формі.

4.2. Річна орендна плата за Земельні ділянки встановлюється у розмірі 4 (чотирьох) відсотків від їх нормативної грошової оцінки. Обчислення розміру орендної плати за земельні ділянки здійснюється з урахуванням цільового призначення та коефіцієнтів індексації, визначених законодавством.

4.3. Розмір орендної плати може змінюватись за згодою сторін шляхом прийняття відповідного рішення Київською міською радою та внесення змін до цього Договору.

4.4. Зміна нормативної грошової оцінки Земельних ділянок та її індексація проводиться без внесення змін та доповнень до цього Договору у порядку та у випадках, передбачених законодавством України.
4.5. Орендна плата вноситься Орендарем рівними частинами за базовий податковий (звітний) період, який дорівнює календарному місяцю, щомісячно протягом тридцяти календарних днів, наступних за останнім календарним днем звітного (податкового) місяця на рахунок 33217812700010, КЕКД 13050200 у ГУ ДКУ у м. Києві, МФО 820019. Отримувач: УДК у Солом'янському районі м. Києва, ідентифікаційний код 26077951. Питання сплати податку на додану вартість та інших податкових платежів, що пов'язані з виконанням Договору, вирішуються Орендарем в установленому законодавством України порядку.
4.6. Зміна отримувача орендної плати та його банківських реквізитів може здійснюватися Орендодавцем в односторонньому порядку і не потребує внесення змін до цього Договору. Орендар зобов'язується уточнювати банківські реквізити і назву отримувача орендної плати.
4.7. Розмір орендної плати може переглядатись у разі зміни розмірів земельного податку, підвищення цін і тарифів, зміни коефіцієнтів індексації, визначених законодавством та у випадках, передбачених законом, за згодою сторін, але не частіше, ніж один раз у рік.
4.8. За несвоєчасне внесення орендної плати справляється пеня в розмірі 120 (ста двадцяти) відсотків річних облікової ставки Національного банку України, діючої на день виникнення такого боргу або на день його (його частини) погашення, при цьому для розрахунку використовується більша із зазначених ставок. Розрахунок пені здійснюється на дату погашення суми боргу (частини боргу) за кожний календарний день прострочення платежу, включаючи день такого погашення.
4.9. Контроль за правильністю обчислення і справляння орендної плати, нарахування пені за несвоєчасну сплату орендної плати та її стягнення здійснює районний податковий орган за місцем розташування Земельних ділянок.

5. Умови використання та обмеження (обтяження) щодо використання Земельних ділянок

5.1. Умови збереження стану об'єкта оренди:
- на Земельних ділянках не дозволяється діяльність, не пов'язана з цільовим призначенням Земельних ділянок. Зміна цільового призначення Земельних ділянок можлива лише в разі прийняття Київською міською радою рішення про затвердження проекту землеустрою щодо відведення Земельних ділянок у зв'язку зі зміною цільового призначення Земельних ділянок та внесення відповідних змін до Договору. Роботи по розробці проекту землеустрою щодо відведення сплачує Орендар.
5.2. Обмеження та сервітути щодо Земельних ділянок на день підписання цього Договору відсутні.

6. Умови і строки передачі Земельних ділянок в оренду

6.1. Земельні ділянки є переданими в день державної реєстрації цього Договору.
6.2. Право на оренду Земельних ділянок виникає після державної реєстрації цього Договору.

7. Умови повернення Земельних ділянок

7.1. Після припинення дії договору Орендар повертає Орендодавцеві Земельні ділянки у стані, не гіршому порівняно з тим, у якому він одержав їх в оренду.
Орендодавець у разі погіршення корисних властивостей орендованої Земельних ділянок, пов'язаних із зміною їх стану, має право на відшкодування збитків у розмірі, визначеному сторонами. Якщо сторонами не досягнуто згоди про розмір відшкодування збитків, спір розв'язується у судовому порядку.

8. Права та обов'язки Сторін

8.1. Орендодавець має право вимагати від Орендаря:
- використання земельних ділянок за цільовим призначенням згідно з цим Договором;
- дотримання місцевих правил забудови;
- своєчасного внесення орендної плати;
- дострокового розірвання цього Договору;
- відшкодування понесених збитків, в тому числі неотриманих доходів, відповідно до чинного законодавства у разі розірвання цього Договору.

8.2. Орендодавець зобов'язаний:
- повідомити в письмовій формі Орендаря про намір продати земельні ділянки третій особі із зазначенням їх ціни та інших умов, на яких вони продаються;
- не вчиняти дій, які б перешкоджали Орендарю користуватися Земельними ділянками;
- передати в користування Земельні ділянки у стані, що відповідає умовам цього Договору.

8.3. Орендар має право:
- самостійно господарювати на землі з дотриманням вимог чинного законодавства України та умов цього Договору;
- за письмовою згодою Орендодавця зводити в установленому законодавством порядку інші будівлі і споруди;
- у разі розірвання цього Договору, за погодженням сторін, має право вимагати відшкодування нанесених збитків відповідно до чинного законодавства;
- після закінчення строку, на який було укладено цей Договір, при умові належного виконання обов'язків відповідно до умов цього Договору, Орендар має за інших рівних умов переважне право на поновлення Договору;
- переважне право на купівлю Земельних ділянок у разі їх продажу.

8.4. Орендар зобов'язаний:
- приступати до використання Земельних ділянок в строк, встановлений цим Договором, та після підписання цього та державної реєстрації Договору;
- завершити забудову Земельних ділянок в строки, встановлені проектною документацією на будівництво, затвердженою в установленому порядку;
- використовувати Земельні ділянки відповідно до їх цільового призначення;
- своєчасно вносити орендну плату;
- при зміні функціонального використання об'єкта нерухомості, що розташований на земельній ділянці, у десятиденний термін в письмовій формі замовити у Головному управлінні земельних ресурсів виконавчого органу Київради (Київської міської державної адміністрації) витяг з технічної документації про нову нормативну грошову оцінку земельної ділянки або її частини з урахуванням зазначених змін та після одержання цього витягу передати його до податкового органу за місцем розташування земельної ділянки;
- письмово повідомити Орендодавця про відчуження об'єктів (їх частин), що розташовані на земельній ділянці і належать Орендарю, протягом десяти днів з моменту вчинення відповідного правочину, а також повідомити про наміри подальшого використання земельної ділянки. У випадку, якщо Орендар має намір припинити право користування земельною ділянкою (її частиною), цей Договір розривається за згодою сторін, або до цього Договору вносяться відповідні зміни, з моменту укладання договору оренди земельної ділянки з новим власником об'єктів, які були відчужені;
- забезпечити вільний доступ до Земельних ділянок представнику контролюючих органів;
- повернути Земельні ділянки Орендодавцю у стані, придатному для їх подальшого використання після припинення дії цього Договору;
- у строки, встановлені чинним законодавством, звітувати перед податковими органами району за місцем розташування Земельних ділянок про сплату орендної плати;
- забезпечити вільний доступ для прокладання нових, ремонту та експлуатації існуючих інженерних мереж і споруд, розміщених у межах земельних ділянок;

- питання майнових відносин вирішувати в установленому порядку;
- виконати вимоги, викладені в листах Головного управління містобудування, архітектури та дизайну міського середовища від 28.04.2007 №09-4181, Київської міської санепідемстанції від 25.04.2007 №2879, Державного управління охорони культурної спадщини від 26.04.2007 №2914, Державного управління охорони навколишнього природного середовища в м.Києві від 28.04.2007 №05-6-25/2580, Головного управління земельних ресурсів від 08.05.2007 №03-0399;
- передати Головному управлінню житлового забезпечення виконавчого органу Київради (Київської міської державної адміністрації) 7% загальної площі квартир у цих будинках (крім службової) на підставі пункту 38 рішення Київської міської ради від 17.01.2008 №3/4475 „Про бюджет міста Києва на 2008 рік";
- сплатити до цільового фонду спеціального фонду бюджету міста Києва на розвиток житлового будівництва до моменту здачі в експлуатацію збудованої житлової площі кошти в розмірі 5 % витрат з будівництва загальної площі цих будинків, виходячи з опосередкованої вартості спорудження житла, установленої Міністерством регіонального розвитку і будівництва України для міста Києва станом на день оплати, на підставі пункту 39 рішення Київської міської ради від 17.01.2008 №3/4475 "Про бюджет міста Києва на 2008 рік";
- питання пайової участі вирішити до початку будівництва відповідно до рішення Київради від 27.02.2003 №271/431 "Про пайову участь (внески) інвесторів (забудовників) у створенні соціальної та інженерно-транспортної інфраструктури м. Києва" (із змінами та доповненнями, внесеними рішеннями Київської міської ради від 12.02.2004 №1051/2461 та від 27.12.2005 №622/3083);
- проектом будівництва об'єкта офісного комплексу передбачити місця постійного зберігання автотранспорту (крім відкритих автостоянок) із кількістю машиномісць відповідно до державних будівельних норм;
- у п'ятиденний строк після державної реєстрації договору оренди Земельних ділянок надати копію цього Договору до районного податкового органу за місцем розташування Земельних ділянок.
8.5. Сторони також мають інші права і несуть інші обов'язки, визначені законодавством України.

9. Ризик випадкового знищення або пошкодження об'єкта оренди чи його частини

Ризик випадкового знищення або пошкодження об'єкта оренди чи його частини несе Орендар.

10. Страхування об'єкта оренди

Сторони домовилися про те, що Орендар має право застрахувати об'єкт оренди.

11. Зміна умов Договору та припинення і поновлення Договору

11.1.Всі зміни та/або доповнення до цього Договору вносяться за згодою сторін. Згодою або запереченням Орендодавця на зміни та/або доповнення до цього Договору, є його рішення, прийняте в установленому законодавством порядку.
11.2. Витрати, пов'язані з внесенням зміни та/або доповнення до цього Договору, сплачує Орендар.
11.3.Договір оренди припиняється в разі:
- закінчення строку, на який його було укладено;
- викупу Земельних ділянок для суспільних потреб та примусового відчуження Земельних ділянок з мотивів суспільної необхідності в порядку, встановленому законодавством України;
- поєднання в одній особі власника Земельної ділянки та Орендаря;
- ліквідації юридичної особи – Орендаря.

Договір припиняється також в інших випадках, передбачених законом.
11.4. Припинення Договору шляхом розірвання.
Договір може бути розірваний:
- за взаємною згодою сторін;
- за рішенням суду, в порядку, встановленому законом;
11.5. Договір може бути достроково розірваний у разі невиконання або неналежного виконання Орендарем обов'язків, визначених у пунктах 5.1 та 8.4 цього Договору.
11.6. Розірвання цього Договору не потребує укладення додаткової угоди. Договір вважається розірваним з моменту прийняття Орендодавцем відповідного рішення, якщо інше не встановлено рішенням.
11.7. Поновлення Договору:
- Після закінчення строку, на який було укладено цей Договір, Орендар, за умови належного виконання своїх обов'язків, має за інших рівних умов переважне право на поновлення Договору. У цьому разі Орендар повинен не пізніше, ніж за 3 (три) місяці до закінчення строку дії Договору повідомити письмово Орендодавця про намір продовжити його дію.
- У разі поновлення Договору на новий строк його умови можуть бути змінені за згодою сторін.
11.8. У разі припинення або розірвання цього Договору Орендар зобов'язаний повернути Орендодавцеві Земельні ділянки на умовах, визначених цим Договором. У разі невиконання Орендарем обов'язку щодо умов повернення Орендодавцеві Земельних ділянок Орендар зобов'язаний відшкодувати Орендодавцеві завдані збитки.
11.9. Перехід права власності на орендовану Земельні ділянки до третьої особи, а також реорганізація юридичної особи-Орендаря не є підставою для зміни умов або розірвання Договору.

12. Відповідальність сторін за невиконання або неналежне виконання Договору та вирішення спорів

12.1. У разі невиконання своїх зобов'язань за цим Договором Сторони несуть відповідальність, визначену цим Договором та законодавством.
12.2. У разі невиконання Орендарем умов цього Договору та обов'язків, передбачених законодавством України, Договір може бути достроково розірваний.
12.3. Сторона, яка порушила зобов'язання, звільняється від відповідальності, якщо вона доведе, що це порушення сталося не з її вини.
12.4. Усі спори, що пов'язані із виконанням умов цього Договору, вирішуються судами України при неможливості досудового врегулювання спорів, що виникають при виконанні умов цього Договору.

13. Суборенда Земельних ділянок

13.1. Орендар має право передати Земельні ділянки або їх частину у суборенду виключно за письмовою згодою Орендодавця.
13.2. Орендодавець надає свою згоду чи заперечення щодо передачі Земельних ділянок або їх частини у суборенду шляхом прийняття в установленому законодавством порядку відповідного рішення.
13.3.Умови договору суборенди Земельних ділянок повинні обмежуватися умовами даного Договору і не суперечити йому.

14. Прикінцеві положення

14.1. Цей Договір складений у двох примірниках. Один примірник – для зберігання у Орендаря, один – для Орендодавця (знаходиться на зберіганні у Головному управлінні земельних ресурсів виконавчого органу Київради (Київської міської державної адміністрації).

14.2. Невід'ємною частиною цього Договору є:
- плани Земельних ділянок;
- кадастрові плани Земельних ділянок;
- акти визначення меж Земельних ділянок в натурі (на місцевості);
- акт приймання-передачі Земельних ділянок.

Орендодавець – Київська міська рада

Орендар – ТОВ „Компанія Катран"

Договір зареєстровано Головним управлінням земельних ресурсів виконавчого органу Київської міської ради (Київської міської державної адміністрації), про що зроблено запис від "17" червня 2008р. за № 72-6-00520 у книзі записів державної реєстрації договорів.

План земельної ділянки № 8000000000:69:236:0019

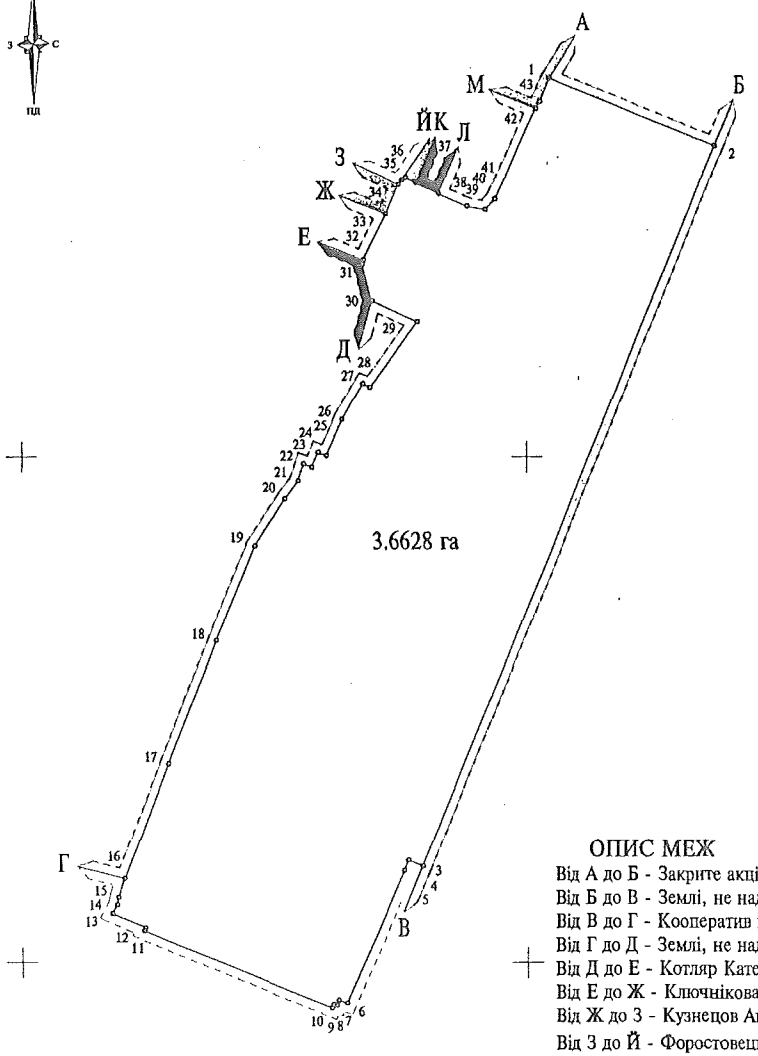

Масштаб 1:2000

ОПИС МЕЖ

Від А до Б - Закрите акціонерне товариство "Компанія КАТРАН"
Від Б до В - Землі, не надані у власність чи користування
Від В до Г - Кооператив по будівництву та експлуатації гаражів "Релейщик"
Від Г до Д - Землі, не надані у власність чи користування
Від Д до Е - Котляр Катерина Іванівна
Від Е до Ж - Ключнікова Любов Пилипівна, Приліпкіна Людмила Іванівна
Від Ж до З - Кузнецов Андрій Никифорович, Кузнецова Наталія Дмитрівна
Від З до Й - Форостовець Галина Тимофіївна
Від Й до К - Дяченко Олександр Володимирович
Від К до Л - Курдюкова Клавдія Яківна
Від Л до М - Кізяєв Юрій Вікторович, Пінчук Надія Вікторівна
Від М до А - Землі загального користування (вул. Ярослава Галана)

Таблиця ліній

NN	Довжина
1	71.05
2	306.81
3	5.98
4	4.37
5	57.24
6	3.62
7	2.07
8	1.47
9	1.45
10	80.35
11	1.28
12	13.89
13	4.14
14	3.01
15	7.92
16	48.48
17	52.29
18	40.03
19	22.59
20	8.81
21	7.00
22	3.50
23	6.35
24	3.50
25	15.71
26	15.94
27	3.02
28	32.03
29	19.72
30	14.87
31	1.73
32	20.07
33	12.59
34	2.29
35	1.72
36	4.57
37	9.97
38	12.50
39	7.42
40	5.83
41	38.90
42	3.10
43	10.01
1	

В.о. начальника Головного управління земельних ресурсів виконавчого органу Київради (Київської міської державної адміністрації) Кулаковський Ю.П.

План земельної ділянки № 8000000000:69:236:0030

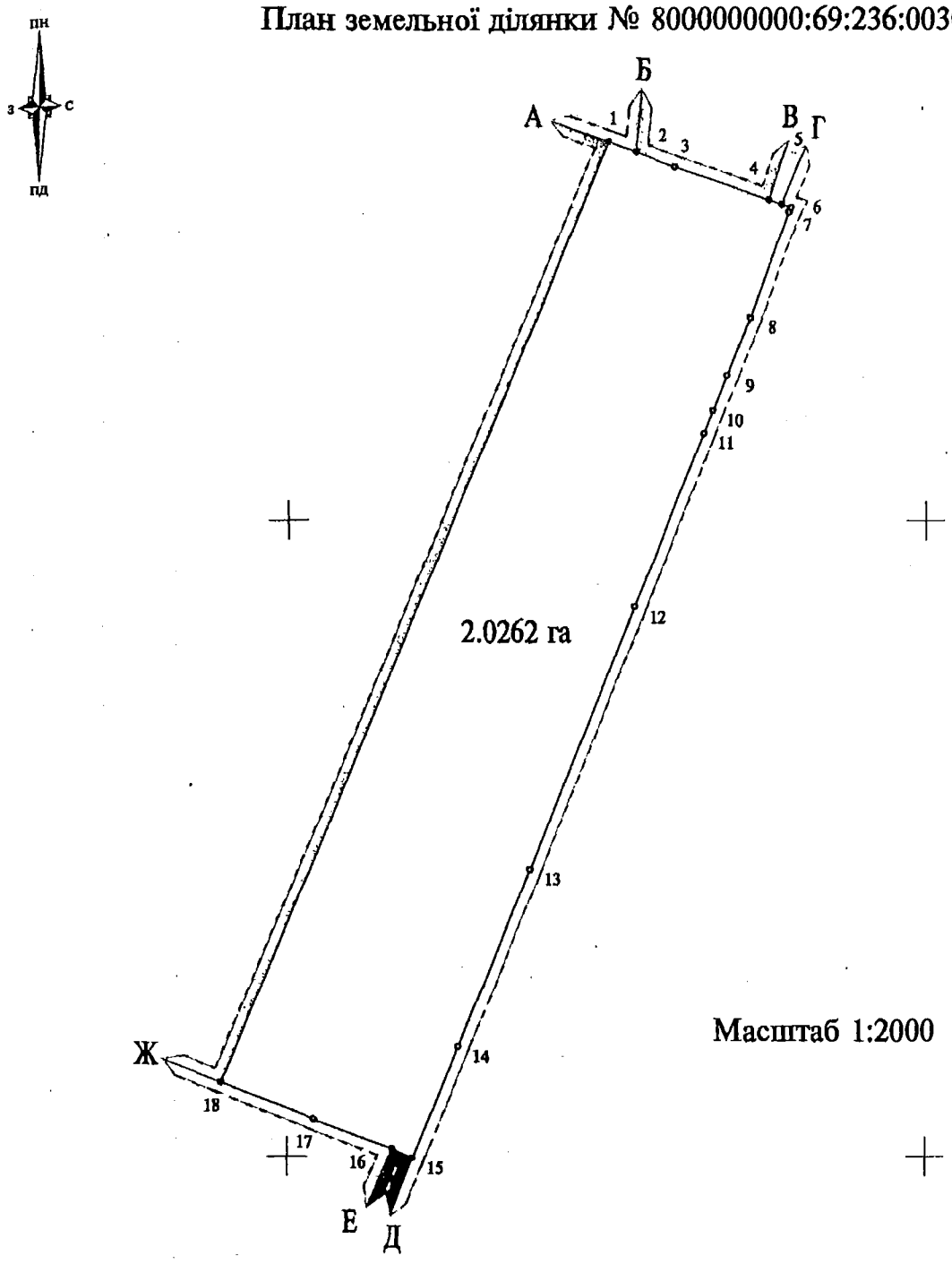

Таблиця ліній

NN	Довжина
1	
2	9.28
3	13.00
4	31.03
5	4.39
6	3.18
7	1.63
8	35.26
9	19.59
10	11.76
11	7.79
12	58.44
13	88.93
14	59.95
15	37.87
16	7.27
17	26.51
18	30.94
1	319.07

Масштаб 1:2000

ОПИС МЕЖ

Від А до Б - Землі загального користування (вул. Ярослава Галана)
Від Б до В - Закрите акціонерне товариство "Компанія КАТРАН"
Від В до Г - Землі загального користування (вул. Ярослава Галана)
Від Г до Д - Гаражно-будівельний кооператив "Більшовик-91"
Від Д до Е - Землі, не надані у власність чи користування
Від Е до Ж - Гаражно-будівельний кооператив "Космос-1"
Від Ж до А - Землі, не надані у власність чи користування

В.о. начальника Головного управління
земельних ресурсів виконавчого органу Київради
(Київської міської державної адміністрації) Кулаковський Ю.П.

Адміністрація * Україна * Київська міська державна адміністрація * м.Київ * Головне управління земельних ресурсів

ГОСПОДАРСЬКИЙ СУД міста КИЄВА

01030, м. Київ, вул.Б.Хмельницького,44-Б тел. 230-31-34

РІШЕННЯ
ІМЕНЕМ УКРАЇНИ

№ 17/197 14.05.2008

За позовом Закритого акціонерного товариства «Компанія Катран»
До 1) Київської міської ради
2) Головного управління земельних ресурсів виконавчого органу Київради (Київської міської державної адміністрації)
Про визнання укладеним договору оренди земельної ділянки

Суддя Королевець О.А.

Представники:
Від позивача Кучер В.М. (довіреність від 01.04.2008)
Від відповідача-1 не з'явився
Від відповідача-2 Колодрубський О.О. (довіреність №06-34/31173 від 01.11.2006)

ОБСТАВИНИ СПРАВИ:

На розгляд господарського суду міста Києва передані позовні вимоги ЗАТ «Компанія Катран» про визнання укладеним договору оренди земельної ділянки площею 5,69 га по вул. Новопольова,2 у Солом'янському районі м. Києва в редакції, яка підписана позивачем та відповідає вимогам Закону України «Про оренду землі» та Типового договору, що затверджений Постановою КМУ від 03.03.2004 №220, та про зобов'язання відповідача-2 зареєструвати договір оренди.

В обґрунтування позовних вимог позивач посилається на те, що відповідно до вимог ст.16 Закону України "Про оренду землі" та ст.123 Земельного кодексу України позивач розробив та погодив в установленому порядку проект відведення земельної ділянки та отримав позитивний висновок державної землевпорядної експертизи; відповідно до ст.181 Господарського кодексу України надіслав до Київради пропозиції про укладення договору оренди земельної ділянки, але Київська міська рада не підписала зі свого боку договір та не надала зауважень до договору.

Відповідач-1 у відзиві на позовну заяву проти позовних вимог заперечує та просить суд відмовити в задоволенні позову в повному обсязі з тих підстав, що Київська міська рада вільно, за власним волевиявленням укладає договори оренди земельних ділянок, а тому в разу задоволення позовних вимог будуть порушені норми чинного законодавства України. Крім того, відповідач-1 звернув увагу суду на ту обставину, що стаття 16 Цивільного кодексу України не передбачає такого способу захисту порушених прав, як визнання договору укладеним. Представник відповідача-1 в судове засідання 14.05.2008 не з'явився. У відзиві на позов Київська міська рада просила суд розглядати справу без участі свого представника.

Відповідач-2 у відзиві на позов просить суд в задоволенні позовних вимог відмовити, оскільки Головне управління земельних ресурсів не порушувало законних прав та інтересів позивача.

Розглянувши матеріали справи, заслухавши пояснення представників сторін, Господарський суд міста Києва, -

ВСТАНОВИВ:

Відповідно до ст. 60 Закону України "Про місцеве самоврядування в Україні" територіальним громадам сіл, селищ, міст, районів у містах належить право комунальної власності на рухоме і нерухоме майно, доходи місцевих бюджетів, інші кошти, землю, природні ресурси, підприємства, установи та організації, в тому числі банки, страхові товариства, а також пенсійні фонди, частку в майні

підприємств, житловий фонд, не житлові приміщення, заклади культури, освіти, спорту, охорони здоров'я, науки, соціального обслуговування та інше майно і майнові права, рухомі та нерухомі об'єкти, визначені відповідно до закону як об'єкти права комунальної власності, а також кошти, отримані від їх відчуження.

Пунктом 12 Перехідних положень Земельного кодексу України визначено, що до розмежування земель державної та комунальної власності повноваження щодо розпорядження землями в межах населених пунктів, крім земель, переданих у приватну власність, здійснюють відповідні сільські, селищні, міські ради, а за межами населених пунктів – відповідні органи виконавчої влади.

Відповідно до ч. 5 ст.16 Закону України "Про місцеве самоврядування в Україні" від імені та в інтересах територіальних громад права суб'єкта комунальної власності здійснюють відповідні ради.

Статтею 16 Закону України "Про оренду землі" встановлено, що особа, яка бажає отримати земельну ділянку в оренду із земель державної або комунальної власності подає до відповідного органу виконавчої влади чи органу місцевого самоуправління за місцем розташування земельної ділянки заяву (клопотання).

Порядок надання земельних ділянок у користування в м. Києві затверджений рішенням Київради від 26.06.2003 №512/672 та діє з урахуванням рішень Київської міської ради №457/1867 від 15.07.2004 та №1205/4038 від 08.11.2007.

З матеріалів справи вбачається, що рішенням Київської міської ради від 14.05.2007 №680/1341 «Про передачу закритому акціонерному товариству «Компанія Катран» земельних ділянок дл будівництва, експлуатації та обслуговування житлового комплексу з підприємствами соціально-культурного, побутового обслуговування, спорудами для зберігання індивідуального автотранспорту та дитячим садочком на вул. Новопольовій, 2 у Солом'янському районі м. Києва», затверджено проект землеустрою щодо відведення земельної ділянки позивачу та передано останньому у короткострокову оренду на 5 років земельні ділянки площею 5,69 га для будівництва, експлуатації та обслуговування житлового комплексу з підприємствами соціально-культурного, побутового обслуговування, спорудами для зберігання індивідуального автотранспорту та дитячим садочком на вул. Новопольовій, 2 у Солом'янському районі м. Києва у зв'язку із переходом права власності на комплекс будівель (свідоцтво про право власності від 14.09.2006) у тому числі: ділянку №1 площею 3,66 га – за рахунок частини земель, відведених відповідно до рішення виконавчого комітету Київської міської Ради депутатів трудящих від 31.03.59 №475 «Про відвід земельних ділянок Київському міськавтоуправлінню під автогосподарство»; ділянку №2 площею 2,03 га – за рахунок частини земель, відведених відповідно до рішень виконавчого комітету Київської міської Ради депутатів трудящих від 11.10.66 №1522 «Про відвід земельної ділянки Київському автотранспортному підприємству 09662 Київського міського виробничого управління вантажного автотранспорту під поширення та реконструкцію упаковочного цеху» та від 31.08.72 №1400 «Про відведення земельної ділянки автотранспортному підприємству 09667 для розміщення стоянки автотранспорту».

Також позивача зобов'язано у місячний термін звернутися до Головного управління земельни ресурсів із клопотанням щодо організації робіт по винесенню меж земельної ділянки в натуру (на місцевості) та виготовленню документа, що посвідчує право користування земельними ділянками.

Відповідно до ч. 6 ст. 123 Земельного кодексу України проект відведення земельної ділянки погоджується із землекористувачем, органом по земельних ресурсах, природоохоронним і санітарно-епідеміологічним органами, органами архітектури та охорони культурної спадщини і після одержання висновку державної землевпорядної експертизи по об'єктам, які їй підлягають, подається до відповідної державної адміністрації або сільської, селищної, міської ради, які розглядають його у місячний строк і, в межах своїх повноважень, визначених цим кодексом, приймають рішення про надання земельної ділянки.

На виконання зазначених вище вимог законодавства та рішень Київради позивач звернувся до Головного управління земельних ресурсів Київської міської державної адміністрації з клопотанням про затвердження проекту землеустрою щодо відведення земельних ділянок.

18.10.2007 виготовлена технічна документація із землеустрою щодо складання договорів оренди земельних ділянок (кадастрові номери: №8 000 000 000:69:236:0019 та №8 000 000 000:69:236:0030), які передаються позивачу, була перевірена та прийнята до бази даних Головного управління земельних ресурсів виконавчого органу Київської міської державної адміністрації (інв.№ІД-1984).

Проект відведення земельних ділянок був погоджений позивачем із відповідними органами, про що свідчать позитивні висновки, що знаходяться у матеріалах справи.

Відповідно до ст. 6 Закону України "Про оренду землі" орендарі набувають права оренди земельної ділянки на підставах і в порядку передбачених Земельним кодексом України, Цивільним

кодексом України, Господарським кодексом України, цим та іншими законами України і договором оренди землі.

Відповідно до ч. 2 ст. 125 Земельного кодексу України право на оренду земельної ділянки виникає після укладення договору оренди і його державної реєстрації.

Статтею 181 Господарського кодексу України визначений загальний порядок укладення господарських договорів, відповідно до якого господарський договір за загальним правилом викладається у формі єдиного документа, підписаного сторонами та скріпленого печатками.

Частиною 2 ст. 181 Господарського кодексу України передбачено, що проект договору може бути запропоновано будь-якою із сторін. У разі якщо проект договору викладено як єдиний документ, він надається другій стороні у двох примірниках.

З матеріалів справи вбачається, що позивач звертався до Київської міської ради з проханням укласти договір оренди земельних ділянок, а також надсилав до відповідача-1 підписані ним два примірника проекту договору оренди для відповідного оформлення. Однак до цього часу договір оренди залишається не підписаним.

Частиною 3 ст. 181 Господарського кодексу України передбачено, що сторона, яка одержала проект договору, у разі згоди з його умовами оформляє договір відповідно до вимог ч. 1 цієї статті і повертає один примірник договору другій стороні.

Судом встановлено, що договір оренди земельної ділянки відповідачем-1 не було підписано та не було повернуто із зауваженнями позивачу.

Матеріали справи свідчать про те, що проект договору оренди земельних ділянок, який був надісланий позивачем відповідачу-1, відповідає вимогам Закону України "Про оренду землі" та Типовій формі договору оренди землі, затвердженій Постановою Кабінету Міністрів України №220 від 03.03.2004.

Відповідно до ч. 1 ст. 187 Господарського кодексу України, спори, що виникають при укладенні господарських договорів за державним замовленням, або договорів, укладення яких є обов'язковим на підставі закону та в інших випадках, встановлених законом, розглядаються судом.

Відповідно до ст. 33 ГПК України кожна сторона повинна довести ті обставини, на які вона посилається як на підставу своїх вимог і заперечень.

Відповідачі доказів на спростування обставин, наведених позивачем, суду не надали.

З огляду на вищевикладене, суд вважає, що позовні вимоги про визнання укладеним між позивачем та відповідачем-1 договору оренди земельних ділянок в редакції, що запропонована позивачем, є обґрунтованими.

Позовні вимоги про зобов'язання Головного управління земельних ресурсів виконавчого органу Київради (Київської міської державної адміністрації) зареєструвати договір оренди земельних ділянок з усіма додатками, що є його невід'ємними частинами, між Орендодавцем – Київською міською радою та Орендарем – ЗАТ «Компанія Катран», у встановленому порядку, також підлягають задоволенню виходячи з наступного.

Відповідно до Положення про Головне управління земельних ресурсів виконавчого органу Київської міської ради (Київської міської державної адміністрації), що затверджено рішенням Київської міської ради від 19.12.2002 №182/342, дане управління організовує видачу державних актів на право власності на землю і право користування землею, оформлення та видачу договорів оренди земельних ділянок та здійснює їх реєстрацію.

Крім того, відповідно до рішення Київської міської ради від 29.05.2003 №433/593 "Про забезпечення ефективного землекористування в місті Києві" Головному управлінню земельних ресурсів виконавчого органу Київської міської ради (Київської міської державної адміністрації) доручено у повному обсязі здійснювати підготовку документів, що посвідчують право власності та право користування, відповідно до п. "з" ст. 9 та п. "є" ст. 184 Земельного кодексу України.

Згідно зі ст. 18 Закону України "Про оренду землі" договір оренди землі набирає чинності після його державної реєстрації.

З урахуванням вищевикладеного, позовні вимоги ЗАТ «Компанія Катран» до відповідача-2 слід вважати обґрунтованими та такими, що підлягають задоволенню в повному обсязі.

Відповідно до ст. 49 ГПК України в разі задоволення позову судові витрати підлягають стягненню з відповідачів на користь позивача, але, оскільки позивачем таких вимог не заявлено, тому зазначені витрати покладаються на позивача.

Враховуючи наведене, керуючись ст. ст. 33, 49, 82-85 Господарського процесуального кодексу України, Господарський суд міста Києва

З ОРИГІНАЛОМ

ВИРІШИВ:

1. Позовні вимоги задовольнити повністю.

2. Вважати укладеним, з дня набрання даним рішенням законної сили, договір оренди земельної ділянки загальною площею 5,69 га (кадастрові номери: №8 000 000 000:69:236:0019 та №8 000 000 000:69:236:0030) по вул. Новопольовій,2 у Солом'янському районі м. Києва між Закритим акціонерним товариством «Компанія Катран» (03061, м. Київ, вул. Новопольова,2, код ЄДРПОУ 05441005) та Київською міською радою (01044, м. Київ, вул. Хрещатик, 36, код ЄДРПОУ 22883141) в редакції, яка була підписана Закритим акціонерним товариством «Компанія Катран» та відповідає вимогам Закону України "Про оренду землі" та Типовому договору оренди землі, що затверджений постановою Кабінету Міністрів України від 03.03.2004 №220, а земельні ділянки такими, що передані, з моменту набрання чинності судовим рішенням на умовах, визначених цим договором:

ДОГОВІР
оренди земельної ділянки

Київська міська рада, (м.Києві, вул.Хрещатик,36, код ЄДРПОУ 22883141), - далі у тексті – «Орендодавець», в особі Київського міського голови Черновецького Леоніда Михайловича, який діє на підставі ст. 42 Закону України «Про місцеве самоврядування в Україні» – з однієї сторони, та Закрите акціонерне товариство «Компанія Катран» (м.Київ, вул. Новопольова,2, код ЄДРПОУ 0544100' зареєстроване Солом'янською районною у м.Києві державною адміністрацією 28.03.2007 року за №1073105000400111 9) – далі у тексті – «Орендар», в особі директора Грищенка Володимира Ісаковича, який діє на підставі Статуту, - з другої сторони, уклали договір оренди земельної ділянки (далі у тексті – Договір) про нижченаведене:

1. Предмет Договору

1.1.Орендодавець, на підставі рішення Київської міської ради від 24 травня 2007 року №680/1341, передає, а Орендар приймає в оренду (строкове платне користування) земельну ділянку (далі – об'єкт оренди або земельна ділянка), визначену цим Договором.

2. Об'єкт оренди

2.1. Об'єктом оренди відповідно до цього Договору є Земельна ділянка з наступними характеристиками:

- місце розташування – вул. Новопольова,2 у Солом'янському районі м. Києва;
- Загальний розмір – 5,6890 га в тому числі:
- земельна ділянка №1 площею 3,6628 га кадастровий номер – 8 000 000 00:69:236:0019;
- земельна ділянка №2 площею 2,0262 га кадастровий номер – 8 000 000 00:69:236:0030
- цільове призначення – для будівництва, експлуатації та обслуговування житлового комплексу з підприємствами соціально-культурного, побутового обслуговування, спорудами для зберігання індивідуального автотранспорту та дитячим садочком;

2.2. Згідно з витягом з технічної документації № Ю-09081/2007 і №Ю-09082/2007 Головного управління земельних ресурсів виконавчого органу Київради (Київської міської державної адміністрації) від 25.10.2007 року нормативна грошова оцінка земельної ділянки (кадастровий номер – 8 000 000 00:69:236:0019) становить 34643695,19 (тридцять чотири мільйони шістсот сорок три тисячі шістсот дев'яносто п'ять) грн. 19 коп. та земельної ділянки (кадастровий номер – 8 000 000 00:69:236:0030) – 23988111,42 (двадцять три мільйони дев'ятсот вісімдесят вісім тисяч сто одинадцять) грн. 42 коп.

2.3. Земельна ділянка, яка передається в оренду, не має недоліків, що можуть перешкоджати її ефективному використанню.

3. Строк дії Договору

3.1. Договір укладено на 5 (п'ять) років.

4. Орендна плата

4.1. Визначена цим Договором орендна плата за Земельну ділянку становить платіж, який Орендар самостійно розраховує та вносить Орендодавцеві за користування Земельною ділянкою у грошовій формі.

4.2. Річна орендна плата за Земельну ділянку встановлюється у розмірі 4 (чотирьох) відсотків від її нормативної грошової оцінки. Обчислення розміру орендної плати за земельну ділянку здійснюється з урахуванням цільового призначення та коефіцієнтів індексації, визначених законодавством.

4.3. Розмір орендної плати може змінюватись за згодою сторін шляхом прийняття відповідного рішення Київською міською радою та внесення змін до цього Договору.

4.4. Зміна нормативної грошової оцінки земельної ділянки та її індексація проводиться без внесення змін та доповнень до цього Договору у порядку та у випадках, передбачених

З ОРИГІНАЛОМ
-77-

законодавством України.

4.5. Орендна плата вноситься Орендарем рівними частинами за базовий податковий (звітний) період, який дорівнює календарному місяцю, щомісячно рівними частинами протягом тридцяти календарних днів, наступних за останнім календарним днем звітного (податкового) місяця на рахунок 33217812700010, КЕКД 13050200 у ГУ ДКУ у м. Києві, МФО 820019. Отримувач: УДК у Солом'янському р-ні м. Києва, ідентифікаційний код 26077951. Питання сплати податку на додану вартість та інших податкових платежів, що пов'язані з виконанням Договору, вирішуються Орендарем в установленому законодавством України порядку.

4.6. Зміна отримувача орендної плати та його банківських реквізитів може здійснюватися Орендодавцем в односторонньому порядку і не потребує внесення змін до цього Договору. Орендар зобов'язується уточнювати банківські реквізити і назву отримувача орендної плати.

4.7. Розмір орендної плати може переглядатись у разі зміни розмірів земельного податку, підвищення цін і тарифів, зміни коефіцієнтів індексації, визначених законодавством та у випадках, передбачених законом, за згодою сторін, але не частіше, ніж один раз у рік.

4.8. За несвоєчасне внесення орендної плати справляється пеня в розмірі 120 (ста двадцяти) відсотків річних облікової ставки Національного банку України, діючої на день виникнення такого боргу або на день його (його частини) погашення, при цьому для розрахунку використовується більша із зазначених ставок. Розрахунок пені здійснюється на дату погашення суми боргу (частини боргу) за кожний календарний день прострочення платежу, включаючи день такого погашення.

4.9. Контроль за правильністю обчислення і справляння орендної плати, нарахування пені за несвоєчасну сплату орендної плати та її стягнення здійснює районний податковий орган за місцем розташування земельної ділянки.

5. Умови використання та обмеження (обтяження) щодо використання земельної ділянки

5.1. Умови збереження стану об'єкта оренди:

- на Земельній ділянці не дозволяється діяльність, не пов'язана з цільовим призначенням Земельної ділянки. Зміна цільового призначення Земельної ділянки можлива лише в разі прийняття Київською міською радою рішення про затвердження проекту землеустрою щодо відведення Земельної ділянки у зв'язку зі зміною цільового призначення Земельної ділянки та внесення відповідних змін до Договору. Роботи по розробці проекту землеустрою щодо відведення сплачує Орендар.

5.2. Обмеження та сервітути щодо Земельної ділянки на день підписання цього Договору відсутні.

6. Умови і строки передачі земельної ділянки в оренду

6.1 Земельна ділянка є переданою в день державної реєстрації цього Договору.

6.2. Право на оренду Земельної ділянки виникає після державної реєстрації цього Договору.

7. Умови повернення земельної ділянки

7.1. Після припинення дії Договору Орендар повертає Орендодавцеві Земельну ділянку у стані, не гіршому порівняно з тим, у якому він одержав її в оренду .

Орендодавець у разі погіршення корисних властивостей орендованої земельної ділянки, пов'язаних із зміною її стану, має право на відшкодування збитків у розмірі, визначеному сторонами. Якщо сторонами не досягнуто згоди про розмір відшкодування збитків, спір розв'язується у судовому порядку.

8. Права та обов'язки Сторін

8.1. Орендодавець має право вимагати від Орендаря:

- використання земельної ділянки за цільовим призначенням згідно з цим Договором;
- дотримання місцевих правил забудови;
- своєчасного внесення орендної плати;
- дострокового розірвання цього Договору;
- відшкодування понесених збитків, в тому числі неотриманих доходів, відповідно до чинного законодавства у разі розірвання цього Договору.

8.2. Орендодавець зобов'язаний:

- повідомити в письмовій формі Орендаря про намір продати земельну ділянку третій особі із зазначенням її ціни та інших умов, на яких вона продається;
- не вчиняти дій, які б перешкоджали Орендарю користуватися Земельною ділянкою,
- передати в користування земельну ділянку у стані, що відповідає умовам цього Договору.

З ОРИГІНАЛОМ

— 78 —

8.3. Орендар має право:

- самостійно господарювати на землі з дотриманням вимог чинного законодавства України та умов цього Договору;

- за письмовою згодою Орендодавця зводити в установленому законодавством порядку інші будівлі і споруди;

- у разі розірвання цього Договору, за погодженням сторін, має право вимагати відшкодування нанесених збитків відповідно до чинного законодавства;

- після закінчення строку, на який було укладено цей Договір, при умові належного виконання обов'язків відповідно до умов цього Договору, Орендар має за інших рівних умов переважне право на поновлення Договору;

- переважне право на купівлю Земельної ділянки у разі її продажу.

8.4. Орендар зобов'язаний:

- приступати до використання земельної ділянки в строк, встановлений цим Договором, та після підписання цього Договору та державної реєстрації Договору;

- завершити забудову Земельної ділянки в строки, встановлені проектною документацією на будівництво, затвердженою в установленому порядку;

- використовувати земельну ділянку відповідно до її цільового призначення;

- своєчасно вносити орендну плату;

- при зміні функціонального використання об'єкта нерухомості, що розташований на земельній ділянці, у десятиденний термін в письмовій формі замовити у Головному управлінні земельних ресурсів виконавчого органу Київради (Київської міської державної адміністрації) витяг з технічної документації про нову нормативну грошову оцінку земельної ділянки або її частини з урахуванням зазначених змін та після одержання цього витягу передати його до податкового органу за місцем розташування земельної ділянки;

- письмово повідомити Орендодавця про відчуження об'єктів (їх частин), що розташовані на земельній ділянці і належать Орендарю, на протязі десяти днів з моменту вчинення відповідного правочину, а також повідомити про наміри подальшого використання земельної ділянки. У випадку, якщо Орендар має намір припинити право користування земельною ділянкою (її частиною), цей Договір розривається за згодою сторін, або до цього Договору вносяться відповідні зміни, з моменту укладання Договору оренди земельної ділянки з новим власником об'єктів, які були відчужені;

- забезпечити вільний доступ до земельної ділянки представнику контролюючих органів;

- повернути Земельну ділянку Орендодавцю у стані, придатному для її подальшого використання після припинення дії цього Договору;

- у строки, встановлені чинним законодавством, звітувати перед податковими органами району за місцем розташування Земельної ділянки про сплату орендної плати;

- забезпечити вільний доступ для прокладання нових, ремонту та експлуатації існуючих інженерних мереж і споруд, розміщених у межах земельної ділянки;

- питання майнових відносин вирішувати в установленому порядку;

- виконати вимоги, викладені в листах Головного управління містобудування, архітектури та дизайну міського середовища від 28.04.2007 №09-4181, Київської міської санепідемстанції від 25.04.2007 №2879, Державного управління охорони культурної спадщини від 26.04.2007 №2914, Державного управління охорони навколишнього природного середовища в м. Києві від 28.04.2007 №05-6-25/2580, Головного управління земельних ресурсів від 08.05.2007 №03-0399;

- передати Головному управлінню житлового забезпечення виконавчого органу Київради (Київської міської державної адміністрації) 7% загальної площі квартир в цих будинках (крім службової) на підставі пункту 38 рішення Київської міської ради від 17.01.2008 №3/4475 «Про бюджет міста Києва на 2008 рік»;

- сплатити до цільового фонду спеціального фонду бюджету міста Києва на розвиток житлового будівництва до моменту здачі в експлуатацію збудованої житлової площі кошти в розмірі 5% витрат з будівництва загальної площі цих будинків, виходячи з опосередкованої вартості спорудження житла, установленої Міністерством регіонального розвитку і будівництва України для міста Києва станом на день оплати, в якому проводиться оплата, на підставі пункту 39 рішення Київської міської ради від 17.01.2008 №3/4475 «Про бюджет міста Києва на 2008 рік»;

- питання пайової участі вирішити до початку будівництва відповідно до рішення Київради від 27.02.2003 №271/431 «Про пайову участь (внески) інвесторів (забудовників) у створенні соціальної та інженерно-транспортної інфраструктури м. Києва» (із змінами та доповненнями, внесеними рішеннями Київської міської ради від 12.02.2004 №14/1223, від 28.12.2004 №1051/2461 та від 27.12.2005 №622/3083);

ЗГІДНО
ОРИГІНАЛОМ

- проектом будівництва об'єкта офісного комплексу передбачити місця постійного зберігання автотранспорту (крім відкритих автостоянок) із кількістю машиномісць відповідно до державних будівельних норм;

- у п'ятиденний строк після державної реєстрації Договору оренди земельної ділянки надати копію цього Договору до районного податкового органу за місцем розташування земельної ділянки.

8.5. Сторони також мають інші права і несуть інші обов'язки, визначені законодавством України.

9.Ризик випадкового знищення або пошкодження об'єкта оренди чи його частини

Ризик випадкового знищення або пошкодження об'єкта оренди чи його частини несе Орендар.

10. Страхування об'єкта оренди

Сторони домовилися про те, що Орендар має право застрахувати об'єкт оренди.

11. Зміна умов договору та припинення і поновлення Договору

11.1. Всі зміни та/або доповнення до цього Договору вносяться за згодою сторін. Згодою або запереченням Орендодавця на зміни та/або доповнення до цього Договору, є його рішення, прийняте в установленому законодавством порядку.

11.2. Витрати, пов'язані з внесенням зміни та/або доповнення до цього Договору, сплачує Орендар.

11.3. Договір оренди припиняється в разі:

- закінчення строку, на який його було укладено;
- викупу Земельної ділянки для суспільних потреб та примусового відчуження Земельної ділянки з мотивів суспільної необхідності в порядку, встановленому законодавством України;
- поєднання в одній особі власника Земельної ділянки та Орендаря;
- ліквідації юридичної особи – Орендаря.

Договір припиняється також в інших випадках, передбачених законом.

11.4. Припинення Договору шляхом розірвання.

Договір може бути розірваний:

- за взаємною згодою сторін;
- за рішенням суду, в порядку, встановленому законом;

11.5. Договір може бути достроково розірваний у разі невиконання або неналежного виконання Орендарем обов'язків, визначених у пунктах 5.1 та 8.4 цього Договору.

11.6. Розірвання цього Договору не потребує укладення додаткової угоди. Договір вважається розірваним з моменту прийняття Орендодавцем відповідного рішення, якщо інше не встановлено рішенням.

11.7. Поновлення Договору:

- Після закінчення строку, на який було укладено цей Договір, Орендар, за умови належного виконання своїх обов'язків, має за інших рівних умов переважне право на поновлення Договору. У цьому разі Орендар повинен не пізніше, ніж за 3 (три) місяці до закінчення строку дії Договору повідомити письмово Орендодавця про намір продовжити його дію;
- У разі поновлення Договору на новий строк його умови можуть бути змінені за згодою сторін.

11.8. У разі припинення або розірвання цього Договору Орендар зобов'язаний повернути Орендодавцеві земельну ділянку, на умовах, визначених цим Договором. У разі невиконання Орендарем обов'язку щодо умов повернення Орендодавцеві земельної ділянки Орендар зобов'язаний відшкодувати Орендодавцеві завдані збитки.

11.9. Перехід права власності на орендовану земельну ділянку до третьої особи, а також реорганізація юридичної особи-Орендаря не є підставою для зміни умов або розірвання Договору.

12. Відповідальність сторін за невиконання або неналежне виконання Договору та вирішення спорів

12.1. У разі невиконання своїх зобов'язань за цим Договором Сторони несуть відповідальність, визначену цим Договором та законодавством.

12.2. У разі невиконання Орендарем умов цього Договору та обов'язків, передбачених законодавством України, Договір може бути достроково розірваний.

12.3. Сторона, яка порушила зобов'язання, звільняється від відповідальності, якщо вона доведе, що це порушення сталося не з її вини.

12.4 Усі спори, що пов'язані із виконанням умов цього Договору, вирішуються судами

України, при неможливості досудового врегулювання спорів, що виникають при виконанні умов цього Договору.

13. Суборенда Земельної ділянки

13.1. Орендар має право передати земельну ділянку або її частину у суборенду виключно за письмовою згодою Орендодавця.

13.2. Орендодавець надає свою згоду чи заперечення щодо передачі Земельної ділянки або її частини у суборенду шляхом прийняття в установленому законодавством порядку відповідного рішення.

13.3. Умови договору суборенди земельної ділянки повинні обмежуватися умовами даного Договору і не суперечити йому.

14. Прикінцеві положення

14.1. Цей Договір складений у двох примірниках. Один примірник – для зберігання у Орендаря, один – для Орендодавця (знаходиться на зберіганні у Головному управлінні земельних ресурсів виконавчого органу Київради (Київської міської державної адміністрації).

14.2. Невід'ємною частиною цього Договору є:

- план Земельної ділянки;
- кадастровий план Земельної ділянки;
- акт визначення меж Земельної ділянки в натурі (на місцевості);
- акт приймання-передачі Земельної ділянки.

3. Зобов'язати Головне управління земельних ресурсів виконавчого органу Київської міської ради (Київської міської державної адміністрації) (01044, м. Київ, вул. Хрещатик, 32-а, код ЄДРПОУ 26199097) зареєструвати договір оренди земельної ділянки з усіма додатками, що є його невід'ємними частинами, між Орендодавцем – Київською міською радою (01044, м. Київ, вул. Хрещатик, 36, код ЄДРПОУ 22883141) та Орендарем – Закритим акціонерним товариством «Компанія Катран» (03061, м.Київ, вул. Новопольова,2, код ЄДРПОУ 05441005), у встановленому порядку.

4. Видати наказ після набрання рішенням законної сили.

Суддя **О.А.Кролевець**

Прошнуровано, пронумеровано, скріплено
підписом і печаткою 21 (двадцять один) аркуш

Перший заступник начальника
управління земельних ресурсів

О.Луцький

КИЇВСЬКА МІСЬКА РАДА

IV СЕСІЯ V СКЛИКАННЯ

РІШЕННЯ

24.05.2007 №680/1341

Про передачу закритому акціонерному товариству «КОМПАНІЯ КАТРАН» земельних ділянок для будівництва, експлуатації та обслуговування житлового комплексу з підприємствами соціально-культурного, побутового обслуговування, спорудами для зберігання індивідуального автотранспорту та дитячим садочком на вул.Новопольовій, 2 у Солом'янському районі м. Києва

Відповідно до статей 93, 120, 123, 124 Земельного кодексу України та розглянувши проект землеустрою щодо відведення земельних ділянок, Київська міська рада

ВИРІШИЛА:

1. Затвердити містобудівне обґрунтування щодо внесення змін до містобудівної документації стосовно розташування житлового комплексу з підприємствами соціально-культурного, побутового обслуговування та спорудами для зберігання індивідуального автотранспорту на вул.Новопольовій у Солом'янському районі м.Києва.

2. Внести зміни до Генерального плану розвитку міста Києва, затвердженого рішенням Київської міської ради від 28.03.2002 №370/1804, а саме: перевести територію в межах, визначених містобудівним обґрунтуванням, з комунально-складської території до території багатоповерхової житлової забудови.

3. Віднести земельні ділянки загальною площею 5,69 га на вул.Новопольовій, 2 у Солом'янському районі м. Києва до земель запасу житлової та громадської забудови з виключенням їх з категорії земель промисловості, транспорту, зв'язку, енергетики, оборони та іншого призначення.

4. Затвердити проект землеустрою щодо відведення земельних ділянок закритому акціонерному товариству «КОМПАНІЯ КАТРАН" для будівництва, експлуатації та обслуговування житлового комплексу з підприємствами соціально-культурного, побутового обслуговування, спорудами для зберігання індивідуального автотранспорту та дитячим садочком на вул.Новопольовій, 2 у Солом'янському районі м. Києва.

5. Передати закритому акціонерному товариству «КОМПАНІЯ КАТРАН», за умови виконання пункту 6 цього рішення, у короткострокову оренду на 5 років земельні ділянки загальною площею 5,69 га для будівництва, експлуатації та обслуговування житлового комплексу з підприємствами соціально-культурного, побутового обслуговування, спорудами для зберігання індивідуального автотранспорту та дитячим садочком на вул.Новопольовій, 2 у Солом'янському районі м. Києва у зв'язку із переходом права власності на комплекс будівель (свідоцтво про право власності від 14.09.2006), у тому числі:

- ділянку №1 площею 3,66 га - за рахунок частини земель, відведених відповідно до рішення виконавчого комітету Київської міської Ради депутатів трудящих від 31.03.59 №475 "Про відвод земельних ділянок Київському міськавтоуправлінню під автогосподарство";

- ділянку №2 площею 2,03 га - за рахунок частини земель, відведених відповідно до рішень виконавчого комітету Київської міської Ради депутатів трудящих від 11.10.66 №1522 "Про відвод земельної ділянки Київському автотранспортному підприємству 09662 Київського міського виробничого управління вантажного автотранспорту під поширення та реконструкцію упаковочного цеху" та від 31.08.72 №1400 "Про відведення земельної ділянки автотранспортному підприємству 09667 для розміщення стоянки автотранспорту".

6. Закритому акціонерному товариству «КОМПАНІЯ КАТРАН»:

6.1. Виконувати обов'язки землекористувача відповідно до вимог статті 96 Земельного кодексу України.

6.2. У місячний термін звернутись до Головного управління земельних ресурсів виконавчого органу Київради (Київської міської державної адміністрації) із клопотанням щодо організації робіт по винесенню меж земельних ділянок в натуру (на місцевість) та виготовленню документа, що посвідчує право користування земельними ділянками.

6.3. Питання відшкодування відновлюючої вартості зелених насаджень (акт попереднього обстеження зелених насаджень від 19.04.2007 №108) та інші питання майнових відносин вирішувати в установленому порядку.

6.4. Виконати вимоги, викладені в листах Головного управління містобудування, архітектури та дизайну міського середовища від 18.04.2007 №19-3656, від 28.04.2007 №09-4181, Київської міської санепідстанції від 25.04.2007 №2879, від 20.04.2007 №2712, Державного управління охорони навколишнього природного середовища в м.Києві від 28.04.2007 №06-6-25/2580, від 27.04.2007 №08-8-18/2591 та дочірнього підприємства "Інститут генерального плану м.Києва" ВАТ "Київпроект" від 18.01.2007 №74.

6.5. Питання пайової участі вирішити до початку будівництва відповідно до рішення Київради від 27.02.2003 №271/431 "Про пайову участь (внески) інвесторів (забудовників) у створенні соціальної та інженерно-транспортної інфраструктури м.Києва".

6.6. Забезпечити вільний доступ для прокладання нових, ремонту та експлуатації існуючих інженерних мереж і споруд, що знаходяться в межах земельних ділянок.

6.7. Проектом будівництва передбачити місця постійного зберігання автотранспорту (крім відкритих автостоянок) у кількості, не меншій за одне

машиномісце на кожні дві квартири у цьому житловому комплексі.

6.8. Передати Головному управлінню житлового забезпечення виконавчого органу Київради (Київської міської державної адміністрації) 7% загальної площі квартир у цьому житловому комплексі (крім службової) на підставі пункту 36 рішення Київської міської ради від 28.12.2006 №531/588 «Про бюджет міста Києва на 2007 рік».

6.9. Сплатити до цільового фонду спеціального фонду бюджету міста Києва на розвиток житлового будівництва до моменту здачі в експлуатацію збудованої житлової площі кошти в розмірі 5 % витрат з будівництва загальної площі цього житлового комплексу, виходячи з опосередкованої вартості спорудження житла, установленої Державним комітетом України з будівництва та архітектури для міста Києва станом на 1 січня року, в якому проводиться оплата, на підставі пункту 84 рішення Київської міської ради від 28.12.2006 №531/588 "Про бюджет міста Києва на 2007 рік".

6.10. У складі проекту будівництва виконати розрахунки щодо забезпеченості населення об'єктами соціальної сфери (дитячі дошкільні заходи, загальноосвітні школи, об'єкти охорони здоров'я тощо) і передбачити їх розміщення та будівництво одночасно із спорудженням житлового комплексу.

7. Попередити землекористувача, що використання землі не за цільовим призначенням тягне за собою припинення права користування нею відповідно до вимог статей 141, 143 Земельного кодексу України.

8. Контроль за виконанням цього рішення покласти на постійну комісію Київради з питань земельних відносин.

КИЇВСЬКА МІСЬКА РАДА СЕКРЕТАРІАТ УКРАЇНА

Київський міський голова Л.Черновецький

п. 12.5

ДЕПУТАТ

КИЇВСЬКОЇ МІСЬКОЇ РАДИ VIII СКЛИКАННЯ

"16" березня 2016 р. №08/279/1987/18

Київська міська рада
16.03.2016 № 08/4287

Голові постійної комісії Київради з питань містобудування, архітектури та землекористування
Міщенку О.Г.

Шановний Олексію Григоровичу!

13.01.2016 в Департаменті містобудування та архітектури виконавчого органу Київради (Київської міської державної адміністрації) відбулася нарада з питань, пов'язаних з територією КП МА "Київ" (Жуляни), подальшим розвитком суміжних до території аеропорту територій.

Згідно п.2. протоколу наради було визначена необхідність ініціювання внесення змін до ДПТ мікрорайону Жуляни з розширенням меж (включивши територію аеропорту, територію в межах вул. Народного Ополчення, Ернста, Івана Пулюя, Вільямса, Трутенка, з урахуванням суміжної розробки ДПТ вздовж річки "Совки" та верхнім каскадом "Совських ставків").

На виконання п.2 протоколу Департаментом містобудування та архітектури підготовлено проектну документацію щодо корегування меж ДПТ мікрорайону Жуляни в Солом'янському районі м. Києва (включаючи територію аеропорту, територію в межах вул. Народного Ополчення, Ернста, Івана Пулюя, Вільямса, Трутенка, з урахуванням суміжної розробки ДПТ вздовж річки "Совки" та верхнім каскадом "Совських ставків"), яка надана на розгляд очолюваної Вами комісії.

Враховуючи вищевикладене, з метою актуалізації та оновлення містобудівної документації мікрорайону Жуляни в Солом'янському районі міста Києва, з урахуванням перспективного розвитку території,

ПРОШУ:

1. Погодити на засіданні очолюваної Вами комісії, подану Департаментом містобудування та архітектури проектну документацію щодо корегування межі ДПТ мікрорайону Жуляни в Солом'янському районі м. Києва (включаючи територію аеропорту, територію в межах вул. Народного Ополчення, Ернста, Івана Пулюя, Вільямса, Трутенка, з урахуванням суміжної розробки ДПТ вздовж річки "Совки" та верхнім каскадом "Совських ставків").
2. Погодити корегування меж ДПТ суміжної території – ДПТ обмеженої проспектом Глушкова з урахуванням перспективного розвитку території між вул.Вільямса-Трутенка та вул. Ломоносова.
3. Надати Департаменту містобудування та архітектури протокольне доручення здійснити організаційно-правові заходи щодо ініціювання внесення змін в рішення Київської міської ради від 13.11.2013 №518/10006 «Про затвердження міської програми створення (оновлення) містобудівної документації у м. Києві» в частині корегування меж наступної містобудівної документації:

   - ДПТ мікрорайону Жуляни в Солом'янському районі м. Києва (включаючи територію аеропорту, територію в межах вул. Народного Ополчення, Ернста, Івана Пулюя, Вільямса, Трутенка, з урахуванням суміжної розробки ДПТ вздовж річки "Совки" та верхнім каскадом "Совських ставків");
   - ДПТ обмеженої проспектом Глушкова з урахуванням перспективного розвитку території між вул.Вільямса-Трутенка та вул. Ломоносова.

Додатки:

1. Схема меж проекту внесення змін до детального плану території в мікрорайоні Жуляни – на 1 арк.
2. Схема меж проекту детального плану території в районі вулиць Глушкова, Касіяна, Якубовського, Вільямса, Трутенка, Васильківської у Голосіївському районі м.Києва – на 1 арк.

З повагою
депутат Київради С.Жримчак

Схема меж проекту детального плану території в районі вулиць Глушкова, Касіяна, Якубовського, Вільямса, Трутенка, Васильківської у Голосіївському районі м. Києва (п. 42 Переліку міської програми створення містобудівної документації)

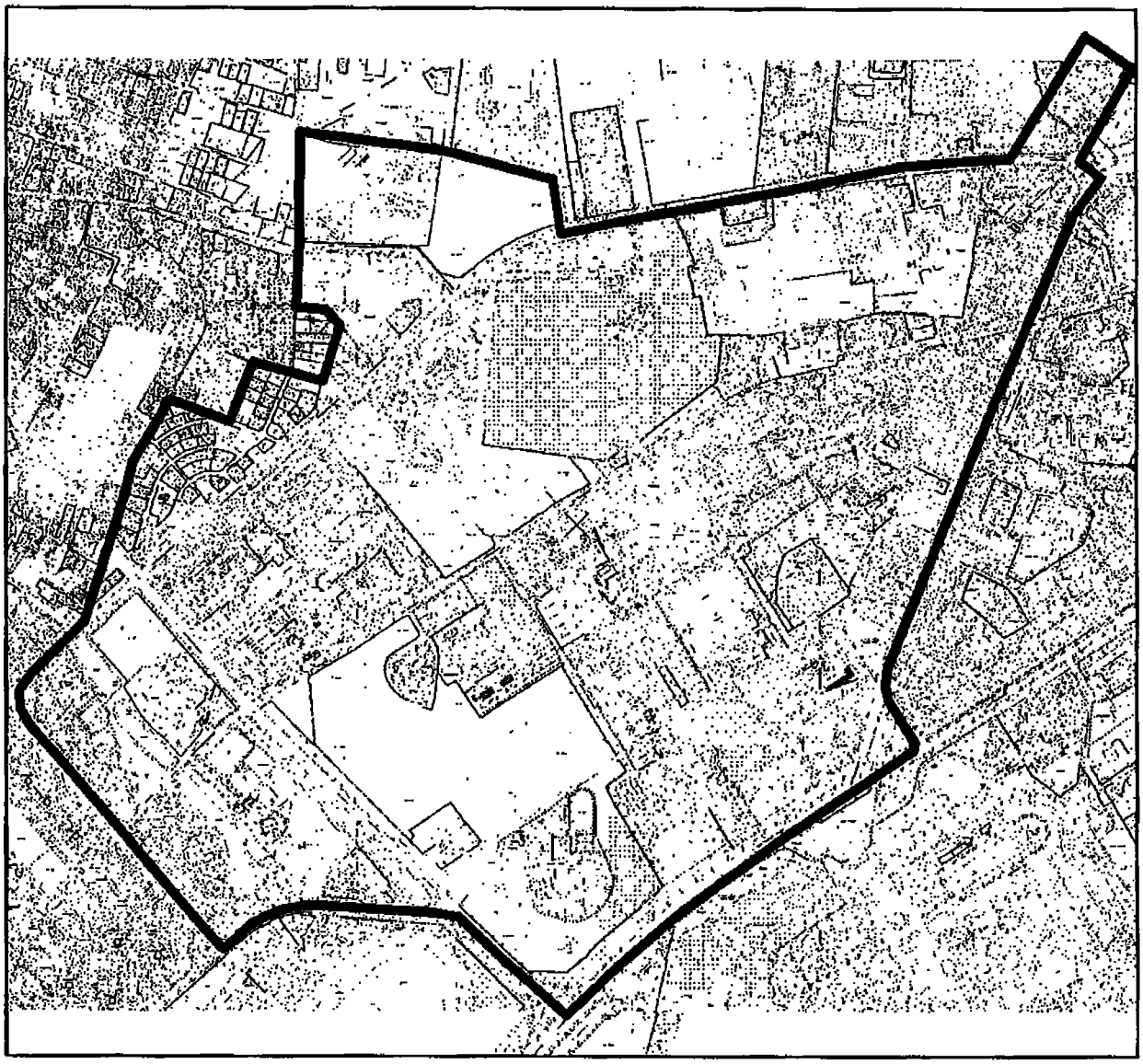

площа - 266.7 га

п. 12.6.

Київська міська рада
24.03.2016 № 08/О-3644

ДЕПУТАТ

КИЇВСЬКОЇ МІСЬКОЇ РАДИ VIII СКЛИКАННЯ

"17" березня 2016 р. №08/249/08/01-40

Голові Постійної комісії
Київської міської ради з
питань містобудування,
архітектури та землекористування
Міщенку О.Г.
Адреса: 01044, м. Київ,
вул. Хрещатик, 36

Шановний Олександре Григоровичу!

До мене як до депутата Київської міської ради на депутатському прийомі, що відбувся 4 березня 2016 року, звернувся член Громадської організації «Фонд інвалідів Чорнобиля Оболонського району» Обертинський Михайло Іванович з метою вирішення питання наділення житлом ліквідаторам Чорнобильської АЕС.

Верховна Рада України ухвалила Постанову №793-VIII від 12 листопада 2015року «Про вшанування учасників ліквідації наслідків аварії на Чорнобильській АЕС та про заходи пов'язані з 30-ми роковинами Чорнобильської катастрофи», що передбачає проведення ряду заходів вшанування ліквідаторів аварії.

Тим не менш питання наділення житлом все ще залишається гострою темою. Саме тому Обертинський М.І. як представник 132 членів ГО «Фонд інвалідів Чорнобиля Оболонського району» вбачає два виходи з ситуації: 1) виділення землі під будівництво кооперативного будинку з однокімнатними квартирами для інвалідів-ліквідаторів аварії на ЧАЕС; 2)виділення державним

банком безвідсоткового кредиту для будівництва житла по собівартості з виплатою комісійних надбавок забудовникам.

Беручи до уваги, що учасники ліквідації наслідків аварії на Чорнобильській АЕС потребують уваги, а найголовніше - соціального захисту, тому я прошу Вас розглянути на засіданні Постійної комісії Київської міської ради з питань містобудування, архітектури та землекористування Заяву члена ГО «Фонд інвалідів Чорнобиля Оболонського району» (Додаток №1) та запросити представника ГО «Фонд інвалідів Чорнобиля Оболонського району» на засідання ПК.

Додаток на 1 арк.

1. Копія Заяви члена ГО «Фонд інвалідів Чорнобиля Оболонського району»

З повагою,

Депутат Київради
Член депутатської фракції
«Об'єднання «Самопоміч»
у Київській міській раді

К. В. Богатов

Депутату Київської міської ради

Богатову Костянтину Володимировичу

Від Обертинського Михайла Івановича

Члена громадської організації

«Фонд інвалідів Чорнобиля Оболонського району»

Проживаючого м. Київ,

Проспект Героїв Сталінграду 30 кв. 105

Почтовий індекс 04210

Тел.. моб. 0969310755 дом.4145111

ЗАЯВА

Просимо Вас посприяти у виділенні бюджетних коштів із бюджету м. Києва на придбання житла для інвалідів Чорнобиля І категорії Оболонського району м. Києва. Президент України П. Порошенко Оголосив 2016 рік Роком подяки ліквідаторам Чорнобильської катастрофи, але уряд не виділив кошти на придбання квартир, перенісши це на місцеві бюджети.

В Оболонському районі стоять на черзі 132 інваліди-ліквідатори аварії на ЧАЕС (дехто з 1989р.-27 років, дехто з 1994р.-22 роки).

Ми пропонуємо Вам на розгляд два варіанти вирішення цієї проблеми:

1) Виділення землі під будівництво кооперативного будинку з однокімнатних квартир для інвалідів-ліквідаторів аварії на ЧАЕС згідно з нормою для інвалідів війни і учасників бойових дій;
2) Виділення державним банком безвідсоткового кредиту для будівництва житла по собівартості з виплатою комісійних надбавок забудовникам.

Прошу Вас надати письмову відповідь згідно з законом.

З повагою,

Член ГО «Фонд інвалідів Чорнобиля

Оболонського району»

Інвалід 2 групи _____ Обертинський М. І.

3 березня 2016р.

Київська міська рада
24.03.2016 № 08/О-3644

п. 12.7

Голові постійної комісії
Київської міської ради
з питань містобудування,
архітектури та землекористування
Міщенко О. Г.

УКРАЇНА
САДОВО-ДАЧНИЙ КООПЕРАТИВ
«ЕНТУЗІАСТ»
Ідентифікаційний код 33054645
№ 4
«18» 03 2016р.

Київська міська рада
18.03.2016 № 08/4488

Голови правління
Садово – дачного кооперативу
«ЕНТУЗІАСТ»
Ярмолицького М. А
02093, м. Київ, вул. Поліська 4 кв.73
тел.: 0669128488

Шановний Олександре Григоровичу

Садово – дачний кооператив «ЕНТУЗІАСТ» звертався до постійної комісії Київської міської ради з питань містобудування, архітектури та землекористування, та особисто до Вас, стосовно подальшого оформлення та прийняття рішення про передачу в оренду земельної ділянки, яку експлуатує обслуговуючий кооператив «Садово – дачний кооператив «ЕНТУЗІАСТ» (лист №01/01 (вх.№08/346 від 13.01.2016р.) та лист №2 (вх№08/1511 від 01.02.2016р.). На вищевказані звернення було отримано копії листів, адресованих начальнику головного управління Держгеокадастру у м. Києві Цвяху О. М. (лист №187 від 21.01.16р та №454 від 12.02.16р).

Після отриманих листів, 16.03.2016 ініціативна група в кількості шести представників СДК «Ентузіаст» була на прийомі у начальника головного управління Держгеокадастру у м. Києві Цвяха Олега Миколайовича, стосовно вирішення питання погодження проекту землеустрою щодо відведення земельної ділянки СДК «Ентузіаст».

Начальник ГУ Держгеокадастру у м. Києві Цвях О.М. в усній формі заявив представникам СДК «Ентузіаст», що ... «в кадастр я ОК СДК«Ентузіаст» не введу, тому що у мене будуть великі проблеми. Ці питання потрібно вирішувати з депутатами, щоб вони гарантували, що проект рішення буде затверджений комісією і прийнятий на сесії Київської міської ради».

Враховуючи вищесказане прошу Вас, розглянути питання, стосовно подальшого оформлення та прийняття рішення про передачу в оренду земельної ділянки, яку експлуатує обслуговуючий кооператив «Садово – дачний кооператив «ЕНТУЗІАСТ» з 1989 року.

До обговорення данного питання прошу залучити начальника ГУ Держгеокадастру у м. Києві Цвяха О.М., та ініціативну групу представників СДК «Ентузіаст».

З повагою,
Голова правління
ОК СДК «ЕНТУЗІАСТ» М. А. ЯРМОЛИЦЬКИЙ

УКРАЇНА * м. КИЇВ * САДОВО-ДАЧНИЙ КООПЕРАТИВ «ЕНТУЗІАСТ» Ідентифікаційний код 33054645

ІНФОРМАЦІЯ

на засідання постійної комісії Київради з питань містобудування, архітектури та землекористування

П.2

В частині, що стосується компетенції Департаменту земельних ресурсів повідомляємо, що згідно з дорученням Київської міської ради від 25.11.2004 № 225-ПК2-6147 розроблено проект землеустрою (справа № А-7971) щодо передачі в довгострокову оренду строком на 24 роки земельної ділянки садово-дачному кооперативу «Ентузіаст» у Дарницькому районі міста Києва.

На сьогодні оформлена в установленому законодавством порядку документація із землеустрою (справа № А-7971) для розгляду та підготовки відповідного проекту рішення Київської міської ради до Департаменту земельних ресурсів виконавчого органу Київської міської ради (Київської міської державної адміністрації) не надходила.

При цьому зазначаємо, що у зв'язку із набранням чинності Законів України „Про Державний земельний кадастр" та „Про державну реєстрацію речових прав на нерухоме майно та їх обтяжень" з 01 січня 2013 ведення Державного земельного кадастру в місті Києві здійснюється виключно Головним управлінням Держгеокадастру у м. Києві, а реєстрація прав на земельні ділянки – Реєстраційною службою Головного управління юстиції у м. Києві та нотаріусами (у випадках, передбачених законом). Підстави та умови присвоєння/скасування кадастрових номерів земельних ділянок визначені Законом України «Про Державний земельний кадастр».

Оскільки Головне управління Держгеокадастру у м. Києві є структурним підрозділом Держгеокадастру – ні Департамент земельних ресурсів, ні виконавчий орган Київської міської ради (Київська міська державна адміністрація) не мають важелів впливу на вирішення питань, що належать до компетенції Головного управління Держгеокадастру у м. Києві.

Начальник відділу землеустрою
та моніторингу земель Дарницького району І. Іваненко

Справа **А-7971**

Код земельної ділянки:	**96:444:101, 96:445:101, 96:446:101, 96:447:101,**
Площа:	**15.151 га**
Адреса земельної ділянки:	**Дарницький р-н. мкр.Осокорки**
Заявник:	**Обслуговуючий кооператив "Садово-дачний кооператив"ЕНТУЗІАСТ";Садово-дачний кооператив "Ентузіаст"**
Вид та термін користування:	**Право в процесі оформлення (Оренда на 24 роки)|Заявка**
Цільове призначення:	**1.2, для ведення колективного садівництва**

Растри аерофотозйомки 2014р.

виготовлено за допомогою ПК "Кадастр"

Оператор:Горліцина Юлія Миколаївна

РОБОЧІ МАТЕРІАЛИ

Витяг з бази даних міського земельного кадастру від 26.01.2016р.

м. Київ, р-н Дарницький

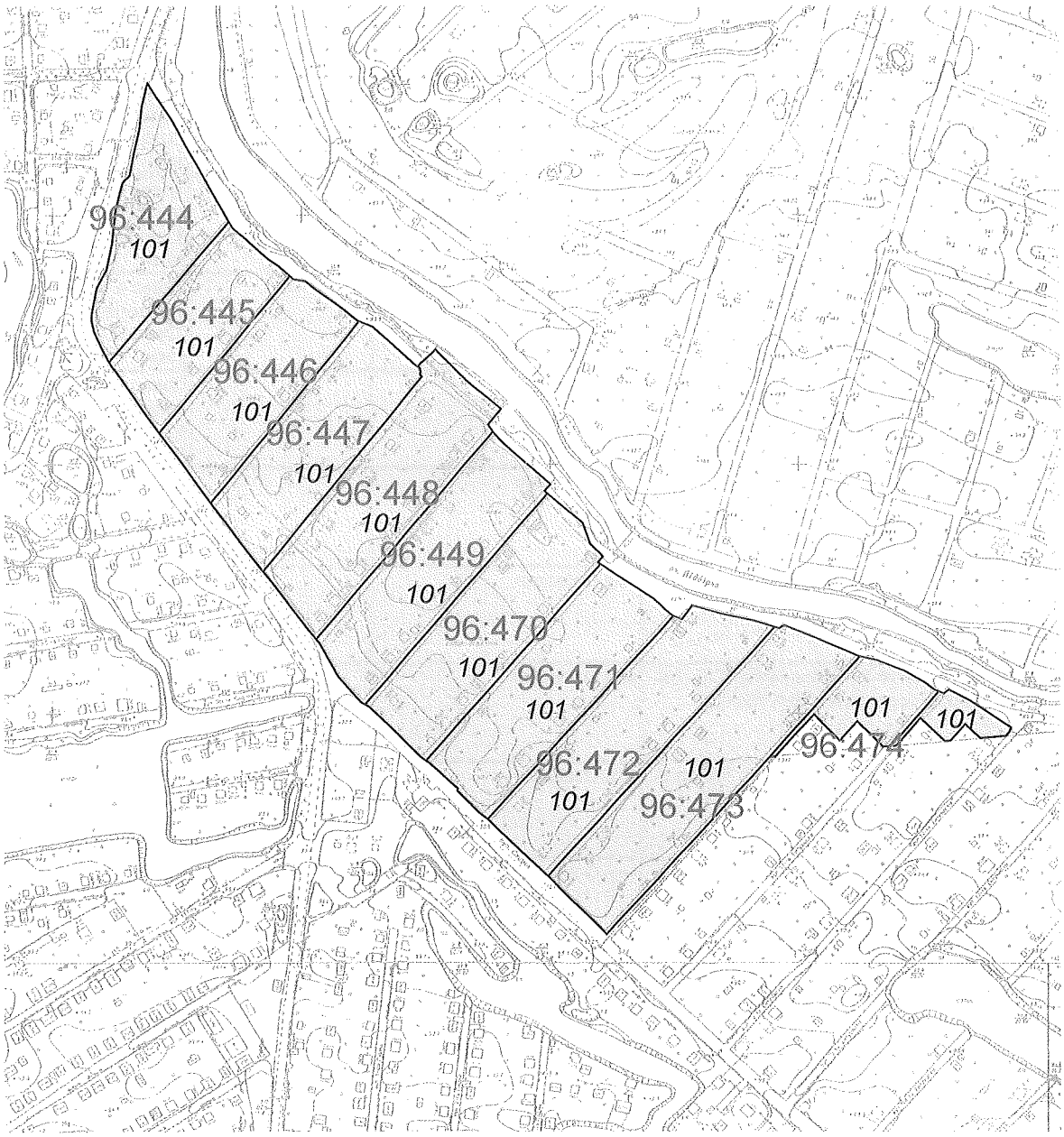

Масштаб 1:5500

**Черговий план м.Києва ведеться з 1995 року*

Замовлення № 933

виготовлено КП "Київський інститут земельних відносин"

РЕЄСТР ЗЕМЕЛЬНИХ ДІЛЯНОК

Черговий план.

Код ділянки	Землекористувачі	Адреса ділянки	Опис ділянки	Вид права	Дата закінч. права
96:444:101	Обслуговуючий кооператив "Садово-дачний кооператив"ЕНТУЗІАСТ"	мкр.Осокорки		Право в процесі оформлення (Оренда на 24 роки)	
96:445:101	Обслуговуючий кооператив "Садово-дачний кооператив"ЕНТУЗІАСТ"	мкр.Осокорки		Право в процесі оформлення (Оренда на 24 роки)	
96:446:101	Обслуговуючий кооператив "Садово-дачний кооператив"ЕНТУЗІАСТ"	мкр.Осокорки		Право в процесі оформлення (Оренда на 24 роки)	
96:447:101	Обслуговуючий кооператив "Садово-дачний кооператив"ЕНТУЗІАСТ"	мкр.Осокорки		Право в процесі оформлення (Оренда на 24 роки)	
96:448:101	Обслуговуючий кооператив "Садово-дачний кооператив"ЕНТУЗІАСТ"	мкр.Осокорки		Право в процесі оформлення (Оренда на 24 роки)	
96:449:101	Обслуговуючий кооператив "Садово-дачний кооператив"ЕНТУЗІАСТ"	мкр.Осокорки		Право в процесі оформлення (Оренда на 24 роки)	
96:470:101	Обслуговуючий кооператив "Садово-дачний кооператив"ЕНТУЗІАСТ"	мкр.Осокорки		Право в процесі оформлення (Оренда на 24 роки)	
96:471:101	Обслуговуючий кооператив "Садово-дачний кооператив"ЕНТУЗІАСТ"	мкр.Осокорки		Право в процесі оформлення (Оренда на 24 роки)	
96:472:101	Обслуговуючий кооператив "Садово-дачний кооператив"ЕНТУЗІАСТ"	мкр.Осокорки		Право в процесі оформлення (Оренда на 24 роки)	
96:473:101	Обслуговуючий кооператив "Садово-дачний кооператив"ЕНТУЗІАСТ"	мкр.Осокорки		Право в процесі оформлення (Оренда на 24 роки)	
96:474:101	Обслуговуючий кооператив "Садово-дачний кооператив"ЕНТУЗІАСТ"	мкр.Осокорки		Право в процесі оформлення (Оренда на 24 роки)	
96:475:101	Обслуговуючий кооператив "Садово-дачний кооператив"ЕНТУЗІАСТ"	мкр.Осокорки		Право в процесі оформлення (Оренда на 24 роки)	

За реєстр. 29.03.2016 №26

П. 12, 8

ПРОТОКОЛ

засідання робочої групи,

створеної 24.12.2015 на засіданні постійної комісії Київради з питань містобудування, архітектури та землекористування

для додаткового вивчення інформації, викладеної в листі представників громадськості Дарницького району («Орхідея-3») від 15.12.2015 (вх.№08/КО-12450 від 17.12.2015) щодо ситуації, яка склалася навколо земельних ділянок обслуговуючого кооперативу «Садово-дачний кооператив «Орхідея-3» у мікрорайоні Осокорки у Дарницькому районі м. Києва

від 23.03.2016 **16.00 год.**

Місце проведення: Київська міська рада, м. Київ, вул. Хрещатик, 36, 4-й поверх (кулуари)

1. Картавий І.Л. голова робочої групи,
2. Марченко Р.В. член робочої групи
3. Петровець О.Ф. член робочої групи

Запрошені:

1. Цвях О.М. - начальник Головного управління Держгеокадастру м. Києва;
2. Іваненко І.М. - начальник відділу землеустрою та моніторингу земель Дарницького району Департаменту земельних ресурсів;
3. Марченко В.П. - заступник начальника Служби містобудівного кадастру Департаменту виконавчого органу Київської міської ради (Київської міської державної адміністрації;

СЛУХАЛИ: Розгляд листа представників громадськості Дарницького району («Орхідея-3») від 15.12.2015 (вх.№08/КО-12450 від 17.12.2015) щодо ситуації, яка склалася навколо земельних ділянок обслуговуючого кооперативу «Садово-дачний кооператив «Орхідея-3» у мікрорайоні Осокорки у Дарницькому районі м. Києва.

В обговоренні взяли участь: Картавий І.Л., Марченко В.П., Петровець О.Ф., Цвях О.М., Марченко В.П., Іваненко І.М.

ВИРІШИЛИ: Рекомендувати постійній комісії Київської міської ради з питань містобудування, архітектури та землекористування звернутися до Головного управління Держгеокадастру м. Києва для надання роз'яснення комісії та заявникам стосовно можливості вирішення

питання, викладеного в листі громадськості Дарницького району («Орхідея-3») від 15.12.2015, а саме: зняття з реєстрації в Державному земельному кадастрі ділянки № 8002 та надання дозволу громадянам на розробку технічної документації для індивідуальної приватизації.

Закрити робочу групу.

ГОЛОСУВАННЯ: «за» – **3**, «проти» - **0**, «утрималось» –**0**.

Голова робочої групи І. Картавий

Члени робочої групи: Р. Марченко

О. Петровець

Карпуку
до розгляду
та винесення
на комісію.

Голові земельної
комісії
Мисенко О.Г.
представників громадян
м. Києва Дарницького
р-ну (Орхідея-3) вул.
Григоренко 22/20 кв 22
т. 0987193143
т. 0674040417

Питання 3.

Клопотання

На засіданні робочої групи протокол №2 №18/49 від 29.07.2015р розглядали питання про передачу обслуговуючому кооперативу „Орхідея-3" земельних ділянок для відведення комплексного садівництва у мікрорайоні Осокорки Дарницького р-ну м. Києва (Пр-6236 від 05.12.2014р), загальна ділянка площею 56,3665га.

Уповноважені звернулися до секретаря Київської міської Ради Резникова О.Ю. щодо надання доручення Дніпровському земельному ресурсу стосовно приготовки доручення на розробленні технічної документації у замовлення щодо надання земельних ділянок.

Обслуговуючому кооперативу „Орхідея-3" вчинити заходи по поділу земельної ділянки, в частині відведених земельних ділянок, які фактично використовуються громадянами.

До цього часу головою кооперативу Ю.Ю. не допускалося відчуження земельних ділянок, рішення комісії сьогодні, та погоджується на індивідуальне приватизацію земельних ділянок громадянами. Дозвіл на затвердж

17.12.2015 № 08/КО-12450
Київська міська рада

межі технічної документації ділянок не видається, так як ділянка знаходиться в кадастрі N-8202.

Так, як на дві ділянки є проходила ~~в~~ ~~лінія~~ які мають право власності, тобто приватизовані будинки, які збудовані в 90-х роках. Тобто це є порушення третіх осіб.

Просимо зняти з кадастру ділянку N 8202, та дати дозвіл ~~на~~ проведення розробку технічної документації для індивідуальної приватизації. Ні в якому разі не відмітити в аренду ділянки кооперативу „Орхідея-3"

Сухіна М.Ю.
Мартиненко М.А.
15.12.2015р.

п. 12.9

ДЕПУТАТ

КИЇВСЬКОЇ МІСЬКОЇ РАДИ VIII СКЛИКАННЯ

« 29 » березня 2016 р. № 08/279/08-064-88

Голові постійної комісії Київської міської ради з питань містобудування, архітектури та землекористування
Міщенку О. Г.

Київська міська рада
ОТРИМАНО
30 БЕР 2016
Вх. 08/5388

ДЕПУТАТСЬКЕ ЗВЕРНЕННЯ

Шановний Олександре Григоровичу!

До мене як до депутата Київської міської ради звернулися мешканці Дарницького району зі скаргою та проханням посприяти у вирішенні наступної проблеми.

Зі слів мешканців, невідомі особи самовільно та без жодних дозвільних документів розпочали забудову земельних ділянок на вул. Малоземельна, 75 (кадастровий номер 90:926:014), вул. Малоземельна, 75в (кадастровий номер 90:926:015), вул. Малоземельна, 75б (кадастровий номер 90:926:016), вул. Малоземельна, 75д (кадастровий номер 90:926:017), вул. Малоземельна, 75г (кадастровий номер 90:926:018), та на розі вул. Зарічної та вул. Малоземельної (біля затоки р. Дніпро, кадастровий номер 90:926:009к) в Дарницькому районі м. Києва.

Згідно з листом Департаменту містобудування та архітектури виконавчого органу Київської міської ради (Київської міської державної адміністрації) № 055-2837 від 29.03.2016 року, містобудівні умови та обмеження забудови земельних ділянок по зазначених адресах не зареєстровано.

Враховуючи наведене, забудова земельних ділянок на вул. Малоземельна, 75 (кадастровий номер 90:926:014), вул. Малоземельна, 75в (кадастровий номер 90:926:015), вул. Малоземельна, 75б (кадастровий номер 90:926:016), вул. Малоземельна, 75д (кадастровий номер 90:926:017), вул. Малоземельна, 75г (кадастровий номер 90:926:018), та на розі вул. Зарічної та вул. Малоземельної (біля затоки р. Дніпро, кадастровий номер 90:926:009к) в Дарницькому районі м. Києва здійснюється самовільно.

Відтак, прошу включити до порядку денного найближчого засідання постійної комісії Київської міської ради з питань містобудування, архітектури та землекористування порушене у зверненні питання та терміново звернутися до Державної архітектурно-будівельної інспекції України з вимогою відкликати декларацію про початок будівельних робіт на підставі листа Департаменту містобудування та архітектури виконавчого органу Київської міської ради (Київської міської державної адміністрації) № 055-2837 від 29.03.2016 року.

З повагою,

Депутат Київської міської ради **В. Михайленко**

КИЇВМІСТОБУДУВАННЯ
ВИКОНАВЧИЙ ОРГАН КИЇВСЬКОЇ МІСЬКОЇ РАДИ (КИЇВСЬКА МІСЬКА ДЕРЖАВНА АДМІНІСТРАЦІЯ)
ДЕПАРТАМЕНТ МІСТОБУДУВАННЯ ТА АРХІТЕКТУРИ
01001, Київ-1, вул. Хрещатик, 32 тел. (044) 278 19 85 тел./факс 279 41 67 http://www.kga.gov.ua

_____№_____

Депутатові Київської міської ради
Михайленку В.О.

Про надання інформації

Шановний Владиславе Олеговичу!

У Департаменті містобудування та архітектури виконавчого органу Київської міської ради (Київської міської державної адміністрації) розглянуто Ваше депутатське звернення від 24.03.2016 № 08/279/08-064-79 щодо видачі містобудівних умов та обмежень забудови земельної ділянки - на вул. Малоземельна,75, вул. Малоземельна, 75б, вул. Малоземельна, 75д, вул. Малоземельна, 75г та на розі вул. Зарічної та вул. Малоземельної (біля затоки р. Дніпро) м. Києва. За результатами опрацювання зазначеного питання повідомляємо.

В межах компетенції та згідно з електронною базою даних Департаменту повідомляємо, що містобудівні умови та обмеження забудови земельної ділянки по зазначеній адресі не зареєстровано.

З повагою

В.о. директора Г.В. Бондар

Шаповалов 234 39 84

055 1470 від 25.03.2016

п. 12.10.

Зареєст. 01.04.16 № 30

Протокол
засідання робочої групи
створеної на засіданні постійної комісії Київської міської ради з питань містобудування, архітектури та землекористування 15.03.2016 з додаткового розгляду кадастрових справ А-18073, А-18074, А-18075, А-18076

Місце та час проведення: Київська міська рада, м. Київ, вул. Хрещатик, 36 (4-й поверх, кулуари)

24.03.2016 **14.00**

Присутні:

Міщенко О.Г.	- голова робочої групи;
Турець В.В.	- член робочої групи;
Картавий І.Л.	- член робочої групи;
Кадькаленко Ю.В.	- головний спеціаліст відділу землеустрою та моніторингу земель Оболонського району Управління землеустрою та моніторингу земель Департаменту земельних ресурсів виконавчого органу Київської міської ради (Київської міської державної адміністрації);
Іваніна Г.М.	- головний спеціаліст Управління забудови міста Департаменту виконавчого органу Київської міської ради (Київської міської державної адміністрації.

Запрошені та присутні:

Вітт Ф.А.
Богданович М.І. - представник гр.Чугунової О.В.
Левенець Ю.Л. - представник громадськості Пуща-Водиця
Чепурко О.С. - представник громадськості Пуща-Водиця

СЛУХАЛИ: **А-18076** Про передачу громадянці Вітт Олені Володимирівні у приватну власність земельної ділянки для будівництва та обслуговування жилого будинку, господарських будівель і споруд на вул. Гамарника, 27-д в Оболонському районі м. Києва

А-18075 Про передачу громадянину Вітту Олексію Федоровичу у приватну власність земельної ділянки для будівництва та обслуговування жилого будинку, господарських будівель і споруд на вул. Гамарника, 27-г в Оболонському районі м. Києва.

А-18074 Про передачу громадянці Вітт Олені Володимирівні у приватну власність земельної ділянки для будівництва та обслуговування жилого будинку, господарських будівель і споруд на вул. Гамарника, 27-в в Оболонському районі м. Києва

А-18073 Про передачу громадянці Чумановій Ользі Володимирівні у приватну власність земельної ділянки для будівництва та обслуговування жилого будинку, господарських будівель і споруд на вул. Гамарника, 27-є в Оболонському районі м. Києва

В обговоренні взяли участь: Міщенко О.Г., Турець В.В., Картавий І.Л., Іваніна Г.М., Кадькаленко Ю.В., Вітт Ф.А., Богдагович М.І., Чепурко О.С., Левенець Ю.Л.

Під час обговорення було зазначено:

1. Рішенням Київської міської ради від 21.12.2006 № 361/418 земельна ділянка по вул. Гамарника, 27-г передавалася ТОВ «Пектораль» в оренду на 15 років **для реконструкції, обслуговування та експлуатації спортивно-оздоровчого комплексу**.
2. Договір оренди від 28.09.2007 № 78-6-00470 з ТОВ «Пектораль» було **розірвано** рішенням Господарського суду м. Києва від 11.06.2012 за позовом заступника прокурора Оболонського району м.Києва (**заборгованість по орендній платі**). Земельна ділянка (кадастровий номер 85:069:0004) площею 3600 кв.м по вул. Гамарника, 27-г була **повернута** Київській міській раді. **Інформація про поділ земельної ділянки, що була в оренді ТОВ «Пектораль» відсутня.**
3. Громадяни Вітт Ф.А., Вітт О.Ф, Вітт О.В, Чуманова О.В. - звернулися в 2010році до заступника Київського міського голови- секретаря Київради з заявою про **безкоштовну передачу земельних ділянок у приватну власність для будівництва і обслуговування жилих будинків, господарських будівель і споруд**. Інформація про присвоєння **нових поштових адрес ділянкам** відповідно до діючого порядку – відсутня.

4. На земельних ділянках за адресою вул. Гамарника, 27-д, 27-г, 27-в розташоване майно гр. Вітт Ф.А., Вітт О.Ф, Вітт О.В, Чуманової О.В. – на підставі ухвали Ленінського районного суду м.Запоріжжя від 26.10.09 визнано **укладеною мирову угоду** між вищезазначеними громадянами та ТОВ «Пектораль», згідно якого ТОВ «Пектораль» передало у власність громадянам нерухоме майно розташоване на вул. Гамарника, 27-г.

5. Громадяни Вітт Ф.А., Вітт О.Ф, Вітт О.В, Чуманова О.В. поінформували (лист на заступника Київського міського голови), що майно є ветхим та буде знесено.

6. Земельна ділянка на вул. Гамарника, 27-є - вільна від забудови.

7. Відповідно до **інформації з витягу Служби містобудівного кадастру** від 11.07.2013, територія за функціональним призначенням належить до території садибної забудови (Генеральний план міста Києва), а згідно **ДПТ району Пуща-Водиця**, затвердженого рішенням Київради від 09.07.2009 № 787/1843 – до території **громадських будівель і споруд**.

8. Громадськість Пуща-Водиця виступає проти приватної забудови зазначеної земельної ділянки, оскільки ця земельна ділянка (за їх інформацією) передбачалася під **територію рекреаційно-оздоровчого призначення.**

9. **Вид обмеження зазначених земельних ділянок – друга зона округу санітарної охорони курорту.**

УХВАЛИЛИ: **1.** Звернутися до управління правового забезпечення діяльності Київської міської ради, Департаменту земельних ресурсів, Департаменту містобудування та архітектури щодо надання **правової оцінки** можливості відведення земельних ділянок за адресами вул. Гамарника, 27-д, 27-г, 27-в, 27-є з наступним цільовим призначенням - «**для будівництва та обслуговування жилого будинку, господарських будівель і споруд**»

2. Департаменту містобудування та архітектури надати **фрагмент схеми (проектний план)** з **ДПТ району Пуща-Водиця** (затвердженого рішенням Київради від 09.07.2009 № 787/1843) по земельній ділянці (кадастровий номер 85:069:0004) з урахуванням суміжних земельних ділянок.

3. Заявникам на наступне засідання робочої групи надати оригінали документів на майно або витяги з Державного реєстру речових прав на нерухоме майно.

ПРОГОЛОСУВАЛИ: «за» - 3, «проти» - немає, «утримались» - немає.

Голова робочої групи: ***О. Міщенко***

члени робочої групи: ***В. Турець***

І.Картавий