Засідання комісії відбудеться
21.03.2018 о 10:00
за адресою: вул. Хрещатик, 36,
10-й поверх, кім. 1017

проект

ПОРЯДОК ДЕННИЙ

засідання постійної комісії Київської міської ради з питань містобудування, архітектури та землекористування

21.03.2018

1. **Повторний розгляд проекту рішення** Київської міської ради «Про надання статусу скверу земельній ділянці на вул. Малоземельній у Дарницькому районі м. Києва» *за поданням депутатів Київської міської ради В. Бохняка, І. Мірошниченка (доручення заступника міського голови - секретаря Київської міської ради від 13.10.2017 №08/231-**2549/ПР**)* - ***матеріали додаються.***

Проект рішення підтриманий постійної комісією Київської міської ради з питань екологічної політики та рекомендовано суб'єкту подання оформити додаток до проекту рішення у відповідності до вимог інструкції з діловодства, надати погодження постійної комісії Київської міської ради з питань бюджету та соціально-економічного розвитку та Департаменту земельних ресурсів виконавчого органу Київської міської ради (Київської міської державної адміністрації) та, у разі наявності, згоду власників майна, розташовано на зазначеній ділянці (витяг №08/288/03-20/49 з протоколу №20 від 01.11.2017).

*На засіданні постійної комісії Київської міської ради з питань містобудування, архітектури та землекористування **24.11.2017** під час голосування за підтримку чи за відхилення проекту рішення жодного рішення ухвалено не було.*

*На засіданні постійної комісії Київської міської ради з питань містобудування, архітектури та землекористування **12.12.2017** ухвалено відкласти розгляд проекту рішення та Департаменту земельних ресурсів виконавчого органу Київської міської ради (Київської міської державної адміністрації) в десятиденний термін надати погодження або відмову в погодженні зазначеного проекту рішення.*

До постійної комісії Київської міської ради з питань містобудування, архітектури та землекористування надійшло депутатське звернення Мірошниченка І. М. від 20.12.2017 вх. №08/21790 щодо надання інформації про стан розгляду проекту рішення.

***Виноситься на повторний розгляд** згідно з листом Департаменту земельних ресурсів виконавчого органу Київської міської ради (Київської міської державної адміністрації) від 13.03.2018 №057022-5667 щодо того, що погодження проекту рішення можливе у разі викладення пункту 2.1 у наступній редакції: «Забезпечити оформлення правовстановлюючих документів на землю згідно чинного законодавства України» та додавши пункти «питання майнових відносин вирішувати в установленому порядку», «Земельну ділянку використовувати відповідно до вимог статей 60, 61 Земельного кодексу України та статей 85, 88, 89 Водного кодексу України», а також погодження проекту рішення можливе у разі вирішення питання майнових відносин.*

2. **Повторний розгляд депутатського звернення Д. М. Банаса** від 11.09.2017 №08/279/08/006-783 **(вх. №08/15442 від 12.09.2017)** щодо винесення на розгляд найближчого засідання постійної комісії Київської міської ради з питань містобудування, архітектури та землекористування питання законності проведення будівельних робіт за адресою: провулок Шишкінський, 2-а у Шевченківському районі м. Києва - ***матеріали додаються.***

*На засіданні постійної комісії Київської міської ради з питань містобудування, архітектури та землекористування **19.09.2017** розгляд депутатського звернення було відкладено для розгляду робочою групою під головуванням Д. М. Банаса.*

Виноситься на повторний розгляд *згідно з протоколом засідання цієї робочої групи від 06.02.2018 (реєстр. №2/400 від 09.02.2018) відповідно до якого постійній комісії рекомендовано звернутися до Департаменту земельних ресурсів виконавчого органу Київської міської ради (Київської міської державної адміністрації) та Департаменту міського благоустрою виконавчого органу Київської міської ради (Київської міської державної адміністрації) щодо здійснення перевірки і надання акта обстеження земельної ділянки та у разі виявлення порушень, вжити відповідних заходів щодо їх усунення.*

3. **Розгляд листів** представника інвесторів будівництва ЖК «Приозерний» від 26.02.2018 (вх. №08/М-981 від 27.02.2018) та від 13.03.2018 вх. №08/М-1257 щодо звернення до Комісії з вирішення проблемних питань по об`єктах незавершеного будівництва під головуванням заступника голови Київської міської державної адміністрації Спасибка О. В. стосовно можливості подовження договору оренди земельної ділянки ДП КДЗ «Буревісник» на вул. Здолбунівській, 13 у Дарницькому районі м. Києва **з урахуванням листа** Департаменту земельних ресурсів виконавчого органу Київської міської ради (Київської міської державної адміністрації) від 28.02.2017 №057022-4709 щодо надання інформації стосовно вищезазначеного питання – ***матеріали додаються.***

4. **Розгляд звернення** громадянки Аболмасової Т. С. - матері загиблого киянина-учасника антитерористичної операції на сході України Аболмасова А. В. **від 23.02.2018 вх. №ОП/А-4480** щодо розгляду на засіданні постійної комісії Київської міської ради з питань містобудування, архітектури та землекористування питання стосовно надання доручення Департаменту земельних ресурсів виконавчого органу Київської міської ради (Київської міської державної адміністрації) про надання вільної земельної ділянки в межах детального плану території селеща «Чапаєвка» від 20.12.2007 №1463/4296 – ***матеріали додаються.***

5. **Повторний розгляд проекту** рішення Київської міської ради «Про розірвання в односторонньому порядку договору оренди земельної ділянки від 04.12.2009 № 66-6-00548, укладеного між Київською міською радою та товариством з обмеженою відповідальністю «ПРОМЕКСПЛУАТАЦІЯ» для будівництва, експлуатації та обслуговування адміністративного будинку на просп. Возз'єднання, 2 у Дніпровському районі м. Києва» *за поданням депутата Київської міської ради В. Гуманенка (доручення заступника міського голови - секретаря Київської міської ради від 02.10.2017*

*№08/231-**2349/ПР**)* **з урахуванням протоколу засідання робочої групи** від 26.02.2017 (реєстр. №32/430 від 27.02.2018) *під головуванням О. Г. Міщенка* створеної на засідання постійної комісії Київської міської ради з питань містобудування архітектури та землекористування 14.11.2017 щодо розгляду вищевказаного проекту рішення, відповідно до якого постійній комісії рекомендовано відхилити проект рішення – ***матеріали додаються.***

6. **Повторний розгляд проектів рішень з правовими висновками управління правового забезпечення діяльності Київської міської ради -** ***матеріали додаються.***

6.1. **Повторний розгляд проекту рішення** Київської міської ради «Про надання дозволу на розроблення проекту землеустрою щодо відведення земельної ділянки громадянину Міщенку Сергію Леонідовичу на вул. Луговій, 12, діл. 61 у Дарницькому районі м. Києва для ведення садівництва» **з правовим висновком** управління правового забезпечення діяльності Київської міської ради від 16.02.2018 №08/230-330 *(ПР-10872 від 27.07.2016, справа-клопотання **К-26519**, доручення заступника міського голови - секретаря Київської міської ради від 27.07.2016 №08/231-3256/ПР)* – ***матеріали додаються***.

*На засіданні постійної комісії Київської міської ради з питань містобудування, архітектури та землекористування **27.02.2018** під час голосування за відхилення зауважень, викладених у правовому висновку, та підтримання проекту рішення, а також за підтримання зауважень, викладених в правовому висновку, та відхилення проекту рішення жодного рішення прийнято не було.*

6.2. **Повторний розгляд проекту рішення** Київської міської ради «Про відмову у наданні дозволу на розроблення проекту землеустрою щодо відведення земельної ділянки громадянину Смирнову Олексію Олександровичу у мікрорайоні Жуляни у Солом'янському районі м. Києва для будівництва і обслуговування жилого будинку, господарських будівель і споруд» **з правовим висновком** управління правового забезпечення діяльності Київської міської ради від 26.02.2018 №08/230-387 *(ПР-14393 від 02.10.2017, справа-клопотання **К-28573**, доручення заступника міського голови - секретаря Київської міської ради від 04.10.2017 №08/231-2414/ПР)* – ***матеріали додаються***.

6.3. **Повторний розгляд проекту рішення** Київської міської ради «Про відмову у наданні дозволу на розроблення проекту землеустрою щодо відведення земельної ділянки громадянину Данілову Олександру Леоновичу у мікрорайоні Жуляни у Солом'янському районі м. Києва для будівництва і обслуговування жилого будинку, господарських будівель і споруд» **з правовим висновком** управління правового забезпечення діяльності Київської міської ради від 26.02.2018

№08/230-388 *(ПР-14453 від 10.10.2017, справа-клопотання **К-28731**, доручення заступника міського голови - секретаря Київської міської ради від 10.10.2017 №08/231-2507/ПР)* – ***матеріали додаються***.

6.4. **Повторний розгляд проекту рішення** Київської міської ради «Про відмову у наданні дозволу на розроблення проекту землеустрою щодо відведення земельної ділянки громадянину Фарсікову Дмитру Олександровичу на хуторі Микільському, 17 км Мінського проспекту, літ. И в Оболонському районі м. Києва для будівництва і обслуговування жилого будинку, господарських будівель і споруд» **з правовим висновком** управління правового забезпечення діяльності Київської міської ради від 28.02.2018 №08/230-415 *(ПР-14075 від 07.09.2017, справа-клопотання **К-30968**, доручення заступника міського голови - секретаря Київської міської ради від 14.09.2017 №08/231-2059/ПР)* – ***матеріали додаються***.

6.5. **Повторний розгляд проекту рішення** Київської міської ради «Про відмову у наданні дозволу на розроблення проекту землеустрою щодо відведення земельної ділянки громадянину Ющенку Павлу Михайловичу на хуторі Микільському, 17 км Мінского проспекту в Оболонському районі м. Києва для будівництва і обслуговування жилого будинку, господарських будівель і споруд» **з правовим висновком** управління правового забезпечення діяльності Київської міської ради від 28.02.2018 №08/230-413 *(ПР-14084 від 08.09.2017, справа-клопотання **К-30988**, доручення заступника міського голови - секретаря Київської міської ради від 14.09.2017 №08/231-2095/ПР)* – ***матеріали додаються***.

6.6. **Повторний розгляд проекту рішення** Київської міської ради «Про відмову у наданні дозволу на розроблення проекту землеустрою щодо відведення земельної ділянки громадянину Шовкуну Андрію Петровичу на хуторі Микільському, 17 км Мінського проспекту, літ. У в Оболонському районі м. Києва для будівництва і обслуговування жилого будинку, господарських будівель і споруд» **з правовим висновком** управління правового забезпечення діяльності Київської міської ради від 28.02.2018 №08/230-414 *(ПР-14106 від 12.09.2017, справа-клопотання **К-30969**, доручення заступника міського голови - секретаря Київської міської ради від 14.09.2017 №08/231-2101/ПР)* – ***матеріали додаються***.

6.7. **Повторний розгляд проекту рішення** Київської міської ради «Про надання дозволу на розроблення проекту землеустрою щодо відведення земельної ділянки громадянину Назаренку Анатолію Володимировичу на вул. Підлипка, 28 у Дарницькому районі м. Києва для ведення індивідуального садівництва» **з правовим висновком** управління правового забезпечення діяльності Київської міської ради від 28.02.2018 №08/230-421 *(ПР-14208 від 20.09.2017, справа-*

*клопотання **К-31229**, доручення заступника міського голови - секретаря Київської міської ради від 25.09.2017 №08/231-2238/ПР) –* ***матеріали додаються***.

6.8. **Повторний розгляд проекту рішення** Київської міської ради «Про передачу товариству з обмеженою відповідальністю «Стоїк-Авто» земельної ділянки для будівництва та обслуговування об'єктів інженерної, транспортної, енергетичної інфраструктури (крім об'єктів дорожнього сервісу) на площі Либідській у Печерському районі м. Києва» **з правовим висновком** управління правового забезпечення діяльності Київської міської ради від 01.03.2018 №08/230-433 *(ПР-14583 від 15.11.2017, кадастрова справа **Д-7120**, доручення заступника міського голови - секретаря Київської міської ради від 15.11.2017 №08/231-2729/ПР) –* ***матеріали додаються***.

6.9. **Повторний розгляд проекту рішення** Київської міської ради «Про розірвання договору на право тимчасового довгострокового користування землею від 24.04.2000 № 88-5-00060, укладеного між Київською міською радою та громадянкою Нейкурс Ліаною Василівною для експлуатації та обслуговування адміністративно-офісної будівлі на вул. Краснодарській, 46 у Шевченківському районі м. Києва» *за поданням депутатів Київської міської ради С. Кутняка, І. Картавого, П. Антоненка* **з правовим висновком** управління правового забезпечення діяльності Київської міської ради від 01.03.2018 №08/230-437 *(доручення заступника міського голови - секретаря Київської міської ради від 20.09.2017 №08/231-**2193/ПР**) –* ***матеріали додаються***.

6.10. **Повторний розгляд проекту рішення** Київської міської ради «Про передачу громадянці Толчеєвій Тетяні Станіславівні земельної ділянки для експлуатації та обслуговування об'єкту інженерно-транспортної інфраструктури (крім об'єктів дорожнього сервісу) на Оболонській набережній, 65-а в Оболонському районі м. Києва» **з правовим висновком** управління правового забезпечення діяльності Київської міської ради від 02.03.2018 №08/230-438 *(ПР-15018, кадастрова справа **Д-7380**, доручення заступника міського голови - секретаря Київської міської ради від 26.12.2017 №08/231-3272/ПР) –* ***матеріали додаються***.

6.11. **Повторний розгляд проекту рішення** Київської міської ради «Про передачу ПУБЛІЧНОМУ АКЦІОНЕРНОМУ ТОВАРИСТВУ «ВТБ БАНК» земельних ділянок для експлуатації нежитлової будівлі офісу та її обслуговування та для організації під'їздів до офісу на бульв. Вацлава Гавела, 6 корп. 3 літ. «У» у Солом'янському районі м. Києва» **з правовим висновком** управління правового забезпечення діяльності Київської міської ради від 05.03.2018 №08/230-451 *(ПР-14582 від 14.11.2017, кадастрова справа **А-23098**, доручення*

заступника міського голови - секретаря Київської міської ради від 14.11.2017 №08/231-2727/ПР) – ***матеріали додаються***.

6.12. **Повторний розгляд проекту рішення** Київської міської ради «Про надання ОБ'ЄДНАННЮ СПІВВЛАСНИКІВ БАГАТОКВАРТИРНОГО БУДИНКУ «ЛИБІДЬ» земельної ділянки для експлуатації і обслуговування житлового будинку на вул. Гайдара, 27 у Голосіївському районі м. Києва» **з правовим висновком** управління правового забезпечення діяльності Київської міської ради від 22.11.2017 №08/230-2467 *(ПР-12905 від 22.02.2017, кадастрова справа **Д-7844**, доручення заступника міського голови - секретаря Київської міської ради від 23.02.2017 №08/231-526/ПР)* – ***матеріали додаються***.

6.13. **Повторний розгляд проекту рішення** Київської міської ради «Про передачу земельної ділянки ПУБЛІЧНОМУ АКЦІОНЕРНОМУ ТОВАРИСТВУ «КИЇВСЬКИЙ ЗАВОД «АНАЛІТПРИЛАД» для експлуатації та обслуговування нежитлової будівлі на просп. Перемоги, 24-б у Шевченківському районі м. Києва» **з правовим висновком** управління правового забезпечення діяльності Київської міської ради від 26.02.2018 №08/230-386 *(ПР-15297, кадастрова справа **Д-8080**, доручення заступника міського голови - секретаря Київської міської ради від 30.01.2018 №08/231-296/ПР)* – ***матеріали додаються***.

6.14. **Повторний розгляд проекту рішення** Київської міської ради «Про передачу ТОВАРИСТВУ З ОБМЕЖЕНОЮ ВІДПОВІДАЛЬНІСТЮ «ЛЕНДЕР ГРУП» земельної ділянки для будівництва, експлуатації та обслуговування автозаправної станції з об'єктами сервісного обслуговування на вул. Медовій, 1-г у Солом'янському районі м. Києва» **з правовим висновком** управління правового забезпечення діяльності Київської міської ради від 06.03.2018 №08/230-478 *(ПР-14556 від 19.10.2017, кадастрова справа **Д-8188**, доручення Київського міського голови від 19.10.2017 №08/231-2633/ПР)* – ***матеріали додаються***.

До постійної комісії Київської міської ради з питань містобудування, архітектури та землекористування надійшли листи Національної поліції України Департаменту захисту економіки управління захисту економіки у місті Києві від 30.11.2017 вх. №08/20507 та Київської місцевої прокуратури №10 від 09.02.2018 вх. №5158 щодо надання інформації.

6.15. **Повторний розгляд проекту рішення** Київської міської ради «Про відмову Товариству з обмеженою відповідальністю «Рембудмонтажсервіс» у поновленні договору оренди земельної ділянки від 04 вересня 2008 року № 91-6-00795» *за поданням депутатів Київської міської ради О. Балицької та Г. Старостенко* **з правовим висновком** управління правового забезпечення діяльності Київської міської ради від 06.03.2018 №08/230-472 *(доручення*

*заступника міського голови - секретаря Київської міської ради від 09.02.2018 №08/231-**514/ПР**) – **матеріали додаються**.*

7. **Розгляд кадастрових справ** – ***матеріали додаються***
   - **7.1.** Розгляд кадастрових справ ***(надання / передача - комунальні підприємства та юридичні особи).***
   - **7.2. Повторний розгляд** кадастрових справ ***(надання / передача –юридичні особи).***
   - **7.3.** Розгляд кадастрових справ ***(поновлення договорів оренди земельних ділянок та внесення змін до них).***
   - **7.4. Повторний розгляд** кадастрових справ ***(поновлення договорів оренди земельних ділянок та внесення змін до них).***
   - **7.5.** Розгляд кадастрових справ ***(приватизація).***
   - **7.6. Повторний розгляд** кадастрових справ ***(приватизація).***
   - **7.7.** Розгляд кадастрових справ ***(громадяни).***
   - **7.8. Повторний розгляд** кадастрових справ ***(громадяни).***
   - **7.9.** Розгляд кадастрових справ ***(надання дозволів на проведення експертної грошової оцінки земельних ділянок, продаж земельних ділянок або права оренди на них на земельних торгах (аукціон).***
   - **7.10. Повторний розгляд** кадастрових справ ***(надання дозволів на проведення експертної грошової оцінки земельних ділянок, продаж земельних ділянок або права оренди на них на земельних торгах (аукціон).***
   - **7.11.** Розгляд **(повторний розгляд)** кадастрових справ ***(внесення змін до рішень Київської міської ради)***
   - **7.12.** Розгляд **(повторний розгляд)** кадастрових справ ***(відмова у передачі земельної ділянки).***
   - **7.13.** Розгляд **(повторний розгляд)** кадастрових справ ***(затвердження проекту землеустрою щодо відведення земельної ділянки, зміна цільового призначення земельних ділянок та поділ земельної ділянки).***

8. **Розгляд справ-клопотань** - ***матеріали додаються***
   - **8.1.** Розгляд справ-клопотань ***(надання дозволів на розроблення проектів землеустрою щодо відведення земельних ділянок - громадяни).***
   - **8.2. Повторний розгляд** справ-клопотань ***(надання дозволів на розроблення проектів землеустрою щодо відведення земельних ділянок - громадяни).***
   - **8.3.** Розгляд справ-клопотань ***(надання дозволів на розроблення проектів землеустрою щодо відведення земельних ділянок - державні, комунальні підприємства).***
   - **8.4. Повторний розгляд** справ-клопотань ***(надання дозволів на розроблення проектів землеустрою щодо відведення земельних ділянок - комунальні підприємства).***
   - **8.5.** Розгляд справ-клопотань ***(надання дозволів на розроблення проектів землеустрою щодо відведення земельних ділянок - юридичні особи).***

8.6. Повторний розгляд справ-клопотань ***(надання дозволів на розроблення проектів землеустрою щодо відведення земельних ділянок - юридичні особи).***

8.7. Розгляд справ-клопотань ***(відмова у наданні дозволів на розроблення проектів землеустрою щодо відведення земельних ділянок).***

Голова комісії **О. Міщенко**

Секретар комісії **І. Картавий**

Додаток 1
08/231-2549/ПР
13.10.2017

КИЇВСЬКА МІСЬКА РАДА

V СЕСІЯ VIII СКЛИКАННЯ

РІШЕННЯ

_____№_____

ПРОЕКТ

Про надання статусу скверу земельній ділянці на вул. Малоземельній у Дарницькому районі м. Києва

Відповідно до статей 19, 50, 51, 186 Земельного кодексу України, пунктів 34, 37 частини першої статті 26 Закону України «Про місцеве самоврядування в Україні», Правил утримання зелених насаджень у населених пунктах України, затверджених наказом Міністерства будівництва, архітектури та житлово-комунального господарства України від 10.04.2006 № 105, з метою раціонального використання і збереження зелених насаджень, а також враховуючи численні звернення громадян, Київська міська рада

ВИРІШИЛА:

1. Надати земельній ділянці орієнтовною площею 1,11 га на вул. Малоземельній у Дарницькому районі м. Києва статус скверу згідно з додатком до цього рішення.

2. Комунальному підприємству по утриманню зелених насаджень Дарницького району м. Києва в установленому порядку:

2.1. Здійснити організаційно-правові заходи щодо оформлення права постійного користування земельною ділянкою, визначеною пунктом 1 цього рішення.

2.2. У місячний термін з дня набрання чинності рішенням про надання земельної ділянки у користування вжити заходів щодо державної реєстрації права користування земельною ділянкою, визначеною пунктом 1 цього рішення.

3. Київському комунальному об'єднанню зеленого будівництва та експлуатації зелених насаджень міста «Київзеленбуд» здійснити організаційно-правові заходи щодо благоустрою земельної ділянки, що визначена пунктом 1 цього рішення.

4. Внести зміни до Програми комплексного розвитку зеленої зони міста Києва до 2010 року та концепції формування зелених насаджень в центральній

частині міста, затверджених рішенням Київської міської ради від 19.07.2005 № 806/3381 та продовжених на період до 2015 року рішенням Київської міської ради від 27.11.2009 № 714/2783 та до 31.12.2017 рішенням Київської міської ради від 07.07.2016 № 572/572, включивши до переліку озеленених територій загального користування міста Києва, що відповідають типологічним ознакам та планувальним вимогам (таблиця № 2), земельну ділянку, зазначену в пункті 1 цього рішення.

5. Виконавчому органу Київської міської ради (Київській міській державній адміністрації) вирішити в установленому порядку питання щодо фінансування заходів, передбачених пунктами 2 та 3 цього рішення.

6. Офіційно оприлюднити це рішення в газеті Київської міської ради «Хрещатик».

7. Контроль за виконанням цього рішення покласти на постійну комісію Київської міської ради з питань екологічної політики та на постійну комісію Київської міської ради з питань містобудування, архітектури та землекористування.

Київський міський голова В. Кличко

ПОДАННЯ:

Депутат Київської міської ради В. Бохняк

Депутат Київської міської ради І. Мірошниченко

ПОГОДЖЕНО:

Отримано з рекомендаціями 01.11.17

Голова постійної комісії Київської міської ради з питань екологічної політики К. Яловий

Секретар постійної комісії Київської міської ради з питань екологічної політики О. Новіков

Голова постійної комісії Київської міської ради з питань містобудування, архітектури та землекористування О. Міщенко

Секретар постійної комісії Київської міської ради з питань містобудування, архітектури та землекористування І. Картавий

Начальник управління правового забезпечення діяльності Київської міської ради В. Слончак

Додаток
до рішення Київської міської ради
_____ № _____

План-схема земельної ділянки, якій надається статус скверу

Адреса земельної ділянки - м. Київ, вул. Малоземельна
Площа земельної ділянки - 1,11 га

Київський міський голова В. Кличко

ПОЯСНЮВАЛЬНА ЗАПИСКА
до проекту рішення Київської міської ради «Про надання статусу скверу земельній ділянці на вул. Малоземельній у Дарницькому районі м. Києва»

1. Обґрунтування необхідності прийняття рішення

Проект рішення «Про надання статусу скверу земельній ділянці на вул. Малоземельній у Дарницькому районі м. Києва» підготовлено на численні прохання мешканців Дарницького району м. Києва, які відстоюють своє гарантоване статтею 50 Конституції України право на безпечне для життя та здоров'я навколишнє природне середовище, а також з метою здійснення належного благоустрою, збереження зелених насаджень та озеленених територій.

З метою збереження території, охорони зелених насаджень ініціативною групою громади спільно з представниками фракції «Всеукраїнське об'єднання «Свобода» VIII скликання Київської міської ради був розроблений даний проект рішення, яким пропонується надати статус скверу земельній ділянці на вул. Малоземельній у Дарницькому районі м. Києва.

2. Цілі та завдання прийняття рішення

Цілями та завданнями прийняття даного проекту рішення є врахування інтересів мешканців Дарницького району м. Києва та влаштування скверу на земельній ділянці орієнтовною площею 1,11 га на вул. Малоземельній у Дарницькому районі м. Києва, а також розвиток зелених зон міста та збереження рекреаційної функції даної земельної ділянки.

3. Загальна характеристика та основні положення проекту рішення

Проект рішення передбачає:

- надання земельній ділянці орієнтовною площею 1,11 га на вул. Малоземельній у Дарницькому районі м. Києва статус скверу;
- доручення комунальному підприємству по утриманню зелених насаджень Дарницького району м. Києва здійснити організаційно-правові заходи щодо оформлення права постійного користування земельною ділянкою площею 1,11 га на вул. Малоземельній у Дарницькому районі м. Києва;
- доручення комунальному підприємству по утриманню зелених насаджень Дарницького району м. Києва у місячний термін з дня набрання чинності рішенням про надання земельної ділянки у користування вжити заходів щодо державної реєстрації права користування земельною ділянкою площею 1,11 га на вул. Малоземельній у Дарницькому районі м. Києва;
- доручення Київському комунальному об'єднанню зеленого будівництва та експлуатації зелених насаджень міста «Київзеленбуд» здійснити організаційно-правові заходи щодо благоустрою земельної ділянки площею 1,11 га на вул. Малоземельній у Дарницькому районі м. Києва;
- внесення змін до Програми комплексного розвитку зеленої зони міста Києва до 2010 року та концепції формування зелених насаджень в центральній частині міста, затверджених рішенням Київської міської ради від 19.07.2005 № 806/3381 та продовжених на період до 2015 року рішенням Київської міської

ради від 27.11.2009 № 714/2783 та до 31.12.2017 рішенням Київської міської ради від 07.07.2016 № 572/572, включивши до переліку озеленених територій загального користування міста Києва, що відповідають типологічним ознакам та планувальним вимогам (таблиця № 2), земельну ділянку площею 1,11 га на вул. Малоземельній у Дарницькому районі м. Києва;

- доручення виконавчому органу Київської міської ради (Київській міській державній адміністрації) вирішити в установленому порядку питання щодо фінансування заходів, передбачених пунктами 2 та 3 цього рішення;

- офіційне оприлюднення цього рішення в газеті Київської міської ради «Хрещатик»;

- покладення контролю за виконанням цього рішення на постійну комісію Київської міської ради з питань екологічної політики та на постійну комісію Київської міської ради з питань містобудування, архітектури та землекористування.

4. Стан нормативно-правової бази у даній сфері правового регулювання

Дана сфера суспільних відносин врегульована статтями 19, 50, 51, 186 Земельного кодексу України, пунктами 34, 37 частини першої статті 26 Законом України «Про місцеве самоврядування в Україні», Правил утримання зелених насаджень у населених пунктах України, затверджених наказом Міністерства будівництва, архітектури та житлово-комунального господарства України від 10.04.2006 № 105.

5. Фінансово-економічне обґрунтування

Виконання даного проекту рішення не передбачає додаткове витрачання коштів місцевого бюджету. Реалізація цього проекту рішення здійснюється в межах бюджетного фінансування КО «Київзеленбуд».

6. Прогноз соціально-економічних та інших наслідків прийняття проекту рішення

Прийняття даного проекту рішення дозволить унеможливити забудову земельної ділянки площею 1,11 га на вул. Малоземельній у Дарницькому районі м. Києва, допоможе зберегти рекреаційну зону прибережних захисних смуг річки Дніпро з її зеленими насадженнями та створити належну інфраструктуру для відпочинку населення.

7. Суб'єкти подання проекту рішення

Суб'єктами подання даного проекту рішення є депутати Київської міської ради VIII скликання, члени депутатської фракції «Всеукраїнське об'єднання «Свобода» у Київській міській раді Бохняк Володимир Ярославович та Мірошниченко Ігор Михайлович.

8. Доповідач на пленарному засіданні

Доповідач на пленарному засіданні сесії Київської міської ради – депутат Київської міської ради VIII скликання, член депутатської фракції «Всеукраїнське об'єднання «Свобода» у Київській міській раді

Бохняк Володимир Ярославович.

Відповідальний за супроводження проекту рішення – помічник-консультант депутата Київської міської ради Бохняка В. Я. Олійник Олесь Володимирович (тел. 063-140-88-55).

Депутат Київської міської ради **Володимир Бохняк**

ПОРІВНЯЛЬНА ТАБЛИЦЯ
до проекту рішення Київської міської ради
«Про надання статусу скверу земельній ділянці на вул. Малоземельній у Дарницькому районі м. Києва»

Зміст положення (норми) рішення Київської міської ради від 19 липня 2005 року № 806/3381				Зміст положення (норми) проекту рішення			
	Сквери				*Сквери*		
13	По вул. Кошиця	0,97		13	По вул. Кошиця	0,97	
14	Біля залізничного вокзалу	0,67		14	Біля залізничного вокзалу	0,67	
15	Біля АЗС	0,5		15	Біля АЗС	0,5	
16	«Привокзальний»	2,13		16	«Привокзальний»	2,13	
17	«Шевченка»	0,65		17	«Шевченка»	0,65	
18	По Харківському шосе	0,39		18	По Харківському шосе	0,39	
19	По вул. Руднєва	0,3		19	По вул. Руднєва	0,3	
20	Ім. Крупської	0,67		20	Ім. Крупської	0,67	
21	Біля РВК	1,45		21	Біля РВК	1,45	
22	По вул. Бориспільській	1,68		22	По вул. Бориспільській	1,68	
23	Трудової Слави	1,16		23	Трудової Слави	1,16	
24	По вул. Сормовській	0,23		24	По вул. Сормовській	0,23	
25	Біля Дарницького шляхопроводу	1,18		25	Біля Дарницького шляхопроводу	1,18	
26	По вул. Вірменській	0,13		26	По вул. Вірменській	0,13	
27	По вул. Бориспільській, 30-А	1,35	нова ділянка	27	По вул. Бориспільській, 30-А	1,35	нова ділянка
28	По Харківському шосе, 36-А	0,48	- " -	28	По Харківському шосе, 36-А	0,48	- " -
29	Вул. Малоземельна	2,46		**29**	**Вул. Малоземельна (ділянці площею 1.35 га, що виокремлюється з пункту 29 вже надано статус сквера рішенням Київської міської ради VIII скликання)**	**1,11**	
	Разом:	**16,4**			**Разом:**	**16,4**	

Депутат Київської міської ради **Володимир Бохняк**

УКРАЇНА

ВИКОНАВЧИЙ ОРГАН КИЇВСЬКОЇ МІСЬКОЇ РАДИ
(КИЇВСЬКА МІСЬКА ДЕРЖАВНА АДМІНІСТРАЦІЯ)

вул. Хрещатик, 36, м. Київ, 01044, тел. (044) 202 71 29, (044) 202 75 58, факс 202 76 41, e-mail: kmda@kma.gov.ua
Контактний центр міста Києва (044) 15 51 Код ЄДРПОУ 00022527
E-mail для електронних звернень громадян: zvernen@kma.gov.ua

15.05.2017 № 001-1219

на № _____ від _____

Депутатові Київської міської ради
Бохняку В. Я.

Про надання інформації
стосовно земельної ділянки
на вул. Малоземельній у
Дарницькому районі

Шановний Володимире Ярославовичу!

У виконавчому органі Київської міської ради (Київській міській державній адміністрації) розглянуто Ваше депутатське звернення від 17.03.2017 № 08/279/08/014-394 щодо надання інформації про земельну ділянку на вул. Малоземельній у Дарницькому районі.

Повідомляємо, що земельна ділянка площею 11319,19 кв. м (обліковий код 90:865:0002) на вул. Малоземельній, 13-б у міському земельному кадастрі обліковується за громадянкою Савватєєвою Вікторією Юріївною з 25.09.2003 відповідно до технічного звіту по встановленню зовнішніх меж кварталу № 90:865.

Київська міська рада не приймала рішень щодо передачі (надання) зазначеної земельної ділянки в користування (власність).

Зазначена земельна ділянка не включалася до переліку земельних ділянок, які опрацьовуються для продажу на земельних торгах (аукціонах з продажу земельних ділянок або права їх оренди).

Відповідно до рішення Київської міської ради від 19.07.2005 № 806/3381 «Про затвердження Програми розвитку зеленої зони м. Києва до 2010 року та концепції формування зелених насаджень в центральній частині міста» (зі змінами) земельну ділянку на вул. Малоземельній у Дарницькому районі площею 2,46 га за типологічними ознаками та планувальними вимогами віднесено до озеленених територій загального користування – скверу (у Програмі розвитку зеленої зони м. Києва позиція 02-29, вул. Малоземельна).

139475

З повагою

Голова В. Кличко

Поліщук
Іваненко 288 07 58

ВИКОНАВЧИЙ ОРГАН КИЇВСЬКОЇ МІСЬКОЇ РАДИ
(КИЇВСЬКА МІСЬКА ДЕРЖАВНА АДМІНІСТРАЦІЯ)

ДЕПАРТАМЕНТ ЗЕМЕЛЬНИХ РЕСУРСІВ

вул. Хрещатик, 32-а, м. Київ, 01601, тел. (044) 279-58-72, ф. (044) 288-07-57,
КБУ "Контактний центр міста Києва" 15-51, E-mail: dzr@kievcity.gov.ua Код ЄДРПОУ 26199097

08.12. 2016 № 057022-2287
на № _____ від _____

Депутатові Київської міської ради
Бохняку В.Я.

Шановний Володимире Ярославовичу!

У Департаменті земельних ресурсів виконавчого органу Київської міської ради (Київської міської державної адміністрації) Ваше депутатське звернення від 28.11.2016 № 08/279/08/014-298 розглянуто.

В межах компетенції повідомляємо, що частина земельної ділянки відповідно до графічних матеріалів доданих до звернення, площею 11319,19 кв. м. (обліковий код 90:865:002), в міському земельному кадастрі обліковується за гр. Саватєєвою В.Ю відповідно до технічного звіту по встановленню зовнішніх меж кварталу № 90:865.

За поданням Департаменту земельних ресурсів Київська міська рада не приймала рішень щодо передачі (надання) зазначених земельних ділянок в користування (власність). Документи, що посвідчують право користування (власності) в Департаменті земельних ресурсів не зареєстровані.

Одночасно інформуємо, що інша частина земельної ділянки відповідно до графічних матеріалів доданих до звернення орієнтовною площею 1,3 га., в міському земельному кадастрі не обліковується, зовнішні межі та землекористувач земельних ділянок за вказаною адресою не встановлений, рішення Київської міської ради про передачу земельних ділянок за вказаною адресою не приймалось. Документи, що посвідчують право користування, станом в Департаменті земельних ресурсів не зареєстровано.

Додатково інформуємо, що статтею 32 Закону України «Про державну реєстрацію речових прав на нерухоме майно та їх обтяжень» визначено, що інформація про зареєстровані права на нерухоме майно та їх обтяження, що міститься у Державному реєстрі прав, є відкритою, загальнодоступною та платною, крім випадків, передбачених цим Законом. Для посадових осіб органів державної влади, органів місцевого самоврядування, судів, органів Національної поліції, органів прокуратури, органів Служби безпеки України, Національного агентства з питань запобігання корупції, адвокатів, нотаріусів інформація з Державного реєстру прав у зв'язку із здійсненням ними повноважень, визначених законом, надається за суб'єктом права чи за

об'єктом нерухомого майна в електронній формі шляхом безпосереднього доступу до Державного реєстру прав, за умови ідентифікації відповідної посадової особи за допомогою електронного цифрового підпису.

З повагою

Директор О.Поліщук

Іваненко І.М. 288-07-58

Заступник міського голови –
секретар Київської міської ради

Яловому К.В.
Міщенку О.Г.
Слончаку В.В.

Прошу розглянути проект рішення від 13.10.2017 №08/231-2549/ПР в установленому порядку.

Пихтіній О.М.

Для контролю за проходженням та тиражування.

Юнаковій С.М.
Лазор Л.В.
Пантелеєву П.О. – до вдіома
Спасибку О.В. – до відома

В.ПРОКОПІВ

“13” жовтня 2017 року
№ 08/231 – 2549/ПР

08/231-2549/ПР
13.10.2017

ДЕПУТАТ

КИЇВСЬКОЇ МІСЬКОЇ РАДИ VIII СКЛИКАННЯ

«12» жовтня 2017 р. № 08/279/8/014-541

Заступнику Київського міського голови —
Секретарю Київської міської ради
Прокопіву В. В.

Шановний Володимире Володимировичу!

Відповідно до ст. 26 Регламенту Київської міської ради, прошу Вас надати доручення розглянути проект рішення «Про надання статусу скверу земельній ділянці на вул. Малоземельній у Дарницькому районі м. Києва» на засіданнях постійної комісії Київської міської ради з питань екологічної політики та постійної комісії Київської міської ради з питань містобудування, архітектури та землекористування.

Додатки:

1. Проект рішення «Про надання статусу скверу земельній ділянці на вул. Малоземельній у Дарницькому районі м. Києва». (2 арк.)
2. План-схема земельної ділянки, якій надається статус скверу. (1 арк.)
3. Пояснювальна записка до проекту рішення. (3 арк.)
4. Порівняльна таблиця до проекту рішення. (1 арк.)
5. Лист Київської міської державної адміністрації про надання інформації стосовно земельної ділянки від 15.05.2017 № 001-1219. (1 арк.)
6. Лист Департаменту земельних ресурсів від 08.12.2016 № 057022-22857. (2 арк.)
7. Електронна версія зазначених документів.

З повагою
Депутат Київської міської ради **Володимир Бохняк**

Виконавець:
Олійник Олесь Володимирович
Тел. 063-140-88-55

КИЇВСЬКА МІСЬКА РАДА

VIII СКЛИКАННЯ

ПОСТІЙНА КОМІСІЯ З ПИТАНЬ ЕКОЛОГІЧНОЇ ПОЛІТИКИ

01044, м. Київ, вул. Хрещатик, 36 к.1005/1 *тел.:(044)202-70-76, тел./факс:(044)202-72-31*

№ 08/288/03-20/49

ВИТЯГ З ПРОТОКОЛУ № 20

Засідання постійної комісії Київської міської ради з питань екологічної політики від 01.11.2017

Місце проведення: Київська міська рада, м. Київ, вул. Хрещатик, 36, кулуари, 14-00.

Склад постійної комісії 8 депутатів Київської міської ради

ПРИСУТНІ 7 ЧЛЕНІВ ПОСТІЙНОЇ КОМІСІЇ

Яловий К.В. – голова постійної комісії, головуючий;
Пилипенко С.О. – заступник голови постійної комісії;
Сандалова Г.О. – заступник голови постійної комісії;
Новіков О.О. – секретар постійної комісії;
Мірошниченко І.М. – член постійної комісії;
Москаль Д.Д. – член постійної комісії;
Пинзеник О.О. – член постійної комісії;

Дроздович А.В. – головний спеціаліст, який забезпечує діяльність постійної комісії.

ЗАПРОШЕНІ

Леонов Е.В. – Народний депутат України;
Васильчук В.В. – депутат Київської міської ради;
Іванченко В.А. – депутат Київської міської ради;
Петровець О.Ф. – депутат Київської міської ради;
Шаповал А.А. – депутат Київської міської ради;
Шарій В.В. – депутат Київської міської ради;
Шульга Н.І. – депутат Київської міської ради;
Мальований А.М. – заступник директора Департаменту міського благоустрою та збереження природного середовища – начальник управління екології та природних ресурсів;
Томашевська М.О. – заступник директора Департаменту земельних ресурсів – начальник управління ринку землі;
Мосійчук Ю.А. – заступник директора Департаменту земельних ресурсів виконавчого органу Київської міської ради (Київської міської державної адміністрації);

Юсипенко О.М.	– виконуючий обов'язків генерального директора комунального підприємства «Плесо»;
Мотуз В.В.	– заступник генерального директора Київського комунального об'єднання зеленого будівництва та експлуатації зелених насаджень міста «Київзеленбуд»;
Коровніков Ю.В.	– заступник директора комунального підприємства по утриманню зелених насаджень Дніпровського району м. Києва;
Глухов О.Д.	– помічник народного депутата України;
Грущинський А.М.	– голова правління ПрАТ «Київспецтранс»;
Хотиненко В.Г.	– представник ТОВ «КАФЕ «ШАШЛИЧНА», керуюча готельно-ресторанного комплексу «Мисливський двір»;
Назаренко Ю.Б.	– представник ГО «Качине джерельце»;
Шевчук В.	– представник ГО «Щит громади»;
Агеєва В.С.	– голова ГО «За збереження Біличанського лісу»;
Антоненко Н.Д.	– представник громади, член СДТ «Зелений бір»;
Єрмакова Т.М.	– представник громади;
Міщенко О.І.	– представник громади.

ПОРЯДОК ДЕННИЙ:

21. Розгляд проекту рішення Київради «Про надання статусу скверу земельній ділянці на вул. Малоземельній у Дарницькому районі м. Києва» (реєстраційний номер від 13.10.2017 №08/231-2549/ПР).

Депутат Київської міської ради – Бохняк Володимир Ярославович;
Депутат Київської міської ради – Мірошниченко Ігор Михайлович;
Директор Департаменту земельних ресурсів – Поліщук Олексій Григорович;
Генеральний директор ККО «Київзеленбуд» – Наконечний Михайло Васильович.

21. СЛУХАЛИ: Інформацію Ялового К.В., Томашевської М.О. та Мірошниченка І.М. по суті проекту рішення Київської міської ради «Про надання статусу скверу земельній ділянці на вул. Малоземельній у Дарницькому районі м. Києва» (реєстраційний номер від 13.10.2017 №08/231-2549/ПР).

ВИРІШИЛИ:

1. **Підтримати** проект рішення Київради «Про надання статусу скверу земельній ділянці на вул. Малоземельній у Дарницькому районі м. Києва» (реєстраційний номер від 13.10.2017 №08/231-2549/ПР);
2. **Рекомендувати суб'єкту подання** оформити додаток до проекту рішення у відповідності до вимог інструкції з діловодства, надати погодження постійної комісії Київради з питань бюджету та соціально-економічного розвитку та Департаменту земельних ресурсів виконавчого органу Київської міської ради (Київської міської державної адміністрації) та, у разі наявності, згоду власників майна, розташованого на зазначеній земельній ділянці.

ГОЛОСУВАЛИ: «За» – 6, «Проти» – 0, «Утримались» – 0, Не голосували – 1.

РІШЕННЯ ПРИЙНЯТО.

Голова **К. Яловий**

Секретар **О. Новіков**

Мицутин О.Б.

ДЕПУТАТ

КИЇВСЬКОЇ МІСЬКОЇ РАДИ VIII СКЛИКАННЯ

«13» 12 2017 р.

№ 08/279/08/334

Київська міська рада
20.12.2017 № 08/21790

Секретаріат Київської міської ради
Заступнику міського голови –
секретарю Київської міської ради
Прокопіву В.

ДЕПУТАТСЬКЕ ЗВЕРНЕННЯ

Мною, як депутатом Київської міської ради, зареєстровано в Київраді наступні проекти рішень:

- №1850 (Про розірвання договору оренди земельної ділянки від 22.08.2005 № 79-6-00339, укладеного між Київською міською радою та акціонерним товариством «Нелгілін» для експлуатації та обслуговування будівель і споруд насосної станції на вул. Лісничій, 58 у Голосіївському районі м. Києва);
- №1849 (Про розірвання договору оренди земельної ділянки від 30.03.2007 № 63-6-00409, укладеного між Київською міською радою та закритим акціонерним товариством «СХІД-2» для будівництва, експлуатації та обслуговування житлового комплексу з вбудовано-прибудованими приміщеннями, офісами та підземним паркінгом на вул. Сормовській, 3 у Дарницькому районі м. Києва);
- №2549 (Про надання статусу скверу земельній ділянці на вул. Малоземельній у Дарницькому районі м. Києва);
- №4716 (Про розірвання договору оренди земельної ділянки площею 0,3771 га на вулиці Боричів тік, 17, 19, 21 у Подільському районі м. Києва, укладеного між Київською міською радою та Посольством Російської Федерації в Україні № 85-5-00035 від 05.10.1999 року, та надання земельній ділянці площею 0,3771 га на вулиці Боричів тік, 17, 19, 21 у Подільському районі м. Києва статусу скверу);
- №4715 (Про розірвання договору оренди земельної ділянки площею 0,3634 га на вулиці Спаській, 13-15 у Подільському районі м. Києва, укладеного між Київською міською радою та Посольством Російської Федерації в Україні № 85-5-00036 від 05.10.1999 року, та надання земельній ділянці площею 0,3634 га на вулиці Спаській, 13-15 у Подільському районі м. Києва статусу скверу);

- №4714 (Про розірвання договору оренди земельної ділянки площею 0,4513 га на вулиці Малишка, 9-а у Дніпровському районі м. Києва, укладеного між Київською міською радою та приватним підприємством "РАДУГА", № 66-6-00220 від 17.01.2005 року, та надання земельній ділянці площею 0,4513 га на вулиці Малишка, 9-а у Дніпровському районі м. Києва статусу скверу);

- №4713 (Про розірвання договору оренди земельної ділянки площею 0,1970 га на вулиці Спаській, 14 у Подільському районі м. Києва, укладеного між Київською міською радою та Посольством Російської Федерації в Україні № 85-5-00034 від 05.10.1999 року, та надання земельній ділянці площею 0,1970 га на вулиці Спаській, 14 у Подільському районі м. Києва статусу скверу);

- №2486 (Про розірвання договору оренди земельної ділянки площею 0,3207 га, що знаходиться на перетині Дніпровської набережної та проспекту Миколи Бажана у Дарницькому районі м. Києва, укладеного між Київською міською радою та товариством з обмеженою відповідальністю "Бізнес Аргумент" № 734/729 від 21.03.2014 року).

В порушення вимог ст.ст. 30-31 Регламенту Київської міської ради до цього часу вказані проекти рішень не розглянуті та не внесені до проекту порядку денного пленарного засідання Київради.

З метою недопущення порушення прав та інтересів виборців, прошу:

- повідомити, на якій стадії наразі перебувають проекти рішень за моїм поданням, зареєстровані за №№ 1849, 1850, 2549, 4716, 4715, 4714, 4713, 2486;

- забезпечити належний розгляд проектів рішень за моїм поданням, зареєстрованих за №№ 1849, 1850, 2549, 4716, 4715, 4714, 4713, 2486 профільними комісіями та на пленарному засіданні Київради.

Про результати розгляду звернення повідомити мене у встановлений законом строк на електронну адресу: grompryimalnya@gmail.com та за адресою: 02140, м. Київ, пр. П.Григоренка, 39-Б, офіс 88.

З повагою,
Депутат Київської міської ради **Ігор Мірошниченко**

2549/ПР

ВИКОНАВЧИЙ ОРГАН КИЇВСЬКОЇ МІСЬКОЇ РАДИ
(КИЇВСЬКА МІСЬКА ДЕРЖАВНА АДМІНІСТРАЦІЯ)

ДЕПАРТАМЕНТ ЗЕМЕЛЬНИХ РЕСУРСІВ

вул. Хрещатик, 32-а, м. Київ, 01601, тел. (044) 279-58-72, ф. (044) 288-07-57,
КБУ"Контактний центр міста Києва" 15-51,E-mail: dzr@kievcity.gov.ua Код ЄДРПОУ 26199097

13. 03 2018 № 057022-5667
на № 08/281-42 від _____

Голові постійної комісії Київської міської ради з питань містобудування, архітектури та землекористування
Міщенку О.Г.

Шановний Олександре Григоровичу !

Повідомляємо, що листами від 08.12.2016 №057022-22857 та від 12.12.2016 № 057022-23036 Департамент земельних ресурсів повідомив депутата Київської міської ради Бохняка В.Я., що погодження проекту рішення Київської міської ради «Про надання статусу скверу земельній ділянці на вул. Малоземельній у Дарницькому районі м.Києва» можливе у разі викладення пункту 2.1 у наступній редакції: «Забезпечити оформлення правовстановлюючих документів на землю згідно чинного законодавства України» та додавши пункти «Питання майнових відносин вирішувати в установленому порядку», «Земельну ділянку використовувати відповідно до вимог статей 60, 61 Земельного кодексу України та статей 85, 88, 89 Водного кодексу України».

Зважаючи на викладене та те, що частина земельної ділянки відповідно до доданих графічних матеріалів, площею 11319,19 кв. м. (обліковий код 90:865:002), в міському земельному кадастрі обліковується за громадянкою Саватєєвою В.Ю. відповідно до технічного звіту по встановленню зовнішніх меж кварталу № 90:865, та наявне майно (реєстраційний номер об'єкта нерухомого майна в Державному реєстрі речових прав на нерухоме майно: 751663280000) погодження зазначеного проекту рішення можливе у разі вирішення питання майнових відносин.

З повагою

Директор О. Поліщук

Іваненко І.М. 288-07-58

Питання 2

Київська міська рада

12 ВЕР 2017

Вх. № 08/15442

ДЕПУТАТ

КИЇВСЬКОЇ МІСЬКОЇ РАДИ VIII СКЛИКАННЯ

"11" вересня 2017 р. №08/219/08/006-783

Голові Постійної комісії Київської міської ради з питань містобудування, архітектури та землекористування Міщенко О.Г.

Щодо розгляду на Постійній комісії Київської міської ради з питань містобудування, архітектури та землекористування питання законності будівництва по пров. Шишкінському, 2-а.

ДЕПУТАТСЬКЕ ЗВЕРНЕННЯ

Шановний Олександр Григорович!

До мене, як до депутата Київської міської ради, звернулись мешканці мікрорайону «Татарка», з повідомленням про розпочаті будівельні роботи по провулку Шишкінському 2-а, та з проханням провести перевірку їх законності.

З огляду на це, мною було підготовлено листи до Департаменту з питань державного архітектурно-будівельного контролю м. Києва та Департаменту містобудування та архітектури, на які отримано відповіді (копії додаються), в яких зазначається наступне:

1. Містобудівні умови та обмеження забудови земельних ділянок, на яких ведеться будівництво, Департаментом містобудування та архітектури не надавались.

2. Департамент з питань державного архітектурно-будівельного контролю м. Києва не видавав та не реєстрував по даній адресі документів, які б надавали право на виконання підготовчих і будівельних робіт.

Отже, прошу Вас:

Винести на розгляд найближчого засідання Постійної комісії Київської міської ради з питань містобудування, архітектури та землекористування питання законності проведення будівельних робіт за адресою: провулок Шишкінський, 2-а.

Адреса для листування: 04107, м. Київ, вул. Багговутівська, 30.

Додатки:

1. *Фото об'єкту будівництва по пров. Шишкінському, 2-а.*
2. *Лист Департаменту з питань державного архітектурно-будівельного контролю м. Києва №073-7586 від 18.08.2017р.*
3. *Лист Департаменту містобудування та архітектури №055-12321 від 26.07.2017р.*

З повагою,
Депутат Київської міської ради **Банас Д.М.**

Вик.: Лиходід І.Ю. (251-15-23)

вх! ВВ-0780
від 04.09.2017

04.09.17р.

УКРАЇНА

ВИКОНАВЧИЙ ОРГАН КИЇВСЬКОЇ МІСЬКОЇ РАДИ
(КИЇВСЬКА МІСЬКА ДЕРЖАВНА АДМІНІСТРАЦІЯ)

ДЕПАРТАМЕНТ З ПИТАНЬ ДЕРЖАВНОГО АРХІТЕКТУРНО - БУДІВЕЛЬНОГО КОНТРОЛЮ МІСТА КИЄВА

вул. Хрещатик, 32, м. Київ, 01001, E-mail: dabk@kievcity.gov.ua, Код СДРПОУ 40224921

18.08.17 №073-7586

на № _____ *від* _____

Депутату Київської міської ради
Банасу Д. М.

Міністерство культури України
вул. І. Франка, 19, м. Київ, 01601

Шановний Дмитре Миколайовичу!

У Департаменті з питань державного архітектурно-будівельного контролю міста Києва виконавчого органу Київської міської ради (Київська міська державна адміністрація) (далі – Департамент) в межах наданих повноважень розглянуто Ваше депутатське звернення від 19.07.2017 № 08/279/08/006-764, яке надійшло листом від Міністерства культури України від 01.08.2017 № 2839/10/13-17 щодо проведення перевірки дотримання вимог законодавства у сфері містобудівної діяльності у пров. Шишкінському, 2-а у Шевченківському районі м. Києва. За результатом розгляду повідомляємо.

Станом на час надання відповіді, Департамент не видавав та не реєстрував документів, які б надавали право на виконання підготовчих і будівельних робіт, та не приймав в експлуатацію об'єкт будівництва за вказаною вище адресою.

Під час виїзду посадових осіб Департаменту за вказаною вище адресою встановлено, що власник земельної ділянки у провулку Шишкінському, 2-а м. Києва, самочинно без документа, який дає право виконувати будівельні роботи, розпочав будівельні роботи із будівництва житлового будинку.

За результатом перевірки 19.07.2017 Департамент видав замовнику будівництва припис про зупинення підготовчих та будівельних робіт та припис про усунення порушення вимог законодавства у сфері містобудівної діяльності, будівельних норм, стандартів і правил.

Крім того, Департамент притягнув правопорушника до встановленої законодавством відповідальності згідно Кодексу України про адміністративні правопорушення.

З повагою

В.о. директора В. Кузьменко

Лук'янов
Мельник
279 62 08

вх: ВЗ-0786
від 04.09.2017

КИЇВМІСТОБУДУВАННЯ
ВИКОНАВЧИЙ ОРГАН КИЇВСЬКОЇ МІСЬКОЇ РАДИ (КИЇВСЬКА МІСЬКА ДЕРЖАВНА АДМІНІСТРАЦІЯ)
ДЕПАРТАМЕНТ МІСТОБУДУВАННЯ ТА АРХІТЕКТУРИ
01001, м. Київ-1, вул. Хрещатик, 32, тел.: (044) 278 19 85, тел./факс: 279 41 67, http://www.kga.gov.ua

26.07.17 № 055-12321

Депутатові Київської міської ради
Банасу Д.М.

Про надання інформації

Шановний Дмитре Миколайовичу!

У Департаменті містобудування та архітектури виконавчого органу Київської міської ради (Київської державної адміністрації) розглянуто Ваше депутатське звернення від 19.07.2017 № 08/279/08/006-761 щодо надання витягу з містобудівного кадастру та копій містобудівних умов та обмежень забудови земельних ділянок з кадастровими номерами 8000000000:91:109:0175 та 8000000000:91:109:0139 у пров. Шишкінському, 2 (між пров. Шишкінським, 4 та вул. Нагірною, 17) у Шевченківському районі. За результатами опрацювання зазначеного питання повідомляємо.

Згідно з даними електронної бази документообігу Департаменту, містобудівні умови та обмеження забудови земельних ділянок з кадастровими номерами 8000000000:91:109:0175 та 8000000000:91:109:0139 у пров. Шишкінському, 2 (між пров. Шишкінським, 4 та вул. Нагірною, 17) у Шевченківському районі не надавались.

Водночас надаємо витяг з містобудівного кадастру.

Додаток: витяг з містобудівного кадастру на 1 арк. в 1 прим.

З повагою

Заступник директора В. Антоненко

Усик
Кулик 278 80 84

вх. № 09/ДЗ-335
від 20.07.2017

КИЇВМІСТОБУДУВАННЯ

ВИКОНАВЧИЙ ОРГАН КИЇВСЬКОЇ МІСЬКОЇ РАДИ (КИЇВСЬКА МІСЬКА ДЕРЖАВНА АДМІНІСТРАЦІЯ)

ДЕПАРТАМЕНТ МІСТОБУДУВАННЯ ТА АРХІТЕКТУРИ

01001, м. Київ-1, вул. Хрещатик, 32, тел.: (044) 278 19 85, тел./факс: 279 41 67, http://www.kga.gov.ua

_____№_____

ВИТЯГ З МІСТОБУДІВНОГО КАДАСТРУ

ФРАГМЕНТ СХЕМИ ФУНКЦІОНАЛЬНОГО ЗОНУВАННЯ ТЕРИТОРІЇ ЗА ЧИННОЮ МІСТОБУДІВНОЮ ДОКУМЕНТАЦІЄЮ

М 1:2 000

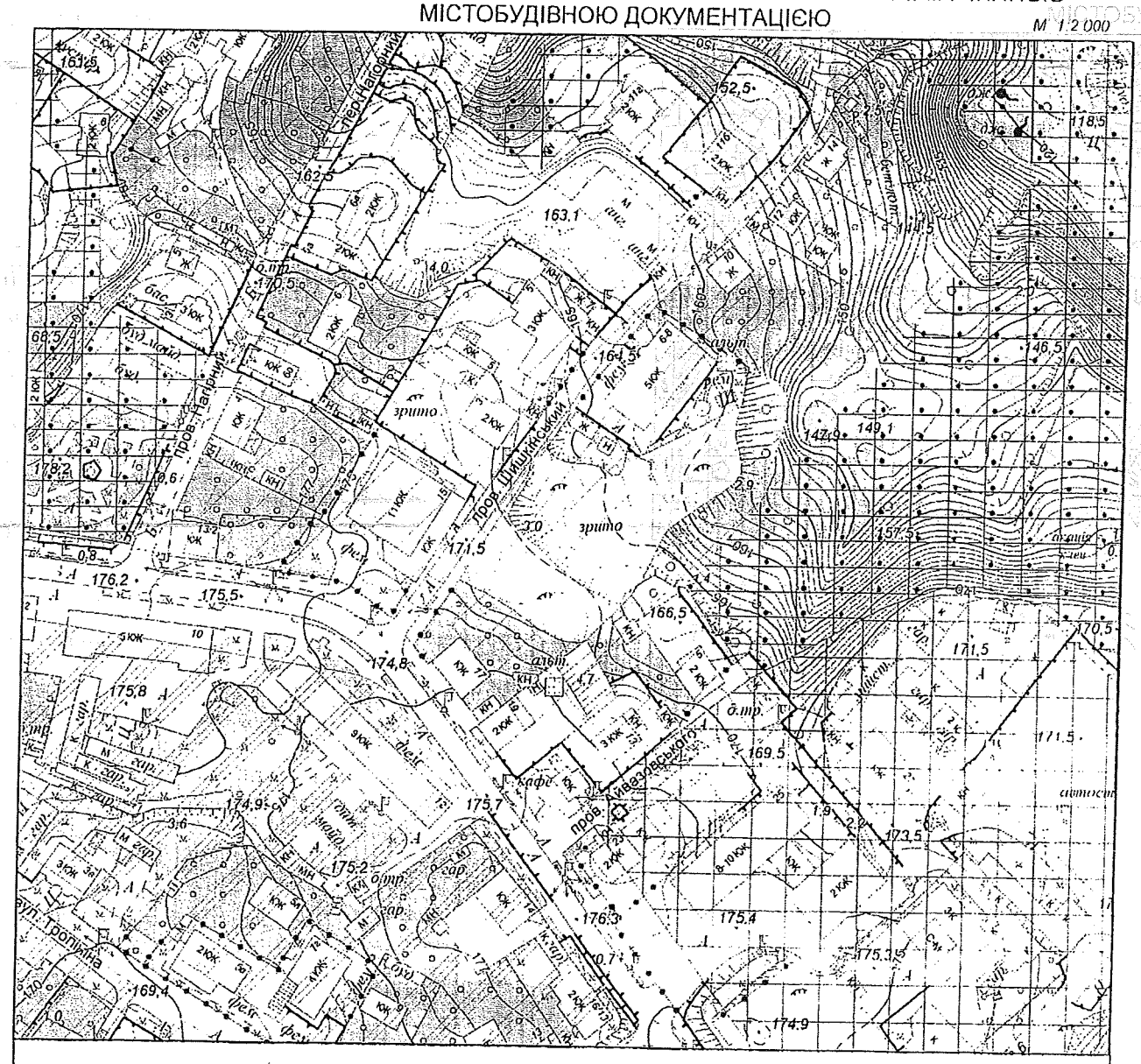

Умовні позначення

Функціональне призначення за чинною містобудівною документацією

- Території громадських будівель та споруд (на розрахунковий період)
- Території громадських будівель та споруд (існуючі)
- Території житлової садибної забудови (існуючі)
- Території житлової середньо- та малоповерхової забудови (існуючі)
- Території зелених насаджень загального користування (на розрахунковий період)

ФРАГМЕНТ СХЕМИ ПЛАНУВАЛЬНИХ ОБМЕЖЕНЬ ТА ЗОН ОХОРОНИ ОБ'ЄКТІВ КУЛЬТУРНОЇ СПАДЩИНИ

М 1:2 000

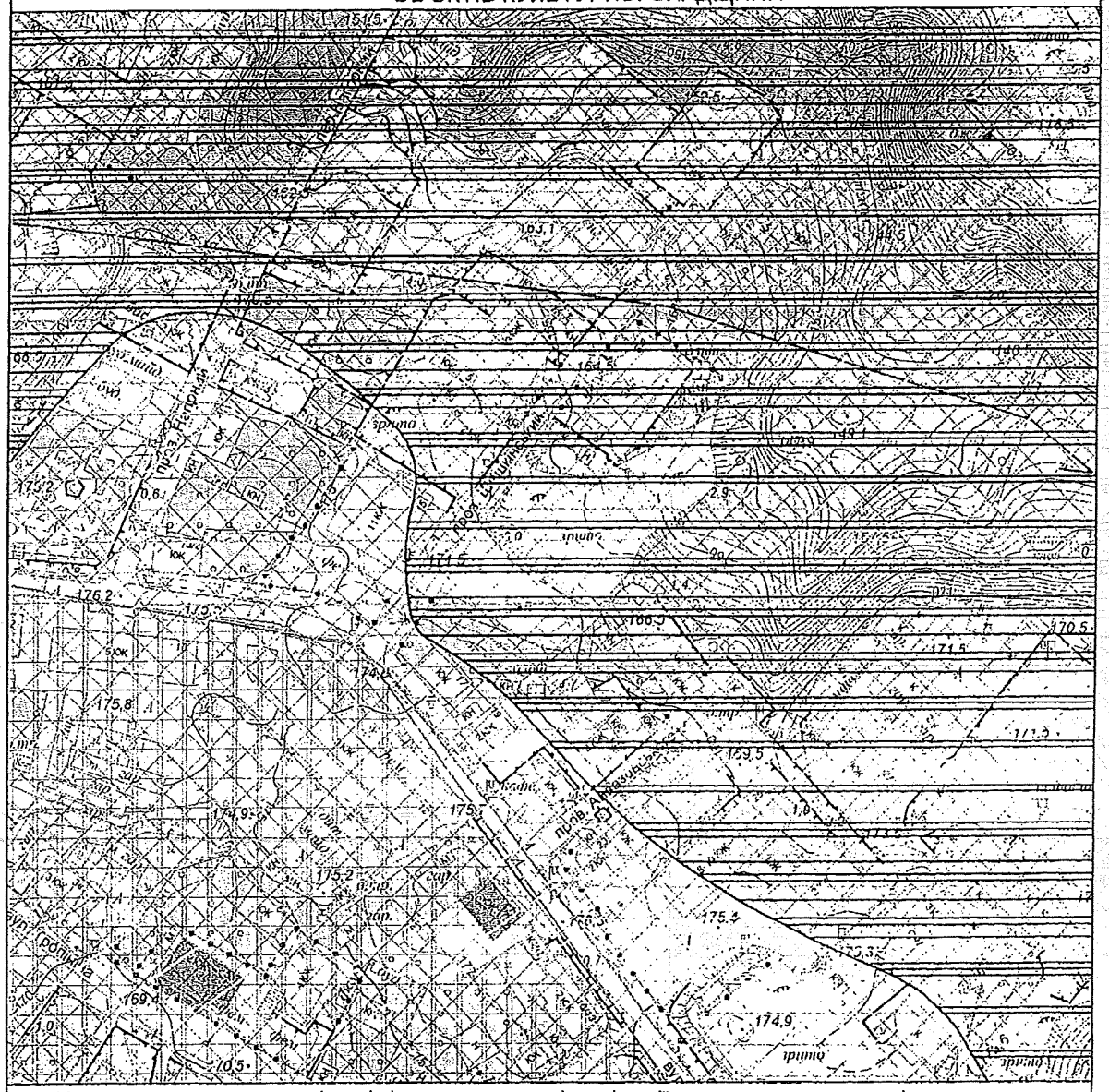

Межі історико-культурних заповідників і зон охорони пам'яток історії та культури встановлені розпорядженням КМДА від 17.05.2002 № 979, зона охоронюваного ландшафту - розпорядженням КМДА від 25.12.2007 № 1714, історичний ареал - історико-архітектурним опорним планом в складі чинного Генерального плану міста Києва

Умовні позначення

- Санітарно-захисні зони від промислових об'єктів
- Зсувонебезпечні території
- Межі історичних ареалів
- Зона охоронна археологічна
- Зона охоронна ландшафтна
- Зона регулювання забудови третьої категорії

Будівлі, які мають історико-культурну цінність

Тип пам'ятки

- Архітектури
- Архітектури та містобудування

Замовник: Депутат КМР Банас Д. М.

Адреса: 91:109:0175, 91:109:0139

Замовлення № 0022590 25.07.2017

МІАС ЗМЛ МКК

Виконавець: _____ Єфремова

Заступник начальника служби МК: _____ Мішустіна О.П.

172588

Зареєстровано 09.02.2018

ПРОТОКОЛ № 2 /400
засідання робочої групи, створеної 19.09.2017 на засіданні постійної комісії Київської міської ради з розгляду депутатського звернення Банаса Д. М. від 12.09.2017 №08/15442 щодо винесення на розгляд найближчого засідання постійної комісії Київської міської ради з питань містобудування, архітектури та землекористування питання законності проведення будівельних робіт за адресою: провулок Шишкінський, 2-а у Шевченківському районі м. Києва

від 06.02.2018

Місце проведення: Київська міська рада, м. Київ, вул. Хрещатик, 36, 4-й поверх, кулуари зали засідань, о 14.00

Склад робочої групи 3 депутатів Київської міської ради.

Присутні 3 депутати Київської міської ради, члени постійної комісії київської міської ради з питань містобудування архітектури та землекористування:

Банас Д. М. – голова робочої групи, член постійної комісії;
Назаренко В. Е. – член робочої групи, член постійної комісії;
Росляков В. В. – член робочої групи, член постійної комісії.

Запрошені:

Ліневич П. Л. - представник Департаменту земельних ресурсів виконавчого органу Київської міської ради (Київської міської державної адміністрації);

Лук'янов А. О. - представник Департаменту з питань державного архітектурно-будівельного контролю м. Києва виконавчого органу Київської міської ради (Київської міської державної адміністрації);

Ломко М. А. - представник Департаменту містобудування та архітектури виконавчого органу Київської міської ради (Київської міської державної адміністрації);

Розгляд (обговорення) питання порядку денного:

Розгляд депутатського звернення Банаса Д. М. від 12.09.2017 №08/15442 щодо винесення на розгляд найближчого засідання постійної комісії Київської міської ради з питань містобудування, архітектури та землекористування питання законності проведення будівельних робіт за адресою: провулок Шишкінський, 2-а у Шевченківському районі м. Києва .

СЛУХАЛИ:
Банаса Д. М. – голову робочої групи, члена постійної комісії.

ВИСТУПИЛИ:
Назаренко В. Е., Росляков В. В., Ломко М. А., Лук'янов А. О., Ліневич П. Л.

Під час обговорення:

- представник Департаменту земельних ресурсів виконавчого органу Київської міської ради (Київської міської державної адміністрації) поінформував присутніх, що земельні ділянки з кадастровими номерами: 8000000000:91:109:0175 та 8000000000:91:109:0139 перебувають в приватній власності фізичних осіб;
- представник Департаменту з питань державного архітектурно-будівельного контролю м. Києва виконавчого органу Київської міської ради (Київської міської державної адміністрації) підтвердив актуальність інформації, наданої листом від 18.08.2017 №073-7586 щодо відсутності у забудовника дозвільних документів на виконання підготовчих/будівельних робі у пров. Шишкінському, 2 у Шевченківському районі м. Києва; про притягнення правопорушника до встановлення законодавством відповідальності та вручення замовнику будівництва припису про зупинення підготовчих та будівельних робіт та припису про усунення порушення вимог законодавства у сфері містобудівної діяльності, будівельних норм, стандартів і правил за результатами перевірки 19.07.2017;
- представник Департаменту містобудування та архітектури виконавчого органу Київської міської ради (Київської міської державної адміністрації) повідомив що на час засідання робочої групи містобудівні умови та обмеження забудови вищезазначених ділянок у пров. Шишкінському, 2 (між пров. Шишкінським, 4 та вул. Нагірною, 17) не надавались.

ВИРІШИЛИ:
Рекомендувати постійній комісії Київської міської ради з питань містобудування, архітектури та землекористування звернутися до Департаменту земельних ресурсів виконавчого органу Київської міської ради (Київської міської державної адміністрації) та Департаменту міського благоустрою виконавчого органу Київської міської ради (Київської міської державної адміністрації) щодо здійснення перевірки і надання акта обстеження земельної ділянки та в разі виявлення порушень, вжити відповідних заходів.
ГОЛОСУВАЛИ: «за» - 3, «проти» - 0, «утрималось» - 0, «не голосували» - 0.
Рішення прийнято.

Голова робочої групи Д. Банас

члени робочої групи: В. Росляков

В. Назаренко

Питання 3

Голові постійної комісії
Київської міської ради з питань
містобудування, архітектури та землекористування
Міщенку Олександру Григоровичу

Представник інвесторів будівництва ЖК «Приозерний»
Медовкін Юрій Володимирович,
моб.

Заява-2
на доповнення до вх.08/100-741 від 13.02.18,
та у подовження змісту вх. 08/М-937 від 22.02.18

Шановний пане Голове,

звертаюся до Вас за дорученням ініціативної групи інвесторів (вх.08/100-741 від 13.02.18) з пропозицією включити до Повістки дня 27.02.2018 чергового засідання Комісії, враховуючи той преюдиціальний факт у Рішенні Господарського суду м. Києва від 24.11.2017 р., справа 910/13765/17, за яким ЖБК «Лейк-Хаус» відмовлено у вимозі передавання будівельного майданчика ЖК «Приозерний», розташованого на земельній ділянці кадастровий номер 8000000000:90:146:0027 площею 0,69 га, від ТОВ «Градострой», дозвільної документації, технічні умови на об'єкт, оригінали укладених з інвесторами договорів та всі інші документи, бо між ТОВ «Градострой» та ЖБК «Лейк-Хаус» не укладено жодного правочину, який би зобов'язував передати кооперативу заявлені документи та будівельний майданчик ЖК «Приозерний», котре продовжує перебувати на балансі ТОВ «Градострой», який є балансоутримувачем об'єкта незавершеного будівництва за адресою м. Київ, будівельна адреса Здолбунівська, 13, кооператив не підтвердив документально факту проведення розрахунку між ТОВ «Градострой» та ДП КДЗ «Буревісник» на суму 4 500 000, 00 грн, а також того, що ТОВ «Градострой» викупило у КДЗ права забудови території за будівельною адресою м. Київ, вул. Здолбунівська, 13, що свідчить про створення кооперативу з метою заволодіння майном чужого підприємства за вказаною адресою та зафіксоване на балансі ТОВ «Градострой» у якості незавершених капітальних інвестицій, які обтяжені зобов'язаннями перед тими інвесторами, за рахунок коштів яких такий будинок будувався, наступне питання:

---звернутися до Комісі з вирішення проблемних питань по об'єктах незавершеного будівництва під головуванням заступника голови Київського міської державного адміністрації Спасибка О. В. стосовно можливості подовження договору аренди ДП КДЗ «Буревісник» земельної ділянки кадастровий номер 8000000000:90:146:0027 за адресою м. Київ, будівельна адреса Здолбунівська, 13, у Дарницькому районі м. Києва, або комунальному підприємству, котре буде визначено в якості добудовника ЖК «Приозерний» на разі відмови, або неспроможності добудувати цей об'єкт ТОВ «Градострой» .

Щиро

Ю. Медовкін
26.02.2018 р.

Київська міська рада
27.02.2018 № 08/М-981

Голові постійної комісії
Київської міської ради з питань
містобудування, архітектури та землекористування
Міщенку Олександру Григоровичу

Представник інвесторів будівництва ЖК «Приозерний»
Медовкін Юрій Володимирович,

Заява

на доповнення до вх.08/100-741 от 13.02.2018

На нижчезгаданої Комісії Київради від 12.12.2017 р. було оприлюднене Рішення, яке за суттю п. 1 та п. 2 є взаємно виключним, оскільки утворена позиційна колізія: одночасно пропонувати надати одному, бачте, суб'єкту,---шахрайсько-рейдерському ЖБК «Лейк-Хаус», зареєстрованому б/держреєстратором Чорноног (відкрита за що крим. справа у Дарн. РУНП) у саме фронтальне порушення існуючого порядку на саме «власників» не існуючих у проекті будинку квартир (така собі, ланцюгова афера) ,--- земельну ділянку, де вже, крім інших обставин, існують майбутні майнові права 440 державних та приватних інвесторів багатьох !?

Тому, по суті, таке "Рішення" є юридично нікчемним, не кажучи про, дійсно, чорний гумор ситуації: у 2014 р ТОВ Градострой через фінансову скруту уклав Договір з ТОВ Інтер-Преміал (власником є будівельний багаторічний аферист Войцеховский), щодо закінчення завершення будівництва багатоквартирного цього об'єкту, по якому до ТОВ І-П передавалося усього ДВІ квартири, але цей Договір не був виконний, й вже розірваний по перший інстанції, а за цей час Войцеховський встиг назбирати грошеняткі з 60 охочих до дешевих кВ метрів гроші за неіснуючі у проекті квартири, та поспекулювати потім, а, коли останні схаменулися та побігли повертати сплачене, Войцеховський, на котрого за це також відкрита крім справа у Дарн РУГУНП, сказав, що у нього грошей вже не має, натомість запропонував раніш ошуканим пристати на нову, бачте, оборудку, підробив «договір» (оригіналу, звісно, так у суд й не надав, мовляв, десь «у сараї загубився?»), та умовив ошуканих створити кооператив,---що є пряме порушення чинного п. 3 Примірного статуту, де зазначено, що кількість членів кооперативу повинна співпадати з кількістю квартир,---та за вже новім договором передав також незаконно всю будівлю цьому фейкому кооперативу, через що тривають суди, аби юридично унормувати-повернути ситуацію навколо будівлі у правове поле.

Ще одна характерна деталь, ті ж самі нібито «безхатченкі», що волають скрізь, коли дізналися про відсутність у проекти куплених квартир, то побігли переоформити на себе саме НЕЖИТЛОВІ приміщення, що беззаперечно свідчить виключно про спекулятивні наміри.

Тому й привертаю Вашу увагу до потреби внести на повістку питання щодо корегування цього рішення Комісії з усуненням вказаного п. 1, аби вже халепу не подовжувати у часі, ОК?

А б/держреєстратор Чорноног наказом по Мінюст позбавлена доступу до держреєстрів, себто, по сті, професійної діяльності,---див, наказ на сайті Мінюст.
https://www.youtube.com/watch?v=S_5UWo9wLzI&feature=player_embedded

ПОСТІЙНА КОМІСІЯ КИЇВСЬКОЇ МІСЬКОЇ РАДИ З ПИТАНЬ МІСТОБУДУВАННЯ, АРХІТ
ЗЕМЛЕКОРИСТУВАННЯ: ПРОТОКОЛИ ЗАСІДАНЬ

22.02.18

Київська міська рада
23.02.2018 № 08/М-937

Протокол №29/62 (12.12.2017)
21.1. Про розгляд листів обслуговуючого кооперативу «Житлово-Будівельний кооператив «ЛЕЙК ХАУС» від 14.11.2017
вх. №08/19509, вх. №08/20142 від 24.11.2017, вх. №08/20665 від 04.12.2017 щодо винесення на розгляд постійної комісії Київської
141
міської ради з питань містобудування, архітектури та землекористування питання про передачу земельної ділянки на вул. Здолбунівській, 13 у Дарницькому районі міста Києва з кадастровим номером 8000000000:90:146:0027 в постійне користування кооперативу з урахуванням листа Департаменту земельних ресурсів виконавчого органу Київської міської ради (Київської міської державної адміністрації) від 21.11.2017 №057022-20857 (вх. №08/19977 від 22.11.2017) щодо надання інформації по земельній ділянці на вул. Здолбунівській, 13 у Дарницькому районі міста Києва, наявності майново-правового конфлікту між ДП «Київський державний завод «Буревісник», ТОВ «Градострой» (забудовник) та ОК «ЖБК «Лейк Хаус», та з проханням розглянути можливість надання ОК «ЖБК «Лейк Хаус» земельної ділянки для будівництва житлового будинку на вул. Здолбунівській, 13 Дарницького району міста Києва - матеріали додаються.
(Листи обслуговуючого кооперативу «Житлово-Будівельний кооператив «ЛЕЙК ХАУС» від 14.11.2017 вх. №08/19509, вх. №08/20142 від 24.11.2017, { вх. №08/20665 від 04.12.2017, лист Департаменту земельних ресурсів виконавчого органу Київської міської ради (Київської міської державної адміністрації) від 21.11.2017 №°057022-20857 (вх. №08/19977 від 22.11.2017) - на 25-ти арк.)
СЛУХАЛИ:
Міщенко О. Г.
ВИСТУПИЛИ:
Поліщук О. Г., Харченко О. В., Спасибко О. В., Мироненко Н. Б., КРАСНИК А. І.
ВИРІШИЛИ: 1. Звернутися до комісії з вирішення проблемних питань по об'єктах незавершеного будівництвам під головуванням заступника голови Київської міської державної адміністрації Спасибка О. В. стосовно можливості передачі обслуговуючому кооперативу «Житлово-будівельний кооператив «Лейк-Хаус» земельної ділянки з кадастровим номером 8000000000:90:146:0027 на вул. Здолбунівській, 13 у Дарницькому районі м. Києва у постійне користування для завершення будівництва житлового будинку.
2. Рекоменувати заступнику голови Київської міської державної адміністрації Сгіасибку О. В. звернутися до Кабінету Міністрів України, а також до Міністерства регіонального розвитку, будівництва та житлово-комунального господарства України з проханням долучитися до комплексного вирішення ситуації, що склалася навколо питання відведення земельної ділянки на вул. Здолбунівській, 13 у Дарницькому районі м. Києва, з урахуванням інтересів всіх потерпілих суб'єктів спору, пов'язаного з незавершеним будівництвом на зазначеній земельній ділянці.
ПРОГОЛОСУВАЛИ: «за» - 14, «проти» - 0, «утрималось» - 0, «не голосували» - 6.
Рішення прийнято.

Витяг з кримінального провадження №12015100020011510

№1

Дата надходження заяви, повідомлення або виявлення з іншого джерела: 21.12.2015

Заявник або потерпілий: Красюк Олександр Іванович(код)

Дата внесення до ЄРДР: 22.12.2015

Правова кваліфікація: (КК України 2001)СТ.358 Ч.4

Фабула:

У невстановлений час та місце, невстановлені особи, використали підроблені документи для незаконного заволодіння майнових прав на незавершене будівництво об'єкта нерухомого майна, що знаходиться за адресою: м. Київ, вул. Здолбунівська, 11-В (будівельна адреса м. Київ, вул. Здолбунівська, 13), яке належить ТОВ "Градострой" та заволодіння грошовими коштами юридичних та фізичних осіб. (ЄО 91597 від 21.12.2015).

Особа, яку повідомлено про підозру:

Орган досудового розслідування: Дарницьке управління поліції Головного управління Національної поліції у м. Києві

Слідчий: Ведяпіна В.О.,

Прокурор: ,

Підпис реєстратора _____ Ведяпіна В.О.
Слідчий
22.12.2015

12015100020011510

ВІДНО З ОРИГІНАЛОМ

За заявою Генерального директора ТОВ «Градострой» Красюка О.І. про вчинення протиправних дій службовими особами ТОВ «Інтер-Преміал» до ЄРДР внесено відомості про к/п № 12015100020011510 від 22.12.2015 р. за ч.4 ст. 358 КК України

За заявою громадянина Ковальчука Віталія Анатолійовича, який придбав «майнові права» на «квартиру № 468» у «секції «5-Б», до ЄРДР внесено відомості про к/п № 12015100020009877 від 12.11.2015 р. за ч.4 ст. 191 КК України.

Досудовим слідством у вказаних кримінальних провадженнях виявлено та зафіксовано факти перерахування потерпілими коштів на рахунок ТОВ «Інтер-Преміал» за «майнові права» на неіснуючі квартири (№№ «442, 443 …» та №№ «…-А») та частково за квартири, які ТОВ «Градострой» у період з 2005 р. по 2007 р. зарезервувало за особами, які придбали відповідні пакети цільових безпроцентних облігацій, у зв'язку з чим слідчий суддя Дарницького районного суду м. Києва наклав арешт на Будівельний майданчик та заборонив ТОВ «Інтер-Преміал» та ТОВ «Градострой» розпоряджатися майновими правами на приміщення, які є на об'єкті будівництва, і така заборона перебуває у причинно-наслідковому зв'язку з протиправними та такими, що порушують Укладений договір, діями ТОВ «Інтер-Преміал».

ТОВ «Інтер-Преміал» грубо порушило істотні умови Укладеного договору, вийшло за межі Укладеного договору будівництвом секції № 5-Б, тим самим створило складнощі для ТОВ «Градострой» в частині завершення ним будівництва Об'єкту будівництва, а тому ТОВ «Градострой» у своєму позові зазначило вимогу розірвати Укладений договір (справа № 910/17856/16, суддя Головіна К.І.).

07.11.2016 р. суд залучив до розгляду в якості третіх осіб, що не заявляють самостійних вимог на предмет спору, на стороні відповідача – **Обслуговуючий кооператив «Житлово-будівельний кооператив «Лейк Хаус»** (02081, м. Київ, вул. Здолбунівська, 11 В, код ЄДРПОУ 40583385) та **Красника Анатолія Івановича** (01103, м. Київ, вул. Товарна, 4 А).

З долучених до справи документів представнику ТОВ «Градострой» Кашпуру В.М., стало відомо, що:

- Красник А.І. уклав договір купівлі-продажу майнових прав з ТОВ «Інтер-Преміал» та перерахував кошти на рахунок ТОВ «Інтер-Преміал» за майнові права на квартиру № 4-А, не передбачену проектом;

- Обслуговуючий кооператив «Житлово-будівельний кооператив «Лейк Хаус» (далі - ОК "ЖБК "Лейк Хаус") був заснований 17.06.2016 р. 21-ю особою, які уклали договори купівлі-продажу майнових прав з ТОВ «Інтер-Преміал», аналогічні тим, що уклав Красник А.І. (він також є серед засновників);

- ОК "ЖБК "Лейк Хаус" має офіційну адресу: вул. Здолбунівська 11-в, м. Київ, яка відсутня в Реєстрі адрес у м. Києві.

- ОК "ЖБК "Лейк Хаус" набув права єдиного засновника ТОВ «Інтер-Преміал»;

- ОК "ЖБК "Лейк Хаус" уклав з пов'язаною з ним особою ТОВ «Інтер-Преміал» договір б/н від 13.09.2016 р., та на його виконання уклав відповідні акти приймання-передачі, внаслідок чого вважає себе таким, що набув усі права замовника будівництва та забудовника, вправі розпоряджатися майновими правами на нерухоме майно, вважає, що має право використовувати земельну ділянку розміром 0,69 га., кадастровий № 8000000000:90:146:0027, на якому розташований Будинок.

З викладеного вбачається раніше невідомі мені особисто та ТОВ «Градострой» відомості про дії певних осіб, що мають ознаки кримінального правопорушення, а саме:

1. З долучених до даної заяви вбачається, що земельна ділянка розміром 0.69 га., кадастровий № 8000000000:90:146:0027 має будівельну адресу: м. Київ, вул. Здолбунівська, 13, а розташований на ньому незавершений будівництвом будинок перебуває на балансі ТОВ «Градострой». Не зважаючи на указане, під час проведення установчих (загальних) зборів засновників Обслуговуючого кооперативу «Житлово-будівельний кооператив «Лейк Хаус» (протокол від 17.06.2016 р.) **до документів**, які відповідно до закону подаються для проведення державної реєстрації юридичної особи або фізичної особи - підприємця, **були внесені завідомо неправдиві відомості в частині місця знаходження кооперативу**, оскільки зазначили адресу «02081, м. Київ, вул. Здолбунівська, 13», яка не внесена до реєстру адрес у м. Києві. У подальшому невстановлені особа умисно подала для проведення реєстрації Обслуговуючого кооперативу «Житлово-будівельний кооператив «Лейк Хаус» документи, які містять завідомо неправдиві відомості (протокол установчих зборів, статут кооперативу, тощо), в результаті чого указаний кооператив був зареєстрований за неіснуючою адресою, що підтверджується випискою з ЄДРЮО, ФО-П та ГФ. За указані дії передбачена кримінальна відповідальність за **ч.ч.1, 2 ст. 205-1 КК України (підроблення документів, які подаються для проведення державної реєстрації юридичної особи).**

2. Укладанням договору від 13.09.2016 р. між ОК "ЖБК "Лейк Хаус" в особі Голови правління **Мойсеєнка Василя Сергійовича** та заснованим ним ТОВ «Інтер-Преміал» в особі Директора **Тиханського Олександра Володимировича**, укладанням акту приймання-передачі щодо передачі до кооперативу прав замовника будівництва та забудовника, земельної ділянки розміром 0.69 га., кадастровий № 8000000000:90:146:0027, на якому розташований Будинок, балансова вартість якого 142 603 000,00 (Сто сорок два мільйони шістсот три тисячі) грн. 00 коп. (який перебуває на балансі ТОВ «Градострой» та відповідно до ст. 876 ЦК України є його власністю), передачею по акту № 1 документів, частина яких має ознаки підробки та/або ознаки незаконності їх створення, а інша частина належить ТОВ «Градострой» на праві власності (проектна документація, тощо), які від ТОВ «Градострой» не передавались від ТОВ «Інтер-Преміал» у передбачений законом да договірними відносинами способи, передачею ліфта, який належить ТОВ «Градострой», був викрадений з Будинку (відкрито кримінальне провадження), указані службові особи за попередньою змовою з використанням службового становища вчинили дії, які містять ознаки кримінального правопорушення, передбаченого **ч.3 ст. 206-2 КК України (протиправне заподіяння майновим правам підприємства, установи, організації) .**

. **Пунктом 3 Примірного Статуту** установлено, що **число громадян, які вступають** до ***організовуваного*** кооперативу, ***повинно відповідати кількості квартир у жилому будинку (будинках) кооперативу, запланованому до будівництва***.

P.S. А громадяни, які утворили і зареєстрували "Лейк Хаус" придбавали майнові права на НЕ існуючі в проекті квартири і тому, 1 червня 2016 року,
тобто, на 21 день РАНІШЕ реєстрації вказаного кооперативу, вони підписали з проавцем цих НЕ існуючих в проекті квартир ДОДАТКОВУ угоду про те, що,
НАЧЕБТО, із-за раніше допущеної ТЕХНІЧНОЇ помилки, вносяться зміни до договору про купівлю - продаж на **НЕ житлові** приміщення.
Додаткові угоди на деяких засновників кооперативу, в тому числі, керівника Красніка Анатолія та ПІДПИСАНТА Вербовську Дарію.
Підтвердженням тому, що ПРОЕКТ будівництва "Приозерного", в якому було передбачено 441 квартира, НЕ змінювали, додаю відповідь Державної
архітектурно будівельної інспекції .

НАЦІОНАЛЬНА ПОЛІЦІЯ УКРАЇНИ
ГОЛОВНЕ УПРАВЛІННЯ НАЦІОНАЛЬНОЇ ПОЛІЦІЇ У М. КИЄВІ
СЛІДЧЕ УПРАВЛІННЯ

вул. Володимирська, 15, Київ, 01601
"__" серпня 2016 року № [illegible]

Заступникові Голови Київської міської державної адміністрації
Пантелєєву П.О.
вул. Хрещатик, 36,
м. Київ, 01044

копія:
Першому заступникові директора Департаменту будівництва та житлового забезпечення Київської міської державної адміністрації
Яструбенку О.В.
вул. Володимирська, 42,
м. Київ-30, 01030

ДЕПАРТАМЕНТ БУДІВНИЦТВА ТА ЖИТЛОВОГО ЗАБЕЗПЕЧЕННЯ
16.08 9/3689-6

Про надання інформації

Шановний Петре Олександровичу!

У Головному управлінні Національної поліції у м. Києві розглянуто звернення першого заступника директора Департаменту будівництва та житлового забезпечення КМДА Яструбенка О.В. щодо стану розслідування кримінальних проваджень № 12013110020011649 та № 42015100020000210, а також з інших питань.

За фактами, викладеними у зверненні, проведено перевірку.

З'ясовано, що Дарницьким управлінням поліції розслідується кримінальне провадження № 12013110020011649, розпочате 15.10.2013 за ознаками кримінальних правопорушень, передбачених ч. 1 ст. 190, ч. 3 ст. 365 та ч. 2 ст. 367 КК України, за фактом протиправних дій службових осіб ТОВ «Градострой».

Зазначене кримінальне провадження 31.01.2015 прокуратурою Дарницького району міста Києва об'єднано в одне провадження з кримінальним провадженням № 42014100000000059, розпочатим 17.01.2014 за ознаками кримінального правопорушення, передбаченого ч. 2 ст. 367 КК України, за фактом службової недбалості посадових осіб Міністерства регіонального розвитку, будівництва та житлово-комунального господарства України, під єдиним реєстраційним номером № 12013110020011649.

Крім того, Дарницьким управлінням поліції розслідуються кримінальні провадження № 12015100020009877, розпочате 12.11.2015 за фактом протиправних дій посадових осіб ТОВ «Інтер-Преміал», за ознаками кримінального правопорушення, передбаченого ч. 4 ст. 191 КК України, та

№ 42015100020000210, розпочате 13.11.2015 за ознаками кримінального правопорушення, передбаченого ч. 5 ст. 191 КК України, за фактом протиправних дій посадових осіб АКБ «Укрсоцбанк» та ТОВ «Градострой».

На даний час у кримінальних провадженнях виконуються письмові вказівки Київської місцевої прокуратури № 2 та СУ ГУ Національної поліції у м. Києві.

Стан досудового розслідування перебуває на контролі слідчого управління.

Одночасно інформуємо, що за результатами розгляду Вашого звернення від 08.10.2015 за № 008-228 щодо проведення перевірки законності діяльності ТОВ «Градострой», працівниками Дарницького районного управління Вас поінформовано 06.11.2015 за вих. № 47/16839.

Додаток: копія відповіді на 1 арк.

З повагою
т.в.о. начальника слідчого управління **Е.П. Соловйов**

Садовська 271 97 88
від 18.05.2016 № 6684

КИЇВСЬКИЙ АПЕЛЯЦІЙНИЙ ГОСПОДАРСЬКИЙ СУД

вул. Шолуденка, буд. 1, м. Київ, 04116, (044) 230-06-58
inbox@kia.arbitr.gov.ua

УХВАЛА

про відкриття апеляційного провадження

"14" лютого 2018 р. **Справа№ 910/17856/16**

розглянувши апеляційну скаргу Товариства з обмеженою відповідальністю "Інтер-Преміал"

на рішення Господарського суду міста Києва від 29.11.2017, повний текст якого складено 12.12.2017,

у справі № 910/17856/16 (суддя - Привалов А.І.)

за позовом Товариства з обмеженою відповідальністю "Градострой"

до Товариства з обмеженою відповідальністю "Інтер-Преміал",

треті особи, які не заявляють самостійних вимог на предмет спору, на стороні позивача:

1) Державне підприємство "Київський державний завод "Буревісник";

треті особи, які не заявляють самостійних вимог на предмет спору, на стороні відповідача:

1) Обслуговуючий кооператив "Житлово-будівельний кооператив "Лейк Хаус";

ВСТАНОВИВ:

Рішенням Господарського суду міста Києва від 29.11.2017 у справі № 910/17856/16 позовні вимоги задоволено повністю.

Розірвано договір про участь у будівництві та передачі функцій замовника № 13-10/15 ПР від 01 грудня 2014 року, укладений між Товариством з обмеженою відповідальністю "Градострой" та Товариством з обмеженою відповідальністю "Інтер-Преміал".

Витяг з кримінального провадження №12017100100013520

№1

Дата надходження заяви, повідомлення або виявлення з іншого джерела: 13.11.2017

Заявник або потерпілий: Дубіченко Світлана Михайлівна(код)

Дата внесення до ЄРДР: 14.11.2017 14:31:46

Наслідок розслідування:

Правова кваліфікація: (КК України 2001)СТ.125 Ч.1

Фабула:

09.11.2017 приблизно о 15:00 за адресою: м. Київ, вул. Б. Хмельницького, 44-В на сходах між 2-3 поверхом, Краснік А.І., штовхнув Дубіченко С.М. у ліве плече в результаті чого остання отримала тілесні ушкодження. ЄО 86855/23413 від 13.11.17.

Особа, яку повідомлено про підозру, наслідки розслідування щодо особи та відомості про здійснення спеціального досудового розслідування щодо неї:

Юридична особа, щодо якої здійснюється провадження та представник юридичної особи:

Орган досудового розслідування: Шевченківське управління поліції Головного управління Національної поліції у м. Києві

Слідчий: Прудка Ю.О.,

Прокурор: ,

Підпис реєстратора _____ Зарубенко В.А.
Заступник начальника відділу - начальник слідчого відділення
15.11.2017

12017100100013520

УКРАЇНА
ВИКОНАВЧИЙ ОРГАН КИЇВСЬКОЇ МІСЬКОЇ РАДИ
(КИЇВСЬКА МІСЬКА ДЕРЖАВНА АДМІНІСТРАЦІЯ)
ДЕПАРТАМЕНТ БУДІВНИЦТВА ТА ЖИТЛОВОГО ЗАБЕЗПЕЧЕННЯ
вул. Володимирська, 42, м. Київ-30, 01030, тел./факс (044) 235-61-02 Call-центр (044) 15-51
E-mail: dbzh@kievcityrada.ua Код ЄДРПОУ 24358016

04.10.2017 № 08/854 Д-4285
на № від

Пастковій Х. Ю.

Шановна Анжеле Юріївно!

У Департаменті будівництва та житлового забезпечення виконавчого органу Київської міської ради (Київської міської державної адміністрації) на виконання доручення Адміністрації Президента України від 26.09.2017 № 22/005331-26ПК розглянуто Ваше звернення від 07.02.2017 до Президента України П. Порошенка, щодо добудови житлового комплексу «Приозерний» на вул. Здолбунівській, 13. За результатом розгляду питання повідомляємо.

Будівництво зазначеного об'єкта виконується з 2005 року, однак на сьогодні ще не завершено. На будівництво витрачено кошти державних установ та фізичних осіб – інвесторів будівництва.

На теперішній час роботи на об'єкті не виконуються. Строк введення об'єкта в експлуатацію не визначено.

Через невиконання замовником, ТОВ «Градостроїв», зобов'язань перед інвесторами зросла соціальне навантаження, у зв'язку з чим Київська міська державна адміністрація постійно здійснює пошук шляхів добудови зазначеного об'єкта. Наприкінці 2014 року до будівництва цього об'єкта долучилося ТОВ «Інтер-Преміум», проте ситуація тільки погіршилася.

На черговій нараді в Київській міській державній адміністрації за участю представників державних установ та підприємств, що інвестували бюджетні кошти у будівництво цього будинку, було напрацьовано протокольне доручення державним установам та підприємствам – Національному банку України, Господарсько-фінансовому департаменту Секретаріату Кабінету Міністрів України, Службі зовнішньої розвідки України, Фонду державного майна України, ПАТ «Укрзалізниця», Іпотечному центру в м. Києві та Київській області Державної спеціалізованої фінансової установи «Державний фонд сприяння молодіжному житловому будівництву» – опрацювати порушене питання та надати письмово інформацію (пропозиції) про можливості залучення додаткових бюджетних коштів для добудови об'єкта незавершеного будівництва.

За результатом опрацювання наданих пропозицій з'ясовано, що залучення додаткових коштів державних установ та підприємств для добудови об'єкта не є можливим через відсутність передбачених асигнувань цим установам у державному бюджеті в поточному році.

Водночас повідомляємо, що на сьогодні немає механізму практичної реалізації законодавчо визначених норм у частині здійснення Київською міською державною адміністрацією контролю за діяльністю приватних забудовників. Чинна законодавча база не забезпечує повною мірою можливостей подолання негативних явищ у будівельній галузі.

Закон України «Про інвестиційну діяльність» забороняє органам місцевої влади втручатися в інвестиційну діяльність суб'єктів господарювання.

Київська міська державна адміністрація в межах повноважень вживає заходів щодо сприяння фізичним особам – інвесторам будівництва житлового комплексу «Приозерний» на вул. Здолбунівській, 13 у ситуації, що склалася, проте для позитивного вирішення питання не вистачає повноважень.

Враховуючи викладене, подальший пошук шляхів вирішення питання добудови житлового комплексу «Приозерний» на вул. Здолбунівській, 13 доцільно здійснювати на державному рівні, зокрема розглянути можливість залучення коштів державного бюджету для добудови зазначеного об'єкта. З відповідною пропозицією Київська міська державна адміністрація неодноразово зверталася до Кабінету Міністрів України та Адміністрації Президента України.

З повагою

Директор К. Федотов

Жоголик
Тел.: 234 91 95

Щиро Ю. Медовкін

22.02.2018 р.

м. Київ

Голові постійної комісії Київської міської ради
з питань містобудування, архітектури та
землекористування
Міщенку Олександру Григоровичу
Предствик інвесторів будівництва ЖК
«Приозерний»
Медовкін Юрій Володимирович
[redacted]
адреса для відповіді: [redacted]

Київська міська рада
13.03.2018 № 08/М-1257

Доповнення-2
до Заяви-2 вх. № 08/М-981 на Доповнення до вх. 08/100-741 від 13.02.2018 р. та у подовження змісту вх. 08/М-937 від 22.02.18

14 березня 2018 року планується розглянути мою до Заяву-2 вх. № 08/М-981 на Доповнення до вх. 08/100-741 від 13.02.2018 р. та у подовження змісту вх. 08/М-937 від 22.02.18, до якої 11.03.2018 р. я подав Доповнення-1.

Я бажаю доповнити свою заяву наступною інформацією стосовно відсутності підстав та/або передчасності вирішування питання щодо надання Обслуговуючому кооперативу «Житлово-будівельний кооператив «Лейк Хаус» ЄДРПОУ – 40583385 (далі – Кооператив) двох земельних ділянок, що мають кадастрові номери 8000000000:90:146:0027 та 800000000:90:146:0028 з огляду на наступне:

1.

Певні особи від імені Кооперативу та певні особи від імені Товариства з обмеженою відповідальністю «Інтер-Преміал» (далі – Інтер-Преміал) вчинили протиправні дії, які мають ознаки кримінального правопорушення, передбаченого ч. 2 ст. 206-2 КПК, ст.ст. 358, 366 України, а саме, уклали між собою 13.09.2016 р. «договір», відповідно до якого Інтер-Преміал, начебто, передав Кооперативу права на незавершений будівництвом будинок, що розташований на будівельній ділянці по вул. Здолбунівській, 13 в м. Києві (далі - Будинок).

Указаний Будинок збудований на 90 відсотків Товариством з обмеженою відповідальністю «Градострой» (далі – Градострой) за кошти інвесторів, які не є членами Кооперативу, ще до створення останнього у червні 2016 р.

Указаний Будинок був збудований на 90 відсотків ще до державної реєстрації Інтер-Преміалу у травні 2014 року.

Будинок будує Градострой на замовлення замовника та забудовника – Державного підприємства «Київський державний завод «Буревісник» (далі – Буревісник), за договором від 2003 року, який є чинним до даного часу.

Дозвіл на виконання будівельних робіт № 1864-Др/С від 20.02.2006 р. був виданий на ім'я Буревісника, у якому зазначено, що будівельні роботи виконує Градострой. У подальшому був виданий на заміну дозвіл № 1057-Др/С від 25.12.2008 р. Після укладання між Градостроєм та ТОВ «Інтервуд» договору генерального підряду замість вищевказаного дозволу був виданий Дозвіл на виконання будівельних робіт № 2174-Др/С

13.03.18

від 07.09.2010 р. на ім'я Буревісника та підрядника ТОВ «Інтервуд», Авторський нагляд виконує ТОВ ІБК «Інж-Буд-Сервіс», технічний нагляд виконує ТОВ «Власт-Група».

Станом на 12 березня 2018 року діючим залишається (з огляду на нормативні акти, що ухвалені в період дії фінансової світової кризи 2008-2010 р.р.) Дозвіл № на виконання будівельних робіт № 2174-Др/С від 07.09.2010 р., до якого відношення не мають Кооператив та Інтер-Преміал.

Отже, державний реєстратор приватний нотаріус Чорноног Лариса Віталіївна не мала законних підстав для внесення до державного реєстру з відкриттям розділу відомостей про реєстрацію права власності на Будинок на ім'я Кооперативу, однак, 01.12.2016 р. зареєструвала. За вказаним фактом відкрито кримінальне провадження.

В ході розгляду адміністративної справи № 826/7052/17 за позовом Градостроя, відповідач Приватний нотаріус Київського міського нотаріального округу Чорноног Лариса Віталіївна, 3-я особа: Міністерство юстиції України Департамент Державної реєстрації, 3-я особа: Лейк-Хаус, 3-я особа: Інтер-Преміал, відповідач надала письмові заперечення на позовну заяву, у яких зазначила, що прийняла від Кооперативу перелік документів, у т.ч. Дозвіл на виконання будівельних робіт № 2174-Др/С (у тексті пояснень не зазначивши при цьому дату його видачі), а також долучила супровідний лист на ім'я Департаменту державної реєстрації речових прав на нерухоме майно КМДА, 03028, місто Київ, пр-т Науки, 24/2, до якого долучила опис вкладення документів справи № 1104328180000 (далі – Опис).

В Описі навпроти аркушів за № 34 вказано наступне (в колонці «дата документа» зазначено «07.09.201**6**», в колонці «заголовок документа» зазначено «Копія дозволу на виконання будівельних робіт № 2174-Др/С».

Однак, як вбачається з долученого мною документу Дозвіл № 2174-Др/С датований «07.09.201**0** р.», коли ще не існувало Кооперативу, а не «07.09.201**6** р.». Таким чином, саме на підставі використання завідомо підроблених документів певним особам вдалося зареєструвати право власності на Будинок на ім'я Кооперативу. Є й інші документи, що мають ознаки підробки.

При цьому Градострой продовжує утримувати на власному балансі Будинок, нести зобов'язання перед 422 інвесторами із 441 передбачених проектом квартир (майнові права на 19 квартир Градострой нікому не передавало, отже, вони є вільними для продажу, а так само вільним для продажу є перший і 24-й поверхи з нежилими приміщеннями).

У свою чергу певні особи від Кооперативу подали до КМДА документи, серед яких є завідомо підроблені або ґрунтуються на таких, та намагаються отримати право на користування земельною ділянкою кадастровий номер 8000000000:90:146:0027.

До завершення розгляду судових справ за позовом Градостроя до Кооперативу та Інтер-Преміалу, за позовом Буревісника до Градостроя та Інтер-Преміалу, третя особа Кооператив, за позовом Кооперативу до Градостроя, перелік яких зазначено нижче, з метою уникнення корупційних діянь та сприяння рейдерському захопленню» чужого майна, наполегливо **просимо, не вирішувати питання щодо надання ОК «ЖБК «Лейк Хаус» права користування земельної ділянки кадастровий номер 8000000000:90:146:0027.**

2.

На земельный ділянці в м. Києві, обліковий номер якої «90:146:0028к», кадастровий номер поки що не присвоєний, яка вільна від забудови, до державного реєстру внесені відомості про реєстрацію права власності на неіснуючий в натурі будинок «загальною площею 1192,4 кв.м.», який є єдиним пайовим «внеском» до Кооперативу.

13.03.18

Не існуючий в натурі будинок, начебто, розташований на земельній ділянці, кадастровий номер **8000000000:90:146:028.** (відсутній один «0» в так званому кадастровому номері).

Право власності на неіснуючий в натурі будинок, начебто, зареєстрував на власне ім'я колишній директор Інтер-Преміалу Тимошенко Владислав Олегович, який перед цим «придбав» його у Вороніна Максима Юрійовича по нотаріально посвідченому договору, який у свою чергу, начебто його отримав у «власність» на підставі «рішення Гребінківського районного суду Полтавської області», як нижче доведено – підробленого судового рішення.

Так, в адміністративній справі за №826/7864/17 ТОВ «Градострой» просило суд: *«1. Визнати протиправними та скасувати рішення Приватного нотаріуса Київського міського нотаріального округу Рудь Галини Олександрівни про державну реєстрацію прав та їх обтяжень, індексний номер: 33043596 від 20.12.2016 про право власності на об'єкт нерухомого майна: нежитлова споруда, об'єкт нежитлової нерухомості: Ні. Загальна площа (кв.м.) 1192,4. Адреса: м. Київ, вул. Здолбунівська, будинок 11-г. Номер запису про право власності: 18158168. Реєстраційний номер об'єкта нерухомого майна 575093980000. Власники: Обслуговуючий кооператив «Житлово-Будівельний кооператив «Лейк Хаус», код ЄДРПОУ: 40583385, країна реєстрації: Україна».*

26 лютого 2018 року ТОВ «Градострой» подало до Київської міської ради, заяву, вх. № 08/3302, у якої просило Київську міську раду прийняти участь в адміністративній справі №826/7864/17 у якості належного позивача або третьої особи, яка заявляє самостійні вимоги з підстав виявлення в матеріалах вказаної адміністративної справи (т.1 а.с. 78-79) **підробленого документу**, копія якого завірена підписом невідомої особи, скріплений відтиском печатки ОК «ЖБК «Лейк Хаус» та відтиском штампу «*з оригіналом згідно*» та проставлено рукописний текст «*19.01.18*». Указаний документ складається на трьох аркушів, є **додатком до пояснень** голови правління ОК «ЖБК «Лейк Хаус» Красника А.І., має назву «*Рішення Іменем України*», в верхньому правому кутку якого зазначено дослівно: «*справа № 792/564/14-ц, 2-792/387/14*», із змісту якого вбачається, що даний документ є рішенням Гребінківського районного суду Полтавської області від 13 листопада 2014 року (*суддя Федорак Л.М.*) за позовом Остапенка Ярослава Дмитровича до Соболь Ольги Мирославівни про визнання договору дійсним та стягнення штрафу, зустрічним позовом третьої особи, що заявляє самостійні вимоги Вороніна Максима Юрійовича до Остапенка Ярослава Дмитровича, Соболь Ольги Мирославівни, третя особа Державна реєстраційна служба України, про розірвання договору, визнання права власності (далі – «Неіснуюче Рішення»).

Неіснуючим Рішенням визнано «*за Вороніним Максимом Юрійовичем … право власності на об'єкт нерухомості – нежитлову споруду, що знаходиться на земельній ділянці площею 0,532 га., кадастровий номер земельної ділянки 8000000000:90:146:028 за адресою: м. Київ, вул. Здолбунівська, 11-г*».

Факт підробки указаного судового рішення підтверджується відповіддю від 29.01.2018 року № 01-11/1/2018 за підписом керівника апарату Гребінківського районного суду Полтавської області.

На замовлення ТОВ «Градострой» Департамент земельних ресурсів КМДА склав Акт обстеження земельної ділянки № 17-1002-02 від 27.06.2017 р., відповідно до якого встановлено факт відсутності об'єкта нерухомості в натурі.

Тим не менше, ОК «ЖБК «Лейк Хаус» до матеріалів адміністративної справи **(т.1. а.с. 65) долучив документ, який має назву «*АКТ прийому-передачі майна як цільового внеска члена ОК «ЖБК «Лейк Хаус*» від 15.12.2016 року (далі – Акт щодо неіснуючого майна). В Акті щодо неіснуючого майна зазначено, що представник від ОК «ЖБК**

13.03.18

«Лейк Хаус» в особі Сафонової Ганни Костянтинівни прийняв у власність від члена ОК «ЖБК «Лейк Хаус» Тимошенка Владислава Олеговича в особі Мойсеєнка Василя Сергійовича:

«- нежитлову споруду розташовану за адресою: місто Київ, вулиця Здолбунівська, 11г (одинадцять Г), площею 1192,4 (одна тисяча сто дев'яносто два цілих чотири десятих) кв. м. на земельній ділянці площею 0,532 га, кадастровий номер 800000000:90:146:028:

-технічний паспорт на нежитлову споруду розташовану за адресою: місто Київ, вулиця Здолбунівська, 11г (одинадцять Г), площею 1192,4 (одна тисяча сто дев'яносто два цілих чотири десятих) кв. м. на земельній ділянці площею 0,532 га, кадастровий номер 800000000:90:146:028».

В Акті щодо неіснуючого майна зазначено, що він є підставою для реєстрації права власності на вищевказаний об'єкт нерухомості за ОК «ЖБК «Лейк Хаус».

Як вище я зазначив, у даний час ОК «ЖБК «Лейк Хаус» має внесений єдиний пай – це неіснуюче в натурі вищевказане нерухоме майно, у зв'язку з чим, тривалий час намагається поза аукціоном отримати земельну ділянку у так зване «користування» з метою подальшого будівництва на ньому нерухомого майна.

До завершення розгляду судових справ за позовом Градостроя до Кооперативу та Інтер-Преміалу, за позовом Буревісника до Градостроя та Інтер-Преміалу, третя особа Кооператив, за позовом Кооперативу до Градостроя, перелік яких зазначено нижче, з метою уникнення корупційних діянь та сприяння рейдерському захопленню» чужого майна, наполегливо **просимо, не вирішувати питання щодо надання ОК «ЖБК «Лейк Хаус» права користування земельної ділянки кадастровий номер 8000000000:90:146:0028.**

3.

У даний час існують п'ять судових проваджень з приводу Будинку, учасниками яких є, зокрема: ДП «КДЗ «Буревісник», ТОВ «Градострой», ТОВ «Інтер-Преміал», ОК «ЖБК «Лейк Хаус» та інші особи, які являються або вважають себе інвесторами будівництва.

Такими судовими справами є:

1. В окружному адміністративному суді м. Києва:

Дата та час розгляду	Єдиний унікальний номер справи	Сторони у справі	Суть справи	Адреса
01.03.2018 09:20	826/7864 /17	Позивач (заявник): Товариство з обмеженою відповідальністю "Градострой", відповідач (боржник): Приватний нотаріус Київського міського нотаріального округу Рудь Галина Олександрівна, 3-я особа: Обслуговуючий кооператив "Житлово-будівельний кооператив "Лейк-Хаус"	визнання протиправним та скасування рішення	вул. Петра Болбочана, 8, корп. 1, м. Київ, 01601
22.03.2018 15:00	826/7052 /17	Позивач (заявник): Товариство з обмеженою відповідальністю "Градострой", відповідач (боржник): Приватний нотаріус Київського міського нотаріального округу Чорноног Лариса Віталіївна, 3-я особа: Міністерство юстиції України Департамент Державної реєстрації, 3-я особа: Обслуговуючий кооператив "Житлово-будівельний кооператив "Лейк-Хаус", 3-я особа: Товариство з	визнання протиправним та скасування рішення, зобов'язання	вул. Петра Болбочана, 8, корп. 1, м. Київ, 01601

13.03.18

		обмеженою відповідальністю "Інтер-Преміал"	вчинити дії	

2. В Господарському суді м. Києва

06.03.2018 12:00	910/20194/17	Позивач (заявник): Державне підприємство "Київський державний завод "Буревісник", відповідач (боржник): Товариство з обмеженою відповідальністю "Інтер-Преміал", відповідач (боржник): Товариство з обмеженою відповідальністю "Градострой", 3-я особа: Обслуговуючий кооператив "Житлово-будівельний кооператив "Лейк Хаус"	про визнання недійсним договору про участь у будівництві та передачі функцій замовника №13-10/15 ПР від 01.12.2014 р.

3. В Київському апеляційному господарському суді

13.03.2018 10:00	910/13765/17	Позивач (заявник): Обслуговуючий кооператив "Житлово-будівельний кооператив "Лейк Хаус", відповідач (боржник): Товариство з обмеженою відповідальністю "Градострой", орган або особа, яка подала апеляційну скаргу: Обслуговуючий кооператив "Житлово-будівельний кооператив "Лейк Хаус", 3-я особа без самостійних вимог на стороні позивача: Товариство з обмеженою відповідальністю "Інтер-Преміал"	усунення перешкод у користуванні майном та зобов'язання вчинити дії
Позов задоволено. Станом на 01.03.18 р. не призначено дату судового засідання в апел. інстанції:	0/17856/16	Позивач (Заявник): ТОВ "Градострой", Відповідач (Боржник): ТОВ "Інтер-Преміал", Заявники апеляційної інстанції: ТОВ "Градострой" та Прокопова Ірина Миколаївна, Заявник касаційної інстанції: ТОВ "Градострой", 3-я особа: ДП «КДЗ "Буревісник". **Справа переглядається після ВГСУ.** Підстава: ТОВ «Інтер-Преміал» не виконало умови договору, договір підлягає розірванню.	розірвання договору 01.12.14 р., укладеного між ТОВ «Градострой» та ТОВ «Інтер-Преміал»

Жодне рішення по вказаним справам станом на 14.03.2018 року не набирає чинності.

4.

Ми навели дві проблеми, оскільки певні особи, які представляють ОК «ЖБ «Лейк Хаус», намагаються у негідний спосіб заволодіти двома земельними ділянками, незаконно відібравши їх у територіальної громади м. Києва. При цьому у судових засіданнях представники указаного кооперативу стверджують, що створили кооператив у спосіб, який був визначений посадовими особами, серед яких вживалися такі слова, як «*спасібко*», «*лєвада*» «з метою завершення будівництва належного нам Будинку за рахунок коштів, які будуть отримані при будівництві багатоквартирного будинку на сусідній земельній ділянці, яку кооператив бажає отримати у незаконний спосіб під неіснуючий в натурі будинок, який на даний час зареєстрований та внесений у якості паю до ОК «ЖБ «Лейк Хаус».

Звертаємо увагу на Акт обстеження земельної ділянки № 17-1002-02 від 27.06.2017 р., яким було встановлено ще влітку 2017 року про відсутність неіснуючого в натурі будинку, який зареєстровано в державному реєстрі і на підставі чого кооператив намагається поза межами аукціону отримати в користування земельну ділянку, обліковий номер ***«90:146:0028к».***

З даного приводу Голові комісії з вирішення проблемних питань по об'єктах незавершеного будівництва – заступнику Голови КМДА Спасибку О.В. Градострой довело письмово 01.03.2018 р. (вх. № ОП/К-4871).

13.03.18

Крім того, з даного приводу 26.02.2018 р. Заступнику міського голови – секретарю Київської міської ради Прокопову В.В. Градострой довело письмово 26.02.2018 р. (вх. № 08/3302).

Крім того, згідно ухвали слідчого судді Дарницького районного суду м. Києва від 09.02.2016 р. на Будинок накладено АРЕШТ, що виключало та виключає у даний час право на його передачу будь-кому, а також на передачу земельної ділянки кадастровий номер 8000000000:90:146:0027, яка відведена під будівельний майданчик.

З огляду на викладене, **прошу, не вирішувати питання щодо надання ОК «ЖБК «Лейк Хаус» права користування (в оренду, тощо) земельними ділянками кадастрові номери 8000000000:90:146:0027 та 8000000000:90:146:0028 (обліковий номер 90:146:0028к) до завершення розгляду судових справ за позовом Градостроя до Кооперативу та Інтер-Преміалу, за позовом Буревісника до Градостроя та Інтер-Преміалу, третя особа Кооператив, за позовом Кооперативу до Градостроя, перелік яких зазначено вище.**

Наведене моє Доповнення-2 прошу додати до моєї Заяви-2 вх. № 08/М-981 на Доповнення до вх. 08/100-741 від 13.02.2018 р. та у подовження змісту вх. 08/М-937 від 22.02.18, , розгляд якої винесено комісією на 14.03.2018 р.

Додатки (копії):

1. Дозвіл № 1864-Др/С від 20.02.2006 р.
2. Дозвіл № 1057-Др/С від 25.12.2008 р.
3. Дозвіл № 2174-Др/С від 07.09.2010 р.
4. Заперечення приватного нотаріуса Чорноног Л.В. від 22.01.2018 р. вих. № 3 з додатками: 1) супровідний лист; 2) опис вкладення; 3) картка прийому заяви; 4) опис.
5. Акт обстеження земельної ділянки № 17-1002-02 від 27.06.2017 р.
6. Лист Департаменту з питань ДАБК КМДА від 02.02.2017р. № 073-968.
7. Лист з Гребінківського районного суду від 29.01.2018 р. № 01-11/1/2018 про відсутність в суді справи № 792/564/14-ц, яка, відповідно, не розглядалась.
8. «Рішення» Гребінківського районного суду Полтавської області № 792/564/14-ц з кодом суду «792», що присвоєний Апеляційному суду Хмельницької області (рішення підроблене).
9. Договір купівлі-продажу нежитлової споруди від 18.03.2015 р. (стосовно неіснуючого в натурі нерухомого майна).
10. Роздруківка земельної ділянки з обліковим номером «90:146:0028к».
11. Роздруківка с публічної кадастрової карти України стосовно пошуку за кадастровим номером «800000000:90:146:028_», яку система не може знайти серед зареєстрованих.
12. Роздруківка с публічної кадастрової карти України стосовно пошуку за кадастровим номером «800000000:90:146:0028».
13. Роздруківка с публічної кадастрової карти України стосовно пошуку за кадастровим номером «800000000:90:146:0027».
14. Рішення Київради від 08.10.2015 р. № 115/2018, яке містить помилку в к кадастровому номері («800000000:90:146:028» замість «800000000:90:146:0028»).
15. Ухвала про накладення арешту від 09.02.2016 р.

Заявник, інвестор ЖК «Приозерний» **Ю. Медовкін**
13 березня 2018 р.

Д 1

Управління державного архітектурно-будівельного контролю м. Києва

01001, Київ - 1, Хрещатик, 32; тел. 235-00-74

ДОЗВІЛ НА ВИКОНАННЯ БУДІВЕЛЬНИХ РОБІТ

№ **1864-Др/С** від **20.02.06**

Виданий *ДП КДЗ "Буревісник", вул. Здолбунівська,2, тел.5537035*

на виконання будівельних робіт

З будівництва житлового будинку за адресою: вул. Здолбунівська 13 у Дарницькому районі м.Києва

відповідно до проектної документації, що узгоджена та зареєстрована Головним управлінням містобудування, архітектури та дизайну міського середовища за № *0590-а-04*

від

Будівельні роботи проводить

ТОВ "Градострой"
вул. Визволителів, 1,
тел. 451-8813 Виконроб *Кривенко Федір Данилович*

Авторський нагляд здійснює

ТОВ Інженерно-будівельна компанія "ІНЖ БУД СЕРВІС"
вул.Луначарського,22-в,к.66,
тел. 2356276
Атаманенко Володимир

Технічний нагляд здійснює

ТОВ "Градострой" , тел. 451-88-13, 451-88-14
Горчаков Володимир Анатолійович, інженер з технагляду

з 23.11.2007р. ДСП ТАБН "Держархбудконтролю" м. Києва
вул. Хрещатик, 32, к. 7а ,
тел. 254-1967 Прохоренко Віталій Олександрович, технагляд

Основні етапи робіт, про закінчення яких замовник повідомляє Управління держархбудконтролю:

1. Виконання підготовчіх робіт відповідно до п.1.3. ДБН А.3.1-5-96 та пред'явлення акту про їх закінчення 20.03.06 .

2. Будівельно-монтажні роботи 08.10.07

ПРОДОВЖЕНО до 23.11. 2008

Начальник Управління держархбудконтролю
23.11. 2007

Строк дії дозволу до **08.10.07**

Заступник начальника управління держархбудконтролю

М.П.

Копія вірна
Касьпур В.М.
04.01.18

Дозвіл на виконання будівельних робіт *– юридичний документ, що посвідчує право забудовника (замовника і підрядника на виконання робіт по будівництву (розширенню, реконструкції, техпереоснащенню, реставрації, капітальному ремонту) вказаного в дозволі об'єкта .*

Дозвіл видається відповідно до Закону України "Про планування і забудову територій", згідно з Положенням про порядок надання дозволу на виконання будівельних робіт, яке затверджене наказом Держбуду № 273 від 05.12.2000р та зареєстровано у Міністерстві юстиції 25.12.2000 р. за № 945/5166.

Цей дозвіл та зареєстровані управлінням держархбудконтролю м. Києва проект (будгенплан, паспорт фасадів, пояснювальна записка) журнали загальних робіт, авторського нагляду мають знаходитись на об'єкті і пред'являтися державним органам нагляду і контролю в будівництві.

Влаштування будівельного майданчика: розміщення огорожі, під'їздних шляхів, воріт, будівельних механізмів, тимчасових споруд, складування матеріалів і конструкцій здійснюється відповідно до зареєстрованого управлінням держархбудконтролю будгенплану. Зовні, з боку головного фасаду, неодмінно повинен знаходитись на видному місці паспорт об'єкта з першого до останнього дня будівництва у вигляді планшета розмірами не менше 1.0 кв.метра. На планшеті вказується: назва об'єкта і його адреса, основні показники, назва забудовника (замовника), генпідрядника, генпроектувальника, прізвище, ініціали виконроба, технічного і авторського нагляду, їх телефони.

Дозвіл є підставою для видачі ордерів на проведення земляних робіт при спорудженні згідно з проектом комунікацій об'єкта, для тимчасової подачі на період будівництва об'єкта електроенергії, води.

З закінченням етапів робіт, що вказуються в дозволі, забудовник зобов'язаний повідомити про це управління держархбудконтролю письмово до початку наступного етапу. У разі передачі у встановленому порядку права на будівництво об'єкта іншому забудовнику (замовнику) або зміни генеральної підрядної організації дозвіл на виконання будівельних робіт підлягає переєстрації в органах держархбудконтролю не пізніше ніж у двотижневий термін.

У разі консервації об'єкта містобудування забудовник (замовник) зобов'язаний здати управлінню держархбудконтролю дозвіл на виконання будівельних робіт та розпорядчий документ про консервацію об'єкта згідно з Порядком консервації та розконсервації об'єктів будівництва.

Для одержання дозволу на поновлення будівництва об'єкта містобудування замовник повинен представити в управління держархбудконтролю документи, що необхідні для одержання дозволу, та документ про технічний стан конструкцій і можливість продовження будівництва, виданий проектною організацією, яка розробила проект.

Термін дії дозволу забудовник повинен подовжити в управлінні держархбудконтролю завчасно. Якщо дозвіл на виконання будівельних робіт не було завчасно продовжено після закінчення його терміну, то будівництво вважається самовільним.

Виконання будівельних робіт на об'єктах будівництва (будівництво нових, розширення, реконструкція, реставрація, капітальний ремонт існуючих) без одержання дозволу в органах держархбудконтролю вважається самовільним і тягне за собою відповідальність згідно з чинним законодавством.

Закінчений будівництвом об'єкт вводиться в експлуатацію відповідно до Положення про порядок приймання в експлуатацію закінчених будівництвом об'єктів, що затверджене постановою Кабінетом міністрів України від 22.09.2004 р. за № 1243 .

Дозвіл і зареєстровану проектну документацію отримав

інженер з цивільного будівництва 20 лютого 2008 р.

(посада П.І.Б.) *(підпис)*

Копія вірна
Капітуп В.Ю.
04.07.18

12

Інспекція державного архітектурно-будівельного контролю у місті Києві

01033, Київ, вул. Жилянська, 43-А тел. (044) 498-38-14, тел./факс (044) 498-38-13

ДОЗВІЛ НА ВИКОНАННЯ БУДІВЕЛЬНИХ РОБІТ

№ 1057-Др/С від 25.12.2008

Видано (перереєстровано Дозвіл № 1864-Др/С від 20.02.06) *ДП КДЗ "Буревісник"*
м. Київ, вул. Здолбунівська, 2 , тел. 5537035
на виконання будівельних робіт

із будівництва житлового будинку на вул. Здолбунівський, 13 у Дарницькому районі м.Києва

відповідно до проектної документації, затвердженої наказом *ДП КДЗ "Буревісник"* від *06.02.2006 № 83* та погодженої *Головним управлінням містобудування, архітектури та опорядку міського середовища за* № *07-5840* від *18.07.2005*

Будівельні роботи проводить

ТОВ "Градострой"
м. Київ, вул. Рогнідинська, 4-А,
тел. 578-3303
Виконроб *Стригун Микола Вікторович*

Авторський нагляд здійснює

ТОВ ІБК "Інж-Буд-Сервіс"
м. Київ, вул.Луначарського,22-в,к.66, тел. 2356276
Атаманенко Володимир Миколайович,

Технічний нагляд здійснює

ДП ТАБН Інспекції Держархбудконтролю у м. Києві
м. Київ, вул. Хрещатик, 32, к. 7а ,
тел. 254-1155, 254-1967, 254-1043
Прохоренко Віталій Олександрович, технагляд

Основні етапи робіт, про закінчення яких замовник повідомляє Інспекцію держархбудконтролю у м.Києві:

1. Закінчення будівельно-монтажних робіт та введення в експлуатацію 30.09.2009

Копія вірна
Контур В.М.
04.04.18

Строк дії дозволу до 30.09.2009

Продовжено до 31.09 2011 р.
Начальник інспекції держархбудконтролю у м.Києві
1.09 2011

Начальник Інспекції О.Бушковський

(підпис)

Копія вірна
Викон. директор ТОВ "Градострой"

Дозвіл на виконання будівельних робіт *– юридичний документ [illegible] право забудовника (замовника і підрядника на виконання робіт по будівництву [illegible] реконструкції, техпереоснащенню, реставрації, капітальному ремонту [illegible] об'єкта.*

Дозвіл видається відповідно до Закону України "Про планування і забудову [illegible] та згідно з Положенням про порядок надання дозволу на виконання будівельних робіт [illegible] затверджене наказом Держбуду № 273 від 05.12.2000р.

Цей дозвіл та зареєстровані Інспекцією державного архітектурно-будівельного контролю у місті Києві проект (будгенплан, паспорт фасадів, пояснювальна записка [illegible] загальних робіт, авторського нагляду мають знаходитись на об'єкті [illegible] державним органам нагляду і контролю в будівництві.

Влаштування будівельного майданчика: розміщення огорожі, під'їзних [illegible] будівельних механізмів, тимчасових споруд, складування матеріалів [illegible] здійснюється відповідно до зареєстрованого Інспекцією державного [illegible] будівельного контролю у місті Києві будгенплану. Зовні, з боку головного фасаду [illegible] повинен знаходитись на видному місці паспорт об'єкта з першого до останнього [illegible] будівництва у вигляді планшета розмірами не менше 1.0 кв.метра. На планшеті [illegible] назва об'єкта і його адреса, основні показники, назва забудовника (замовника), [illegible] генпроектувальника, прізвище, ініціали виконроба, технічного і авторського [illegible] телефони.

Дозвіл є підставою для видачі ордерів на проведення земляних робіт при [illegible] згідно з проектом комунікацій об'єкта, для тимчасової подачі на період будівництва [illegible] електроенергії, води.

З закінченням етапів робіт, що вказуються в дозволі, забудовник [illegible] повідомити про це Інспекцію державного архітектурно-будівельного контролю у [illegible] письмово до початку наступного етапу. У разі передачі у встановленому порядку [illegible] будівництво об'єкта іншому забудовнику (замовнику) або зміни генеральної [illegible] організації дозвіл на виконання будівельних робіт підлягає перереєстрації в [illegible] державного архітектурно-будівельного контролю у місті Києві не пізніше ніж у двотижневий термін.

У разі консервації об'єкта містобудування забудовник (замовник) зобов'язаний [illegible] Інспекцію державного архітектурно-будівельного контролю у місті Києві дозвіл на виконання будівельних робіт та розпорядчий документ про консервацію об'єкта згідно з Порядком консервації та розконсервації об'єктів будівництва.

Для одержання дозволу на поновлення будівництва об'єкта містобудування замовник повинен представити в Інспекцію державного архітектурно-будівельного контролю у місті Києві документи, що необхідні для одержання дозволу, та документ про технічний стан конструкцій і можливість продовження будівництва, виданий проектною організацією, яка розробила проект.

Термін дії дозволу забудовник повинен подовжити в Інспекції державного архітектурно-будівельного контролю у місті Києві завчасно. *Якщо дозвіл на виконання будівельних робіт не було завчасно продовжено після закінчення його терміну, то будівництво вважається самовільним.*

Виконання будівельних робіт на об'єктах будівництва (будівництво нових, розширення, реконструкція, реставрація, капітальний ремонт існуючих) без одержання дозволу в Інспекції державного архітектурно-будівельного контролю у місті Києві вважається самовільним і тягне за собою відповідальність згідно з чинним законодавством.

Закінчений будівництвом об'єкт вводиться в експлуатацію відповідно до Положення про порядок прийняття в експлуатацію закінчених будівництвом об'єктів, що затверджене постановою Кабінетом міністрів України від 22.09.2004р. за № 1243.

Копія вірна
директор ТОВ "Градострой"
Дозвіл і проектну документацію отримав

Копія вірна
Директор В.Д.
04.07.18

Згідно з оригіналом

43

Інспекція державного архітектурно-будівельного контролю у місті Києві

01133, м. Київ, бульв. Лесі Українки, 26

ДОЗВІЛ НА ВИКОНАННЯ БУДІВЕЛЬНИХ РОБІТ

від **07.09.2010** № **2174-Др/С**

Цей дозвіл надано (перереєстровано дозвіл №1057-Др/С від 25.12.2008)

замовнику *ДП КДЗ "Буревісник"*
м. Київ, вул. Здолбунівська, 2 , тел. 553-70-35

та підряднику *ТОВ "ІНТЕРВУД"*
м. Київ, вул. Героїв Сталінграду, 20-А, тел. 451-88-13
(ліцензія серія АВ №515117 від 27.04.2010)

на виконання будівельних робіт

із будівництва житлового будинку за адресою: вул. Здолбунівська, 13 у Дарницькому районі м. Києва

відповідно до проектної документації, яка розроблена САУ Творча архітектурна майстерня "Г.Гуренков" (ліцензія серія АВ №358478 від 05.10.2007) та затверджена наказом ДП КДЗ "Буревісник" від 06.02.2006 № 83.

Відповідальним виконавцем робіт є

Виконроб *Рекун Валерій Володимирович*
наказ №9 від 01.03.2010

Авторський нагляд здійснює

ТОВ ІБК "Інж-Буд-Сервіс"
вул. Луначарського,22-в, к. 66,
тел. 235-62-76
ліцензія серія
АВ №051360 від 07.04.2006
Атаманенко Володимир Миколайович, керівник групи авторського нагляду
наказ №36 від 14.02.2006

Технічний нагляд здійснює

ТОВ "ВЛАСТ-ГРУПА"
м. Київ, вул. Здолбунівська, 3Г
ліцензія серія
АВ №555022 від 22.07.2010
кваліфікаційний сертифікат серія ІТ №004424 від 24.12.2009
Петлюк Олег Ігоревич, технічний нагляд
наказ №18 від 27.08.2010

Копія вірна
Кошнур В.Н.
04.07.18

Строк дії дозволу до **30.06.2011**

Т.в.о. начальника Інспекції _____ **С.Кучер**
(підпис)

Дозвіл на виконання будівельних робіт *– документ, що засвідчує право замовника та підрядника на виконання підготовчих (якщо підготовчі роботи не виконані раніше відповідно до дозволу на виконання підготовчих робіт) і будівельних робіт з нового будівництва, реконструкції, реставрації, капітального ремонту, підключення об'єкта будівництва до інженерних мереж та споруд.*

Дозвіл видається відповідно до Закону України "Про планування і забудову територій" та згідно з Порядком надання дозволу на виконання будівельних робіт, що затверджений постановою Кабінету Міністрів України від 30 вересня 2009 р. N 1104.

Цей дозвіл та зареєстровані Інспекцією державного архітектурно-будівельного контролю у місті Києві проект (будгенплан, паспорт фасадів, пояснювальна записка) журнали загальних робіт, авторського нагляду мають знаходитись на об'єкті і пред'являтися державним органам нагляду і контролю в будівництві.

Влаштування будівельного майданчика: розміщення огорожі, під'їздних шляхів, воріт, будівельних механізмів, тимчасових споруд, складування матеріалів і конструкцій здійснюється відповідно до зареєстрованого Інспекцією державного архітектурно-будівельного контролю у місті Києві будгенплану. Інформація про надання дозволу на виконання будівельних робіт (реєстраційний номер, дата видачі, строк дії дозволу, найменування та номер телефону інспекції державного архітектурно-будівельного контролю, яка видала дозвіл на виконання будівельних робіт і здійснює контроль за будівництвом об'єкта) та відомості про найменування об'єкта, зображення об'єкта та його основні техніко-економічні показники, замовника, проектувальника, підрядників, відповідального виконавця робіт, відповідальних за здійснення авторського і технічного нагляду осіб розміщуються на стенді завдовжки не менш як 1,5 метра і завширшки не менш як 1 метр, що встановлюється на будівельному майданчику в доступному для огляду місці.

У разі коли право на будівництво об'єкта передано іншому замовникові або змінено будівельну організацію (генпідрядника або підрядника), дозвіл на виконання будівельних робіт підлягає перереєстрації.

У разі консервації об'єкта замовник або уповноважена ним особа зобов'язана у семиденний строк після підписання акта про прийняття законсервованого об'єкта здати до інспекції державного архітектурно-будівельного контролю, яка надала дозвіл на виконання будівельних робіт, зазначений дозвіл та засвідчену в установленому порядку копію розпорядчого документа про консервацію об'єкта.

У разі розконсервації об'єкта замовник подає до інспекції державного архітектурно-будівельного контролю, яка надала дозвіл на виконання будівельних робіт, копію рішення про розконсервацію об'єкта, засвідчену в установленому порядку, та акт про технічний стан конструкцій об'єкта, можливість поновлення будівництва.

Термін дії дозволу *закінчився, необхідно* ***подовжити в Інспекції державного архітектурно-будівельного контролю міста Києва завчасно.***

Виконання будівельних робіт розпочатих без дозволу на виконання будівельних робіт або його перереєстрації, а також виконання не зазначених у дозволі будівельних робіт або без належно затвердженого проекту вважається самовільним будівництвом і тягне за собою відповідальність згідно із законом.

Закінчений будівництвом об'єкт приймається в експлуатацію відповідно до вимог чинного законодавства.

Дозвіл і проектну документацію отримав

Начальник юр. служби Сторожук О.А. 04 вересня 2018 р.

(посада П.І.Б.) (підпис)

Копія вірна
Комендр В.А.
04.09.18

МІНІСТЕРСТВО ЮСТИЦІЇ УКРАЇНИ
ГОЛОВНЕ ТЕРИТОРИАЛЬНЕ УПРАВЛІННЯ ЮСТИЦІЇ у м. Києві
Чорноног Лариса Віталіївна
приватний нотаріус Київського міського нотаріального округу,
Реєстраційне посвідчення № 1194 від 17 лютого 2011 р.,
04060, м. Київ, вул. Ольжича, буд. 7, прим. 81, тел. 093-550-85-85

Окружний адміністративний суд м. Києва
01601, м. Київ, вул. Болбочана, 8, корпус 1
Справа №826/7052/17
Суддя: Огурцов О.П.

Позивач: **Товариство з обмеженою відповідальністю «Градострой»**
02081, м. Київ, вул. Здолбунівська, буд. 3-г.
ЄДРПОУ 31812906

Відповідач: **Приватний нотаріус Київського міського нотаріального округу Чорноног Л.В.** (свідоцтво №8355)
м. Київ, вул. Ольжича, 7, прим. 81
тел. [illegible]

Треті особи, які не заявляють самостійних вимог на предмет спору, на стороні Відповідача.

-ОБСУГОВУЮЧИЙ КООПЕРАТИВ «ЖИТЛОВО-БУДІВЕЛЬНИЙ КООПЕРАТИВ «ЛЕЙК ХАУС»,
ЄДРПОУ – 40583385
02081, м. Київ, вул. Здолбунівська, буд. 11-В

- ТОВ «ІНТЕР-ПРЕМІАЛ»
ЄДРПОУ – 3921883
02140, м. Київ, вул. Ларисси Руденко, буд. 6-А

- Міністерство юстиції України в особі департаменту державної реєстрації
01001, м. Київ, вул. Городецького, 13

ОКРУЖНИЙ АДМІНІСТРАТИВНИЙ СУД МІСТА КИЄВА
О Д Е Р Ж А Н О
Вх.№ 9831 від 29.01.18
Підпис

Вих. № 03 /01-16 «22» січня 2018р.

Заперечення проти позову

01 грудня 2016 року до мене звернувся представник ОБСЛУГОВУЮЧОГО КООПЕРАТИВУ «ЖИТЛОВО-БУДІВЕЛЬНИЙ КООПЕРАТИВ «ЛЕЙК ХАУС» Мойсеєнко В.С. із заявою) № 19825718 про державну реєстрацію прав та їх обтяжень

(щодо права власності) на незавершений будівництвом об'єкт - недобудований житловий комплекс з об'єктами соціально побутового призначення, розташований за адресою: м. Київ, вул. Здолбунівська, буд. 13.

До заяви Заявником були подані наступні документи (картка прийому заяви №74575465):

1. Договір між ТОВ «ПІТЕР-ПРЕМІАЛ» та ОБСУГОВУЮЧИМ КООПЕРАТИВОМ «ЖИТЛОВО-БУДІВЕЛЬНИЙ КООПЕРАТИВ «ЛЕЙК ХАУС» від 13.09.2016р., предметом якого є врегулювання відносин та розподілення функцій між Сторонами щодо добудови вищевказаного об'єкту.
2. Договір №13-10/15-ПР про участь у будівництві та передачі функцій замовника між ТОВ «ГРАДОСТРОЙ» та ТОВ «ПІТЕР-ПРЕМІАЛ» від 01 грудня 2014 р., предметом якого було розподілення прав та обов'язків між сторонами щодо вищевказаного об'єкта будівництва, яким визначено, що функції замовника виконує ТОВ «ПІТЕР-ПРЕМІАЛ».
3. Договір про будівництво житлового будинку між ТОВ «ГРАДОСТРОЙ» та ДП Київський державний завод «Буревісник» № 93/400/40-27 від 25.06.2003р.
4. Технічний паспорт, виконаний ФОП Алексєєва І.В.
5. Дозвіл на виконання будівельних робіт, № 2174-Др/С, виданий Інспекцією ДАБК у м. Києві.
6. Інші документи забудовника.

Вивчаючи зміст поданих для реєстрації права Документів та хронологічну послідовність передачі прав за поданими Заявником договорами, я дійшла висновку, що **право Замовника** за низкою вказаних договорів станом на дату подачі заяви було **передано ОБСУГОВУЮЧОМУ КООПЕРАТИВУ «ЖИТЛОВО-БУДІВЕЛЬНИЙ КООПЕРАТИВ «ЛЕЙК ХАУС»** на підставі Договору між ТОВ «ПІТЕР-ПРЕМІАЛ» та **ОБСУГОВУЮЧИМ КООПЕРАТИВОМ «ЖИТЛОВО-БУДІВЕЛЬНИЙ КООПЕРАТИВ «ЛЕЙК ХАУС» від 13.09.2016р.**

Відповідно до ст. 18 Закону України « Про державну реєстрацію речових прав на нерухоме майно та їх обтяжень» порядок державої реєстрації та перелік документів, необхідних для державної реєстрації прав визначається Кабінетом Міністрів України у Порядку державної реєстрації прав на нерухоме майно та їх обтяжень (Постанова КМУ від 25.12.2015р. № 1127), надалі-Порядок.

Згідно Пункту 70 вказаної Постанови **«Для державної реєстрації права власності на об'єкт незавершеного будівництва, набутого на підставі договору, подається відповідний договір.»**

Тобто, для державної реєстрації права у даному випадку було достатньо лише одного документа – договору, на підставі якого право, що підлягає реєстрації, перейшло Заявнику. Інші документи п. 70 Порядку не вимагаються.

Проте я, виконуючи функції реєстратора, вважала за необхідне долучити до реєстраційної справи окрім Договору усі подані Заявником документи, що перелічені у картці прийому заяви №74575465.

Згідно п. 7 ч. 3. ст. 10 Закону України від 01.07.2004, № 1952-IV "Про державну реєстрацію речових прав на нерухоме майно та їх обтяжень") *«3. Державний реєстратор .... 7) **виготовляє електронні копії документів, поданих у паперовій формі**, та розміщує їх у реєстраційній справі в електронній формі у відповідному розділі Державного реєстру прав (у разі якщо такі копії не були виготовлені під час прийняття документів за заявами у сфері державної реєстрації прав);»*

Згідно ст. 17 цього ж Закону *«1. Реєстраційна справа формується у паперовій та електронній формі після відкриття розділу на об'єкт нерухомого майна у Державному реєстрі прав та внесення до нього відомостей про речові права на нерухоме майно та їх обтяження, про об'єкти та суб'єктів цих прав та зберігається протягом всього часу існування об'єкта...*

2. Реєстраційна справа включає документи у паперовій та електронній формі, на підставі яких проведено реєстраційні дії, а також документи, сформовані за допомогою програмних засобів ведення Державного реєстру прав у процесі проведення таких реєстраційних дій.

Документи, на підставі яких проведено реєстраційні дії та які підлягають поверненню заявнику, зберігаються у реєстраційній справі у формі електронних копій документів, виготовлених шляхом сканування під час проведення реєстраційних дій….

3. Реєстраційна справа в електронній формі зберігається в Державному реєстрі речових прав постійно.»

Стосовно виконання Ухвали Окружного адміністративного суду міста Києва від 23.06.2017р. по справі №826/7052/17, якою на Відповідача було покладено обов'язок надати належним чином засвідчені копії матеріалів реєстраційної справи повідомляю:

Виконати вимоги ухвали щодо витребування належним чином засвідчених копій матеріалів реєстраційної справи щодо державної реєстрації прав власності № 17790622, реєстраційний номер об'єкта нерухомого майна 1104328180000 неможливо з наступного:

*4. Державний реєстратор, який не перебуває у трудових відносинах з суб'єктом державної реєстрації прав, що забезпечує зберігання реєстраційних справ у паперовій формі, та провів державну реєстрацію прав, **забезпечує передачу реєстраційної справи у паперовій формі або документів, що були видані, оформлені або отримані ним під час проведення такої реєстрації, до відповідного суб'єкта державної реєстрації прав, який забезпечує зберігання реєстраційних справ у паперовій формі** відповідно до цієї статті.».*

Таким чином, виконуючи вимоги закону, нотаріус такі документи у своїх справах не зберігає, а одразу після реєстраційної дії направляє їх до відповідного суб'єкта державної реєстрації прав, який забезпечує зберігання реєстраційних справ у паперовій формі.

На виконання вимог зазначеного закону мною до Департаменту державної реєстрації речових прав на нерухоме майно КМДА було направлено документи по реєстраційній справі №1104328180000 (вих. № 208/01-30 від 06.12.2016р.)

Таким чином, витребувані документи по реєстраційній справі №1104328180000 не знаходяться у моєму володінні і були передані мною згідно вимог Законодавства до Департаменту державної реєстрації речових прав на нерухоме майно КМДА.

Згідно ст. 77 КАСУ в останній редакції від 15.12.2017р. «1. Кожна сторона повинна довести ті обставини, на яких грунтуються її вимоги та заперечення, крім випадків, встановлених статтею 78 цього Кодексу.

2. В адміністративних справах про протиправність рішень, дій чи бездіяльності суб'єкта владних повноважень обов'язок щодо доказування правомірності свого рішення, дії чи бездіяльності покладається на відповідача.

У таких справах суб'єкт владних повноважень не може посилатися на докази, які не були покладені в основу оскаржуваного рішення, за винятком випадків, коли він доведе, що ним було вжито всіх можливих заходів для їх отримання до прийняття оскаржуваного рішення, але вони не були отримані з незалежних від нього причин.

3. Докази суду надають учасники справи. Суд може пропонувати сторонам надати докази та збирати докази з власної ініціативи, крім випадків, визначених цим Кодексом.

4. Суд не може витребовувати докази у позивача в адміністративних справах про протиправність рішень, дій чи бездіяльності суб'єкта владних повноважень, окрім доказів на підтвердження обставин, за яких, на думку позивача, відбулося порушення його прав, свобод чи інтересів.

5. Якщо учасник справи без поважних причин не надасть докази на пропозицію суду для підтвердження обставин, на які він посилається, суд вирішує справу на підставі наявних доказів.

Враховуючи вищевикладене, проти позову заперечую та прошу:

1. **Прийняти рішення на розсуд суду на підставі наявних у справі доказів.**
2. **Розглядати справу за моєї відсутності.**

Додатки:

1. Копія супровідного листа до Департаменту ДРРП КМДА Вих. №208/01-30 від 06.12.2016р. – 1 арк.
2. Копія Опису вкладення документів справи №1104328180000 – 2 арк.
3. Копія картки прийму заяви №74585465- 1 арк.
4. Копія Опису вкладання у поштове відправлення ф. 107 – 1 арк.

Л.В. Чорноног

УКРАЇНА
МІНІСТЕРСТВО ЮСТИЦІЇ УКРАЇНИ
КИЇВСЬКИЙ МІСЬКИЙ НОТАРІАЛЬНИЙ ОКРУГ
ПРИВАТНИЙ НОТАРІУС ЧОРНОНОГ ЛАРИСА ВІТАЛІЇВНА

Свідоцтво про право на заняття приватною нотаріальною діяльністю №8355 від 12.01.2011р. Реєстраційне посвідчення № 1194 від 17.02.2011р.
м. Київ, вул. Якіра, буд. 8, прим. 104, тел./факс 537-64-57

№ 1/01-30
5. 12.2016 р.

Департамент державної реєстрації речових прав на нерухоме майно КМДА
03028, місто Київ, пр-т. Науки, 24/2.

Про передачу документів

На виконання вимог п. 4 ст. 17 розділу III Закону України «Про державну реєстрацію речових прав на нерухоме майно та їх обтяжень» в редакції, яка діє з 2016 року та Порядку державної реєстрації прав на нерухоме майно та їх обтяжень, затвердженого постановою Кабінету Міністрів України від 25 грудня 2015 р. №1127 *(в ред. Постанови №553 від 23.08.2016р.)*, передаю документи з описом вкладення державної реєстрації прав власності на об'єкти нерухомого майна:

реєстраційний номер об'єкта в ДРРП: 1104328180000 для відкриття реєстраційної на вказаний об'єкт

відно абз. 3 ст. 8 Закону України «Про нотаріат» особи, яким стало відомо вчинені нотаріальної дії у зв'язку з виконанням ними службових обов'язків чи роботи, обов'язані дотримуватися нотаріальної таємниці.

Додатки

Перелік переданих документів на справу 1104328180000, на 2 (двох) аркушах.
Документи по справі 1104328180000: 18 (Вісімнадцять) документів на 54 (п'ятдесят чотирьох) аркушах.

Державний реєстратор
Приватний нотаріус Чорноног Л.В.

(посада, підпис працівника зв'язку)

(дата,шт.,місяць приймання)
Дати не допускаються

22 СІЧ 2018

Д2 до П4

ОПИС ВКЛАДЕННЯ
ДОКУМЕНТІВ СПРАВИ №1104328180000

на ім'я Департамент державної реєстрації речових прав на нерухоме майно КМДА
(повне найменування юридичної особи)

Куди 03028, місто Київ, пр-т. Науки, 24/2
(поштова адреса, поштовий індекс)

Направляє Державний реєстратор Чорноног Лариса Віталіївна
Київський міський нотаріальний округ
(П.І.Б. державного реєстратора, назва нотаріального округу)

№ п/п	Індекс документа	Дата документа	Заголовок документа	Номери аркушів справи	Примітка
1	2	3	4	5	6
1		01.12.2016	Заява про державну реєстрацію прав та їх обтяжень (щодо права власності) ОБСЛУГОВУЮЧОГО КООПЕРАТИВУ «ЖИТЛОВО-БУДІВЕЛЬНИЙ КООПЕРАТИВ «ЛЕЙК ХАУС» в особі Мойсеєнко В.С. №19825718	1	1 арк.
2		22.06.2016	Копія Виписки б/н з Єдиного Державного реєстру юридичних осіб, фізичних осіб-підприємців та громадських формувань на ОБСЛУГОВУЮЧИЙ КООПЕРАТИВ «ЖИТЛОВО-БУДІВЕЛЬНИЙ КООПЕРАТИВ «ЛЕЙК ХАУС»	2	1 арк.
3		09.03.1999	Копія паспорта СО052646 Мойсеєнка В.С.	3	1 арк.
4		17.11.2014	Копія довідки про присвоєння ідентифікаційного номера Мойсеєнку В.С.	4	1 арк.
5		19.10.2016	Копія Протоколу №1 Загальних Зборів ОБСЛУГОВУЮЧОГО КООПЕРАТИВУ «ЖИТЛОВО-БУДІВЕЛЬНИЙ КООПЕРАТИВ «ЛЕЙК ХАУС» про призначення Мойсеєнка В.С.	5	1 арк.
6		01.12.2016	Квитанція №044204 про сплату фінансового забезпечення нотаріуса за державну реєстрацію прав	6	1 арк.
7		01.12.2016	Квитанція №533908 про сплату Адміністративного збору за державну реєстрацію права власності	6	-/-
8		01.12.2016	Квитанція №086532 про сплату за надання інформації (Витяг з Державного реєстру прав)	7	1 арк.
9		13.09.2016	Копія Договору б/н між ОБСЛУГОВУЮЧИМ КООПЕРАТИВОМ «ЖИТЛОВО-БУДІВЕЛЬНИЙ КООПЕРАТИВ «ЛЕЙК ХАУС» та ТОВ «Інтер-Преміал»	8-13	6 арк.

01.12.2014	Копія Договору про участь у будівництві та передачі функцій Замовника між ТОВ «Градостроїв» та ТОВ «Інтер-Прем'єр» № 13-10/15-ПР	14-21	8 арк.
25.06.2003	Копія Договору №93/400/40-27 про будівництво житлового будинку	22-27	6 арк.
13.09.2016	Копія Технічного паспорта б/н, Інвентаризаційна справа №327/13.09	28-33	6 арк.
07.09.2016	Копія Дозволу на виконання будівельних робіт №2171-Др/С	34	1 арк.
28.10.2004	Копії Документів забудовника	35-50	16 арк.
01.12.2016	Картка прийому заяви №74585465	51	1 арк.
02.12.2016	Рішення про державну реєстрацію прав та обтяжень №32699166	52	1 арк.
02.12.2016	Інформаційна довідка з ДРРП на нерухоме майно та Реєстру прав власності на нерух. майно, Державного реєстру іпотек, Єдиного реєстру заборон відчуження об'єктів нерухомого майна щодо об'єкта нерухомого майна №74712766	53	1 арк.
02.12.2016	Витяг з ДРРП на нерухоме майно про реєстрацію прав власності №74712526	54	1 арк.

Разом *18 / Вісімнадцять /* документів.
(цифрами і словами)

Кількість аркушів опису вкладення *2 /два/*
(цифрами і словами)

Посада особи, яка склала внутрішній опис документів справи (розшифровка підпису)

Приватний нотаріус Київського міського нотаріального округу
Державний реєстратор
Чорноног Лариса Віталіївна

Приватний нотаріус Київський міський нотаріальний округ Чорноног Лариса Віталіївна

22 СІЧ 2016

Д 39 Д4

КАРТКА ПРИЙОМУ ЗАЯВИ № 74555465

Заява про державну реєстрацію права власності, подана Мойсеєнко Б[illegible]
отримана Приватний нотаріус Чорноног Лариса Віталіївна, Приватний нотаріус [illegible]
Київський міський нотаріальний округ
зареєстрована у базі даних про реєстрацію заяв і запитів Державного реєстру речових прав на нерухоме майно 01.12.2016 17:01:02 за реєстраційним номером 19825718.

Перелік документів, поданих із заявою:

Основний, Договір, серія та номер: б/н, видавник: Обслуговуючий кооператив житлово-будівельний кооператив "ЛЕЙК ХАУС", ТОВ "Інтер-Премал"

Основний, Договір про участь у будівництві та передачі функцій замовника, серія та номер: ДП-0015-ПР, видавник: ТОВ "Градострой", ТОВ "Інтер-Премал"

Основний, Договір про будівництво житлового будинку, серія та номер: 93-400-40-27, видавник: ТОВ "Градострой", ДП Київський державний завод "Буревісник"

Технічний паспорт, серія та номер: б/н, видавник: Суб'єкт господарювання ФОП Алексєєв [illegible]

Основний, Дозвіл на виконання будівельних робіт, серія та номер: 2174-Др/С, видавник: Інспекція Державного архітектурно-будівельного контролю у м. Києві

Додатки, документи забудовника, серія та номер: б/н, видавник: КМДА, ДП "Київський державний завод "Буревісник"

"01" грудня 2016 року _____ Чорноног Лариса Віталіївна
(підпис) (ПІБ посадової особи нотаріуса)

Перелік документів, поданих додатково:

"___" _____ 20___ року _____ (_____)
(підпис) (ПІБ посадової особи нотаріуса)

(місце для відміток)

Документи згідно з переліком отримав:

"05" грудня 20 16 року _____ (Мойсеєнко В. С.)

Від імені обслуговуючого кооперативу ЛЕЙК ХАУС

Житлово-будівельний кооператив "ЛЕЙК ХАУС" Ідентифікаційний код 45583335

22 СЕР 2018

Бл. держ.

(найменування об'єкту поштового зв'язку)

ОПИС

вкладання у

(найменування поштового відправлення)

на ім'я

Департамент державної реєстрації речових прав на нерухоме майно КМДА

(прізвище одержувача або найменування підприємства)

Куди 03028, місто Київ, пр-т. Науки, 24/2

(докладна адреса, поштовий індекс)

№ з/п	Найменування предметів	Кількість предметів	Оголошена цінність
1	Супровідний лист	1 аркуш	10 грн.
2.	Опис вкладення документів по справі №1104328180000	2 аркуша	10 грн.
3	Документи до реєстраційної справи №1104328180000	54 аркуші	10 грн.

Загальний підсумок предметів і оголошеної цінності 57 аркушів цінністю 30 грн.

Відправник Державний реєстратор

Чорноног Л.В. (підпис)

Перевірив

(посада, підпис працівника зв'язку)

22 СІЧ 2018

45

Копія. Згідно з оригіналом

ВИКОНАВЧИЙ ОРГАН КИЇВСЬКОЇ МІСЬКОЇ РАДИ
(КИЇВСЬКА МІСЬКА ДЕРЖАВНА АДМІНІСТРАЦІЯ)
ДЕПАРТАМЕНТ ЗЕМЕЛЬНИХ РЕСУРСІВ

01601, м. Київ, вул. Хрещатик, 32а тел. 234 76 94

АКТ
обстеження земельної ділянки

№ 17-1002-02 від 27.06.2017 *м. Київ*

Обстеження земельної ділянки за адресою: *вул. Здолбунівська (план-схема додається) у Дарницькому районі м. Києва*
проведене посадовою особою Департаменту земельних ресурсів відповідно до Порядку здійснення самоврядного контролю за використанням і охороною земель м. Києва, затвердженого рішенням сесії Київської міської ради від 25.09.2003р. № 16/890, ст. ст. 187, 189 Земельного кодексу України *головним спеціалістом Ваньчуком Я.Б.*
на підставі *листа ТОВ «Градострой» вх. № 057/9342 від 02.06.2017*

в присутності *начальника відділу землеустрою та моніторингу земель Дарницького району м. Києва Іваненка І.М. представника за довіреністю Педченко Т. П.;*

В ході обстеження встановлено:

- дані про земельну ділянку та її стан:
Вид документа на користування: *відсутні*
Цільове призначення: -
Фактичне використання: *ділянка не використовується*
Площа згідно відводу: -
Площа по факту: -
Економіко-планувальна зона: *618*
Базова вартість 1 кв. м. земельної ділянки: *1437,51 грн*
Плата за землю згідно довідки підприємства: -
- результати обстеження: *земельна ділянка на вул. Здолбунівській (план-схема додається) у Дарницькому районі м. Києва не огороджена та вільна від капітальних і тимчасових споруд (ділянка не використовується).*

Згідно бази даних міського земельного кадастру вказана земельна ділянка не обліковується та не зареєстрована.

Рішень щодо передачі зазначеної земельної ділянки у власність (користування) Київська міська рада за поданням Департаменту земельних ресурсів, не приймала. Документи, що посвідчують право власності (користування) земельною ділянкою, в Департаменті земельних ресурсів, не зареєстровані.

14.03.2017 обслуговуючим кооперативом «ЖИТЛОВО-БУДІВЕЛЬНИЙ КООПЕРАТИВ «ЛЕЙК ХАУС» подано клопотання (№ К-29485) до Київської міської ради про надання дозволу на розроблення документації із землеустрою щодо

відведення частини зазначеної земельної ділянки для будівництва та облаштування скверу у Дарницькому районі м. Києва (до якого було додано майнові документи на нежитлову споруду площею 1192,4 кв. м. на вул. Здолбунівській, 11-г у Дарницькому районі м. Києва).

За інформацією, наявною в Державному реєстрі речових прав на нерухоме майно, за адресою: вул. Здолбунівська, 11-г у Дарницькому районі м. Києва, 02.02.2015 року на підставі рішення Гребінківського районного суду Полтавської області було зареєстровано право власності на нежитлову споруду площею 1192,4 кв. м. (власник- Воронін Максим Юрійович). У подальшому право власності на зазначене нерухоме майно перейшло до громадянина Тимошенка Владислава Олеговича (договір купівлі-продажу від 18.03.2015).

Слід зазначити, що в 2015 році спеціалістами Департаменту було зафіксовано факт самочинного будівництва за вказаною адресою та факт самовільного зайняття земельної ділянки. І тільки після особистого втручання Київського міського голови Кличка В.В. (виїзна нарада, що відбулась 15.04.2015 за участі представників контролюючих та правоохоронних органів) було зупинено незаконне будівництво та звільнено самовільно зайняту земельну ділянку (а рішенням Київської міської ради від 08.10.2015 № 115/2018 земельній ділянці надано статус скверу).

Не зважаючи на зазначене гр. Тимошенко В.О. в 2016 році передав ОК «ЖИТЛОВО-БУДІВЕЛЬНИЙ КООПЕРАТИВ «ЛЕЙК ХАУС», в якості неповоротного цільового внеску нежитлову споруду площею 1192,4 кв. м. на вул. Здолбунівській, 11-г (тоді як фактично споруда на ділянці відсутня).

Отже самовільно зайнята земельна ділянка на вулиці Здолбунівській, 11-г у Дарницькому районі м. Києва звільнена, об'єкт самовільного будівництва демонтовано, а в Державному реєстрі речових прав на нерухоме майно зареєстровано право власності на майно, яке знищено.

Додатки: план-схема;

Посадова особа Департаменту земельних ресурсів _____ Ваньчук Я.Б.

При обстеженні були присутні: _____ _____

Доповнення та зауваження до акту: _____

Копія. Згідно з оригіналом

З актом ознайомлений, копію акту отримав _____ _____

Копія акту відправлена поштою _____ вих. № _____

Начальник відділу землеустрою та моніторингу земель Дарницького району _____ Іваненко І.М

Україна * Товариство з обмеженою відповідальністю * м. Київ * «ГРАДОСТРОЙ» Ідентифікаційний код 31812906 №1

46

УКРАЇНА

ВИКОНАВЧИЙ ОРГАН КИЇВСЬКОЇ МІСЬКОЇ РАДИ
(КИЇВСЬКА МІСЬКА ДЕРЖАВНА АДМІНІСТРАЦІЯ)

ДЕПАРТАМЕНТ З ПИТАНЬ ДЕРЖАВНОГО АРХІТЕКТУРНО-БУДІВЕЛЬНОГО КОНТРОЛЮ МІСТА КИЄВА

вул. Хрещатик, 32 м. Київ, 01001, E-mail: [illegible], Код ЄДРПОУ 40224921

02.02.17 №073-968

на №

Громадська організація
«Правозахисне об'єднання «За житловий комплекс «Приозерний»
[illegible]

Управління інформаційного забезпечення та доступу до публічної інформації виконавчого органу Київської міської ради (Київської міської державної адміністрації

Копія.
Згідно з оригіналом

На виконання доручення першого заступника керівника апарату виконавчого органу Київської міської ради (Київської міської державної адміністрації) А.Почтарьова від 30.01.2017 № 374 (з) у Департаменті з питань державного архітектурно-будівельного контролю міста Києва виконавчого органу Київської міської ради (Київської міської державної адміністрації) (далі – Департамент) розглянуто, в межах компетенції, Ваші запити на інформацію від 30.01.2016 № 07-2017/ДАБІ у м.Києві (зареєстрований Київською міською державною адміністрацією 30.01.2017 вх. № 374(з)) та від 30.01.2016 № 07-2017/ДАБІ у м.Києві (зареєстрований у Департаменті від 30.01.2017 вх. № 073-15(з)) щодо надання копій документів по об'єкту будівництва за адресою: вул. Здолбунівська, 11-Г у м. Києві За результатами розгляду повідомляємо.

Відповідно до Закону України «Про регулювання містобудівної діяльності» з 12.10.2016 року Департамент здійснює повноваження в сфері дозвільних та реєстраційних функцій, державного архітектурно-будівельного контролю за дотриманням вимог законодавства під час виконання підготовчих (будівельних) робіт, щодо об'єктів будівництва I, II, III та IV категорій складності розташованих на території міста Києва.

Копія вірна
Капустяна
12.02.18 р.

Повноваження в сфері державного архітектурно-будівельного контролю щодо об'єктів будівництва V категорії складності здійснює Державна архітектурно-будівельна інспекція України.

Повідомляємо, що Департамент, станом на час надання відповіді, не видавав (не реєстрував) документів, що дають право на виконання підготовчих (будівельних) робіт та засвідчують готовність до експлуатації об'єкта будівництва за адресою: вул. Здолбунівська, 11-Г у м. Києві.

Згідно з Законом України «Про регулювання містобудівної діяльності», що набрав чинності 12.03.2011, центральний орган виконавчої влади, що реалізує державну політику з питань державного архітектурно-будівельного контролю та нагляду, у порядку, визначеному центральним органом виконавчої влади, що забезпечує формування державної політики у сфері містобудування, веде єдиний реєстр документів, що дають право на виконання підготовчих (будівельних) робіт і засвідчують прийняття в експлуатацію закінчених будівництвом об'єктів, відомостей про повернення на доопрацювання, відмову у видачі, скасування та анулювання зазначених документів (далі - реєстр).

Відповідно до даних реєстру відсутня інформація щодо виданих (зареєстрованих) документів, які дають право на виконання підготовчих (будівельних) робіт та засвідчують готовність до експлуатації об'єкта будівництва за адресою: вул. Здолбунівська, 11-Г у м. Києві.

В.о. заступника директора
Департаменту — Ю. Бреус

Україна * Товариство з обмеженою відповідальністю * м. Київ * ГРАДОБУД * Ідентифікаційний код 31812906 №1

Копія вірна
12.02.18р

Петраконський 338 35 37

117

ГРЕБІНКІВСЬКИЙ РАЙОННИЙ СУД ПОЛТАВСЬКОЇ ОБЛАСТІ
вул. Ярослава Мудрого, 4, м. Гребінка Полтавська область, 37400, тел./факс: 9-16-42, e-mail: inbox@gr.pl.court.gov.ua

29.01.2018 № 01-11/1/2018

На запит про доступ до публічної інформації
від 26.01.2018

Кашпуру В.М.

Повідомляю, що згідно з даними обліково-статистичних карток у цивільних справах за 2014 рік цивільна справа за № № 792/564/14-ц, 2-792/387/14 до Гребінківського районного суду Полтавської області не надходила та відповідно не розглядалась.

Таким чином, запитуване Вами рішення Гребінківського районного суду Полтавської області від 13.11.2014 року не приймалося.

З повагою

Керівник апарату Л.Ь.Чуткова

Копія вірно
Кашпур В.М.
13.02.18р.

Справа №792/564/14-ц
№2/792/387/14

РІШЕННЯ
ІМЕНЕМ УКРАЇНИ

13 листопада 2014 року Гребінківський районний суд Полтавської області у складі головуючого судді Федорак Л.М., секретаря Кузуб В.В., розглянувши цивільну справу за позовом Остапенка Ярослава Дмитровича до Соболь Ольги Мирославівни про розірвання договору дійсним та стягнення суми штрафу, зустрічним позовом третьої особи з самостійними вимогами Воронина Максима Юрійовича до Остапенка Ярослава Дмитровича, Соболь Ольги Мирославівни, третя особа – Державна реєстраційна служба м. Києва про розірвання договору, визнання права власності, -

ВСТАНОВИВ:

Остапенко Я.Д. звернувся до суду із позовом, мотивуючи його тим, що 12.08.2014 року між ним і Соболь О.М. підписано Договір, де відповідач зобов'язалася надати послуги по оформленню документів, які підтверджують право власності Воронина М.Ю. на об'єкт нерухомості – нежитлову споруду, що знаходиться за адресою: м. Київ, вул. Здолбунівська, 11-г, загальною площею 1192,4 кв.м., кадастровий номер ділянки 8000000000:90:146:0287, отримати витяг з Єдиного державного реєстру речових прав на нерухоме майно строком до 30.09.2014 року.

Пунктом 3.1. Договору встановлено вартість послуги становить 32 000,00 (тридцять дві тисячі) гривень. На сьогоднішній день жодного зобов'язання по Договору відповідач не виконала, хоча отримала всі необхідні копії документів, на зв'язок не виходить. Пунктом 5.4. Договору передбачено, що у разі невиконання зобов'язань по Договору Виконавець сплачує Замовнику штраф – суму вартості послуг по Договору. Остапенко просить визнати договір дійсним та стягнути з відповідача штраф в сумі 32000,00 гривень. У уточнену позовну заяву просить зобов'язати Соболь О.М. виконати свої зобов'язання по договором від 12.08.2014 року.

Воронін М.Ю. у якості третьої особи з самостійними вимогами на предмет спору звернувся із позовом до Остапенко Я.Д. та Соболь О.М., мотивуючи свої вимоги тим, що на підставі Договору №312/2 про часткову участь у будівництві та подальшого замовника 27.03.2014 року, укладеного між Вороніним М.Ю. та Сінчак О.Д. в функції Замовника щодо проектування та будівництва об'єкту. Згідно з Розпорядженням №212/2 майнові права на завершений будівництвом об'єкт Воронін М.Ю. передав у власність, а Сінчак О.Д. – 95 000 гривень, які були передані ним Сінчак О.Д. Будівництво здійснювалось з дотриманням будівельних норм та правил. З метою оформлення об'єктом 05.08.2014 року між ним та Остапенко Я.Д. укладено договір. Остапенко Я.Д. зобов'язався виконати роботи щодо оформлення документів на право власності на нежитлову споруду, що знаходиться за адресою: м. Київ, вул. Здолбунівська, 11-г. Остапенко Я.Д. до теперішнього часу умови договору не виконав, відповідальність за порушення умов договору перекладає на Соболь О.М. Зустрічною позовною Остапенко Я.Д. відмовити, розірвати Договір, укладений 05.08.2014 між Вороніним М.Ю. та Остапенко Я.Д. визнати за ним право власності на споруду, що знаходиться на земельній ділянці площею 0,5[illegible] га, кадастровий 8000000000:90:146:0287 за адресою: м. Київ, вул. [illegible], загальною площею 1192,4 кв.м. як замовника будівництва.

Позивач Остапенко Я.Д. про час та місце розгляду справи належним чином у судове засідання не з'явився, подав заяву про розгляд справи у його відсутність та визнання позовних вимог Воронина М.Ю., вирішення прийняти на розсуд суду.

Відповідач Соболь О.М. у судове засідання не з'явився, про час та місце розгляду справи повідомлений належним чином, заперечень щодо вимог не надав.

Третя особа з самостійними вимогами Воронін М.Ю. про час та місце розгляду справи повідомлений належним чином, у судове засідання не з'явився, надав заяву про розгляд справи за його відсутності, позовні вимоги підтримує у повному обсязі.

Третя особа Державна реєстраційна служба України у судове засідання представника не надала, про час та місце розгляду справи було повідомлено належним чином, заперечень щодо заявлених позовних вимог немає.

Суд, розглянувши надані сторонами докази, обставини, на які вони посилаються як на підставу своїх вимог та заперечень, дослідивши позовні заявлені вимоги, з'ясувавши обставини, які мають значення для розгляду справи по суті, встановив наступне:

27.03.2014 року укладено Договір №312.2 про часткову участь у будівництві та переліку функцій Замовника між Воронін М.Ю. та Сінчак О.Д., умовами якого Воронін М.Ю. прийняв функції Замовника щодо проектування та [illegible] Розділом 8 Договору № 312.2 передбачено що майнові права на завершений [illegible] об'єкт - нежитлову споруду, що знаходиться за адресою: м. Київ, вул. [illegible] загальною площею 1192,4 кв.м., отримує у власність Воронін М.Ю. [illegible]

01.08.2014 року між Воронін М.Ю. та Остапенко Я.Д. укладено [illegible] якого Остапенко Я.Д. зобов'язався надати послуги з оформлення документів, що підтверджують право власності Воронін М.Ю. на об'єкт нерухомості - нежитлову споруду, що знаходиться за адресою: м. Київ, вул. Залолбутівська, 11-г, загальною площею 1192,4 кв.м., літ.Г-1-5.

12.08.2014 року Остапенко Я.Д. та Соболь О.М. укладено договір [illegible] якого Соболь О.М. зобов'язались надати послуги з оформлення документів, що підтверджують права власності Воронін М.Ю. на об'єкт нерухомості - нежитлову споруду [illegible] за адресою: м. Київ, вул. Залолбутівська, 11-г, загальною площею 1192,4 кв.м. [illegible]

Приймаючи рішення суд виходив з наступного:

Частиною 1 статті 16 Цивільного кодексу України передбачено [illegible] має право звернутися до суду за захистом свого особистого немайнового [illegible] права та інтересу.

Відповідно до статей 525,526,5 Цивільного кодексу України, [illegible] зобов'язання однією стороною другій стороні має право частково або [illegible] відмовитися від зобов'язання, якщо це встановлено договором або [illegible] зобов'язання є його невиконання або виконання з порушенням умов, [illegible] зобов'язання настає неналежне виконання.

Згідно вимог ст.ст. 15,20 ЦК України кожна особа має право [illegible] цивільного права у разі його невизнання чи оспорювання, право на захист [illegible] свої права.

Аналіз цивільного законодавства України свідчить, що [illegible] набувача майна за договором виникає з моменту передання майна, якщо [illegible] договором або законом, а угоди щодо нерухомого майна [illegible] нотаріальному посвідченню та державній реєстрації.

Згідно 392 ЦК України передбачено [illegible] власності є можливість визнання права власності у судовому порядку, якщо таке право оспорюється або не визнається. Згідно 16 ЦК України [illegible] способом захисту цивільних прав є визнання права.

Згідно ст. 651 ЦК України, Договір може бути змінено або розірвано [illegible] суду на вимогу однієї із сторін у разі істотного порушення договору другою [illegible] Істотним є таке порушення стороною договору, коли внаслідок завданої [illegible] сторона значною мірою позбавляється того, на що вона розраховувала [illegible] договору.

Відповідно до ч.1 ст. 60 ЦПК України кожна із сторін [illegible] обставини, на які вона посилається як на підставу своїх вимог та заперечень, [illegible] які відповідно до законодавства повинні бути підтверджені [illegible]

[illegible] володіння, не можуть перебувати [illegible] іншими особами [illegible] володіння.

Статтею 331 Цивільного кодексу України встановлено, що право власності на новостворене майно (житлові будинки, будівлі, споруди тощо) виникає [illegible] завершення будівництва (створення майна).

Відповідно до ст. 876 ЦК України власником об'єкта будівництва або результатів інших будівельних робіт є замовник, якщо інше не передбачено договором.

Суд, аналізуючи правовідносини, що склалися між особами, [illegible] справі та правові норми, які регулюють їх, приходить до висновку, що [illegible] Остапенко Я.Д. до Собонь О.М. належним не [illegible] законодавством України не передбачено можливості визнання рішенням суду [illegible] правовою, якого не передбачено обсягом нового нотаріального посвідчення.

Зустрічний позов Воронцова М.Ю. до Остапенко Я.Д., Собонь О.М. [illegible] задовольнити, за Воронцовим М.Ю. повинно бути визнано право власності на нерухоме майно [illegible] споруду, що знаходиться за адресою: м. Київ, вул. Жолобудівська [illegible] площею 1192,4 кв.м.

На підставі викладеного та керуючись ст. ст. 181, 331, 392, 615, [illegible] ст.ст. 10, 11, 60, 113, 212-215 ЦПК України, суд

ВИРІШИВ:

В задоволенні позовних вимог Остапенко Ярослава Дмитровича до [illegible] Мирославівни відмовити повністю.

Позовні вимоги Воронцова Максима Юрійовича до Остапенко Ярослава Дмитровича, Собонь Ольги Мирославівни задовольнити в повному обсязі.

Розірвати Договір, укладений 01.08.2014 року між Воронцовим Максимом Юрійовичем та Остапенко Ярославом Дмитровичем.

Визнати за Воронцовим Максимом Юрійовичем [illegible] 2004 [illegible] право власності на об'єкт нерухомості [illegible] земельній ділянці площею 0,532 га, кадастровий номер земельної [illegible] 90:146:028, за адресою: м. Київ, вулиця Жолобудівська, 11-1, загальною площею [illegible]

Рішення набирає законної сили після закінчення десятиденного строку [illegible] апеляційної скарги, а може бути оскаржене в апеляційному порядку до [illegible] Протягом цього часу подати через Гребінківський районний суд апеляційну скаргу [illegible] рішення, а особам, [illegible] справа, яке брали участь у судовому засіданні, подати заяву про [illegible] протягом [illegible] для отримання копії цього рішення.

Головуючий суддя: підпис Федорак Л.М.
Секретар: Кузуб В.В.

ЗГІДНО З ОРИГІНАЛОМ

Рішення набрало законної сили 24 листопада 2014 року.

Оригінал рішення знаходиться у цивільній справі №2-792/387-14 у Гребінківському районному суді

Суддя ФЕДОРАК Л.М.

Секретар КУЗУБ В.В.

15.01.18

УКРАЇНА UKRAINE Дублікат має силу оригіналу

ДОГОВІР
КУПІВЛІ – ПРОДАЖУ НЕЖИТЛОВОЇ СПОРУДИ

Місто Київ, Україна, вісімнадцятого березня дві тисячі п'ятнадцятого року.

Воронін Максим Юрійович, податковий номер [illegible], який зареєстрований за адресою: [illegible], проспект [illegible], будинок [illegible], далі «**ПРОДАВЕЦЬ**» та

Тимошенко Владислав Олегович, податковий номер 3334600011, який зареєстрований за адресою: місто [illegible], проспект [illegible], будинок [illegible], далі «**ПОКУПЕЦЬ**», іменовані надалі «**СТОРОНАМИ**», діючи добровільно і перебуваючи при здоровому розумі та ясній пам'яті, володіючи необхідним об'ємом дієздатності, розуміючи значення своїх дій, попередньо ознайомлені нотаріусом з приписами цивільного законодавства, що регулюють укладений нами правочин (зокрема щодо недійсності правочину), уклали цей договір про наступне:

1. ПРЕДМЕТ ДОГОВОРУ:

1.1. За цим Договором **Продавець** зобов'язується передати нерухоме майно зазначене у п. 1.2. цього Договору у власність **Покупця**, а **Покупець** зобов'язується прийняти нерухоме майно, і сплатити за нього обговорену в п. 2.1. цього Договору грошову суму.

1.2. За цим Договором відчужується **нежитлова споруда**, яка знаходиться за адресою: **місто Київ, вулиця Здолбунівська, будинок 11-Г (одинадцять літера «Г») (надалі - Приміщення).**

Приміщення, що відчужується за цим Договором, має наступні характеристики: **загальна площа: 1 192,4 кв.м.**

Приміщення розташоване на земельній ділянці площею 0,532 га, кадастровий номер земельної ділянки 8000000000:90:146:028.

Підробка

1.3. Приміщення належить **Продавцю** на підставі Рішення Гребінківського районного суду Полтавської області 13 листопада 2014 року, яке набрало законної сили 24 листопада 2014 року (Справа № 792/564/14-ц № 2-792/387/14); номер запису про право власності 8738331; **Приміщенню** присвоєно реєстраційний № 575093980000, що підтверджується Витягом з Державного реєстру речових прав на нерухоме майно про реєстрацію права власності № 33663891 від 16.02.2015 року.

1.4. Продавець стверджує, що на момент укладення цього Договору вказане вище **Приміщення** прихованих недоліків не має, щодо нього не ведуться судові спори, воно не передано в іпотеку, відносно нього не укладено будь-яких договорів відчуження чи щодо користування з іншими особами, треті особи не мають прав на нежиле приміщення, внаслідок продажу нежилого приміщення не буде порушено прав та законних інтересів інших осіб, у тому числі малолітніх, неповнолітніх, непрацездатних, обмежено дієздатних, недієздатних та інших осіб;

1.5. Покупець довів до відома **Продавця**, а **Продавець** взяв до уваги той факт, що **Покупець** в зареєстрованому шлюбі не перебуває та/або однією сім'єю ні з ким не проживає. Осіб, які б могли поставити питання про визнання за ними права власності на грошові кошти, які **Продавець** передає за цим Договором, немає.

1.5.1. Цей Договір укладається **Продавцем** за згодою дружини, **Вороніної Тетяни Станіславівни**, справжність підпису на якій засвідчено приватним нотаріусом Київського міського нотаріального округу, Басенко К.О., 18 березня 2015 року за реєстровим номером 531.

1.6. Активи платників податку у податковій заставі не перебувають, що підтверджується витягом з Державного реєстру обтяжень рухомого майна станом на 18 березня 2015 року;

1.7. Відповідно до витягу від 18 березня 2015 року за результатом пошуку інформації про зареєстровані речові права, їх обтяження на об'єкт нерухомого майна в порядку доступу нотаріусів до Держаного реєстру речових прав актуальна інформація про обтяження, іпотеки, інші речові права стосовно **Приміщення** відсутня.

З ОРИГІНАЛОМ ЗГІДНО

НВІ 502822

19.01.18

Увага! Бланк містить багатоступеневий захист від підроблення.

1.8. Відповідно до витягу від 18 березня 2015 року за результатом пошуку інформації про зареєстровані речові права, їх обтяження на об'єкт нерухомого майна в порядку доступу нотаріусів до Держаного реєстру речових прав актуальна інформація про обтяження стосовно **Продавця** відсутня.

1.9. Якщо повідомлена інформація не відповідає дійсності, **Покупець** має право вимагати зниження ціни або розірвання Договору купівлі-продажу, якщо він не знав і не міг знати про права третіх осіб на **Приміщення**, що відчужується. Якщо третя особа на підставах, що виникли до продажу **Приміщення**, пред'явить до **Покупця** позов про його витребування, **Покупець** повинен повідомити про це **Продавця** та подати клопотання про залучення його до участі у справі. **Продавець** повинен вступити у справу на стороні **Покупця**.

1.10. Відчужуване **Приміщення** оглянуте **Покупцем**. Недоліків, які перешкоджають використанню **Приміщення** за цільовим призначенням на момент огляду не виявлено. Претензій до **Продавця** щодо якісних характеристик відчужуваного Приміщення **Покупець** не має.

2. ЦІНА ДОГОВОРУ

2.1. Продаж **Приміщення** за домовленістю сторін вчиняється за суму 1 192 400 (**один мільйон сто дев'яносто дві тисячі чотириста) гривень 00 копійок**. Підписання цього договору **Продавцем** буде свідчити про те, що розрахунки за **Приміщення** здійснені повністю, а також про відсутність у **Продавця** будь-яких претензій до **Покупця**, в тому числі майнового характеру.

2.2. Ринкова вартість Приміщення згідно Висновку про вартість об'єкта незалежної оцінки здійсненого суб'єктом оціночної діяльності ФОП Гуменюк Наталією Антонівною, станом на «27» лютого 2015 року становить 1 192 400 (**один мільйон сто дев'яносто дві тисячі чотириста) гривень 00 копійок**.

2.3. Сторони свідчать, що вони ознайомлені з реальною ринковою вартістю аналогічного майна. Ціна зазначена в пункті 2.1. цього Договору є реальною та встановленою за взаємним погодженням Сторін. Правові наслідки пов'язані з умисним заниженням дійсної суми Договору Сторонам відомі.

3. ПРАВА ТА ОБОВ'ЯЗКИ СТОРІН

3.1. Обов'язки **Продавця**:

3.1.1. Передати Приміщення **Покупцю** у стані, що відповідає санітарним та технічним нормам щодо нежилих приміщень й умовам цього Договору.

3.1.2. Попередити **Покупця** про права третіх осіб на **Приміщення**.

3.1.3. Попередити **Покупця** про всі відомі йому недоліки відчужуваного **Приміщення**.

3.1.4. Зберігати майно у випадку, якщо право власності на майно перейде до **Покупця** раніше за передання речі.

3.1.5. Звільнити **Приміщення** для вільного користування ним **Покупцем** та передати ключі одразу після підписання цього Договору та його нотаріального посвідчення.

3.1.6. Обов'язок **Продавця** передати **Приміщення Покупцю** вважається виконаним у момент передачі **Покупцю** ключів від **Приміщення** та допоміжних приміщень.

3.2. Права **Продавця**:

3.2.1. Вимагати сплати встановленої ціни за **Приміщення** відповідно до умов цього Договору.

3.2.2. Вимагати прийняття **Приміщення Покупцем** у стані, що відповідає санітарним та технічним нормам щодо приміщень й умовам цього Договору.

3.3. Обов'язки **Покупця**:

3.3.1. Сплатити за **Приміщення** ціну, встановлену цим Договором.

3.3.2. Прийняти **Приміщення** в стані, що відповідає санітарним та технічним нормам щодо нежилих приміщень й умовам цього договору.

3.4. Права **Покупця**:

З ОРИГІНАЛОМ ЗГІДНО

3.4.1. Вимагати від **Продавця** передачі **Приміщення** в стані, що відповідає санітарним та технічним нормам щодо нежилих приміщень й умовам цього Договору.

3.4.2. Вимагати від **Продавця** виконання інших обов'язків за цим Договором.

4. ІНШІ УМОВИ

4.1. Вимоги законодавства щодо змісту й правових наслідків правочину, що укладається сторонами, вимоги ст. ст. 163, 164, 172 Податкового кодексу України, ст.ст. 32, 37, 95-96, 186, 203, 209, 215-236, 640, 651, 653, 657-662 Цивільного кодексу України, ст. ст. 196, 212 Кримінального кодексу України та п. 13 Правил користування приміщенням житлових будинків і прибудинковими територіями, затверджених постановою Кабінету Міністрів України від 18 жовтня 1992 року № 572 нотаріусом сторонам роз'яснено. **Сторони** підтверджують, що цей Договір не носить характеру фіктивного та удаваного правочину.

4.2. Витрати у зв'язку із складанням та посвідченням цього Договору сплачуються **Продавцем.**

4.2.1. Плата за нотаріальне посвідчення Договору в розмірі 1 (одного) % сплачується **Продавцем.**

4.3. Цей договір підлягає державній реєстрації. Також необхідно здійснити реєстрацію права власності у відповідності до діючого законодавства.

4.4. Договір укладено у двох примірниках, один з яких залишається у справах приватного нотаріуса Київського міського нотаріального округу **Басенко К.О.**, а інший видається **Покупцю. Продавцю** видається нотаріально засвідчена фотокопія цього Договору.

4.5. У випадках не передбачених цим Договором **Сторони** керуються чинним законодавством України.

4.6. Відповідальність **Сторін** встановлюється згідно з чинним законодавством.

4.7. Усі зміни та доповнення до цього Договору, що зроблені по узгодженню Сторін повинні бути нотаріально посвідчені.

4.8. Право власності на **Приміщення** у **Покупця** виникає з моменту нотаріального посвідчення цього Договору та державної реєстрації права власності у реєстрі речових прав на нерухоме майно.

4.9. Збір на обов'язкове державне пенсійне страхування, оплата якого передбачена Законом України "Про внесення змін до Закону України «Про збір на обов'язкове державне пенсійне страхування» від 15 липня 1999 року **Покупцем** внесений.

4.10. Податок з доходу від продажу нерухомого майна **Продавцем** сплачено.

ПІДПИСИ СТОРІН:

ПРОДАВЕЦЬ: ПІДПИС Воронін М.Ю.

ПОКУПЕЦЬ: ПІДПИС Тимошенко В.О.

Місто Київ, Україна, вісімнадцятого березня дві тисячі п'ятнадцятого року.

Цей договір посвідчено мною, **Басенко К.О.**, приватним нотаріусом Київського міського нотаріального округу.

Договір підписано сторонами у моїй присутності.

Особи сторін встановлено, їх дієздатність, повноваження представника, а також належність Воронину **Максиму Юрійовичу** відчужуваного Приміщення перевірено.

Відповідно до статті 182 Цивільного кодексу України право власності на нерухоме майно підлягає державній реєстрації у Державному реєстрі речових прав на нерухоме майно.

Зареєстровано в реєстрі за № 547

Стягнуто плати: за домовленістю.

Приватний нотаріус: ПІДПИС Басенко Катерина Олександрівна

ПЕЧАТКА приватного нотаріуса Київського міського нотаріального округу Басенко Катерини Олександрівни

З ОРИГІНАЛОМ ЗГІДНО

НВІ 5028[illegible] Місто Ки-

-їв, Україна вісімнадцятого листопада дві тисячі шістнадцятого року

Мною, Басенко К.О., приватним нотаріусом Київського міського нотаріального округу, цей дублікат Договору купівлі-продажу нежитлової споруди виданий представником Іванова Владислава Олеговича замість втраченого.

Договір купівлі-продажу нежитлової споруди, посвідчений приватним нотаріусом Басенко К.О., Київського міського нотаріального округу, «18» березня 2015 року і зареєстрований в реєстрі за № 547.

Примірник Договору купівлі-продажу нежитлової споруди зберігається у архіві приватного нотаріуса Басенко К.О. Київського міського нотаріального округу.

Особу Мойсеєнка Василя Сергійовича, який отримав дублікат Договору купівлі-продажу нежитлової споруди, встановлено. Повноваження Мойсеєнка Василя Сергійовича перевірені.

Зареєстровано в реєстрі за № 11[illegible]

Стягнуто плати: за домовленістю.

ПРИВАТНИЙ НОТАРІУС Басенко К.О.

Не защищено | map.land.gov.ua/kadastrova-karta

Сервисы | outlook | @ukr.net | @bigmir | OneDr | God | ДСУГКК | ГУДК Києві | Кад Карт | Другие закладки

ПУБЛІЧНА КАДАСТРОВА
КАРТА УКРАЇНИ

8000000000:90:146:028_

Технічна підтримка | Зворотний зв'язок | Допомога

Подтвердите действие на странице map.land.gov.ua

Кадастровий номер введений не вірно. Будь-ласка введіть кадастровий номер у вірному форматі.

OK

Фільтр по регіону

Область: Київ

Район: Київ

Місто: - Всі -

Дата оновлення: 12.02.2018 05:00

Повідомлення

Шановні користувачі Публічної кадастрової карти України!

На сьогодні Державною службою України з питань геодезії, картографії та кадастру здійснюються заходи із виправлення помилок...

Шари

Ділянка

Кадастр.номер:	8000000000:90:146:0027
Тип власності:	Комунальна власність
Цільове призначення:	Житлової забудови і комерційної забудови
Площа:	0.6902 га

Масштаб = 1 : 8531

Товариство з обмеженою відповідальністю «ТЕРРАГеоСТРОЙ» м. Київ Україна
Ідентифікаційний код 31812906

Не защищено | map.land.gov.ua/kadastrova-karta

Сервисы | outlook | @ukr.net | @bigmir | OneDr | Goog | Dropb | Зразки КПК | Суд | КЕС | МЮУ | СВУ | ДСУГКК | ГУДК Києві | Кад Карт | Другие закладки

ПУБЛІЧНА КАДАСТРОВА КАРТА УКРАЇНИ

8000000000:90:146:0028

Технічна підтримка | Зворотний зв'язок | Допомога

Фільтр по регіону

Київ

Київ

- Всі -

Повідомлення

Шановні користувачі Публічної кадастрової карти України!

Повідомлення

Відомості про земельну ділянку з кадастровим номером 8000000000:90:146:0028 відсутні.

Відправити запит, скориставшись формою зворотнього з'вязку?

Закрыть

Масштаб = 1 : 6531

Товариство з обмеженою відповідальністю * м. Київ * Україна * ГРАДОСТРОЙ * Ідентифікаційний код 31812906 №1

13.02.21

Сергій Вр

Не защищено | map.land.gov.ua/kadastrova-karta

Сервисы | outlook | @ukr.net | @bigmir | OneDr | Goog | Dropb | Зразки КПК | Суд | КЕС | МЮУ | СВУ | ДСУГКК | ГУДК Києві | Кад Карт | Другие закладки

ПУБЛІЧНА КАДАСТРОВА
КАРТА УКРАЇНИ

8000000000:90:146:0027

Наприклад: 3221655100:01:047:0052

Технічна підтримка | Зворотний зв'язок | Допомога

Фільтр по регіону

Область: Київ

Район: Київ

Місто: - Всі -

Дата оновлення: 12.02.2018 03:00

Повідомлення

Шановні користувачі Публічної кадастрової карти України!

На сьогодні Державною службою України з питань геодезії, картографії та кадастру здійснюються заходи із виправлення помилок...

Шари

Ділянка

Кадастр.номер:	8000000000:90:146:0027
Тип власності:	Комунальна власність
Цільове призначення:	Житлової забудови і комерційної забудови
Площа:	0.6902 га

Замовити Витяг про земельну ділянку

Замовити Витяг про нормативну грошову оцінку

Інформація про права власності та речові права

Масштаб = 1 : 8531

© 2016 Всі права захищені ЦДЗК. Версія 1.17.

Товариство з обмеженою відповідальністю * м.Київ * Україна * ЕКРАДОСТРОЙ * Ідентифікаційний код 31822906

Копія
Дійсна
12.02.18

А13

ДЧ

КИЇВСЬКА МІСЬКА РАДА
IV сесія VII скликання

РІШЕННЯ
08.10.2015 N 115/2018

Про надання статусу скверу земельній ділянці за адресою: вул. Здолбунівська, 11-в (13) у Дарницькому районі міста Києва

Відповідно до статті 19 Земельного кодексу України, пунктів 34, 37 статті 26 Закону України "Про місцеве самоврядування в Україні", статей 20, 21 Закону України "Про благоустрій населених пунктів", статей 51 - 53 Закону України "Про природно-заповідний фонд України", Правил утримання зелених насаджень у населених пунктах України, затверджених наказом Міністерства будівництва, архітектури та житлово-комунального господарства України від 10.04.2006 N 105, та з метою раціонального використання і збереження зелених насаджень Київська міська рада вирішила:

1. Надати земельній ділянці площею 0,36 га за адресою: вул. Здолбунівська, 11-в (13) у Дарницькому районі міста Києва (кадастровий номер 8 000 000 000:90:146:028) статус скверу.

2. Внести зміни до Програми розвитку зеленої зони міста Києва до 2010 року та концепції формування зелених насаджень в центральній частині міста, затверджених рішенням Київської міської ради від 19.07.2005 N 806/3381, та продовжених на період до 2015 року рішенням Київської міської ради від 27.11.2009 N 714/2783 (Таблиця 2 "Озеленені території загального користування м. Києва, що відповідають типологічним ознакам та планувальним вимогам"), додавши земельну ділянку, визначену пунктом 1 цього рішення, до переліку скверів Дарницького району.

3. Комунальному підприємству по утриманню зелених насаджень Дарницького району міста Києва здійснити відповідні організаційно-правові заходи щодо оформлення права постійного користування земельною ділянкою площею 0,36 га за адресою: вул. Здолбунівська, 11-в (13) у Дарницькому районі міста Києва (кадастровий номер 8 000 000 000:90:146:028).

4. Комунальному підприємству по утриманню зелених насаджень Дарницького району міста Києва здійснити організаційно-правові заходи щодо благоустрою земельної ділянки площею 0,36 га за адресою: вул. Здолбунівська, 11-в (13) у Дарницькому районі міста Києва (кадастровий номер 8 000 000 000:90:146:028).

5. Контроль за виконанням цього рішення покласти на постійну комісію Київської міської ради з питань екологічної політики.

Київський міський голова В. Кличко

Україна * Товариство з обмеженою відповідальністю * м. Київ
«ГРАДОСТРОЙ»
Ідентифікаційний код 31812906
№1

Катур В.М.
13.02.18
Копія вірна

А 15

ДАРНИЦЬКИЙ РАЙОННИЙ СУД М.КИЄВА

Копія
Згідно з оригіналом

справа № 753/2382/16-к
провадження № 1-кс/753/637/16

УХВАЛА
ІМЕНЕМ УКРАЇНИ

"09" лютого 2016 р. слідчий суддя Дарницького районного суду м. Києва Пойда С.М., за участю прокурора Клижко А.О., розглянувши клопотання слідчого Дарницького управління поліції ГУ НП у м. Києві Ведяпіної В.О. про накладення арешту за матеріалами досудового розслідування, внесеного до Єдиного реєстру досудових розслідувань № 12015100020009877 від 12.11.2015 року, за ознаками кримінального правопорушення, передбаченого ч.4 ст. 191 КК України,-

ВСТАНОВИВ:

Слідчий Дарницького управління поліції ГУ НП у м. Києві Ведяпіна В.О., із погодженням з процесуальним керівником, звернулась до суду з клопотанням про накладення арешту на об'єкт незавершеного будівництва, що знаходиться за адресою: м. Київ, вул. Здолбунівська, 13 (поштова адреса: м. Київ, вул. Здолбунівська, 11-В) – житловий комплекс «Приозерний», який розташований на земельній ділянці, кадастровий номер 8000000000:90:146:0027 із забороною розпоряджатись та використовувати дане майно будь-яким особам, а саме: продовжувати продаж квартир у житловому комплексі «Приозерний», з метою недопущення їх перепродажу іншим особам або вчинення будь-яких дій з зазначеним майном.

В обґрунтування вказаного клопотання слідчий вказував, що в СВ Дарницького управління поліції ГУ НП у м. Києві, знаходяться матеріали кримінального провадження, відомості про яке внесені до Єдиного реєстру досудових розслідувань за № 12015100020009877 від 12.11.2015 за ознаками кримінального правопорушення, передбаченого ч. 4 ст. 191 КК України.

До Дарницького управління поліції ГУ НП у м. Києві, надійшли заяви від гр.-н.: Ковальчука В.А., Березовського С.А., Щедріної Т.Ю., Слюсаренка Ю.І., Ярошенко І.О., Старченка О.М., П'яниченко О.О., Товкач С.В., Спаської О.М., Захаренко О.В., Милько С.В., Дейнеко О.М., Вороніної В.А., Вербовської Д.В., Кукуні Л.О., Григорова О.О., Дейнеко О.Л., Кіменкової М.М., Полухіної Г.О., Журавель О.В., Кучерявого І.П., Мироненко О.Г.,Фурман С.М., Дамінової Г.О., Марчука С.М., Мартиненко О.М., Амеліної Н.Г., Амеліна О.М., Григорука Л.І., Молодід С.В., Корнієнка В.В., Потилко М.В., Ткач В.Г., Каплун О.В., Кірпулянської Г.В., Красник А.І., Олійник Н.І., Заверухи – Середи І.Л., Паламарчука О.В. з приводу того, що на протязі 2015 року, між зазначеними особами та Товариством з обмеженою відповідальністю «Інтер-Преміал» (ЄРДПОУ: 39218883), розташований за адресою: м. Київ, вул. Л. Руденко, буд. 6-А, в особі Тимошенка Владислава Олеговича, були укладені договори купівлі-продажу майнових прав на об'єкт нерухомості, що розташований за будівельною адресою: м. Київ, вул. Здолбунівська, 13 (поштова адреса: м. Київ, вул. Здолбунівська, 11-В) – житловий комплекс «Приозерний», кадастровий номер земельної ділянки 8000000000:90:146:0027.

Відповідно до змісту укладених договорів ТОВ «Інтер-Преміал», зобов'язався забезпечувати будівництво об'єкту капітального будівництва та введення його в експлуатацію. Інвестори в свою чергу, на виконання умов договорів зобов'язались здійснити оплату майнових прав, в повному обсязі, на підтвердження якої отримували від ТОВ «Інтер-Преміал» довідку про фінансування 100% майнових прав. За умовами вказаних договорів, забудовник зобов'язувався закінчити будівництво житлового комплексу «Приозерний», у 2-му кварталі 2015 року, тобто не

Дарницький районний суд
*2602*11649101*1*1*

пізніше 31.06.2015, а також ввести об'єкт в експлуатацію у 3-му кварталі 2015 року, тобто 30.09.2015. Однак, умови зазначених договорів були порушені забудовником, в результаті чого, будівництво житлового комплексу «Приозерний», що розташований за будівельною адресою: м. Київ, вул. Здолбунівська, 13 (поштова адреса: м. Київ, вул. Здолбунівська, 11-В) не закінчене, а відповідно і не введено в експлуатацію у зазначені строки, внаслідок чого не передані за актами прийому – передачі об'єкти нерухомості, у відповідності до яких у інвесторів даного житлового комплексу, виникає право власності на майнові права.

В ході досудового розслідування було встановлено, що у 2005 році Товариством з обмеженою відповідальністю «Градострой» (ЄРДПОУ:31812906), юридична адреса: м. Київ, вул. Здолбунівська, 3-Г, в особі генерального директора Красюка Олександра Івановича, було розпочато будівництво житлового комплексу «Приозерний», що розташований за будівельною адресою: м. Київ, вул. Здолбунівська, 13 (поштова адреса: м. Київ, вул. Здолбунівська, 11-В), однак, не виконавши взятих на себе зобов'язань, для вирішення питань стосовно добудови житлового комплексу «Приозерний», між ТОВ «Градострой» та ТОВ «Інтер -Преміал», укладено договір № 13-10/15-ПР про участь у будівництві та передачі функцій замовника, від 01.12.2014. В результаті укладення вказаного договору в кінці грудня 2014 року будівництво житлового комплексу «Приозерний» було відновлено виконання будівельних робіт, яке тривало до червня 2015 року. На даний час будівництво житлового комплексу «Приозерний», що розташований за будівельною адресою: м. Київ, вул. Здолбунівська, 13 (поштова адреса: м. Київ, вул. Здолбунівська, 11-В) зупинено. 22.12.2015 було проведено огляд місця події, при проведенні якого було встановлено, що будівництво за вище вказаною адресою не проводиться.

Окрім коштів фізичних осіб на будівництво зазначеного об'єкту були внесені кошти з державного бюджету, передбачені для будівництва квартир: Головному управлінню житлового забезпечення КМДА, Національного банку України, Укрзалізниці, Фонду державного майна України, Секретаріату Кабінету Міністрів України, Службі зовнішньої розвідки СБУ, громадянам по державній програмі «Доступне житло», всього за період 2005-2013 забудовником на будівництво зазначеного об'єкту отримано кошти в розмірі 163 млн. грн., серед яких залучено коштів державних установ -60,7 млн. грн.

Слідчий аргументовано стверджує, що виходячи також з показів свідків, допитаних у вказаному кримінальному провадженні, існує загроза перепродажу квартир в об'єкті незавершеного будівництва, та з метою встановлення істини по даному кримінальному правопорушенню виникла необхідність у накладенні арешту на весь будинок, що знаходиться за адресою: м. Київ, вул. Здолбунівська, 13 (поштова адреса: м. Київ, вул. Здолбунівська, 11-В) – житловий комплекс «Приозерний», кадастровий номер земельної ділянки 8000000000:90:146:0027, з метою не допущення перепродажу іншим особам.

Вислухавши слідчого та дослідивши копії матеріалів кримінального провадження, слідчий суддя вважає клопотання обґрунтованим виходячи з наступного.

Відповідно до ст. 170 КПК України арешт майна передбачає тимчасове позбавлення можливості відчужувати певне майно, а також заборону для особи, на майно якої накладено арешт, іншої особи, у володінні якої перебуває майно, розпоряджатися будь-яким чином таким майном та використовувати його.

Згідно з вимогами ч. 2 ст. 170 КПК України слідчий суддя або суд під час судового провадження накладає арешт на майно, якщо є достатні підстави вважати, що вони відповідають критеріям, зазначеним у частині другій статті 167 цього Кодексу, в тому числі - якщо таке майно є предметом кримінального правопорушення (п. 3 ч. 2 ст. 167 КПК України).

Відповідно до ч. 2 ст. 172 КПК України клопотання слідчого, прокурора, цивільного позивача про арешт майна, яке не було тимчасово вилучене, може розглядатися без повідомлення підозрюваного, обвинуваченого, іншого власника майна, їх захисника, представника чи законного представника, представника юридичної особи, щодо якої здійснюється провадження, якщо це є необхідним з метою забезпечення арешту майна.

Відповідно до ч. 3 ст. 170 КК України, арешт може бути накладено на нерухоме і рухоме майно, майнові права інтелектуальної власності, гроші у будь-якій валюті готівкою або у безготівковому вигляді, цінні папери, корпоративні права, які перебувають у власності підозрюваного, обвинуваченого або осіб, які в силу закону несуть цивільну відповідальність за шкоду, завдану діяннями підозрюваного, обвинуваченого

Копія, згідно з оригіналом

Україна * Товариство з обмеженою відповідальністю * ГРАДОСТРОЙ * Ідентифікаційний код 31812906

Державний реєстратор м. Київ

*2602*11649101*1*1*

суспільно небезпечне діяння, і перебувають у нього або в інших фізичних, або юридичних осіб, а також які перебувають у власності юридичної особи, щодо якої здійснюється провадження, з метою забезпечення можливої конфіскації майна, спеціальної конфіскації або цивільного позову.

Заборона на використання майна, а також заборона розпоряджатися таким майном можуть бути застосовані лише у випадках, коли їх незастосування може призвести до зникнення, втрати або пошкодження відповідного майна або настання інших наслідків, які можуть перешкодити кримінальному провадженню (ч.4 ст.170 КПК України).

Таким чином, слідчому судді була доведена правова підстава арешту на об'єкт незавершеного будівництва, що знаходиться за адресою: м. Київ, вул. Здолбунівська, 13 (поштова адреса: м. Київ, вул. Здолбунівська, 11-В) – житловий комплекс «Приозерний», який розташований на земельній ділянці, кадастровий номер 8000000000:90:146:0027, надано достатньо доказів необхідності застосування цього заходу забезпечення кримінального провадження.

На підставі викладеного, керуючись ст.ст. 131, ч.2 ст.167, 170-173, 175, 309, 372 КПК України, слідчий суддя, -

УХВАЛИВ:

Клопотання слідчого Дарницького управління поліції ГУ НП у м. Києві Ведяпіної В.О. про накладення арешту за матеріалами досудового розслідування, внесеного до Єдиного реєстру досудових розслідувань № 12015100020009877 від 12.11.2015 року - задовольнити частково.

Накласти арешт на об'єкт незавершеного будівництва, що знаходиться за адресою: м. Київ, вул. Здолбунівська, 13 (поштова адреса: м. Київ, вул. Здолбунівська, 11-В) – житловий комплекс «Приозерний», який розташований на земельній ділянці, кадастровий номер 8000000000:90:146:0027.

Заборонити ТОВ "Градострой", ТОВ "Інтер Преміал", ТОВ "Сател Україна" розпоряджатися майновими правами на об'єкт незавершеного будівництва (квартири), що знаходиться за адресою: м. Київ, вул. Здолбунівська, 13 (поштова адреса: м. Київ, вул. Здолбунівська, 11-В) – житловий комплекс «Приозерний», який розташований на земельній ділянці, кадастровий номер 8000000000:90:146:0027.

Ухвала підлягає негайному виконанню.

Виконання ухвали покласти на орган досудового розслідування - Дарницьке управління поліції ГУ НП у м. Києві.

Контроль за виконанням ухвали покласти на прокурора Київської місцевої прокуратури № 2 м. Києва.

Ухвала може бути оскаржена до Апеляційного суду м. Києва протягом п'яти днів з дня її проголошення.

Слідчий суддя : **С.М. ПОЙДА**

Копія
Згідно з оригіналом

Дарницький районний суд
міста Києва
*2602*11649101*1*1*

ВИКОНАВЧИЙ ОРГАН КИЇВСЬКОЇ МІСЬКОЇ РАДИ
(КИЇВСЬКА МІСЬКА ДЕРЖАВНА АДМІНІСТРАЦІЯ)

ДЕПАРТАМЕНТ ЗЕМЕЛЬНИХ РЕСУРСІВ

вул.Хрещатик, 32-а, м.Київ, 01601, тел. (044) 279-58-72, ф. 288-07-57,
КБУ "Контактний центр міста Києва"(044) 15-51, E-mail: dzr@kievcity.gov.ua Код ЄДРПОУ 26199097

28.02.2017 № 057022-4709
на № _____ від _____

гр. Шпильовій С.В.
вул. Здолбунівська, 7а кв.1

Постійна комісія Київської міської ради з питань містобудування, архітектури та землекористування

На виконання доручення заступника голови Київської міської державної адміністрації Спасибка О.В. від 06.02.2018 № 3693 у Департаменті земельних ресурсів виконавчого органу Київської міської ради (Київської міської державної адміністрації) розглянуто Ваше звернення стосовно будівництва житлового комплексу «Приозерний» на вул. Здолбунівській, 13 у Дарницькому районі м. Києва.

В межах компетенції повідомляємо, що рішеннями Київської міської ради від 29.04.2004 № 237-3/1447 від 13.12.2007 № 1444/4277 та від 04.11.2010 № 229/5041 державному підприємству «Київський державний завод «Буревісник» передано в оренду земельну ділянку площею 0,6902 га (в тому числі площею 0,16 га в межах прибережних захисних смуг) для будівництва житлового будинку на вул. Здолбунівській, 13 у Дарницькому районі м. Києва (термін дії оренди земельної ділянки до 03.11.2013).

Державним підприємством «Київський державний завод «Буревісник» 19.06.2015 подано клопотання до Київської міської ради (справа № А-21646) щодо поновлення договору оренди зазначеної земельної ділянки.

Справа № А-21646 розглядалась відповідно до статті 34 Тимчасового порядку передачі (надання) земельних ділянок у користування або у власність із земель комунальної власності в місті Києві, затвердженого рішенням Київради від 28.02.2013 № 63/9120 (в редакції рішення Київської міської ради від 04.03.2015 № 195/1060).

При опрацюванні наданих орендарем документів на відповідність вимогам законодавства було встановлено, що для подальшого вирішення питання

поновлення договору оренди необхідно надати ряд документів та уточнень. Про що Державне підприємство «Київський державний завод «Буревісник» було повідомлено листом Департаменту земельних ресурсів № 057041-16098 від 07.09.2015.

Після усунення виявлених зауважень Департаментом земельних ресурсів буде підготовлено відповідний проект рішення Київської міської ради щодо поновлення договору оренди земельної ділянки який разом із справою № А-21646 буде передано на розгляд до Київської міської ради.

19.09.2017 зареєстровано комунальну власність на вказану земельну ділянку (витяг з Державного реєстру речових прав на нерухоме майно про реєстрацію права власності від 20.09.2017 індексний номер витягу: 97880961).

На даний час будівництво зазначеного об'єкту на вул. Здолбунівській, 13 (житловий комплекс «Приозерний») не завершено, багатоквартирний житловий будинок не здано в експлуатацію.

Натомість за інформацією, наявною в Державному реєстрі речових прав на нерухоме майно, відповідно до договору від 13.09.2016 між ТОВ «Інтер-Преміал» та ОК «Житлово-будівельний кооператив «Лейк Хаус» зазначена недобудова перебуває у приватній власності обслуговуючого кооперативу «Житлово-будівельний кооператив «Лейк Хаус».

Враховуючи зазначене, між Державним підприємством Київський державний завод «Буревісник», ТОВ «Градострой» (забудовник), фізичними особами (інвесторами), з одного боку, та обслуговуючим кооперативом «Житлово-будівельний кооператив «Лейк Хаус» - з іншого боку, виник майново-правовий конфлікт.

Також зазначаємо, що у Департаменті земельних ресурсів виконавчого органу Київської міської ради (Київської міської державної адміністрації) розглянуто заяву дозвільного характеру від 25.10.2017 № 50038-002316000-031-03 щодо підготовки проекту рішення Київської міської ради про надання ОК «ЖБК «ЛЕЙК ХАУС» земельної ділянки для будівництва житлового будинку на вул. Здолбунівській, 13 у Дарницькому районі м. Києва.

Зокрема ОК «ЖБК «ЛЕЙК ХАУС» повідомлено, що згідно з частиною 3 (третьою) статті 24 та пунктом 6^1 прикінцевих положень Закону України «Про регулювання містобудівної діяльності», з 01.01.2015 у разі відсутності плану зонування або детального плану території, затвердженого відповідно до вимог цього Закону, передача (надання) земельних ділянок із земель державної або комунальної власності у власність чи користування фізичним та юридичним особам для містобудівних потреб забороняється (детальний план території, на якій знаходиться житловий будинок на вул. Здолбунівській 13, не затверджено).

Враховуючи зазначене, керуючись пунктом 3 Порядку набуття прав на землю із земель комунальної власності у місті Києві, затвердженого рішенням Київради від 20.04.2017 № 241/2463, Департамент повернув через державного адміністратора дозвільного центру документи, додані до заяви дозвільного характеру від 25.10.2017 № 50038-002316000-031-03.

Також інформуємо, що подальший пошук шляхів вирішення питання добудови житлового комплексу «Приозерний» на вул. Здолбунівській, 13 доцільно здійснювати на державному рівні, а саме розглянути можливість:

залучення коштів державного бюджету для добудови зазначеного об'єкта;

виділення компенсаційної земельної ділянки на території державного підприємства «Київський державний завод «Буревісник».

З відповідними пропозиціями Київська міська державна адміністрація зверталася до Кабінету Міністрів України (лист від 30.10.2017 № 006-2306).

Крім того, до Кабінету Міністрів України і Міністерства регіонального розвитку, будівництва та житлово-комунального господарства України надіслано лист з пропозицією включити зазначений об'єкт до переліку об'єктів, які розглядає міжвідомча робоча група з питань законності будівництва деяких об'єктів міста Києва, для пошуку шляхів вирішення ситуації, що склалася.

Заступник директора Ю. Мосійчук

Іваненко І.М. 288-07-58

Питання 4

Заступник міського голови - секретар
Київської міської ради

Міщенку О.Г.

Направляється звернення гр.Аболмасової Т.С. для розгляду та надання інформації відповідальному виконавцю.

Долгополовій Ю.М.

Термін: 23.03.2018

В.ПРОКОПІВ

26 лютого 2018 р.
№ ОП/А-4480

В.ПРОКОПІВ

Київський міський голова

Прокопіву В.В.
Спасибку О.В. - відп.
Прошу в установленому законом порядку розглянути звернення Аболмасової Т.С. та за результатами поінформувати заявницю.
Строк: 23.03.18

Бричко О.Л. – Контроль!

В.КЛИЧКО

23 лютого 2018 р.
№ 001-ОП/А-4480

Київська міська державна адміністрація
23.02.2018 № ОП/А-4480

Київському міському Голові
Кличку В.В.
от матері загиблого Абдмасової І.С
прож. м. Київ 02152
тел.

Звернення

Я, Абдмасова Тамара Степанівна, мати загиблого Киянина - учасника АТО Абдмасова А.В. звертаюся до Вас, з приводу набалілого питання, а саме, отримання земельної ділянки мені, як члену сім'ї загиблого киянина - учасника АТО, матері.

На неодноразові мої особисті звернення я отримую від виконавчих органів лише відписки.

(Копії додано).

Прошу Вас як Київського міського голову. Надати: Доручення що до включення до порядку денного засідання постійної комісії Київської міської ради з питань містобудування, архітектури та землекористування, що відбудеться 27.02.18р. питання:

„Розгляд звернення гр. Абдмасової І.С. по наданню доручення від комісії департаменту КМДА земельних ресурсів що до надання, в межах ДПІ „Чапаївка", вільної земельної ділянки по вул. Гетьмана Сагайдачного, або Городівській, Совгоспівській

Селища „Чапаєвка"
20.12.2007
№ 1463/4296

Київська міська державна адміністрація
23 ЛЮТ 2018
Вх. № ОП/А-4480

Додаток на 15 аркушах.

З повагою.

Матір загиблого
військовика - учасника АТО

Абдемасова І. С.

23.02.2018 року.

ВИКОНАВЧИЙ ОРГАН КИЇВСЬКОЇ МІСЬКОЇ РАДИ
(КИЇВСЬКА МІСЬКА ДЕРЖАВНА АДМІНІСТРАЦІЯ)

ДЕПАРТАМЕНТ ЗЕМЕЛЬНИХ РЕСУРСІВ

вул. Хрещатик, 32-а, м. Київ, 01601, тел. (044) 279-58-72, ф. (044) 288-07-57,
КБУ"Контактний центр міста Києва"(044) 15-51, E-mail: dep@kievzem.kiev.ua Код ЄДРПОУ 26199097

10.05.2016 № 057024-08/А-4028-4456

на № _____ від _____

Аболмасова Т.С.

Київська міська рада
на № 08/А-4028 від 31.03.2016

За дорученням заступника міського голови – секретаря Київради Прокопіва В.В. від 31.03.2016 № 08/А-4028 у Департаменті земельних ресурсів розглянуто Вашу заяву щодо надання земельної ділянки як матері загиблого учасника антитерористичної операції на сході України.

Повідомляємо, що рішенням Київської міської ради від 26.12.2014 № 753/753 комунальному підприємству з утримання та експлуатації житлового фонду спеціального призначення «Спецжитлофонд» надано в постійне користування земельні ділянки для житлового будівництва (малоповерхового - до 4-х наземних поверхів) для учасників АТО (поранених і членів родин, в яких учасники антитерористичної операції загинули при проведенні АТО) та для соціально-побутового будівництва в с. Биківня у Деснянському районі м. Києва.

Проект рішення Київської міської ради, яким передбачено передати у власність громадянам – членам сімей загиблих (померлих) киян – учасників антитерористичної операції земельні ділянки для будівництва і обслуговування жилих будинків, господарських будівель і споруд за рахунок вказаних територій, пройшов процедуру погодження. Проте, з набранням чинності 01.01.2015 частин 3 та 4 статті 24 Закону України «Про регулювання містобудівної діяльності», згідно з якими у разі відсутності плану зонування або детального плану території, затвердженого відповідно до вимог цього Закону, передача (надання) земельних ділянок із земель державної або комунальної власності у власність чи користування фізичним та юридичним особам для містобудівних потреб, також зміна їх цільового призначення, забороняється, подальше опрацювання питання є неможливим.

У м. Києві плани зонування не розроблялися взагалі, а детальні плани території розроблено орієнтовно на 10 – 15 % території міста, і ці землі вже мають своїх власників (користувачів).

Голова Київської міської державної адміністрації Кличко В.В. звернувся листом до Верховної Ради України та Кабінету Міністрів України про відтермінування дії частин третьої та четвертої статті 24 Закону України «Про регулювання містобудівної діяльності».

Відповідно до листа Комітету Верховної Ради України з питань будівництва, містобудування і житлово-комунального господарства проект Закону, яким передбачено, зокрема, відтермінувати до 01.01.2017 термін дії частин третьої та четвертої статті 24 вказаного Закону, планується включити найближчим часом до Розкладу пленарних засідань Верховної Ради України.

Розпорядженням Київського міського голови від 11.11.2014 № 397 (зі змінами) утворено робочу групу з опрацювання питання соціального захисту киян-учасників антитерористичної операції та сімей киян, які загинули під час проведення антитерористичної операції на сході України, до складу якої увійшли, зокрема, представники громадської організації «Київська спілка ветеранів антитерористичної операції».

На робочу групу покладені обов'язки опрацювання питання соціального захисту киян - учасників антитерористичної операції та сімей киян, які загинули під час проведення антитерористичної операції на сході України; опрацювання можливості вибору територій відповідно до існуючої містобудівної ситуації (документації) під багатоповерхове, малоповерхове або індивідуальне будівництво, формування порядку виділення земельних ділянок під індивідуальне будівництво для киян - учасників антитерористичної операції та сімей киян, які загинули під час проведення антитерористичної операції на сході України.

Київська міська державна адміністрація спільно з Міністерством оборони України опрацьовує питання будівництва багатоповерхових житлових будинків на землях оборони без відведення земельних ділянок та розроблення землевпорядної документації.

Відповідно до графіку оперативного надання інформації стосовно киян, які беруть участь в антитерористичній операції у східних областях України, та переміщених з тимчасово окупованої території і зони проведення антитерористичної операції осіб, затвердженого розпорядженням Київського міського голови від 12.11.2014 № 398, Департаментом земельних ресурсів надано інформацію про Вашу заяву до Київської міської державної адміністрації.

Заступник директора

Ю. Мосійчук

Подлегаєв 278-41-55

КИЇВСЬКА МІСЬКА РАДА

VIII СКЛИКАННЯ

ПОСТІЙНА КОМІСІЯ З ПИТАНЬ МІСТОБУДУВАННЯ, АРХІТЕКТУРИ ТА ЗЕМЛЕКОРИСТУВАННЯ

01044, м. Київ, вул. Хрещатик, 36, к. 1009

тел. (044) 202-70-22

12.12.2016 № 08/281- 3943

на № _____ від _____

Депутату Київської міської ради
Рослякову В. В.

Копія: гр. Аболмасову А. В.,
гр. Аболмасовій Т. С.,

Шановний Віталію Валерійовичу!

Ваше депутатське звернення від 01.12.2016 № 08/279/08/083-144 (вх. № 08/21254 від 05.12.2016) стосовно вирішення питання виділення земельної ділянки батькам загиблого учасника антитерористичної операції на Сході України розглянуто.

Повідомляємо, що надання у власність громадянам земельних ділянок здійснюється у порядку, визначеному статтею 118 Земельного кодексу України та рішенням Київської міської ради від 04.03.2015 № 195/1060 «Про внесення змін до рішення Київської міської ради від 28.02.2013 № 63/9120 «Про Тимчасовий порядок передачі (надання) земельних ділянок у користування або у власність із земель комунальної власності в місті Києві».

Відповідно до вказаного Порядку підготовку проектів рішень Київської міської ради здійснюють відповідні структурні підрозділи виконавчого органу Київської міської ради (Київської міської державної адміністрації).

Відповідно до статті 34 Закону України «Про місцеве самоврядування в Україні» до відання виконавчих органів сільських, селищних, міських рад належать: власні (самоврядні) повноваження у сфері соціального захисту населення, зокрема, вирішення відповідно до законодавства питань про подання допомоги ветеранам війни, сім'ям загиблих (померлих або визнаних такими, що пропали безвісти) військовослужбовців, а також військовослужбовців, звільнених у запас (крім військовослужбовців

строкової служби та військової служби за призовом осіб офіцерського складу) або відставку відведення зазначеним особам у першочерговому порядку земельних ділянок для індивідуального будівництва, садівництва та городництва.

Відповідно до пункту 14 статті 12 Закону України «Про статус ветеранів війни, гарантії їх соціального захисту» учасникам бойових дій (члени сім'ї у випадку його загибелі, пропажі безвісти, смерті внаслідок поранення, контузії тощо; надалі – члени його сім'ї) надаються пільги з першочергового відведення земельних ділянок для індивідуального житлового будівництва, садівництва і городництва тощо.

Крім того, розпорядженням Київського міського голови від 11.11.2014 № 397 було створено робочу групу з опрацювання питання щодо соціального захисту та забезпечення житлом киян – учасників антитерористичної операції та сімей киян, які загинули під час проведення антитерористичної операції на сході України, до якої увійшли представники 12-го батальйону та громадськості.

На робочу групу покладено обов'язки вибору територій відповідно до існуючої містобудівної ситуації (документації) під багатоповерхове, малоповерхове або індивідуальне будівництво житла та опрацювання порядку виділення земельних ділянок під індивідуальне будівництво для забезпечення житлом киян – учасників антитерористичної операції та сімей-киян, які загинули під час антитерористичної операції на сході України.

Відповідно до статті 30 Регламенту Київської міської ради, затвердженого рішенням Київської міської ради від 07.07.2016 № 579/579, постійна комісія Київської міської ради з питань містобудування, архітектури та землекористування на своїх засіданнях розглядає підготовлені суб'єктом подання проекти рішень.

Тож при надходженні підготовленого Департаментом земельних ресурсів виконавчого органу Київської міської ради (Київської міської державної адміністрації) проекту рішення про надання дозволу на розроблення документації із землеустрою щодо відведення гр. Аболмасову А. В. та гр. Аболмасовій Т. С. земельної ділянки його буде першочергово розглянуто на засіданні комісії.

Враховуючи вищенаведене та з метою вирішення порушеного питання, постійна комісія звернулася до Департаменту земельних ресурсів виконавчого органу Київської міської державної адміністрації (Київської міської державної адміністрації) з проханням розглянути можливість вирішити питання виділення земельної ділянки батькам (гр. Аболмасову А. В. та гр. Аболмасовій Т. С.) загиблого учасника антитерористичної операції на Сході України.

З повагою

голова комісії О. Міщенко

Вик. Лисенко
тел. 202 70 22

КИЇВСЬКА МІСЬКА РАДА

VIII СКЛИКАННЯ

ПОСТІЙНА КОМІСІЯ З ПИТАНЬ МІСТОБУДУВАННЯ, АРХІТЕКТУРИ ТА ЗЕМЛЕКОРИСТУВАННЯ

01044, м. Київ, вул. Хрещатик, 36, к. 1009

тел. (044) 202-70-22

12.12.2016 № 08/281-3944

на № _____ від _____

Директору Департаменту земельних ресурсів виконавчого органу Київської міської ради (Київської міської державної адміністрації) Поліщуку О. Г.

Копія: депутату Київської міської ради Рослякову В. В.,
гр. Аболмасову А. В.,
гр. Аболмасовій Т. С.,
[illegible]

Шановний Олексію Григоровичу!

До постійної комісії Київської міської ради з питань містобудування, архітектури та землекористування надійшло депутатське звернення депутата Київської міської ради Рослякова В. В. від 01.12.2016 № 08/279/08/083-144 (вх. № 08/21254 від 05.12.2016) стосовно вирішення питання виділення земельної ділянки батькам (гр. Аболмасову А. В. та гр. Аболмасовій Т. С.) загиблого учасника антитерористичної операції на Сході України.

Відповідно до пункту 14 статті 12 Закону України «Про статус ветеранів війни, гарантії їх соціального захисту» учасникам бойових дій (члени сім'ї у випадку його загибелі, пропажі безвісти, смерті внаслідок поранення, контузії тощо; надалі – члени його сім'ї) надаються пільги з першочергового відведення земельних ділянок для індивідуального житлового будівництва, садівництва і городництва тощо.

Враховуючи вищевикладене, просимо Вас розглянути можливість вирішити питання виділення земельної ділянки батькам

(гр. Аболмасову А. В. та гр. Аболмасовій Т. С.) загиблого учасника антитерористичної операції на Сході України.

За результатами розгляду поінформуйте депутата Київської міської ради Рослякова В. В., гр. Аболмасова А. В., гр. Аболмасову Т. С., а також постійну комісію (в копії) в термін, визначений законодавством.

Додаток: копія депутатського звернення депутата Київської міської ради Рослякова В. В. від 01.12.2016 № 08/279/08/083-144 (вх. № 08/21254 від 05.12.2016) на 1-му арк. в 1-му прим.

З повагою

голова комісії О. Міщенко

Вик. Лисенко
тел. 202 70 22

ВИКОНАВЧИЙ ОРГАН КИЇВСЬКОЇ МІСЬКОЇ РАДИ
(КИЇВСЬКА МІСЬКА ДЕРЖАВНА АДМІНІСТРАЦІЯ)

ДЕПАРТАМЕНТ ЗЕМЕЛЬНИХ РЕСУРСІВ

вул. Хрещатик, 32-а, м. Київ, 01601, тел. (044) 279-58-72, ф. (044) 288-07-57,
КБУ "Контактний центр міста Києва" (044) 15-51, E-mail: dzr@kievcity.gov.ua Код ЄДРПОУ 26199097

23.12.2016 № 057024-23802

на № _____ від _____

Депутатові Київської міської ради
Рослякову В.В.

Аболмасову А.В.
Аболмасовій Т.С.

Постійна комісія Київської
міської ради з питань містобудування,
архітектури та землекористування
на № 08/281-3944 від 12.12.2016

Шановний Віталію Валерійовичу!

У Департаменті земельних ресурсів розглянуто Ваше депутатське звернення від 01.12.2016 № 08/279/08/083-144 що надійшло з постійної комісії Київської міської ради з питань містобудування, архітектури та землекористування.

Повідомляємо, що на цей час набуття права на землю у місті Києві регулюється пунктом б статті 118 Земельного кодексу України та Порядком передачі (надання) земельних ділянок у користування або у власність із земель комунальної власності в місті Києві, затвердженого рішенням Київради від 28.02.2013 № 63/9120 (зі змінами).

Першочергово міською владою опрацьовується питання передачі у власність земельних ділянок сім'ям загиблих (померлих) киян - учасників антитерористичної операції за рахунок земель комунальної власності міста Києва, по яких розроблені детальні плани території відповідно до Закону України «Про регулювання містобудівної діяльності».

Так рішенням Київської міської ради від 14.04.2016 № 332/332 передано 84 громадянам – членам сімей загиблих (померлих) киян – учасників антитерористичної операції у приватну власність земельні ділянки із земель комунальної власності територіальної громади міста Києва для будівництва та обслуговування жилих будинків, господарських будівель і споруд у селищі

Биківня у Деснянському районі м. Києва. На територію селища Биківня розроблено та затверджено рішенням Київради від 14.04.2016 № 330/330 детальний план території.

З набранням чинності з 01.01.2015 частин 3 та 4 статті 24 Закону України «Про регулювання містобудівної діяльності», згідно з якими у разі відсутності плану зонування або детального плану території, затвердженого відповідно до вимог цього Закону, передача (надання) земельних ділянок із земель державної або комунальної власності у власність чи користування фізичним та юридичним особам для містобудівних потреб, також зміна їх цільового призначення, забороняється.

У м. Києві плани зонування не розроблялися взагалі, а детальні плани території розроблено орієнтовно на 10 – 15 % території міста, і ці землі вже мають своїх власників (користувачів).

Враховуючи викладене Київським міським головою Кличком В.В. ініційовано звернення до Верховної Ради України та Кабінету Міністрів України про відтермінування дії частин третьої та четвертої статті 24 Закону України «Про регулювання містобудівної діяльності».

Відповідно до листа Комітету Верховної Ради України з питань будівництва, містобудування і житлово-комунального господарства проект Закону, яким передбачено, зокрема, відтермінувати до 01.01.2017 термін дії частин третьої та четвертої статті 24 вказаного Закону, планується включити найближчим часом до Розкладу пленарних засідань Верховної Ради України.

Київською міською державною адміністрацією визначено 9 земельних ділянок, можливість відведення яких для забезпечення потреб учасників антитерористичної операції та сімей загиблих киян – учасників антитерористичної операції на сьогодні опрацьовується. На виконання розпорядження Кабінету Міністрів України від 19.08.2015 № 898-р «Питання забезпечення учасників антитерористичної операції та сімей загиблих учасників антитерористичної операції земельними ділянками» інформацію про місце розташування вказаних земельних ділянок, їх площу та цільове призначення розміщено на офіційному сайті Департаменту земельних ресурсів виконавчого органу Київської міської ради (Київської міської державної адміністрації). Разом з тим, по вказаних земельних ділянках відсутні плани зонування або детальні плану території, затверджені відповідно до вимог Закону України «Про регулювання містобудівної діяльності».

Департамент земельних ресурсів ініціював звернення до Кабінету Міністрів України, Київської обласної державної адміністрації, Державної служби України з питань геодезії, картографії та кадастру з проханням розглянути питання забезпечення киян – учасників антитерористичної операції земельними ділянками для будівництва і обслуговування житлового будинку, господарських будівель і споруд, для індивідуального дачного будівництва та для ведення особистого селянського господарства із земель Київської області.

Згідно з інформацією викладеною в листі Головного управління Держгеокадастру у Київській області від 02.09.2015 № 11-22-7271 територіальними органами Держземагентства у Київській області сформовано 35 земельних масивів загальною площею 565,93 га. Це земельні ділянки

сільськогосподарського призначення державної власності за межами населених пунктів.

Для отримання земельної ділянки у власність для індивідуального садівництва учаснику АТО, необхідно подати відповідне клопотання до Головного управління Держгеокадастру у Київській області за адресою: м. Київ, вул. Серпова, 3/14 (щоденно з 9.30 до 17.30, обідня перерва з 13.00 до 13.45 год., каб. 101).

З більш детальною інформацією стосовно порядку отримання земельних ділянок у власність, переліком земельних масивів запропонованих для відведення учасникам АТО можливо ознайомитись на офіційному веб-сайті Головного управління Держгеокадастру у Київській області – http://kyivska.land.gov.ua/.

Розпорядженням Київського міського голови від 11.11.2014 № 397 (зі змінами) утворено робочу групу з опрацювання питання соціального захисту киян - учасників антитерористичної операції, членів їх сімей та членів сімей киян, які загинули під час проведення антитерористичної операції на сході України, до складу якої увійшли, зокрема, представники громадської організації «Київська спілка ветеранів антитерористичної операції».

Одним із основних завдань робочої групи є опрацювання питань соціального захисту, медичного та житлового забезпечення, соціально-психологічної та медико-психологічної реабілітації, працевлаштування осіб, які беруть участь у антитерористичній операції у східних областях України, членів їх сімей.

Генеральним планом міста Києва та проектом планування його приміської зони на період до 2020 року, затвердженим рішенням Київської міської ради від 28.03.2002 № 370/1804, не передбачено нових територій для малоповерхової садибної забудови.

Рішенням Київської міської ради від 05.03.92 № 35 «Про збереження малоповерхової садибної забудови в м. Києві та вдосконалення порядку використання її території» затверджено перелік районів збереження, реконструкції й ущільнення існуючої малоповерхової садибної забудови.

Враховуючи викладене, перспективних територій під розміщення садибної забудови в межах міста вкрай обмаль.

Київська міська державна адміністрація спільно з Міністерством оборони України опрацьовує питання будівництва багатоповерхових житлових будинків на землях оборони без відведення земельних ділянок та розроблення землевпорядної документації. 14.07.2015 підписано Меморандум про наміри щодо співробітництва, яким передбачено, зокрема, визначення земельних ділянок, на яких планується будівництво житла для військовослужбовців та членів їх сімей, виготовлення документації із землеустрою та державної реєстрації прав на постійне користування на земельні ділянки із земель оборони у м. Києві для зазначеного будівництва, а також визначення інвестора, який зацікавлений та спроможний здійснити будівництво житла на земельних ділянках Міністерства оборони України.

Відповідно до графіку оперативного надання інформації стосовно киян, які беруть участь в антитерористичній операції у східних областях України, та переміщених з тимчасово окупованої території і зони проведення антитерористичної операції осіб, затвердженого розпорядженням Київського міського голови від 12.11.2014 № 398, Департаментом земельних ресурсів надано інформацію про заяву гр. Аболмасова А.В. та гр. Аболмасової Т.С. до Київської міської державної адміністрації.

З повагою

Директор О. Поліщук

Подлєгаєв т.278-41-55

ВИКОНАВЧИЙ ОРГАН КИЇВСЬКОЇ МІСЬКОЇ РАДИ
(КИЇВСЬКА МІСЬКА ДЕРЖАВНА АДМІНІСТРАЦІЯ)

ДЕПАРТАМЕНТ ЗЕМЕЛЬНИХ РЕСУРСІВ

вул. Хрещатик, 32-а, м. Київ, 01601, тел. (044) 279-58-72, ф. (044) 288-07-57,
КБУ"Контактний центр міста Києва" 15-51,E-mail: dzr@kievcity.gov.ua Код ЄДРПОУ 26199097

12.12. 2017 № 057024- ОП/А-11999/1-11057
на № _____ від _____

Аболмасова Т.С.

За дорученням Київського міського голови Кличка В.В. від 21.11.2017 № 001-ОП/А-11999/1 запрошуємо Вас на особистий прийом до директора Департаменту земельних ресурсів Поліщука О.Г., який відбудеться 22.12.2017 з 10:00 до 12:00 за адресою: м. Київ, вул. Хрещатик, 32-а, каб. 404.

Заступник директора Ю.Мосійчук

Подлєгаєв 278-41-55

ВИКОНАВЧИЙ ОРГАН КИЇВСЬКОЇ МІСЬКОЇ РАДИ
(КИЇВСЬКА МІСЬКА ДЕРЖАВНА АДМІНІСТРАЦІЯ)

ДЕПАРТАМЕНТ ЗЕМЕЛЬНИХ РЕСУРСІВ

вул. Хрещатик, 32-а, м. Київ, 01601, тел. (044) 279-58-72, ф. (044) 288-07-57,
КБУ"Контактний центр міста Києва"(044) 15-51, E-mail: dzr@kievcity.gov.ua Код ЄДРПОУ 26199097

26.06.2017 № 057024-- ОП/А-11999-6835

на № _____ від _____

Аболмасовій Т.С.

За дорученням Київського міського голови Кличка В.В. від 12.06.2017 № 001-ОП/А-11999 у Департаменті земельних ресурсів розглянуто Ваше звернення щодо надання земельної ділянки як матері загиблого учасника антитерористичної операції на сході України.

Повідомляємо, що першочергово міською владою опрацьовується питання передачі у власність земельних ділянок сім'ям загиблих (померлих) киян - учасників антитерористичної операції за рахунок земель комунальної власності міста Києва, по яких розроблені детальні плани території відповідно до Закону України «Про регулювання містобудівної діяльності».

Так рішенням Київської міської ради від 14.04.2016 № 332/332 передано 84 громадянам – членам сімей загиблих (померлих) киян – учасників антитерористичної операції у приватну власність земельні ділянки із земель комунальної власності територіальної громади міста Києва для будівництва та обслуговування жилих будинків, господарських будівель і споруд у селищі Биківня у Деснянському районі м. Києва. На територію селища Биківня розроблено та затверджено рішенням Київради від 14.04.2016 № 330/330 детальний план території.

З набранням чинності з 01.01.2015 частин 3 та 4 статті 24 Закону України «Про регулювання містобудівної діяльності», згідно з якими у разі відсутності плану зонування або детального плану території, затвердженого відповідно до вимог цього Закону, передача (надання) земельних ділянок із земель державної або комунальної власності у власність чи користування фізичним та юридичним особам для містобудівних потреб, також зміна їх цільового призначення, забороняється.

Розпорядженням Київського міського голови від 11.11.2014 № 397 (зі змінами) утворено робочу групу з опрацювання питання соціального захисту киян - учасників антитерористичної операції, членів їх сімей та членів сімей киян, які загинули під час проведення антитерористичної операції на сході України, до складу якої увійшли, зокрема, представники громадської організації «Київська спілка ветеранів антитерористичної операції».

Одним із основних завдань робочої групи є опрацювання питань соціального захисту, медичного та житлового забезпечення, соціально-психологічної та медико-психологічної реабілітації, працевлаштування осіб, які беруть участь у антитерористичній операції у східних областях України, членів їх сімей.

За результатами засідання вказаної робочої групи 09.06.2015 року затверджено список першої черги членів сімей загиблих учасників антитерористичної операції, яким передано у власність земельні ділянки для будівництва і обслуговування жилих будинків, господарських будівель і споруд у с. Биківня Деснянського району міста Києва вказаним рішенням Київської міської ради від 14.04.2016 № 332/332.

Отже, Ви знаходитесь в наступній черзі громадян для отримання у власність земельних ділянок для будівництва і обслуговування жилого будинку, господарських будівель і споруд в м. Києві як членам сімей загиблих учасників антитерористичної операції.

Остаточне рішення про включення Вас до переліку громадян для отримання у власність земельних ділянок приймає Київська міська рада на пленарних засіданнях у відповідності до Регламенту Київської міської ради.

Відповідно до графіку оперативного надання інформації стосовно киян, які беруть участь в антитерористичній операції у східних областях України, та переміщених з тимчасово окупованої території і зони проведення антитерористичної операції осіб, затвердженого розпорядженням Київського міського голови від [illegible].11.2014 № 398, Департаментом земельних ресурсів надано інформацію про Вашу заяву до Київської міської державної адміністрації.

Відповідно до листа Департаменту будівництва та житлового забезпечення від 16.0[illegible].2017 № 056/А-83-11999 інформуємо, що згідно із статтею 42 Житлового кодексу Української РСР жилі приміщення надаються тільки громадянам, які перебувають на обліку потребуючих поліпшення житлових умов та внесенні до єдиного державного реєстру громадян, які потребують поліпшення житлових умов.

З даними єдиного загальноміського автоматизованого банку даних «Квартирний облік», Ви на квартирному обліку в місті Києві не перебуваєте. Тому підстав для надання Вам житла з державного житлового фонду міста немає.

Заступник директора Ю. Мосійчук

Ю. Мосійчук

Подлегаю 278-41-55

УКРАЇНА

ВИКОНАВЧИЙ ОРГАН КИЇВСЬКОЇ МІСЬКОЇ РАДИ
(КИЇВСЬКА МІСЬКА ДЕРЖАВНА АДМІНІСТРАЦІЯ)

вул. Хрещатик, 36, м. Київ, 01044, тел. (044) 202 71 29, (044) 202 75 58, факс 202 76 41, e-mail: kmda@kma.gov.ua
Контактний центр міста Києва (044) 15 51 Код ЄДРПОУ 00022527
E-mail для електронних звернень громадян: zvernen@kma.gov.ua

29.12.2017 № 006-2863

на № _____ від _____

Аболмасова Т.С.

Шановна Тамаро Степанівно!

За дорученням Київського міського голови Кличка В.В. від 21.11.2017 № 001-ОП/А-11999/1 листом від 12.12.2017 № 057024-ОП/А-11999/1-11057 Вас було запрошено на особистий прийом 22.12.2017 до директора Департаменту земельних ресурсів Поліщука О.Г.

Під час проведення зазначеного прийому Вас поінформовано, що першочергово міською владою опрацьовується питання передачі у власність земельних ділянок сім'ям загиблих (померлих) киян – учасників антитерористичної операції за рахунок земель комунальної власності міста Києва, по яких розроблені детальні плани території відповідно до Закону України «Про регулювання містобудівної діяльності».

Так рішенням Київської міської ради від 14.04.2016 № 332/332 передано 84 громадянам – членам сімей загиблих (померлих) киян – учасників антитерористичної операції у приватну власність земельні ділянки із земель комунальної власності територіальної громади міста Києва для будівництва та обслуговування жилих будинків, господарських будівель і споруд у селищі Биківня у Деснянському районі м. Києва. На територію селища Биківня розроблено та затверджено рішенням Київради від 14.04.2016 № 330/330 детальний план території.

З набранням чинності з 01.01.2015 частин 3 та 4 статті 24 Закону України «Про регулювання містобудівної діяльності», згідно з якими у разі відсутності плану зонування або детального плану території, затвердженого відповідно до вимог цього Закону, передача (надання) земельних ділянок із земель державної або комунальної власності у власність чи користування фізичним та юридичним особам для містобудівних потреб, також зміна їх цільового призначення, забороняється.

Розпорядженням Київського міського голови від 11.11.2014 № 397 (зі змінами) утворено робочу групу з опрацювання питання соціального захисту киян - учасників антитерористичної операції, членів їх сімей та членів сімей киян, які загинули під час проведення антитерористичної операції на сході України, до складу якої увійшли, зокрема, представники громадської організації «Київська спілка ветеранів антитерористичної операції».

151730

Одним із основних завдань робочої групи є опрацювання питань соціального захисту, медичного та житлового забезпечення, соціально-психологічної та медико-психологічної реабілітації, працевлаштування осіб, які беруть участь у антитерористичній операції у східних областях України, членів їх сімей.

За результатами засідання вказаної робочої групи 09.06.2015 року затверджено список першої черги членів сімей загиблих учасників антитерористичної операції, яким передано у власність земельні ділянки для будівництва і обслуговування жилих будинків, господарських будівель і споруд у с. Бортничі Деснянського району міста Києва вказаним рішенням Київської міської ради від 14.04.2016 № 332/332.

Отже, Ви знаходитесь в наступній черзі громадян для отримання у власність земельних ділянок для будівництва і обслуговування жилого будинку, господарських будівель і споруд в м. Києві як членам сімей загиблих учасників антитерористичної операції.

Остаточне рішення про включення Вас до переліку громадян для отримання у власність земельних ділянок приймає Київська міська рада на пленарних засіданнях у відповідності до Регламенту Київської міської ради.

Відповідно до графіку оперативного надання інформації стосовно киян, які беруть участь в антитерористичній операції у східних областях України, та переміщених з тимчасово окупованої території і зони проведення антитерористичної операції осіб, затвердженого розпорядженням Київського міського голови від 12.11.2014 № 398, Департаментом земельних ресурсів надано інформацію про Вашу заяву до Київської міської державної адміністрації.

З повагою

заступник голови П. Пантелеєв

Подлегаєв 278-41-55

Питання 5
08/231-2349/ПР
02.10.2017

КИЇВСЬКА МІСЬКА РАДА

V сесія VIII СКЛИКАННЯ

РІШЕННЯ

_____№_____

ПРОЕКТ

Про розірвання в односторонньому порядку договору оренди земельної ділянки від 04.12.2009 № 66-6-00548, укладеного між Київською міською радою та товариством з обмеженою відповідальністю «ПРОМЕКСПЛУАТАЦІЯ» для будівництва, експлуатації та обслуговування адміністративного будинку на просп. Возз'єднання, 2 у Дніпровському районі м. Києва

Відповідно до статті 9 Земельного кодексу України, пункту 34 статті 26 Закону України «Про місцеве самоврядування в Україні», статей 31, 32 Закону України «Про оренду землі», пунктів 11.4, 11.5 договору оренди земельної ділянки від 04.12.2009 № 66-6-00548, укладеного між Київською міською радою та товариством з обмеженою відповідальністю «ПРОМЕКСПЛУАТАЦІЯ» для будівництва, експлуатації та обслуговування адміністративного будинку на просп. Возз'єднання, 2 у Дніпровському районі м. Києва, враховуючи невиконання орендарем вимог пункту 8.4 договору оренди земельної ділянки в частині порушення строків забудови земельної ділянки, Київська міська рада

ВИРІШИЛА:

1. Розірвати в односторонньому порядку договір оренди земельної ділянки від 04.12.2009 № 66-6-00548, площею 0,2729 га (кадастровий номер 8000000000:90:105:0042), укладений між Київською міською радою та товариством з обмеженою відповідальністю «ПРОМЕКСПЛУАТАЦІЯ» для

будівництва, експлуатації та обслуговування адміністративного будинку на просп. Возз'єднання, 2 у Дніпровському районі м. Києва на підставі рішення Київської міської ради від 23.04.2009 № 346/1402 «Про передачу товариству з обмеженою відповідальністю «ПРОМЕКСПЛУАТАЦІЯ» земельних ділянок для будівництва, експлуатації та обслуговування адміністративного будинку на просп. Возз'єднання, 2 у Дніпровському районі м. Києва».

2. Виконавчому органу Київської міської ради (Київській міській державній адміністрації):

2.1. Проінформувати товариство з обмеженою відповідальністю «ПРОМЕКСПЛУАТАЦІЯ» про прийняття цього рішення.

2.2. Вжити організаційно-правових заходів щодо державної реєстрації припинення права оренди земельної ділянки, зазначеної у пункті 1 цього рішення та повернення земельної ділянки до комунальної власності територіальної громади міста Києва.

3. Оприлюднити це рішення в газеті Київської міської ради «Хрещатик».

4. Контроль за виконанням цього рішення покласти на постійну комісію Київської міської ради з питань містобудування, архітектури та землекористування.

Київський міський голова **В. Кличко**

ПОДАННЯ:

Депутат Київської міської ради **В. Гуманенко**

ПОГОДЖЕНО:

Постійна комісія Київської міської ради з питань містобудування, архітектури та землекористування

Голова **О. Міщенко**

Секретар **І. Картавий**

Начальник управління правового забезпечення діяльності Київської міської ради **В. Слончак**

ПОЯСНЮВАЛЬНА ЗАПИСКА

до проекту рішення Київської міської ради «Про розірвання в односторонньому порядку договору оренди земельної ділянки від 04.12.2009 № 66-6-00548, укладеного між Київською міською радою та товариством з обмеженою відповідальністю «ПРОМЕКСПЛУАТАЦІЯ» для будівництва, експлуатації та обслуговування адміністративного будинку на просп. Возз'єднання, 2 у Дніпровському районі м. Києва»

1. Обґрунтування прийняття рішення

На підставі рішення Київської міської ради від 23.04.2009 № 346/1402 «Про передачу товариству з обмеженою відповідальністю «ПРОМЕКСПЛУАТАЦІЯ» земельних ділянок для будівництва, експлуатації та обслуговування адміністративного будинку на просп. Возз'єднання, 2 у Дніпровському районі м. Києва» між Київською міською радою та товариством з обмеженою відповідальністю «ПРОМЕКСПЛУАТАЦІЯ» (далі – Орендар) був укладений договір оренди земельної ділянки від 04.12.2009 № 66-6-00548, площею 0,2729 га (кадастровий номер 8000000000:90:105:0042) (далі – Договір).

Згідно з пунктом 8.4 Договору Орендар взяв на себе зобов'язання завершити забудову земельної ділянки в строки, встановленні проектною документацією на будівництво, затвердженою в установленому порядку, але не пізніше, ніж через п'ять років з моменту державної реєстрації Договору, а саме до 04.12.2014.

Необхідно зазначити, що станом на 29.09.2017 Орендарем умови Договору виконано не було.

Пунктами 11.4 та 11.5 Договору визначено, що Договір може бути достроково розірваний у разі невиконання або неналежного виконання Орендарем обов'язків, визначених у пункті 8.4 Договору.

Невиконання Орендарем умов договору зумовило недоотримання теритріальною громадою міста Києва запланованих грошових коштів від забудовника у вигляді пайової участі в розвитку транспортної та інженерної інфраструктури міста.

Таким чином, наразі Київська міська рада має всі правові підстави для розірвання Договору в односторонньому порядку.

2. Цілі і завдання прийняття рішення

Цілями та завданням даного проекту рішення – є розірвання зазначеного договору оренди земельної ділянки та повернення її до комунальної власності територіальної громади міста Києва.

3. Загальна характеристика та основні положення

Проектом рішення передбачаються положення щодо:

3.1розірвання в односторонньому порядку договору оренди земельної ділянки від 04.12.2009 № 66-6-00548, укладеного між Київською міською радою та товариством з обмеженою відповідальністю «ПРОМЕКСПЛУАТАЦІЯ» для будівництва, експлуатації та обслуговування адміністративного будинку на просп. Возз'єднання, 2 у Дніпровському районі м. Києва;

3.2доручення виконавчому органу Київської міської ради (Київській міській державній адміністрації) щодо інформування товариства з обмеженою відповідальністю «ПРОМЕКСПЛУАТАЦІЯ» про прийняття рішення;

3.3вжиття заходів щодо повернення земельної ділянки до комунальної власності територіальної громади міста Києва.

Крім цього, проект рішення містить положення щодо його офіційного оприлюднення та контролю за його виконанням.

4. Стан нормативно-правової бази у даній сфері правового регулювання

Правовими підставами для прийняття даного проекту рішення є Земельний кодекс України, Закон України «Про місцеве самоврядування в Україні», Закон України «Про оренду землі», договір оренди земельної ділянки від 04.12. 2009 № 66-6-00548.

5. Фінансово-економічне обґрунтування

Реалізація запропонованого проекту рішення не потребує додаткового використання коштів міського бюджету.

6. Прогноз соціально-економічних та інших наслідків прийняття рішення

Прийняття запропонованого проекту рішення дозволить забезпечити законні права та інтереси територіальної громади міста Києва, впорядкувати земельні відносини між Київською міською радою та товариством з обмеженою відповідальністю «ПРОМЕКСПЛУАТАЦІЯ», а також зняти соціальну напругу у Дніпровському районі міста Києва.

7. Суб'єкт подання проекту рішення

Суб'єктом подання даного проекту рішення є депутат Київської міської ради VIII скликання Гуманенко Валерій Леонідович.

8. Доповідач

Доповідач на пленарному засіданні сесії Київської міської ради - депутат Київської міської ради Гуманенко Валерій Леонідович.

Депутат Київської міської ради **В. Гуманенко**

ДОГОВІР
оренди земельної ділянки

м. Київ, третього грудня дві тисячі дев'ятого року.

Київська міська рада (місцезнаходження: м. Київ, вул. Хрещатик, буд. 36, ідентифікаційний код 22883141, зареєстрована Шевченківською районною у місті Києві державною адміністрацією 02.06.1992 року за № 1 074 120 0000 007314) – далі у тексті – **„Орендодавець"**, в особі Київського міського голови Київського міського голови **Черновецького Леоніда Михайловича**, який діє на підставі ст. 42 Закону України „Про місцеве самоврядування в Україні" – з однієї сторони, та

Товариство з обмеженою відповідальністю «ПРОМЕКСПЛУАТАЦІЯ» (місцезнаходження: м. Київ, вул. Ігорівська, буд. 12, літ. А, ідентифікаційний код 33261802, Свідоцтво про державну реєстрацію юридичної особи серія А00 № 040938, видане Подільською районною у місті Києві державною адміністрацією 16.11.2004 року за № 1 071 102 0000 000976) – далі у тексті - **„Орендар"**, в особі директора **Передні Володимира Володимировича** (зареєстрований за адресою: [redacted], який діє на підставі Статуту Товариства, нову редакцію якого зареєстровано Подільською районною у місті Києві державною адміністрацією 09.10.2009 року за № 10711050007000976 та Протоколу зборів засновників Товариства № 1 від 06.10.2004 року- з другої сторони, уклали договір оренди земельної ділянки (далі у тексті – Договір) про нижченаведене:

1. Предмет Договору

1.1. Орендодавець, на підставі рішення Київської міської ради від 23.04.2009 р. № 346/1402, за Актом приймання-передачі передає, а Орендар приймає в оренду *(строкове платне користування)* земельну ділянку (далі – об'єкт оренди або земельна ділянка), визначену цим Договором.

2. Об'єкт оренди

2.1. Об'єктом оренди відповідно до цього Договору є Земельна ділянка з наступними характеристиками:
- місце розташування – просп. Возз'єднання, 2 у Дніпровському районі м. Києва;
- розмір – 0,2729 (нуль цілих дві тисячі сімсот двадцять дев'ять десятитисячних) га;
- цільове призначення – для будівництва, експлуатації та обслуговування адміністративного будинку;
- кадастровий номер 8000000000:90:105:0042.

2.2. Згідно з витягом з технічної документації № Ю-27189/2009 Головного управління земельних ресурсів виконавчого органу Київради (Київської міської державної адміністрації) від 06.11.2009 року №333 нормативна грошова оцінка земельної ділянки становить 2024880 (два мільйони двадцять чотири тисячі вісімсот вісімдесят) грн. 13 коп.

2.3. Земельна ділянка, яка передається в оренду, не має недоліків, що можуть перешкоджати її ефективному використанню.

3. Строк дії Договору

3.1. Договір укладено на 10 (десять) років.

4. Орендна плата

4.1. Визначена цим Договором орендна плата за Земельну ділянку становить платіж, який Орендар самостійно розраховує та вносить Орендодавцеві за користування Земельною ділянкою у грошовій формі.

4.2. Річна орендна плата за Земельну ділянку встановлюється:

4.2.1. У розмі[illegible]відсотків від її нормативної грошової оцінки на період будівництва об'єкта;

ЕМ № 033613

Увага! Бланк містить багатоступеневий захист від підроблення.

МІНІСТЕРСТВО ЮСТИЦІЇ УКРАЇНИ

4.2.2. Після введення об'єкта в експлуатацію річна орендна плата за Земельну ділянку встановлюється у розмірі 6 (шести) відсотків від нормативної грошової оцінки земельної ділянки під торгово-офісними приміщеннями;
4.2.3. У розмірі 10 (десяти) відсотків від нормативної грошової оцінки земельної ділянки у разі передачі будівель та споруд в оренду.
4.3. У випадку, якщо цей Договір не укладений Орендарем в установленому законодавством порядку протягом дванадцяти місяців з моменту набуття чинності рішенням Київської міської ради, зазначеного у п. 1.1. цього Договору, розмір орендної плати (зазначений у п. 4.2. Договору) на період, аналогічний терміну прострочення укладання договору оренди землі, встановлюється у п'ятикратному розмірі, але не більше дванадцяти відсотків від нормативної грошової оцінки земельних ділянок.
4.4. Після закінчення періоду, за який сплачується орендна плата у п'ятикратному розмірі, орендна плата розраховується та сплачується відповідно до п. 4.2. Договору.
4.5. Розмір орендної плати може змінюватись за згодою сторін шляхом прийняття відповідного рішення Київської міської радою та внесення змін до цього Договору.
4.6. Зміна нормативної грошової оцінки Земельної ділянки та її індексація проводиться без внесення змін та доповнень до цього Договору у порядку та у випадках, передбачених законодавством України.
4.7. Орендна плата вноситься Орендарем за базовий податковий (звітний) період, який дорівнює календарному місяцю, щомісячно рівними частинами протягом тридцяти календарних днів, наступних за останнім календарним днем звітного (податкового) місяця на рахунок 33211812700005, КЕКД 13050200 у ГУ ДКУ у м. Києві, МФО 820019. Одержувач: УДК у Дніпровському р-ні м. Києва, ідентифікаційний код 26077906. Питання сплати податку на додану вартість та інших податкових платежів, що пов'язані з виконанням Договору, вирішуються Орендарем в установленому законодавством України порядку.
4.8. Зміна отримувача орендної плати та його банківських реквізитів може здійснюватися Орендодавцем в односторонньому порядку і не потребує внесення змін до цього Договору. Орендар зобов'язується уточнювати банківські реквізити і назву отримувача орендної плати.
4.9. Розмір орендної плати переглядається у разі зміни умов господарювання, передбачених Договором, зміни розмірів земельного податку, підвищення цін і тарифів, зміни коефіцієнтів індексації, визначених законодавством, погіршення стану орендованої земельної ділянки не з вини Орендаря, що підтверджено документами, та у інших випадках, передбачених законом, за згодою сторін, але не частіше, ніж один раз у рік.
4.10. За несвоєчасне внесення орендної плати справляється пеня в розмірі 120 (ста двадцяти) відсотків річних облікової ставки Національного банку України, діючої на день виникнення такого боргу або на день його (його частини) погашення, при цьому для розрахунку використовується більша із зазначених ставок. Розрахунок пені здійснюється на дату погашення суми боргу (частини боргу) за кожний календарний день прострочення платежу, включаючи день такого погашення.
4.11. Контроль за правильністю обчислення і справляння орендної плати, нарахування пені за несвоєчасну сплату орендної плати та її стягнення здійснює районний податковий орган за місцем розташування земельної ділянки.

5. Умови використання та обмеження (обтяження) щодо використання земельної ділянки

5.1. Умови збереження стану об'єкта оренди:
- на Земельній ділянці не дозволяється діяльність, не пов'язана з цільовим призначенням Земельної ділянки. Зміна цільового призначення Земельної ділянки можлива лише в разі прийняття Київською міською радою рішення про затвердження проекту землеустрою щодо відведення Земельної ділянки у зв'язку зі зміною цільового призначення Земельної ділянки та внесення відповідних змін до Договору. Роботи по розробці проекту землеустрою щодо відведення сплачує Орендар;
5.2. Обмеження та сервітути щодо Земельної ділянки на день підписання цього Договору відсутні.

Для перевірки дійсності бланка натисніть пальцем або будь-яким предметом на бланк. Малюнок зверху має з'явитися через 1 секунду, у інших місцях – приблизно через 5 секунд, а смужка, що розташована внизу, має з'явитися слово "Дійсний".

6. Умови і строки передачі земельної ділянки в оренду

6.1. Передача Земельної ділянки здійснюється за Актом приймання-передачі об'єкта оренди в день державної реєстрації цього Договору.

6.2. Право на оренду Земельної ділянки виникає після державної реєстрації цього Договору.

7. Умови повернення земельної ділянки

7.1. Після припинення дії договору Орендар повертає Орендодавцеві земельну ділянку у стані, не гіршому порівняно з тим, у якому він одержав її в оренду .

Орендодавець у разі погіршення корисних властивостей орендованої земельної ділянки, пов'язаних із зміною її стану, має право на відшкодування збитків у розмірі, визначеному сторонами. Якщо сторонами не досягнуто згоди про розмір відшкодування збитків, спір розв'язується у судовому порядку.

8. Права та обов'язки Сторін

8.1. Орендодавець має право вимагати від Орендаря:

- використання земельної ділянки за цільовим призначенням згідно з цим Договором;
- дотримання місцевих правил забудови;
- своєчасного внесення орендної плати;
- дострокового розірвання цього Договору;
- відшкодування понесених збитків, в тому числі не отриманих доходів, відповідно до чинного законодавства у разі розірвання цього Договору.

8.2. Орендодавець зобов'язаний:

- повідомити в письмовій формі Орендаря про намір продати земельну ділянку третій особі із зазначенням її ціни та інших умов, на яких вона продається;
- не вчиняти дій, які б перешкоджали Орендарю користуватися земельною ділянкою;
- передати в користування земельну ділянку у стані, що відповідає умовам цього Договору.

8.3. Орендар має право:

- самостійно господарювати на землі з дотриманням вимог чинного законодавства України та умов цього Договору;
- за письмовою згодою Орендодавця зводити в установленому законодавством порядку жилі, виробничі, культурно-побутові та інші будівлі і споруди;
- у разі розірвання цього Договору, за погодженням сторін, має право вимагати відшкодування нанесених збитків відповідно до чинного законодавства;
- після закінчення строку, на який було укладено цей Договір при умові належного виконання обов'язків відповідно до умов цього Договору, Орендар має за інших рівних умов переважне право на поновлення договору;
- переважне право на купівлю Земельної ділянки у разі її продажу.

8.4. Орендар зобов'язаний:

- приступати до використання земельної ділянки в строк, встановлений цим Договором, та після підписання цього Договору і Акту приймання-передачі земельної ділянки та державної реєстрації Договору;
- використовувати земельну ділянку відповідно до її цільового призначення;
- своєчасно вносити орендну плату;
- завершити забудову земельної ділянки в строки, встановлені проектною документацією на будівництво, затвердженою в установленому порядку, але не пізніше, ніж через п'ять років з моменту державної реєстрації Договору;
- при зміні функціонального використання об'єкта нерухомості, що розташований на Земельній ділянці, у десятиденний термін в письмовій формі замовити у Головному управлінні земельних ресурсів виконавчого органу Київради (Київської міської державної адміністрації [illegible] нову нормативну грошову оцінку Земельної ділянки або її частини з урахування [illegible] змін та після одержання цієї довідки передати її до податкового органу за міс[illegible]ання Земельної ділянки;

ВМ № 666603

Увага! Бланк містить багатоступеневий захист від підроблення.

МІНІСТЕРСТВО ЮСТИЦІЇ УКРАЇНИ

- письмово повідомити Орендодавця про відчуження об'єктів (їх частин), що розташовані на земельній ділянці і належать Орендарю, на протязі десяти днів з моменту вчинення відповідного правочину, а також повідомити про наміри подальшого використання Земельної ділянки. У випадку, якщо Орендар має намір припинити право користування Земельною ділянкою (її частиною), цей Договір розривається за згодою сторін або до цього Договору вносяться відповідні зміни з моменту укладання Договору оренди Земельної ділянки з новим власником об'єктів, які були відчужені;
- забезпечити вільний доступ до земельної ділянки представнику контролюючих органів;
- повернути Земельну ділянку Орендодавцю у стані, придатному для її подальшого використання після припинення дії цього Договору;
- у строки, встановлені чинним законодавством звітувати перед податковими органами району за місцем розташування Земельної ділянки про сплату орендної плати;
- забезпечити вільний доступ для прокладання нових, ремонту та експлуатації існуючих інженерних мереж і споруд, що знаходяться в межах Земельної ділянки;
- питання відшкодування відновної вартості зелених насаджень (висновок про обстеження зелених насаджень від 16.08.2007 №121) та інші питання майнових відносин вирішувати в установленому порядку;
- питання пайової участі вирішити до початку будівництва відповідно до рішення Київради від 06.03.2009 № 124/1179 "Про бюджет міста Києва на 2009 рік";
- виконати вимоги, викладені в листах Головного управління містобудування, архітектури та дизайну міського середовища від 13.08.2007 №09-8198 та від 20.03.2008 №09-3500, Київської міської санепідстанції від 17.07.2007 №4543, Державного управління охорони навколишнього природного середовища в м.Києві від 11.09.2007 № 05-09/6455 та від 13.09.2007 № 05-08/6346, Головного управління охорони культурної спадщини від 27.08.2007 №6405, Головного управління земельних ресурсів від 26.03.2008 №05-2976;
- у п'ятиденний строк після державної реєстрації договору оренди земельної ділянки надати копію цього Договору до районного податкового органу за місцем розташування земельної ділянки;

8.5. Право на оренду Земельної ділянки державної або комунальної власності не може бути відчужено її Орендарем іншими особами, внесено до статутного фонду, передано у заставу;
8.6. Сторони також мають інші права і несуть інші обов'язки, визначені законодавством України.

9. Ризик випадкового знищення або пошкодження об'єкта оренди чи його частини

Ризик випадкового знищення або пошкодження об'єкта оренди чи його частини несе Орендар.

10. Страхування об'єкта оренди

Сторони домовилися про те, що Орендар має право застрахувати об'єкт оренди.

11. Зміна умов договору та припинення і поновлення Договору

11.1.Всі зміни та/або доповнення до цього Договору вносяться за згодою сторін. Згодою або запереченням Орендодавця на зміни та/або доповнення до цього Договору, є його рішення, прийняте в установленому законодавством порядку.
11.2. Витрати, пов'язані з внесенням зміни та/або доповнення до цього Договору, сплачує Орендар.
11.3.Договір оренди припиняється в разі:
- закінчення строку, на який його було укладено;
- викупу Земельної ділянки для суспільних потреб та примусового відчуження Земельної ділянки з мотивів суспільної необхідності в порядку, встановленому законодавством України;
- поєднання в одній особі власника Земельної ділянки та Орендаря;
- ліквідації юридичної особи – Орендаря.

Договір припиняється також в інших випадках, передбачених законом.

Для перевірки дійсності бланка натисніть, наведіть вже будь-яким чином наведіть бланк. Малюнок рамки має
колір змінити, у лініях сітки – прозорого з'являться. Можливі, що розташовані на ньому ліс з'являться слова "Тріюмф",

11.4. Припинення Договору шляхом розірвання.
Договір може бути розірваний:
- за взаємною згодою сторін;
- за рішенням суду, в порядку, встановленому законом;
- в односторонньому порядку за ініціативою Орендодавця, із звільненням Орендодавця від відповідальності, згідно з Господарським кодексом України, в разі коли Орендар використовує земельну ділянку способами, які суперечать екологічним вимогам, не за цільовим призначенням, систематично не сплачує орендну плату (протягом півроку), порушення строків завершення забудови Земельної ділянки, встановлених п.8.4 Договору, здійснення без згоди Орендодавця передачі або відчуження права користування Земельною ділянкою третім особам;
11.5. Договір може бути достроково розірваний у разі невиконання або неналежного виконання Орендарем обов'язків визначених у пунктах 5.1 та 8.4 цього Договору.
11.6. Розірвання цього Договору не потребує укладення додаткової угоди. Договір вважається розірваним з моменту прийняття Орендодавцем відповідного рішення, якщо інше не встановлено рішенням.
11.7. Поновлення Договору:
- Після закінчення строку, на який було укладено цей Договір, Орендар, за умови належного виконання своїх обов'язків, має за інших рівних умов переважне право на поновлення Договору. У цьому разі Орендар повинен не пізніше, ніж за 3 (три) місяці до закінчення строку дії Договору повідомити письмово орендодавця про намір продовжити його дію.
- У разі поновлення Договору на новий строк його умови можуть бути змінені за згодою сторін.
11.8. У разі припинення або розірвання цього Договору Орендар зобов'язаний повернути Орендодавцеві земельну ділянку, на умовах, визначених цим Договором. У разі невиконання Орендарем обов'язку щодо умов повернення Орендодавцеві земельної ділянки Орендар зобов'язаний відшкодувати Орендодавцеві завдані збитки.
11.9.Перехід права власності на орендовану земельну ділянку до третьої особи, а також реорганізація юридичної особи-Орендаря не є підставою для зміни умов або розірвання Договору.

12. Відповідальність сторін за невиконання або неналежне виконання Договору та вирішення спорів

12.1. У разі невиконання своїх зобов'язань за цим Договором Сторони несуть відповідальність, визначену цим Договором та законодавством.
12.2. У разі невиконання орендарем умов цього Договору та обов'язків, передбачених законодавством України, Договір може бути достроково розірваний.
12.3. Сторона, яка порушила зобов'язання, звільняється від відповідальності, якщо вона доведе, що це порушення сталося не з її вини.
12.4. Усі спори, що пов'язані із виконанням умов цього Договору, вирішуються судами України, при неможливості досудового врегулювання спорів, що виникають при виконанні умов цього Договору.

13. Суборенда земельної ділянки

13.1. Орендар має право передати земельну ділянку або її частину у суборенду виключно за письмовою згодою Орендодавця.
13.2. Орендодавець надає свою згоду чи заперечення щодо передачі земельної ділянки або її частини у суборенду шляхом прийняття в установленому законодавством порядку відповідного рішення.
13.3.Умови договору суборенди земельної ділянки повинні обмежуватися умовами даного Договору і не [illegible]ному.

УКРАЇНА UKRAINE
ЗМ 668604
Увага! Бланк містить багатоступеневий захист від підроблення.
МІНІСТЕРСТВО ЮСТИЦІЇ УКРАЇНИ

14. Прикінцеві положення

14.1. Витрати, пов'язані з нотаріальним посвідченням цього договору, сплачує Орендар.

14.2. Цей Договір складений у трьох примірниках. Один примірник – для зберігання у Орендаря, один – для Орендодавця (знаходиться на зберіганні у Головному управлінні земельних ресурсів виконавчого органу Київради (Київської міської державної адміністрації), один – для зберігання у справах приватного нотаріуса Мисан В.І.

14.3. Невід'ємною частиною цього Договору є:

- план Земельної ділянки;
- кадастровий план Земельної ділянки;
- акт визначення меж Земельної ділянки в натурі (на місцевості);
- акт приймання-передачі Земельної ділянки.

ПІДПИСИ:

Київський міський голова _____

Орендар _____ Пересунько В.В.

«03» грудня 2009 року цей договір посвідчено мною, **Мисан В. І.**, приватним нотаріусом Київського міського нотаріального округу.

Договір підписано у моїй присутності. Особу громадян, які підписали договір, встановлено, їх дієздатність, а також правоздатність та дієздатність **Київської міської ради** та **Товариства з обмеженою відповідальністю «ПРОМЕКСПЛУАТАЦІЯ»** і повноваження їх представників, перевірено.

Зареєстровано в реєстрі за № 903

Стягнуто плати згідно ст. 31 Закону України „Про нотаріат".

Приватний нотаріус _____

Договір зареєстровано Головним управлінням земельних ресурсів виконавчого органу Київської міської ради (Київської міської державної адміністрації), про що зроблено запис від "04" грудня 2009 р. за № 66-6-00542 у книзі записів державної реєстрації договорів

Для перевірки дійсності бланка натисніть пальцем або будь-яким иншим предметом на бланк. Малюнок зникне, якщо бланк виготовлено згідно з оригіналом. У разі, що розташоване вище, має з'явитися слово "Дійсний".

ПЛАН ЗЕМЕЛЬНОЇ ДІЛЯНКИ, ЯКА НАДАЄТЬСЯ В ДОВГОСТРОКОВУ ОРЕНДУ

Товариству з обмеженою відповідальністю "Промексплуатація"

адреса ділянки : *просп. Возз`єднання, 2 у Дніпровському районі м. Києва*

Кадастровий номер 8000000000:90:105:0042

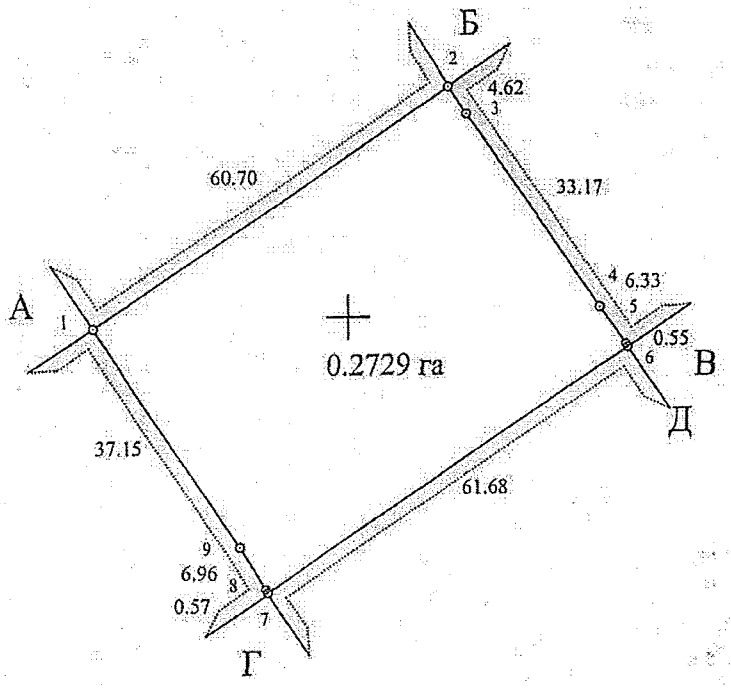

Масштаб 1:1000

ОПИС МЕЖ

від А до Б	Товариство з обмеженою відповідальністю "Промексплуатація"
від Б до В	Товариство з обмеженою відповідальністю "Мега ЛУОЛ"
від В до Г	Товариство з обмеженою відповідальністю "Промексплуатація"
від Г до А	Комунальне підприємство по утриманню зелених насаджень Дніпровського району м.Києва

Начальник Головного управління земельних ресурсів виконавчого органу Київської міської ради (Київської міської державної адміністрації) Ю.Кулаковський

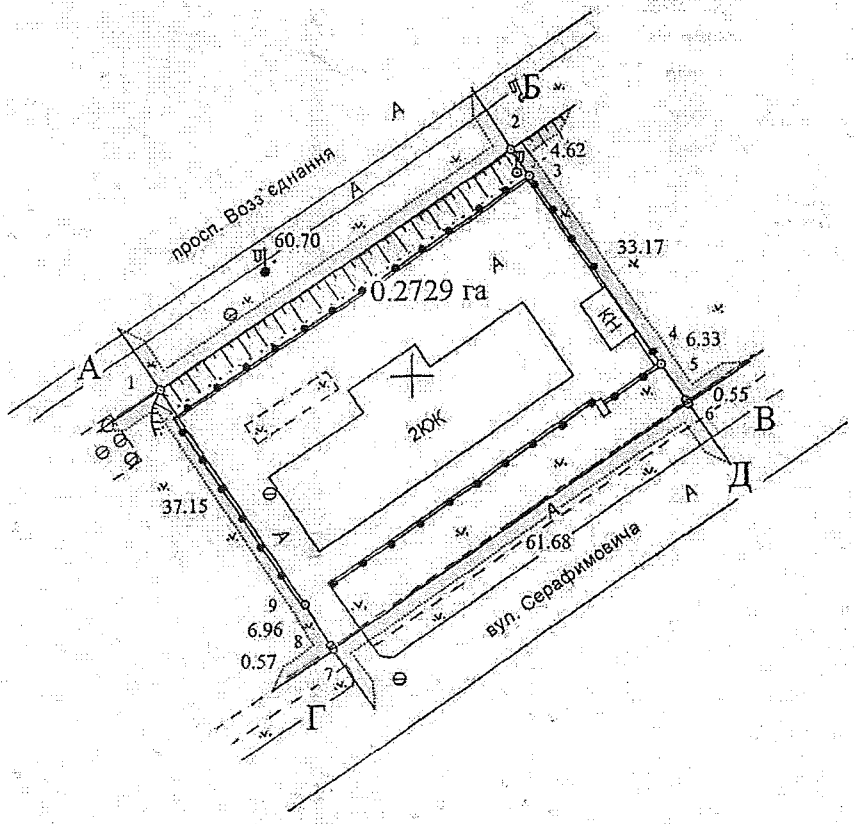

Масштаб 1 : 1000

ОПИС МЕЖ

Від А до Б	Товариство з обмеженою відповідальністю "Промексплуатація"
Від Б до В	Товариство з обмеженою відповідальністю "Мега ЛУОЛ"
Від В до Г	Товариство з обмеженою відповідальністю "Промексплуатація"
Від Г до А	Комунальне підприємство по утриманню зелених насаджень Дніпровського району м.Києва

СИТУАЦІЙНА СХЕМА

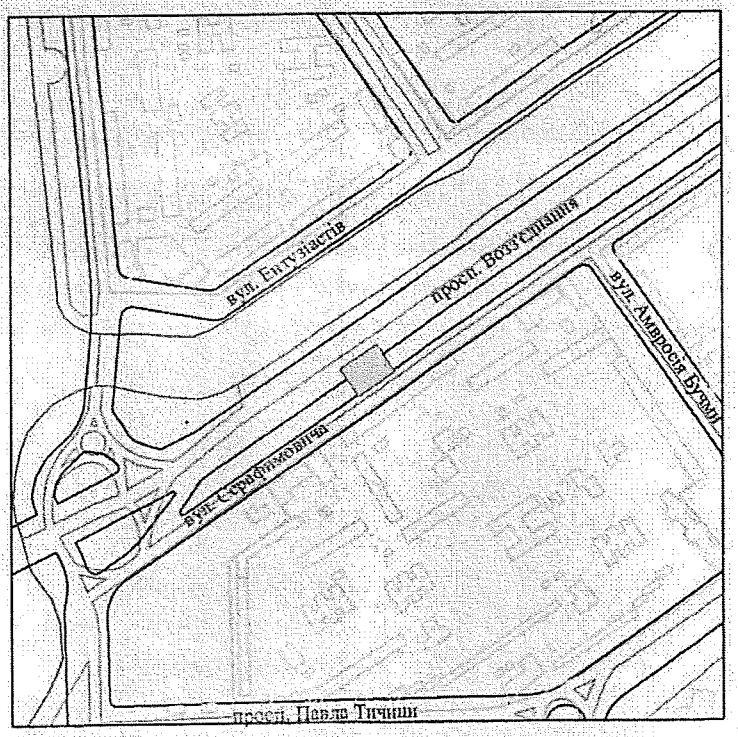

Всього земель в межах плану 0.2729 га, в тому числі землі змішаного використання - 0.2729 га

Надається Товариству з обмеженою відповідальністю "Промексплуатація"

Адреса ділянки: просп. Возз'єднання, 2 у Дніпровському районі м. Києва

Надання здійснено на підставі рішення Київської міської ради від 23. 04. 2009 р. № 346/1402

ГУЗР - КМДА - КІЗВ
ЧЕРГОВИЙ ПЛАН МІСТА
16 ЧЕР 2009
ФАЙЛ ПЕРЕВІРЕНО ТА ПРИЙНЯТО
ДО БАЗИ ДАНИХ. ІНВЕНТАР № ЗД-000694

Земельна ділянка, що надається

в довгострокову оренду на 10 років

— — — - проектні (червоні) лінії

Директор центру	В. ГОНЧАР		28.05.2009р	Товариство з обмеженою відповідальністю "Промексплуатація"		
Начальник відділу	М. ЧОБАН		28.05.2009р	*Для будівництва, експлуатації та обслуговування адміністративного будинку*		
Розробив	І. КАРПЕНКО		28.05.2009р			
Перевірив	Н. ЧОБАН		28.05.2009р	ТЕХНІЧНА ДОКУМЕНТАЦІЯ	Стадія	Аркуш	Кадастровий номер
					В	1	8000000000:90:105:0042
				Кадастровий план земельної ділянки	Комунальне підприємство "Київський міський центр земельного кадастру та приватизації землі"		

А К Т

визначення меж земельної ділянки в натурі (на місцевості)

м.Київ "29" травня 2009 р.

Рішенням Київської міської ради від 23.04.2009р. № 346/1402 *товариству з обмеженою відповідальністю „ПРОМЕКСПЛУАТАЦІЯ"* передається в довгострокову оренду строком на 10 років земельна ділянка загальною площею 2729 кв. м для будівництва, експлуатації та обслуговування адміністративного будинку на просп. Возз'єднання, 2 у Днвпровському районі м.Києва.

На виконання вищезгаданого рішення топографо-геодезичним відділом №1 комунального підприємства "Київський міський центр земельного кадастру та приватизації землі" (м.Київ вул.Хрещатик,32а), в травні 2009 року виконані геодезичні вишукувальні роботи по визначенню меж земельної ділянки в натурі (на місцевості), про що складений акт.

Земельна ділянка, площею – *2729 кв. м* (кадастровий номер *8000000000:90:105:0042)*, має 9 кутів повороту, які закріплені в натурі (на місцевості) межовими знаками (металеві штирі).

Межові знаки у кількості 9 шт. передані на зберігання *товариству з обмеженою відповідальністю „ПРОМЕКСПЛУАТАЦІЯ".*

Акт складений в чотирьох примірниках, з яких перший включено до технічної документації зі складання договору оренди на земельну ділянку, а другий, третій та четвертий – входять в комплект Договорів оренди.

Начальник топографо-геодезичного відділу №1 КП "КМЦЗК та ПЗ" *М.В. Чобан*

Директор ТОВ „ ПРОМЕКСПЛУАТАЦІЯ" *В.В. Передня*

Погоджено:
Начальник відділу землевпорядкування Дніпровського району *В.П. Подлєгаєв*

АКТ
ПРИЙМАННЯ – ПЕРЕДАЧІ ЗЕМЕЛЬНОЇ ДІЛЯНКИ

м. Київ „04" грудня 2009 р.

Київська міська рада - далі у тексті **„Орендодавець"**, в особі **Київського міського голови Черновецького Леоніда Михайловича**, який діє на підставі ст. 42 Закону України „Про місцеве самоврядування в Україні" – з однієї сторони, та **товариство з обмеженою відповідальністю "ПРОМЕКСПЛУАТАЦІЯ"** – далі у тексті - **„Орендар"**, в особі директора **Передні Володимира Володимировича,** що діє на підставі Статуту - з другої сторони, керуючись ст. 17 Закону України „Про оренду землі", та відповідно до договору оренди земельної ділянки № 66-6-00548 від „04" грудня 2009 р., укладеного між Орендодавцем і Орендарем, склали цей Акт приймання-передачі земельної ділянки про наступне:

1. Орендодавець передав, а Орендар прийняв у своє володіння і користування земельну ділянку:
- місце розташування – просп. Возз'єднання, 2 у Дніпровському районі м. Києва;
- розмір – 0,2729 (нуль цілих і дві тисячі сімсот двадцять дев'ять десятитисячних) га;
- цільове призначення – для будівництва, експлуатації та обслуговування адміністративного будинку;
- кадастровий номер 8000000000:90:105:0042.

2. Місце розташування земельної ділянки, що передається в оренду, зазначене на плані земельної ділянки, що є невід'ємною частиною до договору оренди земельної ділянки.

3. Сторони підтверджують, що земельна ділянка, зазначена в п. 1 цього Акту, передається в оренду у придатному для її використання стані.

ПІДПИСИ СТОРІН

ОРЕНДОДАВЕЦЬ	ОРЕНДАР
Київський міський голова	Директор
_____ Л. Черновецький	_____ В. Передня

УКРАЇНА UKRAINE

Витяг про реєстрацію в Державному реєстрі правочинів

№ витягу: 8025001
Дата видачі: 03.12.2009
Витяг надав: Приватний нотаріус Мисан В.І., Київський міський

До Державного реєстру правочинів внесено реєстраційний запис, параметрами якого є:

Тип операції: реєстрація правочину

Найменування правочину: договір оренди

Відомості про документ: Дата нотаріального посвідчення: 03.12.2009, Номер у реєстрі нотаріальних дій: 903, Документ посвідчено: м.Київ, Приватний нотаріус Мисан В.І., Бланки: ВМІ 668602, ВМІ 668603, ВМІ 668604, ВМІ 668605, ВМІ 668606, ВМІ 668607

Предмет правочину: земельна ділянка, Кадастровий номер: 8000000000:90:105:0042, Адреса: м.Київ, проспект Возз'єднання, земельна ділянка 2, опис майна: площа 0,2729 га., цільове призначення: для будівництва, експлуатації та обслуговування адміністративного будинку.

Орендодавець: Київська міська рада, ЄДРПОУ: 22883141, юридична особа, Адреса: м.Київ, вул. Хрещатик, буд. 36

Орендар: Товариство з обмеженою відповідальністю "ПРОМЕКСПЛУАТАЦІЯ", ЄДРПОУ: 33261802, юридична особа, Адреса: м.Київ, вул. Ігорівська, буд. 12, літ. А

Строк дії: 03.12.2019

Дата та час реєстрації: 03.12.2009 10:56
Реєстратор: Київський міський, Приватний нотаріус Мисан В.І.
Реєстраційний номер: **3737487**
Контрольна сума: **E61DB9100D**

Витяг сформував: Мисан В. І.

Підпис

Приватний нотаріус Київський міський нотаріальний округ Мисан Віктор Іванович

УКРАЇНА
МІНІСТЕРСТВО ЮСТИЦІЇ УКРАЇНИ

Заступник міського голови –
секретар Київської міської ради

Міщенку О.Г.
Слончаку В.В.

Прошу розглянути проект рішення від 02.10.2017 №08/231-2349/ПР в установленому порядку.

Пихтіній О.М.

Для контролю за проходженням та тиражування.

Лазор Л.В.
Спасибку О.В. – до відома

В.ПРОКОПІВ

"02" жовтня 2017 року
№ 08/231 – 2349/ПР

08/231-2349/ПР
02.10.2017

ДЕПУТАТ

КИЇВСЬКОЇ МІСЬКОЇ РАДИ VIII СКЛИКАННЯ

«02» жовтня 2017р. №08/279/08/161-247

Заступнику міського голови - секретарю Київської міської ради

Прокопіву В.В.

Шановний Володимире Володимировичу!

Відповідно до статті 26 Регламенту Київської міської ради, затвердженого рішенням Київської міської ради від 07.07.2016 № 579/579, прошу Вас дати відповідне доручення розглянути на засіданні постійної комісії Київської міської ради з питань містобудування, архітектури та землекористування проект рішення «Про розірвання в односторонньому порядку договору оренди земельної ділянки від 04.12.2009 № 66-6-00548, укладеного між Київською міською радою та товариством з обмеженою відповідальністю «ПРОМЕКСПЛУАТАЦІЯ» для будівництва, експлуатації та обслуговування адміністративного будинку на просп. Возз'єднання, 2 у Дніпровському районі м. Києва».

Додатки:

1. *проект рішення «Про розірвання в односторонньому порядку договору оренди земельної ділянки від 04.12.2009 № 66-6-00548, укладеного між Київською міською радою та товариством з обмеженою відповідальністю «ПРОМЕКСПЛУАТАЦІЯ» для будівництва, експлуатації та обслуговування адміністративного будинку на просп. Возз'єднання, 2 у Дніпровському районі м. Києва» (на 2-х арк.);*
2. *пояснювальна записка до проекту рішення (на 2-х арк.);*
3. *матеріали до проекту рішення (на 13-ти арк.);*
4. *електронна версія зазначених документів.*

З повагою
депутат Київради **В. Гуманенко**

конт. тел. (068)700-23-23

Зареєстровано 27.02.2018

ПРОТОКОЛ № 32/430
засідання робочої групи, створеної 14.11.2017
на засіданні постійної комісії Київської міської ради з питань містобудування, архітектури та землекористування для опрацювання проекту рішення за поданням депутата Київської міської ради В. Гуманенка «Про розірвання в односторонньому порядку договору оренди земельної ділянки від 04.12.2009 № 66-6-00548, укладеного між Київською міською радою та товариством з обмеженою відповідальністю «ПРОМЕКСПЛУАТАЦІЯ» для будівництва, експлуатації та обслуговування адміністративного будинку на просп. Возз'єднання, 2 у Дніпровському районі м. Києва» (доручення заступника міського голови – секретаря Київської міської ради від 02.10.2017 08/231-2349ПР).

від 26.02.2018

Місце проведення: Київська міська рада, м. Київ, вул. Хрещатик, 36, 10-й поверх, каб. 1017 о 12.30

Склад робочої групи 5 депутатів Київської міської ради.

Присутні 5 депутати Київської міської ради, члени постійної комісії Київської міської ради з питань містобудування архітектури та землекористування:

Міщенко О. Г. - голова робочої групи, голова постійної комісії;
Картавий І. Л. - член робочої групи, секретар постійної комісії;
Кісільов І. П. - член робочої групи, перший заступник голови постійної комісії (з питань землекористування);
Михайленко В. О. - член робочої групи, депутат Київської міської ради;
Росляков В. В. - член робочої групи, депутат Київської міської ради.

Запрошені:

Лахматов С.Ю. – заступник директора Департаменту земельних ресурсів виконавчого органу Київської міської ради (Київської міської державної адміністрації);

Мартинюк М.А. – представник Департаменту містобудування та архітектури виконавчого органу Київської міської ради (Київської міської державної адміністрації);

Панчій Т.М. – перший заступник директора Департаменту міського благоустрою виконавчого органу Київської міської ради (Київської міської державної адміністрації);

Лук'янов А.О. – представник Департаменту з питань державного архітектурно-будівельного контролю міста Києва виконавчого органу Київської міської ради (Київської міської державної адміністрації);

Гуманенко В. Л. – депутат Київської міської ради;
Зубко Ю. Г. – депутат Київської міської ради;
Турчина Л.С. – представник ініціативної групи мешканців мікрорайону Березняки;
Яковенко Н.Ю. – представник ініціативної групи мешканців мікрорайону Березняки;
Брайман В.Л. – представник ініціативної групи мешканців мікрорайону Березняки;
Замисля Ю.Л. – представник ініціативної групи мешканців мікрорайону Березняки;
Федорчук М.В. – представник ініціативної групи мешканців мікрорайону Березняки;
Касацька Т.Є. – представник ініціативної групи мешканців мікрорайону Березняки;
Железний В.В. – директор ТОВ «ПРОМЕКСПЛУАТАЦІЯ»;
Івантєєв Є.В. – представник ТОВ «ПРОМЕКСПЛУАТАЦІЯ»;
Новошицька О.М. – представник ТОВ «ПРОМЕКСПЛУАТАЦІЯ».

Розгляд (обговорення) питання порядку денного:

Про проект рішення «Про розірвання в односторонньому порядку договору оренди земельної ділянки від 04.12.2009 № 66-6-00548, укладеного між Київською міською радою та товариством з обмеженою відповідальністю «ПРОМЕКСПЛУАТАЦІЯ» для будівництва, експлуатації та обслуговування адміністративного будинку на просп. Возз'єднання, 2 у Дніпровському районі м. Києва» *(доручення заступника міського голови – секретаря Київської міської ради від 02.10.2017 08/231-2349ПР).*

СЛУХАЛИ:

Міщенка І. Л. – голову робочої групи, голову постійної комісії.

ВИСТУПИЛИ:

Кісільов І. П., Лахматов С. Ю., Гуманенко В. Л., Мартинюк М. А., Касацька Т. Є., Івантєєв Є. В., Брайман В. Л., Турчина Л. С., Железний В. В., Новошицька О.М., Картавий І. Л., Росляков В. В.

Під час обговорення цього питання була надана інформація та озвучені наступні пропозиції:

- депутатом І. Кісільовим зазначено, що землекористувач має наміри виконати власні зобов'язання стосовно будівництва адміністративного будинку на просп. Возз'єднання, 2 у Дніпровському районі м. Києва;
- представниками ініціативної групи Т. Касацькою, В. Брайманом та Л. Турчиной висловлено ряд зауважень щодо дозвільної документації на будівництво адміністративного будинку на просп. Возз'єднання, 2 у Дніпровському районі м. Києва, в т.ч. щодо погодження містобудівного

обґрунтування для внесення змін до містобудівної документації, на підставі якого в 2007 році Київською міською радою було погоджено землевпорядну документацію; щодо терміну дії дозволу на виконання будівельних робіт; щодо відсутності висновку комплексної державної експертизи проектної документації на будівництво об'єкта проектування; щодо закінчення терміну дії технічних умов, на підставі яких було розроблено проектну документацію на будівництво та висловлено сумніви щодо законності продажу комунального майна (колишнього гуртожитку) товариству з обмеженою відповідальністю «ПРОМЕКСПЛУАТАЦІЯ», а також наголошено про відсутність ініціативи забудовника до співпраці з місцевими мешканцями для врегулювання конфліктної ситуації. Також представниками ініціативної групи зазначено, що в рамках кримінального провадження Прокуратурою міста Києва розслідується справа про незаконне відчуження комунального майна територіальної громади Києва 2006-2011 р.р. посадовими особами Київської міської державної адміністрації;

- депутатами Київської міської ради І. Картавим, В. Гуманенком та В. Росляковим висловлена незгода з позицією землекористувача – товариства з обмеженою відповідальністю «ПРОМЕКСПЛУАТАЦІЯ» щодо відсутності налагодженого діалогу та співпраці між мешканцями мікрорайону Березняки та забудовником;
- представниками землекористувача заявлено про готовність до співпраці з мешканцями мікрорайону Березняки, надано представникам ініціативної групи мешканців мікрорайону Березняки для ознайомлення копії наявних документів щодо законності яких було висловлено занепокоєння представниками ініціативної групи та надані пояснення по суті питань, озвучених під час обговорення.

- ***Пропозиція голови робочої групи О. Міщенка*** підтримати проект рішення Київської міської ради «Про розірвання в односторонньому порядку договору оренди земельної ділянки від 04.12.2009 № 66-6-00548, укладеного між Київською міською радою та товариством з обмеженою відповідальністю «ПРОМЕКСПЛУАТАЦІЯ» для будівництва, експлуатації та обслуговування адміністративного будинку на просп. Возз'єднання, 2 у Дніпровському районі м. Києва» *(доручення заступника міського голови – секретаря Київської міської ради від 02.10.2017 08/231-2349ПР)*по суті.

ГОЛОСУВАЛИ: за пропозицію голови робочої групи О. Міщенка щодо підтримки по суті проекту рішення Київської міської ради «Про розірвання в односторонньому порядку договору оренди земельної ділянки від 04.12.2009 № 66-6-00548, укладеного між Київською міською радою та товариством з обмеженою відповідальністю «ПРОМЕКСПЛУАТАЦІЯ» для будівництва, експлуатації та обслуговування адміністративного будинку на просп. Возз'єднання, 2 у Дніпровському районі м. Києва».

ПРОГОЛОСУВАЛИ: «за» - 2 (Картавий І. Л., Росляков В. В.), «проти» - 0, «утрималось» - 2 (Міщенко О. Г., Михайленко В. О.), «не голосували» - 1 (Кісільов І. П.).

Рішення не прийнято.

- ***Пропозиція голови робочої групи О. Міщенка*** відхилити проект рішення Київської міської ради «Про розірвання в односторонньому порядку договору оренди земельної ділянки від 04.12.2009 № 66-6-00548, укладеного між Київською міською радою та товариством з обмеженою відповідальністю «ПРОМЕКСПЛУАТАЦІЯ» для будівництва, експлуатації та обслуговування адміністративного будинку на просп. Возз'єднання, 2 у Дніпровському районі м. Києва» *(доручення заступника міського голови – секретаря Київської міської ради від 02.10.2017 08/231-2349ПР).*

ВИРІШИЛИ: рекомендувати постійній комісії Київської міської ради з питань містобудування архітектури та землекористування відхилити проект рішення Київської міської ради «Про розірвання в односторонньому порядку договору оренди земельної ділянки від 04.12.2009 № 66-6-00548, укладеного між Київською міською радою та товариством з обмеженою відповідальністю «ПРОМЕКСПЛУАТАЦІЯ» для будівництва, експлуатації та обслуговування адміністративного будинку на просп. Возз'єднання, 2 у Дніпровському районі м. Києва».

ПРОГОЛОСУВАЛИ: «за» - 3 (Міщенко О. Г., Михайленко В. О., Кісільов І.П.), «проти» - 0, «утрималось» - 2 (Картавий І. Л., Росляков В. В.), «не голосували» - 0.

Рішення прийнято.

- ***Пропозиція голови робочої групи О. Міщенка*** підтримати ініціативу представників ініціативної групи мешканців мікрорайону Березняки щодо необхідності проведення Департаментом з питань державного архітектурно-будівельного контролю міста Києва виконавчого органу Київської міської ради (Київської міської державної адміністрації) перевірки дозвільної документації на будівництво адміністративного будинку на просп. Возз'єднання, 2 у Дніпровському районі м. Києва.

ВИРІШИЛИ: рекомендувати постійній комісії Київської міської ради з питань містобудування архітектури та землекористування направити звернення до Департаменту з питань державного архітектурно-будівельного контролю міста Києва виконавчого органу Київської міської ради (Київської міської державної адміністрації) щодо проведення перевірки дозвільної документації на будівництво адміністративного будинку на просп. Возз'єднання, 2 у Дніпровському районі м. Києва, про результати якої

повідомити представників ініціативної групи мешканців мікрорайону Березняки.

ПРОГОЛОСУВАЛИ: «за» - 4 (Міщенко О. Г., Картавий І. Л., Росляков В. В., Михайленко В. О.), «проти» - 0, «утрималось» - 0, «не голосували» - 1 (Кісільов І. П.).

Рішення прийнято.

Голова робочої групи О. Міщенко

члени робочої групи: І. Картавий

І. Кісільов

В. Михайленко

В. Росляков

П.6.1

КИЇВСЬКА МІСЬКА РАДА

СЕКРЕТАРІАТ

УПРАВЛІННЯ ПРАВОВОГО ЗАБЕЗПЕЧЕННЯ ДІЯЛЬНОСТІ КИЇВСЬКОЇ МІСЬКОЇ РАДИ

01044, м. Київ, вул. Хрещатик, 36, каб. 921

тел.: (044) 202-70-19

16.02.2018 № 08/230-330

на № _____ від _____

Голові постійної комісії Київської міської ради з питань містобудування, архітектури та землекористування Міщенку О.Г.

Правовий висновок
до проекту рішення Київської міської ради "Про надання дозволу на розроблення проекту землеустрою щодо відведення земельної ділянки громадянину Міщенку Сергію Леонідовичу на вул. Луговій, 12, діл. 61 у Дарницькому районі м. Києва для ведення садівництва"
(К-26519)

Управління правового забезпечення діяльності Київської міської ради опрацювало поданий проект рішення та зазначає таке.

Пунктом 1 проекту рішення пропонується надати дозвіл на розроблення проекту землеустрою щодо відведення земельної ділянки громадянину Міщенку Сергію Леонідовичу на вул. Луговій, 12, діл. 61 у Дарницькому районі м. Києва орієнтовною площею 0,09 га у власність для ведення садівництва.

Згідно з даними пояснювальної записки до проекту рішення земельна ділянка, про яку йдеться в проекті рішення, забудована, на ній розташований будинок гр. Міщенка С.Л., збудований господарським способом, право власності на який не оформлено.

Відповідно до частини першої статті 182 Цивільного кодексу України право власності та інші речові права на нерухомі речі, обтяження цих прав, їх виникнення, перехід і припинення підлягають державній реєстрації.

Проте до проекту рішення не додані правовстановлюючі документи на об'єкти нерухомого майна, розташовані на земельній ділянці.

Враховуючи закріплений статтею 120 Земельного кодексу України загальний принцип цілісності об'єкта нерухомості із земельною ділянкою,

передача вищенаведеної земельної ділянки громадянину Міщенку Сергію Леонідовичу можлива тільки при наявності правовстановлюючих документів на розміщені на ділянці об'єкти нерухомого майна (які мають перебувати у власності цього громадянина).

Разом з цим, відповідно до статті 376 Цивільного кодексу України житловий будинок, будівля, споруда, інше нерухоме майно вважаються самочинним будівництвом, якщо вони збудовані або будуються на земельній ділянці, що не була відведена для цієї мети, або без відповідного документа, який дає право виконувати будівельні роботи чи належно затвердженого проекту, або з істотними порушеннями будівельних норм і правил.

Згідно з частиною першою статті 211 Земельного кодексу України громадяни та юридичні особи несуть цивільну, адміністративну або кримінальну відповідальність відповідно до законодавства за самовільне зайняття земельних ділянок.

Самовільно зайняті земельні ділянки підлягають поверненню власникам землі або землекористувачам без відшкодування затрат, понесених за час незаконного користування ними.

Приведення земельних ділянок у придатний для використання стан, включаючи знесення будинків, будівель і споруд, здійснюється за рахунок громадян або юридичних осіб, які самовільно зайняли земельні ділянки.

Повернення самовільно зайнятих земельних ділянок провадиться за рішенням суду (стаття 212 Земельного кодексу України).

У зв'язку з цим управління повертає проект рішення без погодження.

Начальник управління В.В. Слончак

08/231-3256/ПР
28.07.2016

КИЇВСЬКА МІСЬКА РАДА

І сесія VIII скликання

РІШЕННЯ

№

Про надання дозволу на розроблення проекту землеустрою щодо відведення земельної ділянки громадянину Міщенку Сергію Леонідовичу на вул. Луговій, 12, діл. 61 у Дарницькому районі м. Києва для ведення садівництва

Київська міська рада
Департамент земельних ресурсів
Код земельної ділянки:
90:659:013

Проект рішення (екз.1)
ПР-10872
від 27.07.2016 до справи
К-26519

2 347015 008729

Розглянувши клопотання про надання дозволу на розроблення проекту землеустрою щодо відведення земельної ділянки громадянину Міщенку Сергію Леонідовичу на вул. Луговій, 12, діл. 61 у Дарницькому районі м. Києва та додані документи, керуючись статтями 9, 118 Земельного кодексу України, Законом України „Про внесення змін до деяких законодавчих актів України щодо розмежування земель державної та комунальної власності", пунктом 34 частини 1 статті 26 Закону України „Про місцеве самоврядування в Україні", Київська міська рада

ВИРІШИЛА:

1. Надати дозвіл на розроблення проекту землеустрою щодо відведення земельної ділянки громадянину Міщенку Сергію Леонідовичу на вул. Луговій, 12, діл. 61 у Дарницькому районі м. Києва орієнтовною площею 0,09 га (земельна ділянка комунальної власності територіальної громади міста Києва) у власність для ведення садівництва згідно з план-схемою (додаток до рішення) (К-26519).

2. Контроль за виконанням цього рішення покласти на постійну комісію Київської міської ради з питань містобудування, архітектури та землекористування.

Київський міський голова В.Кличко

виготовлено за допомогою ПК "Кадастр" Оператор Левченко Ірина Богданівна

ПОДАННЯ:

Директор Департаменту
земельних ресурсів
виконавчого органу Київської міської ради
(Київської міської державної адміністрації) О.Поліщук

Начальник управління аналітично-правової
роботи Департаменту земельних ресурсів
виконавчого органу Київської міської ради
(Київської міської державної адміністрації) А. Гавриш

ПОГОДЖЕНО:

01.02.2018
Постійна комісія Київської міської ради
з питань містобудування, архітектури та
землекористування

Голова комісії О.Міщенко

Секретар комісії І.Картавий

Начальник управління
правового забезпечення діяльності
Київської міської ради В.Слончак

Правовий висновок
від 16.02.2018 №08/280-330

ПОЯСНЮВАЛЬНА ЗАПИСКА

№ ПЗ-19058 від 01.07.2016

до проекту рішення Київської міської ради:

Про надання дозволу на розроблення проекту землеустрою щодо відведення земельної ділянки громадянину Міщенку Сергію Леонідовичу на вул. Луговій, 12, діл. 61 у Дарницькому районі м. Києва для ведення садівництва

До справи
№ К-26519

2 347011 590587

1. Фізична особа:

Назва	***Міщенко Сергій Леонідович***
Клопотання	***від 04.08.2015 № К-26519***
Доручення на підготовку проекту рішення	***від 04.08.2015***

2. Відомості про земельну ділянку (кадастровий № 8000000000:90:659:0013к)

Місце розташування (адреса)	***м. Київ, р-н Дарницький, вул.Лугова, 12, діл.61***
Площа	***0,09 га***
Вид та термін користування	***Власність***
Цільове призначення	***для ведення садівництва***

3. Обґрунтування прийняття рішення

На клопотання зацікавленої особи відповідно до ст. 9, 118 Земельного кодексу України Департаментом земельних ресурсів виконавчого органу Київської міської ради (Київської міської державної адміністрації) розроблено проект рішення Київської міської ради.

4. Мета прийняття рішення.

Метою прийняття рішення є забезпечення реалізації встановленого Земельним кодексом України права особи на оформлення права користування (власності) на землю.

5. Особливі характеристики ділянки.

Наявність будівель і споруд на ділянці:

Забудована

Інші особливості:

За даними міського земельного кадастру запроектована до відведення земельна ділянка частково обліковується за гр. Шалигіним С.В. (0.05га) та частково як міські землі, не надані у власність чи користування (0,04га).Згідно довідки від 26.07.2015 гр. Міщенко С.Л.є членом садового товариства "Лівобережний". На земельній ділянці розташований будинок гр. Міщенка С.Л., збудований господарським способом, право власності на який не оформлено. Земельна ділянка площею 0.05 га надавалась рішенням виконавчого комітету Київської міської ради народних депутатів від 28.12.87р. № 1268 "Об отводе земельных участков под коллективные сады для инвалидов и участников Великой Отечественной войны, инвалидов и ветеранов труда". Земельна ділянка орієнтовно забудована на 40%.

6. Стан нормативно-правової бази у даній сфері правового регулювання.

Загальні засади та порядок отримання дозволу на розроблення документації із землеустрою визначено ст. 9, 118 Земельного кодексу України.

7. Фінансово-економічне обґрунтування.

Реалізація рішення не потребує додаткових витрат міського бюджету.

8. Прогноз соціально-економічних та інших наслідків прийняття рішення.

Наслідками прийняття розробленого проекту рішення стане:

- реалізація зацікавленою особою своїх прав щодо використання земельної ділянки;

Доповідач: директор департаменту земельних ресурсів Поліщук О.Г.

Директор Департаменту
земельних ресурсів **Поліщук О.Г.**

Заступник міського голови –
секретар Київської міської ради

Міщенку О.Г.
Слончаку В.В.

Прошу розглянути проект рішення від 27.07.2016 №08/231-3256/ПР в установленому порядку.

Дутці Л.Я.

Для контролю за проходженням та тиражування.

Спасибку О.В. – до відома

В.ПРОКОПІВ

В.ПРОКОПІВ

"27" липня 2016 року
№ 08/231-3256/ПР

08/231-3256/ПР
28.07.2016

ВИКОНАВЧИЙ ОРГАН КИЇВСЬКОЇ МІСЬКОЇ РАДИ
(КИЇВСЬКА МІСЬКА ДЕРЖАВНА АДМІНІСТРАЦІЯ)

ДЕПАРТАМЕНТ ЗЕМЕЛЬНИХ РЕСУРСІВ

вул. Хрещатик, 32-а, м. Київ, 01601, тел. (044) 279-58-72, ф. (044) 288-07-57,
КБУ" Контактний центр міста Києва"(044) 15-51, E-mail: dep@kievzem.kiev.ua Код ЄДРПОУ 26199097

28.07.2016 № 057052-14697
на № _____від

Заступнику міського голови –
секретарю Київради
В. ПРОКОПІВУ

Шановний Володимире Володимировичу!

Департамент земельних ресурсів виконавчого органу Київської міської ради (Київської міської державної адміністрації) підготував проект рішення Київської міської ради "Про надання дозволу на розроблення проекту землеустрою щодо відведення земельної ділянки громадянину Міщенку Сергію Леонідовичу на вул. Луговій, 12, діл. 61 у Дарницькому районі м. Києва для ведення садівництва" (справа К-26519) та направляє для подальшого розгляду у відповідних комісіях Київської міської ради, відповідно до регламенту Київської міської ради, затвердженого рішенням Київради від 12.11.2014 № 351/351.

З повагою
Директор департаменту О. Поліщук

П. 6.2

КИЇВСЬКА МІСЬКА РАДА

СЕКРЕТАРІАТ

УПРАВЛІННЯ ПРАВОВОГО ЗАБЕЗПЕЧЕННЯ ДІЯЛЬНОСТІ КИЇВСЬКОЇ МІСЬКОЇ РАДИ

01044, м. Київ, вул. Хрещатик, 36, каб. 921 *тел.: (044) 202-70-19*

28.02.18 № 08/230-387

на № _____ від _____

Голові постійної комісії Київської міської ради з питань містобудування, архітектури та землекористування
Міщенку О.Г.

Правовий висновок
до проекту рішення Київської міської ради "Про відмову у наданні дозволу на розроблення проекту землеустрою щодо відведення земельної ділянки громадянину Смирнову Олексію Олександровичу у мікрорайоні Жуляни у Солом'янському районі м. Києва для будівництва і обслуговування жилого будинку, господарських будівель і споруд"
(К-28573)

Управління правового забезпечення діяльності Київської міської ради опрацювало поданий проект рішення та зазначає таке.

Пунктом 1 проекту рішення пропонується відмовити у наданні дозволу на розроблення проекту землеустрою щодо відведення земельної ділянки громадянину Смирнову Олексію Олександровичу у мікрорайоні Жуляни у Солом'янському районі м. Києва орієнтовною площею 0,10 га у власність для будівництва і обслуговування жилого будинку, господарських будівель і споруд.

В преамбулі проекту рішення однією з підстав відмови у наданні дозволу на розроблення проекту землеустрою вказана відсутність нотаріально посвідченої згоди власника (власників) існуючої садиби на вул. Ватутіна, 91.

Згідно з даними пояснювальної записки під зазначену на графічних матеріалах територію потрапляє декілька земельних ділянок, які обліковуються за громадянами на підставі матеріалів по встановленню зовнішніх меж землекористувань, на одній з яких розташований житловий будинок.

Однак під графічні матеріали потрапляє частина ділянки, вільна від забудови.

Згідно з частиною першою статті 182 Цивільного кодексу України право

власності та інші речові права на нерухомі речі, обтяження цих прав, їх виникнення, перехід і припинення підлягають державній реєстрації.

Статтею 125 Земельного кодексу України передбачено, що право власності на земельну ділянку, а також право постійного користування та право оренди земельної ділянки виникають з моменту державної реєстрації цих прав.

Однак до проекту рішення не додано матеріалів, що підтверджують зареєстроване в установленому порядку право власності на земельну ділянку (або її частину), про яку йдеться в пункті 1 проекту рішення, третіх осіб.

В зв'язку з цим, управління повертає проект рішення без погодження.

Начальник управління В.В. Слончак

08/231-2414/ПР
04.10.2017

КИЇВСЬКА МІСЬКА РАДА

V сесія VIII скликання

РІШЕННЯ

_____№_____

Київська міська рада
Департамент земельних ресурсів
Код земельної ділянки
72:538:0150

Проект рішення (екз.1)
ПР-14393
від 02.10.2017 до справи
К-28573

2 347015 043935

Про відмову у наданні дозволу на розроблення проекту землеустрою щодо відведення земельної ділянки громадянину Смирнову Олексію Олександровичу у мікрорайоні Жуляни у Солом'янському районі м. Києва для будівництва і обслуговування жилого будинку, господарських будівель і споруд

Розглянувши клопотання про надання дозволу на розроблення проекту землеустрою щодо відведення земельної ділянки громадянину Смирнову Олексію Олександровичу у мікрорайоні Жуляни у Солом'янському районі м. Києва та додані документи, враховуючи що до клопотання не додано нотаріально посвідчену згоду власника (власників) існуючої садиби на вул. Ватутіна, 91 у Солом'янському районі м. Києва, як це передбачено пунктом 4.13 та додатком 2 рішення Київської міської ради від 20.04.2017 № 241/2463 «Про затвердження Порядку набуття прав на землю із земель комунальної власності у місті Києві», керуючись статтями 9, 118 Земельного кодексу України, Законом України „Про внесення змін до деяких законодавчих актів України щодо розмежування земель державної та комунальної власності", пунктом 34 частини 1 статті 26 Закону України „Про місцеве самоврядування в Україні", Київська міська рада

ВИРІШИЛА:

1. Відмовити у наданні дозволу на розроблення проекту землеустрою щодо відведення земельної ділянки громадянину Смирнову Олексію Олександровичу у мікрорайоні Жуляни у Солом'янському районі м. Києва орієнтовною площею 0,10 га (земельна ділянка комунальної власності територіальної громади міста Києва) у власність для будівництва і обслуговування жилого будинку, господарських будівель і споруд (К-28573).

2. Контроль за виконанням цього рішення покласти на постійну комісію Київської міської ради з питань містобудування, архітектури та землекористування.

Київський міський голова В.Кличко

виготовлено за допомогою ПК "Кадастр"

Оператор Рабець Максим Миколайович

ПОДАННЯ:

Заступник голови
Київської міської державної адміністрації — О. Спасибко

Директор
Департаменту земельних ресурсів
виконавчого органу Київської міської ради
(Київської міської державної адміністрації) — О. Поліщук

в.о. Начальник управління аналітично-правової роботи
Департаменту земельних ресурсів
виконавчого органу Київської міської ради
(Київської міської державної адміністрації) — А. Гавриш

20.09.2017

ПОГОДЖЕНО:

13.02.2018

Постійна комісія Київської міської ради
з питань містобудування, архітектури та землекористування

Голова комісії — О. Міщенко

Секретар комісії — І. Картавий

Начальник управління
правового забезпечення діяльності
Київської міської ради — В. Слончак

Правовий висновок
від 26.02.2018 №08/280-387

ПОЯСНЮВАЛЬНА ЗАПИСКА

№ ПЗ-26696 від 14.09.2017

до проекту рішення Київської міської ради:

Про відмову у наданні дозволу на розроблення проекту землеустрою щодо відведення земельної ділянки громадянину Смирнову Олексію Олександровичу у мікрорайоні Жуляни у Солом'янському районі м. Києва для будівництва і обслуговування жилого будинку, господарських будівель і споруд

До справи
№ К-28573

2 347015 366966

1. Фізична особа:

Назва	***Смирнов Олексій Олександрович***
Клопотання	***від 24.11.2016 № К-28573***

2. Відомості про земельну ділянку (кадастровий № 8000000000:72:538:0150к)

Місце розташування (адреса)	***м. Київ, р-н Солом'янський, у мікрорайоні Жуляни у Солом'янському районі м.Києва***
Площа	***0,10 га***
Вид та термін користування	***Власність***
Вид використання	***для будівництва і обслуговування жилого будинку, господарських будівель і споруд***

3. Обґрунтування прийняття рішення

На клопотання зацікавленої особи відповідно до ст. 9, 118 Земельного кодексу України та Порядку набуття прав на землю із земель комунальної власності у місті Києві, затвердженого рішенням Київради від 20.04.2017 № 241/2463, Департаментом земельних ресурсів виконавчого органу Київської міської ради (Київської міської державної адміністрації) розроблено проект рішення Київської міської ради.

4. Мета прийняття рішення.

Метою прийняття рішення є дотримання вимог ст. 9, 118 Земельного кодексу України.

5. Особливі характеристики ділянки.

Наявність будівель і споруд на ділянці:

Вільна від капітальної забудови

Інші особливості:

Під зазначену на графічних матеріалах територію потрапляє декілька земельних ділянок, які обліковуються за громадянами на підставі матеріалів по встановленню зовнішніх меж землекористувань.
На одній з яких, розташований житловий будинок (під графічні матеріали потрапляє частина ділянки, вільна від забудови). Тобто, вказана земельна ділянка є цілим домоволодінням – існуючою садибою.
Пунктом 4.13 Порядку набуття прав на землю із земель комунальної власності у місті Києві, затвердженого рішенням Київської міської ради від 20.04.2017 № 241/2463, встановлено, що у разі намірів щодо відведення земельної ділянки за рахунок існуючої садиби до клопотання додається нотаріально посвідчена згода власника (власників) цієї садиби.
Таким чином, заявником не додані до клопотання матеріали та документи, визначені додатком 2 рішення Київської міської ради від 20.04.2017 № 241/2463 «Про затвердження Порядку набуття прав на землю із земель комунальної власності у місті Києві» та повинні бути додані відповідно до пункту 4.13, а саме:
- нотаріально посвідчена письмова згода землекористувача на вилучення земельної ділянки / частини земельної ділянки, на припинення права користування земельною ділянкою / частиною земельної ділянки, на розірвання договору оренди земельної ділянки, надана у встановленому законом порядку.

Відповідно до детального плану території мікрорайону Жуляни, затверджений рішенням Київської міської ради від 14.06.2007 № 796/1457, та відповідно до Генерального плану міста Києва, затвердженого рішення Київської міської ради від 28.03.2002 № 370/1804, територія за функціональним призначенням відноситься до території житлової садибної забудови.

Земельна ділянка не потрапляє до зеленої зони.

Громадянин Смирнов Олексій Олександрович є учасником бойових дій (посвідчення учасника бойових дій від 14.03.2016 серія МВ № 048874).

Мешканці мікрорайону Жуляни Солом'янського району м. Києва вимагають не допускати відведення земельних ділянок, якими вони користуються іншим громадянам (лист органу самоорганізації населення «Комітет мікрорайону «Жуляни» м. Києва від 21.12.2016 № 35/12-55).

На вказану земельну ділянку Київською міською радою прийнято рішення від 19.02.2015 № 153/1018 «Про відмову у наданні дозволу на розроблення проекту землеустрою щодо відведення земельних ділянок громадянину Угринюку Богдану Богдановичу у Солом'янському районі м. Києва для будівництва та обслуговування житлового будинку, господарських будівель і споруд».

6. Стан нормативно-правової бази у даній сфері правового регулювання.

Загальні засади та порядок відмови у наданні дозволу на розроблення документації із землеустрою визначено ст. 9, 118 Земельного кодексу України.

7. Фінансово-економічне обґрунтування.

Реалізація рішення не потребує додаткових витрат міського бюджету.

8. Прогноз соціально-економічних та інших наслідків прийняття рішення.

Рішення не тягне за собою жодних соціально-економічних та інших наслідків.

Доповідач: директор Департаменту земельних ресурсів Поліщук О.Г.

Директор Департаменту
земельних ресурсів **Поліщук О.Г.**

Заступник міського голови –
секретар Київської міської ради

Міщенку О.Г.
Слончаку В.В.

Прошу розглянути проект рішення від 04.10.2017 №08/231-2414/ПР в установленому порядку.

Пихтіній О.М.

Для контролю за проходженням та тиражування.

В.ПРОКОПІВ

В.ПРОКОПІВ

"04" жовтня 2017 року
№ 08/231 – 2414/ПР

08/231-2414/ПР
04.10.2017

ВИКОНАВЧИЙ ОРГАН КИЇВСЬКОЇ МІСЬКОЇ РАДИ
(КИЇВСЬКА МІСЬКА ДЕРЖАВНА АДМІНІСТРАЦІЯ)

ДЕПАРТАМЕНТ ЗЕМЕЛЬНИХ РЕСУРСІВ

вул. Хрещатик, 32-а, м. Київ, 01601, тел. (044) 279-58-72, ф. (044) 288-07-57,
КБУ" Контактний центр міста Києва"(044) 15-51, E-mail: dzr@kievcity.gov.ua Код ЄДРПОУ 26199097

04.10.2017 № 057052-17560
на № _____від

Заступнику міського голови –
секретарю Київради
В. ПРОКОПІВУ

Шановний Володимире Володимировичу!

Департамент земельних ресурсів виконавчого органу Київської міської ради (Київської міської державної адміністрації) підготував проект рішення Київської міської ради "Про відмову у наданні дозволу на розроблення проекту землеустрою щодо відведення земельної ділянки громадянину Смирнову Олексію Олександровичу у мікрорайоні Жуляни у Солом'янському районі м. Києва для будівництва і обслуговування жилого будинку, господарських будівель і споруд" (справа К-28573) та направляє для подальшого розгляду у відповідних комісіях Київської міської ради, відповідно до регламенту Київської міської ради, затвердженого рішенням Київради від 07.07.2016 № 579/579.

З повагою
Директор

О. Поліщук

10

П. 6.3

КИЇВСЬКА МІСЬКА РАДА

СЕКРЕТАРІАТ

УПРАВЛІННЯ ПРАВОВОГО ЗАБЕЗПЕЧЕННЯ ДІЯЛЬНОСТІ КИЇВСЬКОЇ МІСЬКОЇ РАДИ

01044, м. Київ, вул. Хрещатик, 36, каб. 921
тел.: (044) 202-70-19

26.02.18 № 08/230-388

на № _____ від _____

Голові постійної комісії Київської міської ради з питань містобудування, архітектури та землекористування Міщенку О.Г.

Правовий висновок
до проекту рішення Київської міської ради "Про відмову у наданні дозволу на розроблення проекту землеустрою щодо відведення земельної ділянки громадянину Данілову Олександру Леоновичу у мікрорайоні Жуляни у Солом'янському районі м. Києва для будівництва і обслуговування жилого будинку, господарських будівель і споруд" (К-28731)

Управління правового забезпечення діяльності Київської міської ради опрацювало поданий проект рішення та зазначає таке.

В преамбулі проекту рішення однією з підстав відмови у наданні дозволу на розроблення проекту землеустрою вказана відсутність згоди землекористувача (архівна довідка Києво-Святошинської районної державної адміністрації від 24.07.2015 №06-04/843).

Згідно з частиною першою статті 182 Цивільного кодексу України право власності та інші речові права на нерухомі речі, обтяження цих прав, їх виникнення, перехід і припинення підлягають державній реєстрації.

Статтею 125 Земельного кодексу України передбачено, що право власності на земельну ділянку, а також право постійного користування та право оренди земельної ділянки виникають з моменту державної реєстрації цих прав.

До проекту рішення не додано документів, що підтверджують зареєстроване в установленому законом порядку право користування земельною

ділянкою (або її частиною), про яку йдеться в пункті 1 проекту рішення, третіх осіб.

В зв'язку з цим, управління правового забезпечення повертає проект рішення без погодження.

Начальник управління В.В. Слончак

08/231-2507/ПР
10.10.2017

КИЇВСЬКА МІСЬКА РАДА

V сесія VIII скликання

РІШЕННЯ

_____№_____

Про відмову у наданні дозволу на розроблення проекту землеустрою щодо відведення земельної ділянки громадянину Данілову Олександру Леоновичу у мікрорайоні Жуляни у Солом'янському районі м. Києва для будівництва і обслуговування жилого будинку, господарських будівель і споруд

Київська міська рада
Департамент земельних ресурсів
Код земельної ділянки:
72:507:0097

Проект рішення (екз.1)
ПР-14453
від 10.10.2017 до справи
К-28731

2 347015 044536

Розглянувши клопотання про надання дозволу на розроблення проекту землеустрою щодо відведення земельної ділянки громадянину Данілову Олександру Леоновичу у мікрорайоні Жуляни у Солом'янському районі м. Києва та додані документи, враховуючи, що відповідно до частини шостої статті 118 Земельного кодексу України відсутня згода землекористувача (архівна довідка Києво-Святошинської районної державної адміністрації від 24.07.2015 № 06-04/843), керуючись статтями 9, 118 Земельного кодексу України, Законом України „Про внесення змін до деяких законодавчих актів України щодо розмежування земель державної та комунальної власності", пунктом 34 частини 1 статті 26 Закону України „Про місцеве самоврядування в Україні", Київська міська рада

ВИРІШИЛА:

1. Відмовити у наданні дозволу на розроблення проекту землеустрою щодо відведення земельної ділянки громадянину Данілову Олександру Леоновичу у мікрорайоні Жуляни у Солом'янському районі м. Києва орієнтовною площею 0,10 га (земельна ділянка комунальної власності територіальної громади міста Києва) у власність для будівництва і обслуговування жилого будинку, господарських будівель і споруд (К-28731).

2. Контроль за виконанням цього рішення покласти на постійну комісію Київської міської ради з питань містобудування, архітектури та землекористування.

Київський міський голова В.Кличко

виготовлено за допомогою ПК "Кадастр"

Оператор Іванчук Лідія Валентинівна

ПОДАННЯ:

Заступник голови
Київської міської державної адміністрації О. Спасибко

Директор
Департаменту земельних ресурсів
виконавчого органу Київської міської ради
(Київської міської державної адміністрації) О. Поліщук

Начальник управління аналітично-правової роботи
Департаменту земельних ресурсів
виконавчого органу Київської міської ради
(Київської міської державної адміністрації) А. Гавриш

ПОГОДЖЕНО:

13.02.2018
Постійна комісія Київської міської ради
з питань містобудування, архітектури та землекористування

Голова комісії О. Міщенко

Секретар комісії І. Картавий

Начальник управління
правового забезпечення діяльності
Київської міської ради В. Слончак

правовий висновок
від 26.02.2018 N 08/230-388

ПОЯСНЮВАЛЬНА ЗАПИСКА

№ ПЗ-26504 від 04.09.2017

до проекту рішення Київської міської ради:

Про відмову у наданні дозволу на розроблення проекту землеустрою щодо відведення земельної ділянки громадянину Данілову Олександру Леоновичу у мікрорайоні Жуляни у Солом'янському районі м. Києва для будівництва і обслуговування жилого будинку, господарських будівель і споруд

До справи
№ К-28731

2 347015 365044

1. Фізична особа:

Назва	***Данілов Олександр Леонович***
Клопотання	***від 28.11.2016 № К-28731***

2. Відомості про земельну ділянку (кадастровий № 8000000000:72:507:0097к)

Місце розташування (адреса)	***м. Київ, р-н Солом'янський***
Площа	***0,10 га***
Вид та термін користування	***Власність***
Вид використання	***для будівництва і обслуговування жилого будинку, господарських будівель і споруд***

3. Обґрунтування прийняття рішення

На клопотання зацікавленої особи відповідно до ст. 9, 118 Земельного кодексу України та Порядку набуття прав на землю із земель комунальної власності у місті Києві, затвердженого рішенням Київради від 20.04.2017 № 241/2463, Департаментом земельних ресурсів виконавчого органу Київської міської ради (Київської міської державної адміністрації) розроблено проект рішення Київської міської ради.

4. Мета прийняття рішення.

Метою прийняття рішення є дотримання вимог ст. 9, 118 Земельного кодексу України.

5. Особливі характеристики ділянки.

Наявність будівель і споруд на ділянці:

Вільна від капітальної забудови

Інші особливості:

Згідно з даними міського земельного кадастру, вказана земельна ділянка, розташована в межах земельної ділянки (код 72:507:0047) на вул. Комсомольській, 75, яка обліковуються за гр. Мертвяченко А.Л. на підставі технічного звіту по встановленню зовнішніх меж землекористування.

Раніше земельна ділянка виділялась (надавалась, відводилась) гр. Мертвяченко А.Л. на вул. Комсомольській, 75 площею 0,22 га (архівна довідка Києво-Святошинської районної державної адміністрації від 24.07.2015 № 06-04/843).

Згідно детального плану території мікрорайону Жуляни, затвердженого рішенням Київської міської ради від 14.06.2007 № 796/1457, територія за функціональним призначенням належить до території житлової садибної забудови.

Заявником надано документи, що він є учасником АТО.

Мешканці мікрорайону Жуляни Солом'янського району м. Києва вимагають не допускати відведення земельних ділянок, якими вони користуються іншим громадянам (лист органу самоорганізації населення «Комітет мікрорайону «Жуляни» м. Києва від 21.12.2016 № 35/12-55).

На вказану земельну ділянку Київською міською радою прийнято рішення від 19.02.2015 № 153/1018 «Про відмову у наданні дозволу на розроблення проекту землеустрою щодо відведення земельних ділянок громадянину Угринюку Богдану Богдановичу у Солом'янському районі м. Києва для будівництва та обслуговування житлового будинку, господарських будівель і споруд».

Згідно витягу з протоколу № 6 засідання постійної комісії Київської міської ради з питань містобудування, архітектури та землекористування від 11.04.2017-13.04.2017, ухвалено підтримати зауваження, викладені у правовому висновку управління правового забезпечення діяльності Київської міської ради від 22.03.2017 № 08/230-666, та відхилити проект рішення ПР-12591 від 06.01.2017.

6. Стан нормативно-правової бази у даній сфері правового регулювання.

Загальні засади та порядок відмови у наданні дозволу на розроблення документації із землеустрою визначено ст. 9, 118 Земельного кодексу України.

7. Фінансово-економічне обґрунтування.

Реалізація рішення не потребує додаткових витрат міського бюджету.

8. Прогноз соціально-економічних та інших наслідків прийняття рішення.

Рішення не тягне за собою жодних соціально-економічних та інших наслідків.

Доповідач: директор Департаменту земельних ресурсів Поліщук О.Г.

Директор Департаменту
земельних ресурсів **Поліщук О.Г.**

Заступник міського голови –
секретар Київської міської ради

Міщенку О.Г.
Слончаку В.В.

Прошу розглянути проект рішення від 10.10.2017 №08/231-2507/ПР в установленому порядку.

Пихтіній О.М.

Для контролю за проходженням та тиражування.

В.ПРОКОПІВ

В.ПРОКОПІВ

"10" жовтня 2017 року
№ 08/231 – 2507/ПР

08/231-2507/ПР
10.10.2017

ВИКОНАВЧИЙ ОРГАН КИЇВСЬКОЇ МІСЬКОЇ РАДИ
(КИЇВСЬКА МІСЬКА ДЕРЖАВНА АДМІНІСТРАЦІЯ)

ДЕПАРТАМЕНТ ЗЕМЕЛЬНИХ РЕСУРСІВ

вул. Хрещатик, 32-а, м. Київ, 01601, тел. (044) 279-58-72, ф. (044) 288-07-57,
КБУ" Контактний центр міста Києва"(044) 15-51, E-mail: dzr@kievcity.gov.ua Код ЄДРПОУ 26199097

10.10.2017 № 057052-17955
на № _____ від

Заступнику міського голови –
секретарю Київради
В. ПРОКОПІВУ

Шановний Володимире Володимировичу!

Департамент земельних ресурсів виконавчого органу Київської міської ради (Київської міської державної адміністрації) підготував проект рішення Київської міської ради "Про відмову у наданні дозволу на розроблення проекту землеустрою щодо відведення земельної ділянки громадянину Данілову Олександру Леоновичу у мікрорайоні Жуляни у Солом'янському районі м. Києва для будівництва і обслуговування жилого будинку, господарських будівель і споруд" (справа К-28731) та направляє для подальшого розгляду у відповідних комісіях Київської міської ради, відповідно до регламенту Київської міської ради, затвердженого рішенням Київради від 07.07.2016 № 579/579.

З повагою
Директор

О. Поліщук

П. 6.4

КИЇВСЬКА МІСЬКА РАДА

СЕКРЕТАРІАТ

УПРАВЛІННЯ ПРАВОВОГО ЗАБЕЗПЕЧЕННЯ ДІЯЛЬНОСТІ КИЇВСЬКОЇ МІСЬКОЇ РАДИ

01044, м. Київ, вул. Хрещатик, 36, каб. 921

тел.: (044) 202-70-19

28.02.2018 № 08/230-415

на № _____ від _____

Голові постійної комісії Київської міської ради з питань містобудування, архітектури та землекористування Міщенку О.Г.

Правовий висновок
до проекту рішення Київської міської ради "Про відмову у наданні дозволу на розроблення проекту землеустрою щодо відведення земельної ділянки громадянину Фарсікову Дмитру Олександровичу на хуторі Микільському, 17 км Мінського проспекту, літ. И в Оболонському районі м. Києва для будівництва і обслуговування жилого будинку, господарських будівель і споруд"
(К-30968)

Управління правового забезпечення діяльності Київської міської ради опрацювало поданий проект рішення та зазначає таке.

Пунктом 1 проекту рішення передбачається відмовити у наданні дозволу на розроблення проекту землеустрою щодо відведення земельної ділянки громадянину Фарсікову Дмитру Олександровичу на хуторі Микільському, 17 км Мінського проспекту, літ. И в Оболонському районі м. Києва орієнтовною площею 0,10 га у власність для будівництва і обслуговування жилого будинку, господарських будівель і споруд.

В преамбулі проекту рішення підставою для відмови зазначена невідповідність заявленої ініціативи містобудівній документації за функціональним призначенням, а саме: земельна ділянка належить до території спецпризначення (витяг з містобудівного кадастру від 11.08.2017 № 6792/0/12-53/12-03-17).

Згідно з даними пояснювальної записки до проекту рішення вказана земельна ділянка має обліковий код **8000000000:78:243:0058к.**

Однак, у клопотанні, поданому до Київської міської ради 26.07.2017 за № 08/Ф-7433, гр. Фарсіков Д.О. просить надати дозвіл на розроблення проекту землеустрою щодо відведення земельної ділянки площею 0,1 га для будівництва і обслуговування жилого будинку, господарських будівель і споруд з кадастровим номером **8000000000:78:243:0109.**

В Публічній кадастровій карті України щодо земельної ділянки площею 0,1 га і з кадастровим номером 8000000000:78:243:0109 зазначено наступне цільове призначення - "02.01 Для будівництва і обслуговування житлового будинку, господарських будівель і споруд (присадибна ділянка)".

Таким чином в пояснювальній записці до проекту рішення і у клопотанні гр. Фарсікова Д.О. інформація про земельну ділянку не збігається.

Враховуючи вищенаведене, управління повертає проект рішення для доопрацювання.

Начальник управління В.В. Слончак

08/231-2059/П
11.09.2017

КИЇВСЬКА МІСЬКА РАДА

V сесія VIII скликання

РІШЕННЯ

№

Про відмову у наданні дозволу на розроблення проекту землеустрою щодо відведення земельної ділянки громадянину Фарсікову Дмитру Олександровичу на хуторі Микільському, 17 км Мінського проспекту, літ. И в Оболонському районі м. Києва для будівництва і обслуговування жилого будинку, господарських будівель і споруд

Київська міська рада
Департамент земельних ресурсів
Код земельної ділянки:
78:243:0058

Проект рішення (екз.1)
ПР-14075
від 07.09.2017 до справи
К-30968

2 347015 040750

Розглянувши клопотання про надання дозволу на розроблення проекту землеустрою щодо відведення земельної ділянки громадянину Фарсікову Дмитру Олександровичу на хуторі Микільському, 17 км Мінського проспекту, літ. И в Оболонському районі м. Києва та додані документи, враховуючи, що заявлена у клопотанні ініціатива не відповідає містобудівній документації за функціональним призначенням, а саме: земельна ділянка належить до території спецпризначення (витяг з містобудівного кадастру від 11.08.2017 № 6792/0/12-53/12-03-17) керуючись статтями 9, 118 Земельного кодексу України, Законом України „Про внесення змін до деяких законодавчих актів України щодо розмежування земель державної та комунальної власності", пунктом 34 частини 1 статті 26 Закону України „Про місцеве самоврядування в Україні", Київська міська рада

ВИРІШИЛА:

1. Відмовити у наданні дозволу на розроблення проекту землеустрою щодо відведення земельної ділянки громадянину Фарсікову Дмитру Олександровичу на хуторі Микільському, 17 км Мінського проспекту, літ. И в Оболонському районі м. Києва орієнтовною площею 0,10 га (земельна ділянка комунальної власності територіальної громади міста Києва) у власність для будівництва і обслуговування жилого будинку, господарських будівель і споруд (К-30968).

2. Контроль за виконанням цього рішення покласти на постійну комісію Київської міської ради з питань містобудування, архітектури та землекористування.

Київський міський голова В.Кличко

ПОДАННЯ:

Заступник голови Київської міської державної адміністрації О. Спасибко

Директор Департаменту земельних ресурсів виконавчого органу Київської міської ради (Київської міської державної адміністрації) О. Поліщук

Начальник управління аналітично-правової роботи Департаменту земельних ресурсів виконавчого органу Київської міської ради (Київської міської державної адміністрації) А. Гавриш

ПОГОДЖЕНО:

13.02.2018

Постійна комісія Київської міської ради з питань містобудування, архітектури та землекористування

Голова О. Міщенко

Секретар І. Картавий

Начальник управління правового забезпечення діяльності Київської міської ради В. Слончак

правовий висновок від 28.02.2018 №08/230-415

ПОЯСНЮВАЛЬНА ЗАПИСКА

№ ПЗ-26117 від 14.08.2017

до проекту рішення Київської міської ради:

Про відмову у наданні дозволу на розроблення проекту землеустрою щодо відведення земельної ділянки громадянину Фарсікову Дмитру Олександровичу на хуторі Микільському, 17 км Мінського проспекту, літ. И в Оболонському районі м. Києва для будівництва і обслуговування жилого будинку, господарських будівель і споруд

До справи

№ К-30968

2 347015 361176

1. Фізична особа:

Назва	***Фарсіков Дмитро Олександрович***
Клопотання	***від 26.07.2017 № К-30968***

2. Відомості про земельну ділянку (кадастровий № 8000000000:78:243:0058к)

Місце розташування (адреса)	***м. Київ, р-н Оболонський, хутір Микільський, 17 км Мінського проспекту, літ.И***
Площа	***0,10 га***
Вид та термін користування	***Власність***
Вид використання	***для будівництва і обслуговування жилого будинку, господарських будівель і споруд***

3. Обґрунтування прийняття рішення

На клопотання зацікавленої особи відповідно до ст. 9, 118 Земельного кодексу України та Порядку набуття прав на землю із земель комунальної власності у місті Києві, затвердженого рішенням Київради від 20.04.2017 № 241/2463, Департаментом земельних ресурсів виконавчого органу Київської міської ради (Київської міської державної адміністрації) розроблено проект рішення Київської міської ради.

4. Мета прийняття рішення.

Метою прийняття рішення є дотримання вимог ст. 9, 118 Земельного кодексу України.

5. Особливі характеристики ділянки.

Наявність будівель і споруд на ділянці:

Вільна від капітальної забудови

Інші особливості:

Земельна ділянка раніше була відведена Дніпровському Річковому Пароплавству під радіоцентр (рішення від 05.04.47 № 782, акт на право користування землею від 22.08.67№ 242).

Ділянка розташована в межах земельної ділянки, на яку відповідно до постанови Київського апеляційного господарського суду від 18.03.2008, у справі № 36/396, визнано за акціонерною судноплавною компанією "Укррічфлот" (у формі відкритого акціонерного товариства) право постійного користування, розташованою в м. Києві на хуторі Микільському в Оболонському районі за адресою: пров. Лісовий, 5 (Межигірське лісництво-Димерське шосе).

Зазначеною постановою встановлено, що майнові права в т.ч. право постійного користування земельною ділянкою, розташованою на хуторі Микільському, перейшло до позивача в порядку правонаступництва у складі іншого майна разом з об'єктами нерухомого майна, розташованими на цій земельній ділянці і держава визнає цей факт на підставі ст.3 Закону України "Про державну реєстрацію речових прав на нерухоме майно та їх обтяжень".

Право користування земельною ділянкою відповідно до Закону України "Про державну реєстрацію речових прав на нерухоме майно та їх обтяжень" не оформлено.

Земельна ділянка не відноситься до зеленої зони.

Детальний план території або план зонування території відсутні.

Відповідно до витягу містобудівного кадастру від 11.08.2017 № 6792/0/12-53/12-03-17 земельна ділянка згідно Генерального плану м. Києва за функціональним призначенням належить до території спецпризначення.

Землі комунальної власності територіальної громади міста Києва.

6. Стан нормативно-правової бази у даній сфері правового регулювання.

Загальні засади та порядок відмови у наданні дозволу на розроблення документації із землеустрою визначено ст. 9, 118 Земельного кодексу України.

7. Фінансово-економічне обґрунтування.

Реалізація рішення не потребує додаткових витрат міського бюджету.

8. Прогноз соціально-економічних та інших наслідків прийняття рішення.

Рішення не тягне за собою жодних соціально-економічних та інших наслідків.

Доповідач: директор Департаменту земельних ресурсів Поліщук О.Г.

Директор Департаменту
земельних ресурсів **Поліщук О.Г.**

Заступник міського голови –
секретар Київської міської ради

Міщенку О.Г.
Слончаку В.В.

Прошу розглянути проект рішення від 11.09.2017 №08/231-2059/ПР в установленому порядку.

Пихтіній О.М.

Для контролю за проходженням та тиражування.

В.ПРОКОПІВ

В.ПРОКОПІВ

"14" вересня 2017 року
№ 08/231 – 2059/ПР

08/231-2059/ПР
11.09.2017

ВИКОНАВЧИЙ ОРГАН КИЇВСЬКОЇ МІСЬКОЇ РАДИ
(КИЇВСЬКА МІСЬКА ДЕРЖАВНА АДМІНІСТРАЦІЯ)

ДЕПАРТАМЕНТ ЗЕМЕЛЬНИХ РЕСУРСІВ

вул. Хрещатик, 32-а, м. Київ, 01601, тел. (044) 279-58-72, ф. (044) 288-07-57,
КБУ" Контактний центр міста Києва"(044) 15-51, E-mail: dzr@kievcity.gov.ua Код ЄДРПОУ 26199097

11.09.2017 № 057052-15752
на № _____від

Заступнику міського голови –
секретарю Київради
В. ПРОКОПІВУ

Шановний Володимире Володимировичу!

Департамент земельних ресурсів виконавчого органу Київської міської ради (Київської міської державної адміністрації) підготував проект рішення Київської міської ради "Про відмову у наданні дозволу на розроблення проекту землеустрою щодо відведення земельної ділянки громадянину Фарсікову Дмитру Олександровичу на хуторі Микільському, 17 км Мінського проспекту, літ. И в Оболонському районі м. Києва для будівництва і обслуговування жилого будинку, господарських будівель і споруд" (справа К-30968) та направляє для подальшого розгляду у відповідних комісіях Київської міської ради, відповідно до регламенту Київської міської ради, затвердженого рішенням Київради від 07.07.2016 № 579/579.

З повагою
Директор О. Поліщук

П. 6.5

КИЇВСЬКА МІСЬКА РАДА

СЕКРЕТАРІАТ

УПРАВЛІННЯ ПРАВОВОГО ЗАБЕЗПЕЧЕННЯ ДІЯЛЬНОСТІ КИЇВСЬКОЇ МІСЬКОЇ РАДИ

01044, м. Київ, вул. Хрещатик, 36, каб. 921 *тел.: (044) 202-70-19*

28.02.2018 № 08/230 - 413

на № _____ від _____

Голові постійної комісії Київської міської ради з питань містобудування, архітектури та землекористування Міщенку О.Г.

Правовий висновок
до проекту рішення Київської міської ради "Про відмову у наданні дозволу на розроблення проекту землеустрою щодо відведення земельної ділянки громадянину Ющенку Павлу Михайловичу на хуторі Микільському, 17 км Мінского проспекту в Оболонському районі м. Києва для будівництва і обслуговування жилого будинку, господарських будівель і споруд"
(К-30988)

Управління правового забезпечення діяльності Київської міської ради опрацювало поданий проект рішення та зазначає таке.

Пунктом 1 проекту рішення передбачається відмовити у наданні дозволу на розроблення проекту землеустрою щодо відведення земельної ділянки громадянину Ющенку Павлу Михайловичу на хуторі Микільському, 17 км Мінського проспекту в Оболонському районі м. Києва орієнтовною площею 0,10 га у власність для будівництва і обслуговування жилого будинку, господарських будівель і споруд.

В преамбулі проекту рішення підставою для відмови зазначена невідповідність заявленої ініціативи містобудівній документації за функціональним призначенням, а саме: земельна ділянка належить до території спецпризначення (витяг з містобудівного кадастру від 11.08.2017 № 6789/0/12-53/12-03-17).

Згідно з даними пояснювальної записки до проекту рішення вказана земельна ділянка має обліковий код **8000000000:78:243:0061к.**

Однак, у клопотанні, поданому до Київської міської ради 17.07.2017 за № 08/Ю-7187, гр. Ющенко П.М. просить надати дозвіл на розроблення проекту землеустрою щодо відведення земельної ділянки площею 0,1 га для будівництва і обслуговування жилого будинку, господарських будівель і споруд з кадастровим номером **8000000000:78:243:0106.**

В Публічній кадастровій карті України щодо земельної ділянки площею 0,1 га і з кадастровим номером 8000000000:78:243:0106 зазначено наступне цільове призначення - "02.01 Для будівництва і обслуговування житлового будинку, господарських будівель і споруд (присадибна ділянка)".

Таким чином в пояснювальній записці до проекту рішення і у клопотанні гр. Ющенка П.М. інформація про земельну ділянку не збігається.

Також з метою зазначення правильної назви проспекту рекомендуємо у назві та у тексті проекту рішення слово "Мінского" замінити словом "Мінського".

Враховуючи вищенаведене, управління повертає проект рішення для доопрацювання.

Начальник управління В.В. Слончак

08/231-2095/ПР
12.09.2017

КИЇВСЬКА МІСЬКА РАДА

V сесія VIII скликання

РІШЕННЯ

№

Про відмову у наданні дозволу на розроблення проекту землеустрою щодо відведення земельної ділянки громадянину Ющенку Павлу Михайловичу на хуторі Микільському, 17 км Мінського проспекту в Оболонському районі м. Києва для будівництва і обслуговування жилого будинку, господарських будівель і споруд

Київська міська рада
Департамент земельних ресурсів
Код земельної ділянки:
78:243:0061

Проект рішення (екз.1)
ПР-14084
від 08.09.2017 до справи
К-30988

2 347015 040842

Розглянувши клопотання про надання дозволу на розроблення проекту землеустрою щодо відведення земельної ділянки громадянину Ющенку Павлу Михайловичу на хуторі Микільському, 17 км Мінського проспекту в Оболонському районі м. Києва та додані документи, враховуючи, що заявлена у клопотанні ініціатива не відповідає містобудівній документації за функціональним призначенням, а саме: земельна ділянка належить до території спецпризначення (витяг з містобудівного кадастру від 11.08.2017 № 6789/0/12-53/12-03-17) керуючись статтями 9, 118 Земельного кодексу України, Законом України „Про внесення змін до деяких законодавчих актів України щодо розмежування земель державної та комунальної власності", пунктом 34 частини 1 статті 26 Закону України „Про місцеве самоврядування в Україні", Київська міська рада

ВИРІШИЛА:

1. Відмовити у наданні дозволу на розроблення проекту землеустрою щодо відведення земельної ділянки громадянину Ющенку Павлу Михайловичу на хуторі Микільському, 17 км Мінського проспекту в Оболонському районі м. Києва орієнтовною площею 0,10 га (земельна ділянка комунальної власності територіальної громади міста Києва) у власність для будівництва і обслуговування жилого будинку, господарських будівель і споруд (К-30988).

2. Контроль за виконанням цього рішення покласти на постійну комісію Київської міської ради з питань містобудування, архітектури та землекористування.

Київський міський голова В.Кличко

ПОДАННЯ:

Заступник голови Київської міської державної адміністрації — О. Спасибко

Директор Департаменту земельних ресурсів виконавчого органу Київської міської ради (Київської міської державної адміністрації) — О. Поліщук

Начальник управління аналітично-правової роботи Департаменту земельних ресурсів виконавчого органу Київської міської ради (Київської міської державної адміністрації) — А. Гавриш

ПОГОДЖЕНО:

13.02.2018

Постійна комісія Київської міської ради з питань містобудування, архітектури та землекористування

Голова — О. Міщенко

Секретар — І. Картавий

Начальник управління правового забезпечення діяльності Київської міської ради — В. Слончак

Правовий висновок від 28.02.2018 №08/230-413

ПОЯСНЮВАЛЬНА ЗАПИСКА

№ ПЗ-26114 від 14.08.2017

до проекту рішення Київської міської ради:

Про відмову у наданні дозволу на розроблення проекту землеустрою щодо відведення земельної ділянки громадянину Ющенку Павлу Михайловичу на хуторі Микільському, 17 км Мінского проспекту в Оболонському районі м. Києва для будівництва і обслуговування жилого будинку, господарських будівель і споруд

До справи
№ К-30988

2 347015 361145

1. Фізична особа:

Назва	***Ющенко Павло Михайлович***
Клопотання	***від 17.07.2017 № К-30988***

2. Відомості про земельну ділянку (кадастровий № 8000000000:78:243:0061к)

Місце розташування (адреса)	***м. Київ, р-н Оболонський, хутір Микільській, 17 км Мінского проспекту***
Площа	***0,10 га***
Вид та термін користування	***Власність***
Вид використання	***для будівництва і обслуговування жилого будинку, господарських будівель і споруд***

3. Обґрунтування прийняття рішення

На клопотання зацікавленої особи відповідно до ст. 9, 118 Земельного кодексу України та Порядку набуття прав на землю із земель комунальної власності у місті Києві, затвердженого рішенням Київради від 20.04.2017 № 241/2463, Департаментом земельних ресурсів виконавчого органу Київської міської ради (Київської міської державної адміністрації) розроблено проект рішення Київської міської ради.

4. Мета прийняття рішення.

Метою прийняття рішення є дотримання вимог ст. 9, 118 Земельного кодексу України.

5. Особливі характеристики ділянки.

Наявність будівель і споруд на ділянці:

Вільна від капітальної забудови

Інші особливості:

Земельна ділянка раніше була відведена Дніпровському Річковому Пароплавству під радіоцентр (рішення від 05.04.47 № 782, акт на право користування землею від 22.08.67№ 242).
Ділянка розташована в межах земельної ділянки, на яку відповідно до постанови Київського апеляційного господарського суду від 18.03.2008, у справі № 36/396, визнано за акціонерною судноплавною компанією "Укррічфлот" (у формі відкритого акціонерного товариства) право постійного користування, розташованою в м. Києві на хуторі Микільському в Оболонському районі за адресою: пров. Лісовий, 5 (Межигірське лісництво-Димерське шосе).
Зазначеною постановою встановлено, що майнові права в т.ч. право постійного користування земельною ділянкою, розташованою на хуторі Микільському, перейшло до позивача в порядку правонаступництва у складі іншого майна разом з об'єктами нерухомого майна, розташованими на цій земельній ділянці і держава визнає цей факт на підставі ст.3 Закону України "Про державну реєстрацію речових прав на нерухоме майно та їх обтяжень".
Право користування земельною ділянкою відповідно до Закону України "Про державну реєстрацію речових прав на нерухоме майно та їх обтяжень" не оформлено.
Земельна ділянка не відноситься до зеленої зони.
Детальний план території або план зонування території відсутні.
Відповідно до витягу містобудівного кадастру від 11.08.2017 № 6792/0/12-53/12-03-17 земельна ділянка згідно Генерального плану м. Києва за функціональним призначенням належить до території спецпризначення.
Землі комунальної власності територіальної громади міста Києва.

6. Стан нормативно-правової бази у даній сфері правового регулювання.

Загальні засади та порядок відмови у наданні дозволу на розроблення документації із землеустрою визначено ст. 9, 118 Земельного кодексу України.

7. Фінансово-економічне обґрунтування.

Реалізація рішення не потребує додаткових витрат міського бюджету.

8. Прогноз соціально-економічних та інших наслідків прийняття рішення.

Рішення не тягне за собою жодних соціально-економічних та інших наслідків.

Доповідач: директор Департаменту земельних ресурсів Поліщук О.Г.

Директор Департаменту
земельних ресурсів **Поліщук О.Г.**

Заступник міського голови –
секретар Київської міської ради

Міщенку О.Г.
Слончаку В.В.

Прошу розглянути проект рішення від 12.09.2017 №08/231-2095/ПР в установленому порядку.

Пихтіній О.М.

Для контролю за проходженням та тиражування.

В.ПРОКОПІВ

В.ПРОКОПІВ

"14" вересня 2017 року
№ 08/231 – 2095/ПР

08/231-2095/ПР
12.09.2017

ВИКОНАВЧИЙ ОРГАН КИЇВСЬКОЇ МІСЬКОЇ РАДИ
(КИЇВСЬКА МІСЬКА ДЕРЖАВНА АДМІНІСТРАЦІЯ)

ДЕПАРТАМЕНТ ЗЕМЕЛЬНИХ РЕСУРСІВ

вул. Хрещатик, 32-а, м. Київ, 01601, тел. (044) 279-58-72, ф. (044) 288-07-57,
КБУ" Контактний центр міста Києва"(044) 15-51, E-mail: dzr@kievcity.gov.ua Код ЄДРПОУ 26199097

12.09.2017 № 057052-15843
на № _____ від

Заступнику міського голови –
секретарю Київради
В. ПРОКОПІВУ

Шановний Володимире Володимировичу!

Департамент земельних ресурсів виконавчого органу Київської міської ради (Київської міської державної адміністрації) підготував проект рішення Київської міської ради "Про відмову у наданні дозволу на розроблення проекту землеустрою щодо відведення земельної ділянки громадянину Ющенку Павлу Михайловичу на хуторі Микільському, 17 км Мінского проспекту в Оболонському районі м. Києва для будівництва і обслуговування жилого будинку, господарських будівель і споруд" (справа К-30988) та направляє для подальшого розгляду у відповідних комісіях Київської міської ради, відповідно до регламенту Київської міської ради, затвердженого рішенням Київради від 07.07.2016 № 579/579.

З повагою
Директор О. Поліщук

П. 6.6

КИЇВСЬКА МІСЬКА РАДА

СЕКРЕТАРІАТ

УПРАВЛІННЯ ПРАВОВОГО ЗАБЕЗПЕЧЕННЯ ДІЯЛЬНОСТІ КИЇВСЬКОЇ МІСЬКОЇ РАДИ

01044, м. Київ, вул. Хрещатик, 36, каб. 921 *тел.: (044) 202-70-19*

28.02.2018 № 08/230 - 414

на № _____ від _____

Голові постійної комісії Київської міської ради з питань містобудування, архітектури та землекористування Міщенку О.Г.

Правовий висновок
до проекту рішення Київської міської ради "Про відмову у наданні дозволу на розроблення проекту землеустрою щодо відведення земельної ділянки громадянину Шовкуну Андрію Петровичу на хуторі Микільському, 17 км Мінського проспекту, літ. У в Оболонському районі м. Києва для будівництва і обслуговування жилого будинку, господарських будівель і споруд"
(К-30969)

Управління правового забезпечення діяльності Київської міської ради опрацювало поданий проект рішення та зазначає таке.

Пунктом 1 проекту рішення передбачається відмовити у наданні дозволу на розроблення проекту землеустрою щодо відведення земельної ділянки громадянину Шовкуну Андрію Петровичу на хуторі Микільському, 17 км Мінського проспекту, літ. У в Оболонському районі м. Києва орієнтовною площею 0,10 га у власність для будівництва і обслуговування жилого будинку, господарських будівель і споруд.

В преамбулі проекту рішення підставою для відмови зазначена невідповідність заявленої ініціативи містобудівній документації за функціональним призначенням, а саме: земельна ділянка належить до території спецпризначення (витяг з містобудівного кадастру від 11.08.2017 №6791/0/12-53/12-03-17).

Згідно з даними пояснювальної записки до проекту рішення вказана земельна ділянка має обліковий код **8000000000:78:243:0059к.**

Однак, у клопотанні, поданому до Київської міської ради 11.07.2017 за № 08/Ш-7045, гр. Шовкун А.П. просить надати дозвіл на розроблення проекту землеустрою щодо відведення земельної ділянки площею 0,1 га для будівництва і обслуговування жилого будинку, господарських будівель і споруд з кадастровим номером **8000000000:78:243:0112.**

В Публічній кадастровій карті України щодо земельної ділянки площею 0,1 га і з кадастровим номером 8000000000:78:243:0112 зазначено наступне цільове призначення - "02.01 Для будівництва і обслуговування житлового будинку, господарських будівель і споруд (присадибна ділянка)".

Таким чином в пояснювальній записці до проекту рішення і у клопотанні гр. Шовкуна А.П. інформація про земельну ділянку не збігається.

Враховуючи вищенаведене, управління повертає проект рішення для доопрацювання.

Начальник управління В.В. Слончак

08/231-2101/ПР
12.09.2017

КИЇВСЬКА МІСЬКА РАДА

V сесія VIII скликання

РІШЕННЯ

_____№_____

Про відмову у наданні дозволу на розроблення проекту землеустрою щодо відведення земельної ділянки громадянину Шовкуну Андрію Петровичу на хуторі Микільському, 17 км Мінського проспекту, літ.У в Оболонському районі м. Києва для будівництва і обслуговування жилого будинку, господарських будівель і споруд

Київська міська рада
Департамент земельних ресурсів
Код земельної ділянки:
78:243:0059

Проект рішення (екз.1)
ПР-14106
від 12.09.2017 до справи
К-30969

2 347015 041061

Розглянувши клопотання про надання дозволу на розроблення проекту землеустрою щодо відведення земельної ділянки громадянину Шовкуну Андрію Петровичу на хуторі Микільському, 17 км Мінського проспекту, літ.У в Оболонському районі м. Києва та додані документи, враховуючи, що заявлена у клопотанні ініціатива не відповідає містобудівній документації за функціональним призначенням, а саме: земельна ділянка належить до території спецпризначення (витяг з містобудівного кадастру від 11.08.2017 № 6791/0/12-53/12-03-17) керуючись статтями 9, 118 Земельного кодексу України, Законом України „Про внесення змін до деяких законодавчих актів України щодо розмежування земель державної та комунальної власності", пунктом 34 частини 1 статті 26 Закону України „Про місцеве самоврядування в Україні", Київська міська рада

ВИРІШИЛА:

1. Відмовити у наданні дозволу на розроблення проекту землеустрою щодо відведення земельної ділянки громадянину Шовкуну Андрію Петровичу на хуторі Микільському, 17 км Мінського проспекту, літ.У в Оболонському районі м. Києва орієнтовною площею 0,10 га (земельна ділянка комунальної власності територіальної громади міста Києва) у власність для будівництва і обслуговування жилого будинку, господарських будівель і споруд (К-30969).

2. Контроль за виконанням цього рішення покласти на постійну комісію Київської міської ради з питань містобудування, архітектури та землекористування.

Київський міський голова В.Кличко

виготовлено за допомогою ПК "Кадастр"

Оператор Склярська Віра Анатоліївна

ПОДАННЯ:

Заступник голови Київської міської державної адміністрації — О. Спасибко

Директор Департаменту земельних ресурсів виконавчого органу Київської міської ради (Київської міської державної адміністрації) — О. Поліщук

Начальник управління аналітично-правової роботи Департаменту земельних ресурсів виконавчого органу Київської міської ради (Київської міської державної адміністрації) — А. Гавриш

ПОГОДЖЕНО:

13.02.2018

Постійна комісія Київської міської ради з питань містобудування, архітектури та землекористування

Голова — О. Міщенко

Секретар — І. Картавий

Начальник управління правового забезпечення діяльності Київської міської ради — В. Слончак

Правовий висновок від 28.02.2018 №08/230-414

ПОЯСНЮВАЛЬНА ЗАПИСКА

№ ПЗ-26226 від 18.08.2017

до проекту рішення Київської міської ради:

Про відмову у наданні дозволу на розроблення проекту землеустрою щодо відведення земельної ділянки громадянину Шовкуну Андрію Петровичу на хуторі Микільському, 17 км Мінського проспекту, літ.У в Оболонському районі м. Києва для будівництва і обслуговування жилого будинку, господарських будівель і споруд

До справи

№ К-30969

2 347015 362265

1. Фізична особа:

Назва	***Шовкун Андрій Петрович***
Клопотання	***від 11.07.2017 № К-30969***

2. Відомості про земельну ділянку (кадастровий № 8000000000:78:243:0059к)

Місце розташування (адреса)	***м. Київ, р-н Оболонський, хутір Микільський, 17 км Мінського проспекту, літ.У***
Площа	***0,10 га***
Вид та термін користування	***Власність***
Вид використання	***для будівництва і обслуговування жилого будинку, господарських будівель і споруд***

3. Обґрунтування прийняття рішення

На клопотання зацікавленої особи відповідно до ст. 9, 118 Земельного кодексу України та Порядку набуття прав на землю із земель комунальної власності у місті Києві, затвердженого рішенням Київради від 20.04.2017 № 241/2463, Департаментом земельних ресурсів виконавчого органу Київської міської ради (Київської міської державної адміністрації) розроблено проект рішення Київської міської ради.

4. Мета прийняття рішення.

Метою прийняття рішення є дотримання вимог ст. 9, 118 Земельного кодексу України.

5. Особливі характеристики ділянки.

Наявність будівель і споруд на ділянці:

Вільна від капітальної забудови

Інші особливості:

Земельна ділянка раніше була відведена Дніпровському Річковому Пароплавству під радіоцентр (рішення від 05.04.47 № 782, акт на право користування землею від 22.08.67№ 242).
Ділянка розташована в межах земельної ділянки, на яку відповідно до постанови Київського апеляційного господарського суду від 18.03.2008, у справі № 36/396, визнано за акціонерною судноплавною компанією "Укррічфлот" (у формі відкритого акціонерного товариства) право постійного користування, розташованою в м. Києві на хуторі Микільському в Оболонському районі за адресою: пров. Лісовий, 5 (Межигірське лісництво-Димерське шосе).
Зазначеною постановою встановлено, що майнові права в т.ч. право постійного користування земельною ділянкою, розташованою на хуторі Микільському, перейшло до позивача в порядку правонаступництва у складі іншого майна разом з об'єктами нерухомого майна, розташованими на цій земельній ділянці і держава визнає цей факт на підставі ст.3 Закону України "Про державну реєстрацію речових прав на нерухоме майно та їх обтяжень".
Право користування земельною ділянкою відповідно до Закону України "Про державну реєстрацію речових прав на нерухоме майно та їх обтяжень" не оформлено.
Земельна ділянка не відноситься до зеленої зони.
Детальний план території або план зонування території відсутні.
Відповідно до витягу містобудівного кадастру від 11.08.2017 № 6792/0/12-53/12-03-17 земельна ділянка згідно Генерального плану м. Києва за функціональним призначенням належить до території спецпризначення.
Землі комунальної власності територіальної громади міста Києва.

6. Стан нормативно-правової бази у даній сфері правового регулювання.

Загальні засади та порядок відмови у наданні дозволу на розроблення документації із землеустрою визначено ст. 9, 118 Земельного кодексу України.

7. Фінансово-економічне обґрунтування.

Реалізація рішення не потребує додаткових витрат міського бюджету.

8. Прогноз соціально-економічних та інших наслідків прийняття рішення.

Рішення не тягне за собою жодних соціально-економічних та інших наслідків.

Доповідач: директор Департаменту земельних ресурсів Поліщук О.Г.

Директор Департаменту
земельних ресурсів **Поліщук О.Г.**

Заступник міського голови –
секретар Київської міської ради

Міщенку О.Г.
Слончаку В.В.

Прошу розглянути проект рішення від 12.09.2017 №08/231-2101/ПР в установленому порядку.

Пихтіній О.М.

Для контролю за проходженням та тиражування.

В.ПРОКОПІВ

В.ПРОКОПІВ

"14" вересня 2017 року
№ 08/231 – 2101/ПР

08/231-2101/ПР
12.09.2017

ВИКОНАВЧИЙ ОРГАН КИЇВСЬКОЇ МІСЬКОЇ РАДИ
(КИЇВСЬКА МІСЬКА ДЕРЖАВНА АДМІНІСТРАЦІЯ)

ДЕПАРТАМЕНТ ЗЕМЕЛЬНИХ РЕСУРСІВ

вул. Хрещатик, 32-а, м. Київ, 01601, тел. (044) 279-58-72, ф. (044) 288-07-57,
КБУ" Контактний центр міста Києва"(044) 15-51, E-mail: dzr@kievcity.gov.ua Код ЄДРПОУ 26199097

12.09.2017 № 057052-15897
на № _____ від

Заступнику міського голови –
секретарю Київради
В. ПРОКОПІВУ

Шановний Володимире Володимировичу!

Департамент земельних ресурсів виконавчого органу Київської міської ради (Київської міської державної адміністрації) підготував проект рішення Київської міської ради "Про відмову у наданні дозволу на розроблення проекту землеустрою щодо відведення земельної ділянки громадянину Шовкуну Андрію Петровичу на хуторі Микільському, 17 км Мінського проспекту, літ.У в Оболонському районі м. Києва для будівництва та обслуговування жилого будинку, господарських будівель і споруд" (справа К-30969) та направляє для подальшого розгляду у відповідних комісіях Київської міської ради, відповідно до регламенту Київської міської ради, затвердженого рішенням Київради від 07.07.2016 № 579/579.

З повагою
Директор О. Поліщук

П.6.4

КИЇВСЬКА МІСЬКА РАДА

СЕКРЕТАРІАТ

УПРАВЛІННЯ ПРАВОВОГО ЗАБЕЗПЕЧЕННЯ ДІЯЛЬНОСТІ КИЇВСЬКОЇ МІСЬКОЇ РАДИ

01044, м. Київ, вул. Хрещатик, 36, каб. 921

тел.: (044) 202-70-19

28.02.18 № 08/230-421

на № _____ від _____

Голові постійної комісії Київської міської ради з питань містобудування, архітектури та землекористування Міщенку О.Г.

Правовий висновок
до проекту рішення Київської міської ради "Про надання дозволу на розроблення проекту землеустрою щодо відведення земельної ділянки громадянину Назаренку Анатолію Володимировичу на вул. Підлипка, 28 у Дарницькому районі м. Києва для ведення індивідуального садівництва"
(К-31229)

Управління правового забезпечення діяльності Київської міської ради опрацювало поданий проект рішення та зазначає таке.

Пунктом 1 проекту рішення передбачається надати дозвіл на розроблення проекту землеустрою щодо відведення земельної ділянки громадянину Назаренку Анатолію Володимировичу на вул. Підлипка, **28** у Дарницькому районі м. Києва орієнтовною площею 0,02 га у власність для ведення індивідуального садівництва.

Згідно з даними пояснювальної записки земельна ділянка за адресою вул. Підлипка, 28, перебуває у приватній власності гр. Назаренко О.М. (державний акт на право власності на земельну ділянку від 31.10.2008 № 10-7-08429).

Також у матеріалах до проекту рішення міститься копія нотаріальної згоди гр. Назаренко О.М. від 05.05.2017 № 1047 на відведення земельної ділянки гр. Назаренку А.В. площею 0,02 га для ведення індивідуального садівництва по вулиці Підлипка, **28 "в"**.

Таким чином, проект рішення потребує уточнення адреси земельної

ділянки, щодо якої передбачається надати дозвіл на розроблення проекту землеустрою щодо її відведення.

В зв'язку з цим, управління правового забезпечення повертає проект рішення для доопрацювання.

Начальник управління В.В. Слончак

08/231-2238/ПР
25.09.2017

КИЇВСЬКА МІСЬКА РАДА

V сесія VIII скликання

РІШЕННЯ

№

Про надання дозволу на розроблення проекту землеустрою щодо відведення земельної ділянки громадянину Назаренку Анатолію Володимировичу на вул. Підлипка, 28 у Дарницькому районі м. Києва для ведення індивідуального садівництва

Київська міська рада
Департамент земельних ресурсів
Код земельної ділянки:
90:898:0070

Проект рішення (екз.1)
ПР-14208
від 20.09.2017 до справи
К-31229

2 347015 042082

Розглянувши клопотання про надання дозволу на розроблення проекту землеустрою щодо відведення земельної ділянки громадянину Назаренку Анатолію Володимировичу на вул. Підлипка, 28 у Дарницькому районі м. Києва та додані документи, керуючись статтями 9, 118 Земельного кодексу України, Законом України „Про внесення змін до деяких законодавчих актів України щодо розмежування земель державної та комунальної власності", пунктом 34 частини 1 статті 26 Закону України „Про місцеве самоврядування в Україні", Київська міська рада

ВИРІШИЛА:

1. Надати дозвіл на розроблення проекту землеустрою щодо відведення земельної ділянки громадянину Назаренку Анатолію Володимировичу на вул. Підлипка, 28 у Дарницькому районі м. Києва орієнтовною площею 0,02 га (земельна ділянка комунальної власності територіальної громади міста Києва) у власність для ведення індивідуального садівництва згідно з план-схемою (додаток до рішення) (К-31229).

2. Контроль за виконанням цього рішення покласти на постійну комісію Київської міської ради з питань містобудування, архітектури та землекористування.

Київський міський голова В.Кличко

виготовлено за допомогою ПК "Кадастр"

Оператор Левченко Ірина Богданівна

ПОДАННЯ:

Заступник голови Київської
міської державної адміністрації — О. Спасибко

Директор Департаменту
земельних ресурсів
виконавчого органу Київської міської ради
(Київської міської державної адміністрації) — О.Поліщук

Начальник управління аналітично-правової
роботи Департаменту земельних ресурсів
виконавчого органу Київської міської ради
(Київської міської державної адміністрації) — А. Гавриш

ПОГОДЖЕНО:

13.02.2018
Постійна комісія Київської міської ради
з питань містобудування, архітектури та
землекористування

Голова комісії — О.Міщенко

Секретар комісії — І.Картавий

Начальник управління
правового забезпечення діяльності
Київської міської ради — В.Слончак

Правовий висновок
від 28.02.2018 N 08/230-421

ПОЯСНЮВАЛЬНА ЗАПИСКА

№ ПЗ-26388 від 29.08.2017

до проекту рішення Київської міської ради:

Про надання дозволу на розроблення проекту землеустрою щодо відведення земельної ділянки громадянину Назаренку Анатолію Володимировичу на вул. Підлипка, 28 у Дарницькому районі м. Києва для ведення індивідуального садівництва

До справи
№ К-31229

2 347015 363880

1. Фізична особа:

Назва	***Назаренко Анатолій Володимирович***
Клопотання	***від 16.06.2017 № К-31229***

2. Відомості про земельну ділянку (кадастровий № 8000000000:90:898:0070к)

Місце розташування (адреса)	***м. Київ, р-н Дарницький, вул. Підлипка, 28***
Площа	***0,02 га***
Вид та термін користування	***Власність***
Вид використання	***для ведення індивідуального садівництва***

3. Обґрунтування прийняття рішення

На клопотання зацікавленої особи відповідно до ст. 9, 118 Земельного кодексу України та Порядку набуття прав на землю із земель комунальної власності у місті Києві, затвердженого рішенням Київради від 20.04.2017 № 241/2463, Департаментом земельних ресурсів виконавчого органу Київської міської ради (Київської міської державної адміністрації) розроблено проект рішення Київської міської ради.

4. Мета прийняття рішення.

Метою прийняття рішення є забезпечення реалізації встановленого Земельним кодексом України права особи на оформлення права користування (власності) на землю.

5. Особливі характеристики ділянки.

Наявність будівель і споруд на ділянці:

Вільна від капітальної забудови

Інші особливості:

За даними міського земельного кадстру запроектована до відведення земельна ділянка обліковується за гр. Назаренко О. М., яка надає свою згоду та не заперечує щодо відведення земельної ділянки заявнику (нотаріально засвідчена згода від 05.05.2017 № 1047). Земельна ділянка прмикає до присадибної ділянки гр. Назаренко О. М. (державний акт на право власності на земельну ділянку від 31.10.2008 № 10-7-08429). Відповідно до Генерального плану міста Києва, територія за функціональним призначенням належить до садибної житлової забудови. Детальний план території не розроблено. Земельна ділянка вільна від капітальної забудови та розташована за межами червоних ліній вулиці Підлипка.

6. Стан нормативно-правової бази у даній сфері правового регулювання.

Загальні засади та порядок отримання дозволу на розроблення документації із землеустрою визначено ст. 9, 118 Земельного кодексу України.

7. Фінансово-економічне обґрунтування.

Реалізація рішення не потребує додаткових витрат міського бюджету.

8. Прогноз соціально-економічних та інших наслідків прийняття рішення.

Наслідками прийняття розробленого проекту рішення стане:

- реалізація зацікавленою особою своїх прав щодо використання земельної ділянки;

Доповідач: директор Департаменту земельних ресурсів Поліщук О.Г.

Директор Департаменту
земельних ресурсів **Поліщук О.Г.**

Заступник міського голови –
секретар Київської міської ради

Міщенку О.Г.
Слончаку В.В.

Прошу розглянути проект рішення від 25.09.2017 №08/231-2238/ПР в установленому порядку.

Пихтіній О.М.

Для контролю за проходженням та тиражування.

В.ПРОКОПІВ

В.ПРОКОПІВ

"25" вересня 2017 року
№ 08/231 – 2238/ПР

08/231-2238/ПР
25.09.2017

ВИКОНАВЧИЙ ОРГАН КИЇВСЬКОЇ МІСЬКОЇ РАДИ
(КИЇВСЬКА МІСЬКА ДЕРЖАВНА АДМІНІСТРАЦІЯ)

ДЕПАРТАМЕНТ ЗЕМЕЛЬНИХ РЕСУРСІВ

вул. Хрещатик, 32-а, м. Київ, 01601, тел. (044) 279-58-72, ф. (044) 288-07-57,
КБУ" Контактний центр міста Києва"(044) 15-51, E-mail: dzr@kievcity.gov.ua Код ЄДРПОУ 26199097

22.09.2017 № 057052-16672
на № _____ від

Заступнику міського голови –
секретарю Київради
В. ПРОКОПІВУ

Шановний Володимире Володимировичу!

Департамент земельних ресурсів виконавчого органу Київської міської ради (Київської міської державної адміністрації) підготував проект рішення Київської міської ради "Про надання дозволу на розроблення проекту землеустрою щодо відведення земельної ділянки громадянину Назаренку Анатолію Володимировичу на вул. Підлипка, 28 у Дарницькому районі м. Києва для ведення індивідуального садівництва" (справа К-31229) та направляє для подальшого розгляду у відповідних комісіях Київської міської ради, відповідно до регламенту Київської міської ради, затвердженого рішенням Київради від 07.07.2016 № 579/579.

З повагою,
Директор О. Поліщук

П. 6.8

КИЇВСЬКА МІСЬКА РАДА

СЕКРЕТАРІАТ

УПРАВЛІННЯ ПРАВОВОГО ЗАБЕЗПЕЧЕННЯ ДІЯЛЬНОСТІ КИЇВСЬКОЇ МІСЬКОЇ РАДИ

01044, м. Київ, вул. Хрещатик, 36, каб. 921 *тел.: (044) 202-70-19*

01.03.2018 №08/230-433

на №_____ від_____

Голові постійної комісії Київської міської ради з питань містобудування, архітектури та землекористування
Міщенку О.Г.

Правовий висновок
до проекту рішення Київської міської ради
"Про передачу товариству з обмеженою відповідальністю "Стоїк-Авто" земельної ділянки для будівництва та обслуговування об'єктів інженерної, транспортної, енергетичної інфраструктури (крім об'єктів дорожнього сервісу) на площі Либідській у Печерському районі м. Києва"
(справа Д-7120)

Управління правового забезпечення діяльності Київської міської ради опрацювало поданий проект рішення та зазначає таке.

Проектом рішення передбачається затвердити проект землеустрою щодо відведення земельної ділянки товариству з обмеженою відповідальністю "Стоїк-Авто" для будівництва та обслуговування об'єктів інженерної, транспортної, енергетичної інфраструктури (крім об'єктів дорожнього сервісу) на площі Либідській у Печерському районі м. Києва, а також передати цьому товариству в оренду на 5 років земельну ділянку площею 0,1405 га (кадастровий номер 8000000000:82:107:0003).

Згідно з частиною третьою статті 24 Закону України "Про регулювання містобудівної діяльності" у разі відсутності плану зонування або детального плану території, затвердженого відповідно до вимог цього Закону, передача (надання) земельних ділянок із земель державної або комунальної власності у

власність чи користування фізичним та юридичним особам для містобудівних потреб забороняється.

У матеріалах, доданих до проекту рішення, не вказана інформація про наявність затвердженого відповідно до вимог законодавства плану зонування або детального плану території.

У зв'язку з цим управління повертає проект рішення для його доопрацювання з метою приведення у відповідність до вимог Закону України "Про регулювання містобудівної діяльності".

Начальник управління В.В. Слончак

08/231-2729/ПР
15.11.2017

КИЇВСЬКА МІСЬКА РАДА

V СЕСІЯ VIII СКЛИКАННЯ

РІШЕННЯ

№

Про передачу товариству з обмеженою відповідальністю "Стоїк-Авто" земельної ділянки для будівництва та обслуговування об'єктів інженерної, транспортної, енергетичної інфраструктури (крім об'єктів дорожнього сервісу) на площі Либідській у Печерському районі м. Києва

Київська міська рада
Департамент земельних ресурсів
Код земельної ділянки
82:107:0003

Проект рішення (екз.1)
ПР-14583
від 15.11.2017 до справи
Д-7120
Заява ДЦ № 63007-00202003 031-03 від 11.07.2017
2 347015 045830

Відповідно до статей 9, 83, 92, 122, 123, 134 Земельного кодексу України, Закону України «Про внесення змін до деяких законодавчих актів України щодо розмежування земель державної та комунальної власності», пункту 34 частини першої статті 26 Закону України «Про місцеве самоврядування в Україні» та розглянувши проект землеустрою щодо відведення земельної ділянки, Київська міська рада вирішила:

ВИРІШИЛА:

1. Затвердити проект землеустрою щодо відведення земельної ділянки товариству з обмеженою відповідальністю "Стоїк-Авто" для будівництва та обслуговування об'єктів інженерної, транспортної, енергетичної інфраструктури (крім об'єктів дорожнього сервісу) на площі Либідській у Печерському районі м. Києва (категорія земель – землі промисловості, транспорту, зв'язку, енергетики, оборони та іншого призначення, код КВЦПЗ 12.04, заява ДЦ від 11.07.2017 № 63007-002020035-031-03, справа Д-7120).

2. Передати товариству з обмеженою відповідальністю "Стоїк-Авто" (ідентифікаційний код 30971192), за умови виконання пункту 3 цього рішення, в оренду на 5 років земельну ділянку площею 0,1405 га (кадастровий номер 8000000000:82:107:0003, витяг з Державного земельного кадастру № НВ-8000563322017) для будівництва та обслуговування об'єктів інженерної, транспортної, енергетичної інфраструктури (крім об'єктів дорожнього сервісу) на площі Либідській у Печерському районі м. Києва із земель комунальної власності територіальної громади міста Києва.

3

3. Товариству з обмеженою відповідальністю "Стоїк-Авто":

3.1. Виконувати обов'язки землекористувача відповідно до статті 96 Земельного кодексу України.

3.2. У місячний термін надати до Департаменту земельних ресурсів виконавчого органу Київської міської ради (Київської міської державної адміністрації) документи, визначені чинним законодавством, необхідні для укладання договору оренди земельної ділянки.

3.3. Забезпечити вільний доступ для прокладання нових, ремонту та експлуатації існуючих інженерних мереж та споруд, що знаходяться в межах земельної ділянки.

3.4. Питання майнових відносин вирішувати в установленому порядку.

3.5. Виконати вимоги, викладені в листах Департаменту містобудування та архітектури від 01.04.2015 № 3772/0/12/19-15, Департаменту земельних ресурсів виконавчого органу Київської міської ради (Київської міської державної адміністрації) від 04.07.2017 № 057041-11590.

3.6. Питання пайової участі та укладення з Департаментом економіки та інвестицій виконавчого органу Київської міської ради (Київської міської державної адміністрації) договору про пайову участь вирішувати в порядку та випадках, встановлених законодавством.

3.7. У разі необхідності проведення реконструкції чи нового будівництва питання оформлення дозвільної, проектно-кошторисної документації та питання пайової участі вирішувати в порядку, визначеному законодавством України.

3.8. Питання сплати відновної вартості зелених насаджень або укладання охоронного договору на зелені насадження вирішувати відповідно до рішення Київської міської ради від 27.10.2011 № 384/6600 «Про затвердження Порядку видалення зелених насаджень на території міста Києва» (із змінами і доповненнями).

3.9. Дотримуватись обмежень у використанні земельної ділянки, зазначених у витязі з Державного земельного кадастру.

4. Попередити землекористувача, що використання землі не за цільовим призначенням тягне за собою припинення права користування нею відповідно до вимог статей 141, 143 Земельного кодексу України.

5. Контроль за виконанням цього рішення покласти на постійну комісію Київської міської ради з питань містобудування, архітектури та землекористування.

Київський міський голова В.Кличко

ПОДАННЯ:

Заступник голови Київської міської державної адміністрації — О.Спасибко

Директор Департаменту земельних ресурсів виконавчого органу Київської міської ради (Київської міської державної адміністрації) — О.Поліщук

Начальник управління аналітично-правової роботи Департаменту земельних ресурсів виконавчого органу Київської міської ради (Київської міської державної адміністрації) — А.Гавриш

ПОГОДЖЕНО:

04.12.2017

Постійна комісія Київської міської ради з питань містобудування, архітектури та землекористування

Голова — О.Міщенко

Секретар — І.Картавий

Начальник управління правового забезпечення діяльності Київської міської ради — В. Слончак

Правовий висновок від 01.03.2018 N 08/230-433

Постійна комісія Київської міської ради з питань транспорту, зв'язку та реклами

Голова — О. Окопний

Секретар — А. Задерейко

КИЇВСЬКА МІСЬКА РАДА

VIII СКЛИКАННЯ

ПОСТІЙНА КОМІСІЯ З ПИТАНЬ МІСТОБУДУВАННЯ, АРХІТЕКТУРИ ТА ЗЕМЛЕКОРИСТУВАННЯ

01044, м. Київ, вул. Хрещатик, 36, к. 1007 *тел./факс (044) 202-73-09*

№ 08/281-1505к

Витяг з протоколу № 28/61
засідання постійної комісії Київської міської ради з питань
містобудування, архітектури та землекористування
від 04.12.2017

16.1.13. Про розгляд проекту рішення «Про передачу товариству з обмеженою відповідальністю «Стоїк-Авто» земельної ділянки для будівництва та обслуговування об'єктів інженерної, транспортної, енергетичної інфраструктури (крім об'єктів дорожнього сервісу) на площі Либідській у Печерському районі м. Києва», **доручення заступника міського голови – секретаря Київської міської ради від 15.11.2017 №08/231-2729/ПР.**

Кадастрова справа Д-7120, ПР-14583 від 15.11.2017.

Проект рішення паралельно опрацьовується постійною комісією Київської міської ради з питань транспорту, зв`язку та реклами.

До постійної комісії Київської міської ради з питань містобудування, архітектури та землекористування надійшли листи ТОВ «Стоїк-Авто» від 23.06.2017 вх. №08/11249 щодо коригування площі земельної ділянки, а саме: 0,14 га та від 28.07.2017 вх. №08/13186 щодо коригування цільового призначення земельної ділянки, а саме: викласти його у такій редакції: «для влаштування та обслуговування об'єктів інженерної, транспортної, енергетичної інфраструктури».

Земельна ділянка площею 0,1405 га - в оренду на 5 років.

ВИРІШИЛИ: ***Підтримати проект рішення*** «Про передачу товариству з обмеженою відповідальністю «Стоїк-Авто» земельної ділянки для будівництва та обслуговування об'єктів інженерної, транспортної, енергетичної інфраструктури (крім об'єктів дорожнього сервісу) на площі Либідській у Печерському районі м. Києва» ***з рекомендаціями, а саме: виключити з цільового призначення земельної ділянки слова «будівництва та», враховуючи звернення товариства з обмеженою відповідальністю «Стоїк-Авто» від 28.07.2017 вх. №08/13186.***

Рішення прийнято.

З протоколом вірно.

Голова комісії **О. Г. Міщенко**

Секретар комісії **І. Л. Картавий**

6

ПОЯСНЮВАЛЬНА ЗАПИСКА

№ ПЗ-25750 від 31.07.2017

до проекту рішення Київської міської ради:

Про передачу товариству з обмеженою відповідальністю "Стоїк-Авто" земельної ділянки для будівництва та обслуговування об'єктів інженерної, транспортної, енергетичної інфраструктури (крім об'єктів дорожнього сервісу) на площі Либідській у Печерському районі м. Києва

До кадастрової справи
№ Д-7120

2 347015 357506

1. Юридична особа:

Назва	***Товариство з обмеженою відповідальністю "Стоїк-Авто"***
Клопотання	***від 31.01.2015 № К-24325***
Лист про використання права мовчазної згоди	***від 06.04.2015 № 08/6110***

2. Відомості про земельну ділянку (кадастровий № 8000000000:82:107:0003)

Місце розташування (адреса)	***м. Київ, р-н Печерський, площа Либідська***
Площа	***0,1405 га***
Вид та термін користування	***Право в процесі оформлення (Оренда на 5 років)***
Вид використання	***Для будівництва та обслуговування об'єктів інженерної, транспортної, енергетичної інфраструктури***
Нормативна грошова оцінка (за попереднім розрахунком*)	***4 268 202 грн. 59 коп. відповідно витягу з технічної документації ПР-01846 від 21.07.2017***

*Наведені розрахунки нормативної грошової оцінки не є остаточними і будуть уточнені відповідно до вимог чинного законодавства при підготовці документу, що посвідчує право на землю.

3. Обґрунтування прийняття рішення

На замовлення зацікавленої особи землевпорядною організацією розроблено проект землеустрою щодо відведення земельної ділянки, який згідно із ст. 186-1 Земельного кодексу України погоджено з відповідними органами, зокрема:

орган архітектури	***№ 6107/0/12/09-16 від 26.05.2016***
територіальний орган, що здійснює реалізацію державної політики у сфері земельних відносин	***№ 1283/82-17/20-15 від 05.05.2017***

Відповідно до Земельного кодексу України та Порядку передачі (надання) земельних ділянок в користування або у власність у місті Києві, затвердженого рішенням Київської міської ради від 20.04.2017 № 241/2463, Департаментом земельних ресурсів виконавчого органу Київської міської ради (Київської міської державної адміністрації) розроблено проект рішення Київської міської ради.

4. Мета прийняття рішення.

Метою прийняття рішення є забезпечення реалізації встановленого Земельним кодексом України права особи на оформлення права користування (власності) на землю.

5. Особливі характеристики ділянки.

Наявність будівель і споруд на ділянці:	***Вільна від капітальної забудови***
Інші особливості :	***Земельна ділянка належить до земель комунальної власності.*** ***Ділянка відводиться, як додаткова (в межах червоних ліній) до ділянки, яка на підставі рішення Київської міської ради від 21.12.2006 № 378/435, площею 0,5607 га (кадастровий номер 8000000000:82:107:0001) передана в оренду на 15 років ТОВ "Стоїк-Авто" для будівництва, експлуатації та обслуговування паркінгу з автосалоном (договір оренди земельної ділянки від 18.10.2007 № 82-6-00455).*** ***Відповідно до Генерального плану міста територія за функціональним призначенням належить до території вулиць та доріг.*** ***Проектом землеустрою визначено категорію земель – землі промисловості, транспорту, зв'язку, енергетики, оборони та іншого призначення, код КВЦПЗ – 12.04.***

6. Стан нормативно-правової бази у даній сфері правового регулювання.

Загальні засади та порядок передачі земельних ділянок у власність чи користування юридичним особам визначено Земельним кодексом України та Порядком набуття прав на землю із земель комунальної власності у місті Києві, затвердженим рішенням Київради від 20.04.2017 № 241/2463.

Рішення про передачу (надання) земельної ділянки може бути прийнято Київською міською радою з урахуванням вимог статті 24 Закону України "Про регулювання містобудівної діяльності".

7. Фінансово-економічне обґрунтування.

Реалізація рішення не потребує додаткових витрат міського бюджету.

Відповідно до Податкового Кодексу України, Закону України "Про оренду землі" та рішення Київради від 12.12.2016 №554/1558 "Про Бюджет м.Києва на 2017 рік" (зі змінами) (дод.10) орієнтовний розмір орендної плати складатиме ***128 046 грн. 08 коп. (3%)***

8. Прогноз соціально-економічних та інших наслідків прийняття рішення.

Наслідками прийняття розробленого проекту рішення стане:
- реалізація зацікавленою особою своїх прав щодо використання земельної ділянки;

Доповідач: директор Департаменту земельних ресурсів Поліщук О.Г.

Директор Департаменту
земельних ресурсів **Поліщук О.Г.**

Заступник міського голови –
секретар Київської міської ради

Міщенку О.Г.
Окопному О.Ю.
Слончаку В.В.

Прошу розглянути проект рішення від 15.11.2017 №08/231-2729/ПР в установленому порядку.

Пихтіній О.М.

Для контролю за проходженням та тиражування.

Юнаковій С.М.
Давтяну Д.О. – до відома

В.ПРОКОПІВ

В.ПРОКОПІВ

"15" листопада 2017 року
№ 08/231 – 2729/ПР

08/231- 2729/ПР
15.11.2017

ВИКОНАВЧИЙ ОРГАН КИЇВСЬКОЇ МІСЬКОЇ РАДИ
(КИЇВСЬКА МІСЬКА ДЕРЖАВНА АДМІНІСТРАЦІЯ)

ДЕПАРТАМЕНТ ЗЕМЕЛЬНИХ РЕСУРСІВ

вул. Хрещатик, 32-а, м. Київ, 01601, тел. (044) 279-58-72, ф. (044) 288-07-57,
КБУ" Контактний центр міста Києва"(044) 15-51, E-mail: dzr@kievcity.gov.ua Код ЄДРПОУ 26199097

15.11.2017 № 057052-20404
на № _____ від

Заступнику міського голови –
секретарю Київради
В. ПРОКОПІВУ

Шановний Володимире Володимировичу!

Департамент земельних ресурсів виконавчого органу Київської міської ради (Київської міської державної адміністрації) підготував проект рішення Київської міської ради «Про передачу товариству з обмеженою відповідальністю "Стоїк-Авто" земельної ділянки для будівництва та обслуговування об'єктів інженерної, транспортної, енергетичної інфраструктури (крім об'єктів дорожнього сервісу) на площі Либідській у Печерському районі м. Києва» (справа Д-7120) та направляє для подальшого розгляду у відповідних комісіях Київської міської ради, відповідно до регламенту Київської міської ради, затвердженого рішенням Київради від 07.07.2016 № 579/579.

З повагою
Директор

О. Поліщук

П. 6.9

2193/ПР

КИЇВСЬКА МІСЬКА РАДА

СЕКРЕТАРІАТ

УПРАВЛІННЯ ПРАВОВОГО ЗАБЕЗПЕЧЕННЯ ДІЯЛЬНОСТІ КИЇВСЬКОЇ МІСЬКОЇ РАДИ

01044, м. Київ, вул. Хрещатик, 36, каб. 921 *тел.: (044) 202-70-19*

01.03.2018 № 08/230-437

на № _____ від _____

Голові постійної комісії
Київської міської ради з питань
містобудування, архітектури та
землекористування
Міщенку О.Г.

Правовий висновок
до проекту рішення Київської міської ради
"Про розірвання договору на право тимчасового довгострокового користування землею від 24.04.2000 № 88-5-00060, укладеного між Київською міською радою та громадянкою Нейкурс Ліаною Василівною для експлуатації та обслуговування адміністративно-офісної будівлі на вул. Краснодарській, 46 у Шевченківському районі м. Києва"

Управління правового забезпечення діяльності Київської міської ради опрацювало поданий проект рішення та зазначає таке.

Проектом рішення передбачається розірвати договір на право тимчасового довгострокового користування землею від 24 квітня 2000 року № 88-5-00060, укладеного між Київською міською радою та громадянкою Нейкурс Ліаною Василівною для експлуатації та обслуговування адміністративно-офісної будівлі на вул. Краснодарській, 46 у Шевченківському районі м. Києва (далі - Договір) на підставі пункту 8 рішення Київської міської ради від 23 вересня 1999 року № 26/528 "Про надання і вилучення земельних ділянок та припинення права користування землею".

Відповідно до пункту 3.1 Договору Київська міська рада має право в разі використання землекористувачем земельної ділянки *не за цільовим призначенням* або *не у відповідності з генеральним планом будівництва* достроково розірвати даний договір.

У матеріалах, доданих до проекту рішення, міститься копія акта обстеження земельної ділянки від 04 квітня 2017 року № 17-0485/10, складений посадовою особою Департаменту земельних ресурсів виконавчого органу

Київської міської ради (Київської міської державної адміністрації) (далі - Департамент) відповідно до Порядку здійснення самоврядного контролю за використанням та охороною земель у м. Києві, затвердженого рішенням Київської міської ради від 25 вересня 2003 року № 16/890 (далі - Порядок).

У зазначеному акті вказується, що земельна ділянка не використовується за цільовим призначенням.

Слід зазначити, що згідно з підпунктом 3.1 пункту 3 Порядку Департамент при здійсненні самоврядного контролю за використанням і охороною земель у місті Києві відповідно до покладених на нього завдань проводить обстеження земельних ділянок щодо їх використання землекористувачами та складає відповідні *акти обстеження земельних ділянок* для розгляду Київською міською радою *питань про поновлення договорів оренди земельних ділянок*.

Разом з цим відповідно до підпунктів 6.1, 6.2 пункту 6 Порядку Департамент після виявлення порушень земельного законодавства складає *акт перевірки дотримання вимог земельного законодавства* та дає вказівку про необхідність усунення порушень земельного законодавства.

Акт перевірки дотримання вимог земельного законодавства та вказівка про необхідність усунення порушень земельного законодавства складаються у двох примірниках, один з яких видається особі, яка вчинила порушення земельного законодавства, або направляється їй поштою.

В акті перевірки дотримання вимог земельного законодавства зазначаються: номер акта перевірки; прізвище, ім'я, по батькові фізичної особи або найменування юридичної особи, щодо яких проводиться перевірка, та їх адреси або місцезнаходження; прізвище, ім'я, по батькові та посада працівника Головного управління, який здійснює перевірку; дата та підстави проведення перевірки дотримання вимог земельного законодавства; дані про земельну ділянку (місце розташування, розмір, цільове призначення, наявність документів, що посвідчують право власності або право користування земельною ділянкою, та інші дані); виявлені порушення земельного законодавства; пояснення фізичної, юридичної особи з приводу виявлених порушень земельного законодавства.

Отже, акт обстеження земельної ділянки складається Департаментом для розгляду Київською міською радою питань про поновлення договорів оренди земельних ділянок, проте предмет проекту рішення не стосується питання поновлення Договору, а копії акта перевірки дотримання вимог земельного законодавства або інформації про наявність такого акта в проекті рішення не міститься.

Щодо можливості дострокового розірвання Договору з підстави використання земельної ділянки не у відповідності до генерального плану будівництва слід зазначити наступне.

В акті обстеження земельної ділянки від 04 квітня 2017 року № 17-0485/10, складеного посадовою особою Департаменту (про який згадувалось вище) зазначено, що на земельній ділянці відсутній

адміністративний будинок та знаходиться об'єкт незавершеного будівництва (фундамент).

Згідно з частиною першою статті 6 Закону України "Про регулювання містобудівної діяльності" управління у сфері містобудівної діяльності здійснюється Верховною Радою України, Кабінетом Міністрів України, Верховною Радою Автономної Республіки Крим, Радою міністрів Автономної Республіки Крим, центральним органом виконавчої влади, що забезпечує формування державної політики у сфері містобудування, центральним органом виконавчої влади, що реалізує державну політику у сфері містобудування, центральним органом виконавчої влади, що реалізує державну політику з питань державного архітектурно-будівельного контролю та нагляду, органами державного архітектурно-будівельного контролю, іншими уповноваженими органами містобудування та архітектури, місцевими державними адміністраціями, органами місцевого самоврядування.

Управління у сфері містобудівної діяльності та архітектурно-будівельного контролю здійснюється шляхом, зокрема, *контролю за дотриманням законодавства у сфері містобудівної діяльності*, вимог будівельних норм, державних стандартів і правил, положень містобудівної документації всіх рівнів, вихідних даних для проектування об'єктів містобудування (далі - вихідні дані), проектної документації (частина перша статті 7 зазначеного Закону).

Відповідно до пунктів 2, 5 Порядку здійснення державного архітектурно-будівельного контролю, затвердженого постановою Кабінету Міністрів України від 23 травня 2011 року № 553, державний архітектурно-будівельний контроль здійснюється за дотриманням:

1) вимог законодавства у сфері містобудівної діяльності, проектної документації, будівельних норм, стандартів і правил, положень містобудівної документації всіх рівнів, вихідних даних для проектування об'єктів містобудування, технічних умов, інших нормативних документів під час виконання підготовчих і будівельних робіт, архітектурних, інженерно-технічних і конструктивних рішень, застосування будівельної продукції;

2) порядку здійснення авторського і технічного нагляду, ведення загального та (або) спеціальних журналів обліку виконання робіт (далі - загальні та (або) спеціальні журнали), виконавчої документації, складення актів на виконані будівельно-монтажні та пусконалагоджувальні роботи;

3) інших вимог, установлених законодавством, будівельними нормами, правилами та проектною документацією, щодо створення об'єкта будівництва.

Державний архітектурно-будівельний контроль здійснюється у порядку проведення планових та позапланових перевірок за територіальним принципом.

Проте, до проекту рішення не додано матеріалів, які б підтверджували наявність порушень містобудівного законодавства або генерального плану орендарем, установлених відповідно до діючого законодавства.

В пояснювальній записці до проекту рішення вказується, що Головне управління ДФС у м. Києві у відповідь на депутатське звернення надіслало лист від 12 квітня 2017 року № 40/4/26-15 (копія міститься в матеріалах, доданих до

проекту рішення), в якому міститься інформація про наявність у орендаря станом на 10 квітня 2017 року заборгованості по земельному податку.

Договір не мітить такої підстави для достроково його розірвання як наявність заборгованості по земельному податку.

Відповідно до статті 24 Закону України "Про оренду землі" орендодавець має право вимагати від орендаря своєчасного внесення орендної плати.

Слід зазначити, що згідно зі статтею 32 Закону України "Про оренду землі" на вимогу однієї із сторін договір оренди землі може бути достроково розірваний *за рішенням суду в разі невиконання сторонами обов'язків, передбачених статтями 24 і 25 цього Закону та умовами договору*, в разі випадкового знищення чи пошкодження об'єкта оренди, яке істотно перешкоджає передбаченому договором використанню земельної ділянки, а також на підставах, визначених Земельним кодексом України та іншими законами України.

Враховуючи наведене, проект рішення повертається управлінням без погодження.

Начальник управління В.В. Слончак

08/231-2193/ПР
20.09.2017

КИЇВСЬКА МІСЬКА РАДА

V СЕСІЯ VIII СКЛИКАННЯ

РІШЕННЯ

_____№_____ ПРОЕКТ

Про розірвання договору на право тимчасового довгострокового користування землею від 24.04.2000 № 88-5-00060, укладеного між Київською міською радою та громадянкою Нейкурс Ліаною Василівною для експлуатації та обслуговування адміністративно-офісної будівлі на вул. Краснодарській, 46 у Шевченківському районі м. Києва

Відповідно до статей 9, 83, 93, 96, 141 Земельного кодексу України, статті 651 Цивільного кодексу України, пункту 34 частини першої статті 26 Закону України «Про місцеве самоврядування», статті 31 Закону України «Про оренду землі», пунктів 1.2, 3.1 договору на право тимчасового довгострокового користування землею від 24.04.2000 № 88-5-00060 та у зв'язку з порушенням генерального плану будівництва, містобудівної документації, відсутністю об'єкта, для обслуговування та експлуатації якого надана земельна ділянка, використанням землекористувачем земельної ділянки не за цільовим призначенням, з порушенням обов'язків землекористувача, а також у зв'язку з систематичною несплатою земельного податку, Київська міська рада

ВИРІШИЛА:

1. Розірвати договір на право тимчасового довгострокового користування землею від 24.04.2000 № 88-5-00060, укладений між Київською міською радою та громадянкою Нейкурс Ліаною Василівною для експлуатації та обслуговування адміністративно-офісної будівлі на вул. Краснодарській, 46 у Шевченківському районі м. Києва на підставі п. 8 рішення Київської міської ради від 23.09.1999 № 26/528 «Про надання і вилучення земельних ділянок та припинення права користування землею».

2. Виконавчому органу Київської міської ради (Київській міській державній адміністрації):

2.1. Вчинити організаційно-правові дії щодо зняття з реєстрації договору на право тимчасового довгострокового користування землею, що визначений пунктом 1 цього рішення.

2.2. Проінформувати громадянку Нейкурс Ліану Василівну про прийняття цього рішення у семиденний строк з моменту набрання ним чинності.

3. Офіційно оприлюднити це рішення в газеті Київської міської ради «Хрещатик».

4. Контроль за виконанням цього рішення покласти на постійну комісію Київської міської ради з питань містобудування, архітектури та землекористування.

Київський міський голова В. Кличко

ПОДАННЯ:

Депутат Київської міської ради С. Кутняк

Депутат Київської міської ради І. Картавий

Депутат Київської міської ради П. Антоненко

ПОГОДЖЕНО:

13.02.2018

Голова постійної комісії Київської міської ради з питань містобудування, архітектури та землекористування О. Міщенко

Секретар постійної комісії Київської міської ради з питань містобудування, архітектури та землекористування І. Картавий

Начальник управління правового забезпечення діяльності Київської міської ради В. Слончак

Правовий висновок від 01.03.2018 №08/230-437

ПОЯСНЮВАЛЬНА ЗАПИСКА
до проекту рішення Київської міської ради
«Про розірвання договору на право тимчасового довгострокового користування землею від 24.04.2000 № 88-5-00060, укладеного між Київською міською радою та громадянкою Нейкурс Ліаною Василівною для експлуатації та обслуговування адміністративно-офісної будівлі на вул. Краснодарській, 46 у Шевченківському районі м. Києва»

1. Обґрунтування необхідності прийняття рішення

На підставі рішення Київської міської ради від 23.09.1999 № 26/528 був укладений договір на право тимчасового довгострокового користування землею від 24.04.2000 № 88-5-00060 (далі – Договір) між Київською міською радою та громадянкою Нейкурс Ліаною Василівною для експлуатації та обслуговування адміністративно-офісної будівлі на вул. Краснодарській, 46 у Шевченківському районі м. Києва.

Цим же рішенням надано громадянці Нейкурс Ліані Василівні за умови виконання п. 1 Додатка 8 до цього рішення в тимчасове довгострокове користування строком на 24 роки земельну ділянку площею 0,044 га для експлуатації та обслуговування адміністративно-офісної будівлі на вул. Краснодарській, 46 у Шевченківському районі м. Києва за рахунок земель міської забудови.

Згідно з пунктом 1.2 Договору, земельна ділянка площею 0,044 га (кадастровий номер 8000000000:88:031:0004) надавалась для експлуатації та обслуговування адміністративно-офісної будівлі. Проте землекористувач самовільно знищив будівлю, що підтверджується актом обстеження земельної ділянки № 17-0485/10 від 04.04.2017, складеного Департаментом земельних ресурсів виконавчого органу Київської міської ради (Київської міської державної адміністрації) (далі – Акт). Відтак на земельній ділянці відсутній об'єкт, для експлуатації та обслуговування якого надавалася ця земельна ділянка.

Окрім того, самовільне знищення будівлі свідчить про порушення Договору, генерального плану будівництва та містобудівного законодавства. При розробці проекту відведення земельної ділянки та при прийнятті рішення про надання земельної ділянки в тимчасове довгострокове користування враховувався генеральний план будівництва. Більше того, в п. 3.1 Договору чітко зазначено про право Київради на одностороннє розірвання договору в разі використання земельної ділянки не за цільовим призначенням та не у відповідності до генерального плану будівництва. Генеральний план будівництва є проектною документацією для будівництва відповідно до чинного законодавства, зокрема відповідно до вимог Національного Стандарту України ДСТУ Б А.2.4-4:2009 «Правила виконання робочої документації генеральних планів». Оскільки при наданні земельної ділянки генеральний план будівництва включав адміністративно-господарську будівлю, яка розташовувалася на земельній ділянці, то її знищення є порушенням генерального плану будівництва.

Відповідно до пункту 3.2 Договору землекористувач зобов'язався використовувати земельну ділянку площею 0,044 га (кадастровий номер

8000000000:88:031:0004) відповідно до цільового призначення та вносити земельний податок щоквартально рівними долями не пізніше 15 числа останнього місяця кварталу.

Окрім того, пункт 3.2 Договору передбачає самостійні підстави для розірвання договору в односторонньому позасудовому порядку: використання землекористувачем земельної ділянки не за цільовим призначенням та порушення генерального плану будівництва.

Однак, відповідно до Акту встановлено, що зазначена земельна ділянка частково огороджена парканом, не використовується за цільовим призначенням, на ній відсутній адміністративний будинок та знаходиться об'єкт незавершеного будівництва (фундамент), чагарники і значна кількість будівельного та іншого сміття.

Додатково зазначаю, що засмічення земельної ділянки та її неналежний стан свідчить про порушення орендарем основних обов'язків землекористувача, визначених статтею 96 Земельного кодексу України, а також про порушення законодавства про охорону довкілля та екологічні вимоги.

Окрім того, Головне управління ДФС у м. Києві у відповідь на депутатське звернення від 24.03.2017 № 08/279/08/140-726 надіслало лист від 12.04.2017 № 40/4/26-15, у якому вказало, що на підставі статті 286 Податкового кодексу України фізичній особі Нейкурс Ліані Василівні у 2016 році сформовано та направлено податкове повідомлення рішення щодо сплати земельного податку. Станом на 10.04.2017 заборгованість по земельному податку складає 34,7 тис. гривень.

Слід також відзначити, що відповідно до Акту, базова вартість 1 кв. м вказаної земельної ділянки становить 837,48 грн. Таким чином, вартість усієї ділянки площею 440 кв. м становить 368941,2 грн. При такій вартості земельної ділянки сума річного податкового зобов`язання Нейкурс Л. В. становить всього 3684 грн. на рік (1% згідно з п. 2.1 Договору). Враховуючи відомості Головного управління ДФС у м. Києві, згідно з якими заборгованість Нейкурс Л. В. по сплаті земельного податку за земельну ділянку на вул. Краснодарській, 46 складає 34,7 тис. грн, очевидно, що громадянка систематично впродовж кількох років не вносить земельний податок за користування земельною ділянкою на вул. Краснодарській, 46 у Шевченківському районі м. Києва.

Вищезазначене свідчить про наявність обох підстав, визначених у п. 3.2 Договору, що дають право на одностороннє розірвання договору.

Відповідно до статті 651 Цивільного кодексу України розірвання договору допускається лише за згодою сторін, **якщо інше не встановлено договором або законом.**

Відповідно до частини 4 статті 31 Закону України «Про оренду землі» розірвання договору оренди землі в односторонньому порядку не допускається, **якщо інше не передбачено законом або цим договором**.

Згідно зі статтею 96 Земельного кодексу України, землекористувач зобов'язаний додержуватися вимог законодавства про охорону довкілля, забезпечувати використання землі за цільовим призначенням, зберігати корисні властивості землі.

Відповідно до ст. 141 Земельного кодексу України підставами припинення права користування земельною ділянкою є використання земельної

ділянки не за цільовим призначенням та систематична несплата земельного податку.

Таким чином, землекористувач, громадянка Нейкурс Ліана Василівна, не виконала щонайменше чотири зобов'язання, покладені на неї Договором: 1) використання земельної ділянки за цільовим призначенням; 2) дотримання генерального плану будівництва; 3) систематична сплата земельного податку; 4) виконання вимог чинного законодавства про охорону довкілля та дотримання екологічних вимог.

Отже, враховуючи чинне законодавство України й положення Договору, Київська міська рада має підстави для дострокового одностороннього позасудового розірвання вказаного договору.

Слід також зазначити, що систематичне невиконання землекористувачем зобов'язання щодо сплати земельного податку призвело до завдання матеріальної шкоди територіальній громаді міста Києва, що виражається в недоотриманні ресурсів дохідної частини бюджету міста.

2. Цілі та завдання прийняття рішення

Цілями та завданнями прийняття даного рішення є забезпечення дотримання рішень Київської міської ради, містобудівного законодавства, раціонального використання земельних ресурсів та охорони довкілля в місті Києві, а також забезпечення прав та інтересів територіальної громади міста Києва шляхом розірвання з недобросовісним землекористувачем договору на право тимчасового довгострокового користування землею від 24.04.2000 № 88-5-00060, укладеного між Київською міською радою та громадянкою Нейкурс Ліаною Василівною для експлуатації та обслуговування адміністративно-офісної будівлі на вул. Краснодарська, 46 у Шевченківському районі м. Києва.

3. Загальна характеристика та основні положення проекту рішення

Проект рішення передбачає:

– розірвання договору на право тимчасового довгострокового користування землею від 24.04.2000 № 88-5-00060, укладеного між Київською міською радою та громадянкою Нейкурс Ліаною Василівною для експлуатації та обслуговування адміністративно-офісної будівлі на вул. Краснодарській, 46 у Шевченківському районі м. Києва на підставі п. 8 рішення Київської міської ради від 23.09.1999 № 26/528 «Про надання і вилучення земельних ділянок та припинення права користування землею»;

– надання доручення виконавчому органу Київської міської ради (Київській міській державній адміністрації) вчинити організаційно-правові дії щодо зняття з реєстрації договору на право тимчасового довгострокового користування землею, що визначений пунктом 1 цього рішення, та проінформувати громадянку Нейкурс Ліану Василівну про прийняття цього рішення у семиденний строк з моменту набрання ним чинності;

– офіційне оприлюднення цього рішення в газеті Київської міської ради «Хрещатик»;

– покладення контролю за виконанням цього рішення на постійну комісію Київської міської ради з питань містобудування, архітектури та землекористування.

4. Стан нормативно-правової бази у даній сфері правового регулювання

Дана сфера суспільних відносин врегульована статтями 9, 83, 93, 96, 141 Земельного кодексу України, статтею 651 Цивільного кодексу України, пунктом 34 частини першої статті 26 Закону України «Про місцеве самоврядування», статтею 31 Закону України «Про оренду землі».

5. Фінансово-економічне обґрунтування

Реалізація проекту рішення не потребує додаткового виділення коштів з міського бюджету.

6. Прогноз соціально-економічних та інших наслідків прийняття рішення

Прийняття даного рішення реалізує право Київської міської ради на вжиття санкцій щодо недобросовісного користувача земельної ділянки, дозволить забезпечити раціональне використання земельних ресурсів на території міста Києва, створить належні умови для повернення земельної ділянки до придатного для експлуатації стану.

7. Суб'єкти подання проекту рішення

Суб'єктами подання даного проекту рішення є депутати Київської міської ради VIII скликання, члени депутатської фракції «Всеукраїнське об'єднання «Свобода» у Київській міській раді Кутняк Святослав Вікторович, Картавий Іван Леонідович та Антоненко Прохор Дмитрович.

8. Доповідач на пленарному засіданні

Доповідач на пленарному засіданні сесії Київської міської ради – депутат Київської міської ради VIII скликання, член депутатської фракції «Всеукраїнське об'єднання «Свобода» у Київській міській раді Кутняк Святослав Вікторович.

Особа, відповідальна за супровід проекту рішення — депутат Київської міської ради VIII скликання, член депутатської фракції «Всеукраїнське об'єднання «Свобода» у Київській міській раді Кутняк Святослав Вікторович.

Депутат Київської міської ради **Святослав Кутняк**

Поряд з цим, Нейкурс Ліана Василівна РНОКПП 2611013623 перебуває на обліку, як платник земельного податку за земельну ділянку, розташовану за адресою:

- м. Київ, вул. Краснодарська, 46 на підставі договору на право тимчасового довгострокового користування від 24.04.2000 № 88-5-00060, площею 0,044 га, кадастровий номер 8000000000:88:031:0004, термін дії договору 24 роки.

Відповідно до пункту 286.5 статті 286 Податкового кодексу нарахування фізичним особам сум податку проводиться контролюючими органами (за місцем знаходження земельної ділянки), які надсилають (вручають) платникові за місцем його реєстрації до 1 липня поточного року податкове повідомлення-рішення про внесення податку за формою, встановленою у порядку, визначеному статтею 58 Податкового кодексу.

На підставі статті 286 Податкового кодексу фізичній особі Нейкурс Л.В. у 2016 році сформовано та направлено податкове повідомлення рішення щодо сплати земельного податку. Заборгованість по земельному податку станом на 10.04.2017 складає 34,7 тис. гривень.

З повагою

Начальник Л.Д. Демчейко

Рижова
461-76-45

ДЕРЖАВНА ФІСКАЛЬНА СЛУЖБА УКРАЇНИ

ГОЛОВНЕ УПРАВЛІННЯ ДФС
у м. Києві

вул. Шолуденка, 33/19, м. Київ, 04116, тел.: (044) 461-76-15, факс (044) 461-77-57
www.kyiv.sfs.gov.ua; e-mail: kyiv.official@sfs.gov.ua; Код ЄДРПОУ 39439980

12.04.2017 № 40 14/26-15-12-04-14 на № _____ від _____

Депутатові Київської міської ради
Кутняк С.В.
вул. Хрещатик, 36
м. Київ, 01044

Про розгляд листа

Шановний Святославе Вікторовичу!

Головне управління ДФС у м. Києві розглянуло депутатське звернення від 24.03.2017 № 08/279/08/140/726 (вх. від 03.04.2017 №30/4) щодо плати за землю у межах своїх повноважень повідомляє.

Основним законодавчим актом, що регулює земельні відносини в Україні, є Земельний кодекс України від 25.10.2001 № 2768-III, справляння плати за землю здійснюється відповідно до Податкового кодексу України від 02.12.2010 № 2755-VI, зі змінами (далі - Податковий кодекс).

За даними державної податкової інспекції у Шевченківському районі ГУ ДФС у м. Києві ТОВ «Союз-Інформ», код ЄДРПОУ 19022659 перебуває на обліку, як платник орендної плати за земельні ділянки, розташовані за адресами:

- м. Київ, вул. Мельникова, 3 на підставі договору оренди від 16.03.2007 № 91-6-00636, площею 0,1852 га, кадастровий номер 8000000000: 91:115:0004, термін дії договору оренди 10 років;
- м. Київ, вул. Мельникова, 3 на підставі договору оренди від 16.03.2007 № 91-6-00636, площею 0,0407 га, кадастровий номер 8000000000: 91:115:0012, термін дії договору оренди 5 років.

ТОВ «Союз-Інформ», код ЄДРПОУ 19022659 станом на 01.04.2017 сплачено податкові зобов'язання по орендній платі за землю відповідно до задекларованих податкових зобов'язань. Заборгованість по орендній платі за землю станом на 10.04.2017 відсутня.

К
ГУ ДФС У М.КИЄВІ
40/4/26-15-12-04-14 від 12.04.2017
2-04

2562

Договір

60

на право тимчасового довгострокового користування землею

Договір укладено "24" квітня 2000р. Київською міською радою в особі міського голови Омельченка Олександра Олександровича (01044, м. Київ , вул. Хрещатик, 36) з одного боку, та громадянкою Нейкурс Ліаною Василівною (03190, м.Київ, вул.Саратовська, 37-а) з другого боку, про нижченаведене:

1. Предмет договору

1.1. Київська міська рада на підставі рішення від 23.09.99 № 26/528 надає, а громадянка Нейкурс Ліана Василівна приймає в тимчасове користування земельну ділянку загальною площею 0.0440 га згідно з планом землекористування, що додається.

1.2. Земельна ділянка надається *в тимчасове довгострокове користування строком на 24 (двадцять чотири) роки для експлуатації та обслуговування адміністративно-офісної будівлі на вул.Краснодарській, 46 у Радянському районі м.Києва.*

2. Плата за землю

2.1. Плата за землю вноситься землекористувачем згідно Закону України "Про плату за землю" у вигляді *земельного податку* у розмірі *одного відсотку у рік від грошової оцінки земельної ділянки, що оподатковується* на рахунок *25420720370024, код 13050200 у Радянському відділенні УСБ, МФО 322238*

3. Права та обов'язки сторін

3.1.Київська міська рада має право в разі використання землекористувачем земельної ділянки не за цільовим призначенням або не у відповідності з генеральним планом будівництва:

- достроково розірвати даний договір.

3.2. Землекористувач

а) має право:

- самостійно господарювати на землі згідно з цільовим призначенням земельної ділянки;
- переважного поновлення договору після закінчення строку його дії та за інших рівних умов;
- зводити будівлі та споруди згідно з проектом та генеральним планом будівництва, затвердженими в установленому законодавством порядку і при наявності ордеру на виконання будівельних робіт.

б) зобов'язаний:

- виконувати вимоги діючого законодавства;
- використовувати землю відповідно до цільового призначення;
- охороняти земельну ділянку від самовільного захоплення та самовільної забудови іншими суб'єктами;
- після заключення договору на право тимчасового користування в 20-ти денний строк подати в державну податкову адміністрацію за місцем розташування земельної ділянки розрахунок плати за землю та копію договору на право тимчасового користування землею;
- вносити плату щоквартально рівними долями не пізніше 15 числа останнього місяця кварталу;
- сплачувати пеню у розмірі 0,3 відсотка суми недоїмки за кожний день прострочення внесення земельного податку у строки, встановлені цим договором;
- щороку, не пізніше строку, встановленого діючим законодавством України, звітувати перед державною податковою адміністрацією району за місцем розташування земельної ділянки про сплату земельного податку за користування землею;
- забезпечити вільний доступ для прокладки нових, ремонту та експлуатації існуючих інженерних мереж і споруд на них, що знаходяться в межах закріплюваної території.

4. Додаткові умови

4.1. Взаємовідносини сторін, не урегульовані цим договором, регламентуються діючим законодавством.

4.2. Спори розглядаються у порядку, встановленому діючим законодавством.

Договір укладено в двох примірниках з яких перший видано _____
громадянці Нейкурс Ліані Василівні

а другий зберігається у *Київському міському управлінні земельних ресурсів.*

Договір набуває чинності з моменту його реєстрації.

МП

Київська міська рада

Міський голова

_____ О. Омельченко

Землекористувач

гр. Нейкурс Ліана Василівна

_____ Л.Нейкурс

Договір зареєстровано у книзі реєстрації договорів на право тимчасового користування землею

24 [illegible] 2000 за № 88-5-00060

ПЛАН ТИМЧАСОВОГО ЗЕМЛЕКОРИСТУВАННЯ N 88031004

(довгострокового строком на 24 роки)

Нейкурс Ліани Василівни

адреса ділянки : *вул. Краснодарська, 46 у Радянському районі м. Києва*

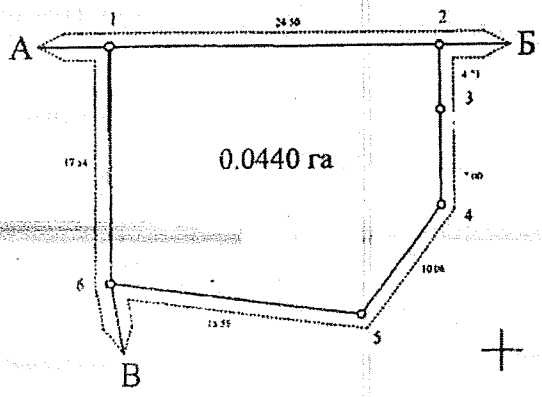

Масштаб 1 : 500

ОПИС МЕЖ

Від А до Б	Землі загального користування (вул.Краснодарська)
Від Б до В	КП "Київтрактородеталь"
Від В до А	ЖБК " Нивки"

Начальник Київського міського управління земельних ресурсів

А. Муховиков

Св
відск.

ВИКОНАВЧИЙ ОРГАН КИЇВСЬКОЇ МІСЬКОЇ РАДИ
(КИЇВСЬКА МІСЬКА ДЕРЖАВНА АДМІНІСТРАЦІЯ)

ДЕПАРТАМЕНТ ЗЕМЕЛЬНИХ РЕСУРСІВ

вул. Хрещатик, 32-а, м. Київ, 01601, тел. (044) 279-58-72, ф. 288-07-57,
КБУ "Контактний центр міста Києва"(044) 15-51, E-mail: dzr@kievcity.gov.ua Код ЄДРПОУ 26199097

06.04.2017 № 0570291-6072
на № 08/279/08-140-719 від 22.03.2017

Депутату Київської міської ради
Кутняку С.В.

Шановний Святославе Вікторовичу!

На Ваше депутатське звернення стосовно земельної ділянки на вул. Краснодарській, 46 у Шевченківському районі Департамент земельних ресурсів виконавчого органу Київської міської ради (Київської міської державної адміністрації) направляє матеріали обстеження зазначеної земельної ділянки.

Додаток на 2 арк. в 1 прим.

З повагою

Директор О.Поліщук

Новаковський 288-09-23

вх. № 057/5217 від 27.03.2017

ВИКОНАВЧИЙ ОРГАН КИЇВСЬКОЇ МІСЬКОЇ РАДИ
(КИЇВСЬКА МІСЬКА ДЕРЖАВНА АДМІНІСТРАЦІЯ)
ДЕПАРТАМЕНТ ЗЕМЕЛЬНИХ РЕСУРСІВ

01601, м. Київ, вул. Хрещатик, 32а тел. 288 09 23

АКТ
обстеження земельної ділянки

№ 17-0485/10 ***від 04.04.2017*** ***м. Київ***

Обстеження земельної ділянки *на вул. Краснодарській, 46 у Шевченківському районі міста Києва, кадастровий номер 8000000000:88:031:0004.*
(код земельної ділянки)
проведене посадовою особою Департаменту земельних ресурсів відповідно до Порядку здійснення самоврядного контролю за використанням і охороною земель м. Києва, затвердженого рішенням сесії Київської міської ради від 25.09.2003р. № 16/890, ст. ст. 187, 189 Земельного кодексу України *головним спеціалістом відділу землеустрою та моніторингу земель Шевченківського району Ліневичем Петром Леонідовичем*
(посада, прізвище, ім'я, по батькові)
на підставі *звернення депутата Київської міської ради Кутняка С.В. від 22.03.2017 №08/279/08/140-719 .*
(дата, номер)
в присутності _____
_____
_____
(посада, прізвище, ім'я, по батькові представника суб'єкта господарювання)

В ході обстеження встановлено:

- дані про земельну ділянку та її стан:

Вид документа на користування: *договір на право тимчасового довгострокового користування землею від 24.04.2000 № 88-5-00060.*
Цільове призначення: *експлуатації та обслуговування адміністративно-офісної будівлі*
Фактичне використання: *будівельний майданчик*
Площа згідно відводу: *0,0440*
Площа по факту: *не встановлено*
Економіко-планувальна зона: *321*
Базова вартість 1 кв. м. земельної ділянки: *837,48 грн*
Плата за землю: *інформація відсутня*

- результати обстеження: *здійснено обстеження земельної ділянки, яка пунктом 8 рішення Київської міської ради від 23.09.1999 № 26/528 площею 0,0440 га (кадастровий номер 8000000000:88:031:0004) надана в тимчасове довгострокове користування строком на 24 роки гр. Нейкурс Ліані Василівні для експлуатації та обслуговування адміністративно-офісної будівлі на вул. Краснодарській, 46 у Шевченківському районі м. Києва (договір на право тимчасового довгострокового користування землею від 24.04.2000 № 88-5-00060).*

Під час обстеження встановлено, що на зазначена земельна ділянка часково огороджена парканом, не використовується за цільовим призначенням, на ній відсутній адміністративний будинок та знаходиться об'єкт незавершеного будівництва (фундамент), чагарники і значна кількість будівельного та іншого сміття.

Додатки: *план-схема земельної ділянки*

(план-схема земельної ділянки – обов'язково, інші необхідні матеріали)

Посадова особа Департаменту земельних ресурсів _____ *(підпис)* *Ліневич П.Л.* *(прізвище, і. б.)*

При обстеженні були присутні: _____ _____

_____ *(підпис)* _____ *(прізвище ,і. б.)*

Доповнення та зауваження до акту: _____

З актом ознайомлений, копію акту отримав _____ *(підпис)* _____ *(прізвище, і. б.)*

Копія акту відправлена поштою _____ *(дата)* *вих. №* _____

Начальник відділу землеустрою та моніторингу земель Шевченківського району _____ *(підпис)* *Новаковський Д.І.* *(прізвище, і. б.)*

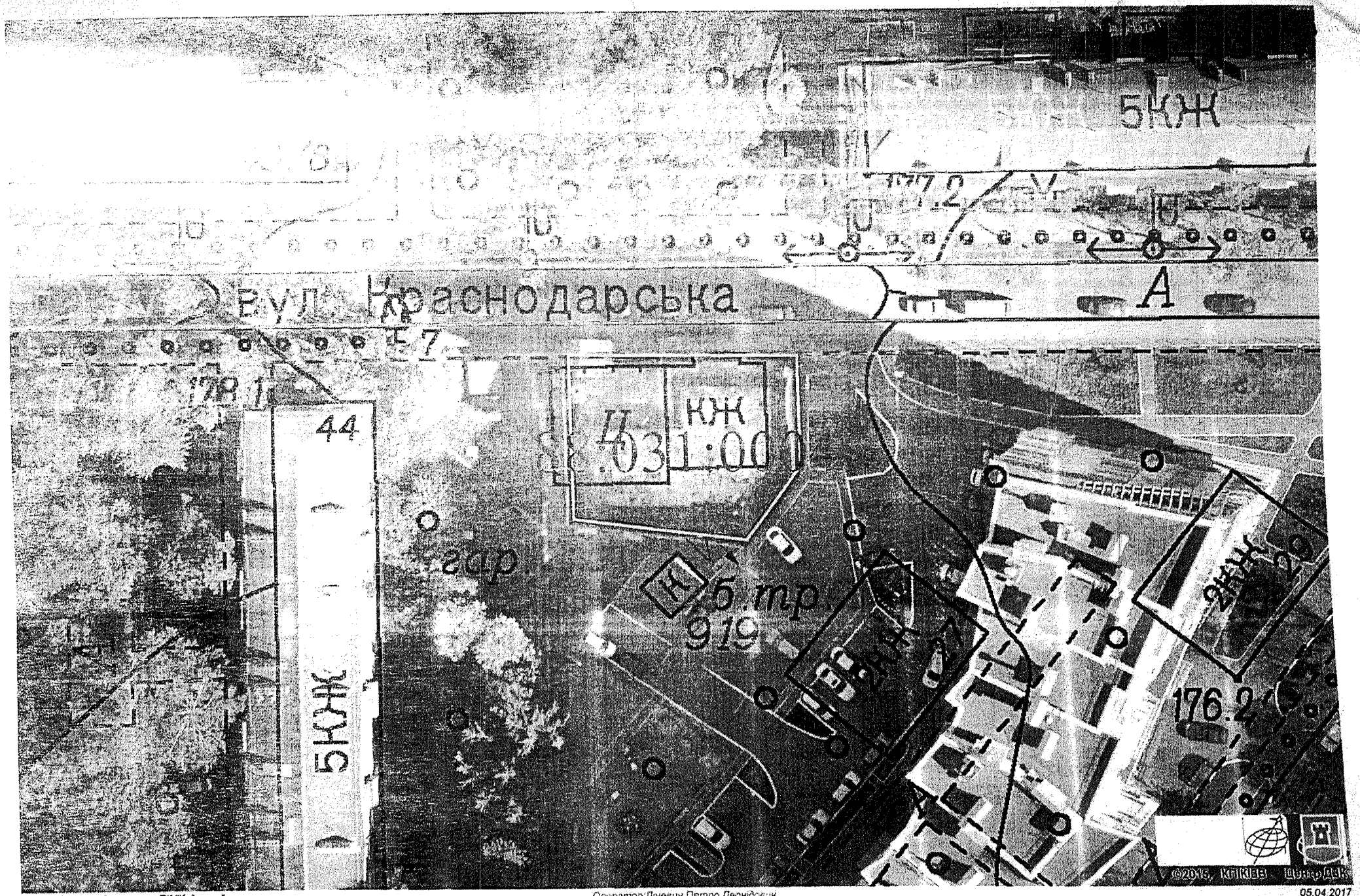

виготовлено за допомогою ПК "Кадастр"

Оператор Ліневич Петро Леонідович

05.04.2017

Заступник міського голови –
секретар Київської міської ради

Міщенку О.Г.
Слончаку В.В.

Прошу розглянути проект рішення від 20.09.2017 №08/231-2193/ПР в установленому порядку.

Пихтіній О.М.

Для контролю за проходженням та тиражування.

Лазор Л.В.
Спасибку О.В. – до відома

Спасибку О.В. – до відома

В.ПРОКОПІВ

В.ПРОКОПІВ

“20” вересня 2017 року
№ 08/231 – 2193/ПР

вересня 2017 року
– 2193/ПР

08/231-2193/ПР
20.09.2017

ДЕПУТАТ

КИЇВСЬКОЇ МІСЬКОЇ РАДИ VIII СКЛИКАННЯ

"20" вересня 2017 р. №08/279/08/140-398

Заступнику Київського міського голови –
Секретарю Київської міської ради
Прокопіву В. В.

Шановний Володимире Володимировичу!

Відповідно до ст. 26 Регламенту Київської міської ради, прошу Вас надати доручення розглянути проект рішення «Про розірвання договору на право тимчасового довгострокового користування землею від 24.04.2000 № 88-5-00060, укладеного між Київською міською радою та громадянкою Нейкурс Ліаною Василівною для експлуатації та обслуговування адміністративно-офісної будівлі на вул. Краснодарській, 46 у Шевченківському районі м. Києва» на засіданні постійної комісії Київської міської ради з питань містобудування, архітектури та землекористування.

Додатки:

1. Проект рішення «Про розірвання договору на право тимчасового довгострокового користування землею від 24.04.2000 № 88-5-00060, укладеного між Київською міською радою та громадянкою Нейкурс Ліаною Василівною для експлуатації та обслуговування адміністративно-офісної будівлі на вул. Краснодарській, 46 у Шевченківському районі м. Києва». (2 арк.)
2. Пояснювальна записка до проекту рішення. (4 арк.)
3. Матеріали до проекту рішення. (9 арк.)
4. Електронна версія зазначених документів.

З повагою
Депутат Київської міської ради **Святослав Кутняк**

Виконавець:
Кутняк Святослав
0931631530

П. 6.10

КИЇВСЬКА МІСЬКА РАДА

СЕКРЕТАРІАТ

УПРАВЛІННЯ ПРАВОВОГО ЗАБЕЗПЕЧЕННЯ ДІЯЛЬНОСТІ КИЇВСЬКОЇ МІСЬКОЇ РАДИ

01044, м. Київ, вул. Хрещатик, 36, каб. 921 *тел.: (044) 202-70-19*

02.03.18 № 08/230-438

на № _____ від _____

Голові постійної комісії Київської міської ради з питань містобудування, архітектури та землекористування
Міщенку О.Г.

Правовий висновок
до проекту рішення Київської міської ради
"Про передачу громадянці Толчеєвій Тетяні Станіславівні земельної ділянки для експлуатації та обслуговування об'єкту інженерно-транспортної інфраструктури (крім об'єктів дорожнього сервісу) на Оболонській набережній, 65-а в Оболонському районі м. Києва" (справа Д-7380)

Управління правового забезпечення діяльності Київської міської ради опрацювало поданий проект рішення та зазначає таке.

Аналізуючи цільове призначення земельної ділянки, яку передбачається проектом рішення передати громадянці Толчеєвій Т.С., можна зробити висновок, що на ній розміщений об'єкт інженерно-транспортної інфраструктури.

Відповідно до пункту 5 статті 1 Закону України "Про регулювання містобудівної діяльності" інженерно-транспортна інфраструктура - це комплекс інженерних, транспортних **споруд і комунікацій**.

Проте, в пояснювальній записці до проекту рішення вказано, що земельна ділянка, яку передбачається передати в оренду громадянці Толчеєвій Т.С., вільна від капітальної забудови.

Враховуючи наведене передати земельну ділянку, про яку йдеться в проекті рішення, громадянці Толчеєвій Т.С. з цільовим призначенням "для експлуатації та обслуговування об'єкту інженерно-транспортної інфраструктури (крім об'єктів дорожнього сервісу)" є неможливим, оскільки на цій земельній ділянці відсутній об'єкт (споруда або комунікації, що перебувають у власності громадянки Толчеєвої Т.С.), щодо якого передбачається здійснення його експлуатація та обслуговування.

У зв'язку з цим проект рішення повертається без погодження.

Начальник управління В.В. Слончак

08/231-3272/ПР
26.12.2017

КИЇВСЬКА МІСЬКА РАДА

VI СЕСІЯ VIII СКЛИКАННЯ

РІШЕННЯ

_____№_____

Київська міська рада
Департамент земельних ресурсів
Код земельної ділянки
78:094:0168

Проект рішення (екз.1)
ПР-15018
до справи
Д-7380
Заява ДЦ № 50104-00244342-031-03 від 05.12.2017
2 347015 050186

Про передачу громадянці Толчеєвій Тетяні Станіславівні земельної ділянки для експлуатації та обслуговування об'єкту інженерно-транспортної інфраструктури (крім об'єктів дорожнього сервісу) на Оболонській набережній, 65-а в Оболонському районі м. Києва

Відповідно до статей 9, 83, 93, 116, 123, 124, 134 Земельного кодексу України, Закону України «Про внесення змін до деяких законодавчих актів України щодо розмежування земель державної та комунальної власності», пункту 34 частини першої статті 26 Закону України «Про місцеве самоврядування в Україні» та розглянувши проект землеустрою щодо відведення земельної ділянки, Київська міська рада

ВИРІШИЛА:

1. Затвердити проект землеустрою щодо відведення земельної ділянки громадянці Толчеєвій Тетяні Станіславівні для експлуатації та обслуговування об'єкту інженерно-транспортної інфраструктури (крім об'єктів дорожнього сервісу) на Оболонській набережній, 65-а в Оболонському районі м. Києва (категорія земель – землі промисловості, транспорту, зв'язку, енергетики, оборони та іншого призначення, код КВЦПЗ 12.04, справа **Д-7380**, заява ДЦ № 50104-00244342-031-03 від 05.12.2017).

2. Передати громадянці Толчеєвій Тетяні Станіславівні, за умови виконання пункту 3 цього рішення, в оренду на 15 років земельну ділянку площею 0,0140 га (кадастровий номер 8000000000:78:094:0168, витяг з Державного земельного кадастру № НВ-8000630062017) для експлуатації та обслуговування об'єкту інженерно-транспортної інфраструктури (крім об'єктів дорожнього сервісу) на Оболонській набережній, 65-а в Оболонському районі м. Києва із земель

2

комунальної власності територіальної громади міста Києва.

3. Громадянці Толчеєвій Тетяні Станіславівні:

3.1. Виконувати обов'язки землекористувача відповідно до вимог статті 96 Земельного кодексу України.

3.2. У місячний термін надати до Департаменту земельних ресурсів виконавчого органу Київської міської ради (Київської міської державної адміністрації) документи, визначені чинним законодавством, необхідні для укладання договору оренди земельної ділянки.

3.3. Питання пайової участі та укладення з Департаментом економіки та інвестицій виконавчого органу Київської міської ради (Київської міської державної адміністрації) договору про пайову участь вирішувати в порядку та випадках, встановлених законодавством.

3.4. Виконати вимоги, викладені в листі Департаменту містобудування та архітектури від 02.12.2016 № 11347/0/12-4/19-16.

3.6. Забезпечити вільний доступ для прокладання нових, ремонту та експлуатації існуючих інженерних мереж і споруд, що знаходяться в межах земельної ділянки.

3.7. Дотримуватись обмежень у використанні земельної ділянки, зазначених у витязі з Державного земельного кадастру.

3.8. Питання сплати відновної вартості зелених насаджень або укладання охоронного договору на зелені насадження вирішувати відповідно до рішення Київської міської ради від 27.10.2011 № 384/6600 «Про затвердження Порядку видалення зелених насаджень на території міста Києва» (із змінами і доповненнями).

3.9. Питання майнових відносин вирішувати в установленому порядку.

4. Попередити землекористувача, що використання земельної ділянки не за цільовим призначенням тягне за собою припинення права користування нею відповідно до вимог статей 141, 143 Земельного кодексу України.

5. Контроль за виконанням цього рішення покласти на постійну комісію Київської міської ради з питань містобудування, архітектури та землекористування.

Київський міський голова В.Кличко

ПОДАННЯ:

Заступник голови Київської міської державної адміністрації — О. Спасибко

Директор Департаменту земельних ресурсів виконавчого органу Київської міської ради (Київської міської державної адміністрації) — О. Поліщук

Начальник управління аналітично-правової роботи Департаменту земельних ресурсів виконавчого органу Київської міської ради (Київської міської державної адміністрації) — А. Гавриш

ПОГОДЖЕНО:

13.02.2018

Постійна комісія Київської міської ради з питань містобудування, архітектури та землекористування

Голова — О. Міщенко

Секретар — І. Картавий

Начальник управління правового забезпечення діяльності Київської міської ради — В. Слончак

З правовим висновком від 22.03.2018 №08/230-XII

Постійна комісія Київської міської ради з питань транспорту, зв'язку та реклами

Голова — О. Окопний

Секретар — А. Задерейко

ПОЯСНЮВАЛЬНА ЗАПИСКА

№ ПЗ-28476/1 від 11.12.2017

до проекту рішення Київської міської ради:

Про передачу громадянці Толчеєвій Тетяні Станіславівні земельної ділянки для експлуатації та обслуговування об'єкту інженерно-транспортної інфраструктури (крім об'єктів дорожнього сервісу) на Оболонській набережній, 65-а в Оболонському районі м. Києва

До кадастрової справи
№ Д-7380

2 347017 800147

1. Фізична особа:

Назва	***Толчеєва Тетяна Станіславівна***
Клопотання	***від 09.10.2015 № К-25540***
Згода (доручення) на проектування	***від 16.10.2015 № К-25540***

2. Відомості про земельну ділянку (кадастровий № 8000000000:78:094:0168)

Місце розташування (адреса)	***м. Київ, р-н Оболонський, набережна Оболонська, 65а***
Площа	***0,0140 га***
Вид та термін користування	***Право в процесі оформлення (Оренда на 15 років)***
Вид використання	***для експлуатації та обслуговування об'єкту інженерно-транспортної інфраструктури (крім об'єктів дорожнього сервісу)***
Нормативна грошова оцінка (за попереднім розрахунком*)	***347 265 грн. 77 коп. відповідно витягу з технічної документації ПР-02259 від 08.12.2017***

*Наведені розрахунки нормативної грошової оцінки не є остаточними і будуть уточнені відповідно до вимог чинного законодавства при підготовці документу, що посвідчує право на землю.

3. Обґрунтування прийняття рішення

На замовлення зацікавленої особи землевпорядною організацією розроблено проект землеустрою щодо відведення земельної ділянки, який згідно із ст. 186-1 Земельного кодексу України погоджено з відповідними органами, зокрема:

орган архітектури	***№ 11491/0/12-4/09-16 від 07.12.2016***
територіальний орган, що здійснює реалізацію державної політики у сфері земельних відносин	***№ 6027/82-17 від 17.08.2017***

Відповідно до Земельного кодексу України та Порядку передачі (надання) земельних ділянок в користування або у власність у місті Києві, затвердженого рішенням Київської міської ради від 20.04.2017 № 241/2463, Департаментом земельних ресурсів виконавчого органу Київської міської ради (Київської міської державної адміністрації) розроблено проект рішення Київської міської ради.

4. Мета прийняття рішення.

Метою прийняття рішення є забезпечення реалізації встановленого Земельним кодексом України права особи на оформлення права користування (власності) на землю.

5. Особливі характеристики ділянки.

Наявність будівель і споруд на ділянці: ***Вільна від капітальної забудови***

Інші особливості : ***Земельна ділянка раніше буда відведена Оболонській районній державній адміністрації у м. Києві для будівництва житлових будинків з об'єктами соціально-культурного та побутового призначення в 3-а мікрорайоні житлового масиву Оболонь на просп. Героїв Сталінграда (п. 31 рішення Київради від 08.11.2001 № 85/1519, договір оренди земельної ділянки від 10.09.2002 N 78-6-00061 було знято з реєстрації у зв'язку з закінченням терміну його дії).***
Земельна ділянка примикає до ділянки, яка перебуває у власності гр. Толчеєвої Т.С. згідно державного акту на право власності на земельну ділянку від 29.09.2010 № 04-7-02685.
Земельна ділянка не входить до зеленої зони та прибережних захисних смуг.
Червоні лінії земельну ділянку не перетинають
Детальний план території або план зонування території відсутні.
Відповідно до Генерального плану міста територія за функціональним призначенням належить території багатоповерхової житлової забудови.
Категорія земель - землі промисловості, транспорту, зв'язку, енергетики, оборони та іншого призначення.
Земельна ділянка комунальної власності територіальної громади міста Києва.
Громадянка Толчеєва Т.С. звернулась до Київради (доручення від 29.11.2017 № 08/Т-9786) про уточнення цільового призначення земельної ділянки при підготовці проекту рішення Київради, а саме викласти його в наступній редакції: «для експлуатації та обслуговування об'єкту інженерно-транспортної інфраструктури (крім об'єктів дорожнього сервісу)».

6. Стан нормативно-правової бази у даній сфері правового регулювання.

Загальні засади та порядок передачі земельних ділянок у власність чи користування юридичним особам визначено Земельним кодексом України та Порядком набуття прав на землю із земель комунальної власності у місті Києві, затвердженим рішенням Київради від 20.04.2017 № 241/2463.

Рішення про передачу (надання) земельної ділянки може бути прийнято Київською міською радою з урахуванням вимог статті 24 Закону України "Про регулювання містобудівної діяльності".

7. Фінансово-економічне обґрунтування.

Реалізація рішення не потребує додаткових витрат міського бюджету.

Відповідно до Податкового Кодексу України, Закону України "Про оренду землі" та рішення Київради від 12.12.2016 №554/1558 "Про Бюджет м.Києва на 2017 рік" (зі змінами) (дод.10) орієнтовний розмір орендної плати складатиме ***10 417 грн. 97 коп. (3%)***

8. Прогноз соціально-економічних та інших наслідків прийняття рішення.

Наслідками прийняття розробленого проекту рішення стане:
- реалізація зацікавленою особою своїх прав щодо використання земельної ділянки

Доповідач: директор Департаменту земельних ресурсів Поліщук О.Г.

Директор Департаменту
земельних ресурсів **Поліщук О.Г.**

Заступник міського голови –
секретар Київської міської ради

Міщенку О.Г.
Окопному О.Ю.
Слончаку В.В.

Прошу розглянути проект рішення від 26.12.2017 №08/231-3272/ПР в установленому порядку.

Пихтіній О.М.

Для контролю за проходженням та тиражування.

Юнаковій С.М.
Давтяну Д.О. – до відома

В.ПРОКОПІВ

В.ПРОКОПІВ

"26" грудня 2017 року
№ 08/231 – 3272/ПР

08/231-3272/ПР
26.12.2017

ВИКОНАВЧИЙ ОРГАН КИЇВСЬКОЇ МІСЬКОЇ РАДИ
(КИЇВСЬКА МІСЬКА ДЕРЖАВНА АДМІНІСТРАЦІЯ)

ДЕПАРТАМЕНТ ЗЕМЕЛЬНИХ РЕСУРСІВ

вул. Хрещатик, 32-а, м. Київ, 01601, тел. (044) 279-58-72, ф. (044) 288-07-57,
КБУ" Контактний центр міста Києва"(044) 15-51, E-mail: dzr@kievcity.gov.ua Код ЄДРПОУ 26199097

21.12.2017 № 057052-23318
на № _____від

Заступнику міського голови –
секретарю Київради
В. ПРОКОПІВУ

Шановний Володимире Володимировичу!

Департамент земельних ресурсів виконавчого органу Київської міської ради (Київської міської державної адміністрації) підготував проект рішення Київської міської ради «Про передачу громадянці Толчеєвій Тетяні Станіславівні земельної ділянки для експлуатації та обслуговування об'єкту інженерно-транспортної інфраструктури (крім об'єктів дорожнього сервісу) на Оболонській набережній, 65-а в Оболонському районі м. Києва» (справа Д-7380) та направляє для подальшого розгляду у відповідних комісіях Київської міської ради, відповідно до регламенту Київської міської ради, затвердженого рішенням Київради від 07.07.2016 № 579/579.

З повагою
Директор О. Поліщук

П. 6,11

КИЇВСЬКА МІСЬКА РАДА

СЕКРЕТАРІАТ

УПРАВЛІННЯ ПРАВОВОГО ЗАБЕЗПЕЧЕННЯ ДІЯЛЬНОСТІ КИЇВСЬКОЇ МІСЬКОЇ РАДИ

01044, м. Київ, вул. Хрещатик, 36, каб. 921

тел.: (044) 202-70-19

05.03.2018 № 08/230-451

на № _____ від _____

Голові постійної комісії Київської міської ради з питань містобудування, архітектури та землекористування
Міщенку О.Г.

Правовий висновок
до проекту рішення Київської міської ради
"Про передачу ПУБЛІЧНОМУ АКЦІОНЕРНОМУ ТОВАРИСТВУ "ВТБ БАНК" земельних ділянок для експлуатації нежитлової будівлі офісу та її обслуговування та для організації під'їздів до офісу на бульв. Вацлава Гавела, 6 корп. 3 літ. "У" у Солом'янському районі м. Києва"
(справа А-23098)

Управління правового забезпечення діяльності Київської міської ради опрацювало поданий проект рішення та зазначає таке.

Пунктом 1 проекту рішення передбачається відмовити товариству з обмеженою відповідальністю "Металургійний центр" в поновленні договору оренди земельної ділянки від 23 лютого 2010 року № 72-6-00594 площею 0,2506 га (кадастровий номер 8000000000:69:052:0026), укладеного між Київською міською радою та товариством з обмеженою відповідальністю "Металургійний центр" для благоустрою та влаштування гостьової автостоянки та під'їздів до офісу на бульв. Івана Лепсе, 6 (корпус 3 літера "У") у Солом'янському районі м. Києва.

Пунктом 2 проекту рішення передбачається передати ПУБЛІЧНОМУ АКЦІОНЕРНОМУ ТОВАРИСТВУ "ВТБ БАНК" в оренду на 5 років земельні ділянки, зокрема, площею 0,2506 га (кадастровий номер

8000000000:69:052:0026) для організації під'їздів до офісу на бульв. Вацлава Гавела, 6 корп. 3 літ "У" у Солом'янському районі м. Києва.

В пояснювальній записці до проект рішення вказано, що земельна ділянка (кадастровий номер 8000000000:69:052:0026) розташована в межах червоних ліній та примикає до земельної ділянки (кадастровий номер 8000000000:69:052:0055), на якій розташований громадсько-офісний центр (літера "У"), який належить ПУБЛІЧНОМУ АКЦІОНЕРНОМУ ТОВАРИСТВУ "ВТБ БАНК".

Отже земельна ділянка (кадастровий номер 8000000000:69:052:0026) вільна від капітальної забудови.

Постійна комісія Київської міської ради з питань транспорту, зв'язку та реклами підтримала проект рішення з рекомендацією *виключити* з нього земельну ділянку площею 0,2506 га (кадастровий номер 8000000000:69:052:0026) для організації під'їздів до офісу, оскільки дана *земельна ділянка включає тротуар* і його передача в оренду ПУБЛІЧНОМУ АКЦІОНЕРНОМУ ТОВАРИСТВУ "ВТБ БАНК" може унеможливити вільний безпечний рух пішоходів (протокол засідання комісії № 23 від 13 грудня 2017 року).

Відповідно до частини другої статті 124 Земельного кодексу України передача в оренду земельних ділянок, що перебувають у державній або комунальній власності, здійснюється за результатами *проведення земельних торгів*, крім випадків, встановлених частинами другою, третьою статті 134 цього Кодексу.

Згідно з частиною першою статті 134 Земельного кодексу України земельні ділянки державної чи комунальної власності або права на них (оренда, суперфіцій, емфітевзис), у тому числі з розташованими на них об'єктами нерухомого майна державної або комунальної власності, підлягають продажу окремими лотами на конкурентних засадах (земельних торгах), крім випадків, встановлених частиною другою цієї статті.

Частиною другою статті 134 Земельного кодексу України передбачено, що не підлягають продажу на конкурентних засадах (земельних торгах) земельні ділянки державної чи комунальної власності або права на них у разі: розташування на земельних ділянках об'єктів нерухомого майна (будівель, споруд), що перебувають у власності фізичних або юридичних осіб; використання земельних ділянок для потреб, пов'язаних з користуванням надрами, та спеціального водокористування відповідно до отриманих дозволів; використання релігійними організаціями, які легалізовані в Україні, земельних ділянок під культовими будівлями; будівництва об'єктів, що в повному обсязі здійснюється за кошти державного та місцевих бюджетів; надання земельних ділянок підприємствам, установам і громадським організаціям у сфері культури і мистецтв (у тому числі національним творчим спілкам та їх членам) під творчі майстерні; надання земельних ділянок в оренду для реконструкції кварталів застарілої забудови, для будівництва соціального та доступного житла, якщо

конкурс на його будівництво вже проведено; розміщення іноземних дипломатичних представництв та консульських установ, представництв міжнародних організацій згідно з міжнародними договорами України; надання земельної ділянки, викупленої для суспільних потреб чи примусово відчуженої з мотивів суспільної необхідності для забезпечення таких потреб; надання земельних ділянок державної або комунальної власності для потреб приватного партнера в рамках державно-приватного партнерства відповідно до закону; надання земельної ділянки замість викупленої для суспільних потреб чи примусово відчуженої з мотивів суспільної необхідності та повернення такої земельної ділянки колишньому власнику чи його спадкоємцю (правонаступнику), у разі якщо така потреба відпала; будівництва, обслуговування та ремонту об'єктів інженерної, транспортної, енергетичної інфраструктури, об'єктів зв'язку та дорожнього господарства (крім об'єктів дорожнього сервісу); будівництва об'єктів забезпечення життєдіяльності населених пунктів (сміттєпереробних об'єктів, очисних споруд, котелень, кладовищ, протиерозійних, протизсувних і протиселевих споруд); передачі громадянам земельних ділянок для сінокосіння і випасання худоби, для городництва; надання земельних ділянок суб'єктам господарювання, що реалізують відповідно до Закону України "Про особливості провадження інвестиційної діяльності на території Автономної Республіки Крим" зареєстровані в установленому порядку інвестиційні проекти. Надання такої земельної ділянки у власність здійснюється згідно із законодавством після завершення строку реалізації інвестиційного проекту за умови виконання суб'єктом господарювання договору про умови реалізації цього інвестиційного проекту на території Автономної Республіки Крим; поновлення договорів оренди землі; передачі в оренду, концесію майнових комплексів або нерухомого майна, розташованого на земельних ділянках державної, комунальної власності; надання в оренду земельних ділянок індустріальних парків керуючим компаніям цих індустріальних парків; надання земельних ділянок зони відчуження та зони безумовного (обов'язкового) відселення території, що зазнала радіоактивного забруднення внаслідок Чорнобильської катастрофи.

Цільове призначення, з яким передбачається проектом рішення передати земельну ділянку (кадастровий номер 8000000000:69:052:0026) ПУБЛІЧНОМУ АКЦІОНЕРНОМУ ТОВАРИСТВУ "ВТБ БАНК", не включено до переліку випадків, коли земельні ділянки (або права на них) не підлягають продажу на конкурентних засадах (земельних торгах).

Враховуючи наведене проект рішення повертається управлінням без погодження для доопрацювання з метою приведення у відповідність до законодавчих вимог.

Начальник управління В.В. Слончак

08/231-2727/ПР
14.11.2017

КИЇВСЬКА МІСЬКА РАДА

V СЕСІЯ VIII СКЛИКАННЯ

РІШЕННЯ

№

Про передачу ПУБЛІЧНОМУ АКЦІОНЕРНОМУ ТОВАРИСТВУ «ВТБ БАНК» земельних ділянок для експлуатації нежитлової будівлі офісу та її обслуговування та для організації під'їздів до офісу на бульв. Вацлава Гавела, 6 корп. 3 літ. «У» у Солом'янському районі м. Києва

Київська міська рада
Департамент земельних ресурсів
Код земельної ділянки
69:052:0026
69:052:0055

Проект рішення (екз.1)
ПР-14582
від 14.11.2017 до справи
А-23098
Заява ДЦ № 63005-002169642-031-03 від 08.09.2017
2 347015 045823

Відповідно до статей 9, 83, 93, 116, 120, 123, 124 Земельного кодексу України, статей 31, 33 Закону України «Про оренду землі», Закону України «Про внесення змін до деяких законодавчих актів України щодо розмежування земель державної та комунальної власності», пункту 34 частини першої статті 26 Закону України «Про місцеве самоврядування в Україні», розглянувши заяву ПУБЛІЧНОГО АКЦІОНЕРНОГО ТОВАРИСТВА «ВТБ БАНК» від 08.09.2017 № 63005-002169642-031-03 та звернення товариства з обмеженою відповідальністю «Металургійний центр» від 24.05.2016 № КОП-0873, враховуючи лист ПУБЛІЧНОГО АКЦІОНЕРНОГО ТОВАРИСТВА «ВТБ БАНК» від 28.09.2017 та те, що земельні ділянки зареєстровані в Державному земельному кадастрі (витяги з Державного земельного кадастру про земельні ділянки від 10.11.2016 № НВ-8000384072016, від 04.04.2017 № НВ-8000511202017), право комунальної власності територіальної громади міста Києва на які зареєстровано в установленому порядку (відомості з Державного реєстру речових прав на нерухоме майно від 16.07.2014 № 6452521, від 05.04.2017 № 19840152), Київська міська рада

ВИРІШИЛА:

1. Відмовити товариству з обмеженою відповідальністю «Металургійний центр» в поновленні договору оренди земельної ділянки від 23.02.2010 № 72-6-00594 площею 0,2506 га (кадастровий номер 8000000000:69:052:0026), укладеного між Київською міською радою та товариством з обмеженою відповідальністю «Металургійний центр» для благоустрою та влаштування гостьової автостоянки та під'їздів до офісу на бульв. Івана Лепсе, 6 (корпус 3 літера «У») у Солом'янському районі м. Києва (заява ДЦ № 63005-002169642-031-03 від 08.09.2017).

2. Передати ПУБЛІЧНОМУ АКЦІОНЕРНОМУ ТОВАРИСТВУ «ВТБ БАНК», за умови виконання пункту 3 цього рішення, в оренду на 5 років земельні ділянки площею 0,7693 га (кадастровий номер 8000000000:69:052:0055, витяг з Державного земельного кадастру про земельну ділянку № НВ-8000384072016) для експлуатації нежитлової будівлі офісу та її обслуговування та площею 0,2506 га (кадастровий номер 8000000000:69:052:0026, витяг з Державного земельного кадастру про земельну ділянку № НВ-8000511202017) для організації під'їздів до офісу на бульв. Вацлава Гавела, 6 корп. 3 літ. «У» у Солом'янському районі м. Києва із земель комунальної власності територіальної громади міста Києва у зв'язку з переходом права власності на нерухоме майно (іпотечний договір від 21.02.2014 № 425) (справа **А-23098**).

3. ПУБЛІЧНОМУ АКЦІОНЕРНОМУ ТОВАРИСТВУ «ВТБ БАНК»:

3.1. Виконувати обов'язки землекористувача відповідно до вимог статті 96 Земельного кодексу України.

3.2. У місячний термін надати до Департаменту земельних ресурсів виконавчого органу Київської міської ради (Київської міської державної адміністрації) документи, визначені чинним законодавством, необхідні для укладання договору оренди земельних ділянок.

3.3. Питання майнових відносин вирішувати в установленому порядку.

3.4. Забезпечити вільний доступ для прокладання нових, ремонту та експлуатації існуючих інженерних мереж і споруд, що знаходяться в межах земельних ділянок.

3.5. У разі необхідності проведення реконструкції чи нового будівництва, питання оформлення дозвільної та проектно-кошторисної документації вирішувати в порядку, визначеному чинним законодавством України.

3.6. Питання пайової участі та укладення з Департаментом економіки та інвестицій виконавчого органу Київської міської ради (Київської міської державної адміністрації) договору про пайову участь вирішувати в порядку та випадках, встановлених законодавством.

3.7. Питання сплати відновної вартості зелених насаджень або укладання охоронного договору на зелені насадження вирішувати відповідно до рішення Київської міської ради від 27.10.2011 № 384/6600 «Про затвердження Порядку видалення зелених насаджень на території міста Києва (із змінами і доповненнями).

3.8. Земельну ділянку в межах червоних ліній використовувати з обмеженням відповідно до вимог містобудівного законодавства.

4. Попередити землекористувача, що право користування земельними ділянками може бути припинено відповідно до статей 141, 143 Земельного кодексу України.

5. Контроль за виконанням цього рішення покласти на постійну комісію Київської міської ради з питань містобудування, архітектури та землекористування.

Київський міський голова В. Кличко

ПОДАННЯ:

Заступник голови
Київської міської державної адміністрації — О. Спасибко

Директор
Департаменту земельних ресурсів
виконавчого органу Київської міської ради
(Київської міської державної адміністрації) — О. Поліщук

Начальник управління аналітично-правової роботи
Департаменту земельних ресурсів
виконавчого органу Київської міської ради
(Київської міської державної адміністрації) — В. Дворніков

А. Гавриш

ПОГОДЖЕНО:

04.12.2017, 13.02.2018
Постійна комісія Київської міської ради
з питань містобудування, архітектури та землекористування

Голова — О. Міщенко

Секретар — З рекомендаціями І. Картавий

Начальник управління
правового забезпечення діяльності
Київської міської ради — В. Слончак

З правовим висновком
від 05.03.2018 №08/230-457

Постійна комісія Київської міської ради
з питань транспорту, зв'язку та реклами

Голова — О. Окопний

Секретар — З рекомендаціями Протокол №23 від 13.12.17 А. Задерейко

КИЇВСЬКА МІСЬКА РАДА

VIII СКЛИКАННЯ

ПОСТІЙНА КОМІСІЯ З ПИТАНЬ МІСТОБУДУВАННЯ, АРХІТЕКТУРИ ТА ЗЕМЛЕКОРИСТУВАННЯ

01044, м. Київ, вул. Хрещатик, 36, к. 1007 *тел./факс (044) 202-73-09*

№ 08/281-166г

Витяг з протоколу № 5/67
засідання постійної комісії Київської міської ради з питань
містобудування, архітектури та землекористування
від 13.02.2018

14.2.4. Про розгляд проекту рішення Київської міської ради «Про передачу ПУБЛІЧНОМУ АКЦІОНЕРНОМУ ТОВАРИСТВУ «ВТБ БАНК» земельних ділянок для експлуатації нежитлової будівлі офісу та її обслуговування та для організації під'їздів до офісу на бульв. Вацлава Гавела, 6, корп. 3 літ. «У» у Солом'янському районі м. Києва»,

доручення заступника міського голови – секретаря Київської міської ради від 14.11.2017 №08/231-2727/ПР.

Кадастрова справа А-23098, ПР-14582 від 14.11.2017.

На засіданні постійної комісії Київської міської ради з питань містобудування, архітектури та землекористування ***04.12.2017*** *ухвалено підтримати проект рішення з рекомендаціями, а саме: викласти цільове призначення земельної ділянки площею 0,2506 га у такій редакції: «для обслуговування об'єктів транспортної інфраструктури (під'їзди до офісу).*

Виноситься на повторний розгляд, *оскільки відповідно до витягу від 11.01.2018 №08/289-4 з протоколу №23 від 13.12.2017 засідання постійної комісії Київської міської ради з питань транспорту, зв`язку та реклами проект рішення підтримано з рекомендаціями, а саме: виключити з проекту рішення земельну ділянку площею 0,2506 га для організації під'їздів до офісу, оскільки ця земельна ділянка включає тротуар і його передача в оренду ПАТ «ВТБ Банк» може унеможливити вільний, безпечний рух пішоходів.*

Земельні ділянки площею 0,7693 га та площею 0,2506 га - в оренду на 5 років.

ВИРІШИЛИ: ***Відхилити висновок постійної комісії Київської міської ради з питань транспорту, зв`язку та реклами, викладений у протоколі №23 засідання цієї комісії від 13.12.2017 (витяг №08/289-4 від 11.01.2018).***

Рішення прийнято.

З протоколом вірно.

Голова комісії **О. Г. Міщенко**

Секретар комісії **І. Л. Картавий**

До кадастрової справи
№ А-23098

2 347015 369578

ПОЯСНЮВАЛЬНА ЗАПИСКА

№ ПЗ-26957 від 28.09.2017

до проекту рішення Київської міської ради:

Про передачу ПУБЛІЧНОМУ АКЦІОНЕРНОМУ ТОВАРИСТВУ «ВТБ БАНК» земельних ділянок для експлуатації нежитлової будівлі офісу та її обслуговування та для організації під'їздів до офісу на бульв. Вацлава Гавела, 6 корп. 3 літ. «У» у Солом'янському районі м. Києва

1. Юридична особа:

Назва	***Публічне акціонерне товариство "ВТБ Банк"***
Клопотання	***від 08.09.2017 № 63005-002169642-031-03***
Згода (доручення) на проектування	-

2. Відомості про земельні ділянки (кадастрові №№ 8000000000:69:052:0026п; 8000000000:69:052:0055п)

Місце розташування (адреса)	***м. Київ, р-н Солом'янський, бульв. Вацлава Гавела, 6 корп. 3 літ. "У"***
Площа	***0,2506 га| 0,7693 га***
Вид та термін користування	***Оренда на 5 років***
Вид використання	***для організації під'їздів до офісу| для експлуатації нежитлової будівлі офісу та її обслуговування***
Нормативна грошова оцінка (за попереднім розрахунком*)	***31 739 509 грн. 30 коп. відповідно витягу з технічної документації ПР-01997 від 21.09.2017| ПР-01955 від 14.09.2017***

*Наведені розрахунки нормативної грошової оцінки не є остаточними і будуть уточнені відповідно до вимог чинного законодавства при підготовці документу, що посвідчує право на землю.

3. Обґрунтування прийняття рішення

Відповідно до статті 123 Земельного кодексу України, враховуючи витяги з Державного земельного кадастру про земельну ділянку від 04.04.2017 № НВ-8000511202017, від 10.11.2016 № НВ-8000384072016 та витяги з Державного реєстру речових прав на нерухоме майно про реєстрацію права комунальної власності від 04.09.2017 № 96168300, від 08.12.2016 № 75169727, Департаментом земельних ресурсів розроблено проект рішення Київської міської ради щодо передачі (надання) земельної ділянки без зміни її меж та цільового призначення без складання документації із землеустрою.

4. Мета прийняття рішення.

Метою прийняття рішення є забезпечення реалізації встановленого Земельним кодексом України права особи на оформлення права користування (власності) на землю.

5. Особливі характеристики ділянки.

Наявність будівель і споруд на ділянці:	***Забудована На земельній ділянці (кадастровий номер 8000000000:69:052:0055) розташований громадсько-офісний центр (літера «У»), загальною площею 28185,2 кв. м., який належить ПУБЛІЧНОМУ АКЦІОНЕРНОМУ ТОВАРИСТВУ «ВТБ БАНК» на підставі іпотечного договору від 21.02.2014 № 425 (витяг з Державного реєстру речових прав на нерухоме майно про реєстрацію права власності від 25.07.2014 № 24718797, технічний паспорт від 10.09.2014)*** ***Земельна ділянка (кадастровий номер 8000000000:69:052:0026) розташована в межах червоних ліній, та примикає до земельної ділянки (кадастровий номер 8000000000:69:052:0055), на якій розташоване зазначене нерухоме майно.***
Інші особливості :	***Земельна ділянка (кадастровий номер 8000000000:69:052:0055) передана в оренду до 24.02.2016 товариству з обмеженою відповідальністю «Металургійний центр» для реконструкції з надбудовою нежитлової будівлі для офісу та його обслуговуванням на підставі рішення Господарського суду м. Києва від 17.07.2008 № 18/237 та рішення Київської міської ради від 06.10.2011 № 350/6566 «Про поновлення договору оренди земельної ділянки товариству з обмеженою відповідальністю «Металургійний центр» для реконструкції з надбудовою нежитлової будівлі для офісу та його обслуговування на бульв. Івана Лепсе, 6 (корпус 3, літ. «У») у Солом'янському районі м. Києва*** ***Термін дії договору оренди земельної ділянки від 23.02.2010 № 72-6-00595 (з урахуванням угоди про поновлення договору оренди від 31.08.2012 № 72-6-00657) закінчився 24.02.2016.*** ***На земельну ділянку зареєстроване право комунальної власності територіальної громади міста Києва (відомості з Державного реєстру речових прав на нерухоме майно від 16.07.2014 № 6452521).*** ***Земельна ділянка (кадастровий номер 8000000000:69:052:0026) передана в оренду на 5 років товариству з обмеженою відповідальністю «Металургійний центр» для благоустрою та влаштування гостьової автостоянки та під'їздів до офісу на підставі рішення Господарського суду м. Києва від 17.07.2017.*** ***Термін дії договору оренди земельної ділянки від 23.02.2010 № 72-6-00594 закінчився 23.02.2015.*** ***На земельну ділянку зареєстроване право комунальної власності територіальної громади міста Києва (відомості з Державного реєстру речових прав на нерухоме майно від 05.04.2017 № 19840152).*** ***Товариство з обмеженою відповідальністю «Металургійний***

центр», в свій час, звернулось з листом-повідомленням від 24.05.2016 № КОП-0873 про поновлення договору оренди зазначеної земельної ділянки.

Розглянувши заяву ПУБЛІЧНОГО АКЦІОНЕРНОГО ТОВАРИСТВА «ВТБ БАНК» від 08.09.2017 № 63005-002169642-031-03 та звернення товариства з обмеженою відповідальністю «Металургійний центр» від 24.05.2016 № КОП-0873, Департамент земельних ресурсів підготував проекту рішення Київської міської ради, яким передбачено:
1. Відмовити товариству з обмеженою відповідальністю «Металургійний центр» в поновленні договору оренди земельної ділянки від 23.02.2010
№ 72-6-00594 площею 0,2506 га (кадастровий номер 8000000000:69:052:0026), укладеного між Київською міською радою та товариством з обмеженою відповідальністю «Металургійний центр».
2. Передати ПУБЛІЧНОМУ АКЦІОНЕРНОМУ ТОВАРИСТВУ «ВТБ БАНК» в оренду на 5 років земельні ділянки площею 0,7693 га (кадастровий номер 8000000000:69:052:0055) та площею 0,2506 га (кадастровий номер 8000000000:69:052:0026), в межах червоних ліній, на бульв. Вацлава
Гавела, 6 корп. 3 літ. «У» у Солом'янському районі м. Києва із земель комунальної власності територіальної громади міста Києва у зв'язку з переходом права власності на нерухоме майно.

Детальний план території Київською міською радою не затверджувався.
Проект рішення Київської міської ради про затвердження детального плану цієї території на розгляд до Департаменту земельних ресурсів не надходив та Департаментом земельних ресурсів не погоджувався.

Відповідно до генерального плану м. Києва, це територія громадської забудови.

Земельні ділянки не потрапляють до Зеленої зони.

Земельну ділянку (кадастровий номер 8000000000:69:052:0055) червоні лінії не перетинають.

Земельна ділянка (кадастровий номер 8000000000:69:052:0055) розташована в межах червоних ліній.

6. Стан нормативно-правової бази у даній сфері правового регулювання.

Загальні засади та порядок передачі земельних ділянок у власність чи користування юридичним особам визначено Земельним кодексом України та Порядком набуття прав на землю із земель комунальної власності у місті Києві, затвердженим рішенням Київради від 20.04.2017 № 241/2463.

Рішення про передачу (надання) земельної ділянки може бути прийнято Київською міською радою з урахуванням вимог статті 24 Закону України "Про регулювання містобудівної діяльності".

7. Фінансово-економічне обґрунтування.

Реалізація рішення не потребує додаткових витрат міського бюджету.

Відповідно до Податкового Кодексу України, Закону України "Про оренду землі" та рішення Київради від 12.12.2016 №554/1558 "Про Бюджет м.Києва на 2017 рік" (зі змінами) (дод.10) орієнтовний розмір орендної плати складатиме ***3 173 950 грн. 93 коп. (10% 10%)***

8. Прогноз соціально-економічних та інших наслідків прийняття рішення.

Наслідками прийняття розробленого проекту рішення стане:
- реалізація зацікавленою особою своїх прав щодо використання земельної ділянки

Доповідач: директор Департаменту земельних ресурсів Поліщук О.Г.

Директор Департаменту
земельних ресурсів **Поліщук О.Г.**

Дворніков В.М.

Заступник міського голови –
секретар Київської міської ради

Міщенку О.Г.
Окопному О.Ю.
Слончаку В.В.

Прошу розглянути проект рішення від 14.11.2017 №08/231-2727/ПР в установленому порядку.

Пихтіній О.М.

Для контролю за проходженням та тиражування.

Юнаковій С.М.
Давтяну Д.О. – до відома

В.ПРОКОПІВ

"14" листопада 2017 року
№ 08/231 – 2727/ПР

08/231-2727/ПР
14.11.2017

ВИКОНАВЧИЙ ОРГАН КИЇВСЬКОЇ МІСЬКОЇ РАДИ
(КИЇВСЬКА МІСЬКА ДЕРЖАВНА АДМІНІСТРАЦІЯ)

ДЕПАРТАМЕНТ ЗЕМЕЛЬНИХ РЕСУРСІВ

вул. Хрещатик, 32-а, м. Київ, 01601, тел. (044) 279-58-72, ф. (044) 288-07-57,
КБУ" Контактний центр міста Києва"(044) 15-51, E-mail: dzr@kievcity.gov.ua Код ЄДРПОУ 26199097

14.11.2017 № 057052-20300
на № _____від

Заступнику міського голови –
секретарю Київради
В. ПРОКОПІВУ

Шановний Володимире Володимировичу!

Департамент земельних ресурсів виконавчого органу Київської міської ради (Київської міської державної адміністрації) підготував проект рішення Київської міської ради «Про передачу ПУБЛІЧНОМУ АКЦІОНЕРНОМУ ТОВАРИСТВУ «ВТБ БАНК» земельних ділянок для експлуатації нежитлової будівлі офісу та її обслуговування та для організації під'їздів до офісу на бульв. Вацлава Гавела, 6 корп. 3 літ. «У» у Солом'янському районі м. Києва» (справа А-23098) та направляє для подальшого розгляду у відповідних комісіях Київської міської ради, відповідно до регламенту Київської міської ради, затвердженого рішенням Київради від 07.07.2016 № 579/579.

З повагою
Директор О. Поліщук

П.6.12

КИЇВСЬКА МІСЬКА РАДА

СЕКРЕТАРІАТ

УПРАВЛІННЯ ПРАВОВОГО ЗАБЕЗПЕЧЕННЯ ДІЯЛЬНОСТІ КИЇВСЬКОЇ МІСЬКОЇ РАДИ

01044, м. Київ, вул. Хрещатик, 36, каб. 921 *тел.: (044) 202-70-19*

22.11.2017 № 08/230-2467

на № _____ від _____

Голові постійної комісії Київської міської ради з питань містобудування, архітектури та землекористування
Міщенку О.Г.

Правовий висновок
до проекту рішення Київської міської ради
"Про надання ОБ'ЄДНАННЮ СПІВВЛАСНИКІВ БАГАТОКВАРТИРНОГО БУДИНКУ "ЛИБІДЬ" земельної ділянки для експлуатації і обслуговування житлового будинку на вул. Гайдара, 27 у Голосіївському районі м. Києва"
(справа Д-7844)

Управління правового забезпечення діяльності Київської міської ради опрацювало поданий проект рішення та зазначає таке.

Відповідно до частин першої, другої статті 42 Земельного кодексу України земельні ділянки, на яких розташовані багатоквартирні будинки, а також належні до них будівлі, споруди та прибудинкові території державної або комунальної власності, надаються в постійне користування підприємствам, установам і організаціям, які здійснюють управління цими будинками.

Земельні ділянки, на яких розташовані багатоквартирні будинки, а також належні до них будівлі, споруди та прибудинкова територія, що перебувають у спільній сумісній власності власників квартир та нежитлових приміщень у будинку, передаються безоплатно у власність або в постійне користування співвласникам багатоквартирного будинку в порядку, встановленому Кабінетом Міністрів України.

Зазначені норми Земельного кодексу України мають бути враховані при поданні такого проекту рішення.

Також зазначаємо, що одним з видів цільового призначення земель відповідно до Класифікації видів цільового призначення земель, затвердженої

наказом Державного комітету України із земельних ресурсів від 23 липня 2010 року № 548 (із змінами), є “для будівництва і обслуговування **багатоквартирного** житлового будинку”. Натомість такого виду цільового призначення земель як “для експлуатації та обслуговування житлового будинку” зазначена Класифікація не містить.

Начальник управління В.В. Слончак

08/231-526/пр
23.02.2017

КИЇВСЬКА МІСЬКА РАДА

III СЕСІЯ VIII СКЛИКАННЯ

РІШЕННЯ

№

Про надання ОБ'ЄДНАННЮ СПІВВЛАСНИКІВ БАГАТОКВАРТИРНОГО БУДИНКУ «ЛИБІДЬ» земельної ділянки для експлуатації і обслуговування житлового будинку на вул. Гайдара, 27 у Голосіївському районі м. Києва

Київська міська рада
Департамент земельних ресурсів
Код земельної ділянки
72:081:0039

Проект рішення (екз.1)
ПР-12905
від 22.02.2017 до справи
Д-7844
Заява ДЦ № 01005-000232775-014 від 23.01.2017
2 347015 029052

Відповідно до статей 9, 83, 92, 116, 123 Земельного кодексу України, Закону України «Про внесення змін до деяких законодавчих актів України щодо розмежування земель державної та комунальної власності», пункту 34 частини першої статті 26 Закону України «Про місцеве самоврядування в Україні» та розглянувши проект землеустрою щодо відведення земельної ділянки, Київська міська рада

ВИРІШИЛА:

1. Затвердити проект землеустрою щодо відведення земельної ділянки ОБ'ЄДНАННЮ СПІВВЛАСНИКІВ БАГАТОКВАРТИРНОГО БУДИНКУ «ЛИБІДЬ» для експлуатації і обслуговування житлового будинку на вул. Гайдара, 27 у Голосіївському районі м. Києва (категорія земель - землі житлової та громадської забудови, код КВЦПЗ 02.03, заява ДЦ № 01005-000232775-014 від 23.01.2017, справа Д-7844).

2. Надати ОБ'ЄДНАННЮ СПІВВЛАСНИКІВ БАГАТОКВАРТИРНОГО БУДИНКУ «ЛИБІДЬ», за умови виконання пункту 3 цього рішення, у постійне користування земельну ділянку площею 0,4154 га (кадастровий номер 8000000000:72:081:0039) для експлуатації і обслуговування житлового будинку

на вул. Гайдара, 27 у Голосіївському районі м. Києва із земель комунальної власності територіальної громади міста Києва.

3. ОБ'ЄДНАННЮ СПІВВЛАСНИКІВ БАГАТОКВАРТИРНОГО БУДИНКУ «ЛИБІДЬ»:

3.1. Виконувати обов'язки землекористувача відповідно до вимог статті 96 Земельного кодексу України.

3.2. Забезпечити вільний доступ для прокладання нових, ремонту та експлуатації існуючих інженерних мереж і споруд, що знаходяться в межах земельної ділянки.

3.3. Питання майнових відносин вирішити в установленому порядку.

3.4. Виконати вимоги, викладені в листах Департаменту містобудування та архітектури від 23.06.2015 № 7739/0/12/19-15, Головного управління Держгеокадастру у м. Києві від 25.05.2016 № 396/41-16.

3.5. Питання пайової участі та укладення з Департаментом економіки та інвестицій виконавчого органу Київської міської ради (Київської міської державної адміністрації) договору про пайову участь вирішувати в порядку та випадках, встановлених законодавством.

3.6. У разі необхідності проведення реконструкції чи нового будівництва питання оформлення дозвільної та проектно-кошторисної документації вирішувати в порядку, визначеному чинним законодавством України.

3.7. Вжити заходів щодо державної реєстрації права постійного користування на земельну ділянку у порядку, встановленому Законом України «Про державну реєстрацію речових прав на нерухоме майно та їх обтяжень».

3.8. Дотримуватись обмежень у використанні земельної ділянки, зазначених у витягу з Державного земельного кадастру.

4. Попередити землекористувача, що використання землі не за цільовим призначенням тягне за собою припинення права користування нею відповідно до вимог статей 141, 143 Земельного кодексу України.

5. Контроль за виконанням цього рішення покласти на постійну комісію Київської міської ради з питань містобудування, архітектури та землекористування.

Київський міський голова В. Кличко

ПОДАННЯ:

Директор Департаменту
земельних ресурсів виконавчого
органу Київської міської ради
(Київської міської державної адміністрації) О. Поліщук

Начальник управління аналітично-правової роботи
Департаменту земельних ресурсів
виконавчого органу Київської міської ради
(Київської міської державної адміністрації) А. Гавриш

ПОГОДЖЕНО:

07.11.2017

Постійна комісія Київської міської
ради з питань містобудування, архітектури
та землекористування

Голова О. Міщенко

Секретар І. Картавий

Начальник управління
правового забезпечення діяльності
Київської міської ради В. Слончак

З правовим висновком
від 22.11.2017 №28/280-2467

ПОЯСНЮВАЛЬНА ЗАПИСКА

№ ПЗ-22841 від 02.02.2017

до проекту рішення Київської міської ради:

Про надання ОБ'ЄДНАННЮ СПІВВЛАСНИКІВ БАГАТОКВАРТИРНОГО БУДИНКУ «ЛИБІДЬ» земельної ділянки для експлуатації і обслуговування житлового будинку на вул. Гайдара, 27 у Голосіївському районі м. Києва

До кадастрової справи
№ Д-7844

2 347015 328414

1. Юридична особа:

Назва	***Об'єднання співвласників багатоквартирного будинку "ЛИБІДЬ"***
Клопотання	***від 16.09.2013 № К-21860***
Рішення про надання дозволу на проектування	***від 17.02.2015 № 118/983***

2. Відомості про земельну ділянку (кадастровий № 8000000000:72:081:0039)

Місце розташування (адреса)	***м. Київ, р-н Голосіївський, сул. Гайдара, 27***
Площа	***0,42 га***
Вид та термін користування	***Право в процесі оформлення (Постійне користування)***
Вид використання	***Для експлуатації і обслуговування житлового будинку***
Нормативна грошова оцінка (за попереднім розрахунком*)	***19 854 666 грн. 51 коп. відповідно витягу з технічної документації ПР-01456 від 02.02.2017***

*Наведені розрахунки нормативної грошової оцінки не є остаточними і будуть уточнені відповідно до вимог чинного законодавства при підготовці документу, що посвідчує право на землю.

3. Обґрунтування прийняття рішення

На замовлення зацікавленої особи землевпорядною організацією розроблено проект землеустрою щодо відведення земельної ділянки, який згідно із ст. 123 Земельного кодексу України погоджено з відповідними органами, зокрема:

Відповідно до Земельного кодексу України та Порядку передачі (надання) земельних ділянок в користування або у власність в м. Києві, затвердженого рішенням Київради від 28.02.2013 №63/9120 (в редакції рішення Київради від 04.03.2015 №195/1060), Департаментом земельних ресурсів виконавчого органу Київської міської ради (Київської міської державної адміністрації) розроблено проект рішення Київської міської ради.

4. Мета прийняття рішення.

Метою прийняття рішення є забезпечення реалізації встановленого Земельним кодексом України права особи на оформлення права користування (власності) на землю.

5. Особливі характеристики ділянки.

Наявність будівель і споруд на ділянці:	***Забудована багатоповерховим житловим будинком з вбудованими приміщеннями та підземним паркінгом, який відповідно до рішення правління акціонерного товариства холдингова компанія «Київміськбуд»від 29.12.2003р. № 335 передано на баланс ОСББ «ЛИБІДЬ»***

Інші особливості : ***Земельна ділянка площею 0,4855 га була надана Київською міською радою в тимчасове довгострокове користування строком на 3 (три) роки для будівництва житлового будинку з підземною автостоянкою і вбудованими нежитловими приміщеннями акціонерному товариству холдинговій компанії "Київміськбуд" (договір на право тимчасове користування землею від 04.12.2000 № 72-5-00090). Акціонерне товариство холдингова компанія "Київміськбуд" передало житловий комплекс ОСББ "Либідь". Відповідно до Генерального плану міста, затвердженого рішенням Київради від 28.03.2002 № 370/1804 територія за функціональним призначенням належить до території багатоповерхової житлової забудови. Земельна ділянка не входить до Програми розвитку зеленої зони м. Києва до 2010 року та концепції формування зелених насаджень в центральній частині міста. Земельна ділянка надається із земель комунальної власності територіальної громади м. Києва.***

6. Стан нормативно-правової бази у даній сфері правового регулювання.

Загальні засади та порядок передачі земельних ділянок у власність чи користування юридичним особам визначено Земельним кодексом України та Тимчасовим порядком передачі (надання) земельних ділянок у користування або у власність із земель комунальної власності в місті Києві, затвердженим рішенням Київради від 28.02.2013 №63/9120.

Рішення про передачу (надання) земельної ділянки може бути прийнято Київською міською радою з урахуванням вимог пункту 3 статті 24 Закону України "Про регулювання містобудівної діяльності".

7. Фінансово-економічне обґрунтування.

Реалізація рішення не потребує додаткових витрат міського бюджету.

Відповідно до Податкового Кодексу України розмір земельного податку складатиме ***5 956 грн. 40 коп. (0,03%)***

8. Прогноз соціально-економічних та інших наслідків прийняття рішення.

Наслідками прийняття розробленого проекту рішення стане:
- реалізація зацікавленою особою своїх прав щодо використання земельної ділянки;

Доповідач: директор Департаменту земельних ресурсів Поліщук О.Г.

Директор Департаменту
земельних ресурсів **Поліщук О.Г.**

Заступник міського голови –
секретар Київської міської ради

Міщенку О.Г.
Слончаку В.В.

Прошу розглянути проект рішення від 23.02.2017 №08/231-526/ПР в установленому порядку.

Дутці Л.Я.

Для контролю за проходженням та тиражування.

Спасибку О.В. – до відома

В.ПРОКОПІВ

В.ПРОКОПІВ

"23" лютого 2017 року
№ 08/231 - 526/ПР

ого 2017 року
1 - 526/ПР

08/231-526/ПР
23.02.2017

ВИКОНАВЧИЙ ОРГАН КИЇВСЬКОЇ МІСЬКОЇ РАДИ
(КИЇВСЬКА МІСЬКА ДЕРЖАВНА АДМІНІСТРАЦІЯ)

ДЕПАРТАМЕНТ ЗЕМЕЛЬНИХ РЕСУРСІВ

вул. Хрещатик, 32-а, м. Київ, 01601, тел. (044) 279-58-72, ф. (044) 288-07-57,
КБУ" Контактний центр міста Києва"(044) 15-51, E-mail: dzr@kievcity.gov.ua Код ЄДРПОУ 26199097

22.02.2017 № 057052-3257
на № _____ від

Заступнику міського голови –
секретарю Київради
В. ПРОКОПІВУ

Шановний Володимире Володимировичу!

Департамент земельних ресурсів виконавчого органу Київської міської ради (Київської міської державної адміністрації) підготував проект рішення Київської міської ради «Про передачу ОБ'ЄДНАННЮ СПІВВЛАСНИКІВ БАГАТОКВАРТИРНОГО БУДИНКУ "ЛИБІДЬ" земельної ділянки для експлуатації і обслуговування житлового будинку на вул. Гайдара, 27 у Голосіївському районі м. Києва» (справа Д-7844) та направляє для подальшого розгляду у відповідних комісіях Київської міської ради, відповідно до регламенту Київської міської ради, затвердженого рішенням Київради від 07.07.2016 № 579/579.

З повагою
Директор О. Поліщук

П. 6.13

КИЇВСЬКА МІСЬКА РАДА

СЕКРЕТАРІАТ

УПРАВЛІННЯ ПРАВОВОГО ЗАБЕЗПЕЧЕННЯ ДІЯЛЬНОСТІ КИЇВСЬКОЇ МІСЬКОЇ РАДИ

01044, м. Київ, вул. Хрещатик, 36, каб. 921 *тел.: (044) 202-70-19*

26.02.18 № 08/230-386

на № _____ від _____

Голові постійної комісії Київської міської ради з питань містобудування, архітектури та землекористування
Міщенку О.Г.

Правовий висновок
до проекту рішення Київської міської ради
"Про передачу земельної ділянки ПУБЛІЧНОМУ АКЦІОНЕРНОМУ ТОВАРИСТВУ "КИЇВСЬКИЙ ЗАВОД "АНАЛІТПРИЛАД" для експлуатації та обслуговування нежитлової будівлі на просп. Перемоги, 24-б у Шевченківському районі м. Києва"
(справа Д-8080)

Управління правового забезпечення діяльності Київської міської ради опрацювало поданий проект рішення та зазначає таке.

Проектом рішення передбачено затвердити проект землеустрою щодо відведення земельної ділянки ПУБЛІЧНОМУ АКЦІОНЕРНОМУ ТОВАРИСТВУ "КИЇВСЬКИЙ ЗАВОД "АНАЛІТПРИЛАД" для експлуатації та обслуговування нежитлової будівлі на просп. Перемоги, 24-б у Шевченківському районі м. Києва, а також передати цьому товариству в оренду на 15 років земельну ділянку площею 0,0126 га (кадастровий номер 8000000000:88:137:0002).

Враховуючи інформацію з Державного реєстру речових прав на нерухоме майно про реєстрацію права власності на земельній ділянці розташована будівля трансформаторної підстанції № 1358, що перебуває у власності ПУБЛІЧНОГО АКЦІОНЕРНОГО ТОВАРИСТВА "КИЇВСЬКИЙ ЗАВОД "АНАЛІТПРИЛАД".

Враховуючи закріплений статтею 120 Земельного кодексу України загальний принцип цілісності об'єкта нерухомості із земельною ділянкою, цільове призначення земельної ділянки в проекті рішення слід доопрацювати з метою приведення у відповідність до інформації про об'єкт нерухомого майна, розташованого на ній, та Державного класифікатора будівель та споруд ДК 018-2000.

Начальник управління В.В. Слончак

08/231-296/ПР
30.01.2018

КИЇВСЬКА МІСЬКА РАДА

VI СЕСІЯ VIII СКЛИКАННЯ

РІШЕННЯ

№

Про передачу земельної ділянки ПУБЛІЧНОМУ АКЦІОНЕРНОМУ ТОВАРИСТВУ «КИЇВСЬКИЙ ЗАВОД «АНАЛІТПРИЛАД» для експлуатації та обслуговування нежитлової будівлі на просп. Перемоги, 24-б у Шевченківському районі м. Києва

Київська міська рада
Департамент земельних ресурсів
Код земельної ділянки:
88:137:0002

Проект рішення (екз.1)
ПР-15297
до справи
Д-8080
Заява ДЦ № 50005-002465233-031-03 від 13.12.2017
2 347015 052975

Відповідно до статей 9, 83, 93, 116, 120, 123, 124 Земельного кодексу України, Закону України «Про внесення змін до деяких законодавчих актів України щодо розмежування земель державної та комунальної власності», пункту 34 частини першої статті 26 Закону України «Про місцеве самоврядування в Україні» та розглянувши проект землеустрою щодо відведення земельної ділянки, Київська міська рада

ВИРІШИЛА:

1. Затвердити проект землеустрою щодо відведення земельної ділянки ПУБЛІЧНОМУ АКЦІОНЕРНОМУ ТОВАРИСТВУ «КИЇВСЬКИЙ ЗАВОД «АНАЛІТПРИЛАД» для експлуатації та обслуговування нежитлової будівлі на просп. Перемоги, 24-б у Шевченківському районі м. Києва (категорія земель – землі житлової та громадської забудови, код КВЦПЗ 03.10, заява ДЦ від 13.12.2017 № 50005-002465233-031-03, справа Д-8080).

2. Передати ПУБЛІЧНОМУ АКЦІОНЕРНОМУ ТОВАРИСТВУ «КИЇВСЬКИЙ ЗАВОД «АНАЛІТПРИЛАД», за умови виконання пункту 3 цього рішення, в оренду на 15 років земельну ділянку площею 0,0126 га (кадастровий номер 8000000000:88:137:0002, витяг з Державного земельного кадастру про земельну ділянку № НВ-8000657662017) для експлуатації та обслуговування нежитлової будівлі на просп. Перемоги, 24-б у Шевченківському районі м. Києва із земель комунальної власності територіальної громади міста Києва, у зв'язку із

переходом права власності на майно (договір купівлі-продажу від 18.11.2016 № 963, витяг з Державного реєстру речових прав на нерухоме майно про реєстрацію права власності від 18.11.2016 № 17561657).

3. ПУБЛІЧНОМУ АКЦІОНЕРНОМУ ТОВАРИСТВУ «КИЇВСЬКИЙ ЗАВОД «АНАЛІТПРИЛАД»:

3.1. Виконувати обов'язки землекористувача відповідно до вимог статті 96 Земельного кодексу України.

3.2. У місячний термін надати до Департаменту земельних ресурсів виконавчого органу Київської міської ради (Київської міської державної адміністрації) документи, визначені чинним законодавством, для укладання договору оренди земельної ділянки.

3.3. Забезпечити вільний доступ для прокладання нових, ремонту та експлуатації існуючих інженерних мереж і споруд, розміщених у межах земельної ділянки.

3.4. Питання пайової участі та укладення з Департаментом економіки та інвестицій виконавчого органу Київської міської ради (Київської міської державної адміністрації) договору про пайову участь вирішувати в порядку та випадках, встановлених законодавством.

3.5. Питання майнових відносин вирішувати в установленому порядку.

3.6. Питання сплати відновної вартості зелених насаджень або укладання охоронного договору на зелені насадження вирішувати відповідно до рішення Київської міської ради від 27.10.2011 № 384/6600 «Про затвердження Порядку видалення зелених насаджень на території міста Києва».

3.7. Виконати вимоги, викладених в листах Департаменту містобудування та архітектури від 04.05.2017 № 3445/0/12-4/19-17, Департаменту культури від 15.06.2017 № 060-4435.

3.8. Дотримуватись обмежень у використанні земельної ділянки, зазначених у витязі з Державного земельного кадастру.

3.9. У разі необхідності проведення реконструкції чи нового будівництва питання оформлення дозвільної та проектно-кошторисної документації вирішувати в порядку, визначеному чинним законодавством України.

4. Попередити землекористувача, що право користування земельною ділянкою може бути припинено відповідно до статей 141, 143 Земельного Кодексу України.

5. Контроль за виконанням цього рішення покласти на постійну комісію Київської міської ради з питань містобудування, архітектури та землекористування.

Київський міський голова В.Кличко

ПОДАННЯ:

Заступник голови Київської міської державної адміністрації О.Спасибко

Директор Департаменту земельних ресурсів виконавчого органу Київської міської ради (Київської міської державної адміністрації) О.Поліщук

Начальник управління аналітично-правової роботи Департаменту земельних ресурсів виконавчого органу Київської міської ради (Київської міської державної адміністрації) А.Гавриш

ПОГОДЖЕНО:

13.02.2018
Постійна комісія Київської міської ради з питань містобудування, архітектури та землекористування

Голова комісії О.Міщенко

Секретар комісії І.Картавий

Начальник управління правового забезпечення діяльності Київської міської ради В.Слончак

Правовий висновок від 26.02.2018 №08/230-386

ПОЯСНЮВАЛЬНА ЗАПИСКА

№ ПЗ-28715 від 26.12.2017

до проекту рішення Київської міської ради:

Про передачу земельної ділянки ПУБЛІЧНОМУ АКЦІОНЕРНОМУ ТОВАРИСТВУ «КИЇВСЬКИЙ ЗАВОД «АНАЛІТПРИЛАД» для експлуатації та обслуговування нежитлової будівлі на просп. Перемоги, 24-б у Шевченківському районі м. Києва

До кадастрової справи

№ Д-8080

2 347015 387152

1. Юридична особа:

Назва	***ПУБЛІЧНЕ АКЦІОНЕРНЕ ТОВАРИСТВО "КИЇВСЬКИЙ ЗАВОД"АНАЛІТПРИЛАД"***
Клопотання	***від 05.12.2016 № К-28469***
Лист про використання права мовчазної згоди	***від 14.02.2017 № МЗ-1161***

2. Відомості про земельну ділянку (кадастровий № 8000000000:88:137:0002)

Місце розташування (адреса)	***м. Київ, р-н Шевченківський, просп. Перемоги, 24б***
Площа	***0,0126 га***
Вид та термін користування	***Право в процесі оформлення (Оренда на 15 років)***
Вид використання	***для експлуатації та обслуговування нежитлової будівлі***
Нормативна грошова оцінка (за попереднім розрахунком*)	***1 345 759 грн. 21 коп. відповідно витягу з технічної документації ПР-02297 від 22.12.2017***

*Наведені розрахунки нормативної грошової оцінки не є остаточними і будуть уточнені відповідно до вимог чинного законодавства при підготовці документу, що посвідчує право на землю.

3. Обґрунтування прийняття рішення

На замовлення зацікавленої особи землевпорядною організацією розроблено проект землеустрою щодо відведення земельної ділянки, який згідно із ст. 186-1 Земельного кодексу України погоджено з відповідними органами, зокрема:

орган архітектури	***№ 3445/0/12-4/19-17 від 04.05.2017***
місцевий орган охорони культурної спадщини	***№ 060-4435 від 15.06.2017***
територіальний орган, що здійснює реалізацію державної політики у сфері земельних відносин	***№ 6473/82-17 від 30.05.2017***

Відповідно до Земельного кодексу України та Порядку передачі (надання) земельних ділянок в користування або у власність у місті Києві, затвердженого рішенням Київської міської ради від 20.04.2017 № 241/2463, Департаментом земельних ресурсів виконавчого органу Київської міської ради (Київської міської державної адміністрації) розроблено проект рішення Київської міської ради.

4. Мета прийняття рішення.

Метою прийняття рішення є забезпечення реалізації встановленого Земельним кодексом України права особи на оформлення права користування (власності) на землю.

5. Особливі характеристики ділянки.

Наявність будівель і споруд на ділянці:	***Забудована будівлею трансформаторної підстанції № 1358 загальною площею 37,9 кв.м (договір купівлі-продажу від 18.11.2016 № 963, витяг з Державного реєстру речових прав на нерухоме майно про реєстрацію права власності від 18.11.2016 № 17561657).***
Інші особливості :	***Земельна ділянка відводиться із земель комунальної власності територіальної громади міста Києва.*** ***Земельна ділянка розташована поза межами зелених зон міста Києва. ДПТ на вказану територію відсутній. Відповідно до Генерального плану м. Києва - землі громадських будівель і споруд.***

6. Стан нормативно-правової бази у даній сфері правового регулювання.

Загальні засади та порядок передачі земельних ділянок у власність чи користування юридичним особам визначено Земельним кодексом України та Порядком набуття прав на землю із земель комунальної власності у місті Києві, затвердженим рішенням Київради від 20.04.2017 № 241/2463.

Рішення про передачу (надання) земельної ділянки може бути прийнято Київською міською радою з урахуванням вимог статті 24 Закону України "Про регулювання містобудівної діяльності".

7. Фінансово-економічне обґрунтування.

Реалізація рішення не потребує додаткових витрат міського бюджету.

Відповідно до Податкового Кодексу України, Закону України "Про оренду землі" та рішення Київради від 12.12.2016 №554/1558 "Про Бюджет м.Києва на 2017 рік" (зі змінами) (дод.10) орієнтовний розмір орендної плати складатиме ***67 287 грн. 96 коп. (5%)***

8. Прогноз соціально-економічних та інших наслідків прийняття рішення.

Наслідками прийняття розробленого проекту рішення стане:
- реалізація зацікавленою особою своїх прав щодо використання земельної ділянки

Доповідач: директор Департаменту земельних ресурсів Поліщук О.Г.

Директор Департаменту
земельних ресурсів **Поліщук О.Г.**

Заступник міського голови –
секретар Київської міської ради

Міщенку О.Г.
Слончаку В.В.

Прошу розглянути проект рішення від 30.01.2018 №08/231-296/ПР в установленому порядку.

Пихтіній О.М.

Для контролю за проходженням та тиражування.

В.ПРОКОПІВ

В.ПРОКОПІВ

"30" січня 2018 року
№ 08/231 – 296/ПР

08/231-296/ПР
30.01.2018

ВИКОНАВЧИЙ ОРГАН КИЇВСЬКОЇ МІСЬКОЇ РАДИ
(КИЇВСЬКА МІСЬКА ДЕРЖАВНА АДМІНІСТРАЦІЯ)

ДЕПАРТАМЕНТ ЗЕМЕЛЬНИХ РЕСУРСІВ

вул. Хрещатик, 32-а, м. Київ, 01601, тел. (044) 279-58-72, ф. (044) 288-07-57,
КБУ" Контактний центр міста Києва"(044) 15-51, E-mail: dzr@kievcity.gov.ua Код ЄДРПОУ 26199097

30.01.2018 № 057052-2027
на № _____від

Заступнику міського голови –
секретарю Київради
В. ПРОКОПІВУ

Шановний Володимире Володимировичу!

Департамент земельних ресурсів виконавчого органу Київської міської ради (Київської міської державної адміністрації) підготував проект рішення Київської міської ради "Про передачу земельної ділянки ПУБЛІЧНОМУ АКЦІОНЕРНОМУ ТОВАРИСТВУ «КИЇВСЬКИЙ ЗАВОД «АНАЛІТПРИЛАД» для експлуатації та обслуговування нежитлової будівлі на просп. Перемоги, 24-б у Шевченківському районі м. Києва" (справа Д-8080) та направляє для подальшого розгляду у відповідних комісіях Київської міської ради, відповідно до регламенту Київської міської ради, затвердженого рішенням Київради від 07.07.2016 № 579/579.

З повагою,
директор О. Поліщук

П. 6,14

КИЇВСЬКА МІСЬКА РАДА

СЕКРЕТАРІАТ

УПРАВЛІННЯ ПРАВОВОГО ЗАБЕЗПЕЧЕННЯ ДІЯЛЬНОСТІ КИЇВСЬКОЇ МІСЬКОЇ РАДИ

01044, м. Київ, вул. Хрещатик, 36, каб. 921 *тел.: (044) 202-70-19*

06.03.2018 № 08/230-478

на № _____ від _____

Голові постійної комісії Київської міської ради з питань містобудування, архітектури та землекористування
Міщенку О.Г.

Правовий висновок
до проекту рішення Київської міської ради
"Про передачу ТОВАРИСТВУ З ОБМЕЖЕНОЮ ВІДПОВІДАЛЬНІСТЮ "ЛЕНДЕР ГРУП" земельної ділянки для будівництва, експлуатації та обслуговування автозаправної станції з об'єктами сервісного обслуговування на вул. Медовій, 1-г у Солом'янському районі м. Києва"
(справа Д-8188)

Управління правового забезпечення діяльності Київської міської ради опрацювало поданий проект рішення та зазначає таке.

Пунктом 1 проекту рішення передбачається затвердити проект землеустрою щодо відведення земельної ділянки ТОВАРИСТВУ З ОБМЕЖЕНОЮ ВІДПОВІДАЛЬНІСТЮ "ЛЕНДЕР ГРУП" для будівництва, експлуатації та обслуговування автозаправної станції з об'єктами сервісного обслуговування на вул. Медовій, 1-г у Солом'янському районі м. Києва, а також передати цьому товариству в оренду на 5 років земельну ділянку площею 0,2784 га (кадастровий номер 8000000000:72:488:0422).

В пояснювальній записці до проекту рішення вказано, що земельна ділянка забудована, на ній розташований нежитловий будинок, загальною площею 330,0 кв. м., який належить ТОВАРИСТВУ З ОБМЕЖЕНОЮ ВІДПОВІДАЛЬНІСТЮ "ЛЕНДЕР ГРУП".

В матеріалах, доданих до проекту рішення, містяться копії витягів з Державного реєстру речових прав на нерухоме майно про реєстрацію права власності від 31 січня 2017 року № 79287486 та № 79855724, інформація в яких підтверджує викладене в пояснювальній записці до проекту рішення.

Разом з цим в матеріалах проекту рішення міститься копія листа Київської місцевої прокуратури № 10 від 05 лютого 2018 року № 43-881вих18, адресованого Київському міському голові Кличку В.В.

В цьому листі зазначено, що Київською місцевою прокуратурою № 10 в порядку статті 36 КПК України здійснюється нагляд за досудовим розслідуванням у кримінальному провадженні № 42017101100000122 від 30 березня 2017 року за частиною третьою статті 190 КК України за фактом шахрайського заволодіння нежитловим будинком за адресою: м. Київ, вул. Медова, 1-г.

Також в листі зазначено, що ухвалою Шевченківського районного суду міста Києва від 16 листопада 2017 року (справа № 761/40992/17, провадження № 1-кс/761/26093/2017) накладено арешт на нежитловий будинок, що розташований за адресою: вул. Медова, 1-г, реєстраційний номер нерухомого майна 1130703780389. Зазначене підтверджується інформацією, розміщеною в Єдиному державному реєстрі судових рішень.

Оскільки передача в оренду земельної ділянки (кадастровий номер 8000000000:72:488:0422) передбачається без проведення земельних торгів враховуючи, зокрема, положення статті 120 Земельного кодексу України, розгляд проекту рішення до скасування вказаного вище арешту є передчасним.

Начальник управління В.В. Слончак

08/231-2633/ПР
19.10.2017

КИЇВСЬКА МІСЬКА РАДА

V СЕСІЯ VIII СКЛИКАННЯ

РІШЕННЯ

_____№_____

Про передачу ТОВАРИСТВУ З ОБМЕЖЕНОЮ ВІДПОВІДАЛЬНІСТЮ «ЛЕНДЕР ГРУП» земельної ділянки для будівництва, експлуатації та обслуговування автозаправної станції з об'єктами сервісного обслуговування на вул. Медовій, 1-г у Солом'янському районі м. Києва

Київська міська рада
Департамент земельних ресурсів
Код земельної ділянки
72:488:0422

Проект рішення (екз.1)
ПР-14556
від 19.10.2017 до справи
Д-8188
Заява ДЦ № 63046-002269208-031-03 від 10.10.2017
2 347015 045564

Відповідно до статей 9, 83, 93, 120, 123, 124 Земельного кодексу України, Закону України «Про внесення змін до деяких законодавчих актів України щодо розмежування земель державної та комунальної власності», пункту 34 частини першої статті 26 Закону України «Про місцеве самоврядування в Україні» та розглянувши проект землеустрою щодо відведення земельної ділянки, Київська міська рада

ВИРІШИЛА:

1. Затвердити проект землеустрою щодо відведення земельної ділянки ТОВАРИСТВУ З ОБМЕЖЕНОЮ ВІДПОВІДАЛЬНІСТЮ «ЛЕНДЕР ГРУП» для будівництва, експлуатації та обслуговування автозаправної станції з об'єктами сервісного обслуговування на вул. Медовій, 1-г у Солом'янському районі м. Києва (категорія земель - землі промисловості, транспорту, зв'язку, енергетики, оборони та іншого призначення, код КВЦПЗ 12.08, заява ДЦ № 63046-002269208-031-03 від 10.10.2017, справа **Д-8188**).

2. Передати ТОВАРИСТВУ З ОБМЕЖЕНОЮ ВІДПОВІДАЛЬНІСТЮ «ЛЕНДЕР ГРУП», за умови виконання пункту 3 цього рішення, в оренду на 5 років земельну ділянку площею 0,2784 га (кадастровий номер 8000000000:72:488:0422, витяг з Державного земельного кадастру про земельну ділянку № НВ-8000621932017) для будівництва, експлуатації та обслуговування автозаправної станції з об'єктами сервісного обслуговування на вул. Медовій, 1-г із земель комунальної власності територіальної громади міста Києва, у зв'язку з переходом права власності на майно (договори купівлі-продажу від 31.01.2017 № 88 та від 31.01.2017 № 89).

3. ТОВАРИСТВУ З ОБМЕЖЕНОЮ ВІДПОВІДАЛЬНІСТЮ «ЛЕНДЕР ГРУП»:

3.1. Виконувати обов'язки землекористувача відповідно до вимог статті 96 Земельного кодексу України.

3.2. У місячний термін надати до Департаменту земельних ресурсів виконавчого органу Київської міської ради (Київської міської державної адміністрації) документи, визначені чинним законодавством, необхідні для укладання договору оренди земельної ділянки.

3.3. Питання майнових відносин вирішувати в установленому порядку.

3.4. Забезпечити вільний доступ для прокладання нових, ремонту та експлуатації існуючих інженерних мереж і споруд, що знаходяться в межах земельної ділянки.

3.5. У разі необхідності проведення реконструкції чи нового будівництва, питання оформлення дозвільної, проектно-кошторисної документації вирішувати в порядку, визначеному чинним законодавством України.

3.6. Виконати вимоги, викладені в листі Департаменту містобудування та архітектури від 19.06.2017 № 4952/0/12-4/19-17.

3.7. Питання пайової участі та укладення з Департаментом економіки та інвестицій виконавчого органу Київської міської ради (Київської міської державної адміністрації) договору про пайову участь вирішувати в порядку та випадках, встановлених законодавством.

3.8. Питання сплати відновної вартості зелених насаджень або укладання охоронного договору на зелені насадження вирішувати відповідно до рішення Київської міської ради від 27.10.2011 № 384/6600 «Про затвердження Порядку видалення зелених насаджень на території міста Києва (із змінами і доповненнями).

3.9. Дотримуватись обмежень у використанні земельної ділянки, зазначених у витязі з Державного земельного кадастру.

3.10. Земельну ділянку в межах червоних ліній використовувати з обмеженням відповідно до вимог містобудівного законодавства.

4. Попередити землекористувача, що право користування земельною ділянкою може бути припинено відповідно до статей 141, 143 Земельного кодексу України.

5. Контроль за виконанням цього рішення покласти на постійну комісію Київської міської ради з питань містобудування, архітектури та землекористування.

Київський міський голова В. Кличко

ПОДАННЯ:

Заступник голови
Київської міської державної адміністрації О. Спасибко

Директор
Департаменту земельних ресурсів
виконавчого органу Київської міської ради
(Київської міської державної адміністрації) О. Поліщук

Начальник управління аналітично-правової роботи
Департаменту земельних ресурсів
виконавчого органу Київської міської ради
(Київської міської державної адміністрації) А. Гавриш

ПОГОДЖЕНО:

07.11.2017
Постійна комісія Київської міської ради
з питань містобудування, архітектури та землекористування

Голова О. Міщенко

Секретар І. Картавий

Начальник управління
правового забезпечення діяльності
Київської міської ради В. Слончак

Правовий висновок
від 06.03.2018 №08/230-478

Постійна комісія Київської міської ради
з питань житлово-комунального господарства
та паливно-енергетичного комплексу

Голова В. Бондаренко

Секретар О. Костюшко

ПОЯСНЮВАЛЬНА ЗАПИСКА

№ ПЗ-27232 від 12.10.2017

до проекту рішення Київської міської ради:

Про передачу ТОВАРИСТВУ З ОБМЕЖЕНОЮ ВІДПОВІДАЛЬНІСТЮ «ЛЕНДЕР ГРУП» земельної ділянки для будівництва, експлуатації та обслуговування автозаправної станції з об'єктами сервісного обслуговування на вул. Медовій, 1-г у Солом'янському районі м. Києва

До кадастрової справи

№ Д-8188

2 347015 372325

1. Юридична особа:

Назва	***ТОВАРИСТВО З ОБМЕЖЕНОЮ ВІДПОВІДАЛЬНІСТЮ "ЛЕНДЕР ГРУП"***
Клопотання	***від 06.03.2017 № К-29406***
Лист про використання права мовчазної згоди	***від 12.05.2017 № 08/8118***

2. Відомості про земельну ділянку (кадастровий № 8000000000:72:488:0422)

Місце розташування (адреса)	***м. Київ, р-н Солом'янський, вул. Медова, 1г***
Площа	***0,2784 га***
Вид та термін користування	***Право в процесі оформлення (Оренда на 5 років)***
Вид використання	***для будівництва, експлуатації та обслуговування автозаправної станції з об'єктами сервісного обслуговування***
Нормативна грошова оцінка (за попереднім розрахунком*)	***3 491 595 грн. 68 коп. відповідно витягу з технічної документації ПР-02042 від 12.10.2017***

*Наведені розрахунки нормативної грошової оцінки не є остаточними і будуть уточнені відповідно до вимог чинного законодавства при підготовці документу, що посвідчує право на землю.

3. Обґрунтування прийняття рішення

На замовлення зацікавленої особи землевпорядною організацією розроблено проект землеустрою щодо відведення земельної ділянки, який згідно із ст. 186-1 Земельного кодексу України погоджено з відповідними органами, зокрема:

орган архітектури	***№ 5035/0/12-4/09-17 від 20.06.2017***
територіальний орган, що здійснює реалізацію державної політики у сфері земельних відносин	***№ 7676/82-17 від 28.07.2017***

Відповідно до Земельного кодексу України та Порядку передачі (надання) земельних ділянок в користування або у власність у місті Києві, затвердженого рішенням Київської міської ради від 20.04.2017 № 241/2463, Департаментом земельних ресурсів виконавчого органу Київської міської ради (Київської міської державної адміністрації) розроблено проект рішення Київської міської ради.

4. Мета прийняття рішення.

Метою прийняття рішення є забезпечення реалізації встановленого Земельним кодексом України права особи на оформлення права користування (власності) на землю.

5. Особливі характеристики ділянки.

Наявність будівель і споруд на ділянці:	***Забудована На земельній ділянці розташований нежитловий будинок, загальною площею 330,0 кв. м., який належить товариству з обмеженою відповідальністю «ЛЕНДЕР ГРУП» на підставі договорів купівлі-продажу від 31.01.2017 № 88 та від 31.01.2017 № 89 (витяги з Державного реєстру речових прав на нерухоме майно про реєстрацію права власності від 31.01.2017 № 79285724 та від 31.01.2017 № 79287486, технічний паспорт від 03.04.2009).***
Інші особливості :	***Відповідно до Генерального плану міста Києва, затвердженого рішенням Київської міської ради від 28.03.2012 № 370/1804, територія за функціональним призначенням належить до комунально-складської території.*** ***Відповідно до детального плану території в межах вулиць Народного ополчення, Ернста, Івана Пулюя, вздовж річки Совки та верхнього каскаду Совських ставків у Солом'янському районі м. Києва, затвердженого рішенням Київської міської ради 20.12.2016 № 681/1685, територія за функціональним призначенням належить частково до об'єктів дорожнього сервісу (проектні) та частково до вулиць та доріг (уточнюється червоними лініями).*** ***Земельна ділянка не потрапляє зеленої зони.*** ***Земельна ділянка частково розташована в межах червоних ліній.*** ***Проект землеустрою щодо відведення земельної ділянки (справа Д-8188) розроблений без Дозволу Київської міської ради на розроблення проекту землеустрою щодо відведення земельної ділянки (мовчазна згода) (стаття 123 Земельного кодексу України).***

6. Стан нормативно-правової бази у даній сфері правового регулювання.

Загальні засади та порядок передачі земельних ділянок у власність чи користування юридичним особам визначено Земельним кодексом України та Порядком набуття прав на землю із земель комунальної власності у місті Києві, затвердженим рішенням Київради від 20.04.2017 № 241/2463.

Рішення про передачу (надання) земельної ділянки може бути прийнято Київською міською радою з урахуванням вимог статті 24 Закону України "Про регулювання містобудівної діяльності".

7. Фінансово-економічне обґрунтування.

Реалізація рішення не потребує додаткових витрат міського бюджету.

Відповідно до Податкового Кодексу України, Закону України "Про оренду землі" та рішення Київради від 12.12.2016 №554/1558 "Про Бюджет м.Києва на 2017 рік" (зі змінами) (дод.10) орієнтовний розмір орендної плати складатиме ***279 327 грн. 65 коп. (8%)***

8. Прогноз соціально-економічних та інших наслідків прийняття рішення.

Наслідками прийняття розробленого проекту рішення стане:
- реалізація зацікавленою особою своїх прав щодо використання земельної ділянки

Доповідач: директор Департаменту земельних ресурсів Поліщук О.Г.

Директор Департаменту
земельних ресурсів **Поліщук О.Г.**

Київський міський голова

Міщенку О.Г.
Бондаренку В.Д.
Слончаку В.В.

Прошу розглянути проект рішення від 19.10.2017 № 08/231-2633/ПР в установленому порядку.

Пихтіній О.М.

Для контролю за проходженням та тиражування.

Юнаковій С.М.
Пантелеєву П.О. – до відома

В.КЛИЧКО

"19" жовтня 2017 року
№ 08/231 – 2633/ПР

08/231-2633/ПР
19.10.2017

ВИКОНАВЧИЙ ОРГАН КИЇВСЬКОЇ МІСЬКОЇ РАДИ
(КИЇВСЬКА МІСЬКА ДЕРЖАВНА АДМІНІСТРАЦІЯ)

ДЕПАРТАМЕНТ ЗЕМЕЛЬНИХ РЕСУРСІВ

вул. Хрещатик, 32-а, м. Київ, 01601, тел. (044) 279-58-72, ф. (044) 288-07-57,
КБУ" Контактний центр міста Києва"(044) 15-51, E-mail: dzr@kievcity.gov.ua Код ЄДРПОУ 26199097

18.10.2017 № 057052-18524
на № _____ від

Заступнику міського голови –
секретарю Київради
В. ПРОКОПІВУ

Шановний Володимире Володимировичу!

Департамент земельних ресурсів виконавчого органу Київської міської ради (Київської міської державної адміністрації) підготував проект рішення Київської міської ради «Про передачу ТОВАРИСТВУ З ОБМЕЖЕНОЮ ВІДПОВІДАЛЬНІСТЮ «ЛЕНДЕР ГРУП» земельної ділянки для будівництва, експлуатації та обслуговування автозаправної станції з об'єктами сервісного обслуговування на вул. Медовій, 1-г у Солом'янському районі м. Києва» (справа Д-8188) та направляє для подальшого розгляду у відповідних комісіях Київської міської ради, відповідно до регламенту Київської міської ради, затвердженого рішенням Київради від 07.07.2016 № 579/579.

З повагою
Директор О. Поліщук

Заступник міського голови - секретар
Київської міської ради

Міщенку О.Г.
Слончаку В. В.

Для врахування у подальшій роботі.

Долгополовій Ю.М.

В.ПРОКОПІВ

30 листопада 2017 р.
№ 08/20507

04.12.17.

НАЦІОНАЛЬНА ПОЛІЦІЯ УКРАЇНИ
ДЕПАРТАМЕНТ ЗАХИСТУ ЕКОНОМІКИ

УПРАВЛІННЯ ЗАХИСТУ ЕКОНОМІКИ У МІСТІ КИЄВІ

вул. Антоновича, 114, м. Київ, 03150

30 11 2017 р.№10522/39/125/03-17
На № _____ від _____

Київська міська рада

вул. Хрещатик, 36, м. Київ, 01044

Київська міська рада
30.11.2017 № **08/20507**

[Про взяття до відома інформації]

До Управління захисту економіки у місті Києві Департаменту захисту економіки Національної поліції України з Київської місцевої прокуратури №10 в порядку ст. 36 КПК України надійшло доручення в рамках кримінального провадження №42017101100000122 від 30.03.2017 за ст. 190 ч.3 КК України.

В ході досудового розслідування встановлено, що при реєстрації права власності на об'єкт нерухомого майна - нежитловий будинок загальною площею 330 кв.м. по вул. Медовій, 1г в м. Києві були використані підроблені правовстановлюючі документи.

На даний час на підставі ухвали Шевченківського районного суду м. Києва №761/40992/17 від 16.11.2017 накладено арешт на вказаний об'єкт нерухомого майна - нежитловий будинок загальною площею 330 кв.м. по вул. Медовій, 1г в м. Києві (реєстраційний номер об'єкта нерухомого майна 1130703780389, власник – ТОВ «Лендер Груп»).

Також, в ході досудового розслідування встановлено, що на даний час в Департаменті земельних ресурсів КМДА перебуває на погодженні проект землеустрою щодо відведення земельної ділянки для будівництва, експлуатації та обслуговування автозаправної станції з об'єктами сервісного обслуговування на вул. Медовій, 1г у Солом'янському районі м. Києва.

Враховуючи викладене, керуючись ст. 36, 41, 93 КПК України, просимо взяти до відома вказану інформацію при розгляді, прийнятті відповідних рішень на засіданнях постійної комісії Київської міської ради з питань містобудування, архітектури та землекористування, а також при прийнятті рішення Київської міською радою про відведення зазначеної земельної ділянки.

Про взяття до відома вказаної інформації прошу повідомити Управління захисту економіки у м. Києві ДЗЕ НП України.

Заступник начальника **Д.О. Дем'янюк**

ДЛЯ ДОВІДОК

Кихтенко
0679689645

Заступник міського голови - секретар
Київської міської ради

Міщенку О.Г.
Слончаку В. В.

До відома та врахування в роботі.

Долгополовій Ю.М.

В.ПРОКОПІВ

12 лютого 2018 р.
№ 5158

Київський міський голова

До листа Київської місцевої прокуратури № 10 від 05.02.2018 № 43-881вих18

Прокопіву В.В.
Спасибку О.В.

Для врахування.

В. КЛИЧКО

9 лютого 2018 р.
№ 5158

001

Прокуратура України
ПРОКУРАТУРА МІСТА КИЄВА
КИЇВСЬКА МІСЦЕВА ПРОКУРАТУРА № 10
вул. Січових Стрільців, 89, м. Київ, 04050 тел.: 428-93-90; факс: 428-56-99

06.02.2018 № 43-884вих18

Київська міська державна адміністрація
09.02.2018 № 5158

Київському міському голові
Кличку В.В.
вул. Хрещатик, 36, Київ, 01044

Шановний Віталію Володимировичу!

Київською місцевою прокуратурою №10 в порядку ст. 36 КПК України здійснюється нагляд за досудовим розслідуванням у кримінальному провадженні №42017101100000122 від 30.03.2017 за ч. 3 ст. 190 КК України за фактом шахрайського заволодіння нежитловим будинком за адресою: м. Київ, вул. Медова, буд. 1-Г.

В ході досудового розслідування встановлено, що на даний час в Департаменті земельних ресурсів КМДА перебуває на погодженні проект землеустрою щодо відведення земельної ділянки для будівництва, експлуатації та обслуговування автозаправної станції з об'єктами сервісного обслуговування на вул. Медовій, 1-Г у Солом'янському районі м. Києва.

Встановлено, що право власності на нежитлову будівлю за адресою: м. Київ, вул. Медова, буд. 1-Г належить ТОВ «Лендер Груп» на підставі договорів купівлі-продажу, посвідчених ПН КМНО Івченко А.В.

Під час досудового розслідування слідством здобуті докази, що право власності на нежитлову будівлю за вказаною адресою зареєстровано шахрайським шляхом на підставі підроблених документів.

Ухвалою Шевченківського районного суду м. Києва №761/40992/17 від 16.11.2017 накладено арешт на вказаний об'єкт нерухомого майна - нежитловий будинок загальною площею 330 кв.м. по вул. Медовій, 1-Г в м. Києві (реєстраційний номер об'єкта нерухомого майна 1130703780389, власник – ТОВ «Лендер Груп»).

Згідно листа-відповіді постійної комісії з питань містобудування, архітектури та землекористування Київської міської ради (вих. № 08/281-3553 від 08.12.2017) встановлено, що до Київської міської ради надійшов проект рішення (ПР-14556 від 19.10.2017) «Про передачу ТОВ «Лендер Груп» земельної ділянки для будівництва, експлуатації та обслуговування автозаправної станції з об'єктами сервісного обслуговування на вул. Медовій, 1-Г у Солом'янському районі м. Києва (кадастрова справа Д-8188) за поданням виконавчого органу Київської міської ради (Київської міської державної адміністрації), який відповідно до резолюції Київського міського голови Кличка В.В. від 19.10.2017 № 08/231-2633/ПР передбачено розглянути на засіданнях постійної комісії Київської міської ради з питань містобудування, архітектури та землекористування та постійної комісії

Київської міської ради з питань житлово-комунального господарства та паливно-енергетичного комплексу.

Постійна комісія Київської міської ради з питань містобудування, архітектури та землекористування на своєму засіданні 07.11.2017 розглянула і підтримала цей проект рішення. Після цього, вказаний проект рішення (ПР-14556 від 19.10.2017) разом з матеріалами кадастрової справи Д-8188 було передано 13.11.2017 для розгляду постійною комісією Київської міської ради з питань житлово-комунального господарства та паливно-енергетичного комплексу.

Ураховуючи викладене, з метою недопущення порушень земельного законодавства, державних та громадських інтересів, при прийнятті рішення про відведення земельної ділянки для будівництва, експлуатації та обслуговування автозаправної станції з об'єктами сервісного обслуговування на вул. Медовій, 1-Г у Солом'янському районі м. Києва прошу прийняти до уваги вищезазначену інформацію.

З повагою

Керівник
Київської місцевої прокуратури №10 **Р. Гаврин**

Вик.: Мельник М.С.
097-123-34-92

П.6.15

КИЇВСЬКА МІСЬКА РАДА

СЕКРЕТАРІАТ

УПРАВЛІННЯ ПРАВОВОГО ЗАБЕЗПЕЧЕННЯ ДІЯЛЬНОСТІ КИЇВСЬКОЇ МІСЬКОЇ РАДИ

01044, м. Київ, вул. Хрещатик, 36, каб. 921 *тел.: (044) 202-70-19*

06.03.2018 № 08/230-972

на № _____ від _____

Голові постійної комісії
Київської міської ради з питань
містобудування, архітектури та
землекористування
Міщенку О.Г.

Правовий висновок
до проекту рішення Київської міської ради
"Про відмову Товариству з обмеженою відповідальністю "Рембудмонтажсервіс"
у поновленні договору оренди земельної ділянки від 04 вересня 2008 року
№ 91-6-00795

Управління правового забезпечення діяльності Київської міської ради опрацювало поданий проект рішення та зазначає таке.

У преамбулі проекту рішення зазначено, що він підготовлений, зокрема, відповідно до статті 31 Закону України "Про оренду землі".

Зазначена стаття регулює питання припинення договору оренди землі і не належить до предмету проекту рішення.

Пунктом 1 проекту рішення передбачається відмовити Товариству з обмеженою відповідальністю "Рембудмонтажсервіс" у поновленні договору оренди земельної ділянки площею 5345 кв. м (кадастровий номер 8000000000:88:173:0036) на вул. Бульварно-Кудрявській, 29 у Шевченківському районі м. Києва, укладеного 04 вересня 2008 року за № 91-6-00795 для будівництва, експлуатації та обслуговування житлового будинку з підземним паркінгом та вбудовано-прибудованими приміщеннями.

Право органу місцевого самоврядування відмовити орендарю в укладенні додаткової угоди до договору оренди землі (відмовити у поновленні договору оренди землі) передбачено частиною одинадцятою статті 33 Закону України "Про оренду землі".

Виходячи з положень цієї статті 33, відмова в укладенні додаткової угоди до договору оренди землі має бути обґрунтована відповідними доказами, оскільки умовою реалізації переважного права є належне виконання орендарем обов'язків за умовами договору.

В пояснювальній записці до проекту рішення вказано, що згідно з умовами договору оренди земельної ділянки від 04 вересня 2008 року № 91-6-00795, зокрема, але не виключно, земельна ділянка (кадастровий номер 8000000000:88:173:0036) мала бути забудованою, у відповідності до вимог законодавства України, не пізніше, ніж за 3 роки з моменту державної реєстрації цього договору.

Разом з цим, зазначено в пояснювальній записці до проекту рішення, враховуючи наведену в ній інформацію, є всі підстави стверджувати, що Товариством з обмеженою відповідальністю "Рембудмонтажсервіс" не виконано умови договору оренди земельної ділянки від 04 вересня 2008 року № 91-6-00795 (протягом всього його строку).

Проте, обґрунтовуючи необхідність прийняття рішення, суб'єкт подання проекту рішення не надає жодних доказів неналежного виконання орендарем умов договору, у зв'язку з чим управління вважає, що на сьогодні для прийняття даного проекту рішення відсутні правові підстави.

Відповідно до частини першої статті 32 Закону України "Про оренду землі" на вимогу однієї із сторін договір оренди землі може бути достроково розірваний за рішенням суду в разі невиконання сторонами обов'язків, передбачених статтями 24 і 25 цього Закону та умовами договору, в разі випадкового знищення чи пошкодження об'єкта оренди, яке істотно перешкоджає передбаченому договором використанню земельної ділянки, а також на підставах, визначених Земельним кодексом України та іншими законами України.

Тобто невиконання умов договору оренди земельної ділянки є підставою для розірвання такого договору, але не є підставою для відмови у поновленні договору оренди.

У зв'язку з цим, управління повертає зазначений проект рішення.

Начальник управління В.В. Слончак

08/231-514/ПР
09.02.2018

КИЇВСЬКА МІСЬКА РАДА

VI СЕСІЯ VIII СКЛИКАННЯ

РІШЕННЯ

_____№_____

Проект

Про відмову Товариству з обмеженою відповідальністю «Рембудмонтажсервіс» у поновленні договору оренди земельної ділянки від 04 вересня 2008 року № 91-6-00795

Відповідно до статті 19 Конституції України, статтей 9, 93 Земельного кодексу України, пункту 34 статті 26 Закону України «Про місцеве самоврядування в Україні», статтей 31, 33 Закону України «Про оренду землі», зважаючи на ініціативу громадськості, а також з метою врегулювання земельних відносин та раціонального використання земельних ресурсів Київська міська рада

ВИРІШИЛА:

1. Відмовити Товариству з обмеженою відповідальністю «Рембудмонтажсервіс» у поновленні договору оренди земельної ділянки площею 5345 (п'ять тисяч триста сорок п'ять) кв. м (кадастровий номер 8000000000:88:173:0036) на вул. Бульварно-Кудрявській (Воровського), 29 у Шевченківському районі м. Києва, укладеного 04 вересня 2008 року за № 91-6-00795 для будівництва, експлуатації та обслуговування житлового будинку з підземним паркінгом та вбудовано-прибудованими приміщеннями.

2. Виконавчому органу Київської міської ради (Київській міській державній адміністрації):

2.1. Проінформувати Товариство з обмеженою відповідальністю «Рембудмонтажсервіс» про прийняття цього рішення з дня його офіційного оприлюднення, але не пізніше 04 червня 2018 року.

2.2. Вчинити організаційно-правові дії щодо зняття з реєстрації договору оренди земельної ділянки площею 5345 (п'ять тисяч триста сорок п'ять) кв. м (кадастровий номер 8000000000:88:173:0036) на вул. Бульварно-Кудрявській (Воровського), 29 у Шевченківському районі м. Києва для будівництва, експлуатації та обслуговування житлового будинку з підземним паркінгом та вбудованими приміщеннями, у визначеному законодавством України порядку.

3. Це рішення офіційно оприлюднити в газеті Київської міської ради «Хрещатик».

4. Контроль за виконанням цього рішення покласти на постійну комісію Київської міської ради з питань містобудування, архітектури та землекористування.

Київський міський голова **В. Кличко**

ПОДАННЯ

Депутат Київської міської ради,
член депутатської фракції
«Об'єднання «Самопоміч»
у Київській міській раді О. Балицька

Депутат Київради,
член депутатської фракції
«Солідарність»
у Київській міській раді Г. Старостенко

ПОГОДЖЕНО:
27.02.2018
Голова постійної комісії Київської
міської ради з питань містобудування,
архітектури та землекористування О. Міщенко

Секретар постійної комісії Київської
міської ради з питань містобудування,
архітектури та землекористування І. Картавий

Начальник управління правового
забезпечення діяльності Київської
міської ради В. Слончак

правовий висновок
від 06.03.2018 №08/280-472

ПОЯСНЮВАЛЬНА ЗАПИСКА
«Про відмову Товариству з обмеженою відповідальністю «Рембудмонтажсервіс» у поновленні договору оренди земельної ділянки від 04 вересня 2008 року № 91-6-00795»

1. Обґрунтування прийняття рішення

Проект рішення підготовлено у зв'язку з численними зверненнями мешканців Шевченківського району м. Києва, що, зокрема, знайшли своє пряме відображення у поданій місцевій ініціативі на розгляд Київської міської ради «Про внесення на розгляд Київської міської ради місцевої ініціативи щодо недопущення будівництва за адресою: м. Київ, вул. Бульварно-Кудрявська, 29, з метою збереження дошкільного навчального закладу № 541 та дитячого ігрового майданчику, відновлення повноцінного функціонування дошкільного навчального закладу № 13 у Шевченківському районі м. Києва».

Земельна ділянка, що знаходиться за адресою: м. Київ, вул. Бульварно-Кудрявська (Воровського), 29 у Шевченківському районі м. Києва (кадастровий номер 8000000000:88:173:0036) (надалі – «Земельна ділянка»), щодо якої пропонується відмова у поновленні договору оренди, перебуває в користуванні Товариства з обмеженою відповідальністю «Рембудмонтажсервіс» (надалі – «Орендар») на підставі договору оренди земельної ділянки від 04 вересня 2008 року № 91-6-00795 (надалі – «Договір оренди), що в свою чергу укладений на підставі рішення Господарського суду м. Києва від 18 червня 2008 року № 17/282.

Відповідно до Договору оренди Земельна ділянка площею 5345 кв. м надана Орендарю в користування для будівництва, експлуатації та обслуговування житлового будинку з підземним паркінгом та вбудовано-прибудованими приміщеннями.

На Земельній ділянці фактично розташована будівля дитячого садка на вул. Бульварно-Кудрявській, 29 (за планами КМБТІ вул. Бульварно-Кудрявська, 29-31-31А) наказом Міністерства культури і туризму України від 07 листопада 2008 року № 1285/0/16-08 занесено до Державного реєстру нерухомих пам'яток України, як пам'ятка архітектури та містобудування місцевого значення, охоронний № 522/1-Кв. Наразі зазначена будівля використовується як Управління пенсійного фонду Шевченківського району м. Києва.

Разом з тим, на земельній ділянці розміщений дитячий майданчик, що використовується дошкільним навчальним закладом № 541 у Шевченківському районі м. Києва, що розміщений на суміжній земельній ділянці до Земельної ділянки.

Станом на момент підготовки зазначеного проекту рішення Земельна ділянка не забудована (будівництво навіть не розпочиналось), що, зокрема, але не виключно, зумовлено наступними факторами:

- значений супротив мешканців мікрорайону;
- Земельна ділянка знаходиться в середині щільно забудованого житлового кварталу Центрального історичного ареалу м. Києва;
- забудова Земельної ділянки грубо порушуватиме вимоги законодавства

України, державних будівельних норм щодо внутрішньо квартальної забудови;

- територія, в межах якої знаходиться Земельна ділянка, має складну геологічну та гідрогеологічну ситуацію;
- забудова Земельної ділянки несе високий ризик руйнування сусідніх житлових будинків, зокрема пам'ятки архітектури державного значення «Палац зору» лікаря Липинського», за адресою: вул. Олеся Гончара, 60 у Шевченківському районі м. Києва;
- відсутність фізичного проїзду до Земельної ділянки;
- будівництво унеможливить діяльність дошкільного навчального закладу № 541 у Шевченківському районі м. Києва;
- Орендар не має необхідної дозвільної та/або іншої документації на будівництво тощо.

Крім того, відповідно до інформації Департаменту містобудування та архітектури виконавчого органу Київської міської ради (Київської міської державної адміністрації) містобудівні умови та обмеження забудови Земельної ділянки відповідним Департаментом не видавались, що свідчить про відсутність вихідних даних на проектування забудови Земельної ділянки.

Відповідно до інформації Департаменту з питань державного-архітектурно будівельного контролю м. Києва Департаментом Державної архітектурно-будівельної інспекції у м. Києві Орендарю зареєстровано Декларацію від 28 січня 2015 року № КВ 030150280348 про початок виконання будівельних робіт з будівництва житлового будинку з підземним паркінгом та вбудовано-прибудованими приміщеннями на вул. Бульварно-Кудрявській, 29 у Шевченківському районі м. Києва, що була СКАСОВАНА Наказом Департаменту державної архітектурно-будівельної інспекції у м. Києві від 23 квітня 2015 № 57-д. Ознаки забудови зазначеної Земельної ділянки – відсутні.

Відповідно до інформації Міністерства культури України встановлено, що погоджень історико-містобудівних обґрунтувань, проектів будівництва, реконструкцій, дозволів на проведення земляних робіт на Земельну ділянку останнім не надавалось. Ознаки забудови земельної ділянки – відсутні.

Відповідно до умов Договору оренди, зокрема, але не виключно, Земельна ділянка мала бути забудованою, у відповідності до вимог законодавства України, не пізніше, ніж за 3 (три) роки з моменту державної реєстрації Договору оренди.

Разом з тим, враховуючи інформацію зазначену вище є всі підстави стверджувати, що Орендарем не виконано умови Договору оренди (протягом всього строку Договору оренди).

Так, відповідно до законодавства України та умов Договору оренди, у Київської міської ради є всі правові підстави на прийняття рішення про відмову у поновленні Договору оренди Земельної ділянки, у спосіб та в порядку передбаченому законодавством України, з метою унеможливлення порушення прав мешканців Шевченківського району м. Києва та створення умов раціонального використання земель територіальної громади м. Києва.

2. Мета і завдання прийняття рішення

Проект рішення підготовлений у зв'язку з численними зверненнями мешканців Шевченківського району м. Києва та на виконання місцевої ініціативи «Про внесення на розгляд Київської міської ради місцевої ініціативи щодо недопущення будівництва за адресою: м. Київ, вул. Бульварно-Кудрявська, 29, з метою збереження дошкільного навчального закладу № 541 та дитячого ігрового майданчику, відновлення повноцінного функціонування дошкільного навчального закладу № 13 у Шевченківському районі м. Києва», метою врегулювання відносин у сфері містобудування, охорони культурної спадщини, земельних відносин та раціонального використання земельних ресурсів.

3. Загальна характеристика та основні положення проекту рішення

Проект рішення складається із чотирьох пунктів, якими передбачено:

1. Відмовити Товариству з обмеженою відповідальністю «Рембудмонтажсервіс» у поновленні договору оренди земельної ділянки площею 5345 (п'ять тисяч триста сорок п'ять) кв. м (кадастровий номер 8000000000:88:173:0036) на вул. Бульварно-Кудрявській (Воровського), 29 у Шевченківському районі м. Києва, укладеного 04 вересня 2008 року за № 91-6-00795 для будівництва, експлуатації та обслуговування житлового будинку з підземним паркінгом та вбудовано-прибудованими приміщеннями.

2. Виконавчому органу Київської міської ради (Київській міській державній адміністрації):

2.1. Проінформувати Товариство з обмеженою відповідальністю «Рембудмонтажсервіс» про прийняття цього рішення з дня його офіційного оприлюднення, але не пізніше 04 червня 2018 року.

2.2. Вчинити організаційно-правові дії щодо зняття з реєстрації договору оренди земельної ділянки площею 5345 (п'ять тисяч триста сорок п'ять) кв. м (кадастровий номер 8000000000:88:173:0036) на вул. Бульварно-Кудрявській (Воровського), 29 у Шевченківському районі м. Києва для будівництва, експлуатації та обслуговування житлового будинку з підземним паркінгом та вбудовано-прибудованими приміщеннями, у визначеному законодавством України порядку.

3. Це рішення офіційно оприлюднити в газеті Київської міської ради «Хрещатик».

4. Контроль за виконанням цього рішення покласти на постійну комісію Київської міської ради з питань містобудування, архітектури та землекористування.

4. Стан нормативно-правової бази у даній сфері правового регулювання

Відповідно до статті 19 Конституції України, статтей 9, 93 Земельного кодексу України, пункту 34 статті 26 Закону України «Про місцеве самоврядування в Україні», статтей 31, 33 Закону України «Про оренду землі».

5. Фінансово-економічне обґрунтування

Реалізація запропонованого проекту рішення не потребує використання коштів з бюджету міста Києва.

6. Прогноз соціально-економічних та інших наслідків прийняття рішення

В результаті прийняття проекту рішення буде реалізовано ініціативу представників територіальної громади місця Києва, не поновлено договір оренди земельної ділянки площею 5345 (п'ять тисяч триста сорок п'ять) кв. м (кадастровий номер 8000000000:88:173:0036) на вул. Бульварно-Кудрявській (Воровського), 29 у Шевченківському районі м. Києва, укладений від 04 вересня 2008 року за № 91-6-00795, врегульовано питання раціонального використання земельних ресурсів.

7. Суб'єкт подання проекту рішення

Суб'єктами подання проекту рішення та співдоповідачами на пленарному засіданні Київської міської ради є депутати Київської міської ради Балицька Ольга Станіславівна та Старостенко Ганна Вікторівна.

Депутат Київської міської ради,
член депутатської фракції
«Об'єднання «Самопоміч»
у Київській міській раді **О. Балицька**

Депутат Київради,
член депутатської фракції
«Солідарність»
у Київській міській раді **Г. Старостенко**

91-6-00795
88:173:036 04.09.2008

Договір
ГУЗР
КМДА 2 "347003" 151499

ДОГОВІР
оренди земельної ділянки

Київська міська рада (м. Київ, вул. Хрещатик, 36, код ЄДРПОУ 22883141) – далі у тексті – **„Орендодавець"**, в особі Київського міського голови **Черновецького Леоніда Михайловича**, який діє на підставі ст. 42 Закону України „Про місцеве самоврядування в Україні" – з однієї сторони, та **Товариство з обмеженою відповідальністю "Рембудмонтажсервіс"** (м. Київ, проспект 40-річчя Жовтня, буд.100/2, зареєстроване Голосіївською районною у місті Києві державною адміністрацією 02.10.2003 р., про що зроблено запис за №1 068 120 0000 002292, код ЄДРПОУ 32486678) – далі у тексті – **„Орендар"**, в особі директора **Коноваленко Олени Анатоліївни**, яка діє на підставі Статуту, - з другої сторони, уклали договір оренди земельної ділянки (далі у тексті – Договір) про нижченаведене:

1. Предмет Договору

1.1. Орендодавець на підставі рішення Київської міської ради від 22.08.2007 року №190/2024 передає, а Орендар приймає в оренду *(строкове платне користування)* земельну ділянку (далі – об'єкт оренди або земельна ділянка), визначену цим Договором.

2. Об'єкт оренди

2.1. Об'єктом оренди відповідно до цього Договору є Земельна ділянка з наступними характеристиками:
- місце розташування – вул. Воровського, 29 у Шевченківському районі м. Києва;
- площа –5345 (п'ять тисяч триста сорок п'ять) кв.м;
- цільове призначення – для будівництва, експлуатації та обслуговування житлового будинку з підземним паркінгом та вбудовано-прибудованими приміщеннями;
- кадастровий номер - 8000000000:88:173:0036.

2.2. Згідно з витягом з технічної документації Головного управління земельних ресурсів виконавчого органу Київради (Київської міської державної адміністрації) № Ю-16331/2008 від 16.01.2008 року нормативна грошова оцінка земельної ділянки становить 5 787 154 (п'ять мільйонів сімсот вісімдесят сім тисяч сто п'ятдесят чотири) грн. та 49 коп.

2.3. Земельна ділянка, яка передається в оренду, не має недоліків, що можуть перешкоджати її ефективному використанню.

3. Строк дії Договору

3.1. Договір укладено на 10 (десять) років.

4. Орендна плата

4.1. Визначена цим Договором орендна плата за Земельну ділянку становить платіж, який Орендар самостійно розраховує та вносить Орендодавцеві за користування Земельною ділянкою у грошовій формі.

4.2. Річна орендна плата за Земельну ділянку встановлюється у розмірі 3,0 (трьох) відсотків від її нормативної грошової оцінки. Обчислення розміру орендної плати за земельну ділянку здійснюється з урахуванням цільового призначення та коефіцієнтів індексації, визначених законодавством.

4.3. Розмір орендної плати може змінюватись за згодою сторін шляхом прийняття відповідного рішення Київською міською радою та внесення змін до цього Договору.

4.4. Зміна нормативної грошової оцінки земельної ділянки та її індексація проводиться без внесення змін та доповнень до цього Договору у порядку та у випадках, передбачених законодавством України.

4.5. Орендна плата вноситься Орендарем рівними частинами за базовий податковий (звітний) період, який дорівнює календарному місяцю, щомісячно протягом тридцяти календарних днів, наступних за останнім календарним днем звітного (податкового) місяця на рахунок 33216812700011, КЕКД 13050200 у ГУ ДКУ у м. Києві, МФО 820019. Отримувач: УДК у Шевченківському р-ні м. Києва, ідентифікаційний код 26077968. Питання сплати податку на

додану вартість та інших податкових платежів, що пов'язані з виконанням Договору, вирішуються Орендарем в установленому законодавством України порядку.
4.6. Зміна отримувача орендної плати та його банківських реквізитів може здійснюватися Орендодавцем в односторонньому порядку і не потребує внесення змін до цього Договору. Орендар зобов'язується уточнювати банківські реквізити і назву отримувача орендної плати.
4.7. Розмір орендної плати може переглядатись у разі зміни розмірів земельного податку, підвищення цін і тарифів, зміни коефіцієнтів індексації, визначених законодавством та у випадках, передбачених законом, за згодою сторін, але не частіше, ніж один раз у рік.
4.8. За несвоєчасне внесення орендної плати справляється пеня в розмірі 120 (ста двадцяти) відсотків річних облікової ставки Національного банку України, діючої на день виникнення такого боргу або на день його (його частини) погашення, при цьому для розрахунку використовується більша із зазначених ставок. Розрахунок пені здійснюється на дату погашення суми боргу (частини боргу) за кожний календарний день прострочення платежу, включаючи день такого погашення.
4.9. Контроль за правильністю обчислення і справляння орендної плати, нарахування пені за несвоєчасну сплату орендної плати та її стягнення здійснює районний податковий орган за місцем розташування земельної ділянки.

5. Умови використання та обмеження (обтяження) щодо використання земельної ділянки

5.1. Умови збереження стану об'єкта оренди:
- на Земельній ділянці не дозволяється діяльність, не пов'язана з цільовим призначенням Земельної ділянки. Зміна цільового призначення Земельної ділянки можлива лише в разі прийняття Київською міською радою рішення про затвердження проекту землеустрою щодо відведення Земельної ділянки у зв'язку зі зміною цільового призначення Земельної ділянки та внесення відповідних змін до Договору. Роботи по розробці проекту землеустрою щодо відведення сплачує Орендар;
5.2. Обмеження та сервітути щодо Земельної ділянки на день підписання цього Договору відсутні.

6. Умови і строки передачі земельної ділянки в оренду

6.1. Передача Земельної ділянки здійснюється за Актом приймання-передачі об'єкта оренди в день державної реєстрації цього Договору.
6.2. Право на оренду Земельної ділянки виникає після державної реєстрації цього Договору.

7. Умови повернення земельної ділянки

7.1. Після припинення дії Договору Орендар повертає Орендодавцеві земельну ділянку у стані, не гіршому порівняно з тим, у якому він одержав її в оренду.
Орендодавець у разі погіршення корисних властивостей орендованої земельної ділянки, пов'язаних із зміною її стану, має право на відшкодування збитків у розмірі, визначеному сторонами. Якщо сторонами не досягнуто згоди про розмір відшкодування збитків, спір розв'язується у судовому порядку.

8. Права та обов'язки Сторін

8.1. Орендодавець має право вимагати від Орендаря:
- використання земельної ділянки за цільовим призначенням згідно з цим Договором;
- дотримання місцевих правил забудови;
- своєчасного внесення орендної плати;
- дострокового розірвання цього Договору;
- відшкодування понесених збитків, в тому числі неотриманих доходів, відповідно до чинного законодавства у разі розірвання цього Договору.
8.2. Орендодавець зобов'язаний:
- повідомити в письмовій формі Орендаря про намір продати земельну ділянку третій особі із зазначенням її ціни та інших умов, на яких вона продається;
- не вчиняти дій, які б перешкоджали Орендарю користуватися земельною ділянкою;
- передати в користування земельну ділянку у стані, що відповідає умовам цього Договору.
8.3. Орендар має право:

- самостійно господарювати на землі з дотриманням вимог чинного законодавства України та умов цього Договору;
- за письмовою згодою Орендодавця зводити в установленому законодавством порядку жилі, виробничі, культурно-побутові та інші будівлі і споруди;
- у разі розірвання цього Договору, за погодженням сторін, має право вимагати відшкодування нанесених збитків відповідно до чинного законодавства;
- після закінчення строку, на який було укладено цей Договір, при умові належного виконання обов'язків відповідно до умов цього Договору, Орендар має за інших рівних умов переважне право на поновлення Договору;
- переважне право на купівлю Земельної ділянки у разі її продажу.

8.4. Орендар зобов'язаний:
- приступати до використання земельної ділянки в строк, встановлений цим Договором, та після підписання цього Договору і Акту приймання-передачі земельної ділянки та державної реєстрації Договору;
- завершити забудову земельної ділянки в строки, встановлені проектною документацією на будівництво, затвердженою в установленому порядку, але не пізніше, ніж через три роки з моменту державної реєстрації Договору;
- використовувати земельну ділянку відповідно до її цільового призначення;
- своєчасно вносити орендну плату;
- об'єкт розмістити поза межами охоронних зон інженерних комунікацій;
- при зміні функціонального використання об'єкта нерухомості, що розташований на земельній ділянці, у десятиденний термін в письмовій формі замовити у Головному управлінні земельних ресурсів виконавчого органу Київради (Київської міської державної адміністрації) витяг з технічної документації про нову нормативну грошову оцінку земельної ділянки або її частини з урахуванням зазначених змін та після одержання цього витягу передати його до податкового органу за місцем розташування земельної ділянки;
- письмово повідомити Орендодавця про відчуження об'єктів (їх частин), що розташовані на земельній ділянці і належать Орендарю, протягом десяти днів з моменту вчинення відповідного правочину, а також повідомити про наміри подальшого використання земельної ділянки. У випадку, якщо Орендар має наміри припинити право користування земельною ділянкою (її частиною), цей Договір розривається за згодою сторін, або до цього Договору вносяться відповідні зміни, з моменту укладання Договору оренди земельної ділянки з новим власником об'єктів, які були відчужені;
- забезпечити вільний доступ до земельної ділянки представнику контролюючих органів;
- повернути Земельну ділянку Орендодавцю у стані, придатному для її подальшого використання, після припинення дії цього Договору;
- у строки, встановлені чинним законодавством, звітувати перед податковими органами району за місцем розташування Земельної ділянки про сплату орендної плати;
- питання відшкодування відновлюючої вартості зелених насаджень (акт попереднього обстеження зелених насаджень від 27.09.2004 №300-П) та інші питання майнових відносин вирішувати в установленому порядку;
- виконати вимоги, викладені в листах Головного управління містобудування, архітектури та дизайну міського середовища від 02.02.2007 № 19-778, Київської міської санепідемстанції від 15.10.2004 № 7587, Державного управління екології та природних ресурсів в м. Києві від 25.10.2004 № 08-8-20/5927, Державної служби з питань національної культурної спадщини, Головного управління культури, мистецтв та охорони культурної спадщини від 29.10.2004 № 001-09/5444, Шевченківської районної у місті Києві ради від 23.09.2004 № 1752, ВАТ "Київпроект" від 07.10.2004 №2152 та КПСУППР від18.10.2004 № 8/1-1439;
- питання пайової участі вирішити до початку будівництва відповідно до рішення Київради від 27.02.2003 №271/431 "Про пайову участь (внески) інвесторів (забудовників) у створенні соціальної та інженерно-транспортної інфраструктури м. Києва";
- забезпечити вільний доступ для прокладання нових, ремонту та експлуатації існуючих інженерних мереж і споруд, що знаходяться в межах земельної ділянки;
- проектом будівництва житлового будинку передбачити місця постійного зберігання автотранспорту (крім відкритих автостоянок) у кількості, не меншій за одне машиномісце на кожну квартиру у цьому будинку;

- передати Головному управлінню житлового забезпечення виконавчого органу Київради (Київської міської державної адміністрації) 20% загальної площі житлового будинку (крім службової) на підставі пункту 36 рішення Київської міської ради від 28.12.2006 № 531/588 "Про бюджет міста Києва на 2007 рік";
- сплатити до цільового фонду спеціального фонду бюджету міста Києва на розвиток житлового будівництва до моменту здачі в експлуатацію збудованої житлової площі кошти в розмірі 5% витрат з будівництва загальної площі цього житлового будинку, виходячи з опосередкованої вартості спорудження житла, установленої Державним комітетом України з будівництва та архітектури для міста Києва станом на 1 січня року, в якому проводиться оплата, на підставі пункту 84 рішення Київської міської ради від 28.12.2006 №531/588 "Про бюджет міста Києва на 2007 рік";
- у складі проекту будівництва виконати розрахунки щодо забезпеченості населення об'єктами соціальної сфери (дитячі дошкільні заклади, загальноосвітні школи, об'єкти охорони здоров'я тощо) та передбачити їх розміщення та будівництво одночасно із спорудженням житлового будинку;
- у п'ятиденний строк після державної реєстрації Договору оренди земельної ділянки надати копію цього Договору до районного податкового органу за місцем розташування земельної ділянки.
8.5. Сторони також мають інші права і несуть інші обов'язки, визначені законодавством України.

9. Ризик випадкового знищення або пошкодження об'єкта оренди чи його частини

Ризик випадкового знищення або пошкодження об'єкта оренди чи його частини несе Орендар.

10. Страхування об'єкта оренди

Сторони домовилися про те, що Орендар має право застрахувати об'єкт оренди.

11. Зміна умов договору та припинення і поновлення Договору

11.1. Всі зміни та/або доповнення до цього Договору вносяться за згодою сторін. Згодою або запереченням Орендодавця на зміни та/або доповнення до цього Договору, є його рішення, прийняте в установленому законодавством порядку.
11.2. Витрати, пов'язані з внесенням зміни та/або доповнення до цього Договору, сплачує Орендар.
11.3. Договір оренди припиняється в разі:
- закінчення строку, на який його було укладено;
- викупу Земельної ділянки для суспільних потреб та примусового відчуження Земельної ділянки з мотивів суспільної необхідності в порядку, встановленому законодавством України;
- поєднання в одній особі власника Земельної ділянки та Орендаря;
- ліквідації юридичної особи – Орендаря.
Договір припиняється також в інших випадках, передбачених законом.
11.4. Припинення Договору шляхом розірвання.
Договір може бути розірваний:
- за взаємною згодою сторін;
- за рішенням суду, в порядку, встановленому законом;
- в односторонньому порядку за ініціативою Орендодавця, із звільненням Орендодавця від відповідальності, згідно з Господарським кодексом України, в разі, коли Орендар використовує земельну ділянку способами, які суперечать екологічним вимогам, не за цільовим призначенням, систематично не сплачує орендну плату (протягом півроку), порушення строків завершення забудови земельної ділянки, встановлених п.8.4 Договору, здійснення без згоди Орендодавця передачі або відчуження права користування земельною ділянкою третім особам;
11.5. Договір може бути достроково розірваний у разі невиконання або неналежного виконання Орендарем обов'язків, визначених у пунктах 5.1 та 8.4 цього Договору.
11.6. Розірвання цього Договору не потребує укладення додаткової угоди. Договір вважається розірваним з моменту прийняття Орендодавцем відповідного рішення, якщо інше не встановлено рішенням.
11.7. Поновлення Договору:

- Після закінчення строку, на який було укладено цей Договір, Орендар, за умови належного виконання своїх обов'язків, має за інших рівних умов переважне право на поновлення Договору. У цьому разі Орендар повинен не пізніше, ніж за 3 (три) місяці до закінчення строку дії Договору повідомити письмово Орендодавця про намір продовжити його дію.
- У разі поновлення Договору на новий строк його умови можуть бути змінені за згодою сторін.

11.8. У разі припинення або розірвання цього Договору Орендар зобов'язаний повернути Орендодавцеві земельну ділянку, на умовах, визначених цим Договором. У разі невиконання Орендарем обов'язку щодо умов повернення Орендодавцеві земельної ділянки Орендар зобов'язаний відшкодувати Орендодавцеві завдані збитки.

11.9. Перехід права власності на орендовану земельну ділянку до третьої особи, а також реорганізація юридичної особи-Орендаря не є підставою для зміни умов або розірвання Договору.

12. Відповідальність сторін за невиконання або неналежне виконання Договору та вирішення спорів

12.1. У разі невиконання своїх зобов'язань за цим Договором Сторони несуть відповідальність, визначену цим Договором та законодавством.

12.2. У разі невиконання орендарем умов цього Договору та обов'язків, передбачених законодавством України, Договір може бути достроково розірваний.

12.3. Сторона, яка порушила зобов'язання, звільняється від відповідальності, якщо вона доведе, що це порушення сталося не з її вини.

12.4. Усі спори, що пов'язані із виконанням умов цього Договору, вирішуються судами України, при неможливості досудового врегулювання спорів, що виникають при виконанні умов цього Договору.

13. Суборенда земельної ділянки

13.1. Орендар має право передати земельну ділянку або її частину у суборенду виключно за письмовою згодою Орендодавця.

13.2. Орендодавець надає свою згоду чи заперечення щодо передачі земельної ділянки або її частини у суборенду шляхом прийняття в установленому законодавством порядку відповідного рішення.

13.3.Умови договору суборенди земельної ділянки повинні обмежуватися умовами даного Договору і не суперечити йому.

14. Прикінцеві положення

14.1. Цей Договір складений у двох примірниках. Один примірник – для зберігання у Орендаря, один – для Орендодавця (знаходиться на зберіганні у Головному управлінні земельних ресурсів виконавчого органу Київради (Київської міської державної адміністрації).

14.2. Невід'ємною частиною цього Договору є:
- план Земельної ділянки;
- кадастровий план земельної ділянки;
- акт визначення меж Земельної ділянки в натурі (на місцевості);
- акт прийняття-передачі земельної ділянки.

Київський міський голова _____

Орендар _____

Договір зареєстровано Головним управлінням земельних ресурсів виконавчого органу Київської міської ради (Київської міської державної адміністрації), про що зроблено запис від "04" вересня 2008 р. за № 91-6-00795 у книзі записів державної реєстрації договорів.

План земельної ділянки

товариство з обмеженою відповідальністю "Рембудмонтажсервіс"

вул. Воровського, 29 у Шевченківському районі м.Києва

Кадастровий номер 8 000 000 000:88:173:0036

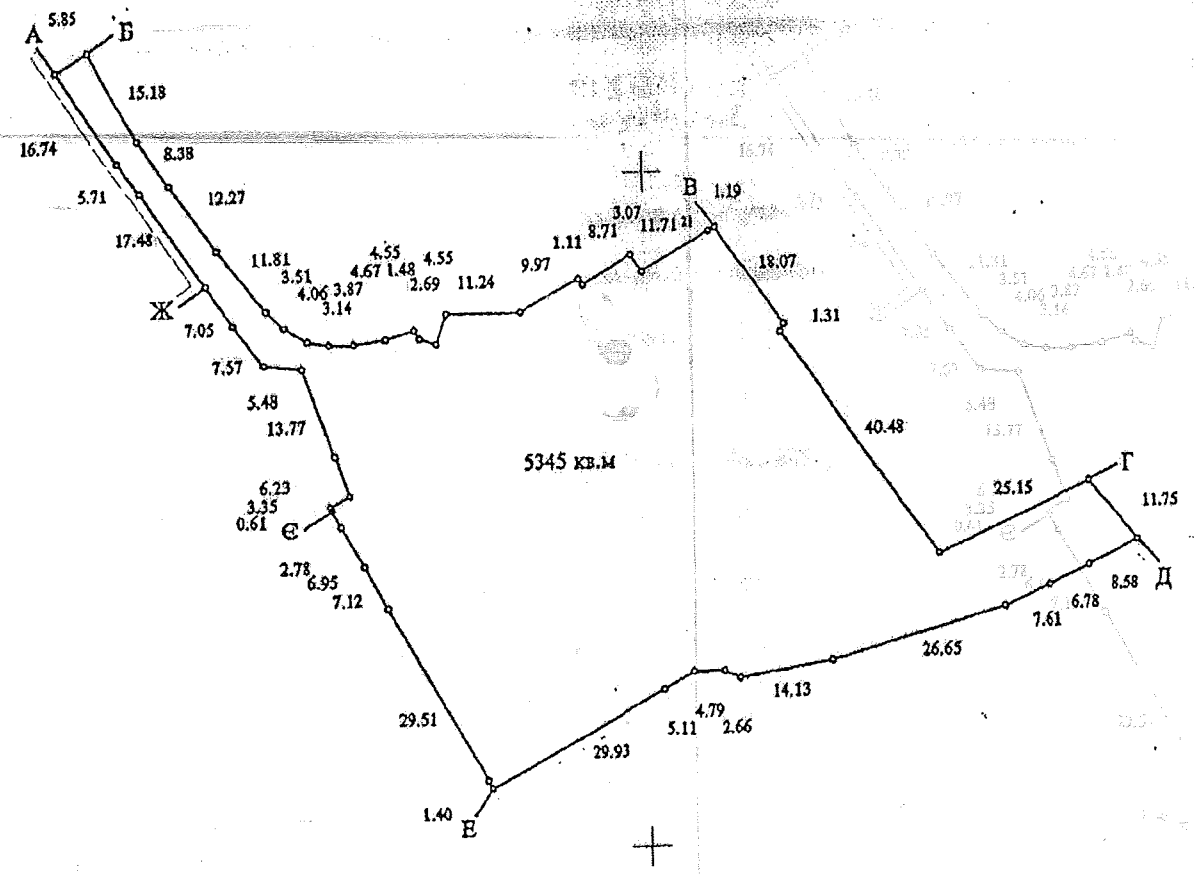

Масштаб 1:1000

Опис меж

А Акціонерний комерційний інноваційний банк "УкрСиббанк",

Б КП по утриманню житлового господарства Шевченківського району

В КП по утриманню житлового господарства Шевченківського району

Г Український науково-дослідний інститут травматології та ортопедії

Д Товариство співвласників багатоквартирного будинку "Садиба Лапинської"

Е КП по утриманню житлового господарства Шевченківського району

Є Дитячий садок N 542

Ж Закрите акціонерне товариство "Поліграфіст"

А Товариство з обмеженою відповідальністю "АВІЛОН Ко"

Начальник Головного управління
земельних ресурсів виконавчого
органу Київської міської ради
(Київської міської державної адміністрації)

А. Муховиков

Роздруковано за допомогою ПК "Кадастр"

01.07.2016

ГОСПОДАРСЬКИЙ СУД міста КИЄВА

01030, м. Київ, вул.Б.Хмельницького,44-Б тел. 230-31-34

РІШЕННЯ
ІМЕНЕМ УКРАЇНИ

№17/282 **18.06.2008**

За позовом Товариства з обмеженою відповідальністю «Рембудмонтажсервіс»
До 1) Київської міської ради
2) Головного управління земельних ресурсів виконавчого органу Київради (Київської міської державної адміністрації)
Про укладення договору оренди земельної ділянки

Суддя Кролевець О.А.

Представники:
Від позивача Велігоцька О.О. (довіреність №б/н від 12.06.2008)
Від відповідача-1 не з'явився
Від відповідача-2 Рогожинська І.В. (довіреність №06-34/36110 від 02.11.2007)

ОБСТАВИНИ СПРАВИ:

На розгляд господарського суду міста Києва передані позовні вимоги ТОВ «Рембудмонтажсервіс» про визнання укладеним договору оренди земельної ділянки площею 0,54 га по вул. Воровського,29 у Шевченківському районі м. Києва в редакції, яка підписана позивачем та відповідає вимогам Закону України «Про оренду землі» та Типового договору, що затверджений Постановою КМУ від 03.03.2004 №220, та про зобов'язання відповідача-2 зареєструвати договір оренди.

В обґрунтування позовних вимог позивач посилається на те, що відповідно до вимог ст.16 Закону України "Про оренду землі" та ст.123 Земельного кодексу України позивач розробив та погодив в установленому порядку проект відведення земельної ділянки та отримав позитивний висновок державної землевпорядної експертизи; відповідно до ст.181 Господарського кодексу України надіслав до Київради пропозиції про укладення договору оренди земельної ділянки, але Київська міська рада не підписала зі свого боку договір та не надала зауважень до договору.

Відповідач-1 у відзиві на позовну заяву проти задоволення позовних вимог заперечує з тих підстав, що Київська міська рада вільно, за власним волевиявленням укладає договори оренди земельних ділянок, а тому в разу задоволення позовних вимог будуть порушені норми чинного законодавства України. Також Київська міська рада посилається на ту обставину, що з моменту прийняття рішення про надання позивачеві в оренду земельної ділянки минуло більш ніж 9 місяців, а тому воно втратило чинність. Представник відповідача-1 в судове засідання 18.06.2008 не з'явився. У відзиві на позов Київська міська рада просила суд розглядати справу без участі свого представника.

Відповідач-2 у відзиві на позов просить суд в задоволенні позовних вимог відмовити, оскільки Головне управління земельних ресурсів не порушувало законних прав та інтересів позивача.

Розглянувши матеріали справи, заслухавши пояснення представників сторін, Господарський суд міста Києва, -

ВСТАНОВИВ:

Відповідно до ст. 60 Закону України "Про місцеве самоврядування в Україні" територіальним громадам сіл, селищ, міст, районів у містах належить право комунальної власності на рухоме і нерухоме майно, доходи місцевих бюджетів, інші кошти, землю, природні ресурси, підприємства, установи та організації, в тому числі банки, страхові товариства, а також пенсійні фонди, частку в майні підприємств, житловий фонд, нежитлові приміщення, заклади культури, освіти, спорту, охорони

ЗГІДНО З ОРИГІНАЛОМ

здоров'я, науки, соціального обслуговування та інше майно і майнові права, рухомі та нерухомі об'єкти, визначені відповідно до закону як об'єкти права комунальної власності, а також кошти, отримані від їх відчуження.

Пунктом 12 Перехідних положень Земельного кодексу України визначено, що до розмежування земель державної та комунальної власності повноваження щодо розпорядження землями в межах населених пунктів, крім земель, переданих у приватну власність, здійснюють відповідні сільські, селищні, міські ради, а за межами населених пунктів – відповідні органи виконавчої влади.

Відповідно до ч. 5 ст.16 Закону України "Про місцеве самоврядування в Україні" від імені та в інтересах територіальних громад права суб'єкта комунальної власності здійснюють відповідні ради.

Статтею 16 Закону України "Про оренду землі" встановлено, що особа, яка бажає отримати земельну ділянку в оренду із земель державної або комунальної власності подає до відповідного органу виконавчої влади чи органу місцевого самоуправління за місцем розташування земельної ділянки заяву (клопотання).

Порядок надання земельних ділянок у користування в м. Києві затверджений рішенням Київради від 26.06.2003 №512/672 та діє з урахуванням рішень Київської міської ради №457/1867 від 15.07.2004 та №1205/4038 від 08.11.2007.

З матеріалів справи вбачається, що рішенням Київської міської ради від 22.08.2007 №190/2024 «Про передачу товариству з обмеженою відповідальністю «Рембудмонтажсервіс» земельної ділянки для будівництва та обслуговування житлового будинку з підземним паркінгом та вбудовано-прибудованими приміщеннями на вул. Воровського,29 у Шевченківському районі м. Києва», затверджено проект землеустрою щодо відведення земельної ділянки позивачу та передано останньому в довгострокову оренду на 10 років земельну ділянку загальною площею 0,54 га для будівництва , експлуатації та обслуговування житлового будинку з підземним паркінгом та вбудовано-прибудованими приміщеннями на вул. Воровського,29 у Шевченківському районі м. Києва за рахунок земель запасу житлової та громадської забудови та міських земель, не наданих у власність чи користування.

Також позивача зобов'язано у місячний термін звернутися до Головного управління земельних ресурсів із клопотанням щодо організації робіт по винесенню меж земельної ділянки в натуру (на місцевості) та виготовленню документа, що посвідчує право користування земельними ділянками.

Відповідно до ч. 6 ст. 123 Земельного кодексу України проект відведення земельної ділянки погоджується із землекористувачем, органом по земельних ресурсах, природоохоронним і санітарно-епідеміологічним органами, органами архітектури та охорони культурної спадщини і після одержання висновку державної землевпорядної експертизи по об'єктам, які їй підлягають, подається до відповідної державної адміністрації або сільської, селищної, міської ради, які розглядають його у місячний строк і, в межах своїх повноважень, визначених цим кодексом, приймають рішення про надання земельної ділянки.

На виконання зазначених вище вимог законодавства та рішень Київради позивач звернувся до Головного управління земельних ресурсів Київської міської державної адміністрації з клопотанням про затвердження проекту землеустрою щодо відведення земельної ділянки.

30.11.2007 виготовлена технічна документація зі складання договору оренди земельної ділянки (кадастровий номер: №8 000 000 000:88:173:0036), яка передається позивачу, була перевірена та прийнята до бази даних Головного управління земельних ресурсів виконавчого органу Київської міської державної адміністрації.

Проект відведення земельної ділянки був погоджений позивачем із відповідними органами, про що свідчать позитивні висновки, що знаходяться у матеріалах справи.

Відповідно до ст. 6 Закону України "Про оренду землі" орендарі набувають права оренди земельної ділянки на підставах і в порядку, передбачених Земельним кодексом України, Цивільним кодексом України, Господарським кодексом України, цим та іншими законами України і договором оренди землі.

Відповідно до ч. 2 ст. 125 Земельного кодексу України право на оренду земельної ділянки виникає після укладення договору оренди і його державної реєстрації.

Статтею 181 Господарського кодексу України визначений загальний порядок укладення господарських договорів, відповідно до якого господарський договір за загальним правилом викладається у формі єдиного документа, підписаного сторонами та скріпленого печатками.

Частиною 2 ст. 181 Господарського кодексу України передбачено, що проект договору може бути запропоновано будь-якою із сторін. У разі якщо проект договору викладено як єдиний документ, він надається другій стороні у двох примірниках.

ЗГІДНО З ОРИГІНАЛОМ

З матеріалів справи вбачається, що позивач звертався до Київської міської ради з проханням укласти договір оренди земельної ділянки, а також надсилав до відповідача-1 підписані ним два примірника проекту договору оренди для відповідного оформлення. Однак до цього часу договір оренди залишається не підписаним.

Частиною 3 ст. 181 Господарського кодексу України передбачено, що сторона, яка одержала проект договору, у разі згоди з його умовами оформляє договір відповідно до вимог ч. 1 цієї статті і повертає один примірник договору другій стороні.

Судом встановлено, що договір оренди земельної ділянки відповідачем-1 не було підписано та не було повернуто із зауваженнями позивачу.

Матеріали справи свідчать про те, що проект договору оренди земельної ділянки, який був надісланий позивачем відповідачу-1, відповідає вимогам Закону України "Про оренду землі" та Типовій формі договору оренди землі, затвердженій Постановою Кабінету Міністрів України №220 від 03.03.2004.

Відповідно до ч. 1 ст. 187 Господарського кодексу України, спори, що виникають при укладенні господарських договорів за державним замовленням, або договорів, укладення яких є обов'язковим на підставі закону та в інших випадках, встановлених законом, розглядаються судом.

Відповідно до ст. 33 ГПК України кожна сторона повинна довести ті обставини, на які вона посилається як на підставу своїх вимог і заперечень.

Відповідачі доказів на спростування обставин, наведених позивачем, суду не надали.

З огляду на вищевикладене, суд вважає, що позовні вимоги про визнання укладеним між позивачем та відповідачем-1 договору оренди земельної ділянки в редакції, що запропонована позивачем, є обґрунтованими.

Позовні вимоги про зобов'язання Головного управління земельних ресурсів виконавчого органу Київради (Київської міської державної адміністрації) зареєструвати договір оренди земельної ділянки з усіма додатками, що є його невід'ємними частинами, між Орендодавцем – Київською міською радою та Орендарем – ТОВ «Рембудмонтажсервіс», у встановленому порядку, також підлягають задоволенню виходячи з наступного.

Відповідно до Положення про Головне управління земельних ресурсів виконавчого органу Київської міської ради (Київської міської державної адміністрації), що затверджено рішенням Київської міської ради від 19.12.2002 №182/342, дане управління організовує видачу державних актів на право власності на землю і право користування землею, оформлення та видачу договорів оренди земельних ділянок та здійснює їх реєстрацію.

Крім того, відповідно до рішення Київської міської ради від 29.05.2003 №433/593 "Про забезпечення ефективного землекористування в місті Києві" Головному управлінню земельних ресурсів виконавчого органу Київської міської ради (Київської міської державної адміністрації) доручено у повному обсязі здійснювати підготовку документів, що посвідчують право власності та право користування, відповідно до п. "з" ст. 9 та п. "є" ст. 184 Земельного кодексу України.

Згідно зі ст. 18 Закону України "Про оренду землі" договір оренди землі набирає чинності після його державної реєстрації.

З урахуванням вищевикладеного, позовні вимоги ТОВ «Рембудмонтажсервіс» до відповідача-2 слід вважати обґрунтованими та такими, що підлягають задоволенню в повному обсязі.

Відповідно до ст. 49 ГПК України в разі задоволення позову судові витрати підлягають стягненню з відповідачів на користь позивача, але, оскільки позивачем таких вимог не заявлено, тому зазначені витрати покладаються на позивача.

Враховуючи наведене, керуючись ст. ст. 33, 49, 82-85 Господарського процесуального кодексу України, Господарський суд міста Києва, -

ВИРІШИВ:

1. Позовні вимоги задовольнити повністю.
2. Вважати укладеним, з дня набрання даним рішенням законної сили, договір оренди земельної ділянки площею 0,54 га по вул. Воровського,29 у Шевченківському районі м. Києва для будівництва, експлуатації та обслуговування житлового будинку з підземним паркінгом та вбудовано-прибудованими приміщеннями між Товариством з обмеженою відповідальністю «Рембудмонтажсервіс» (м. Київ, пр-т 40-річчя Жовтня, 100/2, код ЄДРПОУ 32486678) та Київською міською радою (01044, м. Київ, вул. Хрещатик, 36, код ЄДРПОУ 22883141) в редакції, яка була підписана Товариством з обмеженою відповідальністю «Рембудмонтажсервіс» та відповідає вимогам Закону України "Про оренду землі" та Типовому договору оренди землі, що затверджений постановою Кабінету Міністрів України від

ЗГІДНО З ОРИГІНАЛОМ

03.03.2004 №220, а земельну ділянку такою, що передана, з моменту набрання чинності судовим рішенням на умовах, визначених цим договором:

ДОГОВІР
оренди земельної ділянки

Київська міська рада, (м.Києві, вул.Хрещатик,36, код ЄДРПОУ 22883141), - далі у тексті – «Орендодавець», в особі Київського міського голови Черновецького Леоніда Михайловича, який діє на підставі ст. 42 Закону України «Про місцеве самоврядування в Україні» – з однієї сторони, та Товариство з обмеженою відповідальністю «Рембудмонтажсервіс» (м. Київ, пр-т 40-річчя Жовтня, 100/2, зареєстроване Голосіївською районною у м.Києві державною адміністрацією 02.10.2003, про що зроблено запис за № 10681200000002292, код ЄДРПОУ 32486678) – далі у тексті – «Орендар», в особі директора Коноваленко Олени Анатоліївни, яка діє на підставі Статуту, - з другої сторони, уклали договір оренди земельної ділянки (далі у тексті – Договір) про нижченаведене:

1. Предмет Договору

1.1.Орендодавець, на підставі рішення Київської міської ради від 22.08.2007 №190/2024 передає, а Орендар приймає в оренду (строкове платне користування) земельну ділянку (далі – об'єкт оренди або земельна ділянка), визначену цим Договором.

2. Об'єкт оренди

2.1. Об'єктом оренди відповідно до цього Договору є Земельна ділянка з наступними характеристиками:

- місце розташування – вул. Воровського,29 у Шевченківському районі м. Києва;
- площа – 5345 (п'ять тисяч триста сорок п'ять) кв.м.
- цільове призначення – для будівництва, експлуатації та обслуговування житлового будинку з підземним паркінгом та вбудовано-прибудованими приміщеннями;
- кадастровий номер 8 000 000 00:88:173:0036;

2.2 Згідно з витягом з технічної документації Головного управління земельних ресурсів виконавчого органу Київради (Київської міської державної адміністрації) №Ю-16331/2008 від 16.01.2008 року нормативна грошова оцінка земельної ділянки становить 5787154 (п'ять мільйонів сімсот вісімдесят сім тисяч сто п'ятдесят чотири) грн. та 49 коп.

2.3. Земельна ділянка, яка передається в оренду, не має недоліків, що можуть перешкоджати її ефективному використанню.

3. Строк дії Договору

3.1. Договір укладено на 10 (десять) років.

4. Орендна плата

4.1. Визначена цим Договором орендна плата за Земельну ділянку становить платіж, який Орендар самостійно розраховує та вносить Орендодавцеві за користування Земельною ділянкою у грошовій формі.

4.2. Річна орендна плата за Земельну ділянку встановлюється у розмірі 3,0 (трьох) відсотків від її нормативної грошової оцінки. Обчислення розміру орендної плати за земельну ділянку здійснюється з урахуванням цільового призначення та коефіцієнтів індексації, визначених законодавством.

4.3. Розмір орендної плати може змінюватись за згодою сторін шляхом прийняття відповідного рішення Київською міською радою та внесення змін до цього Договору.

4.4. Зміна нормативної грошової оцінки земельної ділянки та її індексація проводиться без внесення змін та доповнень до цього Договору у порядку та у випадках, передбачених законодавством України.

4.5. Орендна плата вноситься Орендарем рівними частинами за базовий податковий (звітний) період, який дорівнює календарному місяцю, щомісячно протягом тридцяти календарних днів, наступних за останнім календарним днем звітного (податкового) місяця на рахунок 33216812700011, КЕКД 13050200 у ГУ ДКУ у м. Києві, МФО 820019, Отримувач: УДК у Шевченківському районі м. Києва, ідентифікаційний код 26077968. Питання сплати податку на додану вартість та інших податкових платежів, що пов'язані з виконанням Договору, вирішуються Орендарем в установленому законодавством України порядку.

4.6. Зміна отримувача орендної плати та його банківських реквізитів може здійснюватися Орендодавцем в односторонньому порядку і не потребує внесення змін до цього Договору. Орендар зобов'язується уточнювати банківські реквізити і назву отримувача орендної плати.

ЗГІДНО З ОРИГІНАЛОМ

4.7. Розмір орендної плати може переглядатись у разі зміни розмірів земельного податку, підвищення цін і тарифів, зміни коефіцієнтів індексації, визначених законодавством та у випадках, передбачених законом, за згодою сторін, але не частіше, ніж один раз у рік.

4.8. За несвоєчасне внесення орендної плати справляється пеня в розмірі 120 (ста двадцяти) відсотків річних облікової ставки Національного банку України, діючої на день виникнення такого боргу або на день його (його частини) погашення, при цьому для розрахунку використовується більша із зазначених ставок. Розрахунок пені здійснюється на дату погашення суми боргу (частини боргу) за кожний календарний день прострочення платежу, включаючи день такого погашення.

4.9. Контроль за правильністю обчислення і справляння орендної плати, нарахування пені за несвоєчасну сплату орендної плати та її стягнення здійснює районний податковий орган за місцем розташування земельної ділянки.

5. Умови використання та обмеження (обтяження) щодо використання земельної ділянки

5.1. Умови збереження стану об'єкта оренди:

- на Земельній ділянці не дозволяється діяльність, не пов'язана з цільовим призначенням Земельної ділянки. Зміна цільового призначення Земельної ділянки можлива лише в разі прийняття Київською міською радою рішення про затвердження проекту землеустрою щодо відведення Земельної ділянки у зв'язку зі зміною цільового призначення Земельної ділянки та внесення відповідних змін до Договору. Роботи по розробці проекту землеустрою щодо відведення сплачує Орендар.

5.2. Обмеження та сервітути щодо Земельної ділянки на день підписання цього Договору відсутні.

6. Умови і строки передачі земельної ділянки в оренду

6.1 Передача Земельної ділянки здійснюється за Актом приймання-передачі об'єкта оренди в день державної реєстрації цього Договору.

6.2. Право на оренду Земельної ділянки виникає після державної реєстрації цього Договору.

7. Умови повернення земельної ділянки

7.1. Після припинення дії Договору Орендар повертає Орендодавцеві Земельну ділянку у стані, не гіршому порівняно з тим, у якому він одержав її в оренду.

Орендодавець у разі погіршення корисних властивостей орендованої земельної ділянки, пов'язаних із зміною її стану, має право на відшкодування збитків у розмірі, визначеному сторонами. Якщо сторонами не досягнуто згоди про розмір відшкодування збитків, спір розв'язується у судовому порядку.

8. Права та обов'язки Сторін

8.1. Орендодавець має право вимагати від Орендаря:

- використання земельної ділянки за цільовим призначенням згідно з цим Договором;
- дотримання місцевих правил забудови;
- своєчасного внесення орендної плати;
- дострокового розірвання цього Договору;
- відшкодування понесених збитків, в тому числі неотриманих доходів, відповідно до чинного законодавства у разі розірвання цього Договору.

8.2. Орендодавець зобов'язаний:

- повідомити в письмовій формі Орендаря про намір продати земельну ділянку третій особі із зазначенням її ціни та інших умов, на яких вона продається;
- не вчиняти дій, які б перешкоджали Орендарю користуватися Земельною ділянкою,
- передати в користування земельну ділянку у стані, що відповідає умовам цього Договору.

8.3. Орендар має право:

- самостійно господарювати на землі з дотриманням вимог чинного законодавства України та умов цього Договору;
- за письмовою згодою Орендодавця зводити в установленому законодавством порядку жилі, виробничі, культурно-побутові та інші будівлі і споруди;
- у разі розірвання цього Договору, за погодженням сторін, має право вимагати відшкодування нанесених збитків відповідно до чинного законодавства;
- після закінчення строку, на який було укладено цей Договір, при умові належного виконання обов'язків відповідно до умов цього Договору, Орендар має за інших рівних умов переважне право на поновлення Договору;
- переважне право на купівлю Земельної ділянки у разі її продажу.

8.4. Орендар зобов'язаний:

- приступати до використання земельної ділянки в строк, встановлений цим Договором, та після підписання цього Договору та державної реєстрації Договору;

- завершити забудову Земельної ділянки в строки, встановлені проектною документацією на будівництво, затвердженою в установленому порядку, але не пізніше ніж через три роки з моменту державної реєстрації Договору;

- використовувати земельну ділянку відповідно до її цільового призначення;

- своєчасно вносити орендну плату;

- об'єкт розмістити поза межами охоронних зон інженерних комунікацій;

- при зміні функціонального використання об'єкта нерухомості, що розташований на земельній ділянці, у десятиденний термін в письмовій формі замовити у Головному управлінні земельних ресурсів виконавчого органу Київради (Київської міської державної адміністрації) витяг з технічної документації про нову нормативну грошову оцінку земельної ділянки або її частини з урахуванням зазначених змін та після одержання цього витягу передати його до податкового органу за місцем розташування земельної ділянки;

- письмово повідомити Орендодавця про відчуження об'єктів (їх частин), що розташовані на земельній ділянці і належать Орендарю, на протязі десяти днів з моменту вчинення відповідного правочину, а також повідомити про наміри подальшого використання земельної ділянки. У випадку, якщо Орендар має намір припинити право користування земельною ділянкою (її частиною), цей Договір розривається за згодою сторін, або до цього Договору вносяться відповідні зміни, з моменту укладання Договору оренди земельної ділянки з новим власником об'єктів, які були відчужені;

- забезпечити вільний доступ до земельної ділянки представнику контролюючих органів;

- повернути Земельну ділянку Орендодавцю у стані, придатному для її подальшого використання, після припинення дії цього Договору;

- у строки, встановлені чинним законодавством, звітувати перед податковими органами району за місцем розташування Земельної ділянки про сплату орендної плати;

- питання відшкодування відновлюючої вартості зелених насаджень (акт обстеження зелених насаджень від 27.09.2004 №300-П) та інші питання майнових відносин вирішувати в установленому порядку;

- виконати вимоги, викладені у листах Головного управління містобудування, архітектури та дизайну міського середовища від 02.02.2007 №19-778, Київської міської санепідемстанції від 15.10.2004 №7587, Державного управління екології та природних ресурсів в м. Києві від 25.10.2004 №08-8-20/5927, Державної служби з питань національної культурної спадщини, Головного управління культури, мистецтв та охорони культурної спадщини від 29.10.2004 №001-09/5444, Шевченківської районної у місті Києві ради від 23.09.2004 №1752, ВАТ «Київпроект» від 07.10.2004 №2152 та КПСУППР від 18.10.2004 №8/1-1439;

- питання пайової участі вирішити до початку будівництва відповідно до рішення Київради від 27.02.2003 №271/431 «Про пайову участь (внески) інвесторів (забудовників) у створенні соціальної та інженерно-транспортної інфраструктури м. Києва»;

- забезпечити вільний доступ для прокладання нових, ремонту та експлуатації існуючих інженерних мереж і споруд, розміщених у межах земельної ділянки;

- проектом будівництва житлового будинку передбачити місця постійного зберігання автотранспорту (крім відкритих автостоянок) у кількості, не меншій за одне машиномісць на кожну квартиру у цьому будинку;

- передати Головному управлінню житлового забезпечення виконавчого органу Київради (Київської міської державної адміністрації) 20% загальної житлового площі цього житловому будинку (крім службового житла) на підставі пункту 36 рішення Київської міської ради від 28.12.2006 №531/588 «Про бюджет міста Києва на 2007 рік»;

- сплатити до цільового фонду спеціального фонду міського бюджету міста Києва на розвиток житлового будівництва до моменту здачі в експлуатацію збудованої житлового площі кошти в розмірі 5% витрат з будівництва загальної житлової площі цього житлового будинку, виходячи з опосередкованої вартості спорудження житла, установленої Державним комітетом України з будівництва та архітектури для міста Києва станом на 1 січня року, в якому проводиться оплата, на підставі пункту 84 рішення Київської міської ради від 28.12.2006 №531/588 «Про бюджет міста Києва на 2007 рік»;

- у складі проекту будівництва виконати розрахунки щодо забезпеченості населення об'єктами соціальної сфери (дитячі дошкільні заклади, загальноосвітні школи, об'єкти охорони здоров'я тощо) і передбачити їх розміщення та будівництво одночасно із спорудженням житлового будинку.

- у п'ятиденний строк після державної реєстрації Договору оренди земельної ділянки надати копію цього Договору до районного податкового органу за місцем розташування земельної ділянки.

8.5. Сторони також мають інші права і несуть інші обов'язки, визначені законодавством України.

9.Ризик випадкового знищення або пошкодження об'єкта оренди чи його частини

Ризик випадкового знищення або пошкодження об'єкта оренди чи його частини несе Орендар.

10. Страхування об'єкта оренди

Сторони домовилися про те, що Орендар має право застрахувати об'єкт оренди.

11. Зміна умов договору та припинення і поновлення Договору

11.1. Всі зміни та/або доповнення до цього Договору вносяться за згодою сторін. Згодою або запереченням Орендодавця на зміни та/або доповнення до цього Договору, є його рішення, прийняте в установленому законодавством порядку.

11.2. Витрати, пов'язані з внесенням зміни та/або доповнення до цього Договору, сплачує Орендар.

11.3. Договір оренди припиняється в разі:

- закінчення строку, на який його було укладено;
- викупу Земельної ділянки для суспільних потреб та примусового відчуження Земельної ділянки з мотивів суспільної необхідності в порядку, встановленому законодавством України;
- поєднання в одній особі власника Земельної ділянки та Орендаря;
- ліквідації юридичної особи – Орендаря.

Договір припиняється також в інших випадках, передбачених законом.

11.4. Припинення Договору шляхом розірвання.

Договір може бути розірваний:

- за взаємною згодою сторін;
- за рішенням суду, в порядку, встановленому законом;
- в односторонньому порядку за ініціативою Орендодавця, із звільненням Орендодавця від відповідальності, згідно з Господарським кодексом України, в разі, коли Орендар використовує земельну ділянку способами, які суперечать екологічним вимогам, не за цільовим призначенням, систематично не сплачує орендну плату (протягом півроку), порушення строків завершення забудови Земельної ділянки, встановлених п.8.4 Договору, здійснення без згоди Орендодавця передачі або відчуження права користування земельною ділянкою третім особам;

11.5. Договір може бути достроково розірваний у разі невиконання або неналежного виконання Орендарем обов'язків, визначених у пунктах 5.1 та 8.4 цього Договору.

11.6. Розірвання цього Договору не потребує укладення додаткової угоди. Договір вважається розірваним з моменту прийняття Орендодавцем відповідного рішення, якщо інше не встановлено рішенням.

11.7. Поновлення Договору:

- Після закінчення строку, на який було укладено цей Договір, Орендар, за умови належного виконання своїх обов'язків, має за інших рівних умов переважне право на поновлення Договору. У цьому разі Орендар повинен не пізніше, ніж за 3 (три) місяці до закінчення строку дії Договору повідомити письмово Орендодавця про намір продовжити його дію;
- У разі поновлення Договору на новий строк його умови можуть бути змінені за згодою сторін.

11.8. У разі припинення або розірвання цього Договору Орендар зобов'язаний повернути Орендодавцеві земельну ділянку, на умовах, визначених цим Договором. У разі невиконання Орендарем обов'язку щодо умов повернення Орендодавцеві земельної ділянки Орендар зобов'язаний відшкодувати Орендодавцеві завдані збитки.

11.9. Перехід права власності на орендовану земельну ділянку до третьої особи, а також реорганізація юридичної особи-Орендаря не є підставою для зміни умов або розірвання Договору.

12. Відповідальність сторін за невиконання або неналежне виконання Договору та вирішення спорів

12.1. У разі невиконання своїх зобов'язань за цим Договором Сторони несуть відповідальність, визначену цим Договором та законодавством.

12.2. У разі невиконання Орендарем умов цього Договору та обов'язків, передбачених законодавством України, Договір може бути достроково розірваний.

Розроблено за допомогою ПК "Кадастр" Стор. 13 з 15 01.07.2016

12.3. Сторона, яка порушила зобов'язання, звільняється від відповідальності, якщо вона доведе, що це порушення сталося не з її вини.

12.4 Усі спори, що пов'язані із виконанням умов цього Договору, вирішуються судами України, при неможливості досудового врегулювання спорів, що виникають при виконанні умов цього Договору.

13. Суборенда Земельної ділянки

13.1. Орендар має право передати земельну ділянку або її частину у суборенду виключно за письмовою згодою Орендодавця.

13.2. Орендодавець надає свою згоду чи заперечення щодо передачі Земельної ділянки або її частини у суборенду шляхом прийняття в установленому законодавством порядку відповідного рішення.

13.3. Умови договору суборенди земельної ділянки повинні обмежуватися умовами даного Договору і не суперечити йому.

14. Прикінцеві положення

14.1. Цей Договір складений у двох примірниках. Один примірник – для зберігання у Орендаря, один – для Орендодавця (знаходиться на зберіганні у Головному управлінні земельних ресурсів виконавчого органу Київради (Київської міської державної адміністрації).

14.2. Невід'ємною частиною цього Договору є:

- план Земельної ділянки;
- кадастровий план Земельної ділянки;
- акт визначення меж Земельної ділянки в натурі (на місцевості);
- акт приймання-передачі Земельної ділянки.

Київський міський голова _____

Орендар – ТОВ «Рембудмонтажсервіс»_____

3. Зобов'язати Головне управління земельних ресурсів виконавчого органу Київської міської ради (Київської міської державної адміністрації) (01044, м. Київ, вул. Хрещатик, 32-а, код ЄДРПОУ 26199097) зареєструвати договір оренди земельних ділянок з усіма додатками, що є його невід'ємними частинами, між Орендодавцем – Київською міською радою (01044, м. Київ, вул. Хрещатик, 36, код ЄДРПОУ 22883141) та Орендарем – Товариством з обмеженою відповідальністю «Рембудмонтажсервіс» (м.Київ, пр-т 40-річчя Жовтня,100/2, код ЄДРПОУ 32486678), у встановленому порядку.

4. Видати наказ після набрання рішенням законної сили.

Суддя О.А.Кролевець

1

Код земельної ділянки: **88:173:036**

Площа: **0.5345 га**

Адреса земельної ділянки: **Шевченківський р-н. вул. Воровського, 29**

Заявник: **ТОВ "РЕМБУДМОНТАЖСЕРВІС"**

Вид та термін користування: **Оренда на 10 років**

Цільове призначення: **1.13.2, для будівництва, експлуатації та обслуговування житлового будинку з підземним паркінгом та вбудовано-прибудованими приміщеннями**

Растри аерофотозйомки 2014р.

виготовлено за допомогою ПК "Кадастр"

Оператор:Лутах Алла Василівна

УКРАЇНА

ВИКОНАВЧИЙ ОРГАН КИЇВСЬКОЇ МІСЬКОЇ РАДИ
(КИЇВСЬКА МІСЬКА ДЕРЖАВНА АДМІНІСТРАЦІЯ)

вул. Хрещатик, 36, м. Київ, 01044, тел. (044) 202 71 29, (044) 202 75 58, факс 202 76 41, e-mail: kmda@kma.gov.ua
Контактний центр міста Києва (044) 15 51 Код ЄДРПОУ 00022527
E-mail для електронних звернень громадян: zvernen@kma.gov.ua

17.08.2017 № 08/279/08/005-786

на № 08/279/08/005-786 від 10.08.2017

Депутатові Київської міської ради
Балицькій О. С.

Про будівництво
на вул. Бульварно-Кудрявській, 29

Шановна Ольго Станіславівно!

У виконавчому органі Київської міської ради (Київській міській державній адміністрації) розглянуто Ваше депутатське звернення від 10.08.2017 № 08/279/08/005-786 щодо дотримання вимог законодавства у сфері містобудівної діяльності на вул. Бульварно-Кудрявській, 29-31-31-А у Шевченківському районі міста Києва. За результатом опрацювання питання повідомляємо.

Садиба міська на вул. Бульварно-Кудрявській, 29 наказом Міністерства культури і туризму України від 07.11.2008 № 1285/0/16-08 занесена до Державного реєстру нерухомих пам'яток України, як пам'ятка архітектури та містобудування місцевого значення, охоронний № 522-Кв. Садиба складається з будинку дитячого садка (охоронний № 522/1-Кв) та двох житлових флігелів (охоронні №№ 522/2-Кв, 522/3-Кв). Розташована у Центральному історичному ареалі міста Києва.

За підсумками проведеного огляду садиби спеціалістами Департаменту культури виконавчого органу Київської міської ради (Київської міської державної адміністрації) встановлено, що на прибудинковій території пам'ятки наявні ознаки виконання підготовчих геологорозвідувальних робіт. На момент огляду відповідальна особа за виконання робіт була відсутня. На вимогу спеціалістів Департаменту культури, дозвільні документи на проведення робіт не надано. В результаті огляду, пошкоджень на вказаній вище пам'ятці не виявлено.

У разі проведення робіт на пам'ятці за вказаною адресою без погодженої у встановленому порядку проектної документації та дозвільної документації, Департаментом будуть вжиті заходи відповідного реагування.

150654

За наявною в Департаменті з питань державного архітектурно-будівельного контролю міста Києва виконавчого органу Київської міської ради (Київської міської державної адміністрації) інформацією, замовникові будівництва ТОВ "РЕМБУДМОНТАЖСЕРВІС" зареєстровано декларацію про початок виконання підготовчих робіт із «Будівництва житлового будинку з підземним паркінгом та вбудовано-прибудованими приміщеннями на вул. Воровського, 29 у Шевченківському районі, м. Києва» КВ 030150280348. У подальшому наказом від 23.04.2015 №57 скасовано реєстрацію зазначеної вище декларації.

Під час виїзду посадових осіб Департаменту з питань державного архітектурно-будівельного контролю міста Києва за вказаною вище адресою ознак виконання будівельних робіт не виявлено. Одночасно було встановлено, що Департамент міського благоустрою та збереження природного середовища виконавчий орган Київської міської ради (Київської міської державної адміністрації) видав замовнику будівництва ТОВ "РЕМБУДМОНТАЖСЕРВІС" контрольну картку № 17100155-Шв на тимчасове порушення благоустрою та його відновлення в зв'язку з проведенням інженерно-геологічних вишукувань на вул. Бульварно-Кудрявська (Воровського), 29 у Шевченківському районі м. Києва.

З повагою

Заступник голови О. Спасибко

Кузьменко
Лук'янов
279 62 08

Копія

Київська міська рада
ОТРИМАНО
19 БЕР 2016
№ 08/КО-11029

Заступнику міського голови –
секретарю Київської міської ради
Прокопіву В.В
адреса: 01044, м. Київ, вул. Хрещатик, 36
Уповноваженого представника ініціативної групи з питань місцевої ініціативи
Росади Петра Андрійовича
адреса: 01054, м. Київ, вул. Олеся Гончара 62, кв. 63; м. Київ
тел.: (044) 486 52 61; (050) 330 96 02

Про внесення на розгляд Київської міської ради місцевої ініціативи щодо недопущення будівництва за адресою: м. Київ, вул. Бульварно-Кудрявська, 29, з метою збереження дошкільного навчального закладу № 541 та дитячого ігрового майданчику, відновлення повноцінного функціонування дошкільного навчального закладу № 13 у Шевченківському районі міста Києва.

Шановний Володимире Володимировичу!

22 серпня 2007 року Київською міською радою було винесено рішення № 190/2024, яким Товариству з обмеженою відповідальністю «Рембудмонтажсервіс» затверджено проект відведення земельної ділянки для будівництва, експлуатації та обслуговування житлового будинку з підземним паркінгом та вбудовано-прибудованими приміщеннями на вул. Воровського (Бульварно-Кудрявській), 29 у Шевченківському районі м. Києва.

Зазначене рішення було ухвалене без достатнього вивчення ситуації на підставі недостовірних даних про стан земельної ділянки, без отримання необхідних погоджень та з порушенням вимог законодавства.

Наслідком виконання зазначеного рішення стане не тільки порушення вимог екологічного, санітарного, земельного законодавства та законодавства про освіту, правил забудови, законодавства про охорону культурної спадщини, але й виникнення соціальної напруги серед мешканців мікрорайону.

Як вбачається зі змісту рішення від 22.08.2007 р., земельну ділянку передано в оренду під будівництво багатоповерхового житлового будинку вбудовано-прибудованими приміщеннями та з підземним паркінгом. В той же час на цій земельній ділянці розташовано два дитячі дошкільні навчальні заклади, один з яких діючий, а інший передано для розміщення пенсійного фонду району.

Відповідними підрозділами Київської міської ради (Київської міської державної адміністрації) було затверджено проект будівництва багатоповерхового будинку ТОВ «Рембудмонтажсервіс». При цьому зазначений проект суперечить вимогам законодавства, в т.ч. Конституції України, Законам України «Про основи містобудування», «Про планування та забудову територій», «Про архітектурну діяльність», «Про регулювання містобудівної діяльності», Правилам забудови м. Києва, зокрема:

- грубо порушує вимоги будівельних норм та правил щодо внутрішньо квартальної забудови;

- грубо порушує вимоги законодавства щодо поверховості об'єктів нерухомого майна в історичній зоні м. Києва;

- грубо порушує вимоги законодавства щодо норм прибудинкових територій багатоповерхових житлових будинків;

- грубо порушує вимоги законодавства щодо інсоляції, забезпечення під'їзними шляхами тощо.

Тим самим:

- унеможливлюватиме відновлення діяльності дитячого садка № 13, в приміщенні якого розміщено Управління пенсійного фонду у Шевченківському районі м. Києва;

- перешкоджатиме діяльності дошкільного навчального закладу № 541 у Шевченківському районі м. Києва.

- може створити погіршення гідрогеологічної ситуації в мікрорайоні, що матиме негативний вплив на розміщену на прилеглій території пам'ятку архітектури місцевого значення «Готичний замок» прибутковий будинок лікаря М. Лапинського по вул. Олеся Гончара, 60.

Крім того, розробку та погодження проекту було проведено без врахування думки мешканців прилеглих будинків, без проведення громадського обговорення містобудівної документації тощо.

За наявною інформацією, проектом передбачено будівництво естакади, яка має забезпечувати в'їзд та виїзд автотранспорту з паркінгу новобудови.

Враховуючи історичний статус мікрорайону та щільну існуючу забудову – це є неприпустимим, так як зазначена естакада за планом забудови передбачена **тільки при знесенні бойлерної, спортивного й дитячого майданчиків, зелених насаджень двору будинку по вулиці Олеся Гончара, 62, будівництво матиме неагативний (руйнуючий) вплив на пам'ятку архітектури місцевого значення «Готичний замок» прибутковий будинок лікаря М. Лапинського по вул. Олеся Гончара, 60.**

Відповідно до ст.12 Статуту територіальної громади м. Києва, члени територіальної громади мають право ініціювати розгляд у Київській міській раді, а також у відповідних районних у м. Києві радах в порядку місцевої ініціативи будь - якого питання, віднесеного Конституцією України, законами України та Статутом територіальної громади м. Києва до предметів відання самоврядування у м. Києві.

Місцева ініціатива, внесена в установленому порядку на розгляд Київської міської ради, підлягає обов'язковому розгляду цією радою на відкритому засіданні за обов'язковою участю членів ініціативної групи з питань місцевої ініціативи.

Відповідно до пункту 1.1 та 1.2 Порядку внесення місцевої ініціативи у м. Києві, затвердженому рішенням Київської міської ради № 121/2024 від 08 жовтня 2015 р., місцева ініціатива – одна із форм участі членів територіальної громади м. Києва у місцевому самоврядуванні.

Враховуючи вказані вище обставини, територіальна громада м. Києва в порядку місцевої ініціативи вносить на розгляд Київської міської ради пропозицію **щодо недопущення будівництва за адресою: м. Київ, вул. Бульварно-Кудрявська, 29, з метою збереження дошкільного навчального закладу № 541 та дитячого ігрового майданчику, відновлення повноцінного функціонування дошкільного навчального закладу № 13 у Шевченківському районі міста Києва.**

За необхідності – розірвати/припинити, у визначений законом спосіб, договір оренди земельної ділянки за адресою: вул. Бульварно-Кудрявська, 29 у Шевченківському районі міста Києва.

Вказані пропозиції просимо включити до порядку денного найближчого пленарного засідання Київської міської ради та розглянути на відкритому засіданні ради за обов'язковою участю членів ініціативної групи з питань місцевої ініціативи.

Додаток:
Підписні листи на 34 арк..
"_____" _____ 2016 р.

Члени ініціативної групи:

Росада Петро Андрійович, м. Київ, вул. Олеся Гончара 62, кв. 63; тел.: 0503309602

Логунов Володимир Михайлович, м. Київ, вул. Олеся Гончара 62, кв. 129; тел.: 0503556821

Костенко Лідія Іванівна, м. Київ, вул. Олеся Гончара 62, кв. 63; тел.: 0677081527

Кабанова Людмила Яківна, м. Київ, вул. Олеся Гончара 62, кв. 73; тел.:0965090815

Петрова Олена Володимирівна, м. Київ, вул. Олеся Гончара 62, кв. 137; тел.: 0503589165.

Уповноважений представник ініціативної групи:
Росада Петро Андрійович; тел.: 0503309602

КИЇВМІСТОБУДУВАННЯ
ВИКОНАВЧИЙ ОРГАН КИЇВСЬКОЇ МІСЬКОЇ РАДИ (КИЇВСЬКА МІСЬКА ДЕРЖАВНА АДМІНІСТРАЦІЯ)
ДЕПАРТАМЕНТ МІСТОБУДУВАННЯ ТА АРХІТЕКТУРИ
01001, м. Київ-1, вул. Хрещатик, 32, тел.: (044) 278 19 85, тел./факс: 279 41 67, http://www.kga.gov.ua

04.09.17 № 055-16094

Депутатові Київської міської ради
Балицькій О. С.

На звернення
від 10.08.2017 № 08/279/08/005-787

Шановна Ольго Станіславівно!

У Департаменті містобудування та архітектури виконавчого органу Київської міської ради (Київської міської державної адміністрації) (далі – Департамент) розглянуто Ваше депутатське звернення щодо проведення підготовчих та/або будівельних робіт на території, прилеглої до будівлі комунальної власності м. Києва, в якій розміщено Управління Пенсійного фонду України на вул. Бульварно-Кудрявській, 29 у Шевченківському районі. За результатами розгляду в межах компетенції повідомляємо наступне.

Згідно з електронною базою даних Департаменту, містобудівні умови та обмеження забудови земельної ділянки на вул. Бульварно-Кудрявській, 29 у Шевченківському районі не надавались.

Крім того інформуємо, що замовнику будівництва ТОВ «Таймінг» надано містобудівні умови та обмеження забудови земельної ділянки від 06.02.2013 № 1374/0/12/009-13 для проектування реконструкції частини цокольного поверху жилого будинку (нежилих приміщень з № 1 по № 17 (групи приміщень № 42) в літері А) під офісні приміщення з влаштуванням вхідної групи на вул. Воровського, 29-31-31а у Шевченківському районі м. Києва.

З повагою

Заступник директора В. Антоненко

Усик
Малахова 278-80-84

№ 09/ДЗ-373 від 17.08.2017

Сат

МІНІСТЕРСТВО КУЛЬТУРИ УКРАЇНИ

вул. І. Франка, 19, м. Київ, 01601
телефон 235-23-78 факс 235-32-57
E-mail: info@mincult.gov.ua

06.11.2017 № 1289/10/15-17

На № 08/279/08/005-782 від 10.08.2017

Депутату Київської міської ради VIII скликання
Балицькій О.С.

Шановна Ольго Станіславівно!

Міністерство культури України розглянуло Ваше депутатське звернення від 10.08.2017 № 08/279/08/005-782 (вхідний реєстраційний Мінкультури від 16.08.2017№ 269/0/4-17) стосовно деяких питань, пов'язаних з проведенням робіт за адресою: вул. Бульварно-Кудрявська, 29-31-31-А у Шевченківському районі м. Києва і, діючи в межах повноважень, визначених Положенням про Міністерство культури України, затвердженим постановою Кабінету Міністрів України від 03.09.2014 № 495, повідомляє наступне.

Земельна ділянка за вказаною адресою, згідно з історико-містобудівним опорним планом міста Києва, який входить до складу «Генерального плану міста Києва та проекту планування його приміської зони на період до 2020 року», затвердженого рішенням Київської міської ради від 28.03.2002 № 370/1804, розташована в Центральному історичному ареалі міста Києва та в зоні регулювання забудови II категорії.

Будівля по вул. Бульварно-Кудрявській (Воровського), 29 занесена до Державного реєстру нерухомих пам'яток України як пам'ятка архітектури та містобудування місцевого значення «Будинок дитячого садка», 1938 р. (наказ Міністерства культури і туризму України від 07.11.2008 № 1285/0/16-08, охоронний № 522/1-Кв) й входить до комплексу споруд - «Садиба міська»(охоронний № 522Кв).

За результатами перевірки електронної бази даних документообігу Міністерства культури України встановлено, що погоджень історико-містобудівних обґрунтувань, проектів будівництв, реконструкцій, дозволів на проведення земляних робіт за згаданою у Вашому зверненні адресою Міністерством не надавалось.

Водночас, з метою перевірки викладених у Вашому зверненні фактів, спеціалістами Управління охорони культурної спадщини Міністерства культури України було проведено візуальне обстеження містобудівної ситуації по вул. Бульварно-Кудрявській (Воровського), 29-31-31-А, однак ознак виконання підготовчих та/або будівельних (земляних) робіт не зафіксовано.

Враховуючи вищезазначене, в Мінкультури, наразі, відсутні правові підстави для застосування передбачених нормами чинного законодавства заходів реагування.

Також повідомляємо, що Законом України «Про Перелік документів дозвільного характеру у сфері господарської діяльності» дозвіл на виконання будівельних робіт (позиція 32 Переліку) визначено як такий, що надається відповідно до положень Закону України «Про регулювання містобудівної діяльності».

Пунктом 2 статті 37 Закону України «Про регулювання містобудівної діяльності» встановлено, що дозвіл на виконання будівельних робіт видається відповідними інспекціями державного архітектурно-будівельного контролю.

Таким чином, видача дозволів на проведення будівельних робіт до компетенції Мінкультури не належить.

Окремо зазначаємо, що наведена у Вашому зверненні інформація, пропозиції та побажання будуть, за можливості, враховані в подальшій роботі відповідних структурних підрозділів Міністерства культури України.

З повагою

Заступник Міністра **Тамара Мазур**

Вик.'Богдан Є.А.
272-46-75

Заступник міського голови –
секретар Київської міської ради

Міщенку О.Г.
Слончаку В.В.

Прошу розглянути проект рішення від 09.02.2018 №08/231- 514/ПР в установленому порядку.

Пихтіній О.М.

Для контролю за проходженням та тиражування.

Лазор Л.В.
Спасибку О.В. – до відома

В.ПРОКОПІВ

"09" лютого 2018 року
№ 08/231 – 514/ПР

08/231-514/ПР
09.02.2018

ДЕПУТАТ

КИЇВСЬКОЇ МІСЬКОЇ РАДИ VIII СКЛИКАННЯ

"09" лютого 2018 р. № 08/279/08/005-377

Заступнику міського голови -
секретарю Київради
Прокопіву В.В.
адреса: 01044, м. Київ,
вул. Хрещатик, 36

Шановний Володимире Володимировичу!

У зв'язку з численними зверненнями мешканців Шевченківського району м. Києва та на виконання місцевої ініціативи «Про внесення на розгляд Київської міської ради місцевої ініціативи щодо недопущення будівництва за адресою: м. Київ, вул. Бульварно-Кудрявська, 29, з метою збереження дошкільного навчального закладу № 541 та дитячого ігрового майданчику, відновлення повноцінного функціонування дошкільного навчального закладу № 13 у Шевченківському районі м. Києва», з метою врегулювання відносин у сфері містобудування, охорони культурної спадщини, земельних відносин та раціонального використання земельних ресурсів, відповідно до статті 19 Конституції України, статтей 9, 93 Земельного кодексу України, пункту 34 статті 26 Закону України «Про місцеве самоврядування в Україні», статтей 31, 33 Закону України «Про оренду землі», прошу:

- розглянути та погодити проект рішення Київської міської ради «Про відмову Товариству з обмеженою відповідальністю «Рембудмонтажсервіс» у поновленні договору оренди земельної ділянки від 04 вересня 2008 року № 91-6-00795».

Додатки:

- проект рішення Київської міської ради «Про відмову Товариству з обмеженою відповідальністю «Рембудмонтажсервіс» у поновленні договору оренди земельної ділянки від 04 вересня 2008 року № 91-6-00795»;

- пояснювальна записка до проекту рішення Київської міської ради «Про відмову Товариству з обмеженою відповідальністю «Рембудмонтажсервіс» у поновленні договору оренди земельної ділянки від 04 вересня 2008 року № 91-6-00795»;

- додаткові матеріали, - 26 арк., копії.

З повагою,
Депутат Київської міської ради,
член депутатської фракції
«Об'єднання «Самопоміч»
у Київській міській раді

О. Балицька

Вик.: Кіра Рубальська
Тел.: (093) 976 64 05